https://zavodjbi.com/

ТИПОВЫЕ КОНСТРУКЦИИ, ИЗДЕЛИЯ И УЗЛЫ ЗДАНИЙ И СООРУЖЕНИЙ

# СЕРИЯ 1.117. 1-15 ПВ

# ПАНЕЛИ НАРУЖНЫХ ЦОКОЛЬНЫХ СТЕН

ЛЕГКОБЕТОННЫЕ ОДНОСЛОЙНЫЕ ДЛЯ КРУПНОПАНЕЛЬНЫХ ЖИЛЫХ ЗДАНИЙ НА ЛЕНТОЧНЫХ ФУНДАМЕНТАХ С ШАГОМ ПОПЕРЕЧНЫХ СТЕН 3,0;3,6 М И ВЫСОТОЙ ПОДПОЛЬЯ 1,8 М. / УНИФИЦИРОВАННЫЕ ДЛЯ СЛОЖНЫХ УСЛОВИЙ СТРОИТЕЛЬСТВА: НЕРАВНОМЕРНО СЖИМАЕМЫЕ ГРУНТЫ, ПРОСАДОЧНЫЕ ГРУНТЫ, ПОДРАБАТЫВАЕМЫЕ ТЕРРИТОРИИ/.

## ВЫПУСК I

ПАНЕЛИ.

РАБОЧИЕ ЧЕРТЕЖИ.

20975-02

https://zavodjbi.com/

Копировал

Формат А3

https://zavodjbi.com/

ТИПОВЫЕ КОНСТРУКЦИИ, ИЗДЕЛИЯ И УЗЛЫ ЗДАНИЙ И СООРУЖЕНИЙ

# СЕРИЯ 1.117. 1-15 ПВ

# ПАНЕЛИ НАРУЖНЫХ ЦОКОЛЬНЫХ СТЕН

ЛЕГКОБЕТОННЫЕ ОДНОСЛОЙНЫЕ ДЛЯ КРУПНОПАНЕЛЬНЫХ ЖИЛЫХ ЗДАНИЙ НА ЛЕНТОЧНЫХ ФУНДАМЕНТАХ С ШАГОМ ПОПЕРЕЧНЫХ СТЕН 3,0;3,6 М И ВЫСОТОЙ ПОДПОЛЬЯ 1,8 М. / УНИФИЦИРОВАННЫЕ ДЛЯ СЛОЖНЫХ УСЛОВИЙ СТРОИТЕЛЬСТВА: НЕРАВНОМЕРНО СЖИМАЕМЫЕ ГРУНТЫ, ПРОСАДОЧНЫЕ ГРУНТЫ, ПОДРАБАТЫВАЕМЫЕ ТЕРРИТОРИИ/.

## ВЫПУСК I

ПАНЕЛИ.
РАБОЧИЕ ЧЕРТЕЖИ.

РАЗРАБОТАНЫ:
ПРОЕКТНЫМ ИНСТИТУТОМ КИЕВЗНИИЭП
ДИРЕКТОР ИН-ТА А.ЗАВАРОВ
ГЛ. ИНЖ. ПРОЕКТА Е.ЛАБИНОВА

УТВЕРЖДЕНЫ ПРИКАЗОМ ГОСГРАЖДАНСТРОЯ
И ВВЕДЕНЫ В ДЕЙСТВИЕ С 20.12.85,
ПРИКАЗ ОТ 29.11.85 N 369



https://zavodjbi.com/
Копировал
Формат А3

| ОБОЗНАЧЕНИЕ | НАИМЕНОВАНИЕ | СТРАНИЦА |
|---|---|---|
| I.II7.I-I5ПВ.I 0000 | Содержание | 2,3 |
| I.II7.I-I5ПВ.I 00ТО | Техническое описание | 4 |
| | | |
| I.II7.I-I5ПВ.I I000 | Панель I НЦ 30.I9.3I, I НЦ 36.I9.3I | |
| I.II7.I-I5ПВ.I I00I | Панель I НЦ 30.20.3I, I НЦ 36.20.3I | 5 |
| I.II7.I-I5ПВ.I I000СБ | Панель IНЦ 30.I9.3I, I НЦ 36.I9.3I | |
| | Сборочный чертеж | |
| I.II7.I-I5ПВ.I I00IСБ | Панель I НЦ 30.20.3I, I НЦ 36.20.3I | |
| | Сборочный чертеж | 6 |
| I.II7.I-I5ПВ.I I002 | Панель I НЦ 30.20.3I, I НЦ 36.20.3I | |
| I.II7.I-I5ПВ.I I003 | Панель I НЦ 30.I9.3I, I НЦ 36.I9.3I | 7 |
| I.II7.I-I5ПВ.I I002СБ | Панель I НЦ 30.20.3I, I НЦ 36.20.3I | |
| | Сборочный чертеж | |
| I.II7.I-I5ПВ.I I003СБ | Панель I НЦ 30.I9.3I, I НЦ 36.I9.3I | |
| | Сборочный чертеж | 8 |
| I.II7.I-I5ПВ.I I004 | Панель I НЦ 29.I9.3I, I НЦ 35.I9.3I | 9 |
| I.II7.I-I5ПВ.I I004СБ | Панель I НЦ 29.I9.3I, I НЦ 35.I9.3I | |
| | Сборочный чертеж | I0 |
| I.II7.I-I5ПВ.I I005 | Панель I НЦ 29.I9.3I, I НЦ 35.I9.3I | II |
| I.II7.I-I5ПВ.I I005СБ | Панель I НЦ 29.I9.3I, I НЦ 35.I9.3I | |
| | Сборочный чертеж | I2 |
| I.II7.I-I5ПВ.I I006 | Панель I НЦ 29.20.3I, I НЦ 35.20.3I | I3 |
| I.II7.I-I5ПВ.I I006СБ | Панель I НЦ 29.20.3I, I НЦ 35.20.3I | |
| | Сборочный чертеж | I4 |
| I.II7.I-I5ПВ.I I007 | Панель I НЦ 29.20.3I, I НЦ 35.20.3I | I5 |
| I.II7.I-I5ПВ.I I007СБ | Панель I НЦ 29.20.3I, I НЦ 35.20.3I | |
| | Сборочный чертеж | I6 |
| I.II7.I-I5ПВ.I I008 | Панель I НЦ 53.20.3I, I НЦ:65.20.3I | I7 |
| I.II7.I-I5ПВ.I I008СБ | Панель I НЦ 53.20.3I, I НЦ 65.20.3I | |
| | Сборочный чертеж | I8 |

| ОБОЗНАЧЕНИЕ | НАИМЕНОВАНИЕ | СТРАНИЦА |
|---|---|---|
| I.II7.I-I5ПВ.I I009 | Панель I НЦ 53.20.3I | I9 |
| I.II7.I-I5ПВ.I I009СБ | Панель I.НЦ 53.20.3I Сборочный чертеж | 20 |
| I.II7.I-I5ПВ.I I0I0 | Панель I НЦ 65.20.3I | 2I |
| I.II7.I-I5ПВ.I I0I0СБ | Панель I НЦ 65.20.3I Сборочный чертеж | 22 |
| I.II7.I-I5ПВ.I I0II | Панель I НЦ I2.I9:39 | 23 |
| I.II7.I-I5ПВ.I I0IIСБ | Панель I НЦ I2.I9.39 Сборочный чертеж | 24 |
| I.II7.I-I5ПВ.I 0I00 | Каркас пространственный КП1 | |
| I.II7.I-I5ПВ.I 0I0I | Каркас пространственный КП2 | 25 |
| I.II7.I-I5ПВ.I 0I00СБ | Каркас пространственный КП1 | |
| | Сборочный чертеж | |
| I.II7.I-I5ПВ.I 0I0IСБ | Каркас пространственный КП2 | |
| | Сборо чный чертеж | 26 |
| I.II7.I-I5ПВ.I 0I02 | Каркас пространственный КП3 | |
| I.II7.I-I5ПВ.I 0I03 | Каркас пространственный КП4 | 27 |
| I.II7.I-I5ПВ.I 0I02СБ | Каркас пространственный КП3 | |
| | Сборочный чертеж | |
| I.II7.I-I5ПВ.I 0I03СБ | Каркас пространственный КП4 | |
| | Сборочный чертеж | 28 |
| I.II7.I-I5ПВ.I 0I04 | Каркас пространственный КП5 | |
| I.II7.I-I5ПВ.I 0I05 | Каркас пространственный КП6 | 29 |
| I.II7.I-I5ПВ.I 0I04СБ | Каркас пространственный КП5 | |
| | Сборочный чертеж | |
| I.II7.I-I5ПВ.I 0I05СБ | Каркас пространственный КП6 | |
| | Сборочный чертеж | 30 |
| I.II7.I-I5ПВ.I 0I06 | Каркас пространственный КП7 | |


Взам. инв. № | Подпись и дата | Инв. № подл.

| | | | |
|---|---|---|---|
| Нач.АПМ | Боровик | | X 84 |
| Н.контр. | Шоповал | | X 84 |
| Гл инж. | Лобинова | | VII.84 |
| Провер. | Лобинова | | VII 84 |
| Разраб. | Миллер | | VI.84 |

1.117.1 - 15пв. 1 0000

Содержание

| Стадия | Лист | Листов |
|---|---|---|
| Р | 1 | 2 |

ГОСГРАЖДАНСТРОЙ КиевЗНИИЭП

Копировал 20975-02 3 Формат А3

https://zavodjbi.com/

https://zavodjbi.com/




| ОБОЗНАЧЕНИЕ | НАИМЕНОВАНИЕ | СТРА-НИЦА |
|---|---|---|
| I.II7.I-I5ПВ.I 0I07 | Каркас пространственный КП8 | 3I |
| I.II7.I-I5ПВ.I 0I06СБ | Каркас пространственный КП7 | |
| | Сборочный чертеж | |
| I.I77.I-I5ПВ.I 0I07СБ | Каркас пространственный КП8 | |
| | Сборочный чертеж | 32 |
| I.II7.I-I5ПВ.I 0I08 | Каркас пространственный КП9л, КП9п | |
| I.II7.I-I5ПВ.I 0I09 | Каркас пространственный КПI0л, КПI0п | 33 |
| I.II7.I-I5ПВ.I 0I08СБ | Каркас пространственный КП9л, КП9п | |
| | Сборочный чертеж | |
| I.II7.I-I5ПВ.I 0I09СБ | Каркас пространственный КПI0л, КПI0п | |
| | Сборочный чертеж | 34 |
| I.II7.I-I5ПВ.I 0II0 | Каркас пространственный КПIIл, КПIIп | |
| I.II7.I-I5ПВ.I 0III | Каркас пространственный КПI2л, КПI2п | 35 |
| I.II7.I-I5ПВ.I 0II0СБ | Каркас пространственный КПIIл, КПIIп | |
| | Сборочный чертеж | |
| I.II7.I-I5ПВ.I 0IIIСБ | Каркас пространственный КПI2л, КПI2п | |
| | Сборочный чертеж | 36 |
| I.II7.I-I5ПВ.I 0II2 | Каркаспространственный КПI3п, КПI3л | |
| I.II7.I-I5ПВ.I 0II3 | Каркас пространственный КПI4п, КПI4л | 37 |
| I.II7.I-I5ПВ.I 0II2СБ | Каркас пространственный КПI3п, КПI3л | |
| | Сборочный чертеж | |
| I.II7.I-I5ПВ.I 0II3СБ | Каркас пространственный КПI4п, КПI4л | |
| | Сборочный чертеж | 38 |
| I.II7.I-I5ПВ.I 0II4 | Каркас пространственный КПI5п, КПI5л | |
| I.II7.I-I5ПВ.I 0II5 | Каркас пространственный КПI6п, КПI6л | 39 |
| I.II7.I-I5ПВ.I 0II4СБ | Каркас пространственный КПI5п, КПI5л | |
| | Сборочный чертеж | |
| I.II7.I-I5ПВ.I 0II5СБ | Каркас пространственный КПI6п, КПI6л | |
| | Сборочный чертеж | 40 |

| ОБОЗНАЧЕНИЕ | НАИМЕНОВАНИЕ | СТРА-НИЦА |
|---|---|---|
| I.II7.I-I5ПВ.I 0II6 | Каркас пространственный КПI7п, КПI7л | |
| I.II7.I-I5ПВ.I 0II7 | Каркас пространственный КПI8п, КПI8л | 4I |
| I.II7.I-I5ПВ.I 0II6СБ | Каркас пространственный КПI7п, КПI7л | |
| | Сборочный чертеж | 42 |
| I.II7.I-I5ПВ.I 0II7СБ | Каркас пространственный КПI8п, КПI8л | |
| | Сборочный чертеж | 43 |
| I.II7.I-I5ПВ.I 0II8 | Каркас пространственный КПI9п, КПI9л | |
| I.II7.I-I5ПВ.I 0II9 | Каркас пространственный КПI20п, КПI20л | 44 |
| I.II7.I-I5ПВ.I 0II8СБ | Каркас пространсвенный КПI9п, КПI9л | |
| | Сборочный чертеж | 45 |
| I.II7.I-I5ПВ.I 0II9СБ | Каркас пространственный КПI20п, КПI20л | |
| | Сборочный чертеж | 46 |
| I.II7.I-I5ПВ.I 0I20 | Каркас пространственный КПI2Iл, КПI2Iп | 47 |
| I.II7.I-I5ПВ.I 0I20СБ | Каркас пространственный КПI2Iл, КПI2Iп | |
| | Сборочный чертеж | 48 |
| I.II7.I-I5ПВ.I 00ВС | Ведомость расхода стали на элемент | 49,50 |
| I.II7.I-I5ПВ.I 00ВМ | Ведомость расхода материалов | 5I-54 |


Взам. инв.№ | Подпись и дата | Инв.№ подл.



https://zavodjbi.com/

## I. ОБЩИЕ ДАННЫЕ

В выпускеI серии I.II7.I-I5ПВ представлены рабочие чертежи наружных цокольных панелей толщиной 3I0 мм.

Настоящим альбомом надо пользоваться совместно с выпусками 0,2.

В выпуске 0 приведены опалубочные и арматурные детали,область применения и основные положения,принятые при разработке панелей серии,сведения по конструкции панелей и применяемым материалам,указания по складированию,транспортированию и монтажу панелей.

В выпуске 2 приведены арматурные изделия /сетки,каркасы, петли/ и указания по их изготовлению и маркировке.

## 2. Указания по применению при проектировании,изготовлении и строительстве.

При применении рабочих чертежей выпускаI в проектах жилых зданий должны быть сделаны необходимые указания по "привязке" чертежей выпуска 1 ,учитывающие специфику проекта.

При привязке изделий к проекту необходимо в гребне цокольной панели заложить два закладных изделия,по длине изделия,для крепления верха цокольных панелей к панелям перекрытия.

В проекте должны быть даны указания:

О марке легкого бетона по прочности на сжатие и его объемной массе,устанавливаемых,соответственно,на основании статического и теплотехнического расчетов здания.

О характере отделки фасадной поверхности панелей; отделка панелей особо оговаривается при заказе панелей на заводе-изготовителе.

Если необходимо,чтобы фактура фасадов имела какой-либо рисунок,в проекте дается схематический чертеж панели в масштабе I:I00 для спецзаказа этих изделий.

На подобных схемах указываются также отверстия и закладные детали,требуемые при привязке изделия к конкретному проекту,не предусмотренные в рабочих чертежах панелей.

Панели наружных цокольных стен относятся к группе несгораемых с пределом огнестойкости не менее 2 ч.

Привязки пространственных каркасов к опалубке даны по осям рабочих стержней.

| | | | | | | | |
|---|---|---|---|---|---|---|---|
| | | | | 1.117 1-15ПВ.1 ООТО | | | |
| Нач.АПМ | Боровик | | X 84 | Техническое описание | Стадия | Лист | Листов |
| Н контр | Шаповал | | X.84 | | Р | | 1 |
| Гл инж. | Лабинова | | VII.84 | | ГОСГРАЖДАНСТРОЙ КиевЗНИИЭП | | |
| Провер. | Лабинова | | VII 84 | | | | |
| Разраб. | Миллер | | VI 84 | | | | |

Инв.№ подл. | Подпись и дата | Взам. инв. №

Копировал 20975 - 02 5 Формат А3

https://zavodjbi.com/

| Формат | Зона | Поз. | Обозначение | Наименование | Кол. | Примечание |
|---|---|---|---|---|---|---|
| | | | | | | |
| | | | | | | |
| | | | | Документация | | |
| А4 | | | 1.117.1-15ПВ.1 1000 СБ | Сборочный чертеж | | |
| А3 | | | 1.117.1-15ПВ.0 002Д1 | Узлы 2,5 | | |
| А3 | | | 1.117.1-15ПВ.0 009Д1 | Фрагмент I | | |
| А3 | | | 1.117.1-15ПВ.1 00ВС | Выборка стали | | |
| А3 | | | 1.117.1-15ПВ.0 00ТО | Техническое описание | | |
| А3 | | | 1.117.1-15ПВ.1 00ВМ | Ведомость расхода матер. | | |
| | | | Переменные данные | для исполнения: | | |
| | | | | 1.117.1-15ПВ 1 1000 | | |
| | | | | 1НЦ30 19.31-150АПВ-11 | | |
| | | | | Сборочные единицы | | |
| А4 | | 1 | 1.117.1-15ПВ 1 0101 | Каркас пространств. КП2 | 1 | |
| | | | | Материалы | | |
| | | | | Бетон легкий М150 | | 1,48м³ |
| | | | | Раствор цементный М100 | | 0,22м³ |
| | | | | 1.117.1-15ПВ.1 1000-01 | | |
| | | | | 1НЦ36.19.31-150АПВ-1.1 | | |
| | | | | Сборочные единицы | | |
| А4 | | 1 | 1 117 1-15ПВ 1 0100 | Каркас пространств КП1 | 1 | |
| | | | | Материалы | | |
| | | | | Бетон легкий М150 | | 1,81м³ |
| | | | | Раствор цементный М100 | | 0,26м³ |

Взам.инв.№ | Подпись и дата | Инв.№подл.

| | | | | | |
|---|---|---|---|---|---|
| Нач.АПМ | Боровик | | X.84 | 1.117.1-15ПВ.1 1000 | |
| Н.контр | Шаповал | | X 84 | Панель 1НЦ30 19.31 1НЦ36.19.31 | Стадия: Р; Лист: ; Листов: 1 |
| Гл.инж. | Лабинова | | VII 84 | | ГОСГРАЖДАНСТРОЙ КиевЗНИИЭП |
| Провер. | Лабинова | | VII 84 | | |
| Разраб. | Миллер | | VI 84 | | |

Копировал Формат А 4

| Формат | Зона | Поз. | Обозначение | Наименование | Кол. | Примечание |
|---|---|---|---|---|---|---|
| | | | | | | |
| | | | | | | |
| | | | | Документация | | |
| А4 | | | 1.117.1-15ПВ.1 1001 СБ | Сборочный чертеж | | |
| А3 | | | 1.117.1-15ПВ.0 001 Д1 | Узлы 1 | | |
| А3 | | | 1.117.1-15ПВ.0 002 Д1 | Узлы 2 | | |
| А3 | | | 1.117.1-15ПВ 0 009 Д1 | Фрагмент I | | |
| А3 | | | 1.117.1-15ПВ.0 010 Д1 | Узлы 3,4 | | |
| А3 | | | 1.117.1-15ПВ.1 00ВС | Выборка стали | | |
| А3 | | | 1.117.1-15ПВ.0 00ТО | Техническое описание | | |
| А3 | | | 1.117.1-15ПВ.1 00ВМ | Ведомость расхода матер | | |
| | | | Переменные данные | для исполнения: | | |
| | | | | 1.117 1-15ПВ 1 1001 | | |
| | | | | 1НЦ30 20.31-150АПВ-1.1 1 | | |
| | | | | Сборочные единицы | | |
| А4 | | 1 | 1.117 1-15ПВ.1 0102 | Каркас пространств | | |
| | | | | КП3 | 1 | |
| | | | | Материалы | | |
| | | | | Бетон легкий М150 | | 1,48м³ |
| | | | | Раствор цементный М100 | | 0,22м³ |
| | | | | 1.117 1-15ПВ.1 1001-01 | | |
| | | | | 1НЦ36.20.31-150АПВ-11 1 | | |
| | | | | Сборочные единицы | | |
| А4 | | 1 | 1 117 1-15ПВ.1 0103 | Каркас пространств КП4 | 1 | |
| | | | | Материалы | | |
| | | | | Бетон легкий М150 | | 1,78м³ |
| | | | | Раствор цементный М100 | | 0,26м³ |

Взам.инв.№ | Подпись и дата | Инв.№подл.

| | | | | | |
|---|---|---|---|---|---|
| Нач.АПМ | Боровик | | X 84 | 1.117.1-15ПВ 1 1001 | |
| Н.контр. | Шаповал | | X 84 | Панель 1НЦ 30.20.31 1НЦ 36.20.31 | Стадия: Р; Лист: ; Листов: 1 |
| Гл.инж. | Лабинова | | VII 84 | | ГОСГРАЖДАНСТРОЙ КиевЗНИИЭП |
| Провер. | Лабинова | | VII 84 | | |
| Разраб. | Миллер | | VI 84 | | |

20975-02 6

Копировал Формат А 4

https://pavodjbi.com/

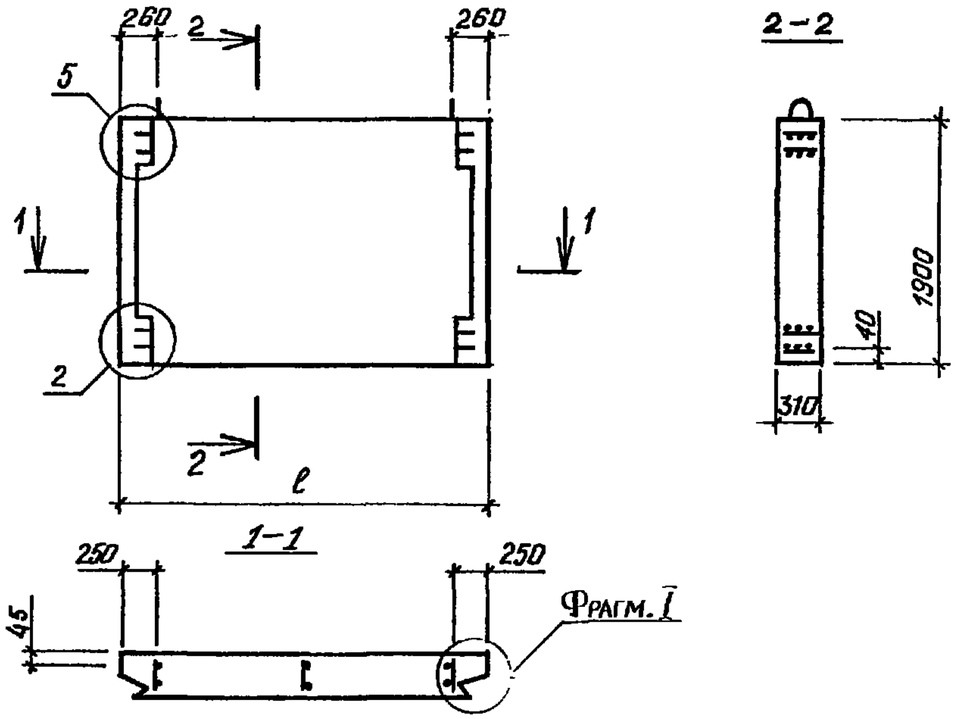


| ОБОЗНАЧЕНИЕ | МАРКА | ℓ мм | масса, кг |
|---|---|---|---|
| 1.117.1-15 ПВ. 1 1000 | 1НЦ 30.19.31-150 АПВ-1.1 | 2990 | 2800 |
| -01 | 1НЦ 36.19.31-150 АПВ-1.1 | 3590 | 3430 |

| | | | | | | |
|---|---|---|---|---|---|---|
| Взам.инв.№ | | | | | | |
| Подпись и дата | | | | 1.117.1-15 ПВ. 1 1000 СБ | | |
| Инв.№подл. | Нач.АПМ | Боровик | X.84 | ПАНЕЛЬ 1НЦ 30.19.31 1НЦ 36.19.31 СБОРОЧНЫЙ ЧЕРТЕЖ | Стадия: Р | Масса: см табл. | Масштаб: 1:50 |
| | Н.контр. | Шаповал | X.84 | | Лист | Листов 1 |
| | Гл.инж. | Лабинова | VI.84 | | ГОСГРАЖДАНСТРОЙ КиевЗНИИЭП | |
| | Провер. | Миллер | VI.84 | | | |
| | Разраб. | Гайдала | V.84 | | | |

Копировал Формат А4

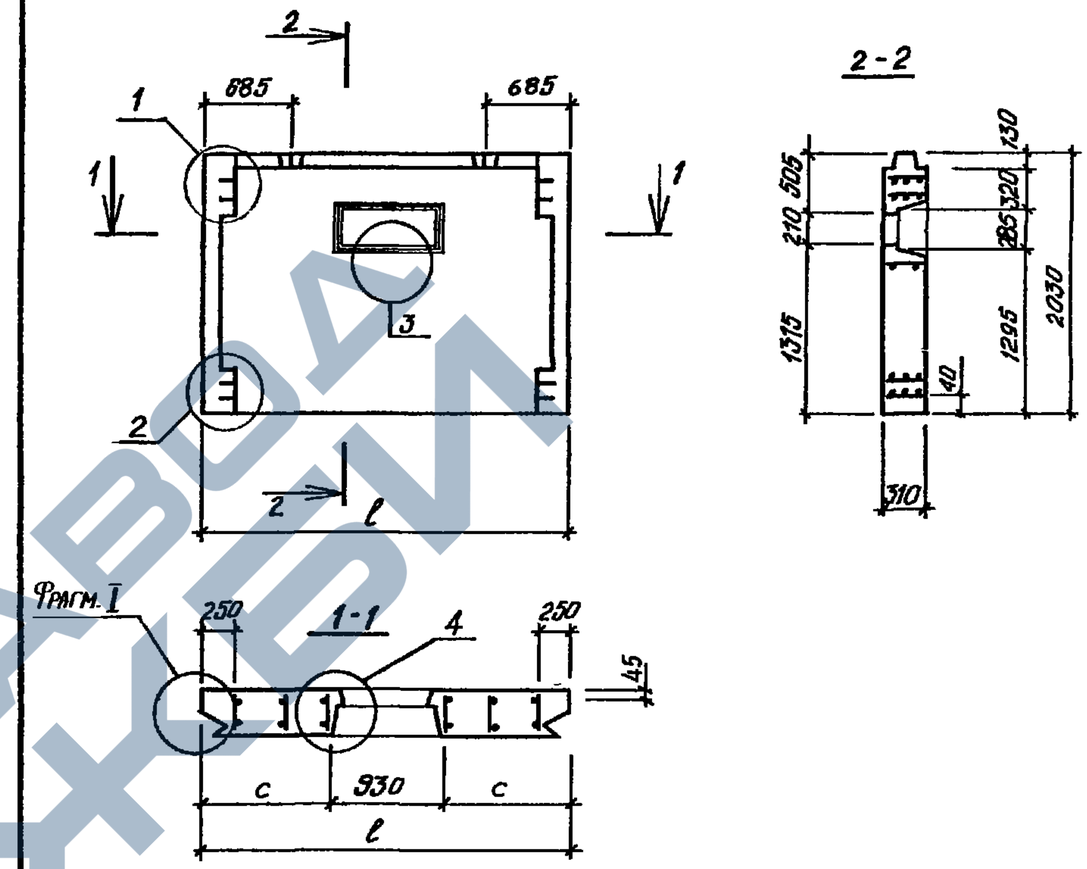


| ОБОЗНАЧЕНИЕ | МАРКА | ℓ, мм | С, мм. | масса, кг |
|---|---|---|---|---|
| 1.117.1-15 ПВ. 1 1001 | 1НЦ 30.20.31-150 АПВ-1.1 | 2990 | 1030 | 2730 |
| -01 | 1НЦ 36.20.31-150 АПВ-1.1 | 3590 | 1330 | 3390 |

| | | | | | | |
|---|---|---|---|---|---|---|
| Взам.инв.№ | | | | | | |
| Подпись и дата | | | | 1.117.1-15ПВ.1 1001 СБ | | |
| Инв.№подл. | Нач.АПМ | Боровик | X.84 | ПАНЕЛЬ 1НЦ 30.20.31 1НЦ 36.20.31 СБОРОЧНЫЙ ЧЕРТЕЖ | Стадия: Р | Масса: см табл. | Масштаб: 1:50 |
| | Н.контр. | Шаповал | X.84 | | Лист | Листов 1 |
| | Гл.инж. | Лабинова | VI.84 | | ГОСГРАЖДАНСТРОЙ КиевЗНИИЭП | |
| | Провер. | Миллер | VI.84 | | | |
| | Разраб. | Гайдала | V.84 | | | |



Копировал Формат А4

https://zavodjbi.com/

| Формат | Зона | Поз. | Обозначение | Наименование | Кол. | Примечание |
|---|---|---|---|---|---|---|
| | | | | | | |
| | | | | | | |
| | | | | Документация | | |
| А4 | | | 1.117.1-15ПВ.1 1002 СБ | Сборочный чертеж | | |
| А3 | | | 1.117.1-15ПВ.0 001 Д1 | Узлы 1 | | |
| А3 | | | 1.117.1-15ПВ.0 002 Д1 | Узлы 2 | | |
| А3 | | | 1.117.1-15ПВ.0 009 Д1 | Фрагмент I | | |
| А3 | | | 1.117.1-15ПВ.1 00 ВС | Выборка стали | | |
| А3 | | | 1.117.1-15ПВ.0 00ТО | Техническое описание | | |
| А3 | | | 1.117.1-15ПВ.1 00ВМ | Ведомость расхода матер. | | |
| | | | Переменные данные | для исполнения: | | |
| | | | | 1.117.1-15ПВ.1 1002 | | |
| | | | | 1НЦ 30.20 31-150АПВ-1.1 | | |
| | | | | Сборочные единицы | | |
| А4 | | 1 | 1.117.1-15ПВ.1 0104 | Каркас пространств КП5 | 1 | |
| | | | | Материалы | | |
| | | | | Бетон легкий М 150 | | 1,54м³ |
| | | | | Раствор цементный М 100 | | 0,22м³ |
| | | | | 1.117.1-15ПВ.1 1002-01 | | |
| | | | | 1НЦ 36.20.31-150АПВ-1.1 | | |
| | | | | Сборочные единицы | | |
| А4 | | 1 | 1.117.1-15ПВ.1 0105 | Каркас пространств КП6 | | |
| | | | | Материалы | | |
| | | | | Бетон легкий М 150 | | 1,82м³ |
| | | | | Раствор цементный М 100 | | 0,27м³ |

Взам. инв. № | Подпись и дата | Инв. № подл.

| | | | |
|---|---|---|---|
| Нач.АПМ | Боровик | | X 84 |
| Н.контр. | Шаповал | | X 84 |
| Гл.инж | Лабинова | | VII 84 |
| Провер. | Лабинова | | VII 84 |
| Разраб. | Миллер | | VI 84 |

1.117.1-15ПВ.1 1002

Панель
1НЦ 30.20.31
1НЦ 36 20 31

| Стадия | Лист | Листов |
|---|---|---|
| Р | | 1 |

ГОСГРАЖДАНСТРОЙ
КиевЗНИИЭП

Копировал | Формат А 4

| Формат | Зона | Поз. | Обозначение | Наименование | Кол. | Примечание |
|---|---|---|---|---|---|---|
| | | | | Документация | | |
| А4 | | | 1.117.1-15ПВ.1 1003 СБ | Сборочный чертеж | | |
| А3 | | | 1.117.1-15ПВ.0 002 Д1 | Узлы 2,5 | | |
| А3 | | | 1.117.1-15ПВ.0 009 Д1 | Фрагмент I | | |
| А3 | | | 1.117.1-15ПВ.0 010 Д1 | Узлы 3,4 | | |
| А3 | | | 1.117.1-15ПВ.1 00 ВС | Выборка стали | | |
| А3 | | | 1.117.1-15ПВ.0 00ТО | Техническое описание | | |
| А3 | | | 1.117.1-15ПВ.1 00ВМ | Ведомость расхода матер. | | |
| | | | Переменные данные | для исполнения: | | |
| | | | | 1.117.1-15ПВ.1 1003 | | |
| | | | | 1НЦ 30.19 31-150АПВ-1.1 1 | | |
| | | | | Сборочные единицы | | |
| А4 | | 1 | 1.117.1-15ПВ.1 0106 | Каркас пространств. КП7 | 1 | |
| | | | | Материалы | | |
| | | | | Бетон легкий М 150 | | 1,42м³ |
| | | | | Раствор цементный М 100 | | 0,21м³ |
| | | | | 1.117.1-15ПВ.1 1003-01 | | |
| | | | | 1НЦ 36.19.31-150АПВ-1.1 1 | | |
| | | | | Сборочные единицы | | |
| А4 | | 1 | 1.117.1-15ПВ.1 0107 | Каркас пространств КП8 | 1 | |
| | | | | Материалы | | |
| | | | | Бетон легкий М 150 | | 1,79м³ |
| | | | | Раствор цементный М 100 | | 0,25м³ |

Взам. инв. № | Подпись и дата | Инв. № подл.

| | | | |
|---|---|---|---|
| Нач.АПМ | Боровик | | X.84 |
| Н контр | Шаповал | | X 84 |
| Гл.инж. | Лабинова | | VII 84 |
| Провер. | Лабинова | | VII 84 |
| Разраб. | Миллер | | VI 84 |

1.117.1-15ПВ.1 1003

Панель
1НЦ 30.19.31
1НЦ 36.19.31

| Стадия | Лист | Листов |
|---|---|---|
| Р | | 1 |

ГОСГРАЖДАНСТРОЙ
КиевЗНИИЭП



Копировал | Формат А 4

https://zavodjbi.com/

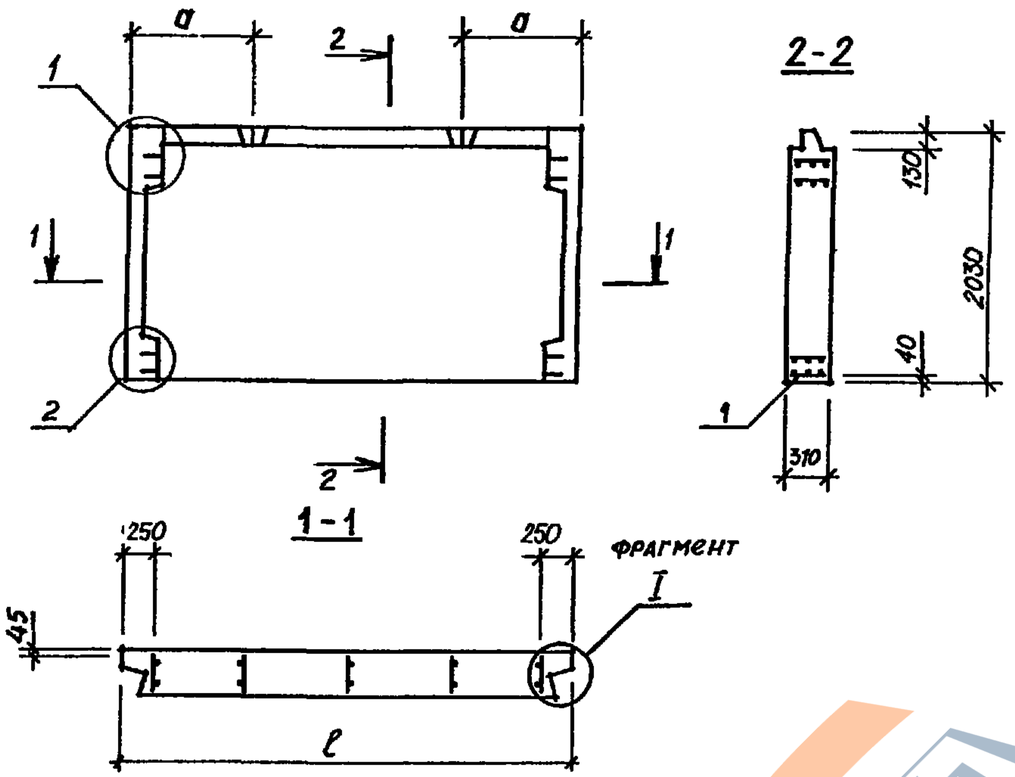


| ОБОЗНАЧЕНИЕ | МАРКА | ℓ, мм | a, мм | масса, кг |
|---|---|---|---|---|
| 1.117.1 - 15 ПВ. 1 1002 | 1НЦ 30.20.31-150ЛПВ-1.1 | 2990 | 685 | 2930 |
| -01 | 1НЦ 36.20.31-150ЛПВ-1.1 | 3590 | 985 | 3390 |

| | | | | |
|---|---|---|---|---|
| Нач.АПМ | Боровик | | | X.84 |
| Н.контр | Шаповал | | | X.84 |
| Гл. инж. | Лабинова | | | VI.84 |
| Провер. | Миллер | | | VI.84 |
| Разраб. | Лавриненко | | | VI.84 |

1.117.1 - 15 ПВ. 1 1002 СБ

Панель
1НЦ 30.20.31
1НЦ 36.20.31
СБОРОЧНЫЙ ЧЕРТЕЖ

| Стадия | Масса | Масштаб |
|---|---|---|
| Р | см. табл | 1:50 |

Лист | Листов 1

ГОСГРАЖДАНСТРОЙ
КиевЗНИИЭП

Взам. инв. № | Подпись и дата | Инв. № подл.

Копировал | Формат А4

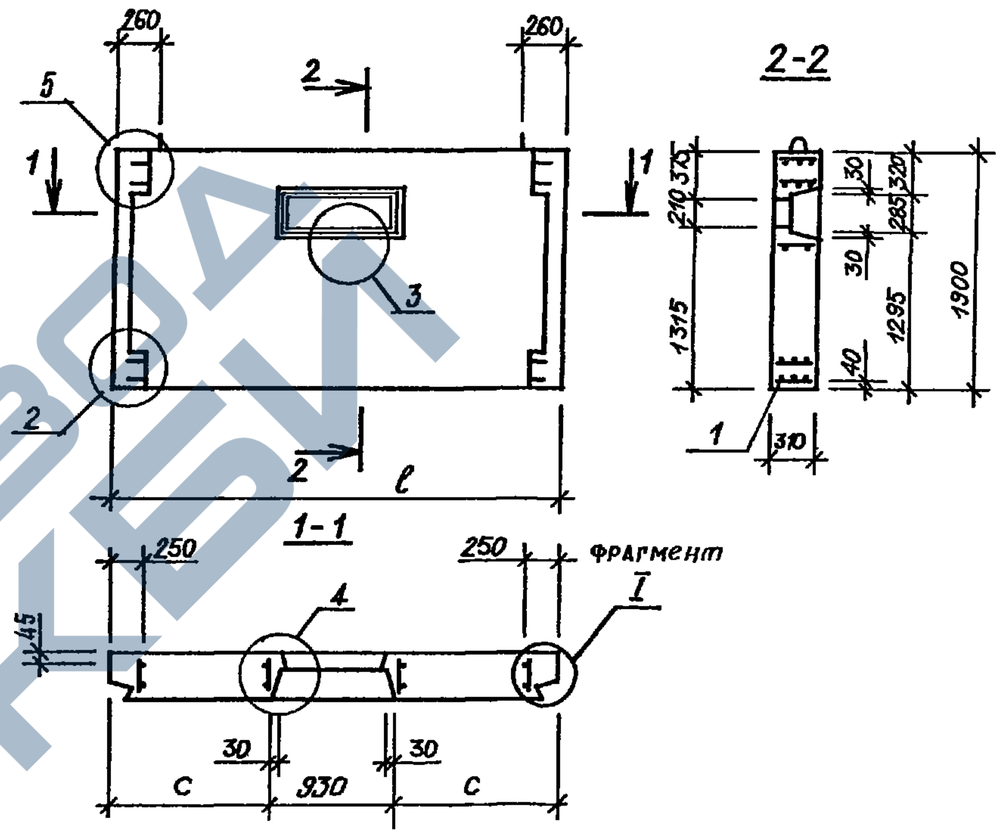


| ОБОЗНАЧЕНИЕ | МАРКА | ℓ, мм | C, мм | масса, кг |
|---|---|---|---|---|
| 1.117.1 - 15 ПВ. 1 1003 | 1НЦ 30.19.31-150ЛПВ-1.1-1 | 2990 | 1030 | 2730 |
| -01 | 1НЦ 36.19.31-150ЛПВ-1.1-1 | 3590 | 1330 | 3390 |

| | | | | |
|---|---|---|---|---|
| Нач.АПМ | Боровик | | | X.84 |
| Н.контр | Шаповал | | | X.84 |
| Гл. инж. | Лабинова | | | VI.84 |
| Провер. | Миллер | | | VI.84 |
| Разраб. | Лавриненко | | | VI.84 |

1.117.1-15ПВ.1 1003 СБ

Панель
1НЦ 30.19.31
1НЦ 36.19.31
СБОРОЧНЫЙ ЧЕРТЕЖ

| Стадия | Масса | Масштаб |
|---|---|---|
| Р | см табл | 1:50 |

Лист | Листов 1

ГОСГРАЖДАНСТРОЙ
КиевЗНИИЭП

Взам. инв. № | Подпись и дата | Инв. № подл.



Копировал | Формат А4

https://zavodjbi.com/

| Формат | Зона | Поз. | Обозначение | Наименование | Кол. | Примечание |
|---|---|---|---|---|---|---|
| | | | | | | |
| | | | | | | |
| | | | | Документация | | |
| А3 | | | 1.117.1-15ПВ.1 1004 СБ | Сборочный чертеж | | |
| А3 | | | 1.117.1-15ПВ.0 002 Д1 | Узлы 2,5 | | |
| А3 | | | 1.117.1-15ПВ.0 003 Д1 | Узлы 6,7 | | |
| А3 | | | 1.117.1-15ПВ 0 009 Д1 | Фрагмент I | | |
| А3 | | | 1.117.1-15ПВ.0 010 Д1 | Узлы 3,4 | | |
| А3 | | | 1.117.1-15ПВ.1 00 ВС | Выборка стали | | |
| А3 | | | 1.117.1-15ПВ.0 00ТО | Техническое описание | | |
| А3 | | | 1.117.1-15ПВ.1 00ВМ | Ведомость расхода матер | | |
| | | | Переменные данные | для исполнения: | | |
| | | | | 1.117.1-15ПВ.1 1004 | | |
| | | | | 1НЦ29.19.31-150лПВ-3.1 1 | | |
| | | | | Сборочные единицы | | |
| А4 | | 1 | 1.117.1-15ПВ.1 0108 | Каркас пространств КП9л | 1 | |
| | | | | Материалы | | |
| | | | | Бетон легкий М150 | | 1,38м³ |
| | | | | Раствор цементный М100 | | 0,17м³ |
| | | | | 1.117.1-15ПВ 1 1004-01 | | |
| | | | | 1НЦ29.19.31-150лПВ-1.3 1 | | |
| | | | | Сборочные единицы | | |
| А4 | | 1 | 1.117.1-15ПВ.1 0108-01 | Каркас пространств КП9п | 1 | |
| | | | | Материалы | | |
| | | | | Бетон легкий М150 | | 1,38м³ |
| | | | | Раствор цементный М100 | | 0,17м³ |

Взам. инв. № | Подпись и дата | Инв. № подл.

| | | | | |
|---|---|---|---|---|
| Нач.АПМ | Боровик | | | X 84 |
| Н контр | Шаповал | | | X 84 |
| Гл.инж. | Лабинова | | | VII 84 |
| Провер. | Лабинова | | | VII.84 |
| Разраб. | Миллер | | | VI 84 |

1.117.1-15ПВ.1 1004

Панель
1НЦ 29.19.31
1НЦ 35.19.31

| Стадия | Лист | Листов |
|---|---|---|
| Р | 1 | 2 |

ГОСГРАЖДАНСТРОЙ
КиевЗНИИЭП

Копировал Формат А 4

| Формат | Зона | Поз. | Обозначение | Наименование | Кол. | Примечание |
|---|---|---|---|---|---|---|
| | | | | 1.117.1-15ПВ.1 1004-02 | | |
| | | | | 1НЦ35.19.31-150лПВ-3.1 1 | | |
| | | | | Сборочные единицы | | |
| А4 | | | 1.117.1-15ПВ.1 0109 | Каркас пространств КП10л | 1 | |
| | | | | Материалы | | |
| | | | | Бетон легкий М150 | | 1,68м³ |
| | | | | Раствор цементный М100 | | 0,21м³ |
| | | | | 1.117.1-15ПВ.1 1004-03 | | |
| | | | | 1НЦ35 19.31-150лПВ-1.3 1 | | |
| | | | | Сборочные единицы | | |
| А4 | | | 1.117.1-15ПВ.1 0109-01 | Каркас пространств.КП10п | 1 | |
| | | | | Материалы | | |
| | | | | Бетон легкий М150 | | 1,68м³ |
| | | | | Раствор цементный М100 | | 0,21м³ |

Взам. инв. № | Подпись и дата | Инв. № подл.

1.117 1-15ПВ.1 1004

Лист 2

20975-02 10

Копировал Формат А 4

https://zavodjbi.com/

https://zavodjbi.com/



1.117.1-15ПВ.1 1004
1.117.1-15ПВ.1 1004-02

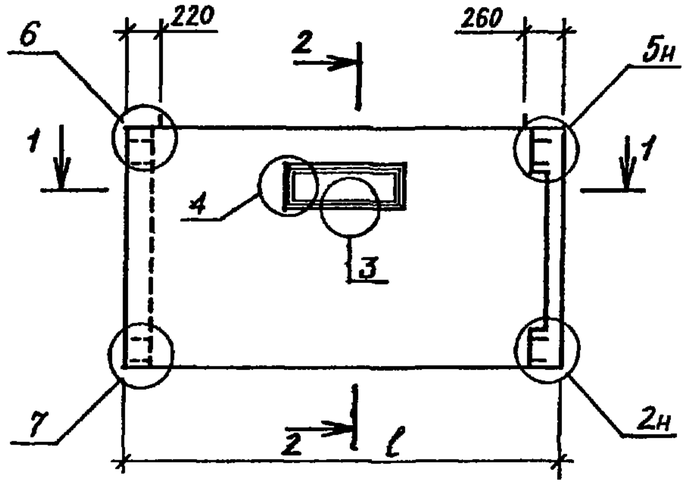


2-2

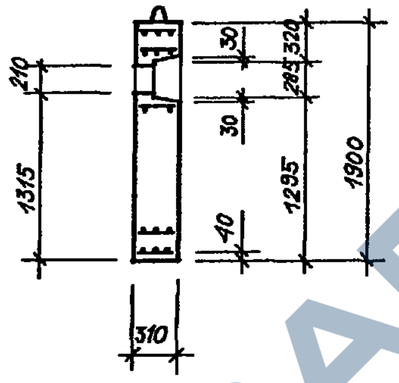


1.117.1-15ПВ.1 1004-01
1.117.1-15ПВ.1 1004-03
ЗЕРКАЛЬНЫЕ ОТРАЖЕНИЯ
ОСТАЛЬНОЕ СМ. 1.117.1-15ПВ.1 1004
1.117.1-15ПВ1 1004-02

1-1

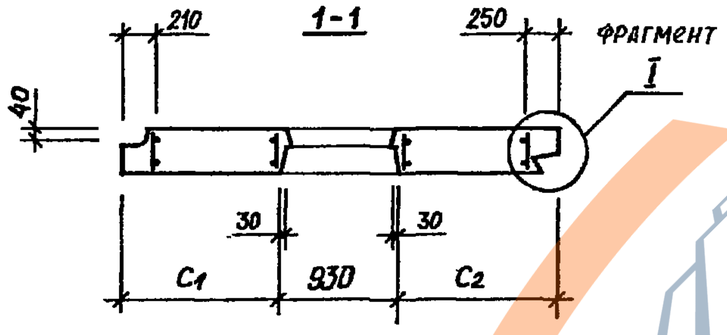


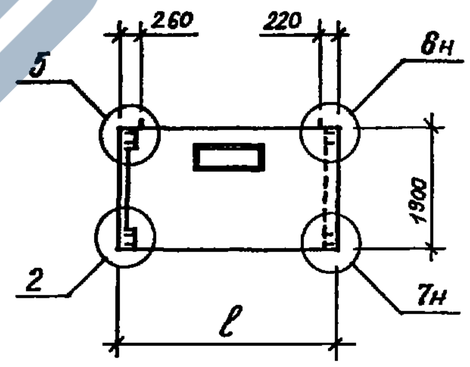


| ОБОЗНАЧЕНИЕ | МАРКА | ℓ, мм | C1, мм | C2, мм | масса, кг |
|---|---|---|---|---|---|
| 1.117.1-15 ПВ.1 1004 | 1НЦ 29.19.31-150АПВ-3.1-1 | 2905 | 985 | 990 | 2620 |
| -01 | 1НЦ 29.19.31-150АПВ-1.3-1 | 2905 | 985 | 990 | 2620 |
| -02 | 1НЦ 35.19.31-150АПВ-3.1-1 | 3505 | 1285 | 1290 | 3130 |
| -03 | 1НЦ 35.19.31-150АПВ-1.3-1 | 3505 | 1285 | 1290 | 3130 |

| | | | |
|---|---|---|---|
| Нач.АПМ | Боровик | | X.84 |
| Н.контр. | Шаповал | | X.84 |
| Гл. инж. | Лабинова | | VII.84 |
| Провер. | Миллер | | VII.84 |
| Разраб. | Лавриненко | | VII.84 |

1.117.1-15 ПВ.1 1004 СБ

Панель
1НЦ 29.19.31; 1НЦ 35.19.31
СБОРОЧНЫЙ ЧЕРТЕЖ

| Стадия | Масса | Масштаб |
|---|---|---|
| Р | см. табл | 1:50 |
| Лист | Листов 1 | |

ГОСГРАЖДАНСТРОЙ
КиевЗНИИЭП

Взам.инв.№ | Подпись и дата | Инв.№ подл.



https://zavodjbi.com/

Копировал

Формат А3

| Формат | Зона | Поз. | Обозначение | Наименование | Кол. | Примечание |
|---|---|---|---|---|---|---|
| | | | | | | |
| | | | | | | |
| | | | | Документация | | |
| А3 | | | 1.117.1-15ПВ.1 1005 СБ | Сборочный чертеж | | |
| А3 | | | 1.117.1-15ПВ.0 002 Д1 | Узлы 2и,5н | | |
| А3 | | | 1.117.1-15ПВ.0 003 Д1 | Узлы 6.7 | | |
| А3 | | | 1.117.1-15ПВ.0 009 Д1 | | | |
| А3 | | | 1.117.1-15ПВ.1 00ВС | Выборка стали | | |
| А3 | | | 1.117.1-15ПВ.0 00ТО | Техническое описание | | |
| А3 | | | 1.117.1-15ПВ.1 00ВМ | Ведомость расхода матер | | |
| | | | Переменные данные | для исполнений: | | |
| | | | | 1.117.1-15ПВ.1 1005 | | |
| | | | | 1НЦ29.19.31-150АПВ-3.1 | | |
| | | | | Сборочные единицы | | |
| А4 | | 1 | 1.117.1-15ПВ.1 0110 | Каркас пространств КП11а | 1 | |
| | | | | Материалы | | |
| | | | | Бетон легкий М150 | | 1,42м³ |
| | | | | Раствор цементный М100 | | 0,18м³ |
| | | | | 1.117.1-15ПВ.1 1005-01 | | |
| | | | | 1НЦ29.19.31-150АПВ-1.3 | | |
| | | | | Сборочные единицы | | |
| А4 | | 1 | 1.117.1-15ПВ.1 0110-01 | Каркас пространств КП11б | 1 | |
| | | | | Материалы | | |
| | | | | Бетон легкий М150 | | 1,42м³ |
| | | | | Раствор цементный М100 | | 0,18м³ |

Взам. инв. № | Подпись и дата | Инв. № подл.

| | | | |
|---|---|---|---|
| Нач.АПМ | Боровик | | X.84 |
| Н.контр | Шаповал | | X 84 |
| Гл.инж | Лавинова | | VII 84 |
| Провер. | Лавинова | | VII 84 |
| Разраб. | Миллер | | VI 84 |

1.117.1-15ПВ.1 1005

Панель
1НЦ 29.19.31
1НЦ 35.19.31

| Стадия | Лист | Листов |
|---|---|---|
| Р | 1 | 2 |

ГОСГРАЖДАНСТРОЙ
КиевЗНИИЭП

Копировал | Формат А 4

| Формат | Зона | Поз. | Обозначение | Наименование | Кол. | Примечание |
|---|---|---|---|---|---|---|
| | | | | 1.117.1-15ПВ.1 1005-02 | | |
| | | | | 1НЦ35.19.31-150АПВ-3.1 | | |
| | | | | Сборочные единицы | | |
| А4 | | 1 | 1.117.1-15ПВ.1 0111 | Каркас пространств КП12а | 1 | |
| | | | | Материалы | | |
| | | | | Бетон легкий М150 | | 1,74м³ |
| | | | | Раствор цементный М100 | | 0,21м³ |
| | | | | 1.117.1-15ПВ.1 1005-03 | | |
| | | | | 1НЦ35.19.31-150АПВ-1.3 | | |
| | | | | Сборочные единицы | | |
| А4 | | 1 | 1.117.1-15ПВ.1 0111-01 | Каркас пространств. КП12б | 1 | |
| | | | | Материалы | | |
| | | | | Бетон легкий М150 | | 1,74м³ |
| | | | | Раствор цементный М100 | | 0,21м³ |

Взам. инв. № | Подпись и дата | Инв. № подл.

1.117.1-15ПВ.1 1005

Лист 2

20975-02 12

Копировал | Формат А 4

ЗАВОД ЖЕЛЕЗОБЕТОННЫХ ИЗДЕЛИЙ
https://zavodjbi.com/

https://zavodjbi.com/



1.117.1-15 ПВ.1 1005
1.117.1-15 ПВ.1 1005-02

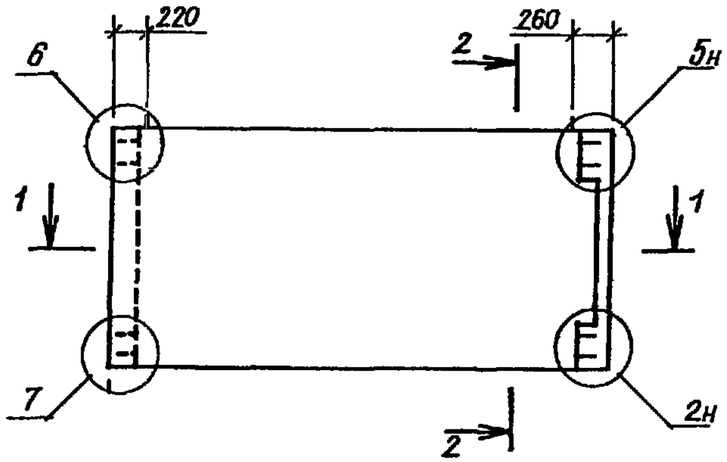


2-2

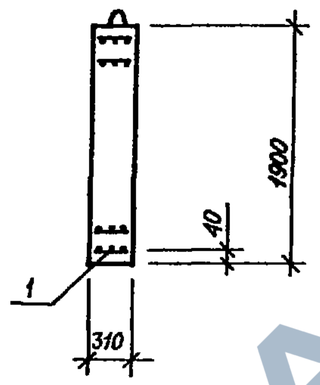


1.117.1-15 ПВ.1 1005-01,
1.117.1-15 ПВ.1 1005-03
ЗЕРКАЛЬНОЕ ОТРАЖЕНИЕ
ОСТАЛЬНОЕ СМ. 1.117.1-15 ПВ.1 1005
1.117.1-15 ПВ.1 1005-02

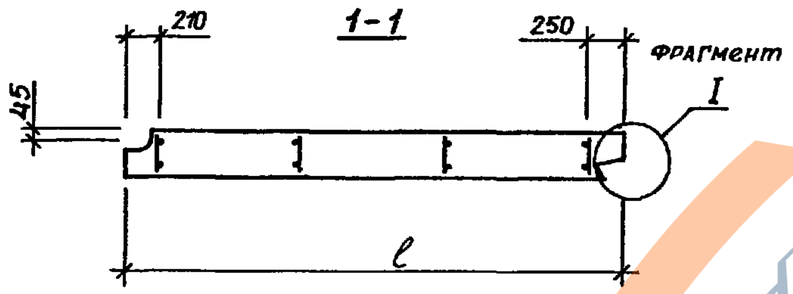


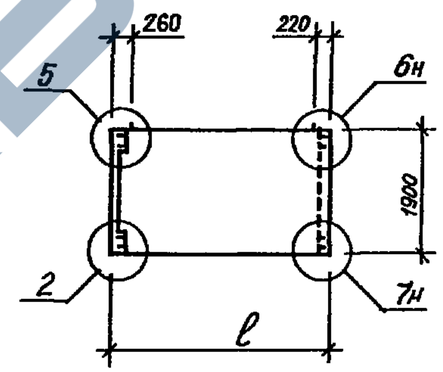


| ОБОЗНАЧЕНИЕ | МАРКА | ℓ, мм | масса, кг |
|---|---|---|---|
| 1.117.1-15 ПВ.1 1005 | 1НЦ 29.19.31-150ЛПВ-3.1 | 2905 | 2680 |
| -01 | 1НЦ 29.19.31-150ЛПВ-1.3 | 2905 | 2680 |
| -02 | 1НЦ 35.19.31-150ЛПВ-3.1 | 3505 | 3230 |
| -03 | 1НЦ 35.19.31-150ЛПВ-1.3 | 3505 | 3230 |

| | | | |
|---|---|---|---|
| Нач.АПМ | Боровик | | X.84 |
| Н.конр | Шаповал | | X.84 |
| Гл.инж. | Лабинова | | VI.84 |
| Провер. | Миллер | | VI.84 |
| Разраб. | Лавриненко | | V.84 |

1.117.1-15ПВ.1 1005 СБ

ПАНЕЛЬ
1НЦ 29.19.31, 1НЦ 35.19.31.
СБОРОЧНЫЙ ЧЕРТЕЖ

| Стадия | Масса | Масштаб |
|---|---|---|
| Р | см табл. | 1:50 |

Лист | Листов 1

ГОСГРАЖДАНСТРОЙ
КиевЗНИИЭП

Взам.инв.№ | Подпись и дата | Инв.№ подл.



https://zavodjbi.com/

Копировал

Формат А3

| Формат | Зона | Поз. | Обозначение | Наименование | Кол. | Примечание |
|---|---|---|---|---|---|---|
| | | | | | | |
| | | | | | | |
| | | | | Документация: | | |
| А3 | | | 1.117.1-15пв. 1 1006 СБ | Сборочный чертеж | | |
| А3 | | | 1.117.1-15пв. 0 001 Д1 | Узлы 1 | | |
| А3 | | | 1.117.1-15пв. 0 002 Д1 | Узлы 2 | | |
| А3 | | | 1.117.1-15пв. 0 003 Д1 | Узлы 7н,8н | | |
| А3 | | | 1.117.1-15пв 0 006 Д1 | Узлы 13 | | |
| А3 | | | 1.117.1-15пв. 1 00ВС | Выборка стали | | |
| А3 | | | 1.117.1-15пв. 0 00ТО | Техническое описание | | |
| А3 | | | 1.117.1-15пв. 1 00ВМ | Ведомость расходаматер | | |
| | | | Переменные данные | для исполнения: | | |
| | | | | 1.117.1-15пв.1 1006 | | |
| | | | | 1НЦ29.20.31-150АПВ-1.3 | | |
| | | | | Сборочные единицы | | |
| А4 | | 1 | 1.117.1-15пв 1 0112 | Каркас пространств.КП13л | 1 | |
| | | | | Материалы | | |
| | | | | Бетон легкий М150 | | 1,46м³ |
| | | | | Раствор цементный М100 | | 0,19м³ |
| | | | | 1.117.1-15пв.1 1006-01 | | |
| | | | | 1НЦ 29.20.31-150АПВ-3.1 | | |
| | | | | Сборочные единицы | | |
| А4 | | 1 | 1.117.1-15пв.1 0112-01 | Каркас пространств КП13л | 1 | |
| | | | | Материалы | | |
| | | | | Бетон легкий М150 | | 1,46м³ |
| | | | | Раствор цементный М100 | | 0,19м³ |

Взам.инв.№ | Подпись и дата | Инв.№подл.

| | | | | |
|---|---|---|---|---|
| Нач.АПМ | Боровик | | X 84 | 1.117.1-15пв. 1 1006 |
| Н.контр | Шаповал | | X 84 | |
| Гл.инж | Лобинова | | VII 84 | Панель 1НЦ 29.20.31 1НЦ 35.20.31 |
| Провер. | Лобинова | | VII 84 | |
| Разраб. | Миллер | | VI.84 | |

| Стадия | Лист | Листов |
|---|---|---|
| Р | 1 | 2 |

ГОСГРАЖДАНСТРОЙ КиевЗНИИЭП

Копировал Формат А 4

| Формат | Зона | Поз. | Обозначение | Наименование | Кол. | Примечание |
|---|---|---|---|---|---|---|
| | | | | 1.117.1-15пв.1 1006-02 | | |
| | | | | 1НЦ35.20.31-150АПВ-1.3 | | |
| | | | | Сборочные единицы | | |
| А4 | | 1 | 1.117.1-15пв.1 0113 | Каркас пространств КП14л | 1 | |
| | | | | Материалы | | |
| | | | | Бетон легкий М150 | | 1,80м³ |
| | | | | Раствор цементный М100 | | 0,22м³ |
| | | | | 1.117.1-15пв.1 1006-03 | | |
| | | | | 1НЦ35.20.31-150АПВ-3.1 | | |
| | | | | Сборочные единицы | | |
| А4 | | 1 | 1.117.1-15пв 1 0113-01 | Каркас пространств КП14л | 1 | |
| | | | | Материалы | | |
| | | | | Бетон легкий М150 | | 1,80м³ |
| | | | | Раствор цементный М100 | | 0,22м³ |

Взам.инв.№ | Подпись и дата | Инв.№подл.

1.117.1-15пв.1 1006 | Лист 2

Копировал 20975-02 14 Формат А 4

ЗАВОД ЖЕЛЕЗОБЕТОННЫХ ИЗДЕЛИЙ

1.117.1-15ПВ.1 1006
1.117.1-15ПВ.1 1006-02

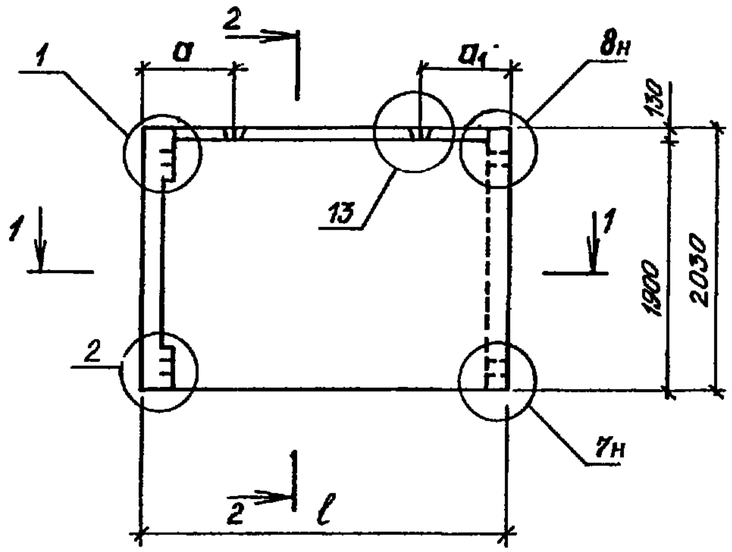


2-2

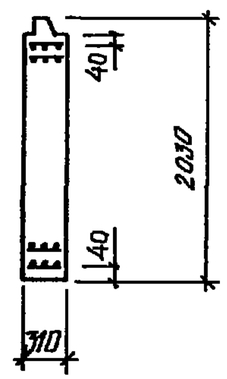


1.117.1-15ПВ.1 1006-01,
1.117.1-15ПВ.1 1006-03
ЗЕРКАЛЬНЫЕ ОТРАЖЕНИЯ.
ОСТАЛЬНОЕ СМ. 1.117.1-15 ПВ.1 1006,
1.117.1-15 ПВ.1 1006-02

1-1

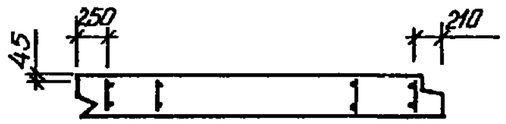


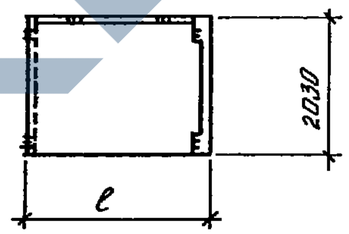


| ОБОЗНАЧЕНИЕ | МАРКА | ℓ, мм | a, мм | $a_1$, мм | масса, кг |
|---|---|---|---|---|---|
| 1.117.1-15ПВ.1 1006 | 1НЦ 29 20.31-150АПВ-13 | 2905 | 685 | 645 | 2760 |
| -01 | 1НЦ 29.20.31-150АПВ-3.1 | 2905 | 685 | 645 | 2760 |
| -02 | 1НЦ 35.20.31-150АПВ-13 | 3505 | 985 | 945 | 3340 |
| -03 | 1НЦ 35.20.31-150АПВ-3.1 | 3505 | 985 | 945 | 3340 |

| | | | | |
|---|---|---|---|---|
| Нач.АПМ | Боровик | | X.84 | |
| Н.контр | Шаповал | | X.84 | |
| Гл.инж. | Лабинова | | VI.84 | |
| Провер. | Миллер | | VI.84 | |
| Разраб. | Гайдала | | V.84 | |

1.117.1-15ПВ.1 1006 СБ

ПАНЕЛЬ
1НЦ 29.20.31, 1НЦ 35.20.31
СБОРОЧНЫЙ ЧЕРТЕЖ

| Стадия | Масса | Масштаб |
|---|---|---|
| Р | см. табл. | 1:50 |
| Лист | Листов 1 | |

ГОСГРАЖДАНСТРОЙ
КиевЗНИИЭП

Взам.инв.№ | Подпись и дата | Инв.№ подл.



Копировал

Формат А3

https://zavodjbi.com/

| Формат | Зона | Поз. | Обозначение | Наименование | Кол. | Примечание |
|---|---|---|---|---|---|---|
| | | | | | | |
| | | | | | | |
| | | | | Документация: | | |
| А3 | | | 1.117.1-15ПВ. 1 1007СБ | Сборочный чертеж | | |
| А3 | | | 1.117.1-15ПВ. 0 001 Д1 | Узлы 1 | | |
| А3 | | | 1.117.1-15ПВ. 0 002 Д1 | Узлы 2 | | |
| А3 | | | 1.117.1-15ПВ. 0 003 Д1 | Узлы 7 | | |
| А3 | | | 1.117.1-15ПВ. 0 006 Д1 | Узлы 13 | | |
| А3 | | | 1.117.1-15ПВ. 0 010 Д1 | Узлы 3,4 | | |
| А3 | | | 1.117.1-15ПВ. 1 00ВС | Выборка стали | | |
| А3 | | | 1.117.1-15ПВ. 0 00ТО | Техническое описание | | |
| А3 | | | 1.117.1-15ПВ. 1 00ВМ | Ведомость расхода матер. | | |
| | | | Переменные данные | для исполнения: | | |
| | | | | 1.117.1-15ПВ.1 1007 | | |
| | | | | 1НЦ29.20.31-150АПВ-1.3 1 | | |
| | | | | Сборочные единицы | | |
| А4 | | 1 | 1.117.1-15ПВ.1 0114 | Каркас пространств. КП15п | 1 | |
| | | | | Материалы | | |
| | | | | Бетон легкий М150 | | 1,42м³ |
| | | | | Раствор цементный М100 | | 0,19м³ |
| | | | | 1.117.1-15ПВ.1 1007-01 | | |
| | | | | 1НЦ29.20.31-150АПВ-3.1 1 | | |
| | | | | Сборочные единицы | | |
| А4 | | 1 | 1.117.1-15ПВ.1 0114-01 | Каркас пространств. КП15л | 1 | |
| | | | | Материалы | | |
| | | | | Бетон легкий М150 | | 1,42м³ |
| | | | | Раствор цементный М100 | | 0,19м³ |

Взам. инв. № | Подпись и дата | Инв. № подл.

| | | | | |
|---|---|---|---|---|
| Нач. АПМ | Боровик | | X 84 | 1.117.1-15ПВ. 1 1007 |
| Н. контр. | Шаповал | | X 84 | Панель 1НЦ29.20.31 1НЦ35.20.31 |
| Гл. инж. | Лабинова | | VII 84 | Стадия: Р; Лист: 1; Листов: 2 |
| Провер. | Лабинова | | VII.84 | ГОСГРАЖДАНСТРОЙ КиевЗНИИЭП |
| Разраб. | Миллер | | VI 84 | |

Копировал Формат А 4

| Формат | Зона | Поз. | Обозначение | Наименование | Кол. | Примечание |
|---|---|---|---|---|---|---|
| | | | | 1.117.1-15ПВ.1 1007-02 | | |
| | | | | 1НЦ35.20.31-150АПВ-1.3 1 | | |
| | | | | Сборочные единицы | | |
| А4 | | 1 | 1.117.1-15ПВ.1 0115 | Каркас пространств. КП16п | 1 | |
| | | | | Материалы | | |
| | | | | Бетон легкий М150 | | 1,76м³ |
| | | | | Раствор цементный М100 | | 0,22м³ |
| | | | | 1.117.1-15ПВ.1 1007-03 | | |
| | | | | 1НЦ35.20.31-150АПВ-3.1 1 | | |
| | | | | Сборочные единицы | | |
| А4 | | 1 | 1.117.1-15ПВ.1 0115-01 | Каркас пространств. КП16л | 1 | |
| | | | | Материалы | | |
| | | | | Бетон легкий М150 | | 1,76м³ |
| | | | | Раствор цементный М100 | | 0,22м³ |

Взам. инв. № | Подпись и дата | Инв. № подл.

1.117.1-15ПВ. 1 1007 | Лист 2

20975-02 16

Копировал Формат А 4

https://gavodjbi.com/

https://zavodjbi.com/



1.117.1-15ПВ.1 1007
1.117.1-15ПВ.1 1007-02

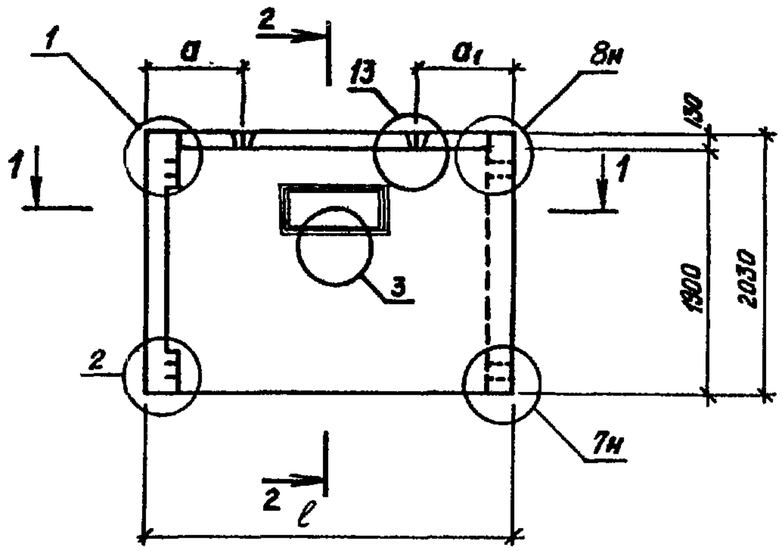


2-2

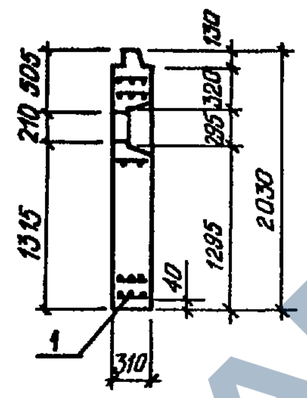


1.117.1-15ПВ.1 1007-01,
1.117.1-15ПВ.1 1007-03
ЗЕРКАЛЬНЫЕ ОТОБРАЖЕНИЯ.
ОСТАЛЬНОЕ СМ. 1.117.1-15ПВ.1 1007
1.117.1-15ПВ.1 1007-02

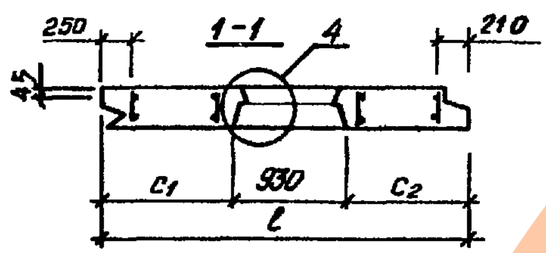


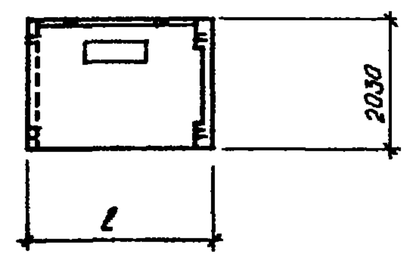


| ОБОЗНАЧЕНИЕ | МАРКА | ℓ, мм | $c_1$, мм | $c_2$, мм | a, мм | $a_1$, мм | МОССО, кг |
|---|---|---|---|---|---|---|---|
| 1.117.1-15ПВ.1 1007 | 1НЦ 29.20.31-150ЛПВ-13-1 | 2905 | 985 | 990 | 685 | 645 | 2700 |
| -01 | 1НЦ 29.20.31-150ЛПВ-3.1-1 | 2905 | 985 | 990 | 685 | 645 | 2700 |
| -02 | 1НЦ 35.20.31-150ЛПВ-13-1 | 3505 | 1285 | 1290 | 985 | 945 | 3300 |
| -03 | 1НЦ 35.20.31-150ЛПВ-3.1-1 | 3505 | 1285 | 1290 | 985 | 945 | 3300 |

| | | | |
|---|---|---|---|
| Нач.АПМ | Боровик | | X 84 |
| Н.контр. | Шаповал | | X.84 |
| Гл.инж. | Лабинова | | VI.84 |
| Провер. | Миллер | | VI 84 |
| Разраб. | Гандаал | | V 84 |

1.117.1-15ПВ.1 1007 СБ

ПАНЕЛЬ
1НЦ 29.20.31, 1НЦ 35.2031.
СБОРОЧНЫЙ ЧЕРТЕЖ

| Стадия | Масса | Масштаб |
|---|---|---|
| Р | см табл | 1:50 |
| Лист | Листов 1 | |

ГОСГРАЖДАНСТРОЙ
КиевЗНИИЭП

Взам.инв.№ | Подпись и дата | Инв.№ подл.



Копировал

Формат А3

https://zavodjbi.com/

| Формат | Зона | Поз. | Обозначение | Наименование | Кол. | Примечание |
|---|---|---|---|---|---|---|
| | | | | | | |
| | | | | | | |
| | | | | Документация: | | |
| А3 | | | 1.117.1-15ПВ.1 1008 СБ | Сборочный чертеж | | |
| А3 | | | 1.117.1-15ПВ.0 001 Д1 | Узлы 1 | | |
| А3 | | | 1.117.1-15ПВ.0 002 Д1 | Узлы 2 | | |
| А3 | | | 1.117.1-15ПВ.0 004 Д1 | Узлы 9н | | |
| А3 | | | 1.117.1-15ПВ.0 005 Д1 | Узлы 10н | | |
| А3 | | | 1.117.1-15ПВ.0 006 Д1 | Узлы 13 | | |
| А3 | | | 1.117.1-15ПВ.0 009 Д1 | Фрагмент I, II | | |
| А3 | | | 1.117.1-15ПВ.1 00ВС | Выборка стали | | |
| А3 | | | 1.117.1-15ПВ.0 00ТО | Техническое описание | | |
| А3 | | | 1.117.1-15ПВ.1 00ВМ | Ведомость расхода матер. | | |
| | | | Переменные данные | для исполнения. | | |
| | | | | 1.117.1-15ПВ.1 1008 | | |
| | | | | 1НЦ 53.20.31-150АПВ-1.4 | | |
| | | | | Сборочные единицы | | |
| А4 | | 1 | 1.117.1-15ПВ.1 0116 | Каркас пространств. КП17п | 1 | |
| | | | | Материалы | | |
| | | | | Бетон легкий М150 | | 2,70м³ |
| | | | | Раствор цементный М100 | | 0,36м³ |
| | | | | 1.117.1-15ПВ.1 1008-01 | | |
| | | | | 1НЦ 53.20.31-150АПВ-4.1 | | |
| | | | | Сборочные единицы | | |
| А4 | | 1 | 1.117.1-15ПВ.1 0116-01 | Каркас пространств КП17л | 1 | |
| | | | | Материалы | | |
| | | | | Бетон легкий М150 | | 2,70м³ |

| Формат | Зона | Поз. | Обозначение | Наименование | Кол. | Примечание |
|---|---|---|---|---|---|---|
| | | | | Раствор цементный М100 | | 0,36м³ |
| | | | | 1.117.1-15ПВ.1 1008-02 | | |
| | | | | 1НЦ 65.20.31-150АПВ-1.4 | | |
| | | | | Сборочные единицы | | |
| А4 | | 1 | 1.117.1-15ПВ.1 0117 | Каркас пространств КП18п | 1 | |
| | | | | Материалы | | |
| | | | | Бетон легкий М150 | | 3,25м³ |
| | | | | Раствор цементный М100 | | 0,38м³ |
| | | | | 1.117.1-15ПВ.1 1008-03 | | |
| | | | | 1НЦ 65.20.31-150АПВ-4.1 | | |
| | | | | Сборочные единицы | | |
| А4 | | 1 | 1.117.1-15ПВ.1 0117-01 | Каркас пространств КП18л | 1 | |
| | | | | Материалы | | |
| | | | | Бетон легкий М150 | | 3,25м³ |
| | | | | Раствор цементный М100 | | 0,38м³ |

Взам. инв. № | Подпись и дата | Инв. № подл.

| | | | | |
|---|---|---|---|---|
| Нач. АПМ | Боровик | | X 84 | 1.117.1-15ПВ.1 1008 |
| Н. контр. | Шаповал | | X 84 | Панель 1НЦ 53.20.31 1НЦ 65.20.31 |
| Гл. инж. | Лобинова | | VII.84 | Стадия: Р; Лист: 1; Листов: 2 |
| Провер. | Лобинова | | VII 84 | ГОСГРАЖДАНСТРОЙ КиевЗНИИЭП |
| Разраб. | Миллер | | VI 84 | |

Копировал Формат А 4

Взам. инв. № | Подпись и дата | Инв. № подл.

1.117.1-15ПВ.1 1008 | Лист 2

20975-02 18

Копировал Формат А 4

https://zavodjbi.com/

https://zavodjbi.com/



1.117.1-15ПВ.1 1008 п
1.117.1-15ПВ.1 1008-02п

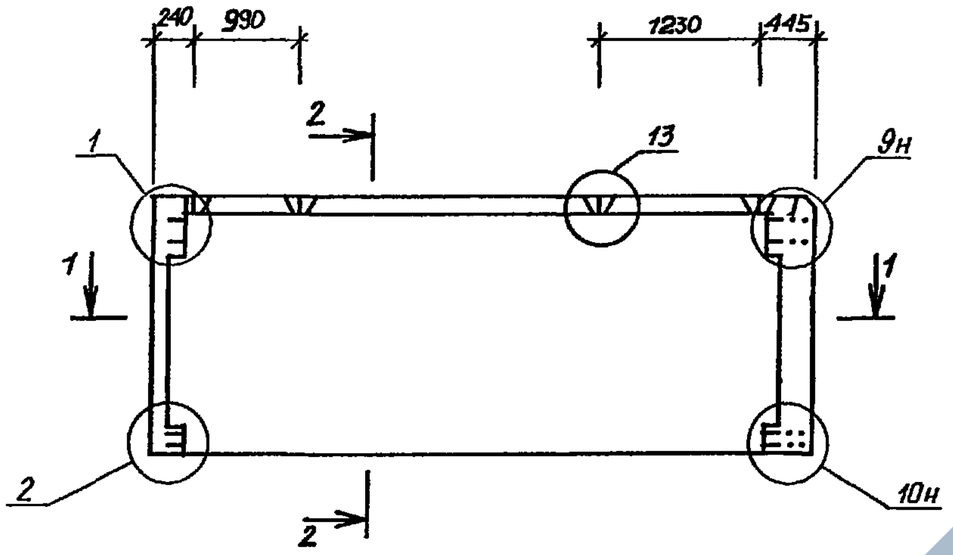


2-2

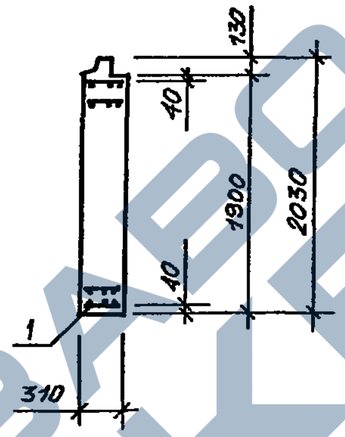


1.117.1-15ПВ.1 1008-01,
1.117.1-15ПВ.1 1008-03
ЗЕРКАЛЬНЫЕ ОТОБРАЖЕНИЯ.
ОСТАЛЬНОЕ СМ. 1.117.1-15ПВ.1 1008
1.117.1-15ПВ.1 1008-01

1-1

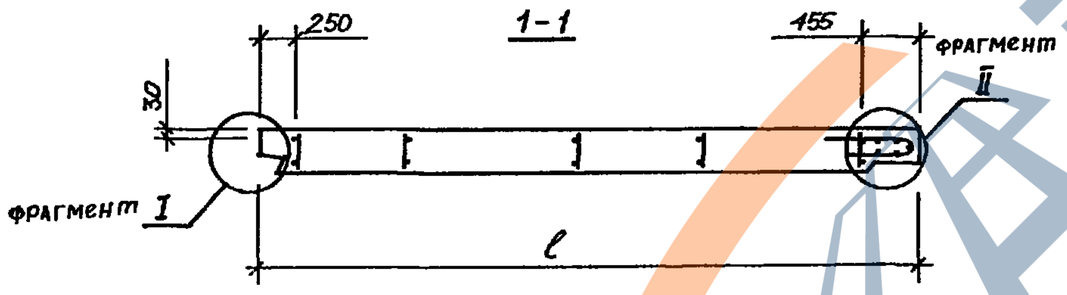


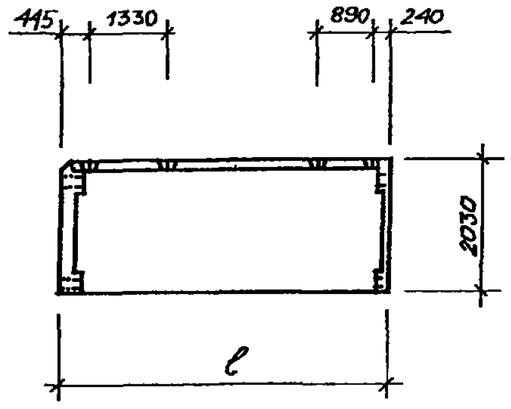


| ОБОЗНАЧЕНИЕ | МАРКА | ℓ, мм | масса, кг |
|---|---|---|---|
| 1.117.1-15ПВ.1 1008 | 1НЦ 53.20.31-150ЛПВ-1.4 | 5305 | 5080 |
| -01 | 1НЦ 53.20.31-150ЛПВ-4.1 | 5305 | 5080 |
| -02 | 1НЦ 65.20.31-150ЛПВ-1.4 | 6505 | 6180 |
| -03 | 1НЦ 65.20.31-150ЛПВ-4.1 | 6505 | 6180 |

| | | | |
|---|---|---|---|
| Нач.АПМ | Боровик | | X.84 |
| Н.контр | Шаповал | | X.84 |
| Гл.инж. | Лабинова | | VI.84 |
| Провер. | Миллер | | VI.84 |
| Разраб. | Лавриненко | | VI.84 |

1.117.1-15ПВ.1 1008 СБ

ПАНЕЛЬ
1НЦ 53.20.31, 1НЦ65.20.31.
СБОРОЧНЫЙ ЧЕРТЕЖ.

| Стадия | Масса | Масштаб |
|---|---|---|
| Р | см. табл | 1:50 |
| Лист | Листов 1 | |

ГОСГРАЖДАНСТРОЙ
КиевЗНИИЭП

Взам.инв.№ | Подпись и дата | Инв.№ подл.

20975-02 19

https://zavodjbi.com/

Копировал

Формат А3

| Формат | Зона | Поз. | Обозначение | Наименование | Кол. | Примечание |
|---|---|---|---|---|---|---|
| | | | | | | |
| | | | | | | |
| | | | | Документация | | |
| А3 | | | 1.117.1-15ПВ.1 1009 СБ | Сборочный чертеж | | |
| А3 | | | 1.117.1-15ПВ.0 001 Д1 | Узлы 1 | | |
| А3 | | | 1.117.1-15ПВ.0 002 Д1 | Узлы 2 | | |
| А3 | | | 1.117.1-15ПВ.0 004 Д1 | Узлы 9н | | |
| А3 | | | 1.117.1-15ПВ.0 005 Д1 | Узлы 10н | | |
| А3 | | | 1.117.1-15ПВ.0 006 Д1 | Узлы 13 | | |
| А3 | | | 1.117.1-15ПВ.0 009 Д1 | Фрагмент I, II | | |
| А3 | | | 1.117.1-15ПВ.0 010 Д1 | Узлы 4н | | |
| А3 | | | 1.117.1-15ПВ 1 00ВС | Выборка стали | | |
| А3 | | | 1.117.1-15ПВ.0 00ТО | Техническое описание | | |
| А3 | | | 1.117.1-15ПВ 1 00ВМ | Ведомость расхода матер. | | |
| | | | | | | |
| | | | | Детали | | |
| | | | | ГОСТ 8486-66* | | |
| Б.Ч | | 2 | | Пробка дер. 50×50, L=120 | 5 | |
| | | | | | | |
| | | | | Материалы | | |
| | | | | Бетон легкий М150 | | $2,34 м^3$ |
| | | | | Раствор цементный М100 | | $0,35 м^3$ |
| | | | | Пиломатериалы | | $0,0015 м^3$ |

Взам. инв. № | Подпись и дата | Инв. № подл.

| | | | |
|---|---|---|---|
| Нач. АПМ | Боровик | | X 84 |
| Н. контр. | Шаповал | | X 84 |
| Гл. инж. | Лабинова | | VI 84 |
| Провер. | Лабинова | | VI 84 |
| Разраб. | Миллер | | V 84 |

1 117.1-15ПВ.1 1009

Панель 1НЦ 53.20.31

| Стадия | Лист | Листов |
|---|---|---|
| Р | 1 | 2 |

ГОСГРАЖДАНСТРОЙ КиевЗНИИЭП

Копировал Формат А 4

| Формат | Зона | Поз. | Обозначение | Наименование | Кол. | Примечание |
|---|---|---|---|---|---|---|
| | | | Переменные данные | для исполнения: | | |
| | | | | 1.117.1-15ПВ.1 1009 | | |
| | | | | 1НЦ53.20.31-150АПВ-1.4 2 | | |
| | | | | Сборочные единицы | | |
| А3 | | 1 | 1.117.1-15ПВ.1 0118 | Каркас пространств. КП19л | 1 | |
| | | | | 1.117.1-15ПВ.1 1009-01 | | |
| | | | | 1НЦ53.20.31-150АПВ-4.1 2 | | |
| | | | | Сборочные единицы | | |
| А3 | | 1 | 1.117.1-15ПВ.1 0118-01 | Каркас пространств. КП19л | 1 | |

Взам. инв. № | Подпись и дата | Инв. № подл.

1.117.1-15ПВ.1 1009

Лист 2

20975-02 20

Копировал Формат А 4

https://stroydbi.com/

https://zavodjbi.com/



1.117.1-15ПВ.1 1009

1.117.1-15ПВ.1 1009-01
ЗЕРКАЛЬНОЕ ОТРАЖЕНИЕ
ОСТАЛЬНОЕ СМ. 1.117.1-15ПВ.1 1009

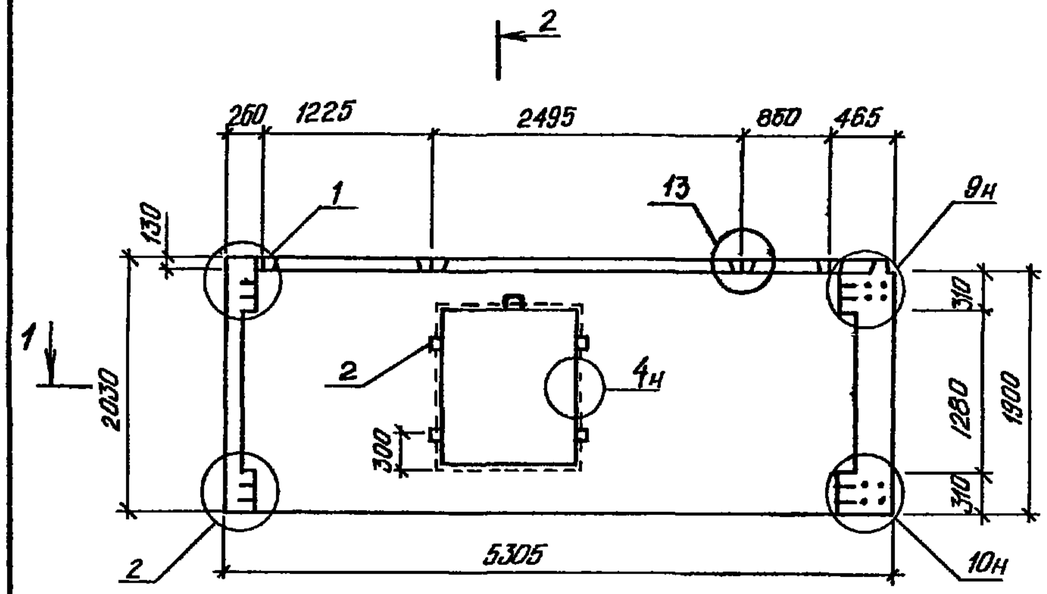


2-2

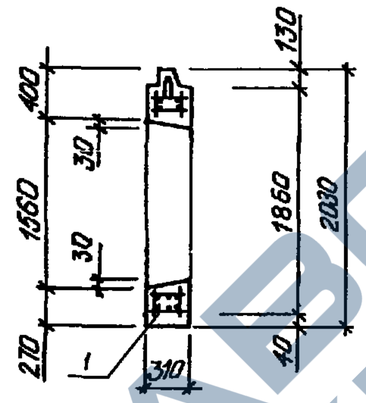


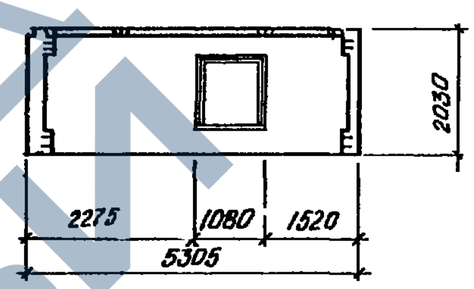


1-1

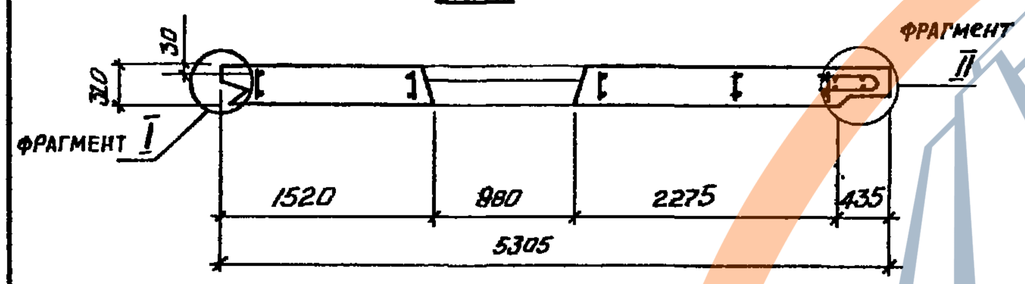


| ОБОЗНАЧЕНИЕ | МАРКА | масса, кг |
|---|---|---|
| 1.117.1-15ПВ.1 1009 | 1НЦ 53.20.31-150АПВ-1.4 2 | 4550 |
| -01 | 1НЦ 53.20.31-150АПВ-4.1 2 | 4550 |

| | | | |
|---|---|---|---|
| Нач.АПМ | Боровик | | X.84 |
| Н.контр. | Шаповал | | X.84 |
| Гл.инж | Лабинова | | VI.84 |
| Провер. | Миллер | | VI.84 |
| Разраб. | Гайдала | | V.84 |

1.117.1-15ПВ.1 1009 СБ

ПАНЕЛЬ
1НЦ 53.20.31
СБОРОЧНЫЙ ЧЕРТЕЖ

| Стадия | Масса | Масштаб |
|---|---|---|
| Р | см. табл. | 1:50 |
| Лист | Листов 1 | |

ГОСГРАЖДАНСТРОЙ
КиевЗНИИЭП

Взам.инв.№ | Подпись и дата | Инв.№ подл.

20975-02 21

Копировал

Формат А3

https://zavodjbi.com/

| Формат | Зона | Поз. | Обозначение | Наименование | Кол. | Примечание |
|---|---|---|---|---|---|---|
| | | | | | | |
| | | | | | | |
| | | | | Документация | | |
| А3 | | | 1.117.1-15ПВ.1 1010СБ | Сборочный чертеж | | |
| А3 | | | 1.117.1-15ПВ.0 001Д1 | Узлы 1н | | |
| А3 | | | 1.117.1-15ПВ.0 002Д1 | Узлы 2н | | |
| А3 | | | 1.117.1-15ПВ.0 004Д1 | Узлы 9 | | |
| А3 | | | 1.117.1-15ПВ.0 005Д1 | Узлы 10 | | |
| А3 | | | 1.117.1-15ПВ.0 006Д1 | Узлы 11,13 | | |
| А3 | | | 1.117.1-15ПВ.0 009Д1 | Фрагмент I, II | | |
| А3 | | | 1.117.1-15ПВ.0 010Д1 | Узлы 4,16 | | |
| А3 | | | 1.117.1-15ПВ.0 011Д1 | Узлы 17н | | |
| А3 | | | 1.117.1-15ПВ.1 00ВС | Выборка стали | | |
| А3 | | | 1.117.1-15ПВ.0 00ТО | Техническое описание | | |
| А3 | | | 1.117.1-15ПВ.1 00ВМ | Ведомость расхода матер. | | |
| | | | | | | |
| | | | | | | |
| | | | | Детали | | |
| | | | | ГОСТ 8486-66** | | |
| Б.4 | | 2 | | Пробка дер 50×50, L=120 | | |
| | | | | | | |
| | | | | Материалы | | |
| | | | | Бетон легкий М 150 | | 3,01 м³ |
| | | | | Раствор цементный М100 | | 0,43 м³ |
| | | | | | | 0,0015 м³ |

Взам. инв. № | Подпись и дата | Инв. № подл.

| | | | |
|---|---|---|---|
| Нач. АПМ | Боровик | | X 84 |
| Н. контр. | Шаповал | | X 84 |
| Гл. инж. | Лобинова | | VII 84 |
| Провер. | Лобинова | | VII 84 |
| Разраб. | Миллер | | VI 84 |

1.117.1-15ПВ.1 1010

Панель 1НЦ 65 20.31

| Стадия | Лист | Листов |
|---|---|---|
| Р | 1 | 2 |

ГОСГРАЖДАНСТРОЙ КиевЗНИИЭП

Копировал Формат А 4

| Формат | Зона | Поз. | Обозначение | Наименование | Кол. | Примечание |
|---|---|---|---|---|---|---|
| | | | Переменные данные | для исполнения: | | |
| | | | | 1.117.1-15ПВ.1 1010 | | |
| | | | | 1НЦ65.20.31-150АПВ-5.1 2 | | |
| | | | | Сборочные единицы | | |
| А3 | | 1 | 1.117.1-15ПВ.1 0119 | Каркас пространств КП20к | 1 | |
| | | | | 1.117.1-15ПВ.1 1010-01 | | |
| | | | | 1НЦ65 20.31-150АПВ-1.5 2 | | |
| | | | | Сборочные единицы | | |
| А3 | | 1 | 1.117.1-15ПВ.1 0119-01 | Каркас пространств. КП20п | 1 | |

Взам. инв. № | Подпись и дата | Инв. № подл.

1.117.1-15ПВ.1 1010

Лист 2

Копировал 20975-02 22 Формат А 4

https://zavodjbi.com/

https://zavodjbi.com/



1.117.1 – 15 ПВ. 1 1010

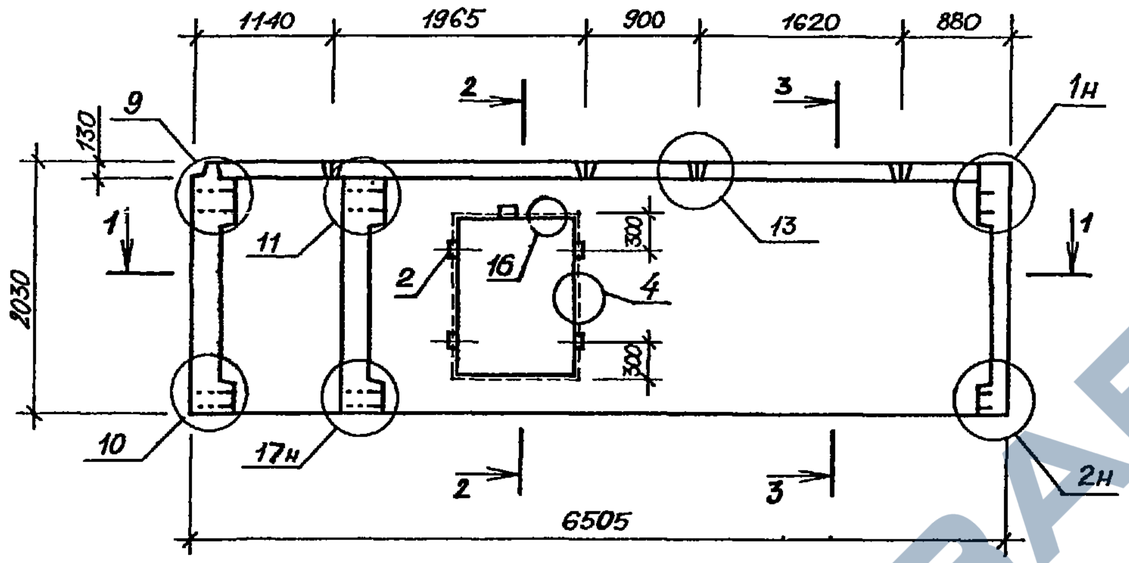


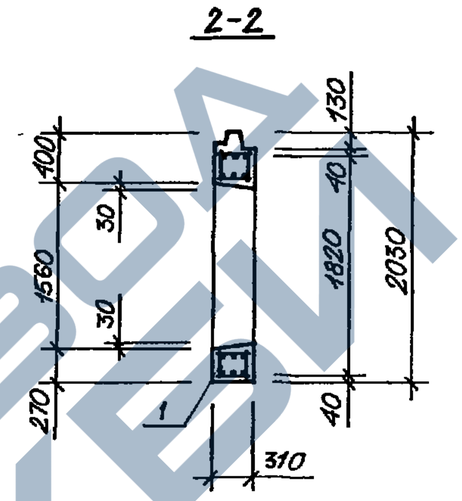


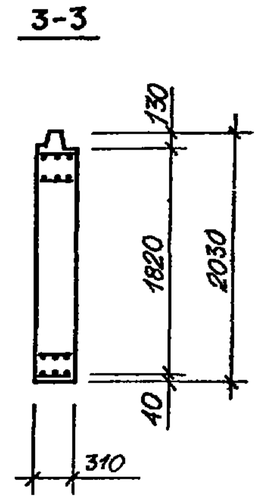


1.117.1 – 15 ПВ. 1 1010 -01
ЗЕРКАЛЬНОЕ ОТРАЖЕНИЕ
ОСТАЛЬНОЕ СМ 1.117.1- 15 ПВ. 1 1010

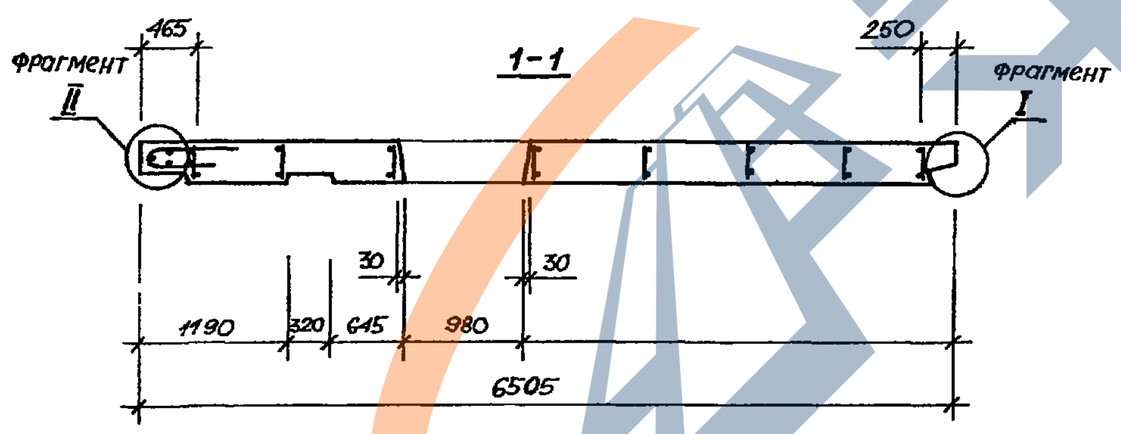


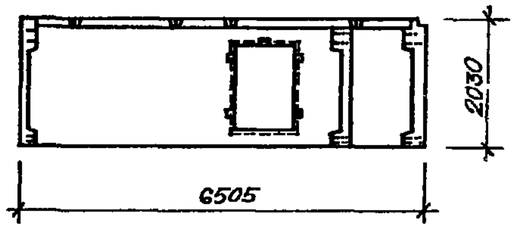


| ОБОЗНАЧЕНИЕ | МАРКА | масса, кг |
|---|---|---|
| 1.117.1 - 15 ПВ.1 1010 | 1НЦ 65.20.31-150ЛПВ-5.1-2 | 5800 |
| -01 | 1НЦ 65.20.31-150ЛПВ-1.5-2 | 5800 |

| | | | |
|---|---|---|---|
| Нач.АПМ | Боровик | | X.84 |
| Н.контр. | Шаповал | | X.84 |
| Гл.инж. | Лабинова | | II.84 |
| Провер. | Миллер | | II.84 |
| Разраб. | Лавриненко | | V.84 |

1.117.1-15ПВ.1 1010 СБ

ПАНЕЛЬ
1НЦ 65.20.31
СБОРОЧНЫЙ ЧЕРТЕЖ

| Стадия | Масса | Масштаб |
|---|---|---|
| Р | см. табл. | 1:50 |

Лист | Листов 1

ГОСГРАЖДАНСТРОЙ
КиевЗНИИЭП

Взам.инв.№ | Подпись и дата | Инв.№ подл.

20975-02 23

Копировал

Формат А3

https://zavodjbi.com/

| Формат | Зона | Поз. | Обозначение | Наименование | Кол. | Примечание |
|---|---|---|---|---|---|---|
| | | | | | | |
| | | | | | | |
| | | | | Документация | | |
| А3 | | | 1.117-15ПВ.1 1011СБ | Сборочный чертеж | | |
| А3 | | | 1.117.1-15ПВ.0 002Д1 | Узлы 2,5 | | |
| А3 | | | 1.117.1-15ПВ.0 007Д1 | Узлы 14н | | |
| А3 | | | 1.117.1-15ПВ.0 008Д1 | Узлы 15н | | |
| А3 | | | 1.117.1-15ПВ.1 00ВС | Выборка стали | | |
| А3 | | | 1.117.1-15ПВ.0 00ТО | Техническое описание | | |
| А3 | | | 1.117.1-15ПВ.1 00ВМ | Ведомость расхода матер. | | |
| | | | | Материалы | | |
| | | | | Бетон легкий М 150 | | 0,74м³ |
| | | | | Раствор цементный М100 | | 0,09м³ |
| | | | | | | |
| | | | Переменные данные | для исполнения: | | |
| | | | | 1.117.1-15ПВ 1 10111 | | |
| | | | | 1НЦ12.19.39-150АПВ-6.1 | | |
| | | | | Сборочные единицы | | |
| А3 | | 1 | 1.117.1-15ПВ.1 0120 | Каркас пространств КП21к | 1 | |
| | | | | 1.117.1-15ПВ.1 1011-01 | | |
| | | | | 1НЦ12.19.39-150АПВ-1.6 | | |
| | | | | Сборочные единицы | | |
| А3 | | 1 | 1.117.1-15ПВ.1 0120-01 | Каркас пространств КП21п | 1 | |

Взам.инв.№ | Подпись и дата | Инв.№подл.

| | | | |
|---|---|---|---|
| Нач.АПМ | Боровик | | X 84 |
| Н.контр. | Шаповал | | X 84 |
| Гл.инж. | Лабинова | | VII 84 |
| Провер. | Лабинова | | VII 84 |
| Разраб. | Миллер | | VI 84 |

1.117.1-15ПВ.1 1011

Панель 1НЦ 12.19.39

| Стадия | Лист | Листов |
|---|---|---|
| Р | | 1 |

ГОСГРАЖДАНСТРОЙ КиевЗНИИЭП

Копировал Формат А 4

| Формат | Зона | Поз. | Обозначение | Наименование | Кол. | Примечание |
|---|---|---|---|---|---|---|
| | | | | | | |

Взам.инв.№ | Подпись и дата | Инв.№подл.

Лист



Копировал Формат А 4

https://zavodjbi.com/
ЗАВОД ЖБИ

https://zavodjbi.com/



1.117.1-15 ПВ. 1 1011

1.117.1-15 ПВ. 1 1011-01
ЗЕРКАЛЬНОЕ ОТРАЖЕНИЕ,
ОСТАЛЬНОЕ СМ. 1.117.1-15 ПВ.1 1011

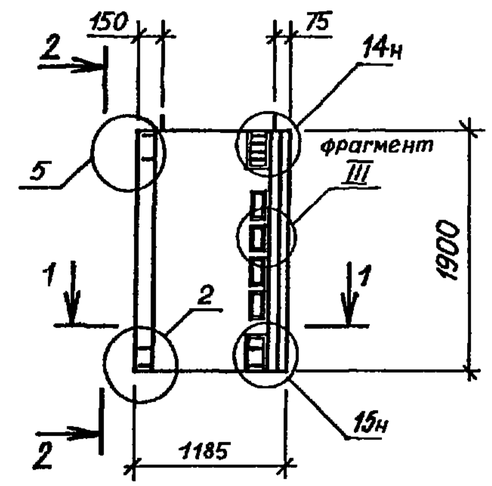


2-2

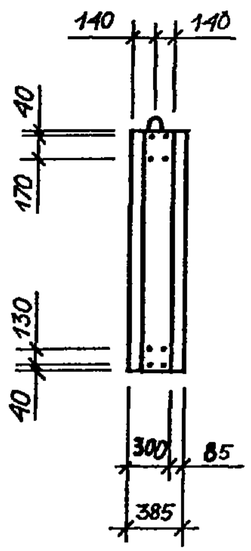


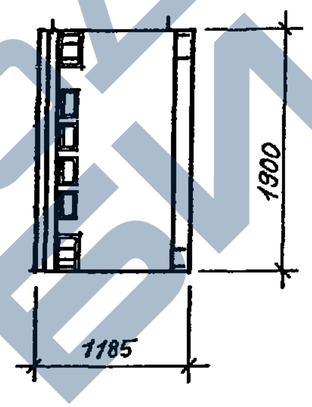


1-1

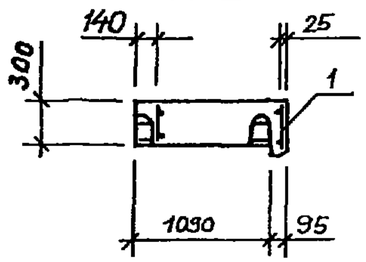


| ОБОЗНАЧЕНИЕ | МАРКА |
|---|---|
| 1.117.1-15 ПВ.1 1011 | 1НЦ 12.19.39-150ЛПВ-1.6 |
| -01 | 1НЦ 12.19.39-150ЛПВ-6.1 |

| | | | |
|---|---|---|---|
| Нач.АПМ | Боровик | | X.84 |
| Н. контр. | Шаповал | | X.84 |
| Гл. инж. | Лабинова | | II.84 |
| Провер. | Миллер | | II.84 |
| Разраб. | Лавриненко | | II.84 |

1.117.1-15ПВ.1 1011 СБ

ПАНЕЛЬ
1НЦ 12.19.39
СБОРОЧНЫЙ ЧЕРТЕЖ

| Стадия | Масса | Масштаб |
|---|---|---|
| Р | 1210 | 1:50 |
| Лист | Листов 1 | |

ГОСГРАЖДАНСТРОЙ
КиевЗНИИЭП

Взам.инв.№ | Подпись и дата | Инв.№ подл.

20975-02 25

Копировал

Формат А3

https://zavodjbi.com/

| Формат | Зона | Поз. | Обозначение | Наименование | Кол. | Примечание |
|---|---|---|---|---|---|---|
| | | | | | | |
| | | | | Документация | | |
| А4 | | | 1.117.1-15ПВ.1 0100СБ | Сборочный чертеж | | |
| А3 | | | 1.117.1-15ПВ.0 001Д2 | Узлы 1,2 | | |
| А3 | | | 1.117.1-15ПВ.0 002Д2 | Узлы 4 | | |
| А3 | | | 1.117.1-15ПВ.1 00ТО | Техническое описание | | |
| | | | | | | |
| | | | | Сборочные единицы | | |
| А4 | | 1 | 1.117.1-15ПВ.2 002СБ | Каркас плоский КНЦ 1 | 4 | |
| А4 | | 2 | 1.117.1-15ПВ.2 001СБ | Каркас плоский КНЦ 2 | 4 | |
| | | | | | | |
| | | | | Детали | | |
| А4 | | 11 | 1.117.1-15ПВ.2 012-02 | Петля строповочная ПНЦ3 | 2 | |
| | | | | ГОСТ 6727-80 | | |
| А4 | | 10 | 1.117.1-15ПВ.2 013 | Ст. отд. ТНЦ 1 | 2 | |

Взам. инв. № | Подпись и дата | Инв. № подл.

| | | | |
|---|---|---|---|
| Нач. АПМ | Боровик | | X 84 |
| Н. контр. | Шаповал | | X 84 |
| Гл. инж. | Лабинова | | VII.84 |
| Провер. | Лабинова | | VII 84 |
| Разраб. | Миллер | | VI.84 |

1.117.1-15ПВ.1 0100

Каркас пространственный КП1

| Стадия | Лист | Листов |
|---|---|---|
| Р | | 1 |

ГОСГРАЖДАНСТРОЙ
КиевЗНИИЭП

Копировал

Формат А4

| Формат | Зона | Поз. | Обозначение | Наименование | Кол. | Примечание |
|---|---|---|---|---|---|---|
| | | | | | | |
| | | | | Документация | | |
| А4 | | | 1.117.1-15ПВ.1 0101СБ | Сборочный чертеж | | |
| А3 | | | 1.117.1-15ПВ.0 001Д2 | Узлы 1,2 | | |
| А3 | | | 1.117.1-15ПВ.0 002Д2 | Узлы 4 | | |
| А3 | | | 1.117.1-15ПВ.1 00ТО | Техническое описание | | |
| | | | | | | |
| | | | | Сборочные единицы | | |
| А4 | | 1 | 1.117.1-15ПВ.2 002СБ | Каркас плоский КНЦ 1 | 3 | |
| А4 | | 2 | 1.117.1-15ПВ.2 001-01СБ | Каркас плоский КНЦ 3 | 4 | |
| | | | | | | |
| | | | | Детали | | |
| А4 | | 11 | 1.117.1-15ПВ.2 012-01 | Петля строповочная ПНЦ 2 | 2 | |
| | | | | ГОСТ 6727-80 | | |
| А4 | | 10 | 1.117.1-15ПВ.2 013-01 | Ст. отд. ТНЦ 2 | 2 | |

Взам. инв. № | Подпись и дата | Инв. № подл.

| | | | |
|---|---|---|---|
| Нач. АПМ | Боровик | | X 84 |
| Н. контр. | Шаповал | | X.84 |
| Гл. инж. | Лабинова | | VII 84 |
| Провер. | Лабинова | | VII 84 |
| Разраб. | Миллер | | VI 84 |

1.117.1-15ПВ.1 0101

Каркас пространственный КП2

| Стадия | Лист | Листов |
|---|---|---|
| Р | | 1 |

ГОСГРАЖДАНСТРОЙ
КиевЗНИИЭП

20975-02 26

Копировал

Формат А4

https://zavodjbi.com/

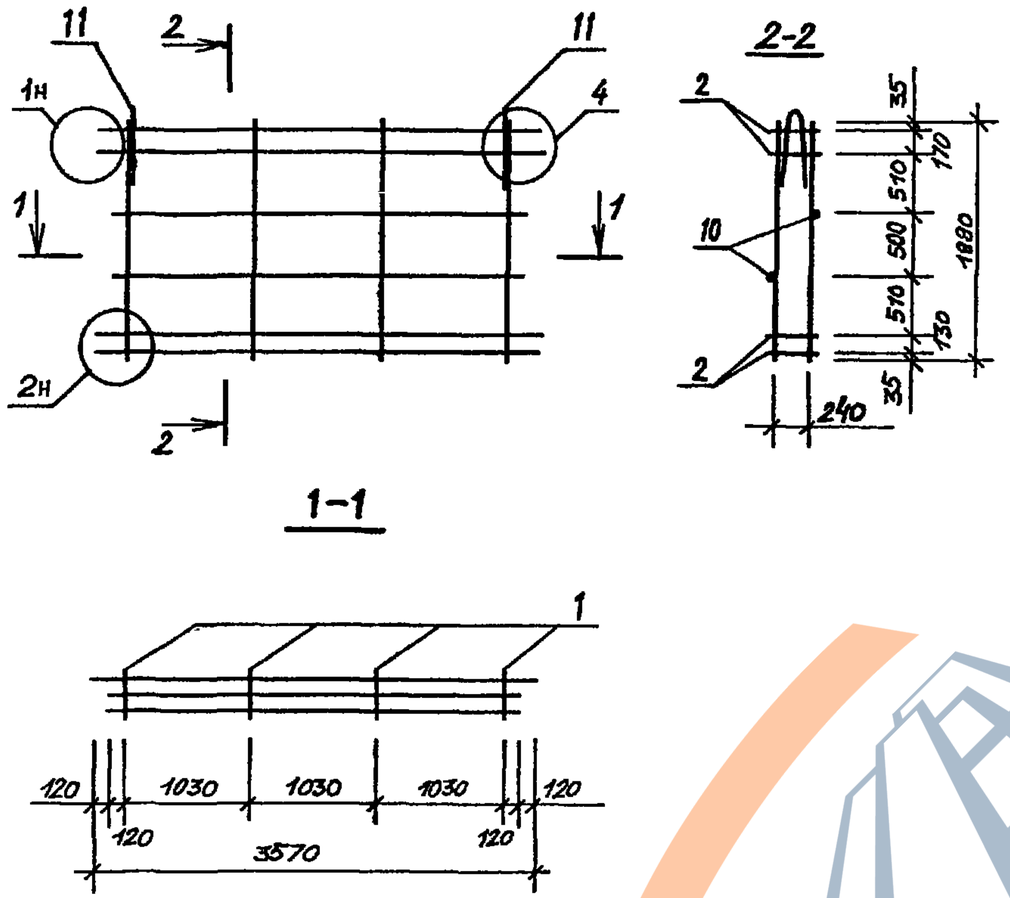


| | | | | | | |
|---|---|---|---|---|---|---|
| Взам.инв.№ | | | | | | |
| Подпись и дата | | | | | | |
| Инв.№подл. | | | | 1.117.1 – 15 ПВ. 1 | 0100 СБ | |
| | Нач.АПМ | Боровик | X.84 | Каркас пространственный КП 1 Сборочный чертеж. | Стадия: Р | Масса: 50,65 |
| | Н.контроль | Шаповал | X.84 | | Масштаб: 1:50 | |
| | Гл.инж. | Лабинова | VI.84 | | Лист | Листов 1 |
| | Провер. | Миллер | VI.84 | | ГОСГРАЖДАНСТРОЙ | |
| | Разраб. | Лавриненко | V.84 | | КиевЗНИИЭП | |

Копировал Формат А4

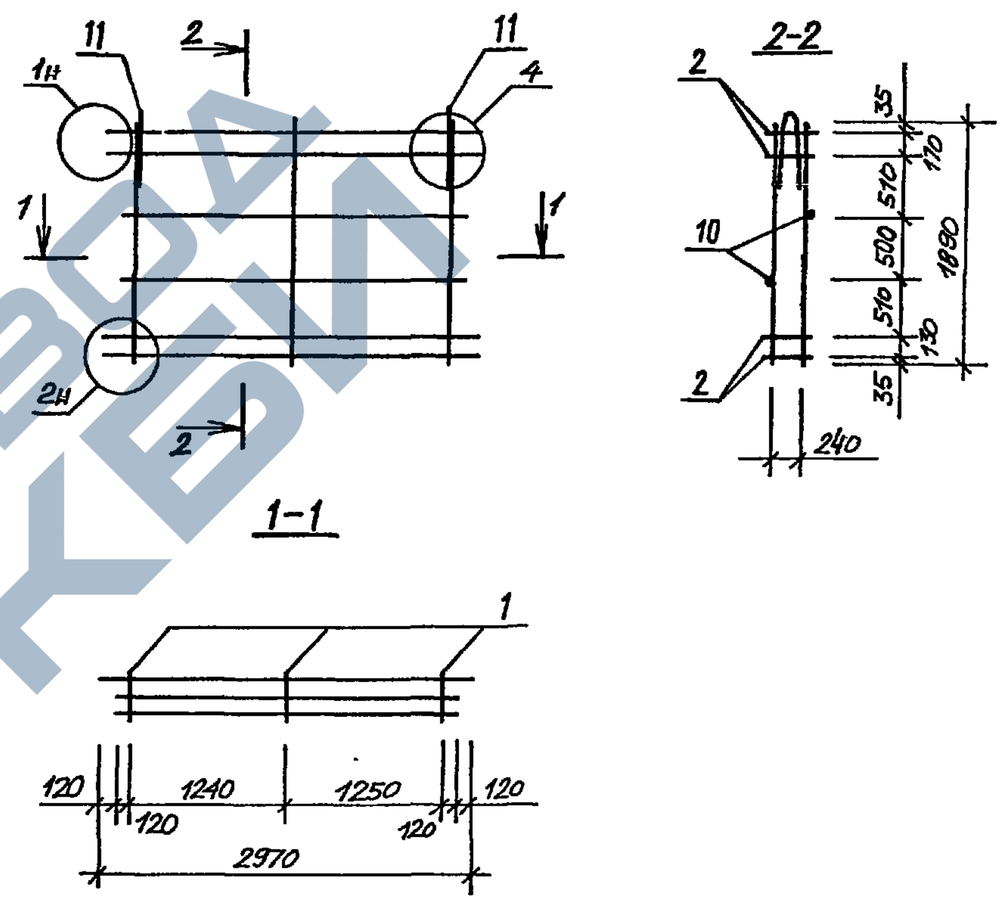


| | | | | | | |
|---|---|---|---|---|---|---|
| Взам.инв.№ | | | | | | |
| Подпись и дата | | | | | | |
| Инв.№подл. | | | | 1.117.1 – 15 ПВ. 1 | 0101 СБ | |
| | Нач.АПМ | Боровик | X.84 | Каркас пространственный КП 2 Сборочный чертеж. | Стадия: Р | Масса: 40,96 |
| | Н.контроль | Шаповал | X.84 | | Масштаб: 1:50 | |
| | Гл.инж. | Лабинова | VI.84 | | Лист | Листов 1 |
| | Провер. | Миллер | VI.84 | | ГОСГРАЖДАНСТРОЙ | |
| | Разраб. | Лавриненко | V.84 | | КиевЗНИИЭП | |

Копировал Формат А4



https://zavodjbi.com/

| Формат | Зона | Поз. | Обозначение | Наименование | Кол. | Примечание |
|---|---|---|---|---|---|---|
| | | | | | | |
| | | | | Документация | | |
| А4 | | | 1.117.1-15ПВ.1 0102 СБ | Сборочный чертеж | | |
| А3 | | | 1.117.1-15ПВ.0 001 Д2 | Узлы 2 | | |
| А3 | | | 1.117.1-15ПВ.0 002 Д2 | Узлы 3,5 | | |
| А3 | | | 1.117.1-15ПВ.0 003 Д2 | Узлы 6 | | |
| А3 | | | 1.117.1-15ПВ.1 00ТО | Техническое описание | | |
| | | | | | | |
| | | | | Сборочные единицы | | |
| А4 | | 1 | 1.117.1-15ПВ.2 002 СБ | Каркас плоский КНЦ 1 | 4 | |
| А4 | | 2 | 1.117.1-15ПВ.2 001-01СБ | Каркас плоский КНЦ 3 | 4 | |
| А4 | | 3 | 1.117.1-15ПВ 2 003 СБ | Каркас плоский КНЦ 4 | 1 | |
| А4 | | 4 | 1.117.1-15ПВ.2 002-01СБ | Каркас плоский КНЦ 5 | 2 | |
| А4 | | 5 | 1.117.1-15ПВ.2 002-01СБ | Каркас плоский КНЦ 6 | 1 | |
| А4 | | 6 | 1.117.1-15ПВ.2 004 СБ | Каркас плоский КНЦ 7 | 1 | |
| | | | | | | |
| | | | | Детали | | |
| | | | | Петля строповочная | | |
| А4 | | 11 | 1.117.1-15ПВ.2 012-01 | ПНЦ 2 | 2 | |

Взам.инв.№ | Подпись и дата | Инв.№подл.

| | | | |
|---|---|---|---|
| Нач.АПМ | Боровик | | X 84 |
| Н.контр | Шаповал | | X 84 |
| Гл.инж. | Лабинова | | VII 84 |
| Провер. | Лабинова | | VII 84 |
| Разраб. | Миллер | | VI 84 |

1.117.1-15ПВ.1 0102

Каркас пространственный КП3

| Стадия | Лист | Листов |
|---|---|---|
| Р | | 1 |

ГОСГРАЖДАНСТРОЙ КиевЗНИИЭП

Копировал Формат А 4

| Формат | Зона | Поз. | Обозначение | Наименование | Кол. | Примечание |
|---|---|---|---|---|---|---|
| | | | | | | |
| | | | | Документация | | |
| А4 | | | 1.117.1-15ПВ.1 0103 СБ | Сборочный чертеж | | |
| А3 | | | 1.117.1-15ПВ.0 001 Д2 | Узлы 2 | | |
| А3 | | | 1.117.1-15ПВ.0 002 Д2 | Узлы 3,4 | | |
| А3 | | | 1.117.1-15ПВ.0 003 Д2 | Узлы 6 | | |
| А3 | | | 1.117.1-15ПВ.1 00ТО | Техническое описание | | |
| | | | | | | |
| | | | | Сборочные единицы | | |
| А4 | | 1 | 1.117.1-15ПВ.2 002 СБ | Каркас плоский КНЦ1 | 4 | |
| А4 | | 2 | 1.117.1-15ПВ.2 001 СБ | Каркас плоский КНЦ 2 | 4 | |
| А4 | | 3 | 1.117.1-15ПВ.2 003-01СБ | Каркас плоский КНЦ 8 | 1 | |
| А4 | | 4 | 1.117.1-15ПВ.2 002-01СБ | Каркас плоский КНЦ 5 | 2 | |
| А4 | | 5 | 1.117.1-15ПВ.2 002-02СБ | Каркас плоский КНЦ 6 | 1 | |
| А4 | | 6 | 1.117.1-15ПВ.2 004-01СБ | Каркас плоский КНЦ 9 | 1 | |
| | | | | | | |
| | | | | Детали | | |
| А4 | | 11 | 1.117.1-15ПВ.2 012-02 | Петля строповочная | | |
| | | | | ПНЦ3 | 2 | |

Взам.инв.№ | Подпись и дата | Инв.№подл.

| | | | |
|---|---|---|---|
| Нач.АПМ | Боровик | | X 84 |
| Н.контр. | Шаповал | | X.84 |
| Гл.инж | Лабинова | | VII 84 |
| Провер. | Лабинова | | VII 84 |
| Разраб. | Миллер | | VI.84 |

1.117.1-15ПВ.1 0103

Каркас пространственный КП4

| Стадия | Лист | Листов |
|---|---|---|
| Р | | 1 |

ГОСГРАЖДАНСТРОЙ КиевЗНИИЭП

20975-02 28

Копировал Формат А 4

https://zavodjbi.com/

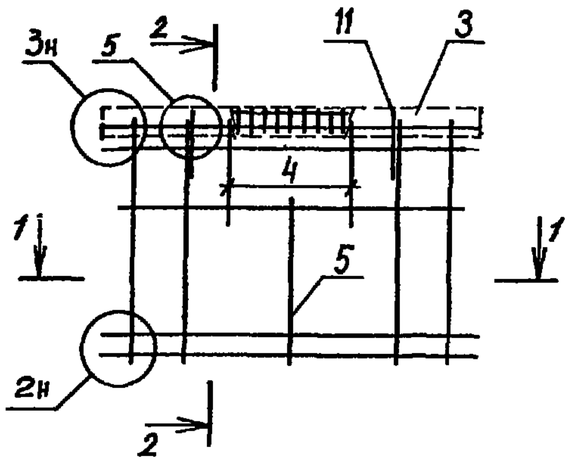


1-1

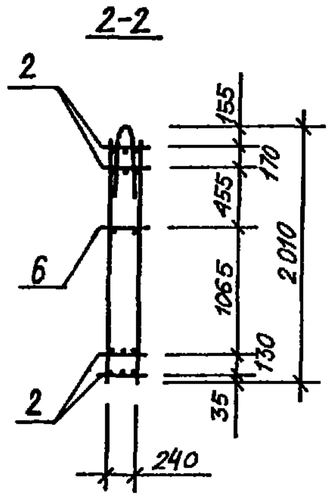


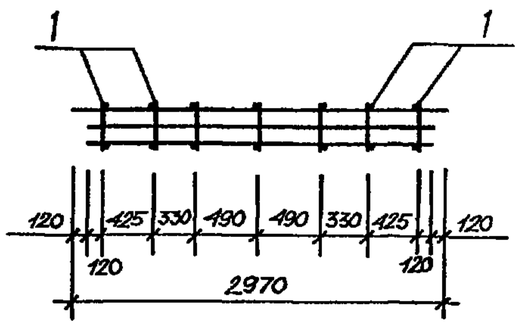


| | | | | | | |
|---|---|---|---|---|---|---|
| Нач.АПМ | Боровик | | X 84 | 1.117.1 – 15 ПВ. 1 0102 СБ | | |
| Н.контроль | Шаповал | | X 84 | Каркас пространственный КП 3. Сборочный чертеж. | Стадия | Масса | Масштаб |
| Гл.инж. | Лабинова | | VI.84 | | Р | 45,90 | 1:50 |
| Провер. | Миллер | | VI.84 | | Лист | Листов 1 |
| Разраб. | Лавриненко | | V.84 | | ГОСГРАЖДАНСТРОЙ КиевЗНИИЭП | |

Инв.№подл. | Подпись и дата | Взам.инв.№

Копировал Формат А4

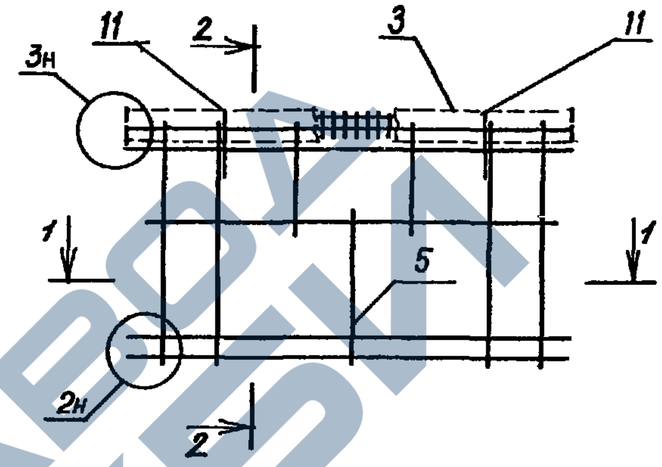


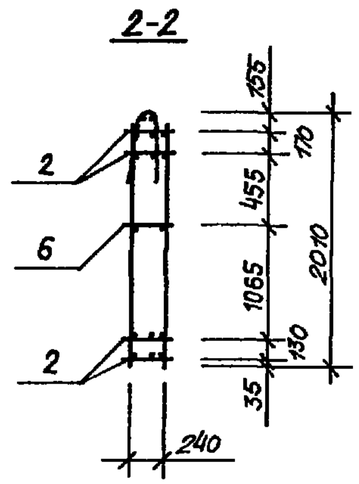


1-1

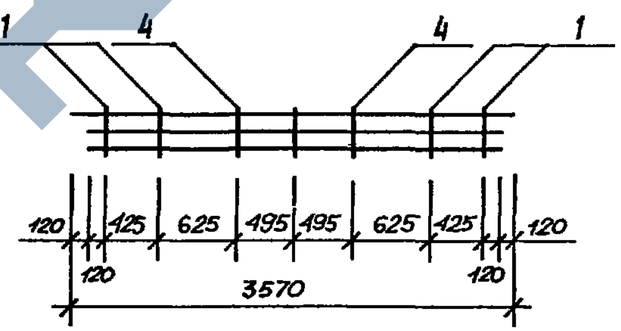


| | | | | | | |
|---|---|---|---|---|---|---|
| Нач.АПМ | Боровик | | X.84 | 1.117.1 – 15 ПВ. 1 0103 СБ | | |
| Н.контр. | Шаповал | | X.84 | Каркас пространственный КП 4. Сборочный чертеж. | Стадия | Масса | Масштаб |
| Гл.инж. | Лабинова | | VI.84 | | Р | 54,93 | 1:50 |
| Провер. | Миллер | | VI.84 | | Лист | Листов 1 |
| Разраб. | Лавриненко | | V.84 | | ГОСГРАЖДАНСТРОЙ КиевЗНИИЭП | |

Инв.№подл. | Подпись и дата | Взам.инв.№

20975-02 29

Копировал Формат А4

https://zavodjbi.com/

| Формат | Зона | Поз. | Обозначение | Наименование | Кол. | Примечание |
|---|---|---|---|---|---|---|
| | | | | Документация | | |
| А4 | | | 1.117.1-15ПВ. 1 0104 СБ | Сборочный чертеж | | |
| А3 | | | 1.117.1-15ПВ. 1 001 Д2 | Узлы 2 | | |
| А3 | | | 1.117.1-15ПВ.0 002 Д2 | Узлы 3,5 | | |
| А3 | | | 1.117.1-15 ПВ.0 003 Д2 | Узлы 6 | | |
| А3 | | | 1.117.1-15 ПВ 1 00ТО | Техническое описание | | |
| | | | | Сборочные единицы | | |
| А4 | | 1 | 1.117.1-15ПВ. 2 002 СБ | Каркас плоский КНЦ 1 | 4 | |
| А4 | | 2 | 1.117.1-15ПВ. 2 001-01 СБ | Каркас плоский КНЦ 3 | 4 | |
| А4 | | 3 | 1.117.1-15ПВ. 2 003 СБ | Каркас гнутый КНЦ 4 | 1 | |
| | | | | Детали | | |
| А4 | | 11 | 1.117.1-15ПВ. 2 012-01 | Петля строповочная ПНЦ 2 | 2 | |
| А4 | | 10 | 1.117.1-15ПВ. 2 013-01 | ГОСТ 6727-80 Ст.отд.ТНЦ 2 Ф4Вр I | 2 | |

| | | | | | | |
|---|---|---|---|---|---|---|
| Нач.АПМ | Боровик | | X 84 | 1.117.1-15ПВ. 1 0104 | | |
| Н.контр. | Шаповал | | X.84 | Каркас пространственный КП5 | Стадия | Лист | Листов |
| Гл.инж | Лабинова | | VII 84 | | Р | | 1 |
| Провер. | Лабинова | | VII.84 | | ГОСГРАЖДАНСТРОЙ КиевЗНИИЭП | |
| Разраб. | Миллер | | VI 84 | | | |

Взам.инв.№ | Подпись и дата | Инв.№подл.

Копировал | Формат А 4

| Формат | Зона | Поз. | Обозначение | Наименование | Кол. | Примечание |
|---|---|---|---|---|---|---|
| | | | | Документация | | |
| А4 | | | 1.117.1-15ПВ. 1 0105 СБ | Сборочный чертеж | | |
| А3 | | | 1.117.1-15ПВ. 0 001 Д2 | Узлы 2 | | |
| А3 | | | 1.117.1-15ПВ. 0 002 Д2 | Узлы 3,5 | | |
| А3 | | | 1.117.1-15 ПВ. 0 003 Д2 | Узлы 6 | | |
| А3 | | | 1.117.1-15 ПВ. 1 00ТО | Техническое описание | | |
| | | | | Сборочные единицы | | |
| А4 | | 1 | 1.117.1-15ПВ. 2 002 СБ | Каркас плоский КНЦ 1 | 5 | |
| А4 | | 2 | 1.117.1-15ПВ. 2 001 СБ | Каркас плоский КНЦ 2 | 4 | |
| А4 | | 3 | 1.117.1-15ПВ. 2 003-01СБ | Каркас гнутый КНЦ8 | 1 | |
| | | | | Детали | | |
| А4 | | 11 | 1.117.1.-15ПВ.2 012-02 | Петля строповочная ПНЦ 3 | 2 | |
| А4 | | 10 | 1.1171-15ПВ. 2 013 | ГОСТ 6727-80 Ст.отд.ТНЦ 1 Ф4Вр-I | 2 | |

| | | | | | | |
|---|---|---|---|---|---|---|
| Нач.АПМ | Боровик | | X 84 | 1.117.1-15ПВ. 1 0105 | | |
| Н.контр. | Шаповал | | X 84 | Каркас пространственный КП6 | Стадия | Лист | Листов |
| Гл.инж. | Лабинова | | VII 84 | | Р | | 1 |
| Провер. | Лабинова | | VII.84 | | ГОСГРАЖДАНСТРОЙ КиевЗНИИЭП | |
| Разраб. | Миллер | | VI 84 | | | |

Взам.инв.№ | Подпись и дата | Инв.№подл.

20975-02 30

Копировал | Формат А 4

https://zavodjbi.com/

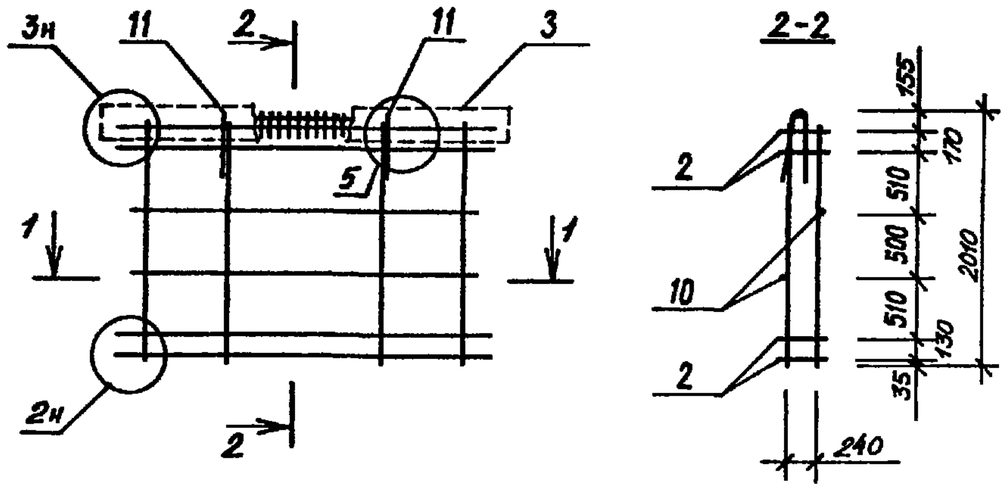


1-1

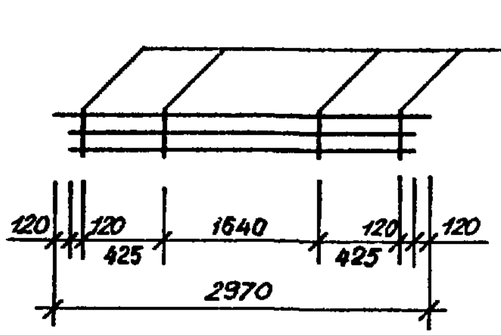


| | | | | |
|---|---|---|---|---|
| Нач.АПМ | Боровик | | | X.84 |
| Н.контр. | Шаповал | | | X.84 |
| Гл.инж. | Лабинова | | | VI.84 |
| Провер. | Миллер | | | VI.84 |
| Разраб. | Лавриненко | | | V.84 |

1.117.1 – 15 ПВ. 1 0104 СБ

Каркас пространственный КП 5 Сборочный чертеж.

| Стадия | Масса | Масштаб |
|---|---|---|
| Р | 43,48 | 1:50 |

Лист | Листов 1

ГОСГРАЖДАНСТРОЙ КиевЗНИИЭП

Взам.инв.№ | Подпись и дата | Инв.№подл.

Копировал | Формат А4

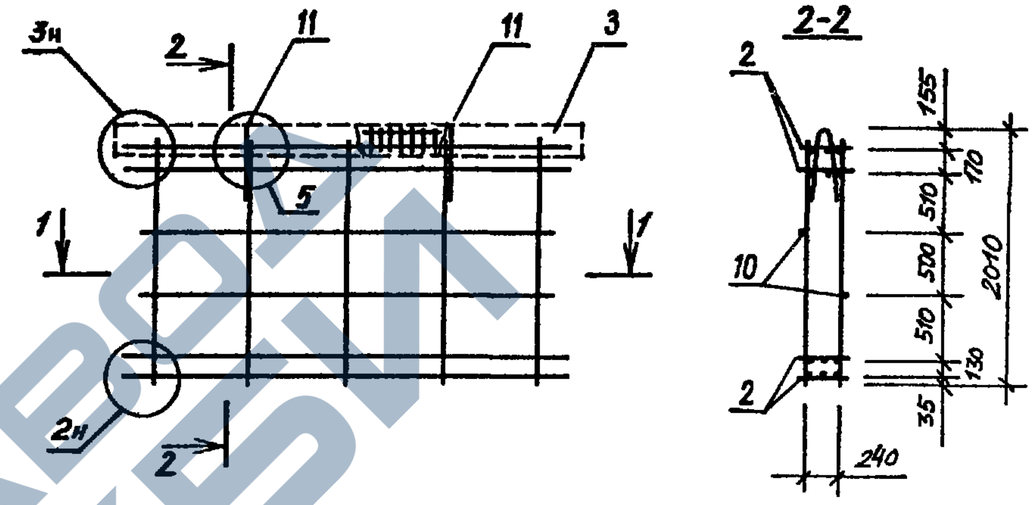


1-1

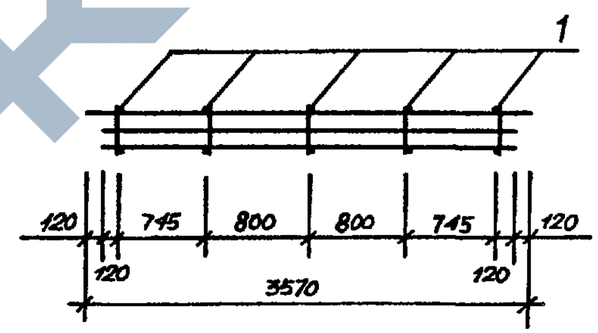


| | | | | |
|---|---|---|---|---|
| Нач.АПМ | Боровик | | | X.84 |
| Н.контроль | Шаповал | | | X.84 |
| Гл.инж. | Лабинова | | | VI.84 |
| Провер. | Миллер | | | VI.84 |
| Разраб. | Лавриненко | | | V.84 |

1.117.1 – 15 ПВ. 1 0105 СБ

Каркас пространственный КП 6 Сборочный чертеж.

| Стадия | Масса | Масштаб |
|---|---|---|
| Р | 53,47 | 1:50 |

Лист | Листов 1

ГОСГРАЖДАНСТРОЙ КиевЗНИИЭП

Взам.инв.№ | Подпись и дата | Инв.№подл.



Копировал | Формат А4

https://zavodjbi.com/

| Формат | Зона | Поз. | Обозначение | Наименование | Кол. | Примечание |
|---|---|---|---|---|---|---|
| | | | | | | |
| | | | | | | |
| | | | | Документация | | |
| А4 | | | 1.117.1-15ПВ. 1 0106 СБ | Сборочный чертеж | | |
| А3 | | | 1.117.1-15ПВ. 0 001 Д2 | Узлы 1,2 | | |
| А3 | | | 1.117.1-15ПВ. 0 002 Д2 | Узлы 4 | | |
| А3 | | | 1.117.1-15ПВ. 1 00ТО | Техническое описание | | |
| | | | | | | |
| | | | | Сборочные единицы | | |
| А4 | | 1 | 1.117.1-15ПВ. 2 002 СБ | Каркас плоский КНЦ 1 | 4 | |
| А4 | | 2 | 1.117.1-15ПВ. 2 001-01СБ | Каркас плоский КНЦ 3 | 4 | |
| А4 | | 3 | 1.117.1-15ПВ. 2 004СБ | Каркас плоский КНЦ7 | 1 | |
| | | | | | | |
| | | | | Детали | | |
| А4 | | 11 | 1.117.1-15ПВ. 2 012-01 | Петля строповочная | | |
| | | | | ПНЦ2 | 2 | |

Взам.инв.№ | Подпись и дата | Инв.№подл.

1.117.1-15ПВ. 1 0106

| | | | |
|---|---|---|---|
| Нач.АПМ | Боровик | | X 84 |
| Н.контр. | Шаповал | | X.84 |
| Гл.инж. | Лабинова | | VII.84 |
| Провер. | Лабинова | | VII 84 |
| Разраб. | Миллер | | VI.84 |

Каркас пространственный КП7

| Стадия | Лист | Листов |
|---|---|---|
| Р | | 1 |

ГОСГРАЖДАНСТРОЙ КиевЗНИИЭП

Копировал Формат А 4

| Формат | Зона | Поз. | Обозначение | Наименование | Кол. | Примечание |
|---|---|---|---|---|---|---|
| | | | | | | |
| | | | | | | |
| | | | | Документация | | |
| А4 | | | 1.117.1-15ПВ. 1 0107 СБ | Сборочный чертеж | | |
| А3 | | | 1.117.1-15ПВ. 0 001 Д2 | Узлы 1.2 | | |
| А3 | | | 1.117.1-15ПВ. 0 003 Д2 | Узлы 6 | | |
| А3 | | | 1.117.1-15ПВ. 1 00ТО | Техническое описание | | |
| | | | | | | |
| | | | | Сборочные единицы | | |
| А4 | | 1 | 1.117.1-15ПВ. 2 002 СБ | Каркас плоский КНЦ 1 | 4 | |
| А4 | | 2 | 1.117.1-15ПВ. 2 001СБ | Каркас плоский КНЦ 2 | 4 | |
| А4 | | 6 | 1.117.1-15ПВ. 2 004-01СБ | Каркас плоский КНЦ 9 | 1 | |
| | | | | | | |
| | | | | Детали | | |
| А4 | | 11 | 1.117.1-15ПВ. 2 012-02 | Петля строповочная | | |
| | | | | ПНЦ3 | 2 | |

Взам.инв.№ | Подпись и дата | Инв.№подл.

1.117.1-15ПВ.1 0107

| | | | |
|---|---|---|---|
| Нач.АПМ | Боровик | | X 84 |
| Н.контр. | Шаповал | | X 84 |
| Гл.инж | Лабинова | | VII.84 |
| Провер. | Лабинова | | VII 84 |
| Разраб. | Миллер | | VI 84 |

Каркас пространственный КП8

| Стадия | Лист | Листов |
|---|---|---|
| Р | | 1 |

ГОСГРАЖДАНСТРОЙ КиевЗНИИЭП

Копировал Формат А 4



https://stavodjbi.com/

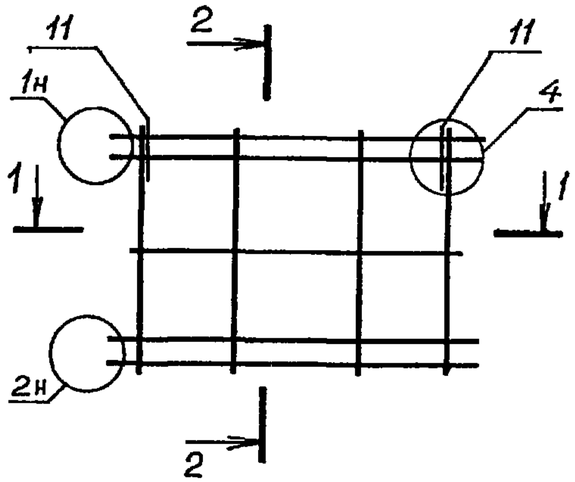


2-2

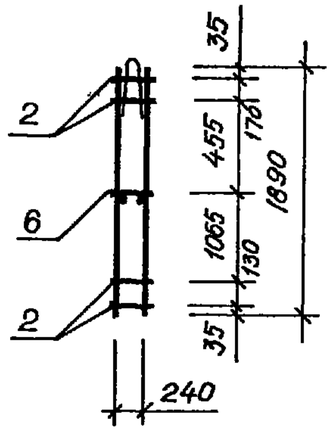


1-1

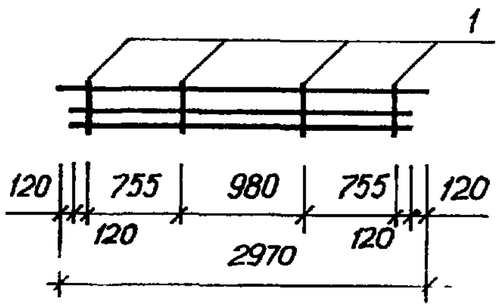


| | | | | | | |
|---|---|---|---|---|---|---|
| Взам.инв.№ | | | | | | |
| Подпись и дата | | | | | | |
| Инв.№подл. | | | | | | |
| Нач.АПМ | Боровик | | X 84 | 1.117.1-15 ПВ.1 0106 СБ | | |
| Н.контроль | Шаповал | | X 84 | Каркас пространственный КП 7. Сборочный чертеж. | Стадия | Масса | Масштаб |
| Гл.инж пр | Лабинова | | VI 84 | | Р | 42,73 | 1:50 |
| Провер. | Миллер | | VI 84 | | Лист | Листов 1 |
| Разраб. | Вермeнич | | V.84 | | ГОСГРАЖДАНСТРОЙ КиевЗНИИЭП | |

Копировал Формат А4

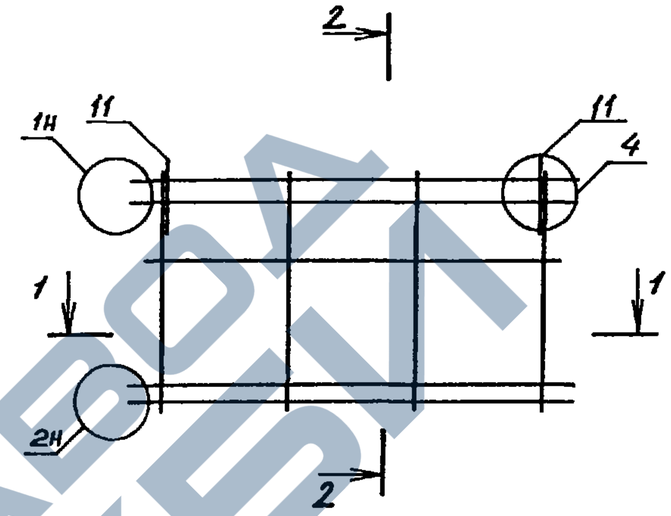


2-2

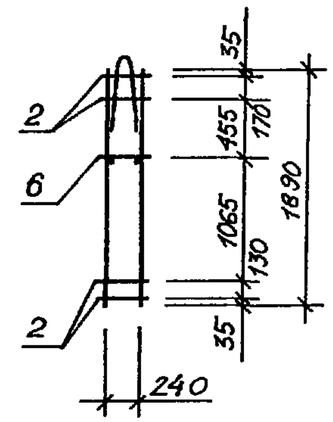


1-1

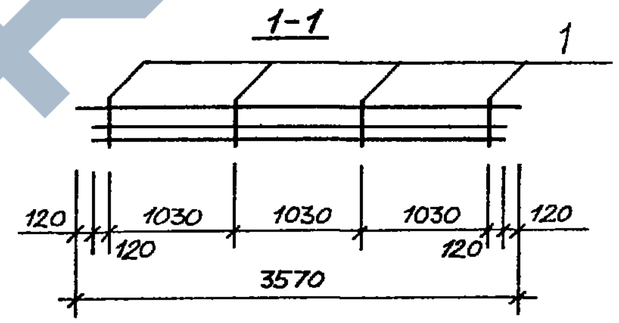


| | | | | | | |
|---|---|---|---|---|---|---|
| Взам.инв.№ | | | | | | |
| Подпись и дата | | | | | | |
| Инв.№подл. | | | | | | |
| Нач.АПМ | Боровик | | X.84 | 1.117.1-15ПВ.1 0107 СБ | | |
| Н.контр. | Шаповал | | X.84 | Каркас пространственный. КП 8. Сборочный чертеж. | Стадия | Масса | Масштаб |
| Гл.инж. | Лабинова | | VI.84 | | Р | 51,60 | 1:50 |
| Провер. | Миллер | | VI 84 | | Лист | Листов 1 |
| Разраб. | Лавриненко | | V 84 | | ГОСГРАЖДАНСТРОЙ КиевЗНИИЭП | |

20975-02 33

Копировал Формат А4

https://zavodjbi.com/

| Формат | Зона | Поз. | Обозначение | Наименование | Кол. | Примечание |
|---|---|---|---|---|---|---|
| | | | | | | |
| | | | | | | |
| | | | | Документация | | |
| А4 | | | 1.117.1-15ПВ. 1 0108СБ | Сборочный чертеж | | |
| А3 | | | 1.117.1-15ПВ. 0 002Д2 | Узлы 4 | | |
| А3 | | | 1.117.1-15ПВ. 0 003Д2 | Узлы 7,8 | | |
| А3 | | | 1.117.1-15ПВ. 1 00ТО | Техническое описание | | |
| | | | | | | |
| | | | | Сборочные единицы | | |
| А4 | | 1 | 1.117.1-15ПВ. 2 002СБ | Каркас плоский КНЦ1 | 4 | |
| А4 | | 2 | 1.117.1-15ПВ. 2 005-01СБ | Каркас плоский КНЦ11 | 4 | |
| А4 | | 6 | 1.117.1-15ПВ. 2 004-02СБ | Каркас плоский КНЦ21 | 1 | |
| | | | | | | |
| | | | | Детали | | |
| | | | | Петля строповочная | | |
| А4 | | 11 | 1.117.1-15ПВ.2 012-01 | ПНЦ2 | 2 | |

Взам. инв. № | Подпись и дата | Инв. № подл.

1.117.1-15ПВ. 1 0108

| | | | |
|---|---|---|---|
| Нач.АПМ | Боровик | | X 84 |
| Н контр | Шоповал | | X 84 |
| Гл.инж | Лабинова | | VII 84 |
| Провер. | Лабинова | | VII 84 |
| Разраб. | Миллер | | VII 84 |

Каркас пространственный КП9А, КП9П

| Стадия | Лист | Листов |
|---|---|---|
| Р | | 1 |

ГОСГРАЖДАНСТРОЙ КиевЗНИИЭП

Копировал Формат А 4

| Формат | Зона | Поз. | Обозначение | Наименование | Кол. | Примечание |
|---|---|---|---|---|---|---|
| | | | | | | |
| | | | | | | |
| | | | | Документация | | |
| А4 | | | 1.117.1-15ПВ. 1 0109СБ | Сборочный чертеж | | |
| А3 | | | 1.117.1-15ПВ. 0 002Д2 | Узлы 4 | | |
| А3 | | | 1.117.1-15ПВ. 0 003Д2 | Узлы 7,8 | | |
| А3 | | | 1.117.1-15ПВ. 1 00ТО | Техническое описание | | |
| | | | | | | |
| | | | | Сборочные единицы | | |
| А4 | | 1 | 1.117.1-15ПВ. 2 002СБ | Каркас плоский КНЦ1 | 4 | |
| А4 | | 2 | 1.117.1-15ПВ. 2 005СБ | Каркас плоский КНЦ10 | 4 | |
| А4 | | 6 | 1.117.1-15ПВ. 2 004-03СБ | Каркас плоский КНЦ22 | 1 | |
| | | | | | | |
| | | | | Детали | | |
| | | | | Петля строповочная | | |
| А4 | | 11 | 1.117.1-15ПВ. 2 012-02 | ПНЦ3 | 2 | |

Взам. инв. № | Подпись и дата | Инв. № подл.

1.117.1-15ПВ. 1 0109

| | | | |
|---|---|---|---|
| Нач.АПМ | Боровик | | X 84 |
| Н контр | Шоповал | | X.84 |
| Гл.инж. | Лабинова | | VII 84 |
| Провер. | Лабинова | | VII 84 |
| Разраб. | Миллер | | VI 84 |

Каркас пространственный КП10А, КП10П

| Стадия | Лист | Листов |
|---|---|---|
| Р | | 1 |

ГОСГРАЖДАНСТРОЙ КиевЗНИИЭП

Копировал Формат А 4



https://zavodjbi.com/

## 1.117.1 - 15ПВ. 1 0108

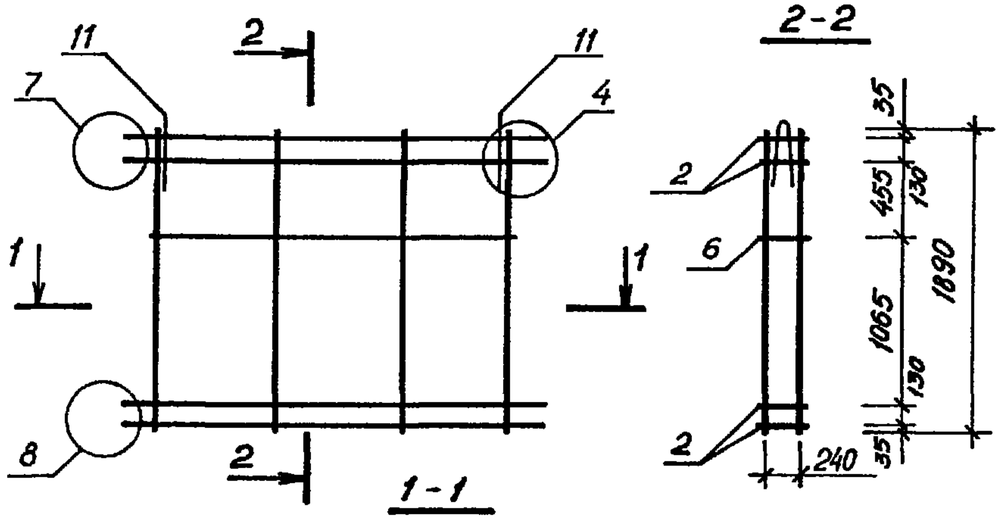


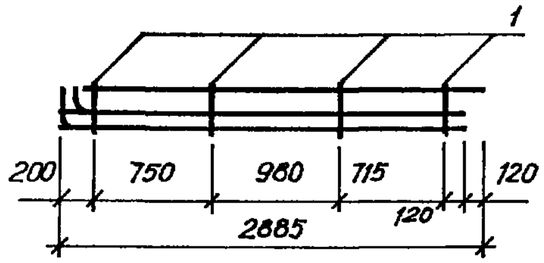


1.117.1-15ПВ.1 0108 -01 - зеркальное отражение. Остальное см. 1.117.1-15ПВ. 1 0108

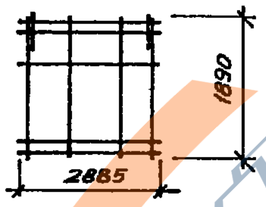


| ОБОЗНАЧЕНИЕ | МАРКА |
|---|---|
| 1.117.1 - 15ПВ. 1 0108 | КП 9л |
| -01 | КП 9п |

| | | | |
|---|---|---|---|
| Нач.АПМ | Боровик | | X 84 |
| Н контр. | Шаповал | | X.84 |
| Гл.инж.пр. | Лабинова | | VI 84 |
| Провер. | Миллер | | VI 84 |
| Разраб. | Соколова | | V 84 |

1.117.1 - 15ПВ. 1 0108

Каркас пространственный. КП 9л, КП 9п. Сборочный чертеж.

| Стадия | Масса | Масштаб |
|---|---|---|
| Р | 46,62 | 1:50 |

Лист | Листов 1

ГОСГРАЖДАНСТРОЙ КиевЗНИИЭП

Копировал | Формат А4

## 1.117.1 - 15ПВ. 1 0109

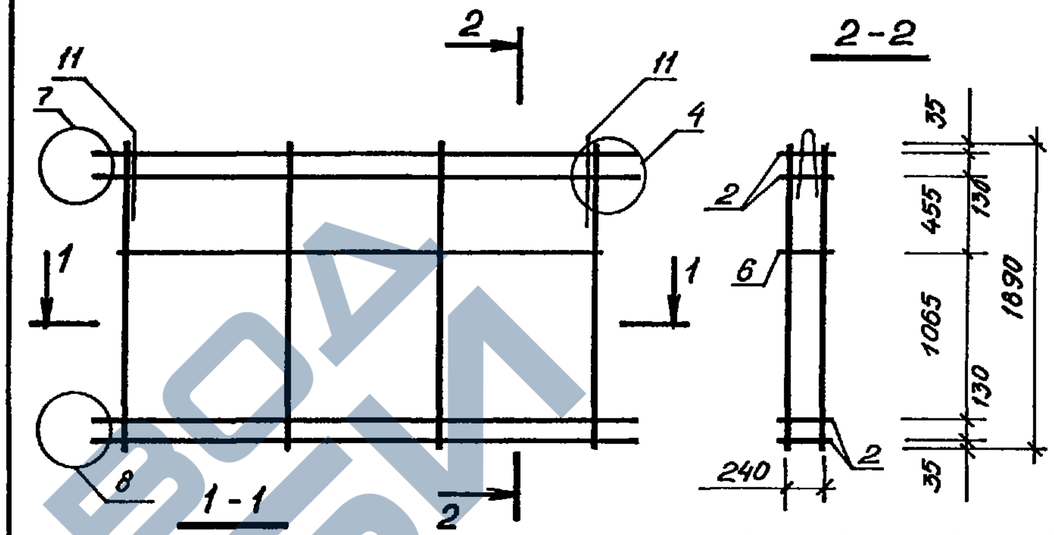


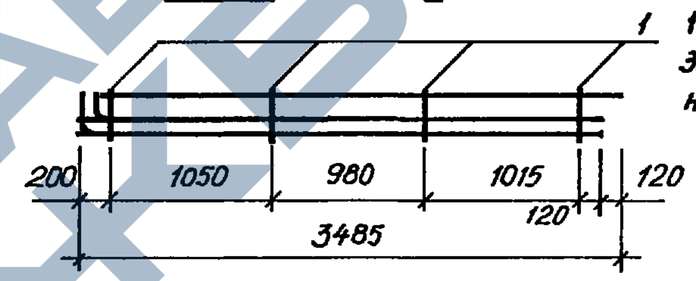


1.117.1-15ПВ.1 0109 -01 зеркальное отражение. Остальное см. 1.117.1-15ПВ.1 0109.

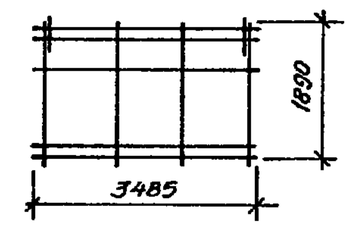


| ОБОЗНАЧЕНИЕ | МАРКА |
|---|---|
| 1.117.1-15ПВ. 1 0109 | КП 10л |
| -01 | КП 10п |

| | | | |
|---|---|---|---|
| Нач.АПМ | Боровик | | X.84 |
| Н. контр | Шаповал | | X. 84 |
| Гл.инж.пр. | Лабинова | | VI.84 |
| Провер. | Миллер | | VI 84 |
| Разраб. | Соколова | | V.84 |

1.117.1 - 15ПВ. 1 0109

Каркас пространственный. КП 10л, КП 10п. Сборочный чертеж.

| Стадия | Масса | Масштаб |
|---|---|---|
| Р | 55,54 | 1:50 |

Лист | Листов 1

ГОСГРАЖДАНСТРОЙ КиевЗНИИЭП

Взам.инв.№ | Подпись и дата | Инв.№подл.

20975-02 35

Копировал | Формат А4

https://zavodjbi.com/

| Формат | Зона | Поз. | Обозначение | Наименование | Кол. | Примечание |
|---|---|---|---|---|---|---|
| | | | | | | |
| | | | | | | |
| | | | | Документация | | |
| А4 | | | 1.117.1-15ПВ.1 0111СБ | Сборочный чертеж | | |
| А3 | | | 1.117.1-15ПВ.0 002Д2 | Узлы 4 | | |
| А3 | | | 1.117.1-15ПВ.0 003Д2 | Узлы 7,8 | | |
| А3 | | | 1.117.1-15ПВ.1 00ТО | Техническое описание | | |
| | | | | | | |
| | | | | Сборочные единицы | | |
| А4 | | 1 | 1.117.1-15ПВ.2 002СБ | Каркас плоский КНЦ1 | 4 | |
| А4 | | 2 | 1.117.1-15ПВ.2 005СБ | Каркас плоский КНЦ10 | 4 | |
| | | | | | | |
| | | | | Детали | | |
| А4 | | 11 | 1.117.1-15ПВ.2 012-02 | Петля строповочная | | |
| | | | | ПНЦ3 | 2 | |
| А4 | | 10 | 1.117.1-15ПВ.2 013-02 | Ст. отд. ТНЦ3 ГОСТ6727-80 | 2 | |

Взам. инв. № | Подпись и дата | Инв. № подл.

| | | | | | |
|---|---|---|---|---|---|
| Нач.АПМ | Боровик | | X.84 | 1.117.1-15ПВ.1 0111 | |
| Н.контр | Шаповал | | X 84 | Каркас пространственный КП12л, КП12п | Стадия: Р; Лист: ; Листов: 1 |
| Гл.инж. | Лобинова | | VII 84 | | ГОСГРАЖДАНСТРОЙ КиевЗНИИЭП |
| Провер. | Лобинова | | VII 84 | | |
| Разраб. | Миллер | | VI 84 | | |

Копировал Формат А 4

| Формат | Зона | Поз. | Обозначение | Наименование | Кол. | Примечание |
|---|---|---|---|---|---|---|
| | | | | | | |
| | | | | | | |
| | | | | Документация | | |
| А4 | | | 1.117.1-15ПВ.1 0110СБ | Сборочный чертеж | | |
| А3 | | | 1.117.1-15ПВ.0 002Д2 | Узел 4 | | |
| А3 | | | 1.117.1-15ПВ.0 003Д2 | Узлы 7,8 | | |
| А3 | | | 1.117.1-15ПВ.1 00ТО | Техническое описание | | |
| | | | | | | |
| | | | | Сборочные единицы | | |
| А4 | | 1 | 1.117.1-15ПВ.2 002СБ | Каркас плоский КНЦ1 | 3 | |
| А4 | | 2 | 1.117.1-15ПВ.2 005-01СБ | Каркас плоский КНЦ11 | 4 | |
| | | | | | | |
| | | | | Детали | | |
| | | | | Петля строповочная | | |
| А4 | | 11 | 1.117.1-15ПВ.2 012-01 | ПНЦ2 | 2 | |
| А4 | | 10 | 1.117.1-15ПВ.2 013-03 | Ст отд. ТНЦ4 | 2 | |

Взам. инв. № | Подпись и дата | Инв. № подл.

| | | | | | |
|---|---|---|---|---|---|
| Нач.АПМ | Боровик | | X 84 | 1.117.1-15ПВ.1 0110 | |
| Н контр. | Шаповал | | X 84 | Каркас пространственный КП11л, КП11п | Стадия: Р; Лист: ; Листов: 1 |
| Гл.инж. | Лобинова | | VII 84 | | ГОСГРАЖДАНСТРОЙ КиевЗНИИЭП |
| Провер. | Лобинова | | VII 84 | | |
| Разраб. | Миллер | | VI.84 | | |

20975-02 36

Копировал Формат А 4

https://zavodjbi.com/

1.117.1-15ПВ.1 0110

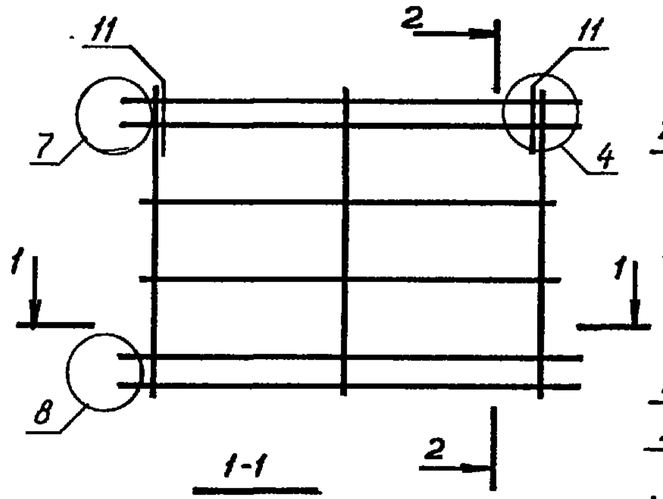


2-2

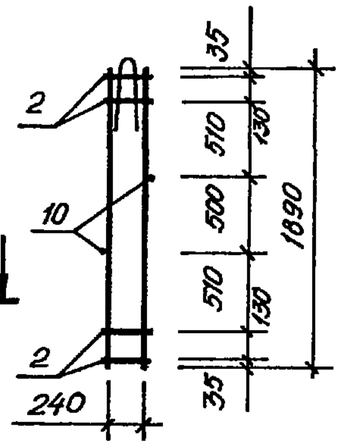


1-1

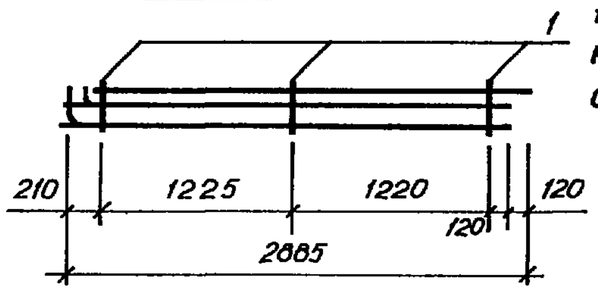


1.117.1-15ПВ.1 0110-01-зеркальное отражение. Остальное см. 1.117.1-15ПВ.1 0110

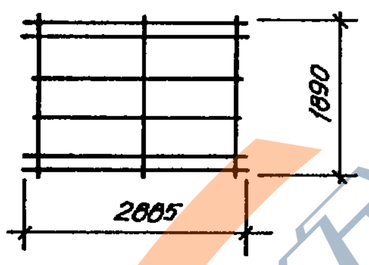


| ОБОЗНАЧЕНИЕ | МАРКА |
|---|---|
| 1.117.1-15ПВ.1 0110 | КП 11л. |
| -01 | КП 11п |

| | | | | |
|---|---|---|---|---|
| Нач.АПМ | Боровик | | | X.84 |
| Н.контр | Шаловал | | | X.84 |
| Гл.инж пр | Лабинова | | | VI.84 |
| Провер. | Миллер | | | VI.84 |
| Разраб. | Соколова | | | V.84 |

1.117.1-15ПВ.1 0110 СБ

Каркас пространственный КП11л, КП11п. Сборочный чертеж.

| Стадия | Масса | Масштаб |
|---|---|---|
| Р | 44,90 | 1:25 |

Лист | Листов 1

ГОСГРАЖДАНСТРОЙ КиевЗНИИЭП

Взам.инв.№ | Подпись и дата | Инв.№подл.

Копировал | Формат А4

1.117.1-15ПВ.1 0111

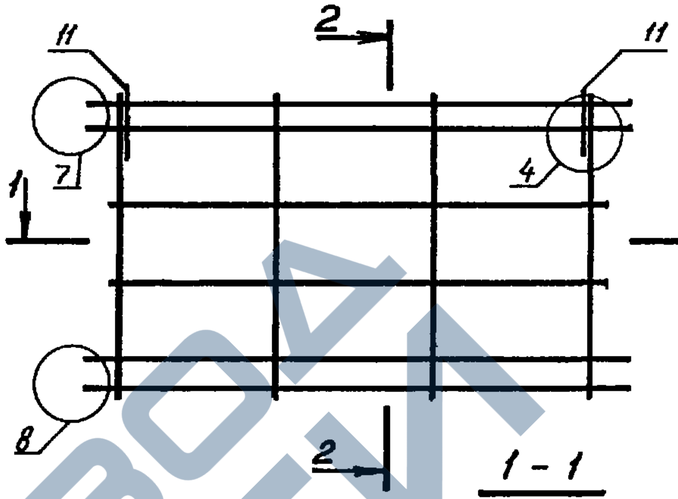


2-2

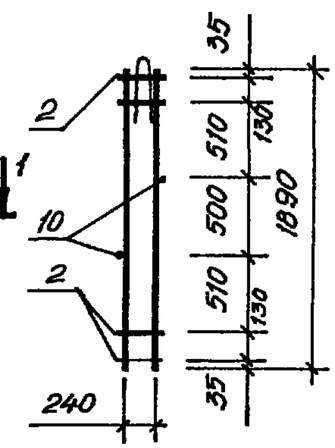


1-1

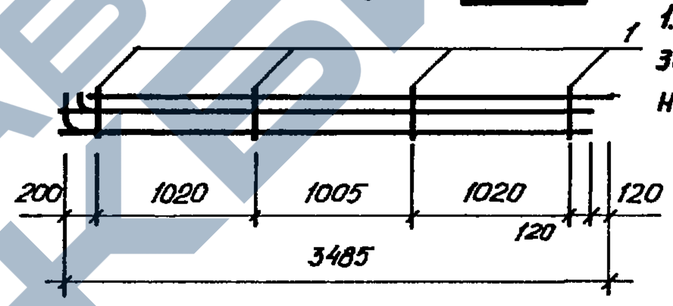


1.117.1-15ПВ.1 0111-01-зеркальное отражение. Остальное см. 1.117.1-15ПВ.1 0111.

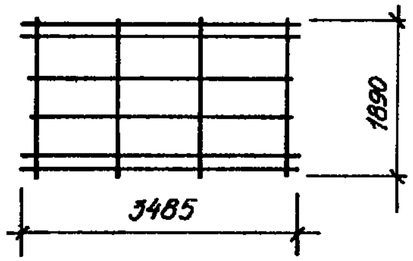


| ОБОЗНАЧЕНИЕ | МАРКА |
|---|---|
| 1.117.1-15ПВ.1 0111 | КП 12л |
| -01 | КП 12п |

| | | | | |
|---|---|---|---|---|
| Нач.АПМ | Боровик | | | X.84 |
| Н контр | Шаловал | | | X.84 |
| Гл.инж.пр | Лабинова | | | VI.84 |
| Провер. | Миллер | | | VI.84 |
| Разраб. | Соколова | | | V.84 |

1.117.1-15ПВ.1 0111 СБ

Каркас пространственный КП12л, КП12п. Сборочный чертеж.

| Стадия | Масса | Масштаб |
|---|---|---|
| Р | 54,60 | 1:25 |

Лист | Листов 1

ГОСГРАЖДАНСТРОЙ КиевЗНИИЭП

Взам.инв.№ | Подпись и дата | Инв.№подл.

Копировал | Формат А4



https://zavodjbi.com/

| Формат | Зона | Поз. | Обозначение | Наименование | Кол. | Примечание |
|---|---|---|---|---|---|---|
| | | | | | | |
| | | | | | | |
| | | | | Документация | | |
| А4 | | | 1.117.1-15ПВ.1 0112 СБ | Сборочный чертеж | | |
| А3 | | | 1.117.1-15ПВ.0 001 Д2 | Узел 2н | | |
| А3 | | | 1.117.1-15ПВ.0 002 Д2 | Узлы 3н,5 | | |
| А3 | | | 1.117.1-15ПВ.0 003 Д2 | Узлы 7,8 | | |
| А3 | | | 1.117.1-15ПВ.1 00ТО | Техническое описание | | |
| | | | | | | |
| | | | | Сборочные единицы | | |
| А4 | | 1 | 1.117.1-15ПВ.2 001 СБ | Каркас плоский КНЦ 1 | 4 | |
| А4 | | 2 | 1.117.1-15ПВ.2 005-01 СБ | Каркас плоский КНЦ 11 | 4 | |
| А4 | | 3 | 1.117.1-15ПВ.2 003-04 СБ | Каркас гнутый КНЦ 19 | 1 | |
| | | | | | | |
| | | | | Детали | | |
| А4 | | 11 | 1.117.1-15ПВ.2 012-01 | Петля строповочная | | |
| | | | | ПНЦ 2 | 2 | |
| А4 | | 10 | 1.117.1-15ПВ.2 013-03 | ГОСТ 6727-80 | | |
| | | | | Ст.отд. ТНЦ 4 | 2 | |

Взам. инв. № | Подпись и дата | Инв. № подл.

| | | | |
|---|---|---|---|
| Нач.АПМ | Боровик | | X 84 |
| Н.контр | Шаповал | | X 84 |
| Гл.инж | Лабинова | | VII 84 |
| Провер. | Лабинова | | VII 84 |
| Разраб. | Миллер | | VI 84 |

1.117.1-15ПВ.1 0112

Каркас пространственный КП 13п, КП 13л

| Стадия | Лист | Листов |
|---|---|---|
| Р | | 1 |

ГОСГРАЖДАНСТРОЙ КиевЗНИИЭП

Копировал Формат А 4

| Формат | Зона | Поз. | Обозначение | Наименование | Кол. | Примечание |
|---|---|---|---|---|---|---|
| | | | | | | |
| | | | | | | |
| | | | | Документация | | |
| А4 | | | 1.117.1-15ПВ.1 0113 СБ | Сборочный чертеж | | |
| А3 | | | 1.117.1-15ПВ.0 001 Д2 | Узлы 2н | | |
| А3 | | | 1.117.1-15ПВ.0 002 Д2 | Узлы 3н,5 | | |
| | | | | | | |
| А3 | | | 1.117.1-15ПВ.0 003 Д2 | Узлы 7,8 | | |
| А3 | | | 1.117.1-15ПВ.1 00ТО | Техническое описание | | |
| | | | | | | |
| | | | | Сборочные единицы | | |
| А4 | | 1 | 1.117.1-15ПВ.2 002 СБ | Каркас плоский КНЦ 1 | 4 | |
| А4 | | 2 | 1.117.1-15ПВ.2 005 СБ | Каркас плоский КНЦ 10 | 4 | |
| А4 | | 3 | 1.117.1-15ПВ.2 003-05 СБ | Каркас гнутый КНЦ 20 | 1 | |
| | | | | | | |
| | | | | Детали | | |
| А4 | | 11 | 1.117.1-15ПВ.2 012-02 | Петля строповочная | | |
| | | | | ПНЦ 3 | 2 | |
| А4 | | 10 | 1.117.1-15ПВ.2 013-02 | ГОСТ 6727-80 | | |
| | | | | Ст.отд. ТНЦ 3 | 2 | |

Взам. инв. № | Подпись и дата | Инв. № подл.

| | | | |
|---|---|---|---|
| Нач.АПМ | Боровик | | X 84 |
| Н.контр | Шаповал | | X 84 |
| Гл.инж. | Лабинова | | VII 84 |
| Провер. | Лабинова | | VII 84 |
| Разраб. | Миллер | | VI 84 |

1.117.1-15ПВ.1 0113

Каркас пространственный КП 14п, КП 14л

| Стадия | Лист | Листов |
|---|---|---|
| Р | | 1 |

ГОСГРАЖДАНСТРОЙ КиевЗНИИЭП



Копировал Формат А 4

https://zavodjbi.com/

1.117.1-15ПВ.1 0112

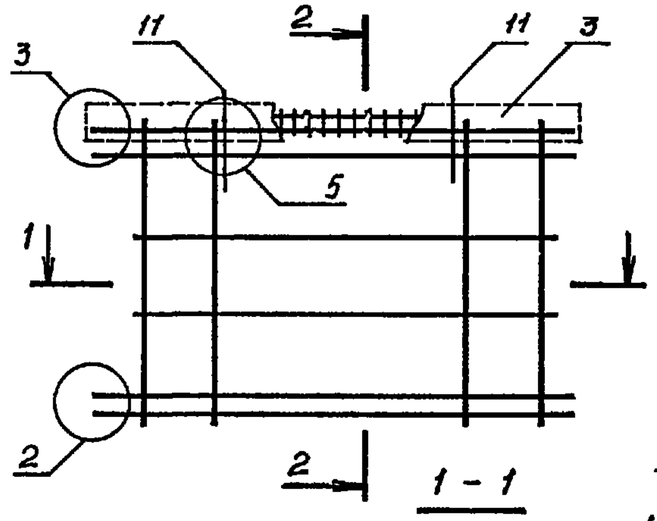


2-2

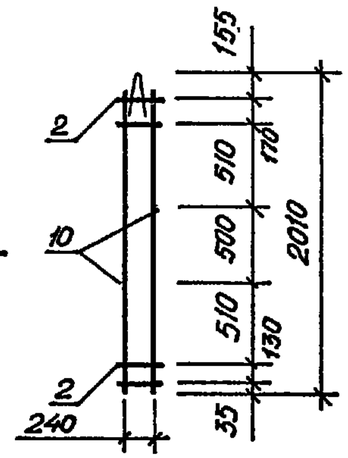


1-1

1.117.1-15ПВ.1 0112-01 -зеркальное отражение. Остальное см. 1.117.1-15ПВ.1 0112.

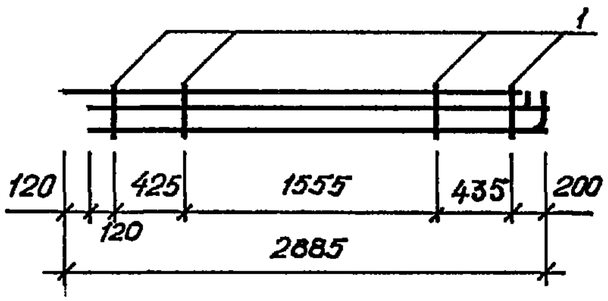


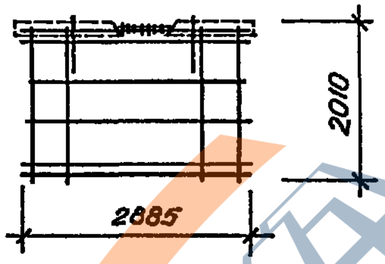


| ОБОЗНАЧЕНИЕ | МАРКА |
|---|---|
| 1.117.1-15ПВ.1 0112 | КП 13п |
| -01 | КП 13л |

| | | | |
|---|---|---|---|
| Нач.АПМ | Боровик | | X 84 |
| Н.контр. | Шаповал | | X.84 |
| Гл.инж.пр. | Лабинова | | VI.84 |
| Провер. | Миллер | | VI.84 |
| Разраб. | Соколова | | V 84 |

1.117.1-15ПВ.1 0112 СБ

Каркас пространственный. КП13п, КП13л. Сборочный чертеж.

| Стадия | Масса | Масштаб |
|---|---|---|
| Р | 47,33 | 1:25 |

Лист | Листов 1

ГОСГРАЖДАНСТРОЙ КиевЗНИИЭП

Взам.инв.№ | Подпись и дата | Инв.№подл.

Копировал | Формат А4

1.117.1-15ПВ 1 0113

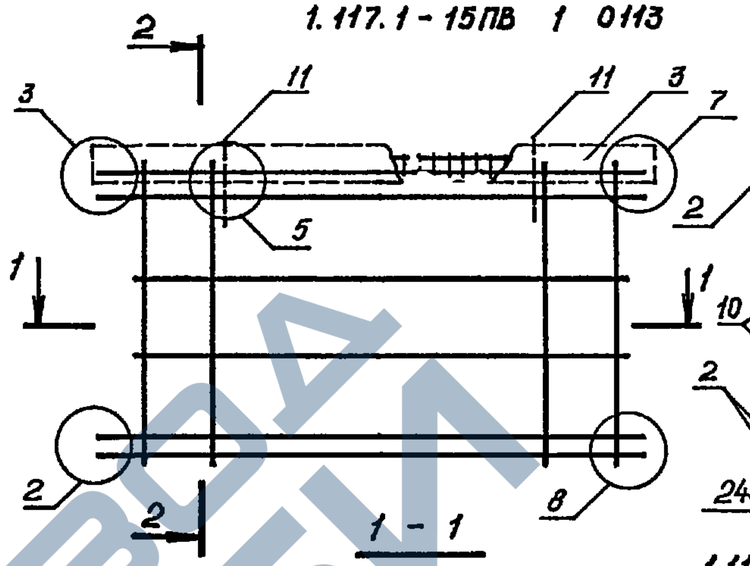


2-2

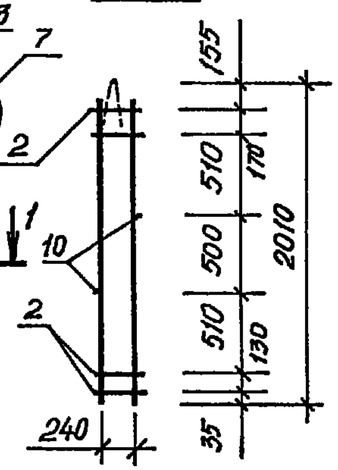


1-1

1.117.1-15ПВ.1 0113-01-зеркальное отражение. Остальное см. 1.117.1-15ПВ.1 0113.

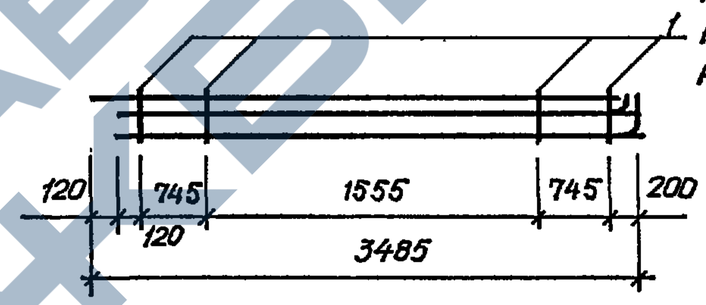


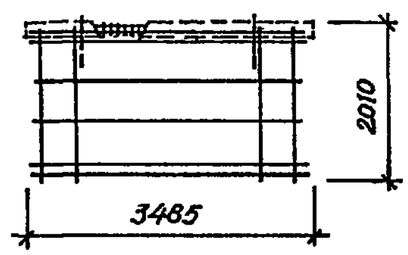


| ОБОЗНАЧЕНИЕ | МАРКА |
|---|---|
| 1.117.1-15ПВ.1 0113 | КП 14п |
| -01 | КП 14л |

| | | | |
|---|---|---|---|
| Нач.АПМ | Боровик | | X.84 |
| Н.контр. | Шаповал | | X.84 |
| Гл.инж.пр. | Лабинова | | VI 84 |
| Провер. | Миллер | | VI.84 |
| Разраб. | Соколова | | V. 84 |

1.117.1-15ПВ.1 0113 СБ

Каркас пространственный. КП14п, КП14л. Сборочный чертеж.

| Стадия | Масса | Масштаб |
|---|---|---|
| Р | 57,36 | 1:25 |

Лист | Листов 1

ГОСГРАЖДАНСТРОЙ КиевЗНИИЭП

Взам.инв.№ | Подпись и дата | Инв.№подл.

Копировал | Формат А4



ЗАВОД ЖБИ

| Формат | Зона | Поз. | Обозначение | Наименование | Кол. | Примечание |
|---|---|---|---|---|---|---|
| | | | | | | |
| | | | | | | |
| | | | | Документация | | |
| А4 | | | 1.117.1-15ПВ.1 0114СБ | Сборочный чертеж | | |
| А3 | | | 1.117.1-15ПВ.0 001Д2 | Узлы 2 | | |
| А3 | | | 1.117.1-15ПВ.0 002Д2 | Узлы 3,5 | | |
| А3 | | | 1.117.1-15ПВ.0 003Д2 | Узлы 7,8 | | |
| | | | | | | |
| А3 | | | 1.117.1-15ПВ.1 00ТО | Техническое описание | | |
| | | | | | | |
| | | | | Сборочные единицы | | |
| А4 | | 1 | 1.117.1-15ПВ.2 002 СБ | Каркас плоский КНЦ1 | 4 | |
| А4 | | 2 | 1.117.1-15ПВ.2 005-01СБ | Каркас плоский КНЦ11 | 4 | |
| А4 | | 3 | 1.117.1-15ПВ.2 003-04СБ | Каркас гнутый КНЦ19 | 1 | |
| А4 | | 4 | 1.117.1-15ПВ.2 002-01СБ | Каркас плоский КНЦ5 | 2 | |
| А4 | | 5 | 1.117.1-15ПВ.2 002-02СБ | Каркас плоский КНЦ6 | 1 | |
| А4 | | 6 | 1.117.1-15ПВ.2 004-02СБ | Каркас плоский КНЦ21 | 1 | |
| | | | | | | |
| | | | | Детали | | |
| А4 | | 11 | 1.117.1-15ПВ.2 012-01 | Петля строповочная ПНЦ2 | 2 | |

Инв.№подл. | Подпись и дата | Взам.инв.№

| | | | |
|---|---|---|---|
| Нач.АПМ | Боровик | | X 84 |
| Н.контр. | Шаповал | | X 84 |
| Гл.инж. | Лабинова | | VII 84 |
| Провер. | Лабинова | | VII 84 |
| Разраб. | Миллер | | VI.84 |

1.117.1-15ПВ.1 0114

Коркос пространственный КП15п, КП15л

| Стадия | Лист | Листов |
|---|---|---|
| Р | | 1 |

ГОСГРАЖДАНСТРОЙ КиевЗНИИЭП

Копировал Формат А4

| Формат | Зона | Поз. | Обозначение | Наименование | Кол. | Примечание |
|---|---|---|---|---|---|---|
| | | | | | | |
| | | | | | | |
| | | | | Документация | | |
| А4 | | | 1.117.1-15ПВ.1 0115СБ | Сборочный чертеж | | |
| А3 | | | 1.117.1-15ПВ.0 001Д2 | Узлы 2 | | |
| А3 | | | 1.117.1-15ПВ.0 002Д2 | Узлы 3,5 | | |
| А3 | | | 1.117.1-15ПВ.0 003Д2 | Узлы 7,8 | | |
| | | | | | | |
| А3 | | | 1.117.1-15ПВ.1 00ТО | Техническое описание | | |
| | | | | | | |
| | | | | Сборочные единицы | | |
| А4 | | 1 | 1.117.1-15ПВ.2 002 СБ | Каркас плоский КНЦ1 | 4 | |
| А4 | | 2 | 1.117.1-15ПВ.2 005 СБ | Каркас плоский КНЦ10 | 4 | |
| А4 | | 3 | 1.117.1-15ПВ.2 003-05СБ | Каркас гнутый КНЦ20 | 1 | |
| А4 | | 4 | 1.117.1-15ПВ.2 002-01СБ | Каркас плоский КНЦ5 | 2 | |
| А4 | | 5 | 1.117.1-15ПВ.2 002-02СБ | Каркас плоский КНЦ6 | 1 | |
| А4 | | 6 | 1.117.1-15ПВ.2 004-03СБ | Каркас плоский КНЦ22 | 1 | |
| | | | | | | |
| | | | | Детали | | |
| А4 | | 11 | 1.117.1-15ПВ.2 012-02 | Петля строповочная ПНЦ3 | 2 | |

Инв.№подл. | Подпись и дата | Взам.инв.№

| | | | |
|---|---|---|---|
| Нач.АПМ | Боровик | | X 84 |
| Н.контр. | Шаповал | | X 84 |
| Гл.инж. | Лабинова | | VII 84 |
| Провер. | Лабинова | | VII 84 |
| Разраб. | Миллер | | VI 84 |

1.117.1-15ПВ.1 0115

Коркос пространственный КП16п, КП16л

| Стадия | Лист | Листов |
|---|---|---|
| Р | | 1 |

ГОСГРАЖДАНСТРОЙ КиевЗНИИЭП

Копировал Формат А4



https://zavodjbi.com/

## 1.117.1-15ПВ.1 0114

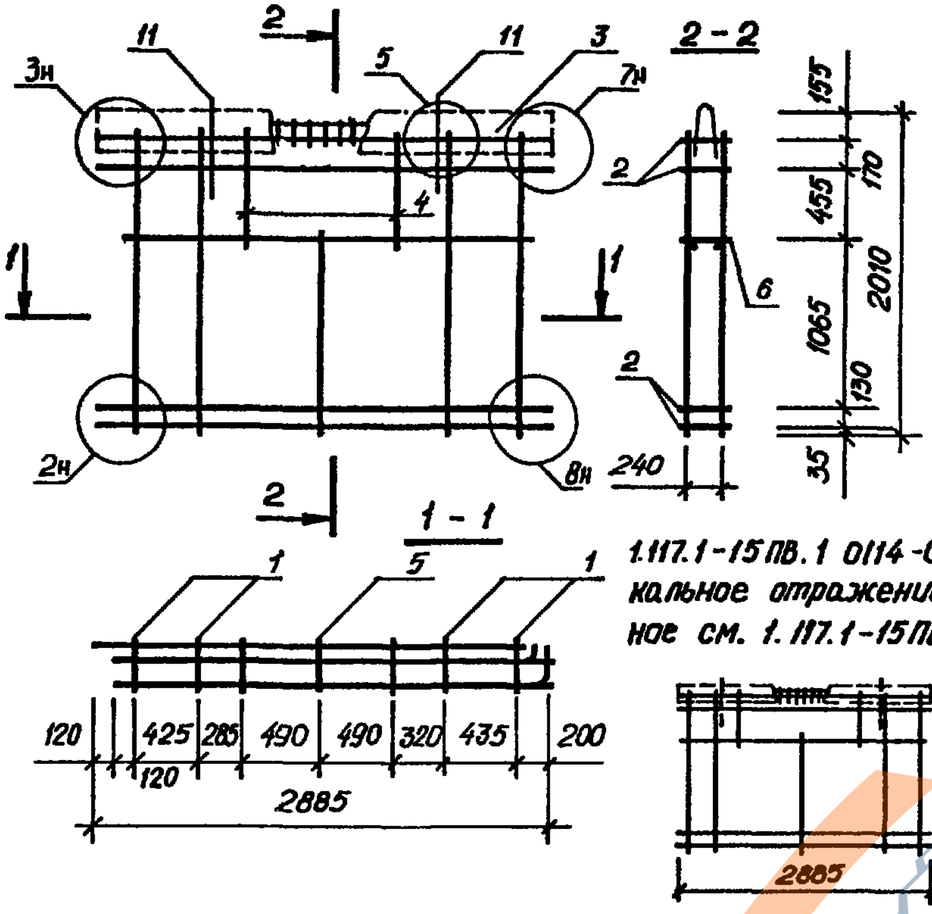


1.117.1-15ПВ.1 0114-01-зеркальное отражение. Остальное см. 1.117.1-15ПВ 1 0114.

| ОБОЗНАЧЕНИЕ | МАРКА |
|---|---|
| 1.117.1-15ПВ.1 0114 -01 | КП 15 п<br>КП 15 л |

| | | | | |
|---|---|---|---|---|
| Нач.АПМ | Боровик | | | X 84 |
| Н.контр. | Шаповал | | | X 84 |
| Гл.инж.пр | Лабинова | | | VI 84 |
| Провер. | Миллер | | | VI 84 |
| Разраб. | Соколова | | | V 84 |

1.117.1-15ПВ.1 0114 СБ

Каркас пространственный. КП 15 п, КП 15 л. Сборочный чертеж.

| Стадия | Масса | Масштаб |
|---|---|---|
| Р | 49,73 | 1:25 |
| Лист | Листов 1 | |

ГОСГРАЖДАНСТРОЙ КиевЗНИИЭП

Взам.инв.№ | Подпись и дата | Инв.№подл.

Копировал | Формат А4

## 1.117.1-15ПВ.1 0115

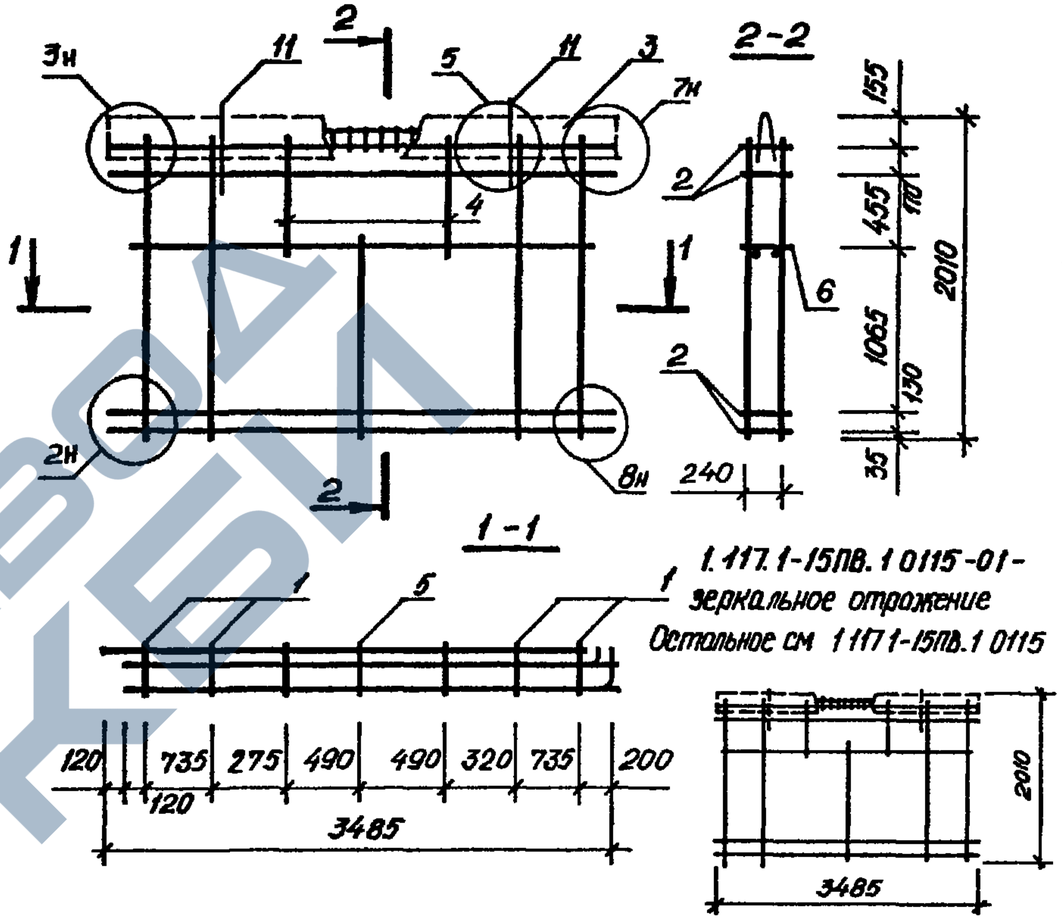


1.117.1-15ПВ.1 0115-01-зеркальное отражение. Остальное см 1.117.1-15ПВ.1 0115

| ОБОЗНАЧЕНИЕ | МАРКА |
|---|---|
| 1.117.1-15ПВ.1 0115 -01 | КП 16 п<br>КП 16 л |

| | | | | |
|---|---|---|---|---|
| Нач.АПМ | Боровик | | | X 84 |
| Н.контр. | Шаповал | | | X 84 |
| Гл.инж.пр | Лабинова | | | VI 84 |
| Провер. | Миллер | | | VI 84 |
| Разраб. | Соколова | | | V 84 |

1.117.1-15ПВ.1 0115 СБ

Каркас пространственный КП 16 п, КП 16 л. Сборочный чертеж.

| Стадия | Масса | Масштаб |
|---|---|---|
| Р | 58,96 | 1:25 |
| Лист | Листов 1 | |

ГОСГРАЖДАНСТРОЙ КиевЗНИИЭП

Взам.инв.№ | Подпись и дата | Инв.№подл.

Копировал | Формат А4



https://zavodjbi.com/

| Формат | Зона | Поз. | Обозначение | Наименование | Кол. | Примечание |
|---|---|---|---|---|---|---|
| | | | | | | |
| | | | | | | |
| | | | | Документация | | |
| А4 | | | 1.117.1-15ПВ. 1 0116 СБ | Сборочный чертеж | | |
| А3 | | | 1.117.1-15ПВ. 0 001 Д2 | Узлы 2 | | |
| А3 | | | 1.117.1-15ПВ. 0 002 Д2 | Узлы 3,5 | | |
| | | | | | | |
| А3 | | | 1.117.1-15ПВ. 0 004 Д2 | Узлы 9 | | |
| А3 | | | 1.117.1-15ПВ. 0 004 Д2 | Узлы 10 | | |
| А3 | | | 1.117.1-15ПВ. 1 00ТО | Техническое описание | | |
| | | | | | | |
| | | | | Сборочные единицы | | |
| А4 | | 1 | 1.117.1-15ПВ. 2 002 СБ | Каркас плоский КНЦ 1 | 5 | |
| А4 | | 2 | 1.117.1-15ПВ. 2 010 СБ | Каркас плоский КНЦ 12 | 4 | |
| А4 | | 3 | 1.117.1-15ПВ. 2 003-02 СБ | Каркас гнутый КНЦ 13 | 1 | |
| А4 | | 8 | 1.117.1-15ПВ. 2 009 СБ | Сетка гнутая СНЦ 1 | 1 | |
| | | | | | | |
| | | | | Детали | | |
| А4 | | 11 | 1.117.1-15ПВ. 2 012-02 | Петля строповочная | | |
| | | | | ПНЦ3 | 4 | |
| А4 | | 10 | 1.117.1-15ПВ. 2 013-04 | ГОСТ 6727-80 | | |
| | | | | Ст. отд. ТНЦ 5 | 2 | |

Взам. инв. № | Подпись и дата | Инв. № подл.

| | | | |
|---|---|---|---|
| Нач. АПМ | Боровик | | X 84 |
| Н. контр. | Шаповал | | X 84 |
| Гл. инж. | Лабинова | | VII 84 |
| Провер. | Лабинова | | VII 84 |
| Разраб. | Миллер | | VI 84 |

1.117.1-15ПВ.1 0116

Каркас пространственный КП17п, КП17л

| Стадия | Лист | Листов |
|---|---|---|
| Р | | 1 |

ГОСГРАЖДАНСТРОЙ КиевЗНИИЭП

Копировал Формат А 4

| Формат | Зона | Поз. | Обозначение | Наименование | Кол. | Примечание |
|---|---|---|---|---|---|---|
| | | | | | | |
| | | | | | | |
| | | | | Документация | | |
| А3 | | | 1.117.1-15ПВ. 1 0117 СБ | Сборочный чертеж | | |
| А3 | | | 1.117.1-15ПВ. 0 001 Д2 | Узлы 2 | | |
| А3 | | | 1.117.1-15ПВ. 0 002 Д2 | Узлы 3,5 | | |
| | | | | | | |
| А3 | | | 1.117.1-15ПВ. 0 004 Д2 | Узлы 9, 10 | | |
| А3 | | | 1.117.1-15ПВ. 1 00ТО | Техническое описание | | |
| | | | | | | |
| | | | | Сборочные единицы | | |
| А4 | | 1 | 1.117.1-15ПВ. 2 002 СБ | Каркас плоский КНЦ 1 | 6 | |
| А4 | | 2 | 1.117.1-15ПВ. 2 010-01 СБ | Каркас плоский КНЦ 14 | 4 | |
| А4 | | 3 | 1.117.1-15ПВ. 2 003-03 СБ | Каркас гнутый КНЦ 15 | 1 | |
| А4 | | 8 | 1.117.1-15ПВ. 2 009 СБ | Сетка гнутая СНЦ 1 | 1 | |
| | | | | | | |
| | | | | Детали | | |
| А4 | | 11 | 1.117.1-15ПВ.2 012-02 | Петля строповочная | | |
| | | | | ПНЦ3 | 4 | |
| А4 | | 10 | 1.117.1-15ПВ. 2 013-05 | ГОСТ 6727-80 | | |
| | | | | Ст отд ТНЦ 6 | 2 | |

Взам. инв. № | Подпись и дата | Инв. № подл.

| | | | |
|---|---|---|---|
| Нач. АПМ | Боровик | | X 84 |
| Н. контр. | Шаповал | | X 84 |
| Гл. инж. | Лабинова | | VII 84 |
| Провер. | Лабинова | | VII 84 |
| Разраб. | Миллер | | VI 84 |

1.117.1-15ПВ.1 0117

Каркас пространственный КП18п, КП18л

| Стадия | Лист | Листов |
|---|---|---|
| Р | | 1 |

ГОСГРАЖДАНСТРОЙ КиевЗНИИЭП



Копировал Формат А 4

https://stavodjbi.com/

1.117.1 - 15ПВ. 1 0116

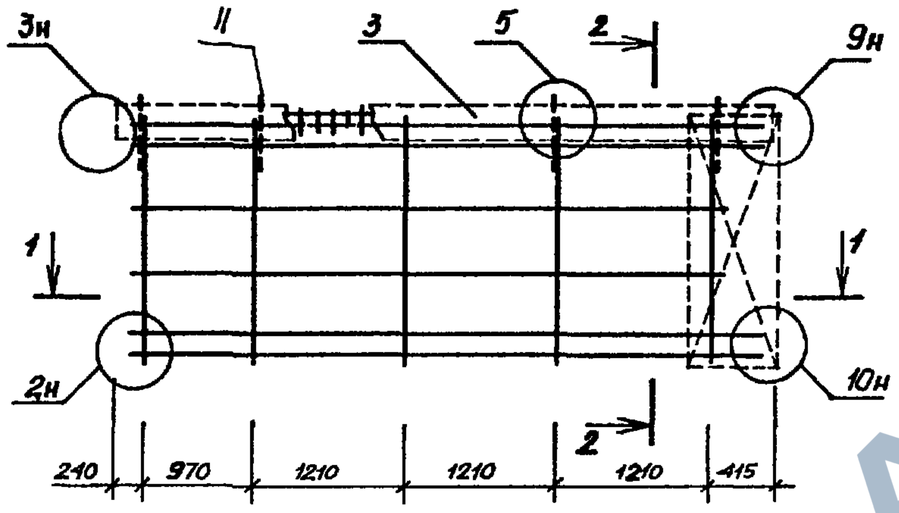


2-2

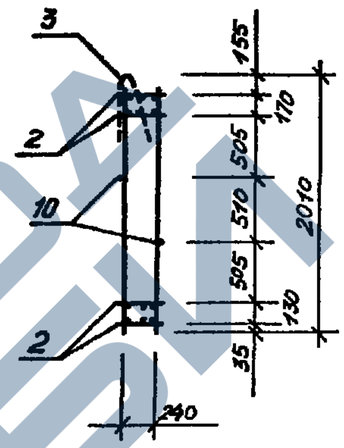


1.117.1 - 15ПВ. 1 0116 -01 -зеркальное отражение. Остальное см. 1.117.1-15ПВ.1 0116.

1-1

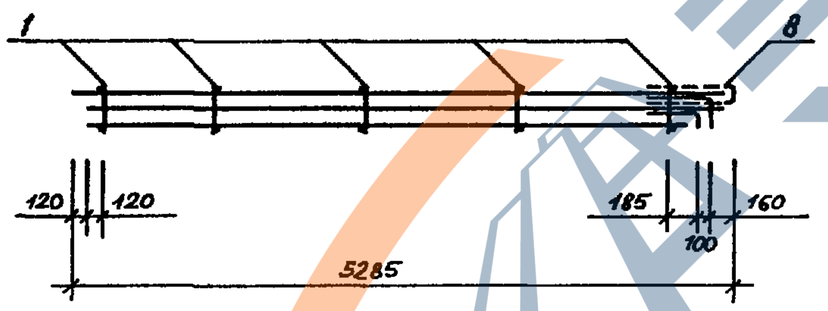


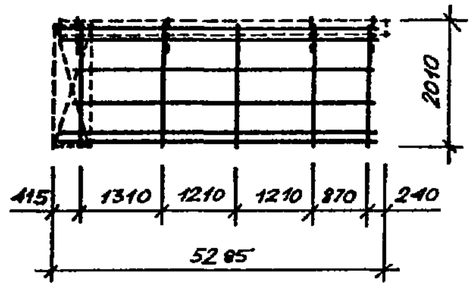


| ОБОЗНАЧЕНИЕ | МАРКА |
|---|---|
| 1.117.1-15ПВ. 1 0116 | КП17п |
| -01 | КП17л |

| | | | | | | |
|---|---|---|---|---|---|---|
| Нач.АПМ | Боровик | | X 84 | 1.117.1-15ПВ. 1 0116 СБ | | |
| Н.контр. | Шоповал | | X 84 | Каркас пространственный. КП17п, КП17л. Сборочный чертеж. | Стадия | Масса | Масштаб |
| Гл.инж. | Лабинова | | VI 84 | | Р | 80,56 | 1:25 |
| Провер. | Миллер | | VI 84 | | Лист | Листов 1 | |
| Разраб. | Лаврименко | | V 84 | | ГОСГРАЖДАНСТРОЙ КиевЗНИИЭП | | |

20975-02 43

Копировал

Формат А3

Взам.инв.№ | Подпись и дата | Инв.№ подл.

https://zavodjbi.com/

1.117.1 - 15ПВ. 1 0117

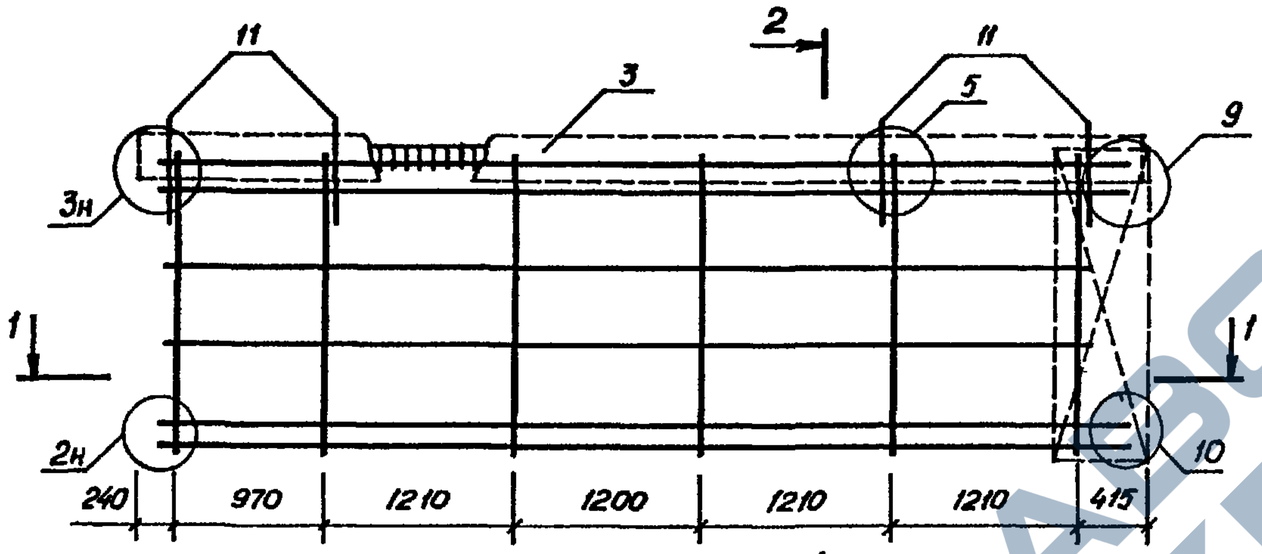


2-2

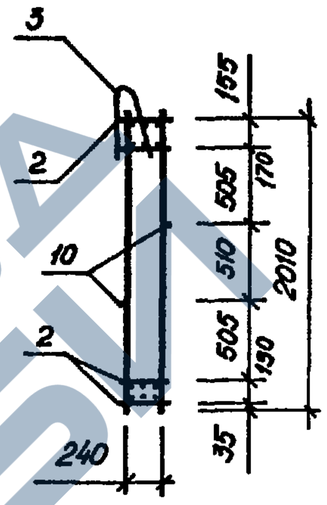


1 - 1

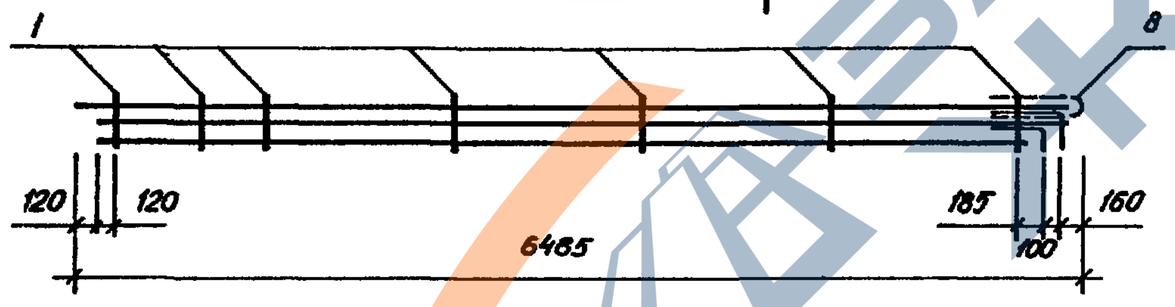


1.117.1-15ПВ. 1 0117-01 -зеркальное отражение. Остальное см. 1.117.1-15ПВ. 1 0117.

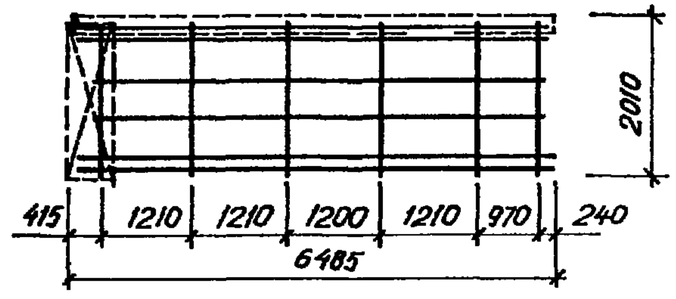


| ОБОЗНАЧЕНИЕ | МАРКА |
|---|---|
| 1.117.1-15ПВ.1 0117 | КП 18 п |
| -01 | КП 18 л |

| | | | | |
|---|---|---|---|---|
| Нач.АПМ | Боровик | | X 84 | 1.117.1 - 15ПВ. 1 0117 СБ |
| Н.контр. | Шаповал | | X 84 | Каркас пространственный. КП 18 п, КП 18 л. Сборочный чертеж. |
| Гл.инж.пр. | Лабинова | | VI 84 | |
| Провер. | Миллер | | VI 84 | |
| Разраб. | Соколова | | V 84 | |

| Стадия | Масса | Масштаб |
|---|---|---|
| Р | 96,78 | 1:25 |
| Лист | Листов 1 | |

ГОСГРАЖДАНСТРОЙ КиевЗНИИЭП

Инв.№ подл. | Подпись и дата | Взам.инв.№

20975-02 44

Копировал

Формат А3

https://zavodjbi.com/

| Формат | Зона | Поз. | Обозначение | Наименование | Кол. | Примечание |
|---|---|---|---|---|---|---|
| | | | | | | |
| | | | | | | |
| | | | | Документация | | |
| А3 | | | 1.117.1-15ПВ.1 0118СБ | Сборочный чертеж | | |
| А3 | | | 1.117.1-15ПВ.0 001Д2 | Узлы 2 | | |
| А3 | | | 1.117.1-15ПВ.0 002Д2 | Узлы 3,5 | | |
| А3 | | | 1.117.1-15ПВ.0 004Д2 | Узлы 9,10 | | |
| | | | | | | |
| А3 | | | 1.117.1-15ПВ.1 00ТО | Техническое описание | | |
| | | | | | | |
| | | | | Сборочные единицы | | |
| А4 | | 1 | 1.117.1-15ПВ.2 002СБ | Каркас плоский КНЦ 1 | 5 | |
| А4 | | 2 | 1.117.1-15ПВ.2 010СБ | Каркас плоский КНЦ 12 | 4 | |
| А4 | | 3 | 1.117.1-15ПВ.2 003-02СБ | Каркас гнутый КНЦ 13 | 1 | |
| А4 | | 8 | 1.117.1-15ПВ.2 009СБ | Сетка гнутая СНЦ 1 | 1 | |
| | | | | | | |
| | | | | Детали | | |
| А4 | | 9 | 1.117.1-15ПВ.2 013-06 | ГОСТ 6727-80 | | |
| | | | | Ст.отд. ТНЦ 7 | 60 | |
| А4 | | 10 | 1.117.1-15ПВ.2 013-08 | Ст.отд. ТНЦ 9 | 2 | |
| А4 | | 12 | 1.117.1-15ПВ.2 013-07 | Ст.отд. ТНЦ 8 | 2 | |
| А4 | | 11 | 1.117.1-15ПВ.2 012-02 | Петля строповочная | | |
| | | | | ПНЦ 3 | 4 | |

Взам. инв. № | Подпись и дата | Инв. № подл.

1.117.1-15ПВ.1 0118

| | | | |
|---|---|---|---|
| Нач. АПМ | Боровик | | X 84 |
| Н. контр. | Шаповал | | X 84 |
| Гл. инж. | Лабинова | | VII 84 |
| Провер. | Лабинова | | VII 84 |
| Разраб. | Миллер | | VI 84 |

Каркас пространственный КП 19п, КП 19л

| Стадия | Лист | Листов |
|---|---|---|
| Р | | 1 |

ГОСГРАЖДАНСТРОЙ
КиевЗНИИЭП

Копировал | Формат А 4

| Формат | Зона | Поз. | Обозначение | Наименование | Кол. | Примечание |
|---|---|---|---|---|---|---|
| | | | | | | |
| | | | | | | |
| | | | | Документация | | |
| А3 | | | 1.117.1-15ПВ.1 0119СБ | Сборочный чертеж | | |
| А3 | | | 1.117.1-15ПВ.0 001Д2 | Узлы 2 | | |
| А3 | | | 1.117.1-15ПВ.0 002Д2 | Узлы 3,5 | | |
| А3 | | | 1.117.1-15ПВ.0 004Д2 | Узлы 9,10 | | |
| | | | | | | |
| А3 | | | 1.117.1-15ПВ.1 00ТО | Техническое описание | | |
| | | | | | | |
| | | | | Сборочные единицы | | |
| А4 | | 1 | 1.117.1-15ПВ.2 002СБ | Каркас плоский КНЦ 1 | 8 | |
| А4 | | 2 | 1.117.1-15ПВ.2 011СБ | Каркас плоский КНЦ 23 | 4 | |
| А4 | | 3 | 1.117.1-15ПВ.2 003-03СБ | Каркас гнутый КНЦ 15 | 1 | |
| А4 | | 7 | 1.117.1-15ПВ.2 006СБ | Каркас плоский КНЦ 16 | 3 | |
| А4 | | 8 | 1.117.1-15ПВ.2 009СБ | Сетка гнутая СНЦ 1 | 1 | |
| | | | | | | |
| | | | | Детали | | |
| | | | | ГОСТ 6727-80 | | |
| А4 | | 9 | 1.117.1-15ПВ.2 013-06 | Ст.отд. ТНЦ 7 | 60 | |
| А4 | | 10 | 1.117.1-15ПВ.2 013-09 | Ст.отд. ТНЦ 10 | 2 | |
| А4 | | 12 | 1.117.1-15ПВ.2 013-10 | Ст.отд. ТНЦ 11 | 2 | |
| А4 | | 11 | 1.117.1-15ПВ.2 012-02 | Петля строповочная | | |
| | | | | ПНЦ 3 | 4 | |

Взам. инв. № | Подпись и дата | Инв. № подл.

1.117.1-15ПВ.1 0119

| | | | |
|---|---|---|---|
| Нач. АПМ | Боровик | | X 84 |
| Н. контр. | Шаповал | | X 84 |
| Гл. инж. | Лабинова | | VII 84 |
| Провер. | Лабинова | | VII 84 |
| Разраб. | Миллер | | VI.84 |

Каркас пространственный КП 20л, КП 20п

| Стадия | Лист | Листов |
|---|---|---|
| Р | | 1 |

ГОСГРАЖДАНСТРОЙ
КиевЗНИИЭП

20975-02 45

Копировал | Формат А 4

https://vofdjbi.com/

1.117.1-15ПВ. 1 0118

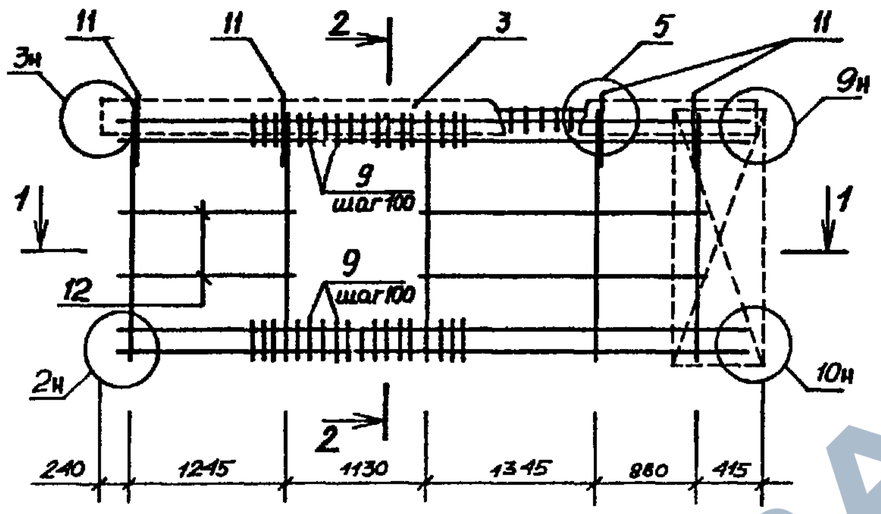


1-1

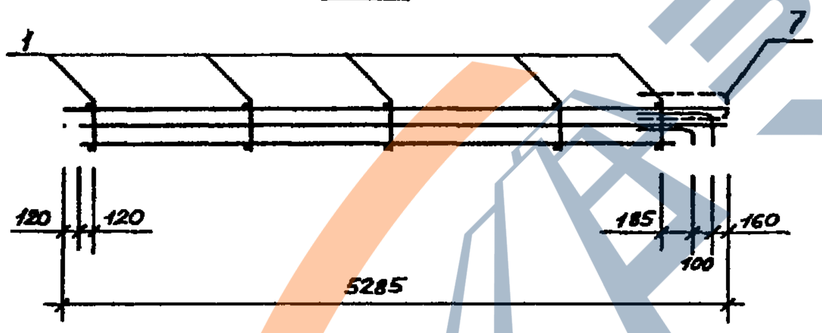


2-2

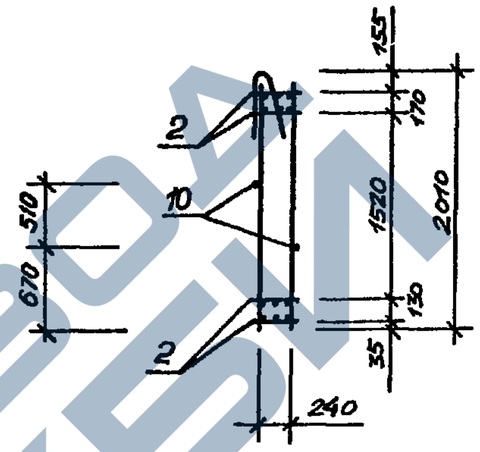


1.117.1-19ПВ. 1 0118-01 - зеркальное отражение. Остальное см. 1.117.1-15ПВ. 1 0118.

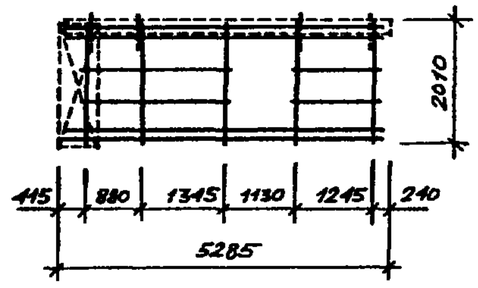


| ОБОЗНАЧЕНИЕ | МАРКА |
|---|---|
| 1.117.1-15ПВ. 1 0118 -01 | КП 19 п<br>КП 19 л |

| | | | | |
|---|---|---|---|---|
| Нач.АПМ | Боровик | | X 84 | 1.117.1-15ПВ. 1 0118-01 СБ |
| Н.контр. | Шаповал | | X 84 | Каркас пространственный КП 19 п, КП 19 л. Сборочный чертеж. |
| Гл.инж. | Лабинова | | VI 84 | |
| Провер. | Миллер | | VI 84 | |
| Разраб. | Лавриненко | | V 84 | |

| Стадия | Масса | Масштаб |
|---|---|---|
| Р | 81,60 | 1:25 |
| Лист | Листов 1 | |

ГОСГРАЖДАНСТРОЙ
КиевЗНИИЭП

Взам.инв.№ | Подпись и дата | Инв.№ подл.

20975-02 46

Копировал

Формат А3

https://zavodjbi.com/

1.117.1 - 15ПВ. 1 0119

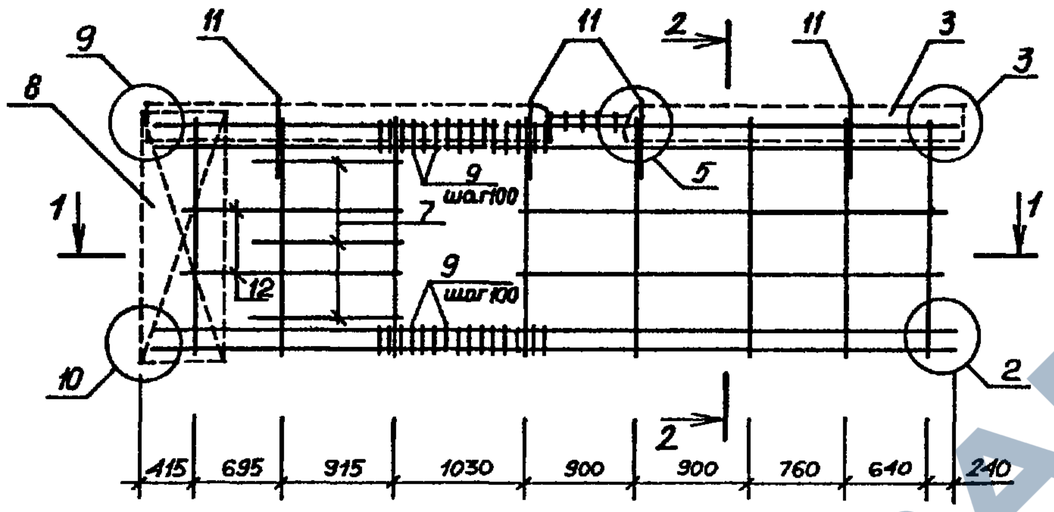


2-2

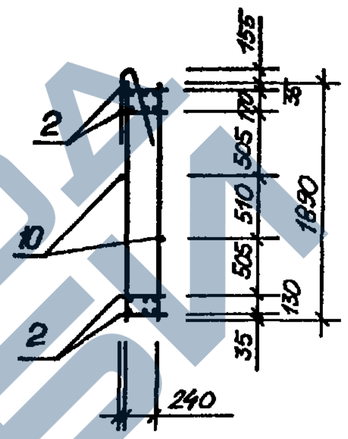


1-1

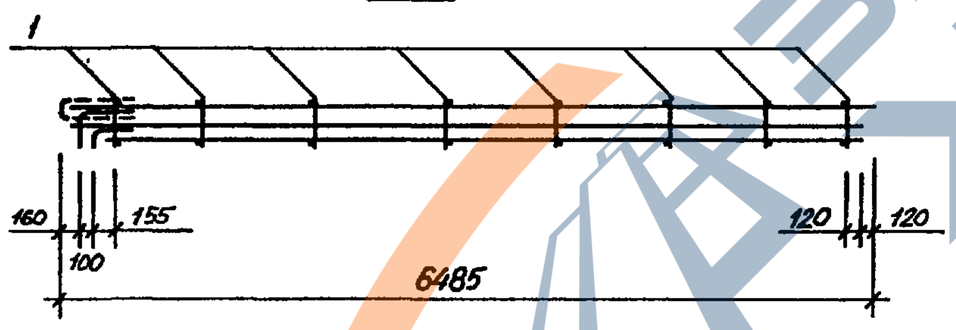


1.117.1 - 15ПВ. 1 0119 -01 - зеркальное отражение. Остальное см. 1.117.1-15ПВ.1 0119.

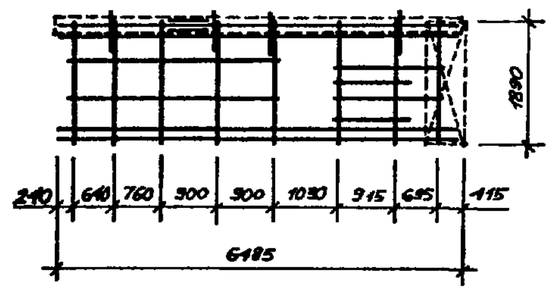


| ОБОЗНАЧЕНИЕ | МАРКА |
|---|---|
| 1.117.1 - 15ПВ. 1 0119 -01 | КП20л<br>КП20п |

| | | | |
|---|---|---|---|
| Нач.АПМ | Боровик | | X 84 |
| Н.контр. | Шапова л | | X 84 |
| Гл.инж. | Лабинова | | VI 84 |
| Провер. | Миллер | | VI 84 |
| Разраб. | Лавриненко | | V. 84 |

1.117.1 - 15 ПВ. 1 0119 СБ

Каркас пространственный. КП20л, КП20п. Сборочный чертеж.

| Стадия | Масса | Масштаб |
|---|---|---|
| Р | 103,37 | 1:25 |
| Лист | Листов 1 | |

ГОСГРАЖДАНСТРОЙ КиевЗНИИЭП

Взам.инв.№ | Подпись и дата | Инв.№ подл.

20975-02 47

Копировал

Формат А3

https://zavodjbi.com/

| Формат | Зона | Поз. | Обозначение | Наименование | Кол. | Примечание |
|---|---|---|---|---|---|---|
| | | | | | | |
| | | | | | | |
| | | | | Документация | | |
| А3 | | | 1.117.1-15ПВ.1 0120 СБ | Сборочный чертеж | | |
| А3 | | | 1.117.1-15ПВ.0 001 Д2 | Узлы 1.2 | | |
| А3 | | | 1.117.1-15ПВ.0 002 Д2 | Узлы 4 | | |
| А3 | | | 1.117.1-15ПВ.1 00ТО | Техническое описание | | |
| | | | | | | |
| | | | | Сборочные единицы | | |
| А4 | | 1 | 1.117.1-15ПВ.2 002 СБ | Каркас плоский КНЦ 1 | 1 | |
| А4 | | 2 | 1.117.1-15ПВ.2 007 СБ | Каркас плоский КНЦ 17 | 4 | |
| А4 | | 13 | 1.117.1-15ПВ.2 008 СБ | Каркас плоский КНЦ 18 | 1 | |
| | | | | | | |
| | | | | Детали | | |
| А4 | | 11 | 1.117.1-15ПВ.2 012 | Петля строповочная | | |
| | | | | ПНЦ 1 | 2 | |
| А4 | | 10 | 1.117.1-15ПВ.2 013-11 | ГОСТ 6727-80 | | |
| | | | | Ст.отд ТНЦ 12 | 2 | |

Взам.инв.№ | Подпись и дата | Инв.№подл.

| | | | |
|---|---|---|---|
| Нач.АПМ | Боровик | | X 84 |
| Н.контр. | Шаповал | | X 84 |
| Гл.инж. | Лобинова | | VII 84 |
| Провер. | Лобинова | | VII 84 |
| Разраб. | Миллер | | VI 84 |

1.117.1-15ПВ.1 0120

Каркас пространственный КП21л, КП21п

| Стадия | Лист | Листов |
|---|---|---|
| Р | | 1 |

ГОСГРАЖДАНСТРОЙ
КиевЗНИИЭП

Копировал Формат А 4

| Формат | Зона | Поз. | Обозначение | Наименование | Кол. | Примечание |
|---|---|---|---|---|---|---|
| | | | | | | |

Взам.инв.№ | Подпись и дата | Инв.№подл.

Лист

20975-02 48

Копировал Формат А 4

ЗАВОД ЖБИ

1.117.1-15ПВ. 1 0120

1.117.1-15ПВ. 1 0120-01 – зеркальное отражение. Остальное см. 1.117.1-15ПВ. 1 0120.

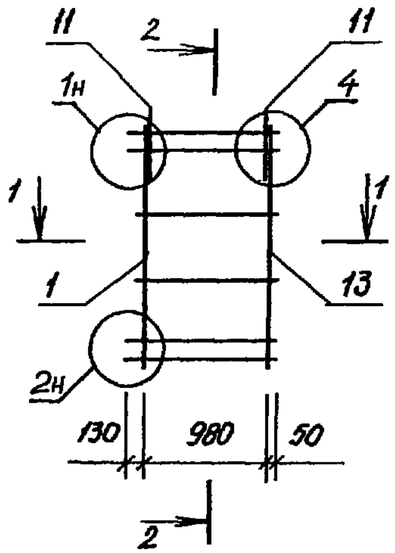


2-2

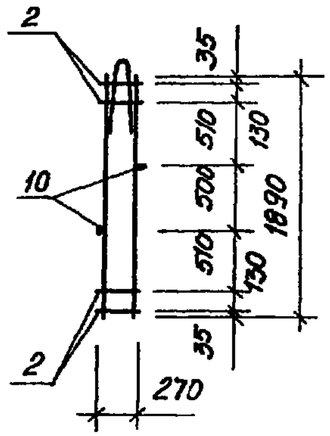


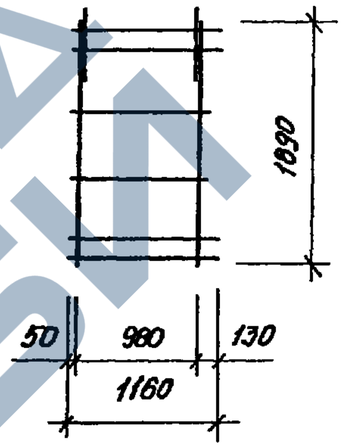


1-1

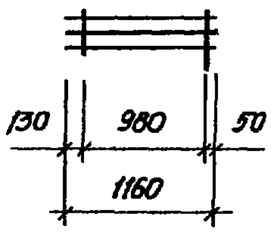


| ОБОЗНАЧЕНИЕ | МАРКА |
|---|---|
| 1.117.1-15ПВ. 1 0120 -01 | КП 21л<br>КП 21п |

| | | | |
|---|---|---|---|
| Нач.АПМ | Боровик | | X.84 |
| Н.контр. | Шаповал | | X.84 |
| Гл.инж. | Лабинова | | VI.84 |
| Провер. | Миллер | | VI.84 |
| Разраб. | Лавриненко | | V.84 |

1.117.1-15ПВ. 1 0120 СБ

Каркас пространственный. КП21л, КП21п. Сборочный чертеж.

| Стадия | Масса | Масштаб |
|---|---|---|
| Р | 18,42 | 1:25 |

Лист | Листов 1

ГОСГРАЖДАНСТРОЙ КиевЗНИИЭП

Взам.инв.№ | Подпись и дата | Инв.№ подл.

20975-02 49

Копировал

Формат А3

https://zavodjbi.com/

# ВЕДОМОСТЬ РАСХОДА СТАЛИ НА ЭЛЕМЕНТ. К2

| Марка элемента | Изделия арматурные | | | | | | | | Всего | Изделия закладные | | | | | | | | | | | | | Всего | Общий расход |
|---|---|---|---|---|---|---|---|---|---|---|---|---|---|---|---|---|---|---|---|---|---|---|---|---|
| | Арматура класса | | | | | | | | | Арматура класса | | | | Прокат марка | | | | | | | | | | |
| | Вр-I ГОСТ 6727-80 | | А-I ГОСТ 5781-82 | | А-III ГОСТ 5781-82 | | | | | А-I ГОСТ 5781-82 | | | | | | | | | | | | | | |
| | Ф4 | Итого | Ф6 | Итого | Ф6 | Ф8 | Ф14 | Итого | | Ф10 | Ф14 | Ф16 | Итого | | | | Итого | | | | | Итого | | |
| 1НЦ30.19.31-150ЛПВ-1.1 | 0,90 | 0,90 | 2,24 | 2,24 | 2,52 | 4,68 | 26,40 | 33,60 | 36,74 | | 4,22 | | 4,22 | | | | | | | | | | | 40,96 |
| 1НЦ36.19.31-150ЛПВ-1.1 | 1,17 | 1,17 | 2,72 | 2,72 | 3,36 | 5,64 | 32,24 | 41,24 | 45,13 | | | 5,52 | 5,52 | | | | | | | | | | | 50,65 |
| 1НЦ30.20.31-150ЛПВ-1.1 1 | 2,48 | 2,48 | 2,24 | 2,24 | 5,88 | 4,68 | 26,40 | 36,96 | 41,68 | | 4,22 | | 4,22 | | | | | | | | | | | 45,90 |
| 1НЦ36.20.31-150ЛПВ-1.1 1 | 2,66 | 2,66 | 2,72 | 2,72 | 6,15 | 5,64 | 32,24 | 44,03 | 49,41 | | | 5,52 | 5,52 | | | | | | | | | | | 54,93 |
| 1НЦ30.20.31-150ЛПВ-1.1 | 2,58 | 2,58 | 2,24 | 2,24 | 3,36 | 4,68 | 26,40 | 34,44 | 39,26 | | 4,22 | | 4,22 | | | | | | | | | | | 43,48 |
| 1НЦ36.20.31-150ЛПВ-1.1 | 3,15 | 3,15 | 2,72 | 2,72 | 4,20 | 5,64 | 32,24 | 42,08 | 47,95 | | | 5,52 | 5,52 | | | | | | | | | | | 53,47 |
| 1НЦ30.19.31-150ЛПВ-1.1 1 | 0,71 | 0,71 | 2,24 | 2,24 | 4,48 | 4,68 | 26,40 | 35,56 | 38,51 | | 4,22 | | 4,22 | | | | | | | | | | | 42,73 |
| 1НЦ36.19.31-150ЛПВ-1.1 1 | 0,73 | 0,73 | 2,72 | 2,72 | 4,75 | 5,64 | 32,24 | 42,63 | 46,08 | | | 5,52 | 5,52 | | | | | | | | | | | 51,60 |
| 1НЦ29.19.31-150ЛПВ-3.1 1 | 0,71 | 0,71 | 2,24 | 2,24 | 4,45 | 4,24 | 30,76 | 39,45 | 42,40 | | 4,22 | | 4,22 | | | | | | | | | | | 46,62 |
| 1НЦ29.19.31-150ЛПВ-1.3 1 | 0,71 | 0,71 | 2,24 | 2,24 | 4,45 | 4,24 | 30,76 | 39,45 | 42,40 | | 4,22 | | 4,22 | | | | | | | | | | | 46,62 |
| 1НЦ35.19.31-150ЛПВ-3.1 1 | 0,73 | 0,73 | 2,72 | 2,72 | 4,73 | 5,20 | 36,64 | 46,57 | 50,02 | | | 5,52 | 5,52 | | | | | | | | | | | 55,54 |
| 1НЦ35.19.31-150ЛПВ-1.3 1 | 0,73 | 0,73 | 2,72 | 2,72 | 4,73 | 5,20 | 36,64 | 46,57 | 50,02 | | | 5,52 | 5,52 | | | | | | | | | | | 55,54 |
| 1НЦ29.19.31-150ЛПВ-3.1 | 0,90 | 0,90 | 2,24 | 2,24 | 2,52 | 4,24 | 30,78 | 37,54 | 40,68 | | 4,22 | | 4,22 | | | | | | | | | | | 44,90 |
| 1НЦ29.19.31-150ЛПВ-1.3 | 0,90 | 0,90 | 2,24 | 2,24 | 2,52 | 4,24 | 30,78 | 37,54 | 40,68 | | 4,22 | | 4,22 | | | | | | | | | | | 44,90 |
| 1НЦ35.19.31-150ЛПВ-3.1 | 1,16 | 1,16 | 2,72 | 2,72 | 3,36 | 5,20 | 36,64 | 45,20 | 49,08 | | | 5,52 | 5,52 | | | | | | | | | | | 54,60 |
| 1НЦ35.19.31-150ЛПВ-1.3 | 1,16 | 1,16 | 2,72 | 2,72 | 3,36 | 5,20 | 36,64 | 45,20 | 49,08 | | | 5,52 | 5,52 | | | | | | | | | | | 54,60 |
| 1НЦ29.20.31-150ЛПВ-1.3 | 2,36 | 2,36 | 2,24 | 2,24 | 2,52 | 4,24 | 30,76 | 37,52 | 42,12 | | 4,22 | | 4,22 | | | | | | | | | | | 47,33 |
| 1НЦ29.20.31-150ЛПВ-3.1 | 2,36 | 2,36 | 2,24 | 2,24 | 2,52 | 4,24 | 30,76 | 37,52 | 42,12 | | 4,22 | | 4,22 | | | | | | | | | | | 47,33 |
| 1НЦ35.20.31-150ЛПВ-1.3 | 3,08 | 3,08 | 2,72 | 2,72 | 4,20 | 5,20 | 36,64 | 46,04 | 51,84 | | | 5,52 | 5,52 | | | | | | | | | | | 57,36 |

Взам. инв. № | Подпись и дата | Инв. № подл.

| | | | | |
|---|---|---|---|---|
| Нач.АПМ | Боровик | | X 84 | 1.117.1-15ПВ.1 00ВС |
| Н.контр. | Шаповал | | X.84 | Ведомость расхода стали на элемент |
| Гл инж. | Лабинова | | VII.84 | Стадия: Р; Лист: 1; Листов: 2 |
| Провер. | Лабинова | | VII.84 | ГОСГРАЖДАНСТРОЙ КиевЗНИИЭП |
| Разраб. | Миллер | | VI.84 | |

Копировал 20975-02 50 Формат А3

https://zavodjbi.com/

# ВЕДОМОСТЬ РАСХОДА СТАЛИ НА ЭЛЕМЕНТ. К2

| Марка элемента | Изделия арматурные | | | | | | | | | Изделия закладные | | | | | | | | | | | | | Общий расход |
|---|---|---|---|---|---|---|---|---|---|---|---|---|---|---|---|---|---|---|---|---|---|---|---|
| | Арматура класса | | | | | | | | Всего | Арматура класса | | | | Прокат марка | | | | | | | | Всего | |
| | Вр-I | | А-I | | А-III | | | | | А-I | | | | | | | | | | | | | |
| | ГОСТ 6727-80 | | ГОСТ5781-82 | | ГОСТ 5781-82 | | | | | ГОСТ 5781-82 | | | | | | | | | | | | | |
| | Ф4 | Итого | Ф6 | Итого | Ф6 | Ф8 | Ф14 | Итого | | Ф10 | Ф14 | Ф16 | Итого | | | | Итого | | | | Итого | | |
| 1НЦ 35.20.31-150ЛПВ-3.1 | 3,08 | 3,08 | 2,72 | 2,72 | 4,20 | 5,20 | 36,64 | 46,04 | 51,84 | | | 5,52 | 5,52 | | | | | | | | | | 57,36 |
| 1НЦ 29.20.31-150ЛПВ-1.3 1 | 2,42 | 2,42 | 2,24 | 2,24 | 5,85 | 4,24 | 30,76 | 40,85 | 45,51 | | 4,22 | | 4,22 | | | | | | | | | | 49,73 |
| 1НЦ 29.20.31-150ЛПВ-3.1 1 | 2,42 | 2,42 | 2,24 | 2,24 | 5,85 | 4,24 | 30,76 | 40,85 | 45,51 | | 4,22 | | 4,22 | | | | | | | | | | 49,73 |
| 1НЦ 35.20.31-150ЛПВ-1.3 1 | 2,75 | 2,75 | 2,72 | 2,72 | 6,13 | 5,20 | 36,64 | 47,97 | 53,44 | | | 5,52 | 5,52 | | | | | | | | | | 58,96 |
| 1НЦ 35.20.31-150ЛПВ-3.1 1 | 2,75 | 2,75 | 2,72 | 2,72 | 6,13 | 5,20 | 36,64 | 47,97 | 53,44 | | | 5,52 | 5,52 | | | | | | | | | | 58,96 |
| 1НЦ 53.20.31-150ЛПВ-1.4 | 6,00 | 6,00 | 3,96 | 3,96 | 4,20 | 8,36 | 52,52 | 65,08 | 75,04 | | | 5,52 | 5,52 | | | | | | | | | | 80,56 |
| 1НЦ 53.20.31-150ЛПВ-4.1 | 6,00 | 6,00 | 3,96 | 3,96 | 4,20 | 8,36 | 52,52 | 65,08 | 75,04 | | | 5,52 | 5,52 | | | | | | | | | | 80,56 |
| 1НЦ 65.20.31-150ЛПВ-1.4 | 6,99 | 6,99 | 4,97 | 4,97 | 5,04 | 10,24 | 64,02 | 79,30 | 91,26 | | | 5,52 | 5,52 | | | | | | | | | | 96,78 |
| 1НЦ 65.20.31-150ЛПВ-4.1 | 6,99 | 6,99 | 4,97 | 4,97 | 5,04 | 10,24 | 64,02 | 79,30 | 91,26 | | | 5,52 | 5,52 | | | | | | | | | | 96,78 |
| 1НЦ 53.20.31-150ЛПВ-1.4 2 | 7,04 | 7,04 | 3,96 | 3,96 | 4,20 | 8,36 | 52,52 | 65,08 | 76,08 | | | 5,52 | 5,52 | | | | | | | | | | 81,60 |
| 1НЦ 53.20.31-150ЛПВ-4.1 2 | 7,04 | 7,04 | 3,96 | 3,96 | 4,20 | 8,36 | 52,52 | 65,08 | 76,08 | | | 5,52 | 5,52 | | | | | | | | | | 81,60 |
| 1НЦ 65.20.31-150ЛПВ-5.1 2 | 8,16 | 8,16 | 4,72 | 4,72 | 6,72 | 12,01 | 66,24 | 84,97 | 97,85 | | | 5,52 | 5,52 | | | | | | | | | | 103,37 |
| 1НЦ 65.20.31-150ЛПВ-1.5 2 | 8,16 | 8,16 | 4,72 | 4,72 | 6,72 | 12,01 | 66,24 | 84,97 | 97,85 | | | 5,52 | 5,52 | | | | | | | | | | 103,37 |
| 1НЦ 12.19.39-150ЛПВ-6.1 | 0,46 | 0,46 | 1,28 | 1,28 | 1,48 | 1,84 | 11,20 | 14,52 | 16,26 | 2,16 | | | 2,16 | | | | | | | | | | 18,42 |
| 1НЦ 12.19.39-150ЛПВ-1.6 | 0,46 | 0,46 | 1,28 | 1,28 | 1,48 | 1,84 | 11,20 | 14,52 | 16,26 | 2,16 | | | 2,16 | | | | | | | | | | 18,42 |

Инв.№ подл. | Подпись и дата | Взам. инв.№



https://zavodjbi.com/

| N строки | Наименование материала и единица измерения | Код материала | Единицы изм. | 1НЦ 30.19.31-150ЛПВ-1.1 | 1НЦ 36.19.31-150ЛПВ-1.1 | 1НЦ 30.20.31-150ЛПВ-1.1 1 | 1НЦ 36.20.31-150ЛПВ-1.1 1 | 1НЦ 30.20.31-150ЛПВ-1.1 | 1НЦ 36.20.31-150ЛПВ-1.1 | 1НЦ 30.19.31-150ЛПВ-1.1 1 | 1НЦ 36.19.31-150ЛПВ-1.1 1 | 1НЦ 29.19.31-150ЛПВ-3.1 1 | 1НЦ 29.19.31-150ЛПВ-1.3 1 | 1НЦ 35.19.31-150ЛПВ-3.1 1 | 1НЦ 35.19.31-150ЛПВ-1.3 1 | 1НЦ 29.19.31-150ЛПВ-3.1 | 1НЦ 29.19.31-150ЛПВ-1.3 | 1НЦ 35.19.31-150ЛПВ-3.1 | 1НЦ 35.19.31-150ЛПВ-1.3 | 1НЦ 29.20.31-150ЛПВ-1.3 |
|---|---|---|---|---|---|---|---|---|---|---|---|---|---|---|---|---|---|---|---|---|
| | | | | М А Р К А | | | | | | | | | | | | | | | | |
| 1. | Сортовой прокат обыкновенного | | | | | | | | | | | | | | | | | | | |
| 2 | качества | 093000 | | | | | | | | | | | | | | | | | | |
| 3 | Сталь арматурная класса А-III, т | 093004 | 168 | 0,034 | 0,041 | 0,037 | 0,044 | 0,034 | 0,042 | 0,035 | 0,043 | 0,039 | 0,039 | 0,047 | 0,047 | 0,038 | 0,038 | 0,045 | 0,045 | 0,038 |
| 4 | Сталь мелкосортная, т | 093300 | 168 | 0,026 | 0,032 | 0,026 | 0,032 | 0,026 | 0,032 | 0,026 | 0,032 | 0,031 | 0,031 | 0,037 | 0,037 | 0,031 | 0,037 | 0,037 | 0,037 | 0,031 |
| 5 | диам. 14, т | Ф14 | 168 | 0,026 | 0,032 | 0,026 | 0,032 | 0,026 | 0,032 | 0,026 | 0,032 | 0,031 | 0,031 | 0,037 | 0,037 | 0,031 | 0,031 | 0,037 | 0,037 | 0,031 |
| 6 | Катанка, т | 093400 | 168 | 0,008 | 0,009 | 0,011 | 0,012 | 0,008 | 0,010 | 0,009 | 0,011 | 0,008 | 0,008 | 0,010 | 0,010 | 0,007 | 0,007 | 0,008 | 0,008 | 0,007 |
| 7 | диам. 8, т | Ф8 | 168 | 0,005 | 0,006 | 0,005 | 0,006 | 0,005 | 0,006 | 0,005 | 0,006 | 0,004 | 0,004 | 0,005 | 0,005 | 0,004 | 0,004 | 0,005 | 0,005 | 0,004 |
| 8 | диам. 6, т | Ф6 | 168 | 0,003 | 0,003 | 0,006 | 0,006 | 0,003 | 0,004 | 0,004 | 0,005 | 0,004 | 0,004 | 0,005 | 0,005 | 0,003 | 0,003 | 0,003 | 0,003 | 0,003 |
| 9 | Сталь арматурная класса А-I, т | | 168 | 0,006 | 0,009 | 0,006 | 0,009 | 0,006 | 0,009 | 0,006 | 0,009 | 0,006 | 0,006 | 0,009 | 0,009 | 0,006 | 0,006 | 0,009 | 0,009 | 0,006 |
| 10 | Сталь мелкосортная, т | | 168 | 0,004 | 0,006 | 0,004 | 0,006 | 0,004 | 0,006 | 0,004 | 0,006 | 0,004 | 0,004 | 0,006 | 0,006 | 0,004 | 0,004 | 0,006 | 0,006 | 0,004 |
| 11 | диам. 16, т | Ф16 | 168 | | 0,006 | | 0,006 | | 0,006 | | 0,006 | | | 0,006 | 0,006 | | | 0,006 | 0,006 | |
| 12 | диам. 14, т | Ф14 | 168 | 0,004 | | 0,004 | | 0,004 | | 0,004 | | 0,004 | 0,004 | | | 0,004 | 0,004 | | | 0,004 |
| 13 | диам. 10, т | Ф10 | 168 | | | | | | | | | | | | | | | | | |
| 14 | Катанка, т | 093400 | | 0,002 | 0,003 | 0,002 | 0,003 | 0,002 | 0,003 | 0,002 | 0,003 | 0,002 | 0,002 | 0,003 | 0,003 | 0,002 | 0,002 | 0,003 | 0,003 | 0,002 |
| 15 | диам 6, т | Ф6 | 168 | 0,002 | 0,003 | 0,002 | 0,003 | 0,002 | 0,003 | 0,002 | 0,003 | 0,002 | 0,002 | 0,003 | 0,003 | 0,002 | 0,002 | 0,003 | 0,003 | 0,002 |
| 16 | Итого сортового проката обык | | | | | | | | | | | | | | | | | | | |
| 17 | новенного качества, т | | 168 | 0,040 | 0,050 | 0,043 | 0,053 | 0,040 | 0,051 | 0,041 | 0,052 | 0,045 | 0,045 | 0,056 | 0,056 | 0,044 | 0,044 | 0,054 | 0,054 | 0,044 |
| 18 | Коэффициент отходов 1.01 | | 168 | 0,040 | 0,050 | 0,043 | 0,054 | 0,040 | 0,052 | 0,041 | 0,053 | 0,045 | 0,045 | 0,057 | 0,057 | 0,044 | 0,044 | 0,055 | 0,055 | 0,044 |

Взам. инв. № | Подпись и дата | Инв. № подл.

| | | | |
|---|---|---|---|
| Нач. АПМ | Боровик | | X 84 |
| Н. контр. | Шаповал | | X 84 |
| Гл инж. | Лабинова | | VII 84 |
| Провер. | Лабинова | | VII 84 |
| Разраб. | Миллер | | VI 84 |

1 117.1-15ПВ.1 ООВМ

Ведомость расхода материалов

| Стадия | Лист | Листов |
|---|---|---|
| Р | 1 | 4 |

ГОСГРАЖДАНСТРОЙ КиевЗНИИЭП



https://zavodjbi.com/

| N строки | Наименование материала и единица измерения | Код материала | Марка: единицы измерения | 1НЦ30.19.31-150ЛПВ-1.1 | 1НЦ36.19.31-150ЛПВ-1.1 | 1НЦ30.20.31-150ЛПВ-1.1 | 1НЦ36.20.31-150ЛПВ-1.1 | 1НЦ30.20.31-150ЛПВ-1.1 | 1НЦ36.20.31-150ЛПВ-1.1 | 1НЦ30.19.31-150ЛПВ-1.1 | 1НЦ36.19.31-150ЛПВ-1.1 | 1НЦ29.19.31-150ЛПВ-3.1 | 1НЦ29.19.31-150ЛПВ-1.3 | 1НЦ35.19.31-150ЛПВ-3.1 | 1НЦ35.19.31-150ЛПВ-1.3 | 1НЦ29.19.31-150ЛПВ-3.1 | 1НЦ29.19.31-150ЛПВ-1.3 | 1НЦ35.19.31-150ЛПВ-3.1 | 1НЦ35.19.31-150ЛПВ-1.3 | 1НЦ29.20.31-150ЛПВ-1.3 |
|---|---|---|---|---|---|---|---|---|---|---|---|---|---|---|---|---|---|---|---|---|
| 19 | Проволока стальная низкоугле | | | | | | | | | | | | | | | | | | | |
| 20 | родистая периодического | | | | | | | | | | | | | | | | | | | |
| 21 | профиля, т Вр-I | 121400 | 168 | 0,001 | 0,001 | 0,002 | 0,003 | 0,003 | 0,003 | 0,001 | 0,001 | 0,001 | 0,001 | 0,001 | 0,001 | 0,001 | 0,001 | 0,001 | 0,001 | 0,003 |
| 22 | диам. 4, т | Ф4 | 168 | 0,001 | 0,001 | 0,002 | 0,003 | 0,003 | 0,003 | 0,001 | 0,001 | 0,001 | 0,001 | 0,001 | 0,001 | 0,001 | 0,001 | 0,001 | 0,001 | 0,003 |
| 23 | Коэффициент отходов 1.05 | | 168 | 0,001 | 0,001 | 0,002 | 0,003 | 0,003 | 0,003 | 0,001 | 0,001 | 0,001 | 0,001 | 0,001 | 0,001 | 0,001 | 0,001 | 0,001 | 0,001 | 0,003 |
| 24 | Итого стали, приведенной к | | | | | | | | | | | | | | | | | | | |
| 25 | стали класса А-I, т | | 168 | 0,056 | 0,069 | 0,062 | 0,076 | 0,059 | 0,074 | 0,057 | 0,072 | 0,063 | 0,063 | 0,078 | 0,078 | 0,061 | 0,061 | 0,075 | 0,075 | 0,064 |
| 26 | Портландцемент | 573110 | | | | | | | | | | | | | | | | | | |
| 27 | М400, т | 573112 | 168 | 0,505 | 0,601 | 0,505 | 0,577 | 0,510 | 0,598 | 0,474 | 0,591 | 0,367 | 0,367 | 0,546 | 0,546 | 0,463 | 0,463 | 0,563 | 0,563 | 0,477 |
| 28 | Заполнители пористые, $м^3$ | 571200 | 113 | 1,332 | 1,629 | 1,332 | 1,602 | 1,386 | 1,611 | 1,278 | 1,611 | 1,242 | 1,242 | 1,512 | 1,512 | 1,278 | 1,278 | 1,566 | 1,566 | 1,314 |
| 29 | Песок естественный, $м^3$ | 571140 | 113 | 0,430 | 0,518 | 0,430 | 0,510 | 0,440 | 0,515 | 0,408 | 0,510 | 0,388 | 0,388 | 0,473 | 0,473 | 0,400 | 0,400 | 0,488 | 0,488 | 0,413 |
| 30 | Итого цемента М400 с учетом | | | | | | | | | | | | | | | | | | | |
| 31 | коэффициента отходов 1.06 | | 168 | 0,535 | 0,637 | 0,535 | 0,612 | 0,541 | 0,634 | 0,502 | 0,626 | 0,389 | 0,389 | 0,579 | 0,579 | 0,491 | 0,491 | 0,597 | 0,597 | 0,506 |

Инв.№ подл. | Подпись и дата | Взам. инв.№



https://zavodjbi.com/

| N строки | Наименование материала и единица измерения | Код материала | Единицы измерения | 1НЦ 29.20.31-150ЛПВ-3.1 | 1НЦ35.20.31-150ЛПВ-1.3 | 1НЦ35.20.31-150ЛПВ-3.1 | 1НЦ29.20.31-150ЛПВ-1.3 1 | 1НЦ29.20.31-150ЛПВ-3.1 1 | 1НЦ35.20.31-150ЛПВ-1.3 1 | 1НЦ35.20.31-150ЛПВ-3.1 1 | 1НЦ 53.20.31-150ЛПВ-1.4 | 1НЦ 53.20.31-150ЛПВ-4.1 | 1НЦ 65.20.31-150ЛПВ-1.4 | 1НЦ 65.20.31-150ЛПВ-4.1 | 1НЦ 53.20.31-150ЛПВ-1.4 2 | 1НЦ 53.20.31-150ЛПВ-4.1 2 | 1НЦ 65.20.31-150ЛПВ-5.1 2 | 1НЦ 65.20.31-150ЛПВ-1.5 2 | 1НЦ12.19.39-150ЛПВ-6.1 | 1НЦ12.19.39-150ЛПВ-1.6 |
|---|---|---|---|---|---|---|---|---|---|---|---|---|---|---|---|---|---|---|---|---|
| | | | | М А Р К А | | | | | | | | | | | | | | | | |
| 1 | Сортовой прокат обыкновенного | | | | | | | | | | | | | | | | | | | |
| 2 | качество | 093000 | 168 | | | | | | | | | | | | | | | | | |
| 3 | Сталь арматурная класса А-III,т | 093004 | 168 | 0,038 | 0,046 | 0,046 | 0,041 | 0,041 | 0,048 | 0,048 | 0,065 | 0,065 | 0,079 | 0,079 | 0,065 | 0,065 | 0,085 | 0,085 | 0,014 | 0,014 |
| 4 | Сталь мелкосортная, т | 093300 | 168 | 0,031 | 0,037 | 0,037 | 0,031 | 0,031 | 0,037 | 0,037 | 0,053 | 0,053 | 0,064 | 0,064 | 0,053 | 0,053 | 0,066 | 0,066 | 0,011 | 0,011 |
| 5 | диам. 14, т | Ф14 | 168 | 0,031 | 0,037 | 0,037 | 0,031 | 0,031 | 0,037 | 0,037 | 0,053 | 0,053 | 0,064 | 0,064 | 0,053 | 0,053 | 0,066 | 0,066 | 0,011 | 0,011 |
| 6 | Катанка, т | 093400 | 168 | 0,007 | 0,009 | 0,009 | 0,010 | 0,010 | 0,011 | 0,011 | 0,012 | 0,012 | 0,015 | 0,015 | 0,012 | 0,012 | 0,019 | 0,019 | 0,003 | 0,003 |
| 7 | диам. 8, т | Ф8 | 168 | 0,004 | 0,005 | 0,005 | 0,004 | 0,004 | 0,005 | 0,005 | 0,008 | 0,008 | 0,010 | 0,010 | 0,008 | 0,008 | 0,012 | 0,012 | 0,002 | 0,002 |
| 8 | диам. 6, т | Ф6 | 168 | 0,003 | 0,004 | 0,004 | 0,006 | 0,006 | 0,006 | 0,006 | 0,004 | 0,004 | 0,005 | 0,005 | 0,004 | 0,004 | 0,007 | 0,007 | 0,001 | 0,001 |
| 9 | Сталь арматурная класса А-I,т | | | 0,006 | 0,009 | 0,009 | 0,006 | 0,006 | 0,009 | 0,009 | 0,010 | 0,010 | 0,011 | 0,011 | 0,010 | 0,010 | 0,011 | 0,011 | 0,003 | 0,003 |
| 10 | Сталь мелкосортная, т | | | 0,004 | 0,006 | 0,006 | 0,004 | 0,004 | 0,006 | 0,006 | 0,006 | 0,006 | 0,006 | 0,006 | 0,006 | 0,006 | 0,006 | 0,006 | 0,002 | 0,002 |
| 11 | диам. 16, т | Ф16 | 168 | | 0,006 | 0,006 | | | 0,006 | 0,006 | 0,006 | 0,006 | 0,006 | 0,006 | 0,006 | 0,006 | 0,006 | 0,006 | | |
| 12 | диам. 14, т | Ф14 | 168 | 0,004 | | | 0,004 | 0,004 | | | | | | | | | | | | |
| 13 | диам 10, т | Ф10 | 168 | | | | | | | | | | | | | | | | 0,002 | 0,002 |
| 14 | Катанка, т | 093400 | | 0,002 | 0,003 | 0,003 | 0,002 | 0,002 | 0,003 | 0,003 | 0,004 | 0,004 | 0,005 | 0,005 | 0,004 | 0,004 | 0,005 | 0,005 | 0,001 | 0,001 |
| 15 | диам 6, т | Ф6 | 168 | 0,002 | 0,003 | 0,003 | 0,002 | 0,002 | 0,003 | 0,003 | 0,004 | 0,004 | 0,005 | 0,005 | 0,004 | 0,004 | 0,005 | 0,005 | 0,001 | 0,001 |
| 16 | Итого сортового проката | | | | | | | | | | | | | | | | | | | |
| 17 | обыкновенного качества, т | | 168 | 0,044 | 0,055 | 0,055 | 0,047 | 0,047 | 0,057 | 0,057 | 0,077 | 0,075 | 0,090 | 0,090 | 0,075 | 0,075 | 0,096 | 0,096 | 0,017 | 0,017 |
| 18 | Коэффициент отходов 1 01 | | 168 | 0,044 | 0,056 | 0,056 | 0,047 | 0,047 | 0,058 | 0,058 | 0,076 | 0,076 | 0,091 | 0,091 | 0,076 | 0,076 | 0,097 | 0,097 | 0,017 | 0,017 |

Инв.№ подл. | Подпись и дата | Взам. инв.№



https://zavodjbi.com/

| N строки | Наименование материала и единица измерения | Код материала | Код единицы измерения | 1НЦ29.20.31-150ЛПВ-3.1 | 1НЦ35.20.31-150ЛПВ-1.3 | 1НЦ35.20.31-150ЛПВ-3.1 | 1НЦ29.20.31-150ЛПВ-1.3.1 | 1НЦ29.20.31-150ЛПВ-3.1.1 | 1НЦ35.20.31-150ЛПВ-1.3.1 | 1НЦ35.20.31-150ЛПВ-3.1.1 | 1НЦ53.20.31-150ЛПВ-1.4 | 1НЦ53.20.31-150ЛПВ-4.1 | 1НЦ65.20.31-150ЛПВ-1.4 | 1НЦ65.20.31-150ЛПВ-4.1 | 1НЦ53.20.31-150ЛПВ-1.4.2 | 1НЦ53.20.31-150ЛПВ-4.1.2 | 1НЦ65.20.31-150ЛПВ-5.1.2 | 1НЦ65.20.31-150ЛПВ-1.5.2 | 1НЦ12.19.39-150ЛПВ-6.1 | 1НЦ12.19.39-150ЛПВ-1.6 |
|---|---|---|---|---|---|---|---|---|---|---|---|---|---|---|---|---|---|---|---|---|
| | | | | М А Р К А | | | | | | | | | | | | | | | | |
| 19 | Проволока стальная низкоугле- | | | | | | | | | | | | | | | | | | | |
| 20 | родистая периодического | | | | | | | | | | | | | | | | | | | |
| 21 | профиля, т Вр-I | 121400 | 168 | 0,003 | 0,003 | 0,003 | 0,002 | 0,002 | 0,003 | 0,003 | 0,006 | 0,006 | 0,007 | 0,007 | 0,007 | 0,007 | 0,008 | 0,008 | 0,0005 | 0,0005 |
| 22 | диам. 4, т | Ф4 | 168 | 0,003 | 0,003 | 0,003 | 0,002 | 0,002 | 0,003 | 0,003 | 0,006 | 0,006 | 0,007 | 0,007 | 0,007 | 0,007 | 0,008 | 0,008 | 0,0005 | 0,0005 |
| 23 | Коэффициент отходов 1.05 | | 168 | 0,003 | 0,003 | 0,003 | 0,002 | 0,002 | 0,003 | 0,003 | 0,006 | 0,006 | 0,007 | 0,007 | 0,007 | 0,007 | 0,008 | 0,008 | 0,0005 | 0,0005 |
| 24 | Итого стали, приведенной к | | | | | | | | | | | | | | | | | | | |
| 25 | стали класса А-I, т | | 168 | 0,064 | 0,079 | 0,079 | 0,060 | 0,060 | 0,082 | 0,082 | 0,112 | 0,112 | 0,134 | 0,134 | 0,113 | 0,113 | 0,146 | 0,146 | 0,024 | 0,024 |
| 26 | Портландцемент | 573110 | | | | | | | | | | | | | | | | | | |
| 27 | М400, т | 573112 | 168 | 0,477 | 0,583 | 0,583 | 0,466 | 0,466 | 0,572 | 0,572 | 0,886 | 0,886 | 1,050 | 1,050 | 0,781 | 0,781 | 0,998 | 0,998 | 0,239 | 0,239 |
| 28 | Заполнители пористые, м³ | 571200 | 113 | 1,314 | 1,620 | 1,620 | 1,278 | 1,278 | 1,584 | 1,584 | 2,430 | 2,430 | 2,925 | 2,925 | 2,106 | 2,106 | 2,709 | 2,709 | 0,670 | 0,670 |
| 29 | Песок естественный, м³ | 571140 | 113 | 0,413 | 0,505 | 0,505 | 0,403 | 0,403 | 0,495 | 0,495 | 0,765 | 0,765 | 0,908 | 0,908 | 0,673 | 0,673 | 0,860 | 0,860 | 0,208 | 0,208 |
| 30 | Итого цемента М400 с учетом | | | | | | | | | | | | | | | | | | | |
| 31 | коэффициента отходов 1.06 | | 168 | 0,506 | 0,618 | 0,618 | 0,494 | 0,494 | 0,606 | 0,606 | 0,939 | 0,939 | 1,113 | 1,113 | 0,828 | 0,828 | 1,060 | 1,060 | 0,253 | 0,253 |

Инв.№ подл. | Подпись и дата | Взам. инв.№