https://zavodjbi.com/

ТИПОВЫЕ СТРОИТЕЛЬНЫЕ КОНСТРУКЦИИ, ИЗДЕЛИЯ И УЗЛЫ

СЕРИЯ 1.020-1/87

КОНСТРУКЦИИ КАРКАСА МЕЖВИДОВОГО ПРИМЕНЕНИЯ ДЛЯ МНОГОЭТАЖНЫХ ОБЩЕСТВЕННЫХ ЗДАНИЙ, ПРОИЗВОДСТВЕННЫХ И ВСПОМОГАТЕЛЬНЫХ ЗДАНИЙ ПРОМЫШЛЕННЫХ ПРЕДПРИЯТИЙ

ВЫПУСК 3-4

РИГЕЛИ ВЫСОТОЙ 600 ММ ДЛЯ ОПИРАНИЯ МНОГОПУСТОТНЫХ ПЛИТ ПЕРЕКРЫТИЯ. АРМАТУРНЫЕ И ЗАКЛАДНЫЕ ИЗДЕЛИЯ.

РАБОЧИЕ ЧЕРТЕЖИ

https://zavodjbi.com/

https://zavodjbi.com/

ТИПОВЫЕ СТРОИТЕЛЬНЫЕ КОНСТРУКЦИИ, ИЗДЕЛИЯ И УЗЛЫ

СЕРИЯ 1.020-1/87

КОНСТРУКЦИИ КАРКАСА МЕЖВИДОВОГО ПРИМЕНЕНИЯ ДЛЯ МНОГОЭТАЖНЫХ ОБЩЕСТВЕННЫХ ЗДАНИЙ,ПРОИЗВОДСТВЕННЫХ И ВСПОМОГАТЕЛЬНЫХ ЗДАНИЙ ПРОМЫШЛЕННЫХ ПРЕДПРИЯТИЙ

ВЫПУСК 3-4

РИГЕЛИ ВЫСОТОЙ 600 ММ ДЛЯ ОПИРАНИЯ МНОГОПУСТОТНЫХ ПЛИТ ПЕРЕКРЫТИЯ. АРМАТУРНЫЕ И ЗАКЛАДНЫЕ ИЗДЕЛИЯ.

РАБОЧИЕ ЧЕРТЕЖИ

РАЗРАБОТАНЫ
ЦНИИПРОМЗДАНИЙ

ГЛИНЗЕНЕР ИНСТИТУТА — В.ГРАНЕВ
НАЧАЛЬНИК ОТДЕЛА — Э.ХОДЫШ
ГЛИНЗЕНЕР ПРОЕКТА — И.ВАЛЕНКОВА

ЦНИИЭП ТБЗ И ТК

ДИРЕКТОР ИНСТИТУТА — В.ЛЕПСКИЙ
НАЧАЛЬНИК ОТДЕЛА — Б.ВОЛЬНСКИЙ
ГЛИНЗЕНЕР ПРОЕКТА — С.ШАЦ

НИИЖБ ГОССТРОЯ СССР

ДИРЕКТОР ИНСТИТУТА — Р.СЕРЫХ
НАЧАЛЬНИК ЛАБОРАТОРИИ — В.ЯКУШИН

НИИСК

ЗАМ.ДИРЕКТОРА — П.КРИЗОШЕЕВ
НАЧАЛЬНИК ЛАБОРАТОРИИ — В.КОВТУНОВ

УТВЕРЖДЕНЫ
ГОССТРОЕМ СССР,
ПРОТОКОЛ ОТ 12 ДЕКАБРЯ 1990 г. №АЧ-15,
ВВЕДЕНЫ В ДЕЙСТВИЕ С 1 ИЮЛЯ 1991 г.

Вх. 32847 л.2

https://zavodjbi.com/

https://zavodjbi.com/

Обозначение документа	Наименование	Стр.
1.020-1/87.3-4-ТО	Техническое описание	3
1.020-1/87.3-4-К1	Каркас укрупнительной сборки СКР-1...СКР-3	4
1.020-1/87.3-4-К2	Каркас укрупнительный сборки СКР-4	5
1.020-1/87.3-4-К3	Каркас плоский КР-1...КР-4	5
1.020-1/87.3-4-К4	Каркас плоский КР-5; КР-5	6
1.020-1/87.3-4-К5	Каркас плоский КР-7	6
1.020-1/87.3-4-К6	Каркас укрупнительный сборки СКР-5	7
1.020-1/87.3-4-К7	Каркас плоский КР-8; КР-9; КР-11; КР-12	7
1.020-1/87.3-4-К8	Каркас плоский К-10	8
1.020-1/87.3-4-К9	Каркас плоский КР-13...КР-17	8
1.020-1/87.3-4-К10	Сетка С-1; С-2	9
1.020-1/87.3-4-К11	Сетка С-3; С-4	9
1.020-1/87.3-4-К12	Сетка С-5; С-6	10
1.020-1/87.3-4-К13	Сетка С-7; С-8	10
1.020-1/87.3-4-К14	Сетка С-9; С-10	11
1.020-1/87.3-4-К15	Сетка С-11; С-12	11
1.020-1/87.3-4-К16	Сетка С-13	12
1.020-1/87.3-4-К17	Сетка С-14	12
1.020-1/87.3-4-К18	Сетка С-15	13
1.020-1/87.3-4-К19	Сетка С-16	13
1.020-1/87.3-4-К20	Сетки С-17; С-18	14
1.020-1/87.3-4-К21	Сетка С-19	14
1.020-1/87.3-4-К22	Сетка С-20	15
1.020-1/87.3-4-К23	Сетка С-21; С-22	15
1.020-1/87.3-4-К24	Сетка С-23	15
1.020-1/87.3-4-К25	Сетка С-24; С-25	16
1.020-1/87.3-4-К26	Сетка С-26	17
1.020-1/87.3-4-К27	Сетка С-27	17
1.020-1/87.3-4-К28	Сетка С-28	18
1.020-1/87.3-4-К29	Сетка С-29	18
1.020-1/87.3-4-К30	Изделие закладное МН-1...МН-10; МН-13...МН-15	19
1.020-1/87.3-4-К31	Изделие закладное МН-11; МН-12	21
1.020-1/87.3-4-К32	Изделие закладное МН-16	22
1.020-1/87.3-4-К33	Изделие закладное СМН-1...СМН-3; СМН-6	23
1.020-1/87.3-4-К34	Изделие закладное СМН-4; СМН-5	24
1.020-1/87.3-4-К35	Изделие закладное СМН-7; СМН-8	25
1.020-1/87.3-4-К36	Изделие закладное МН-17...МН-20	26
1.020-1/87.3-4-К37	Изделие закладное МН-21	27
1.020-1/87.3-4-К38	Изделие закладное МН-22	27
1.020-1/87.3-4-К39	Изделие закладное МН-23	28

Инв.№ подл. | Подпись и дата | Взам.инв.№

Н.контр.	Бочарова	
Рук.сект.	Кобуш	
ГИП	Ермакова	
Ст.инж.	Бочарова	
Провер.	Ермакова	
Исполн.	Котова	

1.020-1/87.3-4

Содержание

Стадия	Лист	Листов
Р	1	3

ЦНИИПромзданий

Инв.№ подл. | Подпись и дата | Взам.инв.№

Вх 32847 д.3

1.020-1/87.3-4

Обозначение документа	Наименование	Отр.
1.020-1/87.3-4-К70	Изделие закладное МН-24	28
1.020-1/87.3-4-К41	Стержень гнутый СГ-1...СГ-6	29
1.020-1/87.3-4-К42	Стержень гнутый СГ-7...СГ-12	29
1.020-1/87.3-4-К43	Стержень гнутый СГ-13...СГ-18	30
1.020-1/87.3-4-К44	Стержень гнутый СГ-19	30

Инв.№подл. | Подпись и дата | Взам.инв.№

Инв.№подл. | Подпись и дата | Взам.инв.№

1. Настоящий выпуск содержит рабочие чертежи плоских арматурных и закладных изделий, отдельных стержней для ригелей по выпуску 3-2.

2. Указания по изготовлению арматурных и закладных изделий приведены в выпуске 0-7 „Указания по заводской технологии изготовления изделий".

3. Изготовление указанных элементов должно быть организовано на современном оборудовании и отвечать требованиям соответствующих ГОСТ и СНиП

4. Все элементы должны маркироваться и складироваться по маркам в специальной таре.

5. Сварные соединения выполнять по ГОСТ 5264-80.

Вх. 32847-1.4

				1.020-1/87.3-4-ТО	
Н.контр.	Бочарова			Техническое описание.	Стадия: Р; Лист: ; Листов: 1
Рук.сект.	Кадыш				ЦНИИПромзданий
ГИП	Еленкова				

1.020-1/87.3-4 | Лист 3

https://zavodjki.com/

https://zavodjbi.com/

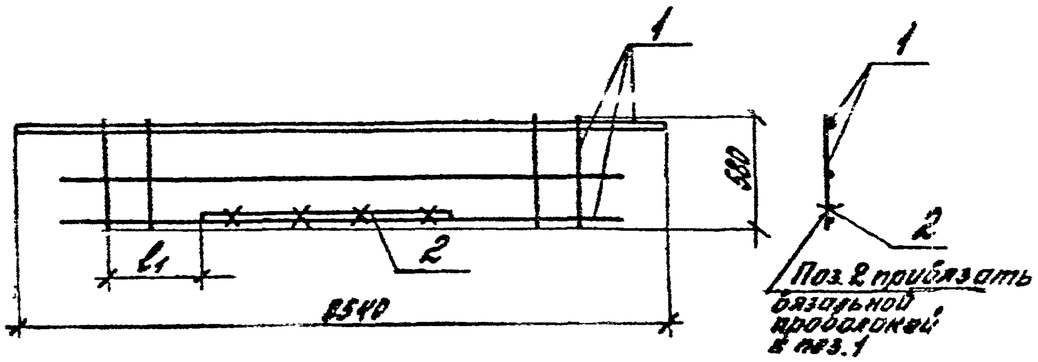

Марка изделия	Поз.	Марка арматурного изделия	Кол.	Масса, кг 1шт.	Масса, кг Всего	Обозначение документа 1.020-1/87
СКР-1	1	КР-1	1	37,35	37,35	3-4-КЗ
	2	Ф18Ат V L=4900	1	9,79	9,79	Б.4.
				Итого:	47,14	
СКР-2	1	КР-2	1	66,47	66,47	3-4-КЗ
	2	Ф18Ат V L=2700	1	5,40	5,40	Б.4.
				Итого:	71,87	
СКР-3	1	КР-3	1	87,57	87,57	3-4-КЗ
	2	Ф16Ат V L=2800	1	4,42	4,42	Б.4.
				Итого:	91,99	

Арматура класса Ат V по ГОСТ 10884-81

Марка	l_1, мм
СКР-1	1450
СКР-2	2550
СКР-3	2500

Вх. 32847 л.5

1.020-1/87.3-4-К1

Каркас укрупнительный сборки СКР-1...СКР-3

Стадия	Лист	Листов
Р		1

ЦНИИПРОИЗДАНИЕ

Инв. № подл. | Подпись и дата | Взам. инв. №

ЗАВОД КБИ

https://zavodjbi.com/

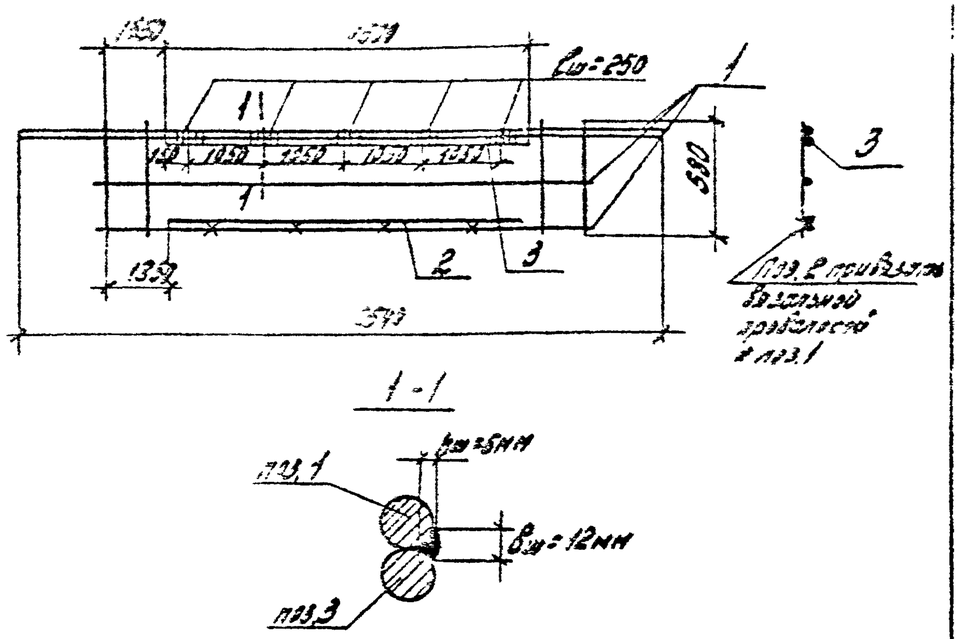

Марка изделия	Поз.	Марка арматурного изделия	Кол.	Масса, кг		Обозначение документа 1.020-1/87
				1 шт.	Всего	
СКР-4	1	КР-4	1	86,08	86,08	3-4-КЗ
	2	Ф28 Ат-V L=5300	1	25,60	25,60	Б.Ч.
	3	Ф28 AIII L=4500	1	21,73	21,73	Б.Ч.
				Итого:	133,40	

1. Арматура класса Ат-V по ГОСТ 10884-81.
2. Арматура класса А-III по ГОСТ 5781-82.

Инв.№ подл. | Подпись и дата | Взам.инв.№

Н.контр.	Бочарова		1.020-1/87.3-4-КР2
Рук.сект.	Кодыш		
ГИП	Валенкова		Каркас укрупнительный сборки СКР-4
Ст.инж.	Бочарова		Стадия: Р; Лист; Листов: 1
Пров.	Ермакова		ЦНИИПромзданий
Исполн.	Котова		

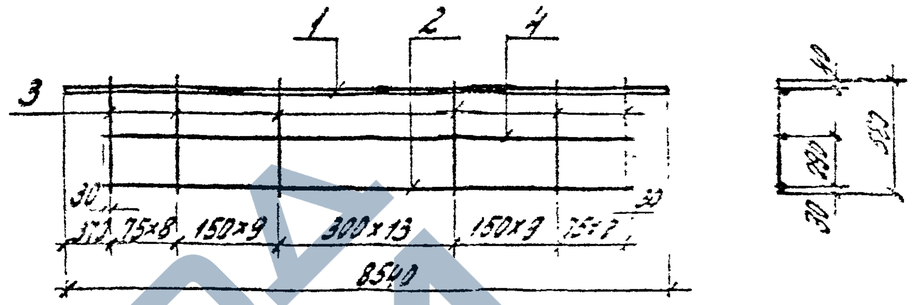

Марка плоского каркаса	Поз.	Обозначение	Длина, мм	Кол.	Масса, кг: 1 поз.	Масса, кг: Всего	Масса изделия, кг
КР-1	1	Ф15 AIII	8540	1	13,73	13,48	37,35
	2	Ф10 AIII	7860	1	4,85	4,85	
	3	Ф10 AIII	580	48	0,35	17,28	
	4	Ф6 AIII	7860	1	1,74	1,74	
КР-2	1	Ф25 AIII	8540	1	32,79	32,79	66,47
	2	Ф12 AIII	7863	1	6,98	6,98	
	3	Ф12 AIII	580	48	2,52	24,96	
	4	Ф6 AIII	7860	1	1,74	1,74	
КР-3	1	Ф32 AIII	8540	1	53,39	53,89	87,57
	2	Ф12 AIII	7860	1	6,98	6,98	
	3	Ф12 AIII	580	48	0,52	24,96	
	4	Ф6 AIII	7860	1	1,74	1,74	
КР-4	1	Ф28 AIII	8540	1	41,25	41,85	65,08
	2	Ф14 AIII	7860	1	9,49	9,49	
	3	Ф14 AIII	580	48	0,72	33,60	
	4	Ф6 AIII	7860	1	1,74	1,74	

Инв.№ подл. | Подпись и дата | Взам.инв.№

Н.контр.	Бочарова		1.020-1/87.3-4-КР3
Рук.сект.	Кодыш		
ГИП	Валенкова		Каркас плоский КР-1... КР-4
Ст.инж.	Бочарова		Стадия: Р; Лист; Листов: 1
Пров.	Ермакова		ЦНИИПромзданий
Исполн.	Котова		

Вх. 32847 л.6

ЗАВОД КПД

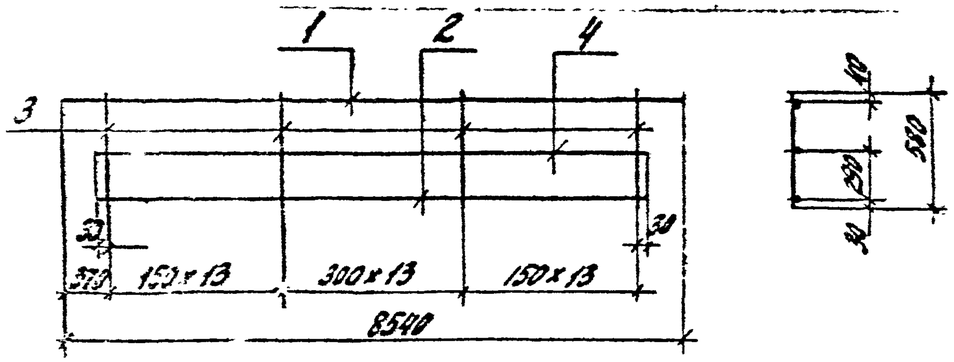

Марка плоского каркаса	Поз.	Сечение	Длина, мм	Кол.	Масса, кг		Масса изделия, кг
					1поз.	Всего	
КР-5	1	Ф16А III	8540	1	13,47	13,47	42,79
	2	Ф12А III	7860	1	6,98	6,98	
	3	Ф12А III	580	40	0,52	20,60	
	4	Ф6А III	7860	1	1,74	1,74	
КР-6	1	Ф18А III	8540	1	17,08	17,08	56,35
	2	Ф14А III	7860	1	9,49	9,49	
	3	Ф14А III	580	40	0,70	28,04	
	4	Ф6А III	7860	1	1,74	1,74	

Арматура класса А-III по ГОСТ 5781-82

Н.контр.	Бочарова	Бочар	
Рук.сект.	Кодыш	[illegible]	
ГИП	Валенкова	[illegible]	
Ст.инж.	Бочарова	Бочар	
Провер.	Ермакова	[illegible]	
Исполн.	Котова	Котов	

1.020-1/87.3-4-К4

Каркас плоский КР-5; КР-6

Стадия	Лист	Листов
Р		1

ЦНИИПРОМЗДАНИЙ

Взам.инв.№ | Подпись и дата | Инв.№ подл.

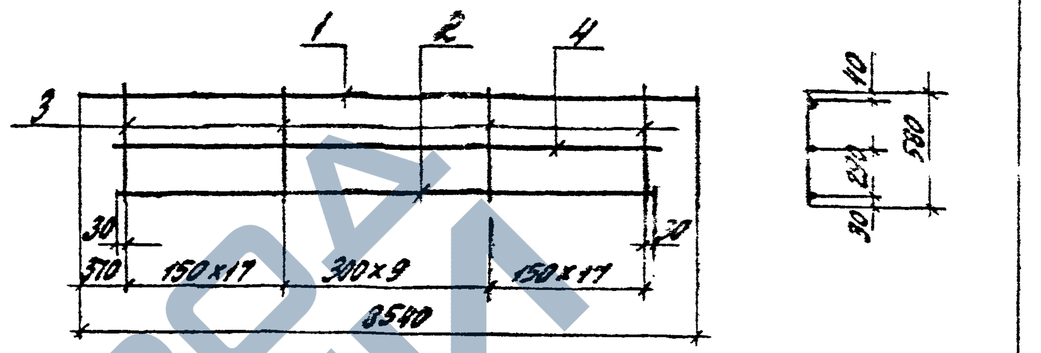

Марка плоского каркаса	Поз.	Сечение	Длина, мм	Кол.	Масса, кг		Масса изделия, кг
					1поз.	Всего	
КР-7	1	Ф22А III	8540	1	25,48	25,48	67,54
	2	Ф14А III	7860	1	9,49	9,49	
	3	Ф14А III	580	44	0,70	30,83	
	4	Ф6А III	7860	1	1,74	1,74	

Арматура класса А-III по ГОСТ 5781-82.

Вх. 32847 л.7

Н.контр.	Бочарова	[illegible]	
Рук.сект.	Кодыш	[illegible]	
ГИП	Валенкова	[illegible]	
Ст.инж.	Бочарова	[illegible]	
Провер.	Ермакова	[illegible]	
Исполн.	Котова	Котов	

1.020-1/87.3-4-К5

Каркас плоский КР-7

Стадия	Лист	Листов
Р		1

ЦНИИПРОМЗДАНИЙ

Взам.инв.№ | Подпись и дата | Инв.№ подл.

ЗАВОД ЖБИ

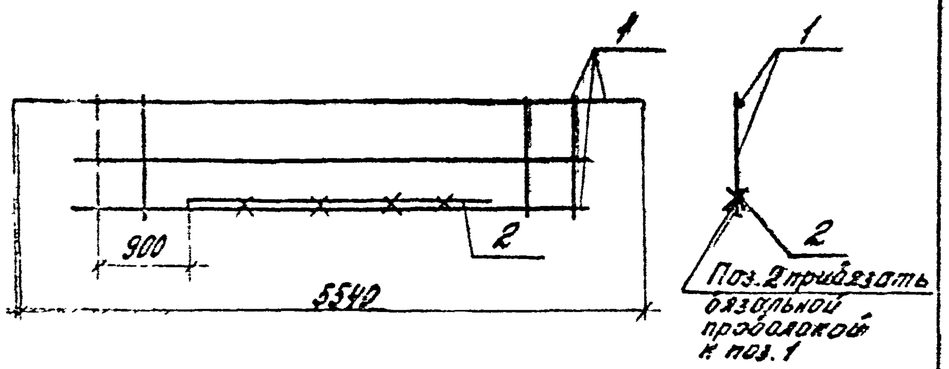

Марка изделия	Поз.	Марка арматурного изделия	Кол.	Масса, кг		Обозначение документа
				1 шт.	Всего	1.020-1/87
СКР-5	1	КР-1Б	1	26,44	26,44	3-4-К6
	2	Ф16 A_T-V L=3000	1	4,73	4,73	Б.Ч.
				Итого:	31,17	

1. Арматура класса A_T-V по ГОСТ 10884-81.
2. Арматура класса A-III по ГОСТ 5781-82.

Н.контр.	Бочарова		
Рук.сект.	Козыш		
ГИП	Бугенкова		
Ст.инж.	Б.Ч.		
Пров.	Ермакова		
Исполн.	Котова		

1.020-1/87.3-4-К6

Каркос укрупнительный сборки СКР-5.

Стадия	Лист	Листов
Р		1

ЦНИИПРОМЗДАНИЙ

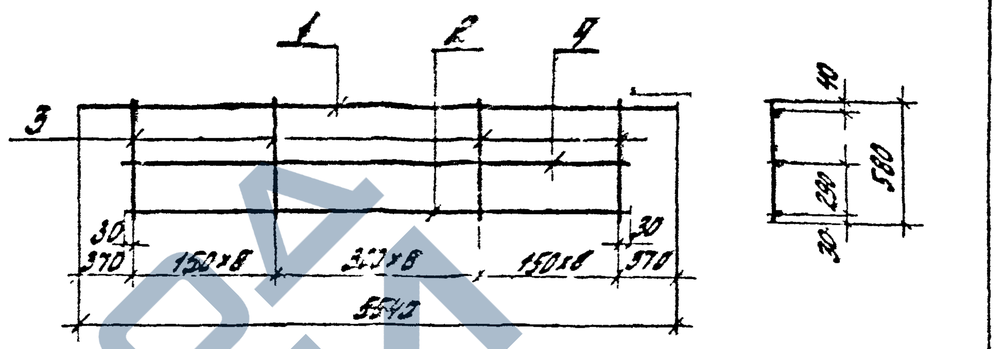

Марка плоского каркаса	Поз.	Сечение	Длина, мм	Кол.	Масса, кг		Масса изделия, кг
					1 поз.	Всего	
КР-8	1	Ф10 A III	5540	1	3,42	3,42	12,15
	2	Ф6 A III	4860	1	1,92	1,92	
	3	Ф8 A III	580	25	0,23	5,73	
	4	6 A III	4860	1	1,08	1,08	
КР-9	1	Ф12 A III	5540	1	3,42	3,42	16,50
	2	Ф10 A III	4860	1	3,0	3,0	
	3	Ф12 A III	580	25	0,36	9,0	
	4	Ф6 A III	4860	1	1,08	1,08	
КР-11	1	Ф12 A III	5540	1	4,92	4,92	23,19
	2	Ф12 A III	4860	1	4,32	4,32	
	3	Ф12 A III	580	25	0,52	12,87	
	4	Ф6 A III	4860	1	1,08	1,08	
КР-12	1	Ф14 A III	5540	1	6,69	6,69	31,16
	2	Ф14 A III	4860	1	5,87	5,87	
	3	Ф14 A III	580	25	0,70	17,52	
	4	Ф6 A III	4860	1	1,08	1,08	

Н.контр.	Бочарова		
Рук.сект.	Козыш		
ГИП	Бугенкова		
Ст.инж.	Бочарова		
Пров.	Ермакова		
Исполн.	Котова		

1.020-1/87.3-4-К7

Каркос плоский КР-8; КР-9; КР-11, КР-12

Стадия	Лист	Листов
Р		1

ЦНИИПРОМЗДАНИЙ

Инв.№подл. | Подпись и дата | Взам.инв.№

Вх. 32847 л.8

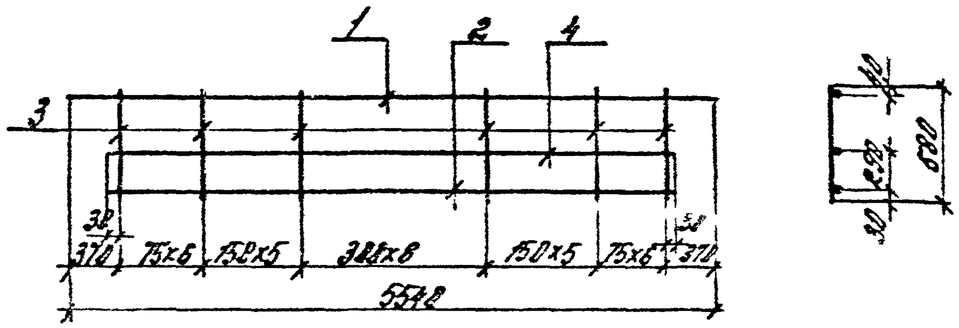

Марка плоского каркаса	Поз.	Сечение, мм	Длина, мм	Кол.	Масса, кг		Масса изделия, кг
					1 поз.	Всего	
КР-10	1	ф12 А III	5540	1	4,92	4,92	26,44
	2	ф12 А III	4860	1	4,32	4,32	
	3	ф12 А III	580	31	0,52	16,12	
	4	ф6 А III	4860	1	1,08	1,08	

Арматура класса А-I по ГОСТ 5781-82.

Н. контр.	Бочарова		
Рук. сект.	Кобыш		
ГИП	Валенкова		
Ст. инж.	Бочарова		
Пров.	Ермакова		
Нормоконтр.	Котова		

1.020-1/87. 3-4-К8

Каркас плоский КР-10

Стадия	Лист	Листов
Р		1

ЦНИИПРОМЗДАНИЙ

Взам. инв. №

Подпись и дата

Инв. № подл.

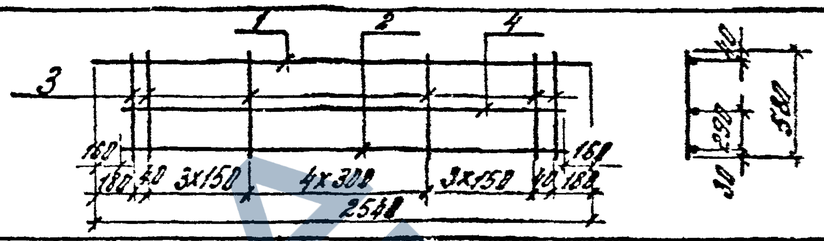

Марка сетки (каркаса)	Поз.	Сечение, мм	Длина, мм	Кол.	Масса, кг		Масса изделия, кг
					1 поз.	Всего	
КР-13	1	ф12 А III	2540	1	1,57	1,57	7,72
	2	ф14 А III	2220	1	2,68	2,68	
	3	ф8 А III	580	13	0,23	2,98	
	4	ф6 А III	2220	1	0,49	0,49	
КР-14	1	ф10 А III	2540	1	1,57	1,57	8,54
	2	ф16 А III	2220	1	3,50	3,50	
	3	ф8 А III	580	13	0,23	2,98	
	4	ф6 А III	2220	1	0,49	0,49	
КР-15	1	ф10 А III	2540	1	1,57	1,57	11,15
	2	ф18 А III	2220	1	4,44	4,44	
	3	ф10 А III	580	13	0,36	4,65	
	4	ф6 А III	2220	1	0,49	0,49	
КР-16	1	ф10 А III	2540	1	1,57	1,57	10,21
	2	ф16 А III	2220	1	3,50	3,50	
	3	ф10 А III	580	13	0,36	4,65	
	4	ф6 А III	2220	1	0,49	0,49	
КР-17	1	ф12 А III	2540	1	2,26	2,26	12,95
	2	ф16 А III	2220	1	3,50	3,50	
	3	ф12 А III	580	13	0,52	6,78	
	4	ф6 А III	2220	1	0,49	0,49	

Н. контр.	Бочарова		
Рук. сект.	Кобыш		
ГИП	Валенкова		
Ст. инж.	Бочарова		
Пров.	Ермакова		
Нормоконтр.	Котова		

1.020-1/87. 3-4-К9

Каркас плоский КР-13...КР-17

Вх. 32847 л.9

Стадия	Лист	Листов
Р		1

ЦНИИПРОМЗДАНИЙ

Взам. инв. №

Подпись и дата

Инв. № подл.

ЗАВОД ЖЕЛ

https://zavodjbi.com/

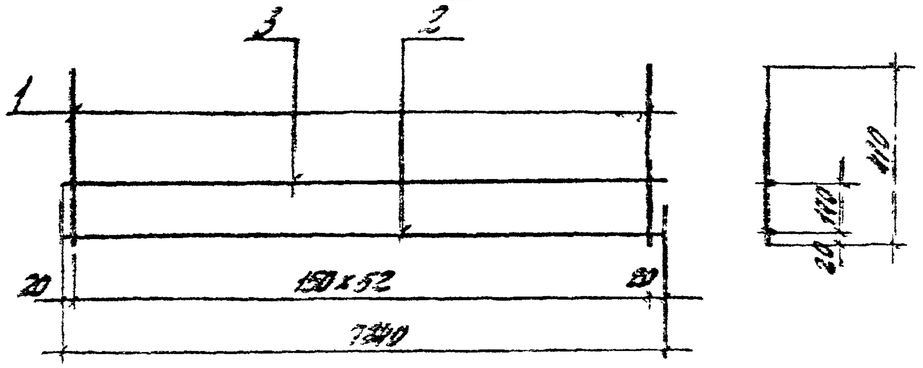

Марки сетки	Поз.	Сечение	Длина, мм	Кол.	Масса, кг		Масса изделия, кг
					1поз.	Всего	
С-1	1	Ф5ВрIН	410	53	0,063	3,35	5,77
	2	Ф5ВрIН	7840	1	1,21	1,21	
	3	Ф5ВрIН	7840	1	1,21	1,21	
С-2	1	Ф6АIII	410	53	0,091	4,82	7,77
	2	Ф6АIII	7840	1	1,74	1,74	
	3	Ф5ВрIН	7840	1	1,21	1,21	

1. Арматура класса А-III по ГОСТ 5781-82.
2. Арматура класса Вр-IН по ГОСТ 6727-80.

Н.контр.	Бочарова		
Рук.сект.	Родыш		
ГИП	Вскенкова		
Ст.инж.	Бочарова		
Констр.	Ермакова		
Исполн.	Котова		

1.020-1/87.3-4-КИО

Сетки С-1; С-2

Стадия	Лист	Листов
Р		1

ЦНИИПРОМЗДАНИЙ

Инв.№ подл. | Подпись и дата | Взам.инв.№

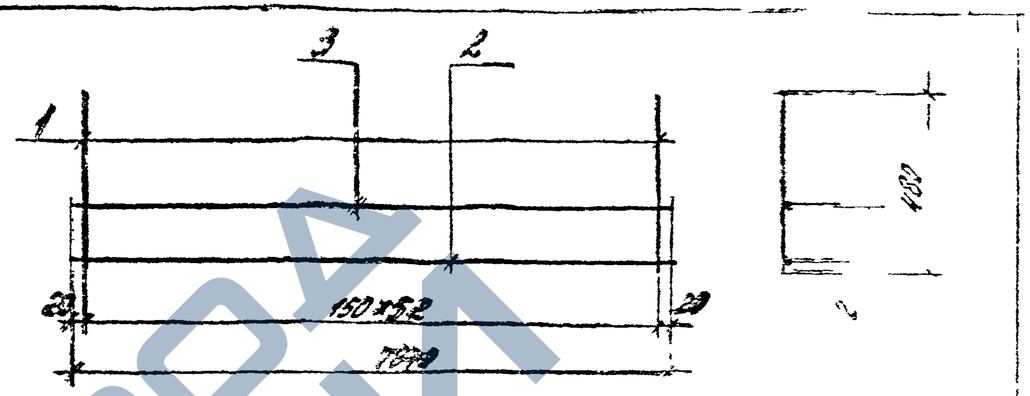

Марки сетки	Поз.	Сечение	Длина, мм	Кол.	Масса, кг		Масса изделия, кг
					1поз.	Всего	
С-3	1	Ф5ВрIН	460	58	0,074	3,92	6,34
	2	Ф5ВрIН	7840	1	1,21	1,21	
	3	Ф5ВрIН	7840	1	1,21	1,21	
С-4	1	Ф6АIII	460	53	0,11	5,65	3,60
	2	Ф6АIII	7840	1	1,74	1,74	
	3	Ф5ВрIН	7840	1	1,21	1,21	

1. Арматура класса А-III по ГОСТ 5781-82.
2. Арматура класса ВрIН по ГОСТ 6727-80.

Вх 32847 л 10

Н.контр.	Бочарова		
Рук.сект.	Родыш		
ГИП	Вскенкова		
Ст.инж.	Бочарова		
Констр.	Ермакова		
Исполн.	Котова		

1.020-1/87.3-4-КИ

Сетки С3; С-4

Стадия	Лист	Листов
Р		1

ЦНИИПРОМЗДАНИЙ

Инв.№ подл. | Подпись и дата | Взам.инв.№

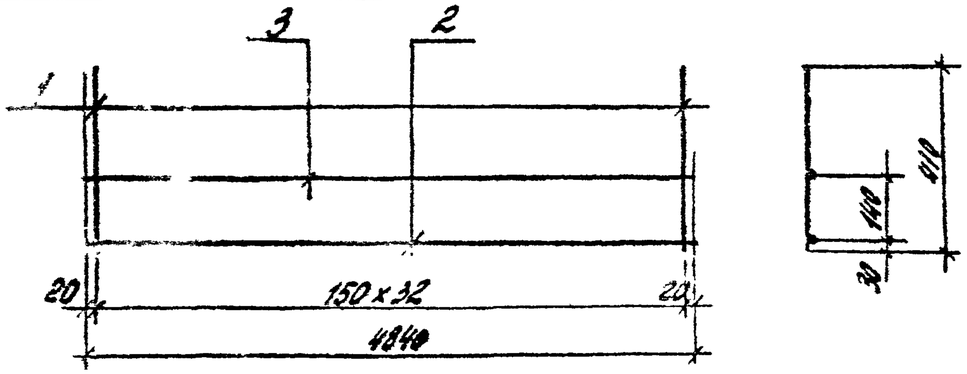

Марка сетки	Поз.	Сечение	Длина, мм	Кол.	Масса, кг		Масса изделия, кг
					1 поз.	Всего	
С-5	1	Ф5ВрIН	410	33	0,063	2,08	3,58
	2	Ф5ВрIН	4840	1	0,75	0,75	
	3	Ф5ВрIН	4840	1	0,75	0,75	
С-6	1	Ф6АIII	410	33	0,091	3,0	4,82
	2	Ф6АIII	4840	1	1,07	1,07	
	3	Ф5ВрIН	4840	1	0,75	0,75	

1. Арматура класса А-III по ГОСТ 5781-82.
2. Арматура класса Вр-IН по ГОСТ 6727-80.

Н. контр.	Бочарова		
Рук. сект.	Кодыш		
ГИП	Валечкова		
Ст. инж.	Бочарова		
Провер.	Ермакова		
Исполн.	Котова		

1.020-1/87.3-4-К12

Сетка С-5; С-6

Стадия	Лист	Листов
Р		1

ЦНИИПРОМЗДАНИЙ

Инв. № подл. | Подпись и дата | Взам. инв. №

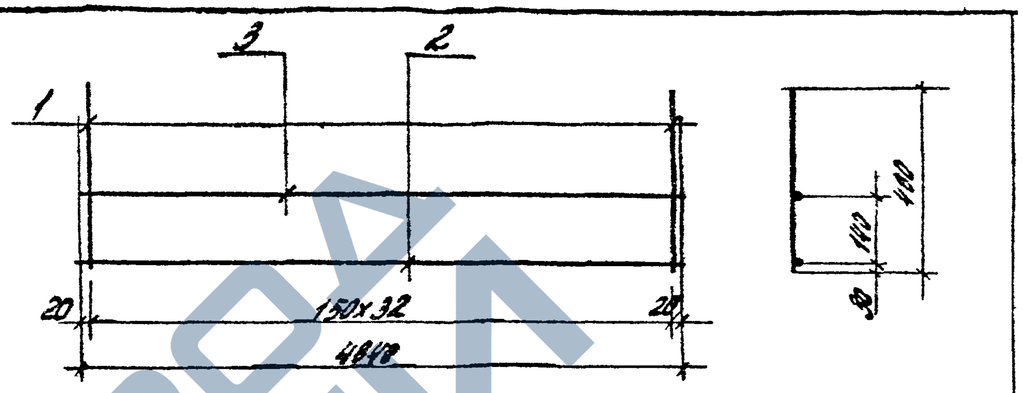

Марка сетки	Поз.	Сечение	Длина, мм	Кол.	Масса, кг		Масса изделия, кг
					1 поз.	Всего	
С-7	1	Ф5ВрIН	480	33	0,074	2,44	3,94
	2	Ф5ВрIН	4840	1	0,75	0,75	
	3	Ф5ВрIН	4840	1	0,75	0,75	
С-8	1	Ф6АIII	480	33	0,107	3,52	5,34
	2	Ф6АIII	4840	1	1,07	1,07	
	3	Ф5ВрIН	4840	1	0,75	0,75	

1. Арматура класса А-III по ГОСТ 5781-82.
2. Арматура класса Вр-IН по ГОСТ 6727-80

Вх 32847 л.11

Н. контр.	Бочарова		
Рук. сект.	Кодыш		
ГИП	Валечкова		
Ст. инж.	Бочарова		
Провер.	Ермакова		
Исполн.	Котова		

1.020-1/87.3-4-К13

Сетка С-7; С-8

Стадия	Лист	Листов
Р		1

ЦНИИПРОМЗДАНИЙ

Инв. № подл. | Подпись и дата | Взам. инв. №

ЗАВОД ЖБИ

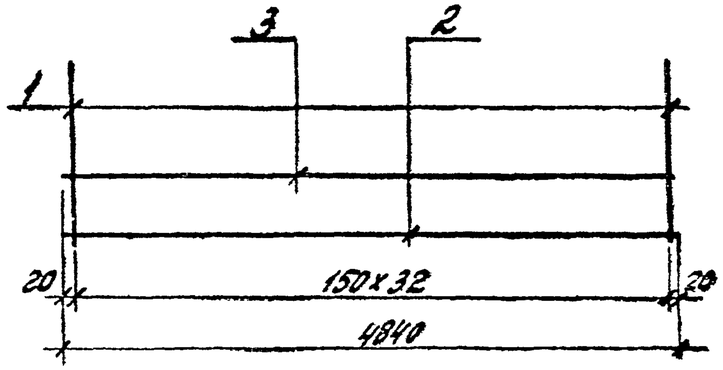

Марка сетки	Поз.	Сечение	Длина, мм	Кол	Масса, кг		Масса изделия, кг
					1поз.	Всего	
С-9	1	Ф5ВрI-Н	380	33	0,058	1,93	3,43
	2	Ф5ВрI-Н	4840	1	0,75	0,75	
	3	Ф5ВрI-Н	4840	1	0,75	0,75	
С-10	1	Ф6АIII	380	33	0,084	2,78	4,60
	2	Ф6АIII	4840	1	1,07	1,07	
	3	Ф5ВрI-Н	4840	1	0,75	0,75	

1. Арматура класса А-III по ГОСТ 5781-82
2. Арматура класса Вр-I-Н по ГОСТ 6727-80.

Инв.№подл. | Подпись и дата | Взам.инв.№

Н.контр	Бочарова		
Рук.сект	Кодыш		
ГИП	Елисеева		
Ст.инж.	Бочарова		
Пр.обер	Ермакова		
Исполн.	Котова		

1.020-1/87.3-4-К14

Стадия: Р | Лист | Листов: 1

Сетка С-9; С-10

ЦНИИПромзданий

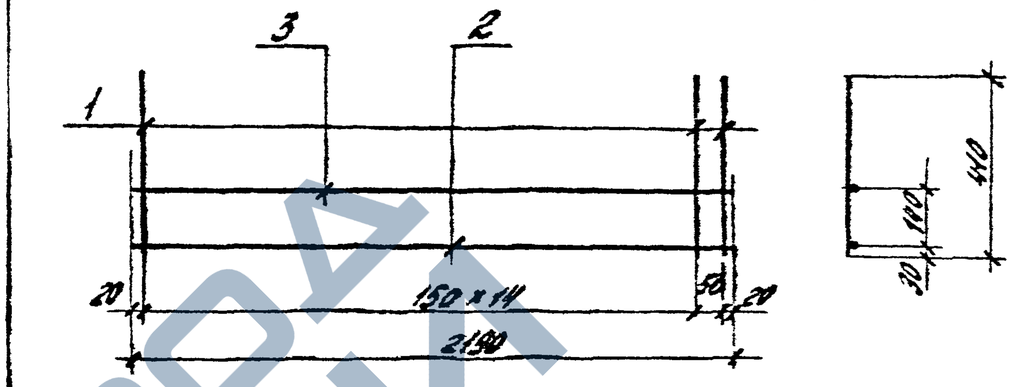

Марка сетки	Поз	Сечение	Длина, мм	Кол.	Масса, кг		Масса изделия, кг
					1поз.	Всего	
С-11	1	Ф5ВрI-Н	410	16	0,063	1,01	1,69
	2	Ф5ВрI-Н	2190	1	0,34	0,34	
	3	Ф5ВрI-Н	2190	1	0,34	0,34	
С-12	1	Ф6АIII	413	16	0,091	1,46	2,29
	2	Ф6АIII	2190	1	0,49	0,49	
	3	Ф5ВрI-Н	2190	1	0,34	0,34	

1. Арматура класса А-III по ГОСТ 5781-82
2. Арматура класса Вр-I-Н по ГОСТ 6727-80

Инв.№подл. | Подпись и дата | Взам.инв.№

Вх. 32847 л.12

Н.контр	Бочарова		
Рук.сект	Кодыш		
ГИП	Еременкова		
Ст.инж.	Бочарова		
Пр.обер	Ермакова		
Исполн.	Котова		

1.020-1/87.3-4-К15

Стадия: Р | Лист | Листов: 1

Сетка С-11; С-12

ЦНИИПромзданий

ЗАВОДКЕБИТ

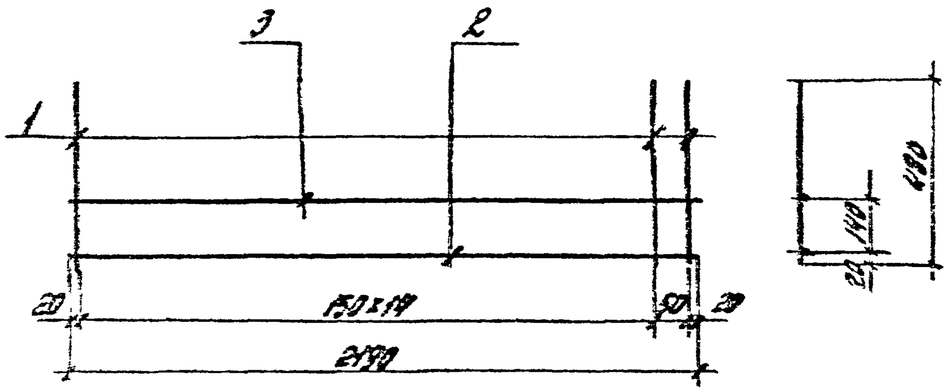

Марка сетки	Поз.	Сечение	Длина, мм	Кол.	Масса, кг 1 поз.	Масса, кг Всего	Масса изделия, кг
С-13	1	ФВАIII	480	16	0,106	1,70	2,53
		БАIII	2190	1	0,49	0,49	
	3	ФБВрIН	2190	1	0,34	0,34	

1. Арматура класса А-III по ГОСТ 5781-82.
2. Арматура класса Вр-IН по ГОСТ 6727-80.

Н. контр.	Бочарова		
Рук. сект.	Кодыш		
ГИП	Валенкова		
Ст. инж.	Бочарова		
Провер.	Ермакова		
Исполн.	Котова		

1.020-1/87.3-4-К16

Сетка С-13

Стадия	Лист	Листов
Р		1

ЦНИИПРОМЗДАНИЙ

Взам. инв. №

Подпись и дата

Инв. № подл.

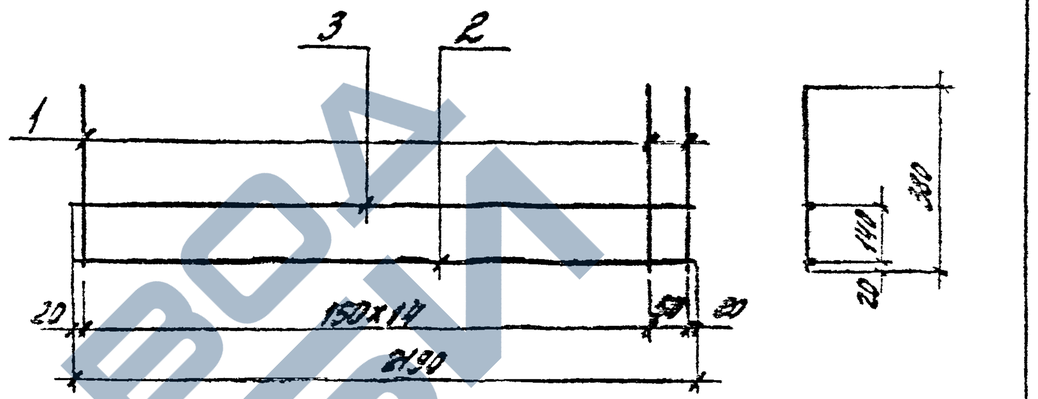

Марка сетки	Поз.	Сечение	Длина, мм	Кол.	Масса, кг 1 поз.	Масса, кг Всего	Масса изделия, кг
С-14	1	ФВАIII	350	16	0,084	1,35	2,18
	2	ФБАIII	2190	1	0,49	0,49	
	3	ФБВрIН	2190	1	0,34	0,34	

1. Арматура класса А-III по ГОСТ 5781-82.
2. Арматура класса Вр-IН по ГОСТ 6727-80.

Вх. 32847 л.13

Н. контр.	Бочарова		
Рук. сект.	Кодыш		
ГИП	Валенкова		
Ст. инж.	Бочарова		
Провер.	Ермакова		
Исполн.	Котова		

1.020-1/87.3-4-К17

Сетка С-14

Стадия	Лист	Листов
Р		1

ЦНИИПРОМЗДАНИЙ

Взам. инв. №

Подпись и дата

Инв. № подл.

ЗАВОД ЖБИ

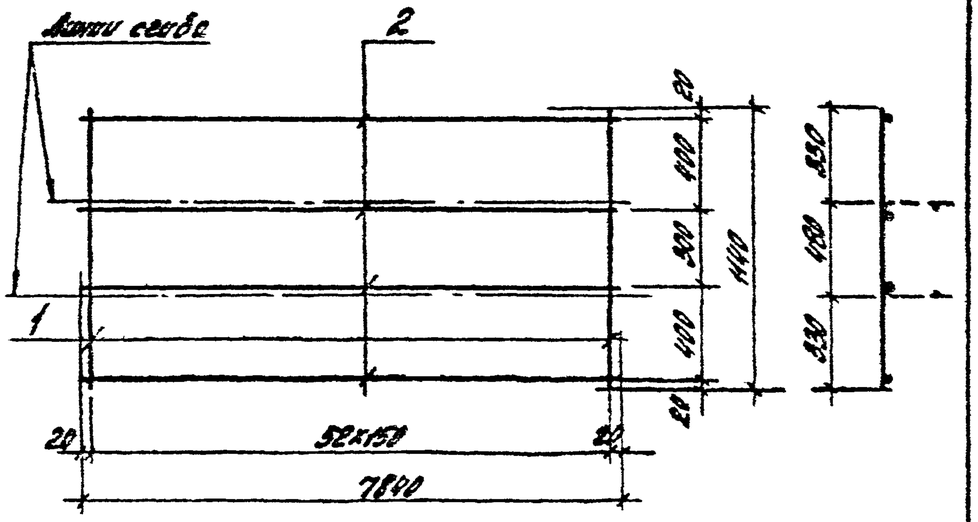

Марка сетки	Поз.	Сечение, мм	Длина мм	Кол	Масса, кг		Масса изделия, кг
					1 поз.	Всего	
С-15	1	Ф5 ВрI Тн	1440	63	0,176	9,33	14,17
	2	Ф5 ВрI Тн	7840	4	1,21	4,84	

Арматура холодно деформированная по ГОСТ 6727-80

Н. контр.	Бондарев		1.020-1/87.3-4-КЖ		
Рук. пр.	Кошин				
ГИП	Белецкий		Сетка С-15	Стадия	Лист	Листов
Ст. инж.	Бочарова			Р		1
Разраб.	Ермакова			ЦНИИПромзданий	
Исполн.	Котова				

Инв. № подл. | Подп. и дата | Взам. инв. №

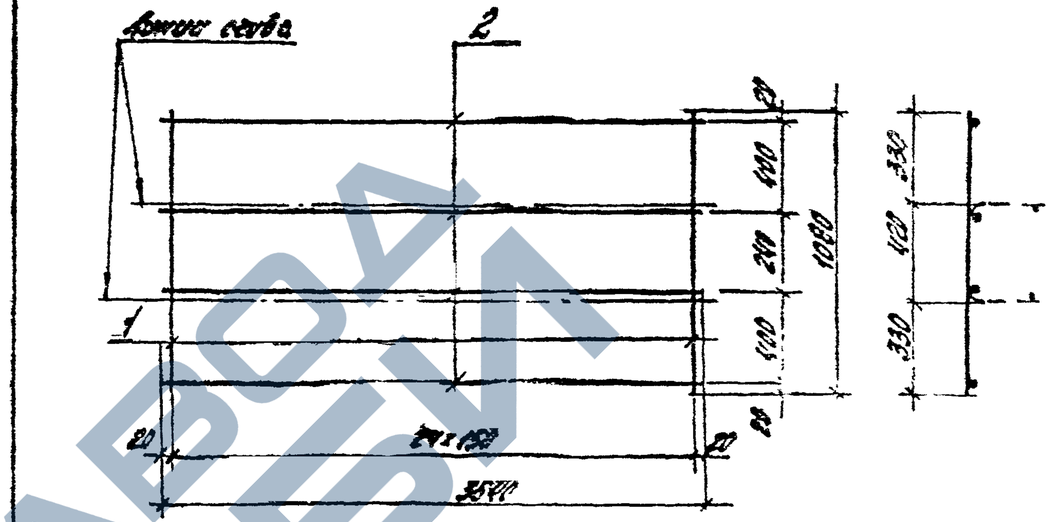

Марка сетки	Поз.	Сечение, мм	Длина мм	Кол	Масса, кг		Масса изделия, кг
					1 поз.	Всего	
С-16	1	Ф5 ВрI Тн	1080	25	0,166	4,15	6,39
	2	Ф5 ВрI Тн	3540	4	0,561	2,24	

ГОСТ 6727-80.

Вх. 32847 л 14

Н. контр.	Бондарев		1.020-1/87.3-4-КЖ		
Рук. пр.	Кошин				
ГИП	Белецкий		Сетка С-16	Стадия	Лист	Листов
Ст. инж.	Бочарова			Р		1
Разраб.	Ермакова			ЦНИИПромзданий	
Исполн.	Котова				

Инв. № подл. | Подп. и дата | Взам. инв. №

ЗАВОД ЖБИ

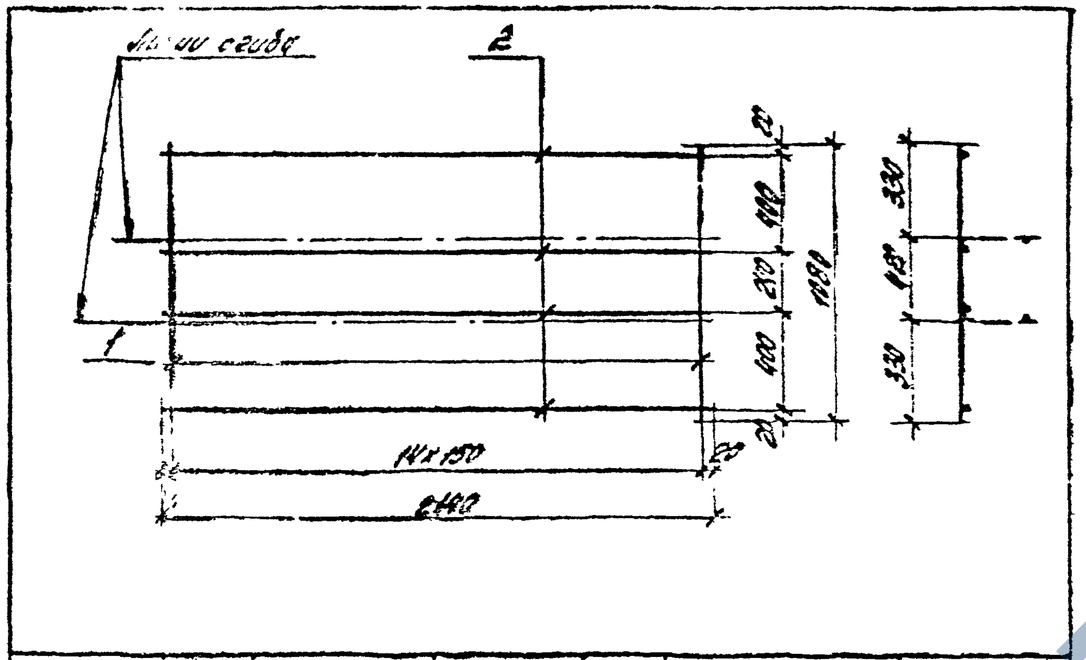

Марка сетки	поз.	Сечение, мм	Длина, мм	Кол.	Масса, кг 1 поз.	Масса, кг Всего	Масса изделия, кг
С-17	1	Ф6АIII	1080	15	0,24	3,60	4,92
	2	Ф5ВрIН	2140	4	0,33	1,32	
С-18	1	Ф8АIII	1080	15	0,43	6,45	7,77
	2	Ф5ВрIН	2140	4	0,33	1,32	

1. Арматура класса А-III по ГОСТ 5781-82.
2. Арматура класса Вр-IН по ГОСТ 6727-80.

Н. контр.	Бочарова	[illegible]
Рук. сект.	[illegible]	[illegible]
ГИП	Валенкова	[illegible]
Ст. инж.	Бочарова	[illegible]
Провер.	Ермакова	Лбрм
Исполн.	Котова	Котов

1.020-1/87.3-4-К20

Сетки С-17, С-18

Стадия	Лист	Листов
Р		1

ЦНИИПРОМЗДАНИЙ

Инв. № подл. | Подпись и дата | Взам. инв. №

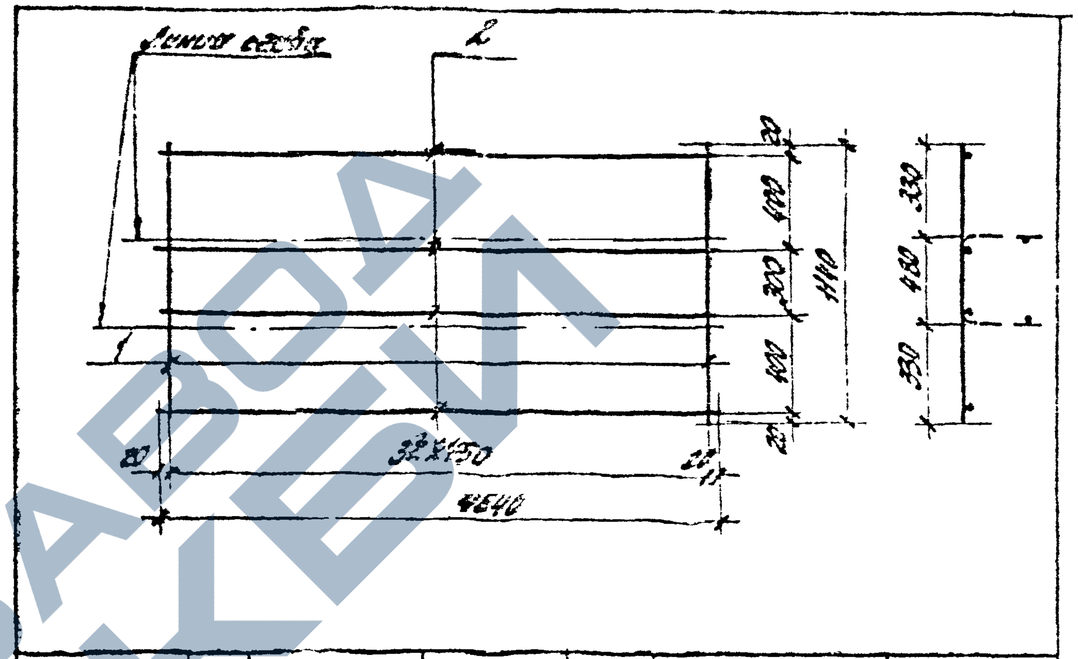

Марка сетки	поз.	Сечение, мм	Длина, мм	Кол.	Масса, кг 1 поз.	Масса, кг Всего	Масса изделия, кг
С-19	1	Ф5ВрIН	1140	33	0,180	5,790	8,77
	2	Ф5ВрIН	4840	4	0,74	2,98	

Арматура класса Вр-IН по ГОСТ 6727-80.

Вх. 32847 л. 15

Н. контр.	Бочарова	[illegible]
Рук. сект.	Кобыш	[illegible]
ГИП	Валенкова	[illegible]
Ст. инж.	Бочарова	[illegible]
Провер.	Ермакова	Лбрм
Исполн.	Котова	Котов

1.020-1/87.3-4-К21

Сетка С-19

Стадия	Лист	Листов
Р		1

ЦНИИПРОМЗДАНИЙ

Инв. № подл. | Подпись и дата | Взам. инв. №

ЗАВОД ЖБИ

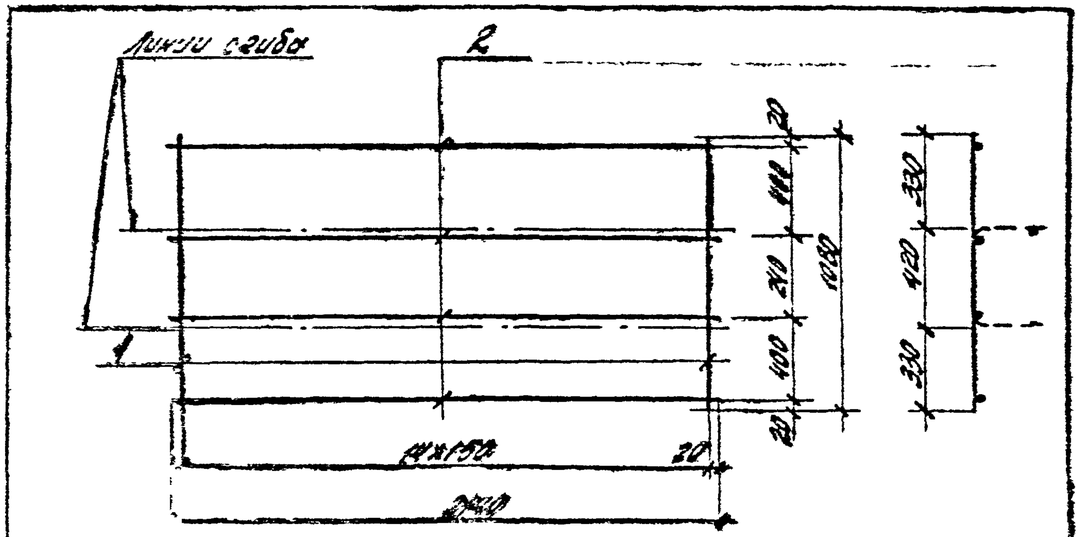

Марка сетки	Поз.	Сечение, мм	Длина, мм	Кол.	Масса, кг: 1 поз.	Масса, кг: Всего	Масса изделия, кг
С-20	1	Ø5 В-I Гн	1080	15	0,166	2,49	3,81
	2	Ø5 В-I Гн	2140	4	0,33	1,32	

Арматура класса В-I по ГОСТ 6727-80

Н. контр.	Бочарова		
Рук. сект.	Козуш		
ГИП	Дьяченко		
Ст. инж.	Бочарова		
Констр.	Ермакова		
Исполн.	Котова		

1.020-1/87.3-4-К22

Сетка С-20

Стадия	Лист	Листов
Р		1

ЦНИИпромзданий

Инв. № подл. | Подпись и дата | Взам. инв. №

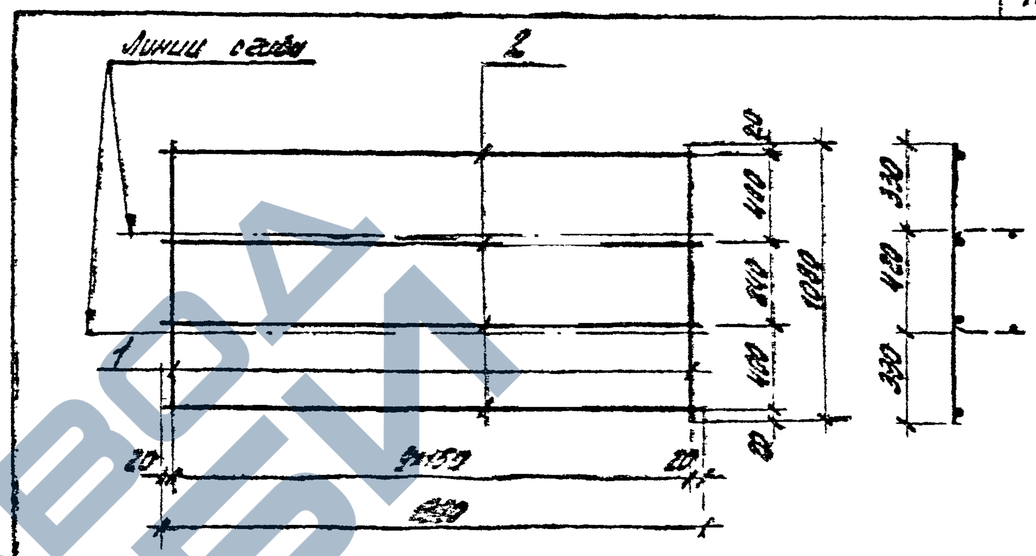

Марка сетки	Поз.	Сечение, мм	Длина, мм	Кол.	Масса, кг: 1 поз.	Масса, кг: Всего	Масса изделия, кг
С-21	1	Ø6 А-III	1060	10	0,24	2,4	3,25
	2	Ø5 В-I Гн	1330	4	0,215	0,86	
С-22	1	Ø8 А-III	1060	10	0,430	4,30	5,16
	2	Ø5 В-I Гн	1338	4	0,215	0,85	

1. Арматура класса А-III по ГОСТ 5781-82

2. Арматура класса В-I Гн по ГОСТ 6727-80

Вх. 32847 л. 16

Н. контр.	Бочарова	
Рук. сект.	Козуш	
ГИП	Дьяченко	
Ст. инж.	Бочарова	
Констр.	Ермакова	
Исполн.	Котова	

1.020-1/87.3-4-К23

Сетки С-21; С-22

Стадия	Лист	Листов
Р		1

ЦНИИпромзданий

Инв. № подл. | Подпись и дата | Взам. инв. №

https://zavodbi.com/

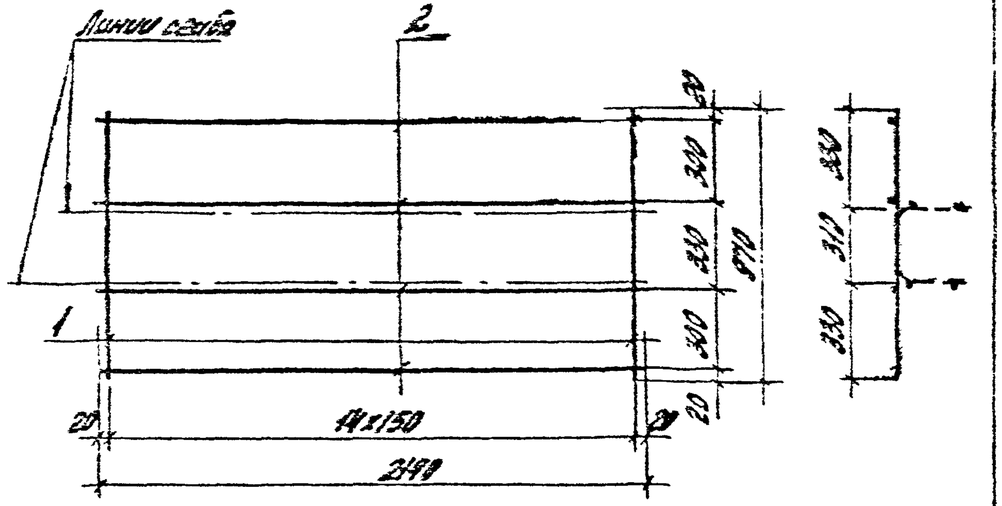

Марка сетки	Поз.	Сечение, мм	Длина, мм	Кол.	Масса, кг		Масса изделия, кг
					1 поз.	Всего	
С-23	1	Ф5 Вр I Н	970	15	0,15	2,25	3,57
	2	Ф5 Вр I Н	2140	4	0,33	1,32	

Арматура класса Вр I Н по ГОСТ 6727-80.

Н.контр.	Бочарова		
Рук.сект.	Ковыш		
КНП	Волянкина		
Ст.инж.	Бочарова		
Провер.	Ермакова		
Исполн.	Котова		

1.020-1/87.3-4-К24

Сетка С-23

Стадия	Лист	Листов
Р		1

ЦНИИПромзданий

Инв.№ подл. | Подпись и дата | Взам.инв.№

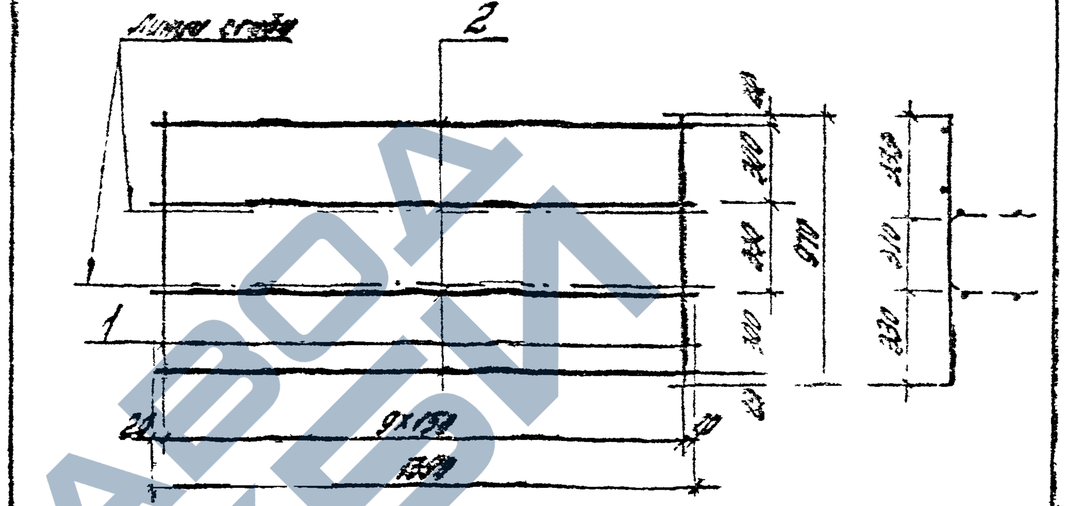

Марка сетки	Поз.	Сечение, мм	Длина, мм	Кол.	Масса, кг		Масса изделия, кг
					1 поз.	Всего	
С-24	1	Ф8 А III	970	10	0,215	2,15	2,99
	2	Ф5 Вр I Н	1420	4	0,21	0,84	
С-25	1	Ф8 А III	970	10	0,383	3,83	4,67
	2	Ф8 Вр I Н	1300	4	0,21	0,84	

1. Арматура класса А III по ГОСТ 5781-82.
2. Арматура класса Вр I Н по ГОСТ 6727-80

Вх. 32847 л. 17

Н.контр.	Бочарова		
Рук.сект.	Ковыш		
КНП	Волянкова		
Ст.инж.	Бочарова		
Провер.	Ермакова		
Исполн.	Котова		

1.020.1/87.3-4-К25

Сетки С-24 С-25

Стадия	Лист	Листов
Р		1

ЦНИИПромзданий

Инв.№ подл. | Подпись и дата | Взам.инв.№

ЗАВОД БИМ

https://zavodbi.com/

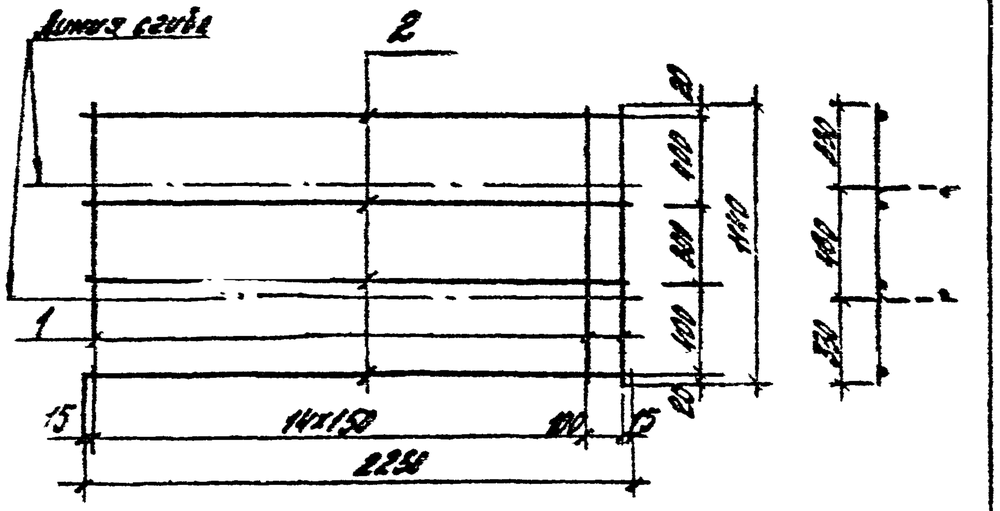

Марка	Поз.	Сечение, мм	Длина, мм	Кол.	Масса, кг 1 поз.	Масса, кг Всего	Масса изделия, кг
С-26	1	Ф5 Вр I Н	1140	16	0,176	2,82	4,19
	2	Ф5 Вр I Н	2230	4	0,342	1,37	

Арматура класса Вр-I Н по ГОСТ 6727-80

Н. контр.	Бочарова		
Рук. сект.	Кодыш		
ГИП	Валенкова		
Ст. инж.	Бочарова		
Провер.	Ермакова		
Исполн.	Котова		

1.020-1/87.3-4-К26

Сетка С-26

Стадия	Лист	Листов
Р		1

ЦНИИПРОМЗДАНИЙ

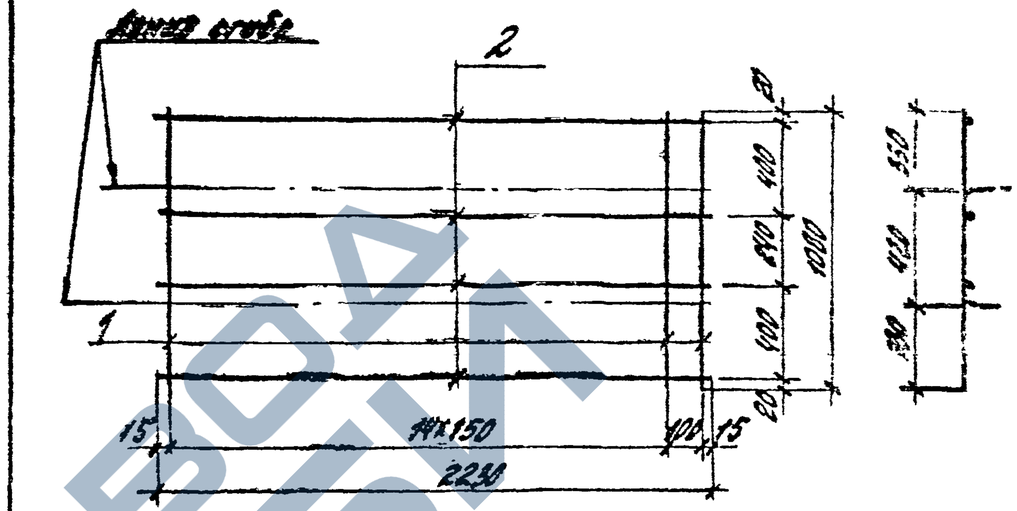

Марка	Поз.	Сечение, мм	Длина, мм	Кол.	Масса, кг 1 поз.	Масса, кг Всего	Масса изделия, кг
С-27	1	Ф8 А III	1080	16	0,24	3,84	5,21
	2	Ф5 Вр I Н	2230	4	0,342	1,37	

1. Арматура класса А-III по ГОСТ 5781-82
2. Арматура класса Вр I Н по ГОСТ 6727-80

Вх. 32847 л. 18

Н. контр.	Бочарова		
Рук. сект.	Кодыш		
ГИП	Валенкова		
Ст. инж.	Бочарова		
Провер.	Ермакова		
Исполн.	Котова		

1.020-1/87.3-4-К27

Сетка С-27

Стадия	Лист	Листов
Р		1

ЦНИИПРОМЗДАНИЙ

ЗАВОД ЖБИ

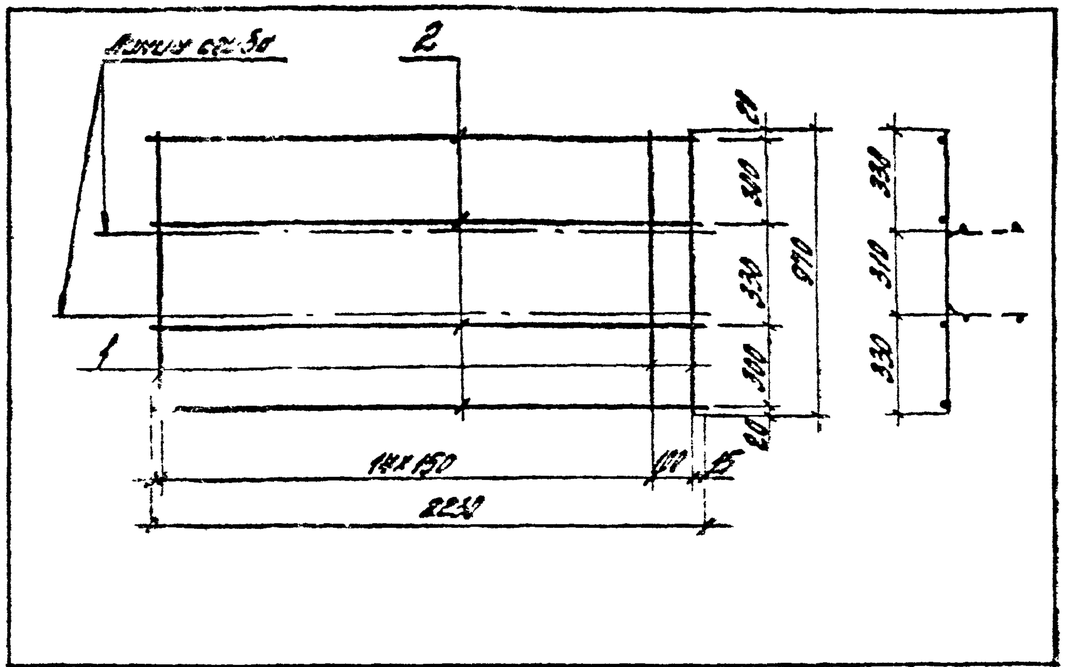

Марка	Поз.	Сечение, мм	Длина, мм	Кол.	Масса, кг		Масса изделия, кг
					1 поз	Всего	
С-28	1	Ф 8А III	970	16	0,383	6,13	7,50
	2	Ф 5Вр I Н	2230	4	0,343	1,37	

1. Арматура класса В-III по ГОСТ 5781-82.
2. Арматура класса Вр-I Н по ГОСТ 6727-80

Инв. № подл.	Подпись и дата	Взам. инв. №	
Н. контр.	Бочарова		
Рук. сект.	Кодыш		
ГИП	Балашкова		
Ст. инж.	Бочарова		
Провер.	Ермакова		
Исполн.	Котова		

1.020-1/87.3-4-К28

Сетка С-28

Стадия	Лист	Листов
0		1

ЦНИИПРОМЗДАНИЙ

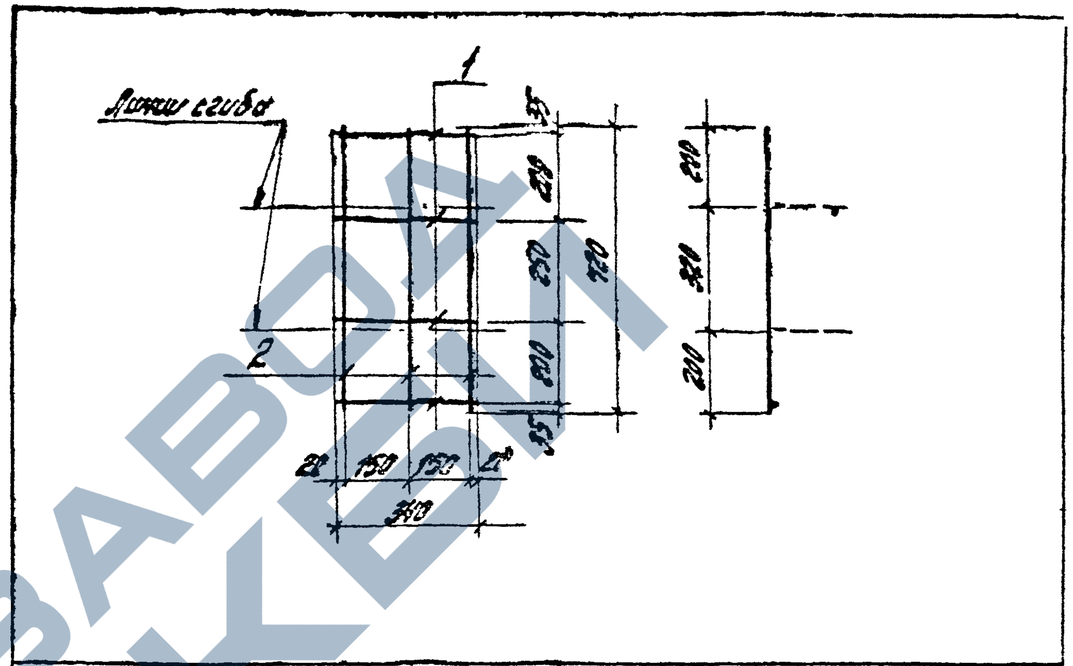

Марка	Поз.	Сечение, мм	Длина, мм	Кол.	Масса, кг		Масса изделия, кг
					1 поз.	Всего	
С-29	1	Ф5Вр I Н	340	4	0,052	0,21	0,54
	2	Ф5Вр I Н	720	3	0,11	0,33	

Арматура класса Вр-I Н по ГОСТ 6727-80

Вх. 32847 л.19

Инв. № подл.	Подпись и дата	Взам. инв. №	
Н. контр.	Бочарова		
Рук. сект.	Кодыш		
ГИП	Балашкова		
Ст. инж.	Бочарова		
Провер.	Ермакова		
Исполн.	Котова		

1.020-1/87.3-4-К29

Сетка С-29

Стадия	Лист	Листов
Р		1

ЦНИИПРОМЗДАНИЙ

ЗАВОД ЖБИ

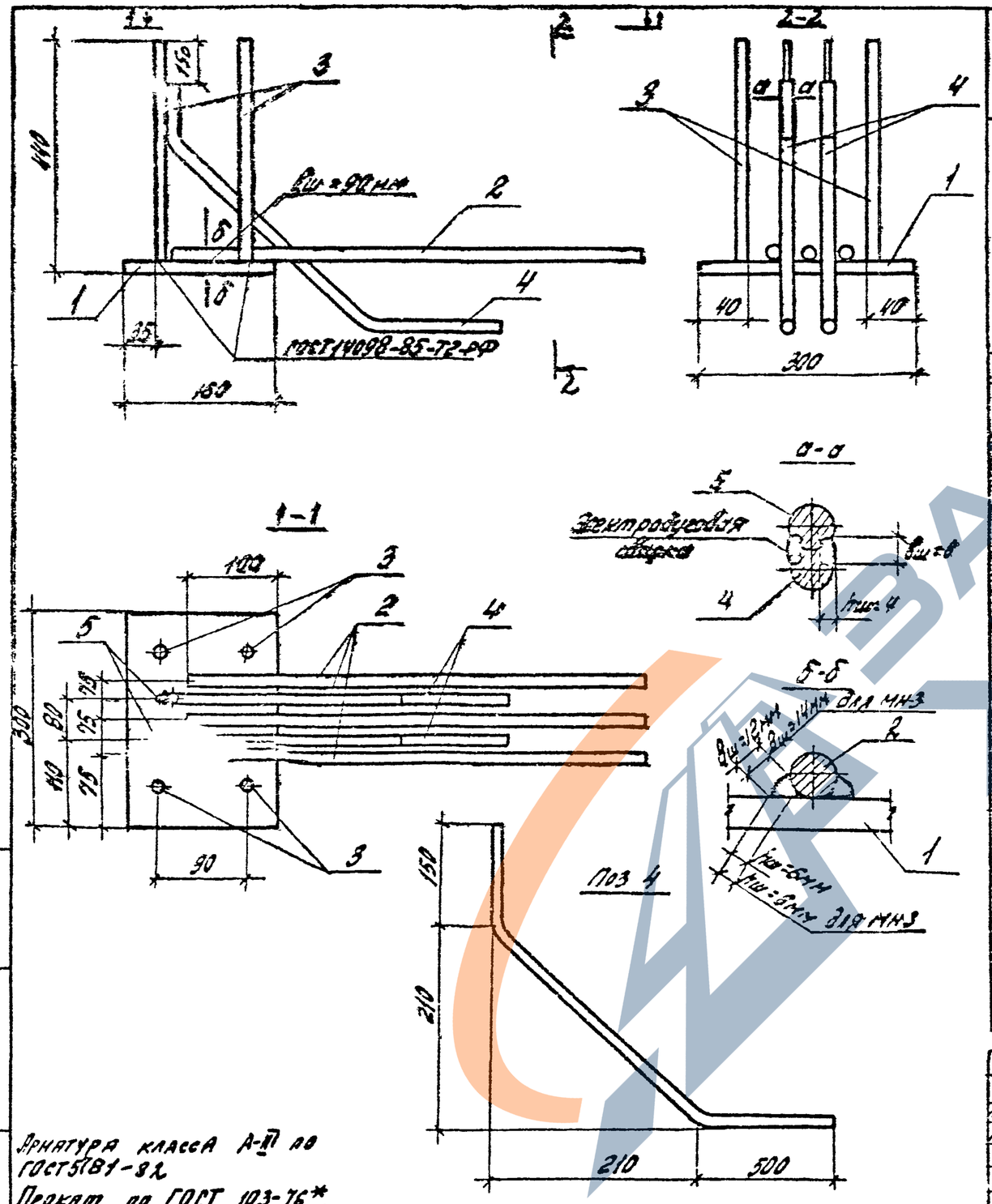

Марка изделия	Поз.	Сечение	Длина, мм	Кол.	Масса, кг 1 поз.	Масса, кг Всего	Масса изделия, кг
МН-1	1	-10×160	300	1	3,77	3,77	18,88
	2	Ф22А III	1100	3	3,283	9,85	
	3	Ф12А III	430	4	0,382	1,53	
	4	Ф16А III	940	2	1,485	2,97	
	5	Ф12А III	430	2	0,38	0,76	
МН-2	1	-10×160	300	1	3,77	3,77	24,80
	2	Ф25А III	1300	3	4,99	14,98	
	3	Ф12А III	430	4	0,382	1,53	
	4	Ф18А III	940	2	1,88	3,76	
	5	Ф12А III	430	2	0,38	0,76	
МН-3	1	-10×160	300	1	3,77	3,77	30,37
	2	Ф28А III	1300	3	6,28	18,84	
	3	Ф14А III	430	4	0,52	2,08	
	4	Ф20А III	940	2	2,32	4,64	
	5	Ф14А III	430	2	0,52	1,04	
МН-4	1	-10×160	300	1	3,77	3,77	19,71
	2	Ф22А III	1100	3	3,28	9,85	
	3	Ф14А III	430	4	0,52	2,08	
	4	Ф16А III	940	2	1,485	2,97	
	5	Ф14А III	430	2	0,52	1,04	

Арматура класса А-III по ГОСТ 5781-82
Прокат по ГОСТ 103-76*.

Инв. № подл.	Подпись и дата	Взам. инв. №

Н. контр.	Бочарова	
Рук. сект.	Козыш	
ГИП	Валенкова	
Стинж.	Бочарова	
Провер.	Ермакова	
Исполн.	Котова	

1.020-1/87.3-4-К30

Изделие закладное МН-1...МН-10 МН-13...МН-15

Стадия	Лист	Листов
Р	1	2

ЦНИИПРОМЗДАНИЙ

Вх. 32847 л.20

Марка изделия	Поз.	Сечение	Длина, мм	Кол.	Масса, кг		Масса изделия, кг
					1 поз.	Всего	
МН-5	1	-12×160	320	1	4,52	4,52	27,46
	2	Ф25А-III	1300	3	4,33	12,98	
	3	Ф18А-III	430	4	0,86	3,44	
	4	Ф18А-III	940	2	1,88	3,75	
	5	Ф12А-III	430	2	0,38	0,76	
МН-6	1	-10×160	300	1	3,77	3,77	15,62
	2	Ф18А-III	1100	3	2,19	6,53	
	3	Ф12А-III	430	4	0,382	1,53	
	4	Ф16А-III	940	2	1,485	2,97	
	5	Ф12А-III	430	2	0,38	0,76	
МН-7	1	-10×160	300	1	3,77	3,77	18,66
	2	Ф20А-III	1300	3	3,21	9,63	
	3	Ф12А-III	430	4	0,382	1,53	
	4	Ф16А-III	940	2	1,485	2,97	
	5	Ф12А-III	430	2	0,38	0,76	
МН-8	1	-10×160	300	1	3,77	3,77	19,69
	2	Ф22А-III	1100	3	3,285	8,85	
	3	Ф12А-III	430	4	0,385	1,53	
	4	Ф18А-III	940	2	1,88	3,75	
	5	Ф12А-III	430	2	0,38	0,76	
МН-9	1	-10×160	300	1	3,77	3,77	15,82
	2	Ф20А-III	900	3	2,22	6,66	
	3	Ф14А-III	430	4	0,52	2,08	
	4	Ф14А-III	940	2	1,135	2,27	
	5	Ф14А-III	430	2	0,52	1,04	

Марка изделия	Поз.	Сечение	Длина, мм	Кол.	Масса, кг		Масса изделия, кг
					1 поз.	Всего	
МН-10	1	-12×160	320	1	4,52	4,52	26,67
	2	Ф25А-III	1300	3	4,33	12,98	
	3	Ф18А-III	430	4	0,86	3,44	
	4	Ф16А-III	940	2	1,485	2,97	
	5	Ф12А-III	430	2	0,38	0,76	
МН-13	1	-10×160	300	1	3,77	3,77	12,59
	2	Ф16А-III	900	3	1,42	4,26	
	3	Ф12А-III	430	4	0,382	1,53	
	4	Ф14А-III	940	2	1,135	2,27	
	5	Ф12А-III	430	2	0,38	0,76	
МН-14	1	10×160	300	1	3,77	3,77	14,0
	2	Ф18А-III	900	3	1,796	5,39	
	3	Ф12А-III	430	4	0,382	1,53	
	4	Ф14А-III	940	2	1,135	2,27	
	5	Ф14А-III	430	2	0,52	1,04	
МН-15	1	-10×160	300	1	3,77	3,77	13,42
	2	Ф16А-III	900	3	1,42	4,26	
	3	Ф14А-III	430	4	0,52	2,08	
	4	Ф14А-III	940	2	1,135	2,27	
	5	Ф14А-III	430	2	0,52	1,04	

1. Арматура класса А-III по ГОСТ 5781-82.
2. Прокат по ГОСТ 103-76*.

Инв.№подл. | Подпись и дата | Взам.инв.№

Вх. 32847 л.21

1.020-1/87.3-4-КЗО

Лист 2

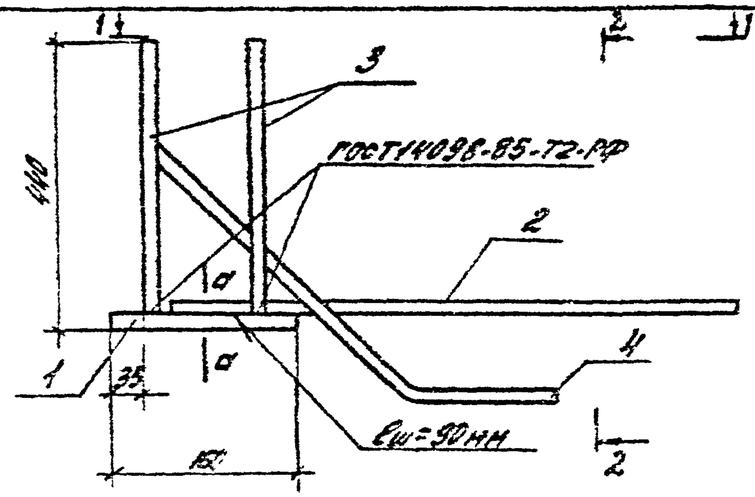

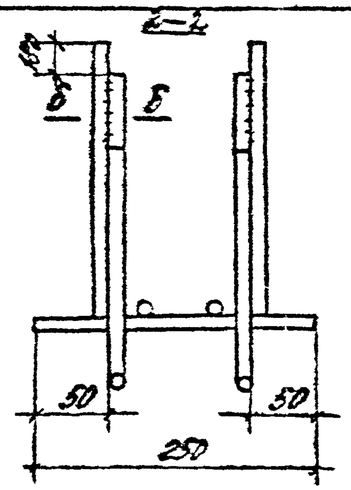

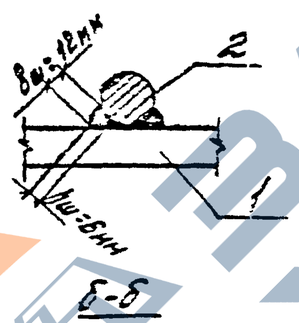

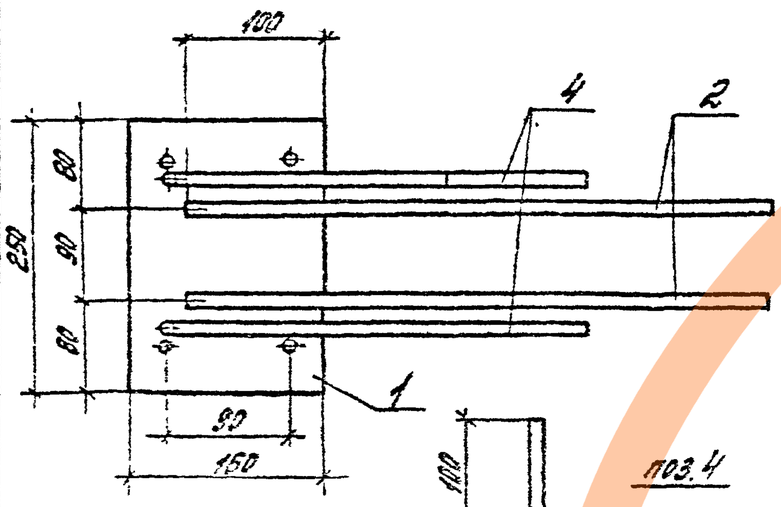

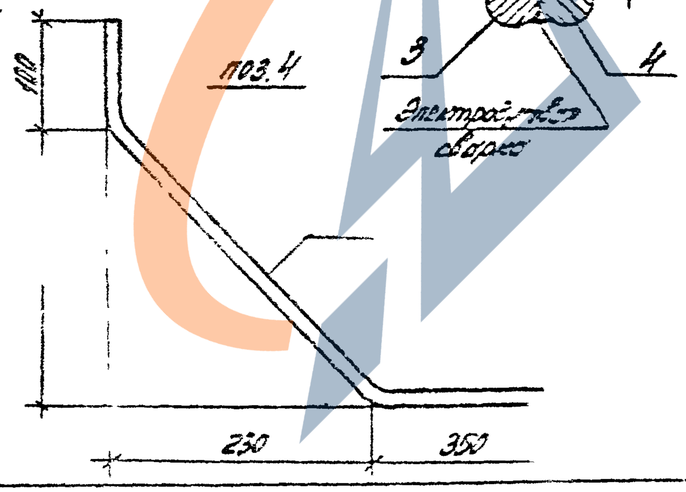

Марка изделия	Поз.	Сечение	Длина мм	Кол.	Масса, кг		Масса изделия, кг
					1 шт.	Всего	
МН-11	1	-10х150	250	1	3,14	3,14	14,22
	2	Ф22 А-III	1100	2	3,28	6,56	
	3	Ф14 А-III	430	4	0,52	2,08	
	4	Ф16 А-III	780	2	1,23	2,46	
МН-12	1	-12х150	250	1	3,77	3,77	18,12
	2	Ф25 А-II	1100	2	4,225	8,45	
	3	Ф18 А-II	430	4	0,86	3,44	
	4	Ф16 А-III	780	2	1,23	2,46	

1. Арматура класса А-III по ГОСТ 5781-82.
2. Прокат по ГОСТ 103-76*.

Вх. 32847 л.22

Нач.сект.	Бочарова		1.020-1/87.3-4-К31
Рук.сект.	Кобыш		
ГИП	Волченков		Изделие закладное МН-11; МН-12
Ст.инж.	Бочарова		Стадия: Р; Лист: ; Листов: 1
Пров.	Ермакова		ЦНИИПромзданий
Исполн.	Катова		

Инв.№ подл. | Подпись и дата | Взам.инв.№

https://zavodjbi.com/

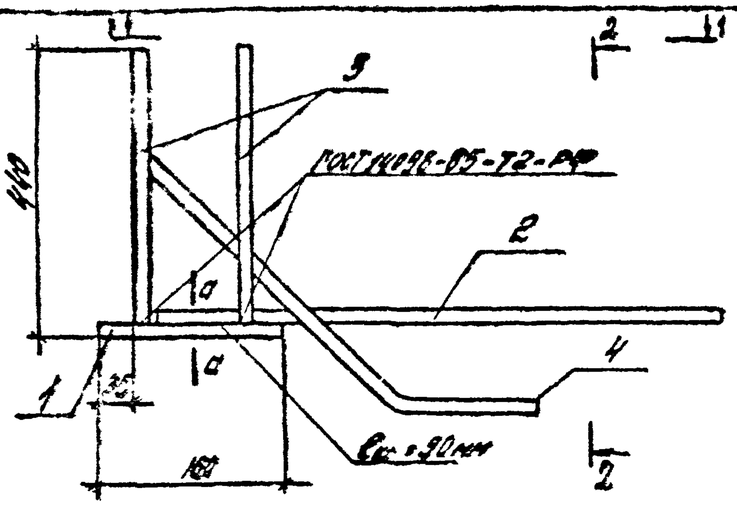

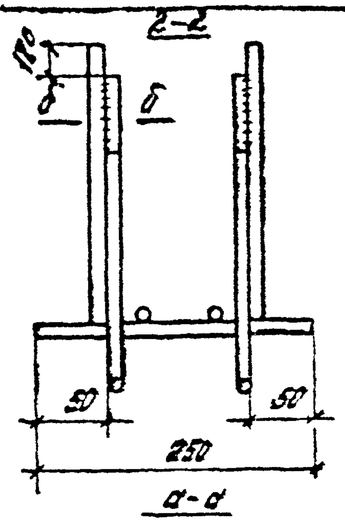

Марка изделия	Поз.	Сечение	Длина, мм	Кол.	Масса, кг		Масса изделия, кг
					1 шт.	Всего	
МН-16	1	-10х160	250	1	3,14	3,14	8,76
	2	⌀16 AIII	700	2	1,18	2,21	
	3	⌀12 AIII	430	4	0,385	1,53	
	4	⌀14 AIII	760	2	0,94	1,88	

1. Арматура класса AIII по ГОСТ 5781-82.
2. Прокат по ГОСТ 103-76*.

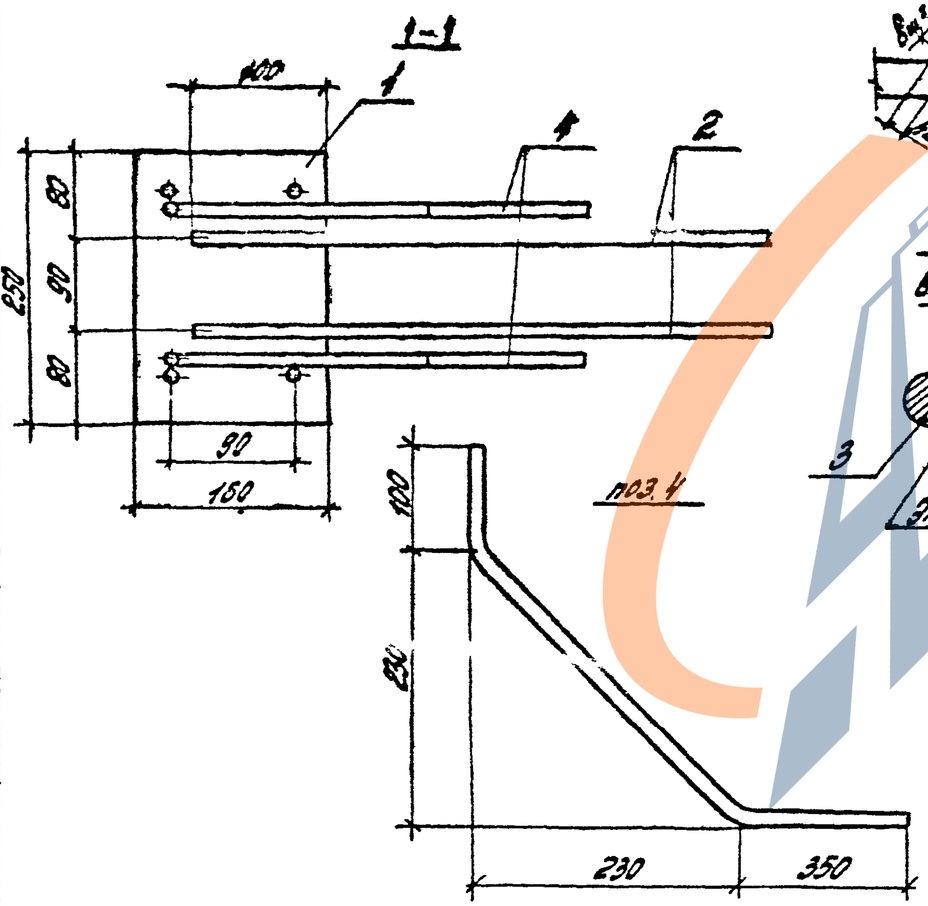

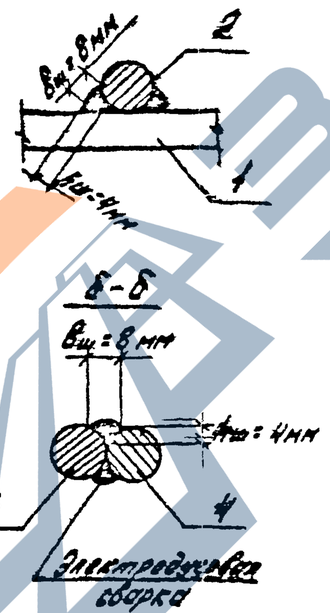

Вх 32847 л. 23

				1.020-1/87.3-4-К32	
Н. контр.	Зотарова				
Рук. сект.	Кобыш			Изделие закладное МН-16	Стадия: Р; Лист: ; Листов: 1
ГИП	Еленкова				ЦНИИПРОМЗДАНИЙ
Ст. инж.	Есторов				
Гл. констр.	Ермакова				
Исполн.	Котова				

Инв. № подл. | Подпись и дата | Взам. инв. №

https://zavodjbi.com/

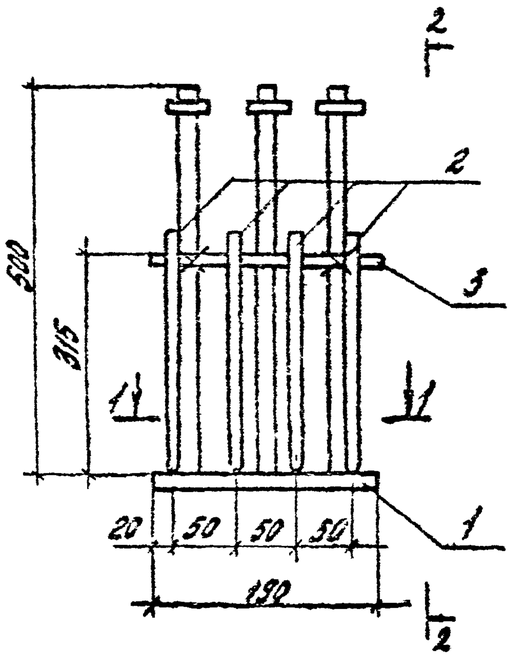

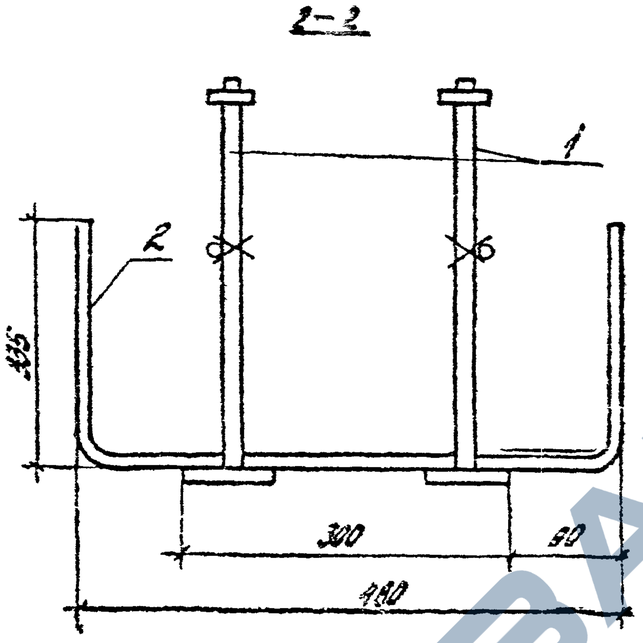

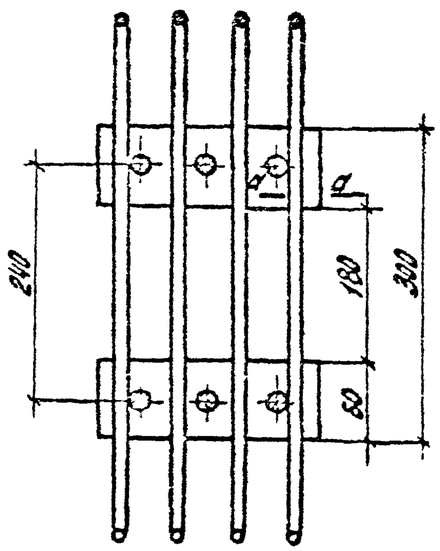

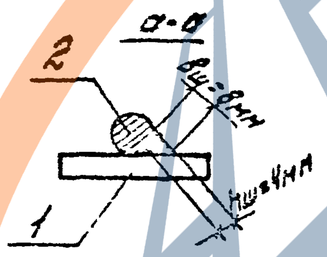

Марка изделия	Поз.	Марка арматурного изделия	Кол.	Масса, кг		Обозначение документа 1.020-1/87
				1 шт.	Всего	
СМН-1	1	МН-17	2	3,18	6,36	3-4-К36
	2	Ø10 AIII L=1150	4	0,71	2,84	Б.Ч.
	3	Ø6 AIII L=190	4	0,042	0,084	Б.Ч.
				Итого:	9,28	
СМН-2	1	МН-18	2	4,01	8,02	3-4-К36
	2	Ø10 AIII L=1150	4	0,71	2,84	Б.Ч.
	3	Ø6 AIII L=190	2	0,042	0,084	Б.Ч.
				Итого:	10,94	
СМН-3	1	МН-19	2	4,64	9,28	3-4-К36
	2	Ø10 AIII L=1150	4	0,71	2,84	Б.Ч.
	3	Ø6 AIII L=190	2	0,042	0,084	Б.Ч.
				Итого:	12,20	
СМН-6	1	МН-20	2	2,43	4,86	3-4-К36
	2	Ø10 AIII L=1150	4	0,71	2,84	Б.Ч.
	3	Ø6 AIII L=190	2	0,042	0,084	Б.Ч.
				Итого:	7,78	

Арматура класса AIII по ГОСТ 5781-82

Вх. 32847 л.24

Инв.№ подл.	Подпись и дата	Взам.инв.№	

Н. контр.	Сенчукова		1.020-1/87.3-4-К33
Гип	Зенкова		Изделие закладное СМН-1...СМН-3; СМН-6
Нач. отд.	Зенкова		Стадия: Р; Лист: ; Листов: 1
Нач. сект.	Сенчукова		ЦНИИПромзданий
Гип	Сенчукова		
Н. контр.	Сенчукова		

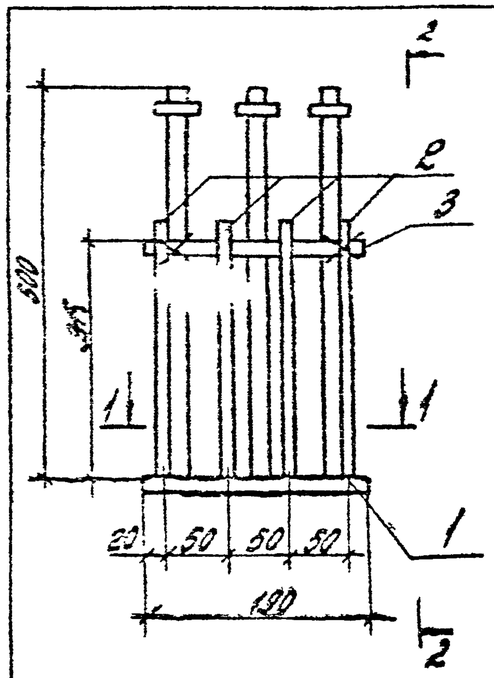

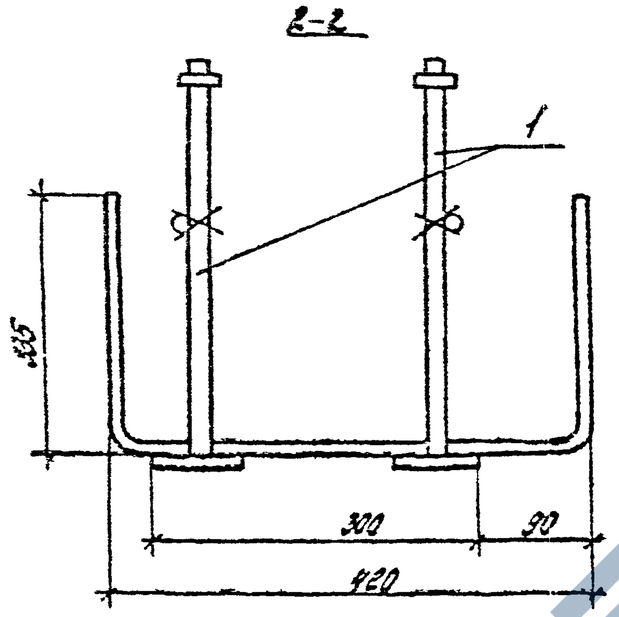

Марка изделия	Поз.	Марка арматурного изделия	Кол.	Масса, кг		Обозначение документа 1.020-1/87
				1 шт.	Всего	
СМН-4	1	МН-18	2	4,01	8,02	3-4-К36
	2	Ф10 AIII L=1090	4	0,67	2,68	Б.Ч.
	3	Ф6 AIII L=190	2	0,042	0,084	Б.Ч.
				Итого:	10,78	
СМН-5	1	МН-19	2	4,64	9,28	3-4-К36
	2	Ф10 AIII L=1390	4	0,67	2,68	Б.Ч.
	3	Ф6 AIII L=190	2	0,042	0,084	Б.Ч.
				Итого:	12,04	

Арматура класса A-III по ГОСТ 5781-82

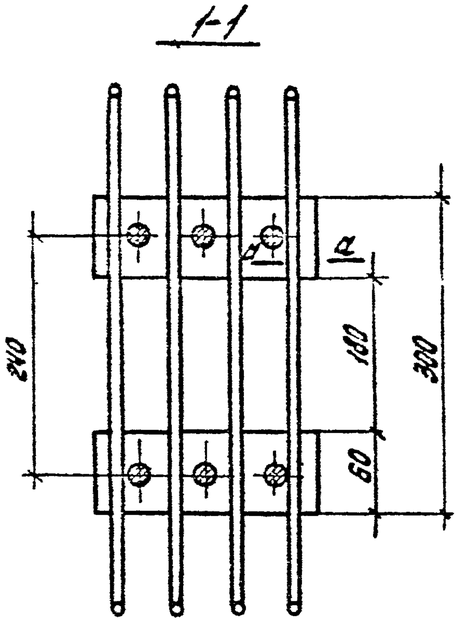

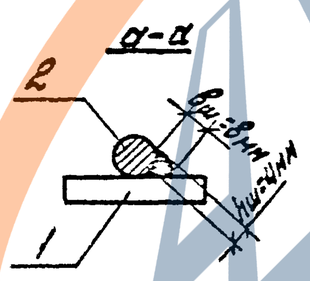

Вх. 32847 л.25

Н.контр.	Бондарева		1.020-1/87.3-4-К34
Рук.сект.	Кобыко		
ГИП	Валенкова		Изделие закладное СМН-4; СМН-5
Ст.инж.	Бондарев		Стадия: Р; Лист: ; Листов: 7
Пробер.	Ермакова		ЦНИИПРОМЗДАНИЙ
Исполн.	Попова		

Инв.№подл. | Подпись и дата | Взам.инв.№

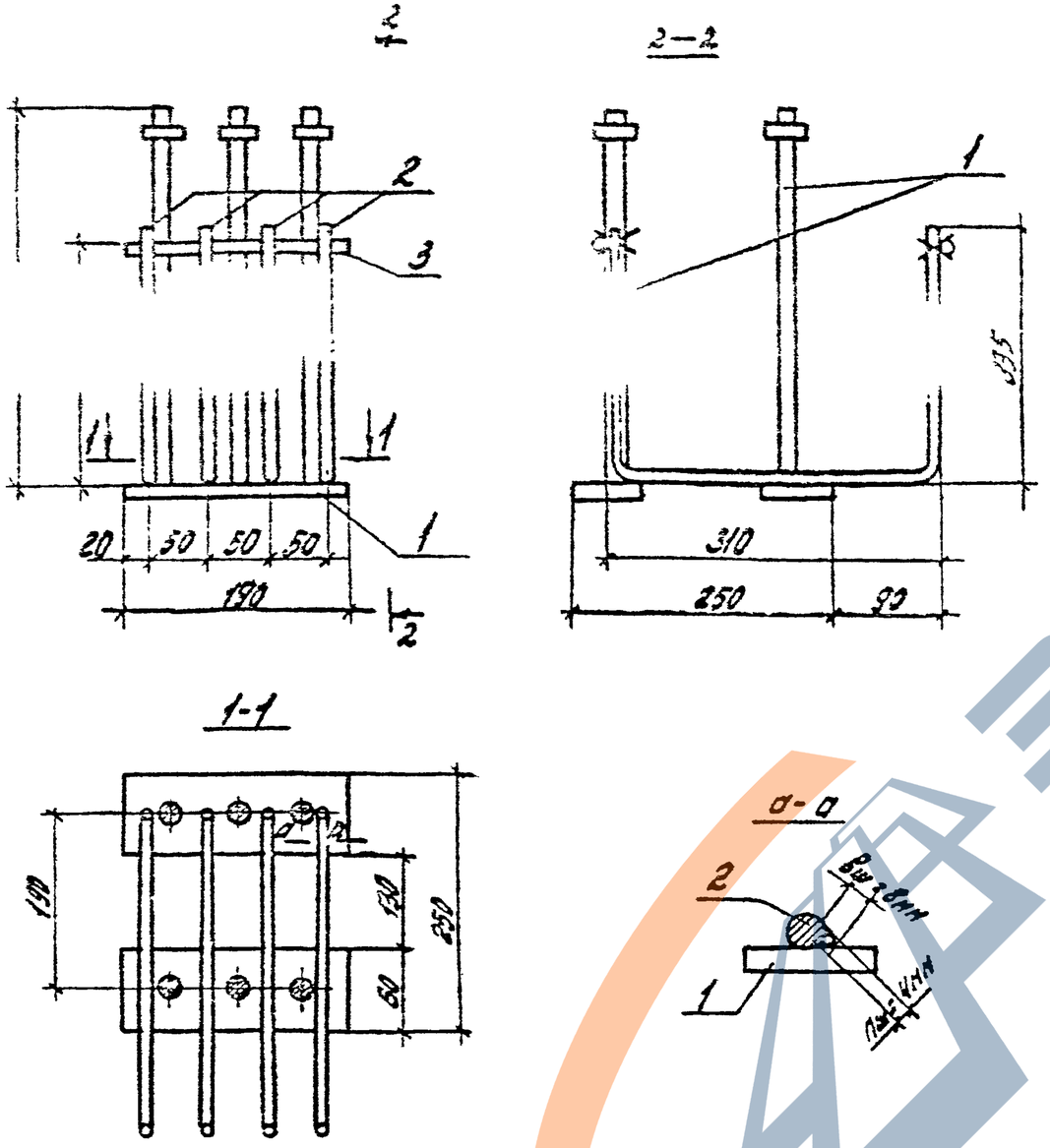

Марка изделия	Поз.	Марка арматурного изделия	Кг	Масса, кг 1шт.	Масса, кг Всего	Обозначение документа 1.020-1/87
СМН-7	1	МН=17	6	3,18	6,36	3-4-К35
	2	Ф10А III L=200		0,61	2,44	Б.Ч.
	3	Ф6А III L=190	2	0,042	0,084	Б.Ч.
				Итого:	8,88	
СМН-8	1	МН=17	6	4,01	8,02	3-4-К35
	2	Ф10А L=980	4	0,61	2,44	Б.Ч.
	3	Ф6А III L=190	2	0,042	0,084	Б.Ч.
				Итого:	10,54	

Арматура класса ст ГОСТ [illegible]-82

Вх. 52841 л.26

Н.контр.	Бочарова		
Рук.сект.	Кобыш		
ГИП	Валенкова		
Ст.инж.	Бочарова		
Провер.	Ермакова		
Исполн.	Котова		

1.020-1/87.3-4-К35

Изделие закладное СМН-7, СМН-8

Стадия	Лист	Листов
Р		1

ЦНИИПРОМЗДАНИЙ

Инв.№ подл. | Подпись и дата | Взам.инв.№

https://zavodjbi.com/

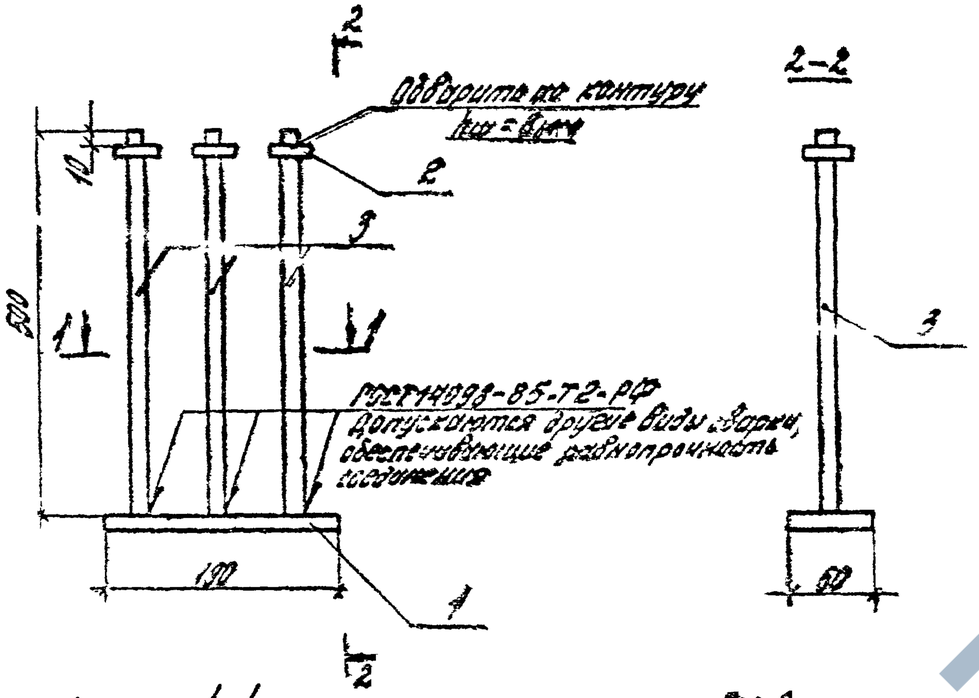

Марка	Поз.	Сечение	Длина, мм	Кол.	Масса, кг		Масса изделия, кг
					1 поз.	Всего	
МН-17	1	-10×190	60		0,89	0,89	
	2	-10×45	45	3	0,16	0,48	
	3	Ф14А III	500	3	0,60	1,84	
МН-18	1	-12×190	60	1	1,07	1,07	4,01
	2	-12×45	45	3	0,19	0,57	
	3	Ф16А III	500	3	0,79	2,37	
МН-19	1	-12×190	60	1	1,07	1,07	4,64
	2	-12×45	45	3	0,19	0,57	
	3	Ф18А III	500	3	1,0	3,0	
МН-20	1	-8×190	60	1	0,72	0,72	2,43
	2	-8×45	45	3	0,13	0,38	
	3	Ф12А III	500	3	0,444	1,33	

Марка	Ф мм
МН-17	18
МН-18	20
МН-19	22
МН-20	16

1. Позицию 1 - оцинковать.
2. Арматура класса А III по ГОСТ 5781-82.
3. Прокат по ГОСТ 103-76*.

Вх. 32847 д.27

Н.контр.	Бочарова		
Рук.сект.	Ковыш		
ГИП	Волынкин		
Ст.инж.	Бочарова		
Пров.	Ермакова		
Исполн.	Котова		

1.020-1/87. 3-4-К36

Изделие закладное МН-17...МН-20

Стадия	Лист	Листов
Р		1

ЦНИИПромзданий

Инв.№подл. | Подпись и дата | Взам.инв.№

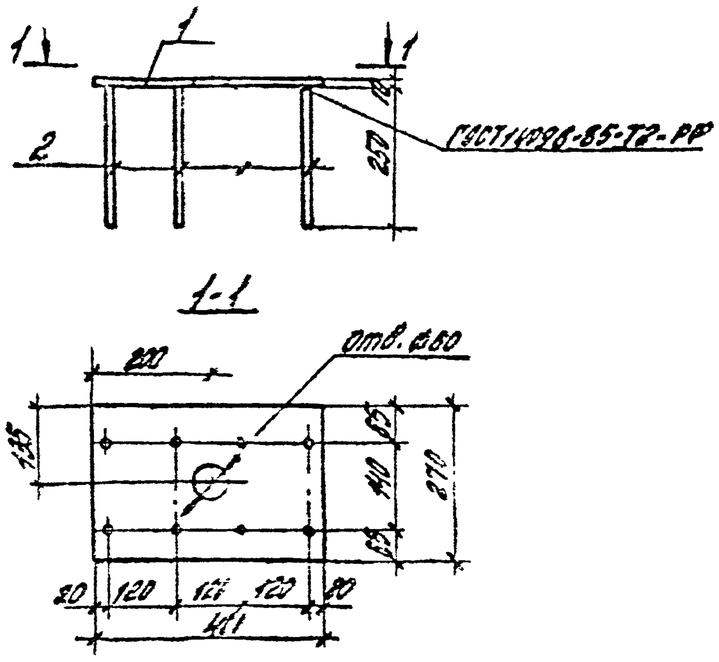

Марка изделия	Поз.	Сечение	Длина, мм	Кол.	Масса, кг		Масса изделия, кг
					1 поз.	Всего	
МН-21	1	-10×270	400	1	8,47	8,47	9,26
	2	⌀8А III	250	8	0,098	0,79	

1. Арматура класса А III по ГОСТ 5781-82.
2. Прокат по ГОСТ 103-76*.

Н. контр.	Бочарова		
Рук. сект.	Кодыш		
ГИП	Валенкова		
Ст. инж.	Бочарова		
Провер.	Ермакова		
Исполн.	Котова		

1.020-1/87.3-4-К37

Изделие закладное МН-21

Стадия	Лист	Листов
Р		1

ЦНИИПРОМЗДАНИЙ

Инв. № подл. | Подпись и дата | Взам. инв. №

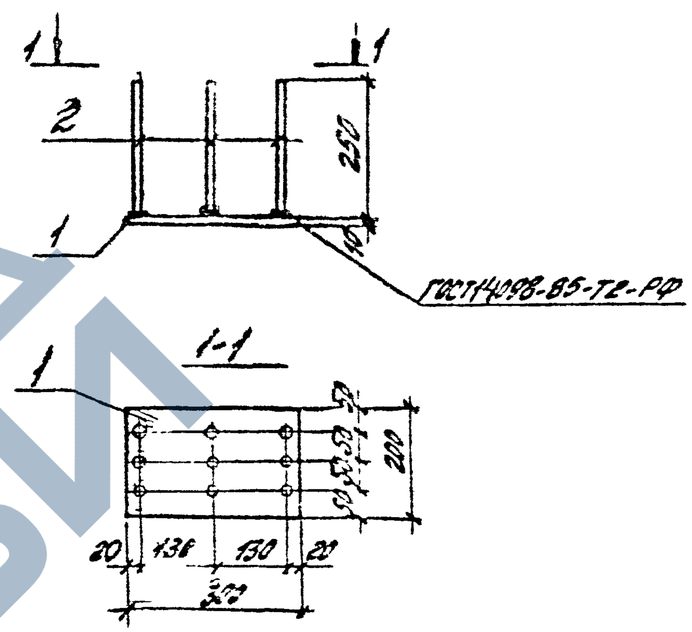

Марка изделия	Поз.	Сечение	Длина, мм	Кол.	Масса, кг		Масса изделия, кг
					1 поз.	Всего	
МН-22	1	-10×200	300	1	4,71	4,71	5,60
	2	⌀8А III	250	9	0,099	0,89	

1. Арматура класса А-III по ГОСТ 5781-82.
2. Прокат по ГОСТ 103-76*

Вх. 32847 л.28

Н. контр.	Бочарова		
Рук. сект.	Кодыш		
ГИП	Валенкова		
Ст. инж.	Бочарова		
Провер.	Ермакова		
Исполн.	Котова		

1.020-1/87.3-4-К38

Изделие закладное МН-22

Стадия	Лист	Листов
Р		1

ЦНИИПРОМЗДАНИЙ

Инв. № подл. | Подпись и дата | Взам. инв. №

ЗАВОД ЖБИ

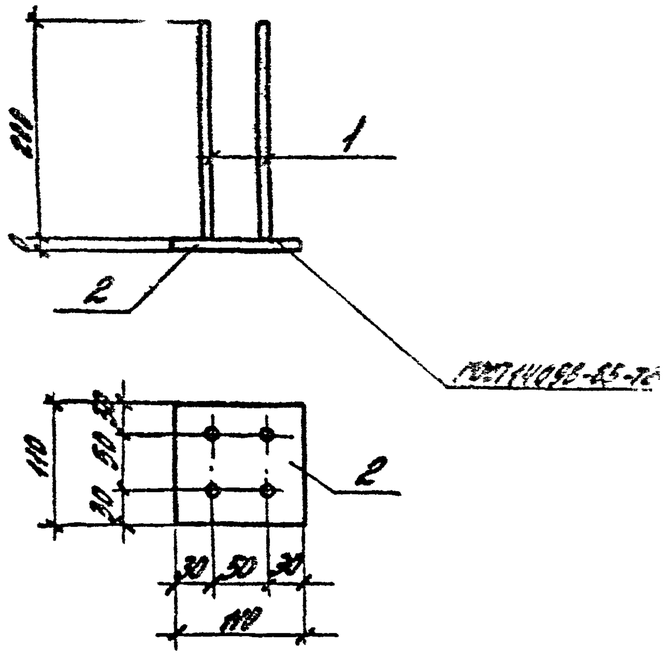

Марка изделия	Поз	Сечение	Длина, мм	Кол	Масса, кг		Масса изделия, кг
					1 шт.	Всего	
МН-23	1	Ф10 А-III	200	4	0,12	0,48	1,24
	2	-8×110	110	1	0,76	0,76	

1. Арматура класса А-III по ГОСТ 5781-82.
2. Прокат по ГОСТ 103-76*.

Н. контр.	Бочарова		1.020-1/87.3-4-К39
Рук. гр.	Кесаш		
Гип	Ратенкова		Изделие закладное МН-23
Гл. инж.	Бочарова		
Гл. спец.	Ермакова		
Исполн.	Катова		

Стадия	Лист	Листов
Р		1

ЦНИИПромзданий

Инв. № подл. | Подпись и дата | Взам. инв. №

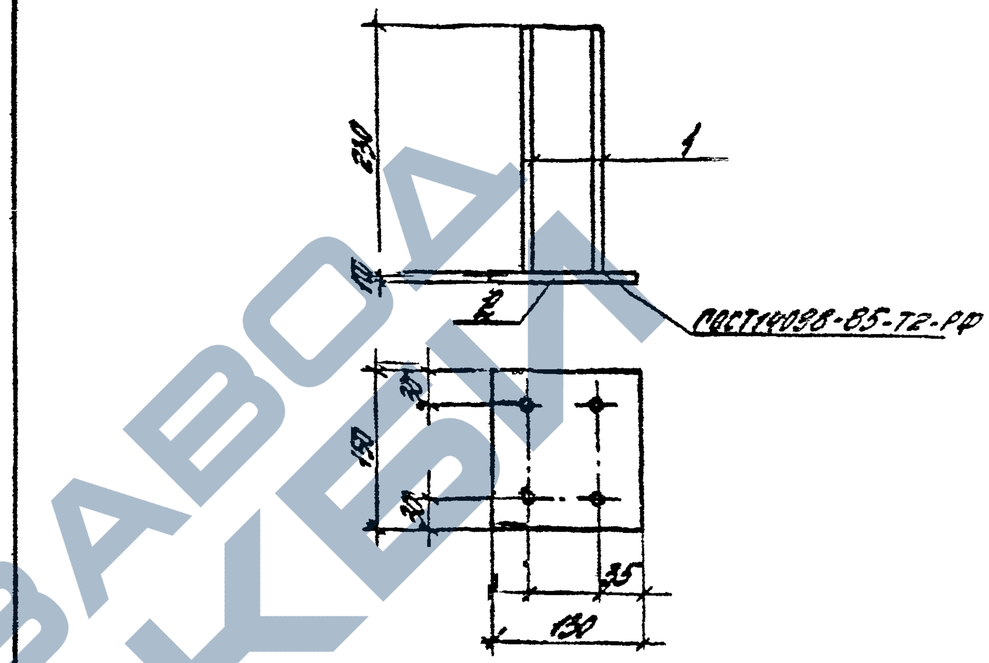

Марка изделия	Поз.	Сечение	Длина, мм	Кол	Масса, кг		Масса изделия, кг
					1 шт.	Всего	
МН-24	1	Ф12 А-III	230	4	0,22	0,88	2,41
	2	-10×130	150	1	1,53	1,53	

1. Арматура класса А-III по ГОСТ 5781-82.
2. Прокат по ГОСТ 103-76*

Вх 32847 л.24

Н. контр.	Бочарова		1.020-1/87.3-4-К40
Рук. гр.	Кесаш		
ГИП	Ратенкова		Изделие закладное МН-24
Гл. инж.	Бочарова		
Гл. спец.	Ермакова		
Исполн.	Катова		

Стадия	Лист	Листов
Р		1

ЦНИИПромзданий

Инв. № подл. | Подпись и дата | Взам. инв. №

https://zavodjbi.com/

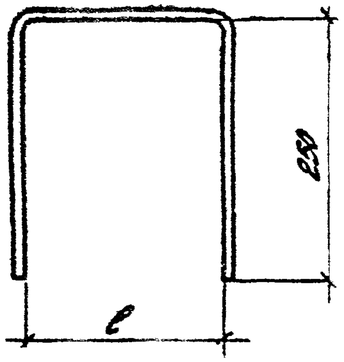

Марка изделия	Сечение, мм	Длина, мм		Масса, кг
		L об	ℓ	
СГ-1	ФВАIII	750	230	0,30
СГ-2	Ф10АIII	750	230	0,46
СГ-3	Ф12АIII	750	230	0,67
СГ-4	ФВАIII	680	160	0,27
СГ-5	Ф10АIII	680	160	0,42
СГ-6	Ф12АIII	680	160	0,60

Арматура класса AIII по ГОСТ 5781-82

Инв.№ подл. | Подпись и дата | Взам.инв.№

Нач.отд.	Бурова		1.020-1/87.3	
Гл.спец.	Кузьш			
Гип	Волвенкова		Стержень выпуск СГ-1...СГ-6	Р / / 1
Ст.инж.	Боброва			ЦНИИПромзданий
Пров.	Ермакова			
Исполн.	Котова			

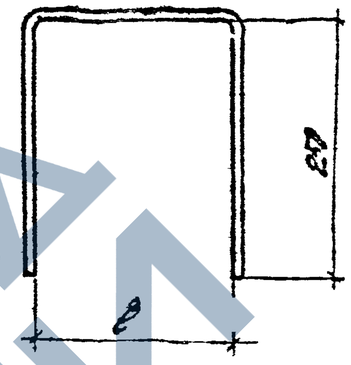

Марка изделия	Сечение, мм	Длина, мм		Масса, кг
		L об.	ℓ	
СГ-7	ФСАIII	1000	460	0,40
СГ-8	ФВАIII	940	420	0,37
СГ-9	ФВАIII	830	310	0,33
СГ-10	Ф10АIII	1000	480	0,62
СГ-11	Ф12АIII	940	420	0,58
СГ-12	Ф12АIII	830	310	0,51

Арматура класса AIII по ГОСТ 5781-82

Вх. 32847 л.30

Нач.отд.	Бурова		1.020-1, Вып. 3-4-К.12	
Гл.спец.	Кузьш			
Гип	Волвенкова		Стержень гнутый СГ-7...СГ-12	Р / / 1
Ст.инж.	Боброва			ЦНИИПромзданий
Пров.	Ермакова			
Исполн.	Котова			

Инв.№ подл. | Подпись и дата | Взам.инв.№

https://zavodjbi.com/

https://zavodjbi.com/

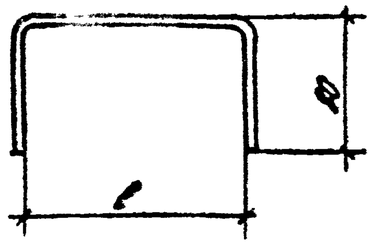

Марка изделия	Сечение, мм	Длина, мм		Масса, кг
		$L_{об.}$	ℓ	
СГ-13	Ф8АIII	360	180	0,14
СГ-14	Ф10АIII	360	180	0,22
СГ-15	Ф12АIII	360	180	0,32
СГ-16	Ф8АIII	310	130	0,12
СГ-17	Ф10АIII	310	130	0,19
СГ-18	Ф12АIII	310	130	0,28

Арматура класса А-III по ГОСТ 5781-82

Инв.№подл.	Подпись и дата	Взам.инв.№		
Н.контр.	Бочарова		1.020-1/87.3-4-143	
Рук.сект.	Кадыш		Стержень гнутый СГ-13...СГ-18	Стадия: Р; Лист; Листов: 1
ГИП	Бажанкова			ЦНИИПромзданий
Ст.инж.	Бочарова			
Провер.	Ермакова			
Исполн.	Катова			

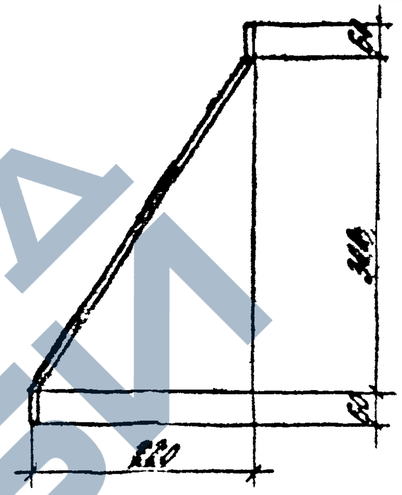

Марка изделия	Сечение, мм	Длина, мм	Масса, кг
СГ-19	Ф8АIII	440	0,17

Арматура класса А-III по ГОСТ 5781-82.

Вх. 32847 л. 31/32

Инв.№подл.	Подпись и дата	Взам.инв.№		
Н.контр.	Бочарова		1.020-1/87.3-4-144	
Рук.сект.	Кадыш		Стержень гнутый СГ-19	Стадия: Р; Лист; Листов: 1
ГИП	Бажанкова			ЦНИИПромзданий
Ст.инж.	Бочарова			
Провер.	Ермакова			
Исполн.	Катова			

https://zavodjbi.com/