ТИПОВЫЕ КОНСТРУКЦИИ, ИЗДЕЛИЯ И УЗЛЫ ЗДАНИЙ И СООРУЖЕНИЙ.

СЕРИЯ 3.501.1–150.6

# ОПОРЫ УНИФИЦИРОВАННЫЕ ЖЕЛЕЗНОДОРОЖНЫХ МОСТОВ ДЛЯ ОБЫЧНЫХ И СЕВЕРНЫХ УСЛОВИЙ, С ПРИМЕНЕНИЕМ ИЗДЕЛИЙ ЗАВОДСКОГО ИЗГОТОВЛЕНИЯ.

## ВЫПУСК 6.

## ИЗДЕЛИЯ ЗАКЛАДНЫЕ И СОЕДИНИТЕЛЬНЫЕ.

РАБОЧИЕ ЧЕРТЕЖИ.

Разработаны
Ленгипротрансмостом
Минтрансстроя

Утверждены
указанием

Введены в действие

Главный инженер института А.К.Васин

Начальник отдела
типового проектирования С.С.Ткаченко

Главный инженер проекта А.И.Серебрянский

https://zavodjbi.com/
ЗАВОД ЖБИ

| Обозначение | Наименование | Стр |
|---|---|---|
| 3.501.1-150.6 МН1.00 | Изделие закладное МН1 | 3 |
| 3.501.1-150.6 МН2.00 | Изделие закладное МН2 | 4 |
| 3.501.1-150.6 МН3.00 | Изделие закладное МН3 | 5 |
| 3.501.1-150.6 МН4.00 | Изделие закладное МН4 | 6 |
| 3.501.1-150.6 МН5.00 | Изделие закладное МН5 | 6 |
| 3.501.1-150.6 МН8.00 | Изделие закладное МН8 | 7 |
| 3.501.1-150.6 МН9.00 | Изделие закладное МН9 | 8 |
| 3.501.1-150.6 МН10.00 | Изделие закладное МН10 | 8 |
| 3.501.1-150.6 МН11.00 | Изделие закладное МН11 | 9 |
| 3.501.1-150.6 МН13.00 | Изделие закладное МН13 | 10 |
| 3.501.1-150.6 МН14.00 | Изделие закладное МН14 | 11 |
| 3.501.1-150.6 ЛП.00 | Лист перекрытия стыка. | 12 |


Инв. №подл. | Подпись и дата | Взам. инв. №

| | | | | |
|---|---|---|---|---|
| Нач. отд. Ткаченко | | | 3.501.1-150.6 00.00 | |
| Н. контр. Миронов | | | Содержание | Стадия Р / Лист / Листов 1 |
| Гл. инж. пр. Серебрянский | | | | Ленгипротрансмост |

https://zavodjbi.com/

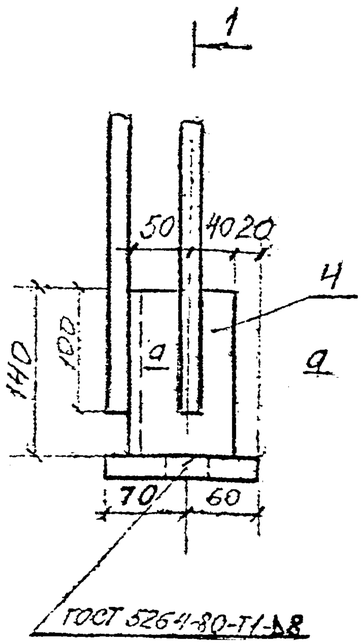


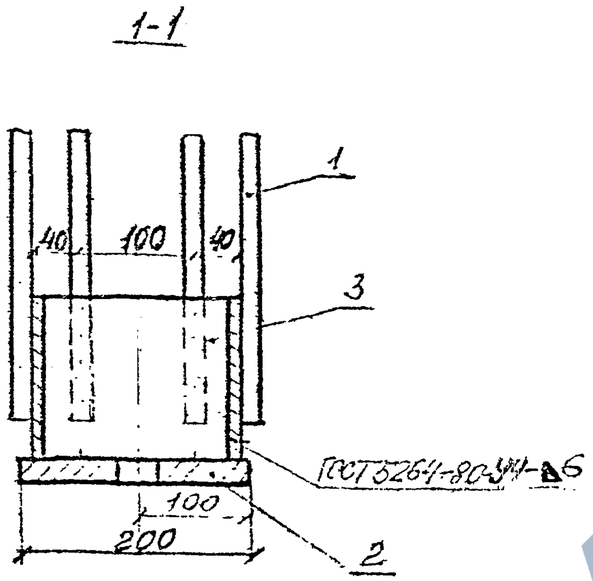


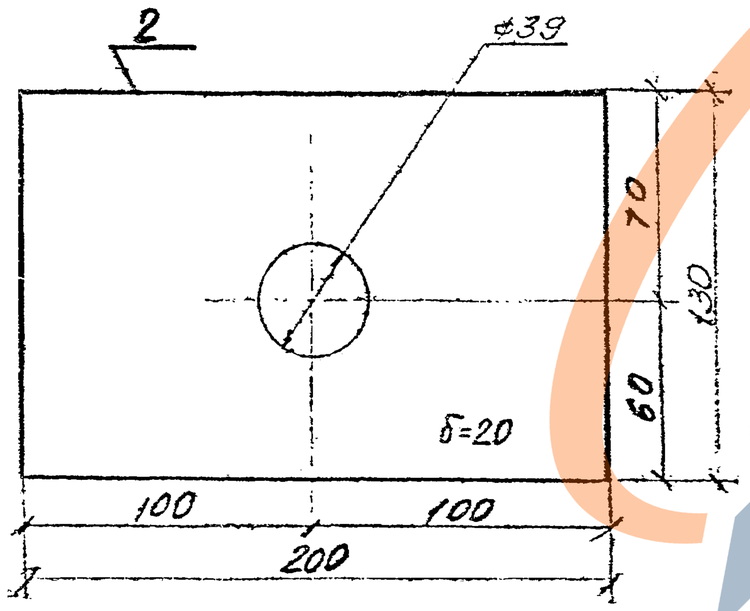


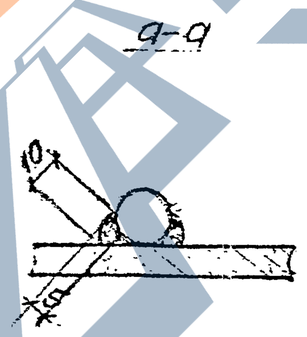


| Формат | Зона | Поз | Обозначение | Наименование | Кол | Примечание |
|---|---|---|---|---|---|---|
| | | | | Документация | | |
| | | | | Технические условия | | |
| | | | | Детали | | |
| Б4 | | 1 | | Ф20А-II ГОСТ5781-82 С=600 | 4 | 1,5кг |
| Б4 | | 2 | | Полоса В-20х130х200 ГОСТ103-76 | 1 | 4,1кг |
| Б4 | | 3 | | Полоса В-10х140х160 ГОСТ103-76 | 1 | 1,8кг |
| Б4 | | 4 | | Полоса В-10х90х140 ГОСТ103-76 | 2 | 1,0кг |
| | | | | Материалы | | |
| | | | | См. ТУ | | |

| | | | |
|---|---|---|---|
| Нач. отд | Ткаченко | | |
| Н. контр | Миронова | | |
| Гл. инж. пр | Серебрянский | | |
| Проверил | Тихонирова | | |
| Исполнил | Станкевич | | |

3.501.1-150. 6 МН1. 00

Изделие закладное МН1

| Стадия | Масса | Масштаб |
|---|---|---|
| Р | 13,9 | 1:5 |
| Лист | Листов 1 | |

Ленгипротрансмост

Инв. № подл. | Подпись и дата | Взам. инв. №

https://zavodjbi.com/

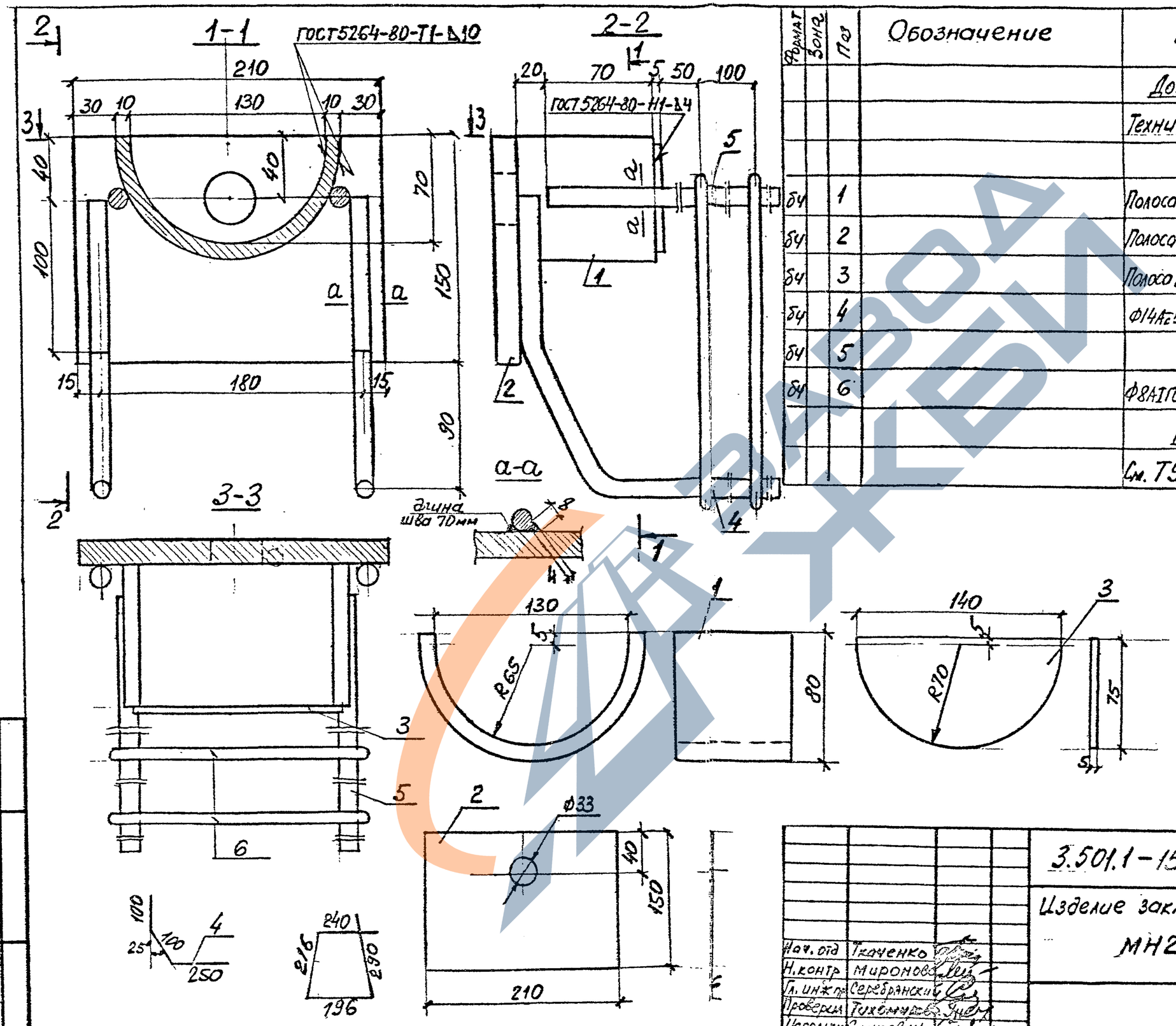


| Формат | Зона | Поз | Обозначение | Наименование | Кол | Примечание |
|---|---|---|---|---|---|---|
| | | | | Документация | | |
| | | | | Технические условия | X | |
| | | | | Детали | | |
| Б4 | | 1 | | Полоса В-10х90х230 ГОСТ103-76 | 1 | 1,6кг |
| Б4 | | 2 | | Полоса В-16х150х210 ГОСТ103-76 | 1 | 4,0кг |
| Б4 | | 3 | | Полоса В-5х75х140 ГОСТ103-76 | 1 | 0,4кг |
| Б4 | | 4 | | ф14АсII ГОСТ5781-82 ℓ= 450 | 2 | 0,5кг |
| Б4 | | 5 | | ℓ=420 | 2 | 0,5кг |
| Б4 | | 6 | | ф8АI ГОСТ5781-82 ℓ= 940 | 2 | 0,4кг |
| | | | | Материалы | | |
| | | | | См. ТУ. | | |

| | | |
|---|---|---|
| Нач. отд | Ткаченко | |
| Н. контр | Миронов | |
| Гл. инж. пр | Серебранский | |
| Проверил | Тихомиров | |
| Исполнил | Станкевич | |

3.501.1-150.6 МН2.00

Изделие закладное МН2

| Стадия | Масса | Масштаб |
|---|---|---|
| Р | 8,8 | 1:25 |
| Лист | Листов 1 | |

Ленгипротрансмост

Инв. № подл. | Подпись и дата | Взам. инв. №

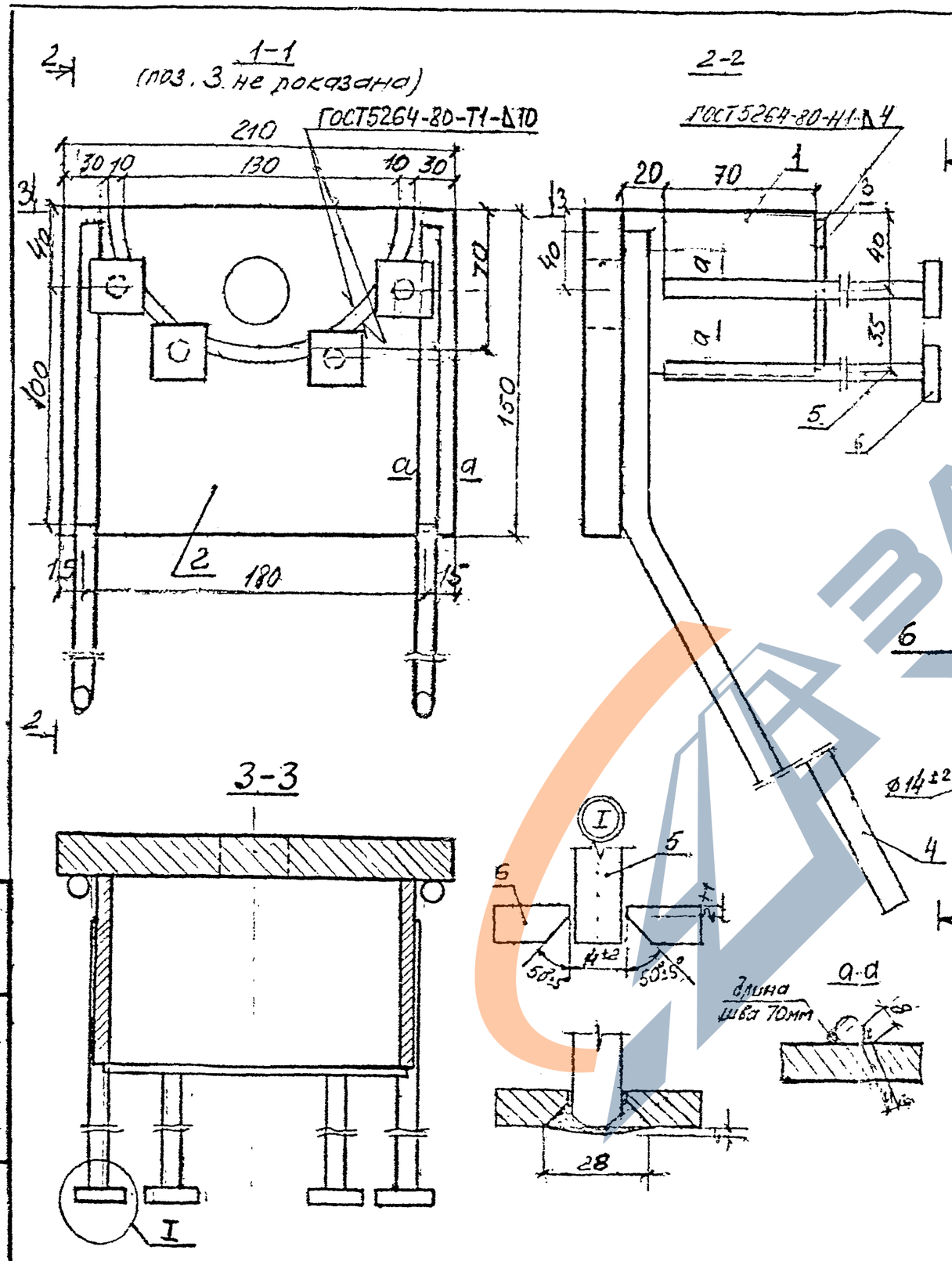


| Формат | Зона | Поз | Обозначение | Наименование | Кол | Примечание |
|---|---|---|---|---|---|---|
| | | | | Документация | | |
| | | | | Технические условия | | |
| | | | | Детали | | |
| А3 | | 1 | | Полоса В-10х90х230 ГОСТ103-76 | 1 | 1,6 кг |
| А3 | | 2 | | Полоса В-16х150х210 ГОСТ103-76 | 1 | 4,0 кг |
| А3 | | 3 | | Полоса В-5х75х140 ГОСТ103-76 | 1 | 0,4 кг |
| Б4 | | 4 | | Ф14 $A_c$-II ГОСТ5781-82 ℓ=450 | 2 | 0,5 кг |
| Б4 | | 5 | | Ф10 $A_c$-II ГОСТ5781-82 ℓ=170 | 4 | 0,1 кг |
| Б4 | | 6 | | Полоса В-8х45х45 ГОСТ103-76 | 4 | 0,1 кг |
| | | | | Материалы | | |
| | | | | См ТУ. | | |

| | | | |
|---|---|---|---|
| Нач. отд | Ткаченко | | |
| Н. контр | Миронова | | |
| Гл. инж. пр | Серебрянский | | |
| Провер. | Тихомирова | | |
| Исполнил | Станкевич | | |

3.501.1-150 .6 МН3. 00.

Изделие закладное МН3.

| Стадия | Масса | Масштаб |
|---|---|---|
| Р | 7,8 | 1:25 |
| Лист | Листов 1 | |

Ленгипротрансмост

Инв. № подл | Подпись и дата | Взам. инв. №

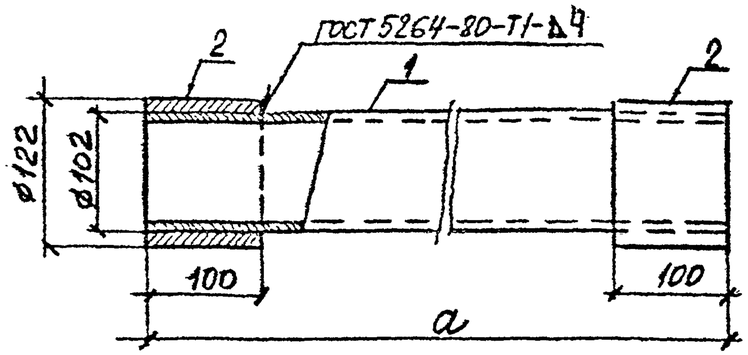


| Обозначение | Марка | a мм | Масса, кг |
|---|---|---|---|
| 3,501.1-150 .6 МН4.00 | МН4 | 800 | 16,6 |
| -01 | МН4-1 | 500 | 12,5 |

| Формат | Зона | Поз | Обозначение | Наименование | Кол | |
|---|---|---|---|---|---|---|
| | | | | Детали | | |
| Б4 | | 1 | 3,501.1-150 .6 МН4.01 | Труба 102×6×800 ГОСТ 8732-78 | 1 | 11,2 кг |
| | | | -01 | Труба 102×6×500 ГОСТ 8732-78 | 1 | 7,1 кг |
| Б4 | | 2 | | Полоса В-10×100×350 ГОСТ 103-76 | 2 | 2,7 кг |
| | | | | Материалы | | |
| | | | | См. ТУ | | |

Взам.инв.№ | Подпись и дата | Инв.№ подл.

| | | | |
|---|---|---|---|
| Нач.отд. | Ткаченко | | |
| Н.контр. | Миронова | | |
| Гл.инж.пр. | Серебрянский | | |
| Рук.гр. | Алябьева | | |
| Проверил | Брук | | |
| Исполнил | Яценко | | |

3.501.1-150 .6 МН4.00

Изделие закладное МН4.

| Стадия | Масса | Масштаб |
|---|---|---|
| Р | см табл. | 1:5 |
| Лист | Листов 1 | |

Ленгипротрансмост

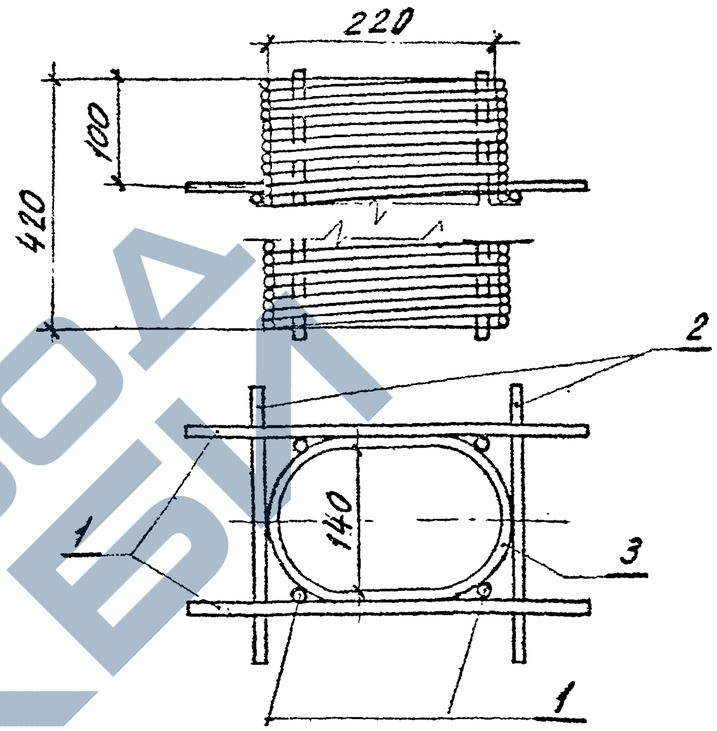


| Формат | Зона | Поз | Обозначение | Наименование | Кол | Прим. |
|---|---|---|---|---|---|---|
| | | | | Детали | | |
| Б4 | | 1 | | Ф10А-II ГОСТ 5781-82 ℓ=430 | 6 | 0,27 кг |
| Б4 | | 2 | | ℓ=270 | 2 | 0,17 кг |
| Б4 | | 3 | | Ф6А-I ГОСТ 5781-82 ℓ=35300 | 1 | 7,84 кг |
| | | | | Материал | | |
| | | | | См ТУ | | |

Взам.инв.№ | Подпись и дата | Инв.№ подл.

| | | | |
|---|---|---|---|
| Нач.отд. | Ткаченко | | |
| Н.контр. | Миронова | | |
| Гл.инж.пр. | Серебрянский | | |
| Рук.гр. | Алябьева | | |
| Проверил | Брук | | |
| Исполнил | Яценко | | |

3.501.1-150 .Б МН5.00.

Изделие закладное МН5

| Стадия | Масса | Масштаб |
|---|---|---|
| Р | 9,8 | – |
| Лист | Листов 1 | |

Ленгипротрансмост

https://zavodjbi.com/
ЗАВОД ЖБИ

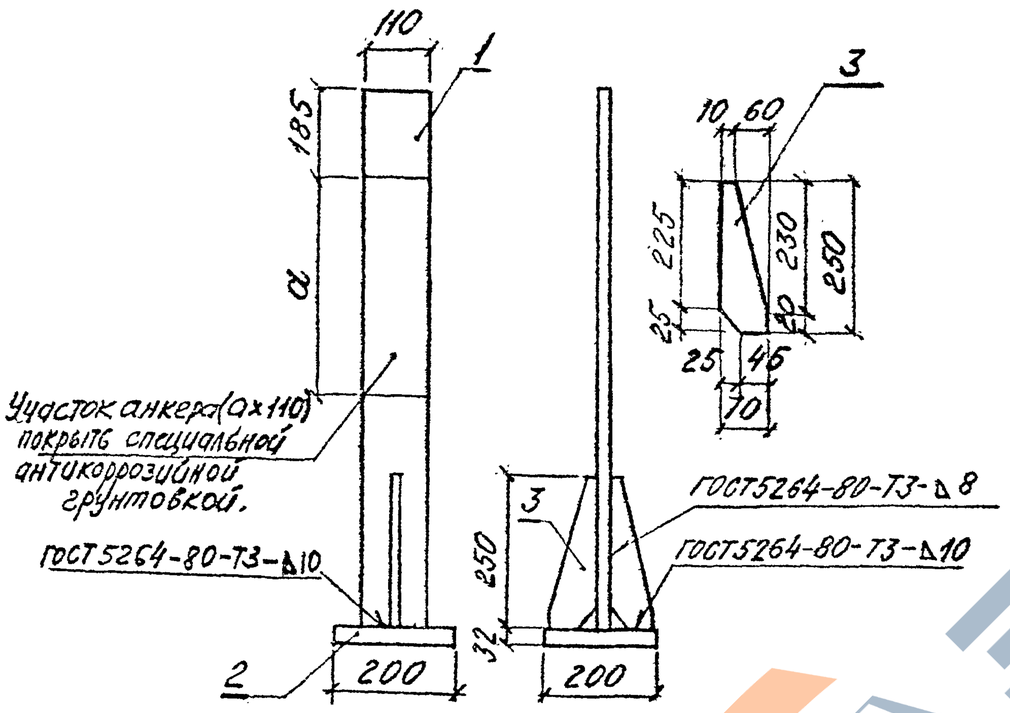


| Формат | Зона | Поз | Обозначение | Наименование | Кол | Прим |
|---|---|---|---|---|---|---|
| | | | | Детали | | |
| | | | | Полоса В-32×110 ГОСТ 103-76 | | |
| Б4 | | 1 | 3.501.1-150.6 МН8 01 | ℓ=2200 | 1 | |
| | | | -01 | ℓ=1790 | 1 | |
| | | | -02 | ℓ=1825 | 1 | |
| | | | -03 | ℓ=1900 | 1 | |
| | | | -04 | ℓ=1990 | 1 | |
| Б4 | | 2 | | Полоса В-32×200×200 ГОСТ 103-76 | 1 | |
| Б4 | | 3 | | Полоса В-32×70×250 ГОСТ 103-76 | 2 | |
| | | | | Материалы | | |
| | | | | См ТУ | | |

| Обозначение | Марка | a мм | Масса, кг |
|---|---|---|---|
| 3.501.1-150.6 МН8 00 | МН8 | 630 | 72,7 |
| -01 | МН8-1 | 255 | 61,4 |
| -02 | МН8-2 | 290 | 62,4 |
| -03 | МН8-3 | 365 | 64,4 |
| -04 | МН8-4 | 455 | 66,9 |

| | | | |
|---|---|---|---|
| Нач.отд. | Ткаченко | | |
| Н.контр. | Миронова | | |
| Гл.инж.пр. | Серебрянский | | |
| Рук.гр. | Алябьева | | |
| Проверил | Брук | | |
| Исполнил | Яценко | | |

3.501.1-150.6 МН8 00

Изделие закладное МН8

| Стадия | Масса | Масштаб |
|---|---|---|
| Р | см. табл. | |
| Лист | Листов 1 | |

Ленгипротрансмост

Инв. № подл. | Подпись и дата | Взам. инв. №

ЗАВОД ЖБИ

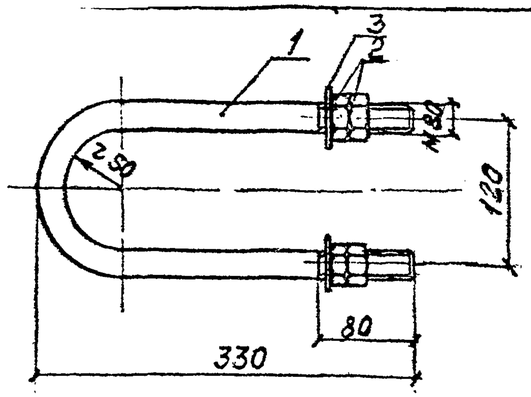


| Формат | Зона | Поз | Обозначение | Наименование | Кол | Примечание |
|---|---|---|---|---|---|---|
| | | | | Детали | | |
| Б4 | | 1 | 3.501.1-150.6 МН9.01 | ф20А-I ГОСТ 5781-82 ℓ=740 | 1 | 1,83кг |
| | | | | Стандартные изделия | | |
| Б4 | | 2 | | Гайка М20 ГОСТ 5915-70 | 4 | 0,063кг |
| Б4 | | 3 | | Шайба 20 ГОСТ 6958-78 | 2 | 0,017кг |

Материал см. ТУ

Взам. инв. №

Подпись и дата

Инв. № подл.

| | | | |
|---|---|---|---|
| Нач.отд. | Ткаченко | | |
| Н. контр. | Миронова | | |
| Гл.инж.пр. | Серебрянский | | |
| Рук. гр. | Алябьева | | |
| Проверил | Брук | | |
| Исполнил | Яценко | | |

3.501.1-150.6 МН9.00

Изделие закладное МН9

| Стадия | Масса | Масштаб |
|---|---|---|
| Р | 2,1 | 1:5 |
| Лист | Листов 1 | |

Ленгипротрансмост

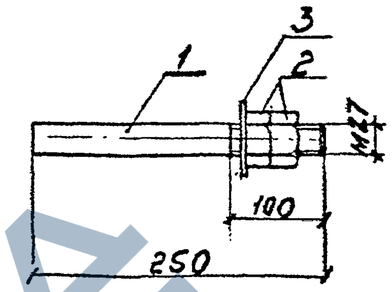


| Формат | Зона | Поз | Обозначение | Наименование | Кол | Примечание |
|---|---|---|---|---|---|---|
| | | | | Детали | | |
| Б4 | | 1 | 3.501.1-150.6 МН10.01 | ф27А-I ГОСТ 5781-82 ℓ=250 | 1 | 1,12 кг |
| | | | | Стандартные изделия | | |
| Б4 | | 2 | | Гайка М27 ГОСТ 5915-70 | 2 | 0,161кг |
| Б4 | | 3 | | Шайба 27 ГОСТ 6958-78 | 1 | 0,042кг |

Материал см. ТУ

Взам. инв. №

Подпись и дата

Инв. № подл.

| | | | |
|---|---|---|---|
| Нач.отд. | Ткаченко | | |
| Н. контр. | Миронова | | |
| Гл.инж.пр. | Серебрянский | | |
| Рук. гр. | Алябьева | | |
| Проверил | Брук | | |
| Исполнил | Яценко | | |

3.501.1-150.6 МН10.00

Изделие закладное МН10

| Стадия | Масса | Масштаб |
|---|---|---|
| Р | 1,5 | 1:5 |
| Лист | Листов 1 | |

Ленгипротрансмост

https://zavodjbi.com/

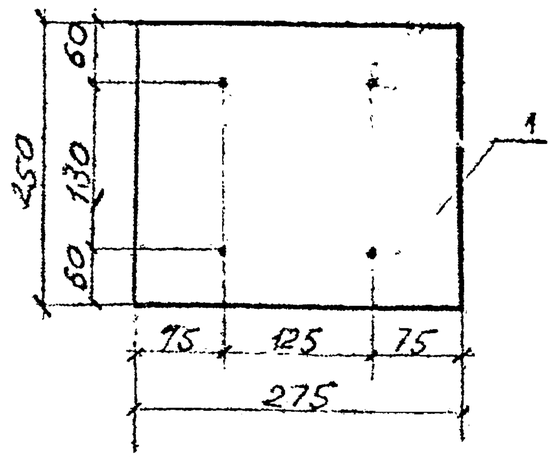


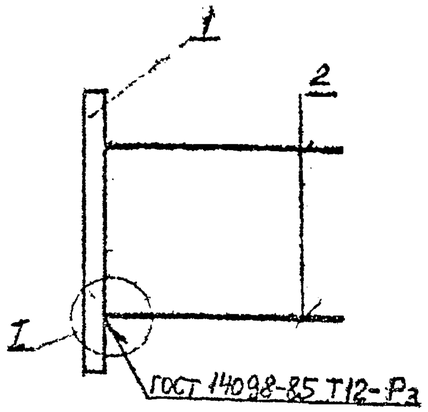

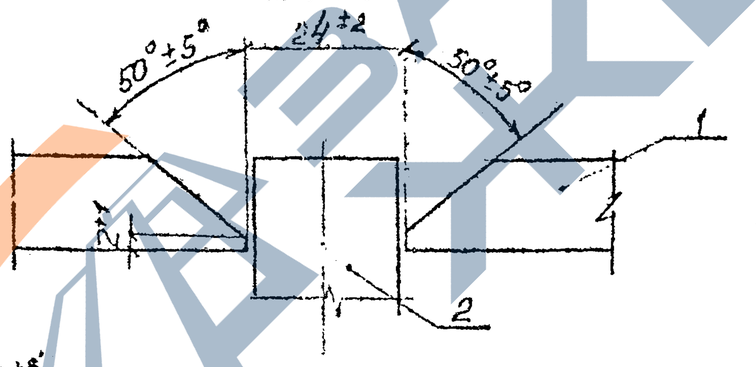


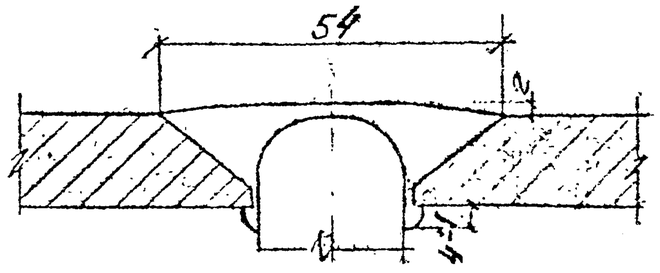


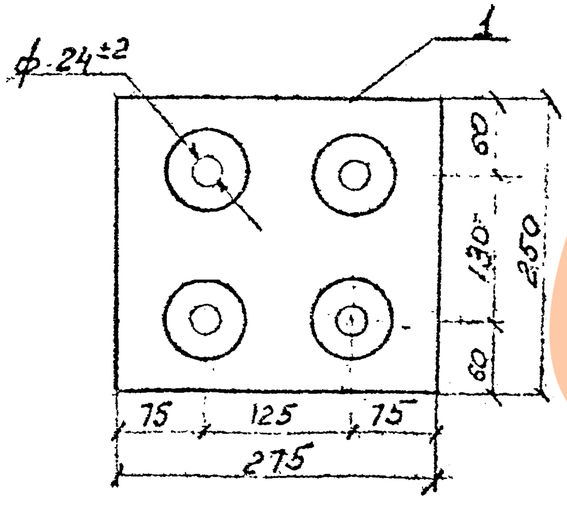


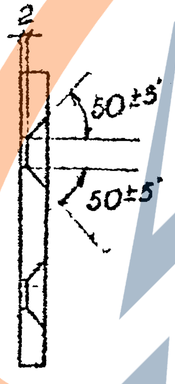


| Формат | Зона | Поз | Обозначение | Наименование | Кол | Примечание |
|---|---|---|---|---|---|---|
| | | | | Документация | | |
| | | | | Технические условия | X | |
| | | | | Детали | | |
| Б4 | | 1 | | Полоса 16×250×275 ГОСТ 82-70 | 1 | 8,6кг |
| Б4 | | 2 | | ф 20 АII ГОСТ 5781-82 ℓ=220 | 4 | 0,54кг |
| | | | | Материалы | | |
| | | | | См. технические условия | | |

| | | | |
|---|---|---|---|
| Нач. отд | Ткаченко | | |
| Н. контр | Миронова | | |
| Гл. инж. пр | Серебрянский | | |
| Проверил | Тихомиров | | |
| Исполнил | Станкевич | | |

3.501.1-150 .6 МН11 00.

Изделие закладное МН 11

| Стадия | Масса | Масштаб |
|---|---|---|
| Р | 10,8 | 1:20 |
| Лист | Листов 1 | |

Ленгипротрансмост

ЗАВОД ЖБИ

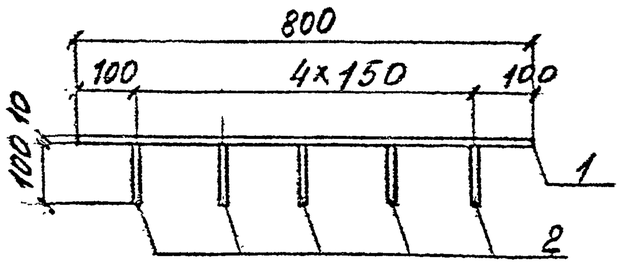


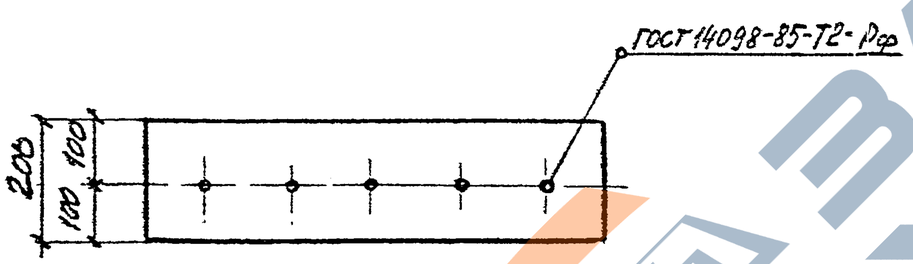


| Формат | Зона | Поз | Обозначение | Наименование | Кол | Прим |
|---|---|---|---|---|---|---|
| | | | | Детали | | |
| Б4 | | 1 | | Полоса В-10×200×800 ГОСТ 103-76 | 1 | 12,6кг |
| Б4 | | 2 | | ф12А-I ГОСТ 5781-82 ℓ=100 | 5 | 0,09кг |
| | | | | Материал | | |
| | | | | См ТУ | | |

| | | | |
|---|---|---|---|
| Нач.отд. | Ткаченко | | |
| Н.контр. | Шуранова | | |
| Гл.инж.пр. | Серебрянский | | |
| Рук.гр. | Алябьева | | |
| Провер. | Брук | | |
| Исполн. | Яценко | | |

3.501.1-150 Б МН13.00

Изделие закладное МН13

| Стадия | Масса | Масштаб |
|---|---|---|
| Р | 13,0 | — |
| Лист | Листов 1 | |

Ленгипротрансмост

Инв. № подл. | Подпись и дата | Взам. инв. №

https://zavodjbi.com/
ЗАВОД ЖБИ

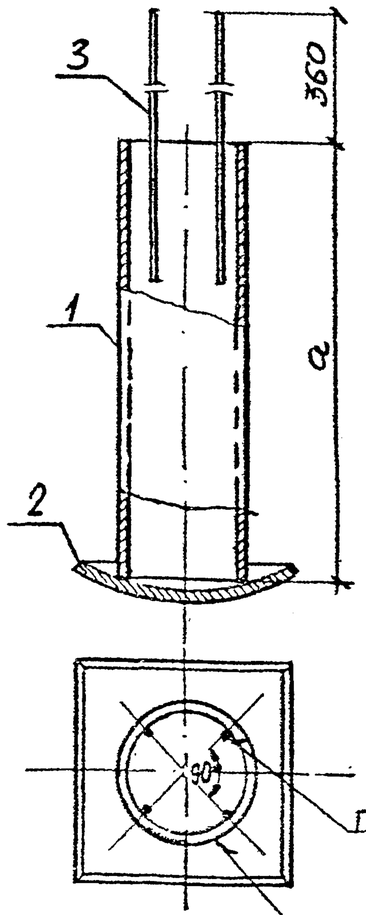


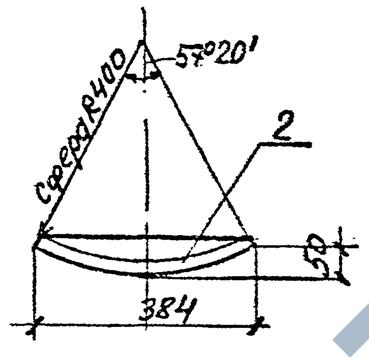


| Формат | Зона | Поз | Обозначение | Наименование | Кол | Прим |
|---|---|---|---|---|---|---|
| | | | | Детали | | |
| Б4 | | 1 | 3.501.1-150 .6 МН14.01 | Труба 219×10×1170 ГОСТ 8732-78 | 1 | 60,3 кг |
| | | | -01 | Труба 219×10×970 ГОСТ 8732-78 | 1 | 50,0 кг |
| Б4 | | 2 | | Полоса 20×400×400 ГОСТ 82-70 | 1 | 25,1 кг |
| Б4 | | 3 | | Ф12А-II ГОСТ 5781-82 ℓ=500 | 4 | 0,4 кг |
| | | | | Материалы | | |
| | | | | см ТУ | | |

| Обозначение | Марка | a мм | Масса кг |
|---|---|---|---|
| 3.501.1-150.6 14МН.00 | МН14 | 1170 | 87.0 |
| -01 | МН14-1 | 970 | 76,7 |

| | | | |
|---|---|---|---|
| Нач.отд | Ткаченко | | |
| Н.контр | Миронова | | |
| Гл инж пр | Серебрянский | | |
| Проверил | Спильковская | | |
| Исполнил | Станкевич | | |

3.501.1 – 150 .6. МН14.00.

Изделие закладное МН 14

| Стадия | Масса | Масштаб |
|---|---|---|
| Р | см ТОБ1 | 1:10 |
| Лист | Листов 1 | |

Ленгипротрансмост

Инв.№ подл | Подпись и дата | Взам.инв.№

ЗАВОД СЖБИ

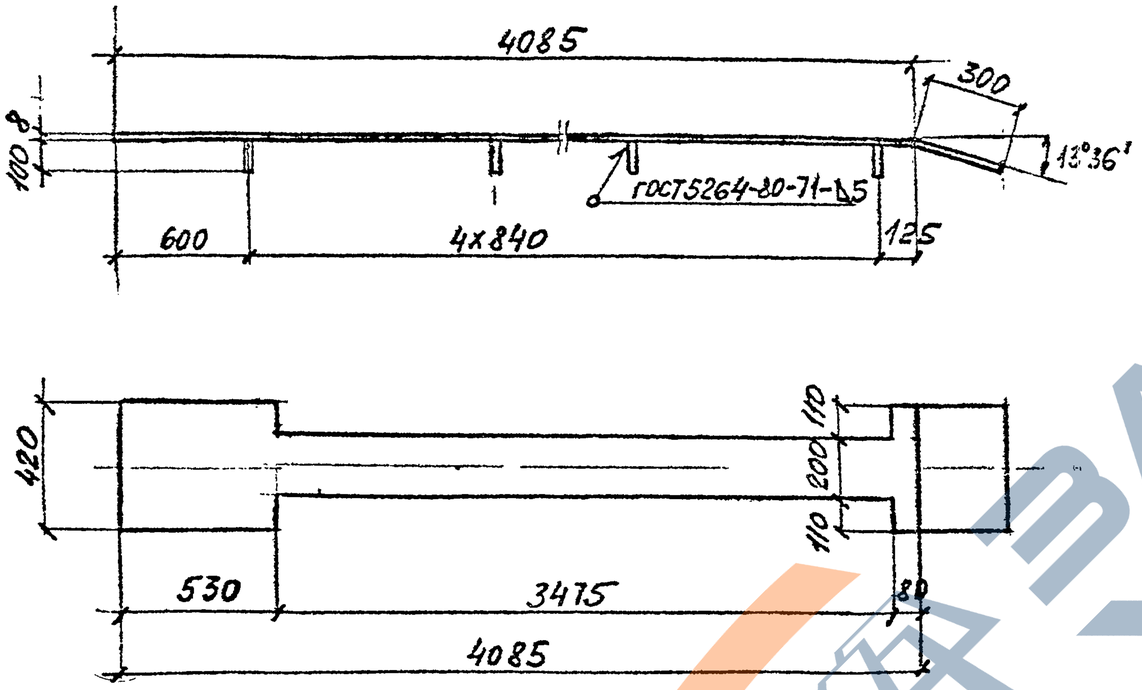


| Формат | Зона | Поз | Обозначение | Наименование | Кол | Примечание |
|---|---|---|---|---|---|---|
| | | | | Документация | | |
| | | | | Технические условия | X | |
| | | | | А стали | | |
| Б4 | | 1 | 3.501.1-150.6 ЛП.01 | Полоса 8x420x4385 ГОСТ 82-70 | 1 | 115,7кг |
| Б4 | | 2 | 3.501.1-150.6 ЛП.02 | Ф12 АI ГОСТ 5781-82 ℓ=100 | 5 | 0,09кг |
| | | | | Материалы | | |
| | | | | См технические условия | | |

Инв. № подл. | Подпись и дата | Взам. инв. №

| | | | |
|---|---|---|---|
| Нач. отд | Ткаченко | | |
| Н. контр. | Миронов | | |
| Гл. инж. пр. | Безбрянкин | | |
| Проверил | Сухомлинов | | |
| Исполнил | Станкевич | | |

3.501.1-150.6 ЛП.00

Лист перекрытия стыка

| Стадия | Масса | Масштаб |
|---|---|---|
| Р | 116,2 | — |
| Лист | Листов 1 | |

Ленгипротрансмост

https://zavodjbi.com/
ЗАВОД ЖБИ