https://zavodjbi.com/

ГОССТРОЙ СССР
ГЛАВПРОМСТРОЙПРОЕКТ
СОЮЗМЕТАЛЛУРГСТРОЙНИИПРОЕКТ
ГПИ ИРКУТСКИЙ ПРОМСТРОЙПРОЕКТ

# СБОРНЫЕ ЖЕЛЕЗОБЕТОННЫЕ КАМЕРЫ ВЫСОТОЙ 2,1 м ДЛЯ ТРУБ Ду 40 ÷ 500

## ВТИ-КЖ-01-83-2

РАБОЧИЕ ЧЕРТЕЖИ
КОНСТРУКЦИЙ И ИЗДЕЛИЙ

ИРКУТСК

ЗАВОД ЖБИ

https://zavodjbi.com/

ГОССТРОЙ СССР
ГЛАВПРОМСТРОЙПРОЕКТ
СОЮЗМЕТАЛЛУРГСТРОЙНИИПРОЕКТ
ГПИ ИРКУТСКИЙ ПРОМСТРОЙПРОЕКТ

# СБОРНЫЕ ЖЕЛЕЗОБЕТОННЫЕ КАМЕРЫ ВЫСОТОЙ 2,1 м ДЛЯ ТРУБ Ду 40 ÷ 500

# ВТИ-КЖ-01-83-2

## РАБОЧИЕ ЧЕРТЕЖИ КОНСТРУКЦИЙ И ИЗДЕЛИЙ

"СОГЛАСОВАНО"

НАЧАЛЬНИК ТЕХНИЧЕСКОГО ОТДЕЛА
_____ /И.И.БУБИС/
"30" марта 1983г.

"УТВЕРЖДАЮ"

ГЛАВНЫЙ ИНЖЕНЕР ИНСТИТУТА
_____ /Ф.Д.ПДАЛЕВИЧ/
"30" марта 1983г.

ИРКУТСК

https://zavodjbi.com/
ЗАВОД ЖБИ

| Формат | Обозначение | Наименование | стр. | примечание |
|---|---|---|---|---|
| А3 | ВТИ-КЖ-01-83-2-С | Содержание | 1 | Изм.1 |
| А3 | -ПЗ | Пояснительная записка | 2,3 | |
| А3 | -П1 | Плита перекрытия П1 | 4 | Изм.1 |
| А3 | -П1А | Плита перекрытия П1А | 5 | Изм.1 |
| А3 | -П2 | Плита перекрытия П2 | 6 | Изм.1 |
| А3 | -П2А | Плита перекрытия П2А | 7 | Изм.1 |
| А3 | -П2Б | Плита перекрытия П2Б | 8 | Изм.1 |
| А3 | -П3Б | Плита перекрытия П3Б | 9 | Изм.1 |
| А3 | П1÷П3Б | Ведомость расхода стали на один элемент, кг | 10 | Изм.1 |
| А3 | -ПС1 | Панель стеновая ПС1 | 11 | |
| А3 | -ПС1А | Панель стеновая ПС1А | 12 | |
| А3 | -ПС2 | Панель стеновая ПС2 | 13 | |
| А3 | -ПС3 | Панель стеновая ПС3 | 14 | |
| А3 | -ПС4 | Панель стеновая ПС4 | 15 | |
| А3 | ПС1÷ПС4 | Ведомость расхода стали на один элемент, кг | 16 | |
| А3 | -КП1 | Каркас пространственный КП1 | 17 | |
| А3 | -КП2 | Каркас пространственный КП2 | 18 | |
| А3 | -КП3 | Каркас пространственный КП3 | 19 | |
| А3 | -КП4 | Каркас пространственный КП4 | 20 | |
| А3 | -КП5 | Каркас пространственный КП5 | 21 | |
| А3 | -КП6 | Каркас пространственный КП6 | 22 | |
| А3 | -КП7 | Каркас пространственный КП7 | 23 | |
| А3 | -КП8 | Каркас пространственный КП8 | 24 | |
| А4 | -КР1 | Каркас плоский КР1 | 25 | |
| А4 | -КР2 | Каркас плоский КР2 | 25 | |
| А4 | -КР3 | Каркас плоский КР3 | 26 | |
| А4 | -КР4 | Каркас плоский КР4 | 26 | |
| А4 | -КР5 | Каркас плоский КР5 | 27 | |
| А4 | -КР6 | Каркас плоский КР6 | 27 | |
| А4 | -КР7 | Каркас плоский КР7 | 28 | |
| А4 | -КР8 | Каркас плоский КР8 | 28 | |
| А4 | -КР9 | Каркас плоский КР9 | 29 | |
| А4 | -КР10 | Каркас плоский КР10 | 29 | |
| А4 | ВТИ-КЖ-01-83-2-С1 | Сетка арматурная С1 | 30 | |
| А4 | -С2 | Сетка арматурная С2 | 30 | |
| А4 | -С3 | Сетка арматурная С3 | 31 | |
| А4 | -С4 | Сетка арматурная С4 | 31 | |
| А4 | -С5 | Сетка арматурная С5 | 32 | |
| А4 | -С6 | Сетка арматурная С6 | 32 | |
| А4 | -С7 | Сетка арматурная С7 | 33 | |
| А4 | -С8 | Сетка арматурная С8 | 33 | |
| А4 | -С9 | Сетка арматурная С9 | 34 | |
| А4 | -С10 | Сетка арматурная С10 | 34 | |
| А4 | -МЛ1 | Лестница металлическая МЛ1 | 35 | |
| А4 | -МП1 | Приямок металлический МП1 | 35 | |
| А4 | -МН1 | Сальник МН1 | 36 | |
| А4 | -МН2 | Сальник МН2 | 36 | |
| А4 | -МН3 | Сальник МН3 | 37 | |
| А4 | -МН4 | Изделие закладное МН4 | 37 | |
| А4 | -МН5 | Ходовая скоба МН5 | 38 | |
| А4 | -МС1 | Решетка МС1 | 38 | |
| А3 | -КП9 | Каркас пространственный КП9 | 39 | |
| А3 | -КП10 | Каркас пространственный КП10 | 40 | |


| | | | |
|---|---|---|---|
| Гл.инж.ТО | Эрдман | | |
| Нач.отд. | Гонев | | |
| Гл.конст. | Попов | | |
| Гл.инж. | Сарач | | |
| Гл.спец. | Гасхина | | III-83 |
| Инж. | Шнорязева | | |
| Инж. | Кочнова | | IV.83 |

ВТИ-КЖ-01-83-2-С

Содержание

| Стадия | Лист | Листов |
|---|---|---|
| Р | | 1 |

ГОССТРОЙ СССР
ИРКУТСКИЙ ПРОМСТРОЙПРОЕКТ

Инв. № подл. | Подпись и дата | Взам. инв. №

## I. ОБЩАЯ ЧАСТЬ

I.I.Настоящий выпуск с.ВТИ-КЖ-0I-83 содержит рабочие чертежи стеновых панелей и плит перекрытий (днища) теплофикационных камер, а также арматурных,закладных и соединительных изделий,устанавливаемых непосредственно в конструкциях и при монтаже.

I.2.Расчетные схемы и нагрузки,а также спецификации к схемам расположения элементов камер приведены в с.ВТИ-КЖ-0I-83-I.

I.3.Железобетонные элементы запроектированы в соответствии с главой СНиП П-2I-75 "Бетонные и железобетонные конструкции.Нормы проектирования".

I.4.Элементы обозначены марками состоящими из букв и цифр:
-для плит перекрытий буква "П" определяет вид изделия (плита), цифра за ней-типоразмер,далее буква "А"-наличие отверстий.
-для стеновых панелей буквы "ПС" определяют вид изделия (панель стеновая),цифра за ними-типоразмер,далее буква "А"-наличие дополнительных закладных.

## 2.КОНСТРУКТИВНЫЕ РЕШЕНИЯ

2.I.Плиты перекрытий и стеновые панели камер запроектированы из бетона марки 300.

2.2.Арматура принята класса АШ марки 25Г2С,AI марки ВСт3пс2 по ГОСТ 578I-8I и класса ВрI по ГОСТ 6727-80.

Для закладных элементов принята прокатная сталь марки ВСт 3пс6 по ГОСТ 380-7I* анкера закладных деталей из стали класса АШ марки 25Г2С.

Монтажные петли приняты из стали класса AI ВСт3сп2 и А-П марки ГО ГТ по ГОСТ 578I-8I.

2.3.Армирование плит и панелей производится сварными каркасами и сетками,изготовляемыми и объединяемыми в пространственный каркас с помощью контактной точечной сварки по ГОСТ I4098-68.

2.4.Закладные изделия изготавливать при помощи сварки электродами Э-42А по ГОСТ 9467-65.Высота сварных швов $h_w$=6 мм.

2.5.Стальные изделия МЛI, МПI, МСI, МНI, МН2, МН3 покрыть эмалью ХВ-I6 по ТУ 6-I0-I30I-78 за 4 раза по грунтовке ГФ-020 по ТУ6I0-I642-77.

## 3.ИЗГОТОВЛЕНИЕ,ПРИЕМКА,СКЛАДИРОВАНИЕ И ТРАНСПОРТИРОВАНИЕ ИЗДЕЛИЙ

3.I.Бетонирование изделий предусматривается в горизонтальном положении.

Для выемки изделий из опалубки по периметру изделий и отверстий в них предусматриваются распалубочные уклоны $i_{min}$ =I/20.

Съем с опалубки производится за монтажные петли после достижения бетоном 70% проектной прочности.

3.2.При установке монтажных петель руководствоваться деталями, приведенными на стр. 7,11.

3.3.Приемка изделий должна производиться в соответствии с ГОСТ I30I5-8I "Изделия железобетонные и бетонные.Общие технические требования".

3.4.Складирование изделий производится в положении плашмя,штабелями высота которых обеспечивает требования по технике безопасности согласно СНиП Ш-4-80 "Техника безопасности в строительстве".

Прокладки между изделиями должны устанавливаться на тех же расстояниях от торцов элементов,что и монтажные петли.

3.5.Погрузку и транспортирование изделий производить в соответствии с рекомендациями "Временных указаний по перевозке унифицированных сборных железобетонных деталей и конструкций промышленного строительства автомобильным транспортом" (Стройиздат,I967г.).

При транспортировании изделия должны иметь опоры,расположенные так же как при складировании.

## 4. ИСПЫТАНИЕ ИЗДЕЛИЙ

4.I.Испытание изделий на прочность производится в соответствии с ГОСТ 8829-77.

| | | | | |
|---|---|---|---|---|
| Гл. конст. | Эрдман | | | ВТИ-КЖ-01-83-2-ПЗ |
| Нач. отд. | Гонев | | | |
| Гл. конст. | Попов | | | |
| Гл. кон. пр. | Кадач | | | Пояснительная записка |
| Рук. гр. | Гаскина | | 11-83 | |
| Ст. инж. | Ширяева | | | |

| Стадия | Лист | Листов |
|---|---|---|
| Р | 1 | 2 |

ГОССТРОЙ СССР
ИРКУТСКИЙ ПРОМСТРОЙПРОЕКТ

Инв.№ подл. | Подпись и дата | Взам.инв.№

4.2. Величины контрольных разрушающих нагрузок, равные эквивалентным расчетным нагрузкам, увеличенным в I,4 раза, приведены на схемах испытания

**Схема испытания плит перекрытия**

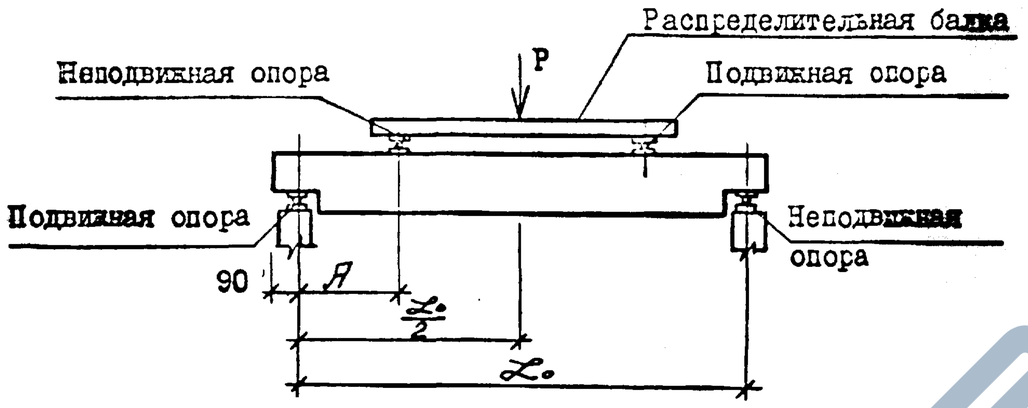


**Схема испытания стеновых панелей**

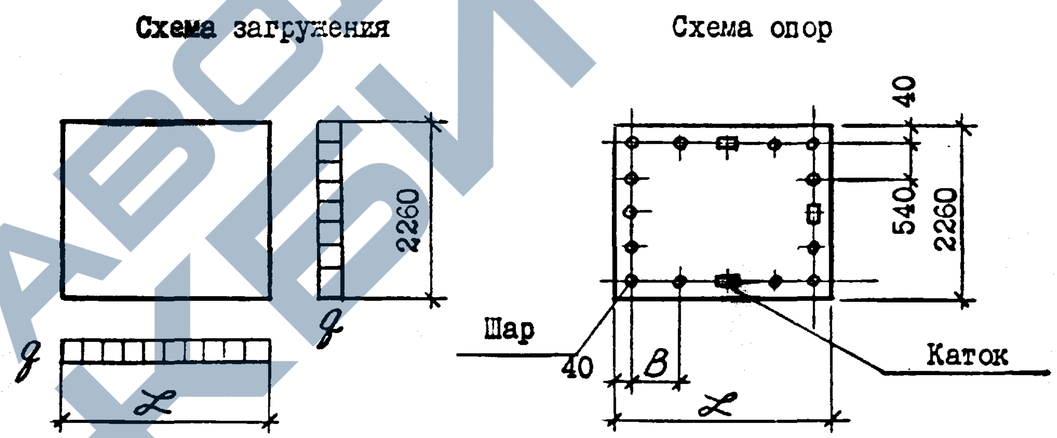


| Марка плиты перекрытия | $L_0$ (мм) | $A$ (мм) | Контрольная разрушающаяся нагрузка P (кн) |
|---|---|---|---|
| ПI | 3940 | I000 | 550,5 |
| ПIA | 3940 | I000 | 550,5 |
| П2 | 3I80 | 800 | 387,5 |
| П2A | 3I80 | 800 | 387,5 |
| П2Б | 3I80 | 800 | 387,5 |
| П3Б | I980 | 500 | 295,0 |

| Марка стеновой панели | $L$ (мм) | $B$ (мм) | Контрольная разгружающая нагрузка $q$ (МПа) |
|---|---|---|---|
| ПСI | 3900 | 640 | |
| ПСIA | 3900 | 640 | |
| ПС2 | 3I40 | 760 | 0,049 |
| ПС3 | 2700 | 660 | |
| ПС4 | I940 | 460 | |

Инв. № подл. | Подпись и дата | Взам. инв. №

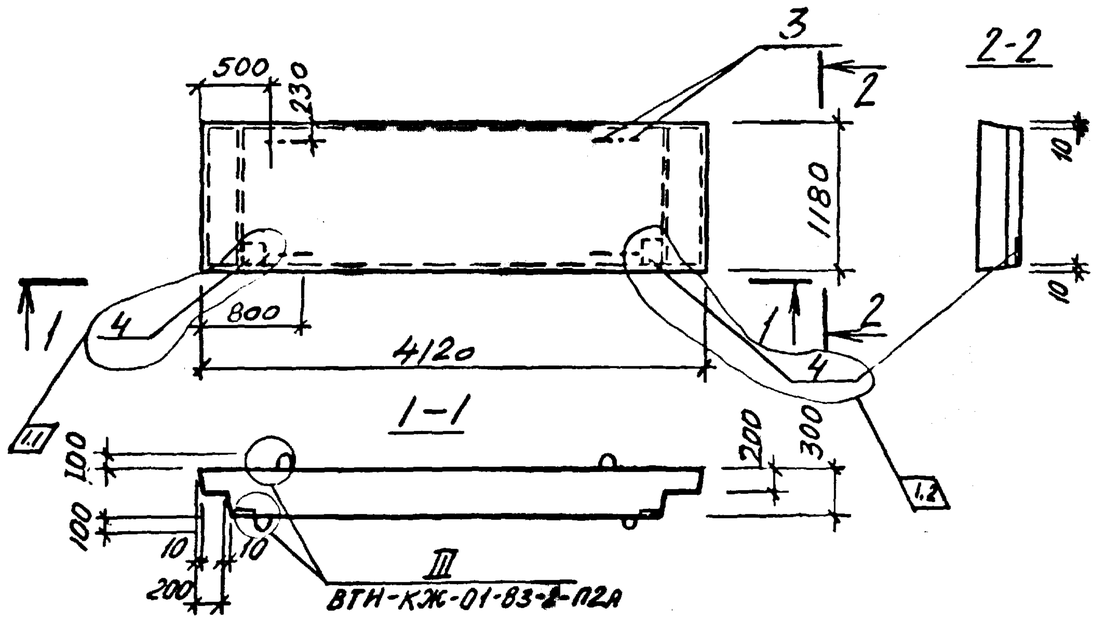


Схема армирования

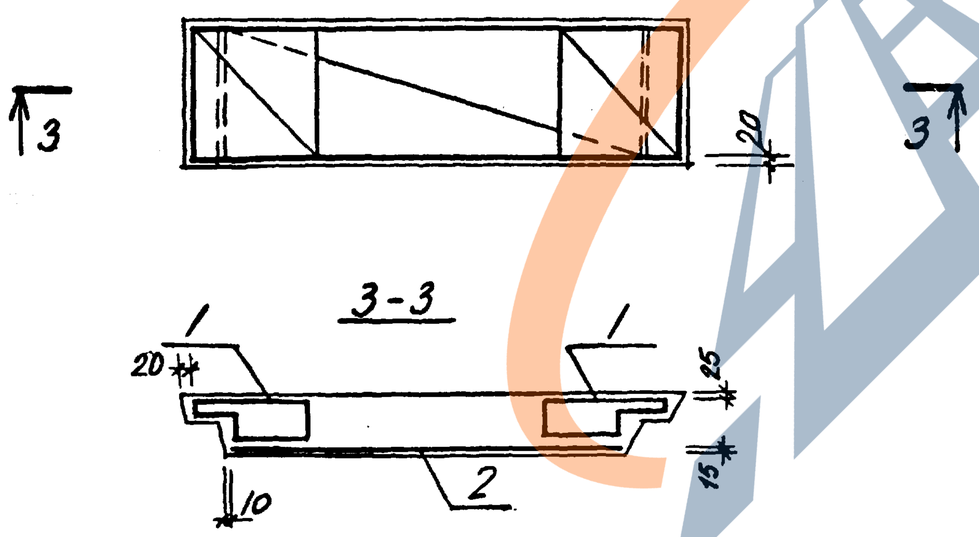


| Формат | Зона | Поз. | Обозначение | Наименование | Кол. | Примечание |
|---|---|---|---|---|---|---|
| | | | | Документация | | |
| А3 | | | ВТН-КЖ -01-83-2-ПЗ | Технические требования к изготовлению сборных железобетонных изделий | | |
| | | | | Сборочные единицы | | |
| А3 | | 1 | -КП5 | Каркас пространственный КП5 | 2 | |
| А4 | | 2 | -С1 | Сетка С1 | 1 | |
| А3 | | 4 | 3.400-6/76 | Изделие закладное МН1-2 | 2 | 1,2кг |
| | | | | | | 1.3 |
| | | | | Детали | | |
| А3 | | 3 | ВТН-КЖ-01-83-2-П1А-001 | ф16АI ГОСТ 5781-81, ℓ=1080 | 8 | 1.72кг |
| | | | | Материалы | | |
| | | | | Бетон марки 300 | 1.40 | м³ |

| | | | | | | |
|---|---|---|---|---|---|---|
| 1 | 1÷3 | | 62-84 | 03.85 | Гаскина | Шишова |
| Изм. | Лист | Лист | № док. | Дата | Подп. | Подп. |

| | | | |
|---|---|---|---|
| Гл. конст. | Эрдман | | |
| Нач. отд. | Гонев | | |
| Гл. конст. | Попов | | |
| Гл. инж. пр. | Кадач | | |
| Рук. гр. | Гаскина | | |
| Ст. инж. | Ширяева | | |
| Инж. | Корчак | | |

ВТН-КЖ-01-83-2-П1

Плита перекрытия П1

| Стадия | Масса | Масштаб |
|---|---|---|
| Р | 3500 | |
| Лист | Листов 1 | |

Госстрой ОССР
Иркутский Промстройпроект

Формат А3

Инв. № подл. | Подпись и дата | Взам. инв. №

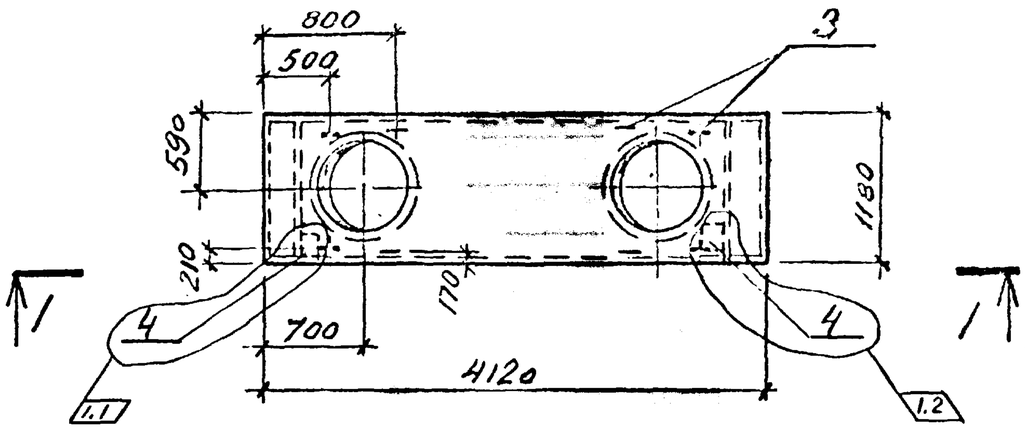


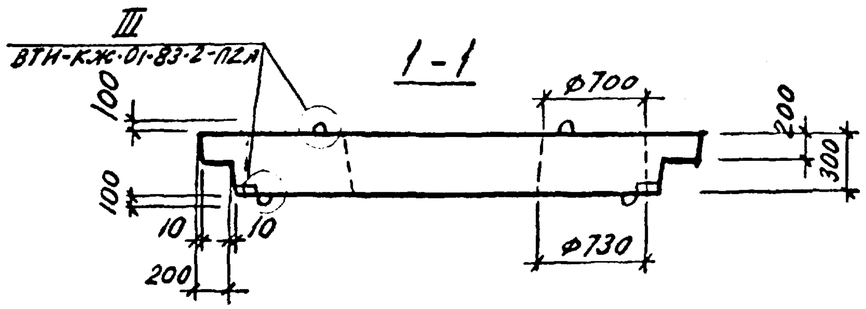


Схема армирования

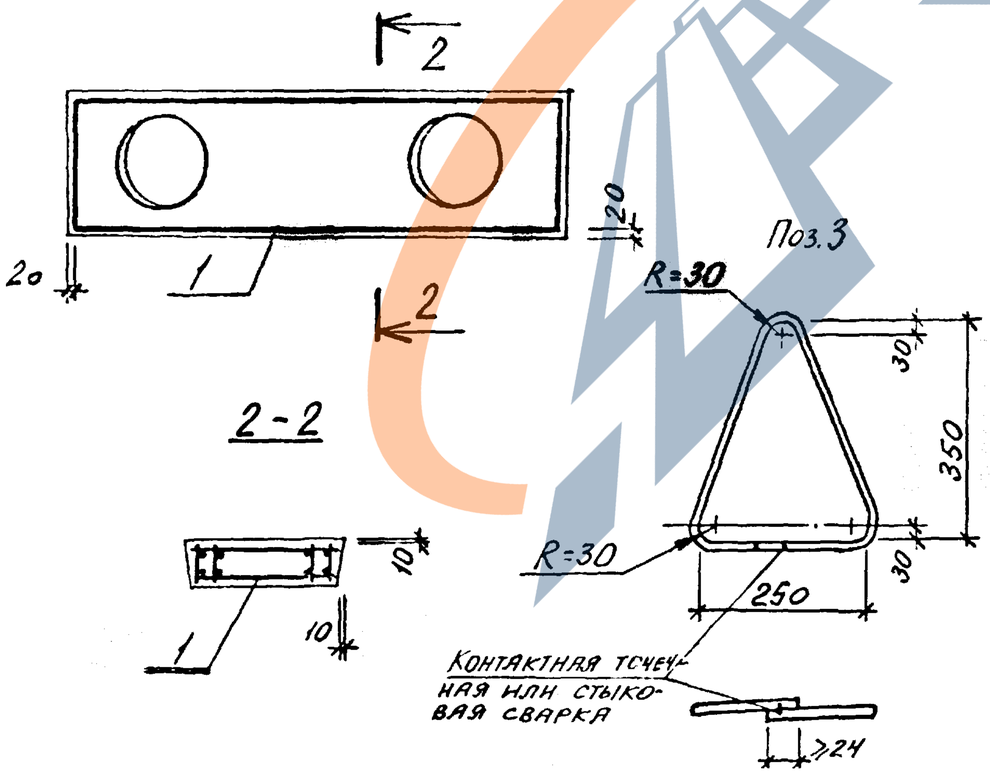


| Формат | Зона | Поз. | Обозначение | Наименование | Кол. | Примечание |
|---|---|---|---|---|---|---|
| | | | | Документация | | |
| А3 | | | ВТИ-КЖ-01-83-2-ПЗ | Технические требования к изготовлению сборных железобетонных изделий | | |
| | | | | Сборочные единицы | | |
| А3 | | 1 | -КП1 | Каркас пространственный КП1 | 1 | |
| | | 4 | 3.400-6/76 | Изделие закладное МИ1-21 | 2 | 1,2кг |
| | | | | Детали | | |
| А3 | | 3 | ВТИ-КЖ-01-83-2ПIА-001 | ⌀16АII ГОСТ 5781-81 ℓ=1090 | 8 | 1,72кг |
| | | | | Материалы | | |
| | | | | Бетон марки 300 | 1.17 | $м^3$ |

| | | | | | | |
|---|---|---|---|---|---|---|
| 1 | 1÷3 | | 62-84 | 03.85 | Гаскина | Шишова |
| Изм. | Кол.уч. | Лист | №док. | Дата | Подп. | Подп. |

| | | | |
|---|---|---|---|
| Гл.конструктор | Эрдман | | |
| Нач.отд. | Гонев | | |
| Гл.инженер | Попов | | |
| Гл.конструктор | Кадач | | |
| Рук.гр. | Гаскина | | |
| Ст.инж. | Шарыева | | |
| Инж. | Корчак | | |

ВТИ-КЖ-01-83-2-П1А

Плита перекрытия П1А

| Стадия | Масса | Масштаб |
|---|---|---|
| Р | 2900 | |

Лист | Листов 1

Госстрой ОССР
Иркутский Промстройпроект

Формат А3

Инв.№ подл. | Подпись и дата | Взам.инв.№

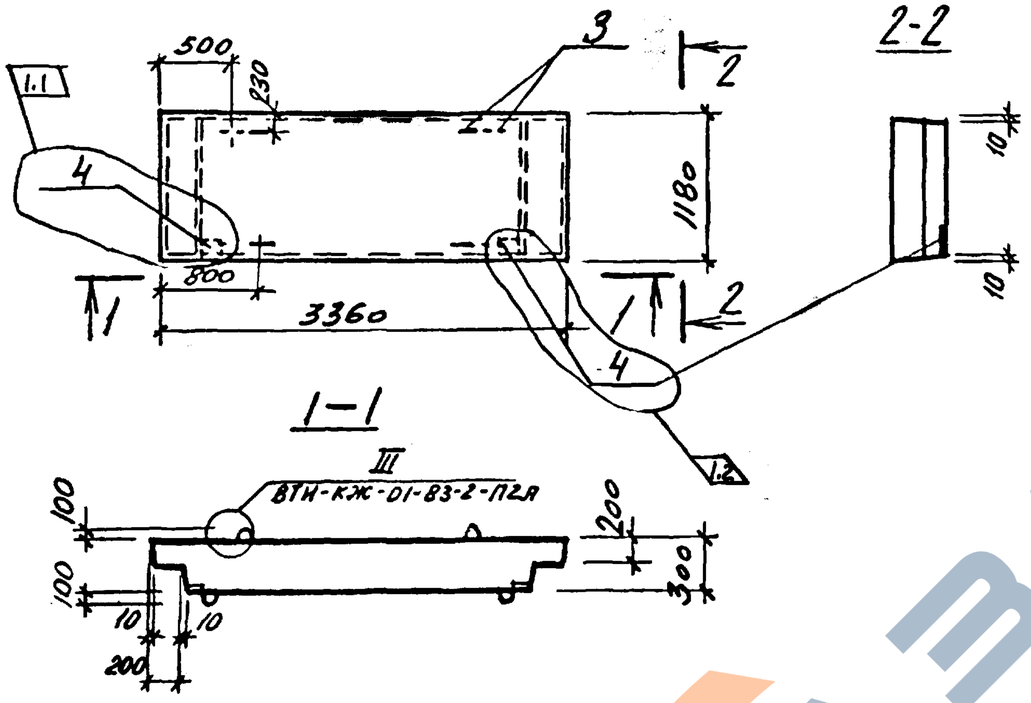


Схема армирования

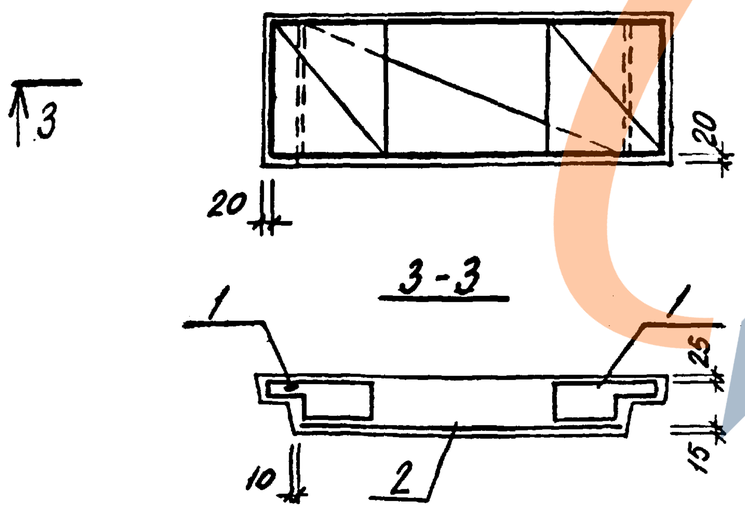


| Формат | Зона | Поз. | Обозначение | Наименование | Кол. | Примечание |
|---|---|---|---|---|---|---|
| | | | | Документация | | |
| А3 | | | ВТИ-КЖ -01-83-2-ПЗ | Технические требования к изготовлению сборных железобетонных изделий | | |
| | | | | Сборочные единицы | | |
| А3 | | 1 | -КП6 | Каркас пространственный КП6 | 2 | |
| А4 | | 2 | -С2 | Сетка С2 | 1 | |
| | | 4 | 3.400-6/76 | Изделие закладное МН1-21 | 2 | 1,2 кг |
| | | | | Детали | | 1.3 |
| А3 | | 3 | ВТИ-КЖ-01-83-2ПIА-002 | ф14АI ГОСТ 5781-81 ℓ=1090 | 8 | 1.32 кг |
| | | | | Материалы | | |
| | | | | Бетон марки 300 | 1.12 | м3 |

| | | | | | | |
|---|---|---|---|---|---|---|
| 1 | 1÷3 | | 62-84 | 03.85 | Гасенна | Шишова |
| Изм. | N уч. | Лист | N док. | Дата | Подп. | Подп. |

| | | | |
|---|---|---|---|
| Гл. кон. | Эрман | | 03.85 |
| Нач. отд. | Гонев | | |
| Гл. конст. | Попов | | |
| Гл. кон. пр. | Кадач | | |
| Рук. гр. | Гасенна | | 03.85 |
| Ст. инж. | Ширяева | | |
| Инж. | Корчак | | |

ВТИ-КЖ -01-83-2-П2

Плита перекрытия П2

| Стадия | Масса | Масштаб |
|---|---|---|
| Р | 2800 | |

Лист | Листов 1

Госстрой СССР
Иркутский Промстройпроект

Инв. № подл. | Подпись и дата | Взам. инв. №

Формат А3

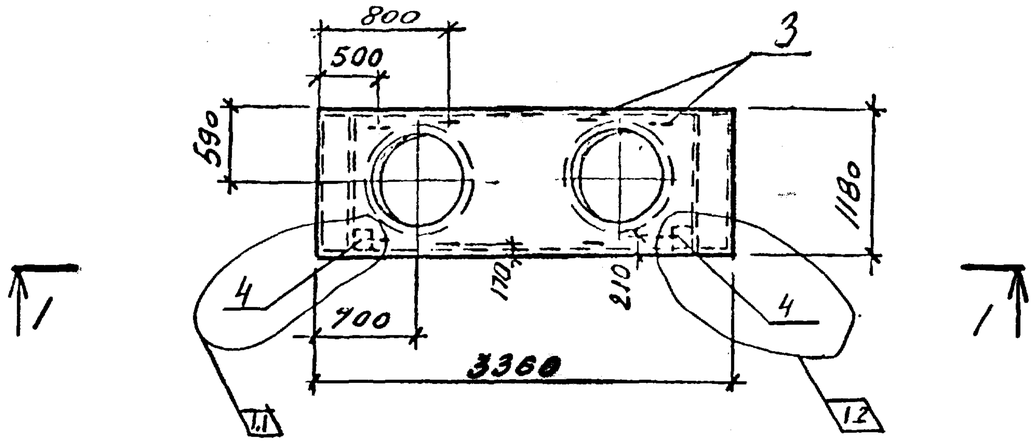


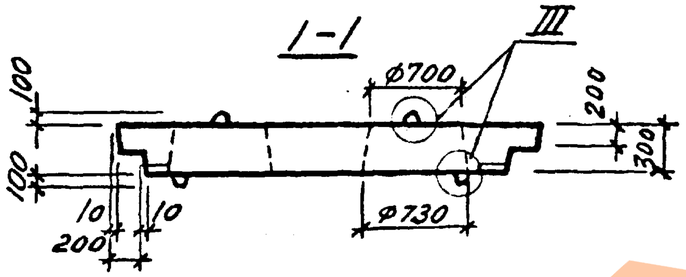


Схема армирования

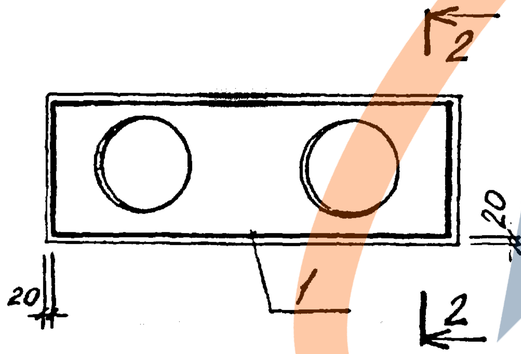


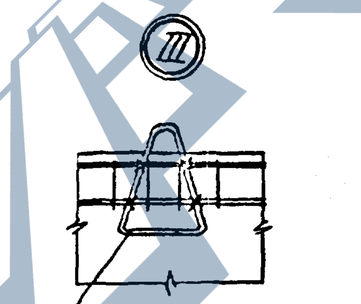


Приварить к арматуре каркаса

2-2

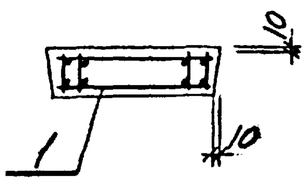


| Формат | Зона | Поз. | Обозначение | Наименование | Кол. | Примечание |
|---|---|---|---|---|---|---|
| | | | | Документация | | |
| А3 | | | ВТИ-КЖ -01-83-2-ПЗ | Технические требования к изготовлению | | |
| | | | | сборных железобетонных изделий | | |
| | | | | Сборочные единицы | | |
| А3 | | 1 | -КП2 | Каркас пространственный КП2 | 1 | |
| | | 4 | 3.400-6/76 | Изделие закладное МН1-21 | 2 | 1.2кг |
| | | | | Детали | | |
| А3 | | 3 | ВТИ-КЖ-01-83-2 П1А-ОП2 | ф14АI ГОСТ 5781-81 L=1090 | 8 | 1.32кг |
| | | | | Материалы | | |
| | | | | Бетон марки 300 | 0.9 | м3 |

| | | | | | | |
|---|---|---|---|---|---|---|
| 1 | 1÷3 | | 62-84 | 03.85 | Гаскина | Ширяева |
| Изм. | Лист | Лист | N док. | Дата | Подп. | Подп. |

| | | | |
|---|---|---|---|
| Д.конТо | Эрдман | | |
| Нач.отд. | Гонев | | |
| Гл.конс. | Попов | | |
| Гл.конп. | Кадач | | |
| Рук.гр. | Гаскина | | |
| Ст.инж. | Ширяева | | |
| Инж. | Корчак | | |

ВТИ-КЖ -01-83-2-П2А

Плита перекрытия П2А

| Стадия | Масса | Масштаб |
|---|---|---|
| Р | 2250 | |
| Лист | Листов 1 | |

Госстрой ОССР
Иркутский Промстройпроект

Инв. № подл. | Подпись и дата | Взам. инв. №

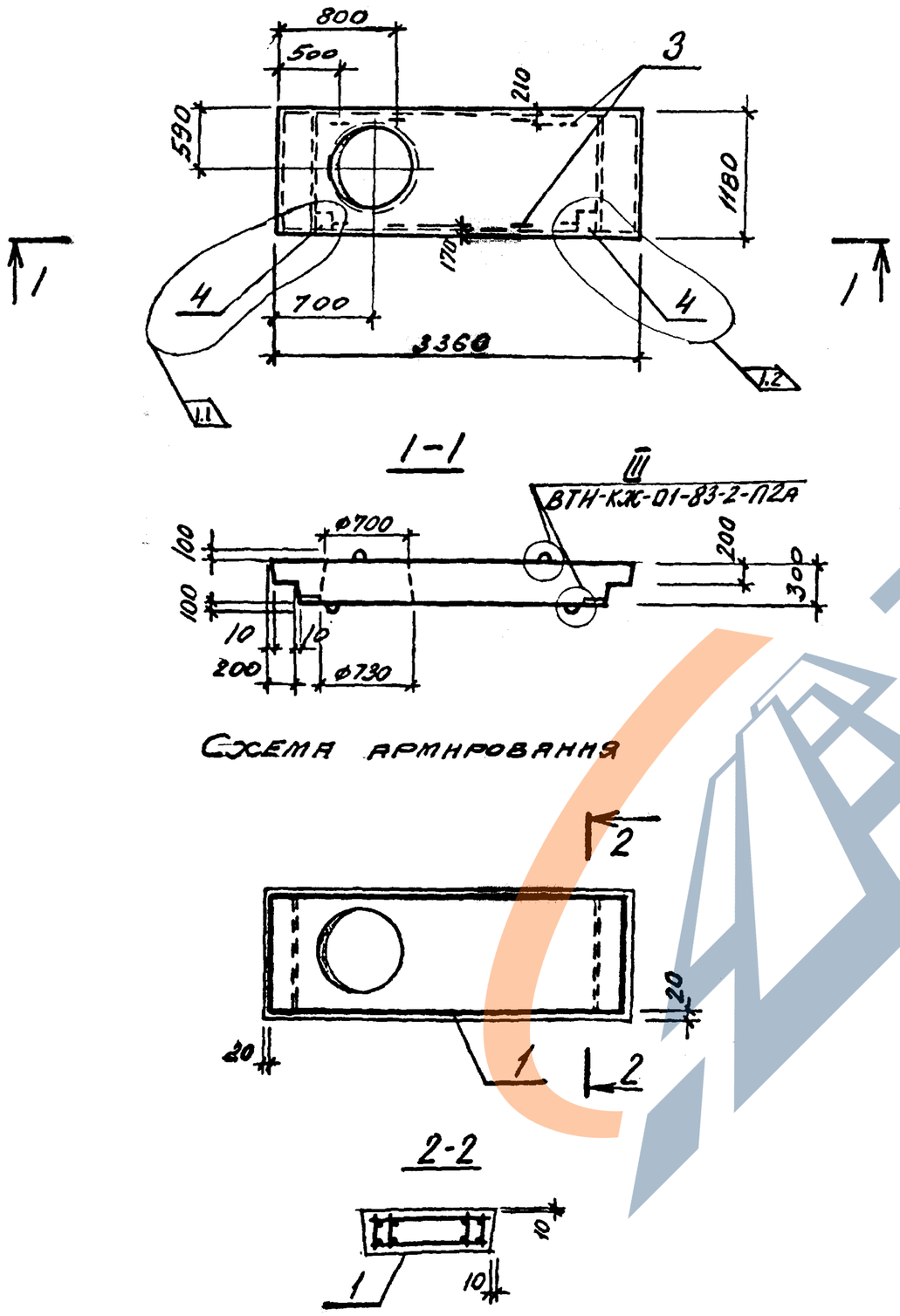


| Формат | Зона | Поз. | Обозначение | Наименование | Кол. | Примечание |
|---|---|---|---|---|---|---|
| | | | | Документация | | |
| А3 | | | ВТИ-КЖ -01-83-2-ПЗ | Технические требования к изготовлению | | |
| | | | | сборных железобетонных изделий | | |
| | | | | Сборочные единицы | | |
| А3 | | 1 | -КП3 | Каркас пространственный КП3 | 1 | |
| | | 4 | 3.400-6/76 | Изделие закладное МН1-21 | 2 | 1.2кг |
| | | | | Детали | | |
| | | 3 | ВТИ-КЖ-01-83-2-П1А-002 | ф14АI ГОСТ5781-81 ℓ=1090 | 8 | 1.32кг |
| | | | | Материалы | | |
| | | | | Бетон марки 300 | 1.0 | $м^3$ |

| Изм. | Кол.уч. | Лист | №док. | Дата | Подп. | Подп. |
|---|---|---|---|---|---|---|
| 1 | 1÷3 | | 62-84 | 03.85 | Гасенна | Шишова |

| | | |
|---|---|---|
| Гл.конст. | Эрдман | 03.85 |
| Нач.отд. | Гонев | |
| Гл.конст. | Попов | |
| Гл.кон.пр. | Кадач | |
| Рук.гр. | Гасенна | III.85 |
| Ст.инж. | Ширяева | |
| Инж. | Корчак | |

ВТИ-КЖ -01-83-2-П2Б

Плита перекрытия П2Б

| Стадия | Масса | Масштаб |
|---|---|---|
| Р | 2500 | |
| Лист | Листов 1 | |

Госстрой СССР
Иркутский Промстройпроект

Инв.№ подл. | Подпись и дата | Взам.инв.№

Формат А3

https://zavodjbi.com/

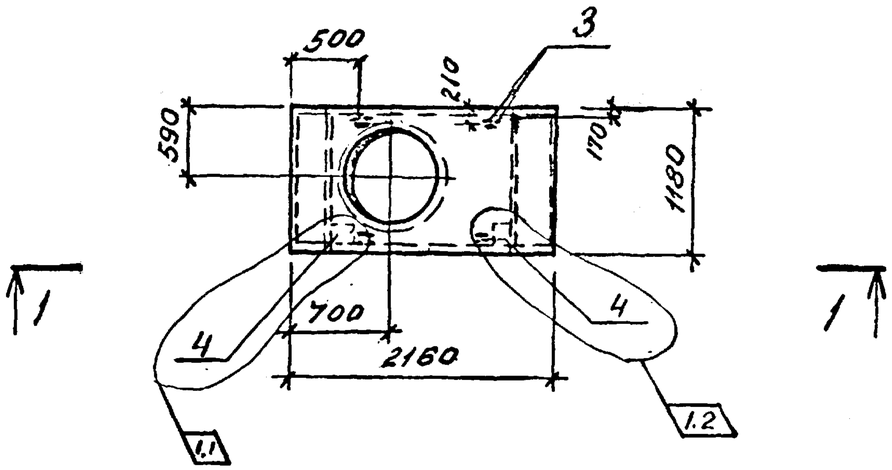


1-1

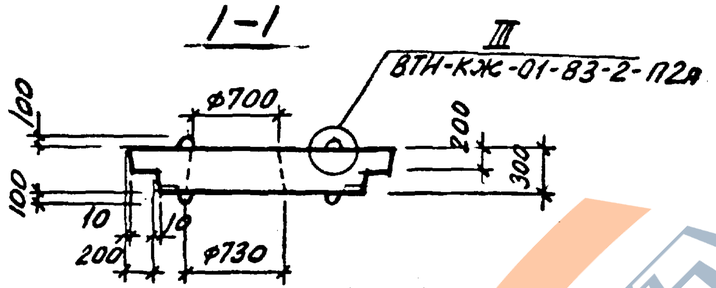


Схема армирования

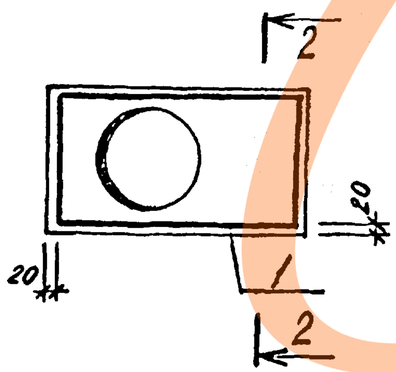


2-2

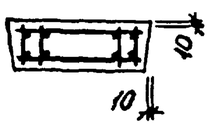


| Формат | Зона | Поз. | Обозначение | Наименование | Кол. | Примечание |
|---|---|---|---|---|---|---|
| | | | | Документация | | |
| А3 | | | ВТИ-КЖ -01-83-2-ПЗ | Технические требования к изготовлению сборных железобетонных изделий | | |
| | | | | Сборочные единицы | | |
| А3 | | 1 | -КП4 | Каркас пространственный КП4 | 1 | |
| | | 4 | 3.400-6/76 | Изделие закладное МН1-21 | 2 | 1.2кг |
| | | | | Детали | | 1.3 |
| А3 | | 3 | ВТИ-КЖ-01-83-2-П1а-003 | ф12АI ГОСТ 5781-81 ℓ=1090 | 8 | 0.97кг |
| | | | | Материалы | | |
| | | | | Бетон марки 300 | 0.53 | $м^3$ |

| | | | | | | |
|---|---|---|---|---|---|---|
| 1 | 1÷3 | | 62-84 | 03.85 | Шишова | Гаскина |
| Изм | N уч | Лист | N док | Дата | Подп. | Подп. |

| | | | |
|---|---|---|---|
| Гл.конст. | Эрдман | | 03 |
| Нач.отд. | Гонев | | |
| Гл.конст. | Попов | | |
| Гл.кон.пр. | Кадач | | |
| Рук.гр. | Гаскина | | 03.83 |
| Ст.инж. | Ширяева | | |
| Инж. | Корчак | | |

ВТИ-КЖ -01-83-2-П3Б

Плита перекрытия П3б

| Стадия | Масса | Масштаб |
|---|---|---|
| Р | 1480 | |

Лист | Листов 1

Госстрой СССР
ИРКУТСКИЙ ПРОМСТРОЙПРОЕКТ

Формат А3

Инв.№ подл. | Подпись и дата | Взам.инв.№

СПДС-50

https://zavodjbi.com/

| Марка элемента | Изделия арматурные | | | | | | | | | | | | | | | | | | | Изделия закладные | | | | | | | Общий расход |
|---|---|---|---|---|---|---|---|---|---|---|---|---|---|---|---|---|---|---|---|---|---|---|---|---|---|---|---|
| | Арматура класса | | | | | | | | | | | | | | | | | | | Арматура класса | | | | Прокат | | Всего | |
| | АIII | | | | | | | | | | | АI | | | | ВрI | | | Всего | АIII | АI | | | | | | |
| | ГОСТ 5781-81 | | | | | | | | | | | ГОСТ 5781-81 | | | | ГОСТ 6727-80 | | | | ГОСТ 5781-81 | | | | ГОСТ 103-76* | | | |
| | ф6 | ф8 | ф10 | ф12 | ф14 | ф16 | ф20 | ф25 | ф28 | | Итого | ф6 | ф8 | ф10 | Итого | ф5 | | Итого | | ф8 | ф12 | ф14 | ф16 | -б6 | | | |
| П1 | | | | 19.2 | | 70.0 | | | | | 89.2 | | 8.9 | | 8.9 | 14.25 | | 14.25 | 112,35 | 0.2 | | | 13,76 | 2.2 | | 16.16 | 128.51 |
| П1А | | 26.6 | 11.4 | | | | | 27.1 | 70.8 | | 135.9 | | | 6.8 | 6.8 | 5.58 | | 5.58 | 148.28 | 0.2 | | | 13,76 | 2.2 | | 16.16 | 164.44 |
| П2 | | 7.2 | | 31.0 | | | | | | | 38.2 | 5.4 | | | 5.4 | 14.25 | | 14.25 | 57.85 | 0.2 | | 10.56 | | 2.2 | | 12.96 | 70.81 |
| П2А | | 27.2 | | | | 9.44 | 28.8 | | | | 65.44 | | | 15.2 | 15.2 | 4.49 | | 4.49 | 85.13 | 0.2 | | 10.56 | | 2.2 | | 12.96 | 98.09 |
| П2Б | | 27.2 | | | | 9.44 | 28.8 | | | | 65.44 | | | 11.8 | 11.8 | 4.49 | | 4.49 | 81.73 | 0.2 | | 10.56 | | 2.2 | | 12.96 | 94.69 |
| П3Б | 4.6 | 8.9 | | | 15.2 | | | | | | 28.7 | | | 8.6 | 8.6 | 2.7 | | 2.7 | 40.0 | 0.2 | 7.76 | | | 2.2 | | 10.16 | 50.16 |
| | | | | | | | | | | | | | | | | | | | | | | | | | | | |
| | | | | | | | | | | | | | | | | | | | | | | | | | | | |

1.1

| | | | | | | |
|---|---|---|---|---|---|---|
| 1 | 1 | | 62-84 | 03.85 | Гаскина | Шишова |
| Изм | N кл | Лист | N док. | Дата | Подп | Подп |

| | | | |
|---|---|---|---|
| Нач отд | Гонев | | |
| Гл.констр | Попов | | |
| Гл.конпр | Кадач | | |
| Рук гр | Гаскина | | |
| Инж | Копылова | | |
| Ст.инж | Шишова | | 03.85 |

ВТИ-КЖС-01-83-2-П1÷П3Б

Ведомость расхода стали на один элемент, кг

| Стадия | Лист | Листов |
|---|---|---|
| Р | | |

Госстрой СССР
ИРКУТСКИЙ ПРОМСТРОЙПРОЕКТ

Инв.N подл. | Подпись и дата | Взам.инв.N

Копировал | Формат

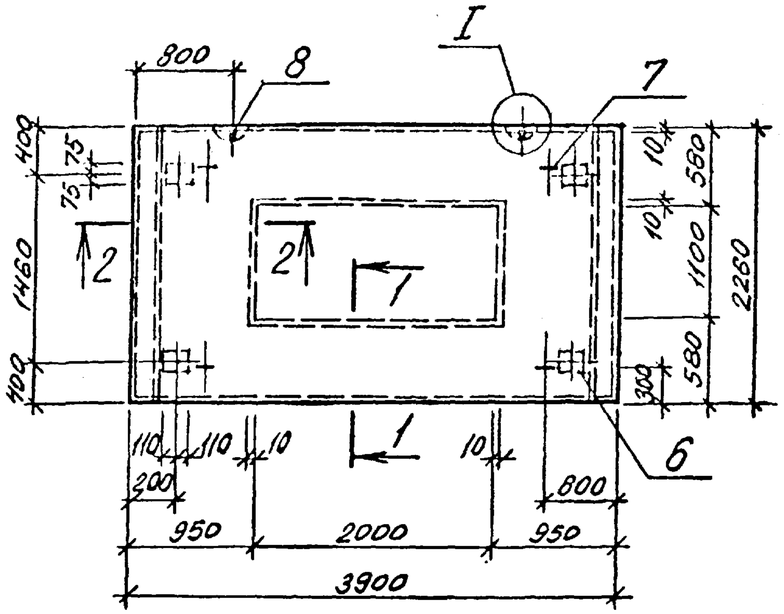


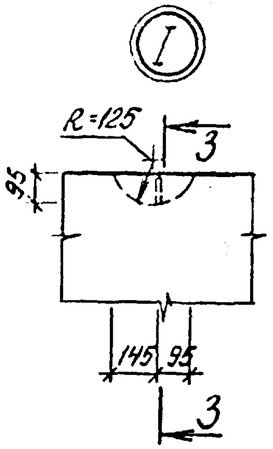


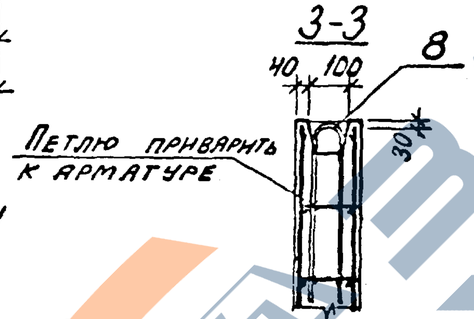


Схемы армирования
Верхние сетки и каркасы

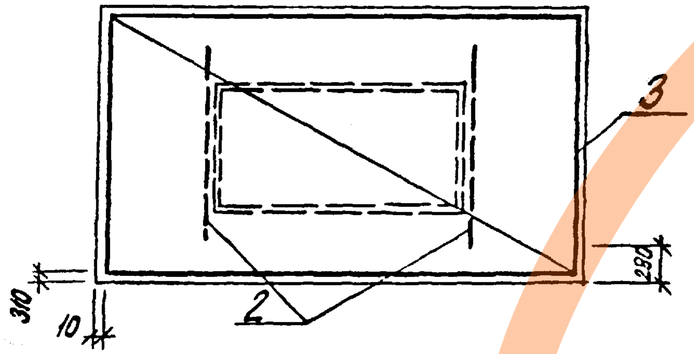


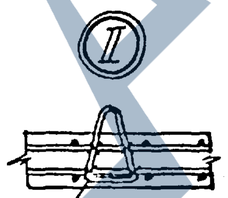


Привварить к арматуре каркаса или сетки

Нижние сетки и каркасы

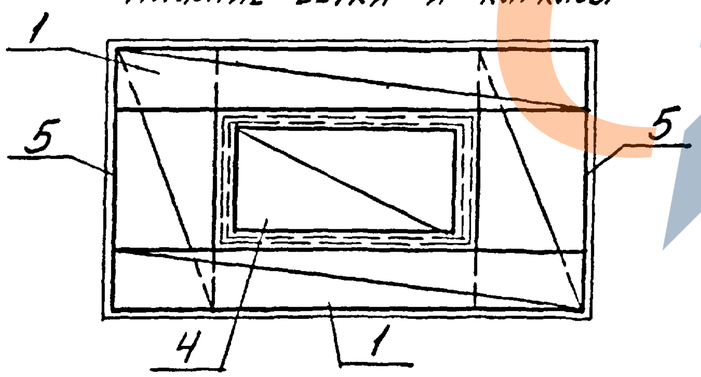


| Формат | Зона | Поз. | Обозначение | Наименование | Кол. | Примечание |
|---|---|---|---|---|---|---|
| | | | | Документация | | |
| А3 | | | ВТИ-КЖ-01-83-2-ПЗ | Технические требования к изготовлению сборных железобетонных изделий | | |
| | | | | Сборочные единицы | | |
| | | | | Каркас пространственный | | |
| А3 | | 1 | -КП8 | КП8 | 2 | |
| А4 | | 2 | -КР7 | Каркас плоский КР7 | 2 | |
| | | 3 | ГОСТ 8478-81 | $C\frac{5ВрI-200}{5ВрI-100}$ 1640×3880 $\frac{40}{20}$ | 1 | |
| | | 4 | ГОСТ 8478-81 | $C\frac{5ВрI-(n\times200)+100}{5ВрI-200}$ 1150×2050 | 1 | |
| | | 5 | ГОСТ 8478-81 | $C\frac{10АIII(n\times100)+150}{6АIII-300}$ 830×2220 $\frac{510}{40}$ | 2 | |
| | | | | Изделие закладное | | |
| А4 | | 6 | ВТИ-КЖ-01-83-2-МН4 | МН4 | 4 | |
| | | 7 | 3.400-7 в.1 | М12-150 | 4 | |
| | | | | Детали | | |
| А3 | | 8 | ВТИ-КЖ-01-83-2-ПС1а | ф16АI ГОСТ5781-81, ℓ=1340 | 2 | 2,1 кг |
| | | | | Материалы | | |
| | | | | Бетон марки 300 | 1.3 | м3 |

Сечения 1-1, 2-2 см. ВТИ-КЖ-01-83-2-ПС1а

| | | | |
|---|---|---|---|
| Гл. кон. ТС | Эрдман | | 11.83 |
| Нач. от. | Гонев | | |
| Гл. конст | Попов | | |
| Гл. кон. пр | Кадач | | |
| Рук. гр | Гаскина | | 11.83 |
| Ст. инж | Шнряева | | |

ВТИ-КЖ-01-83-2-ПС1

Панель стеновая ПС1

| Стадия | Масса | Масштаб |
|---|---|---|
| Р | 3250 | |
| Лист | Листов 1 | |

Госстрой СССР
Иркутский Промстройпроект

Формат А3

Инв. № подл. | Подпись и дата | Взам. инв. №

https://zavodjbi.com/

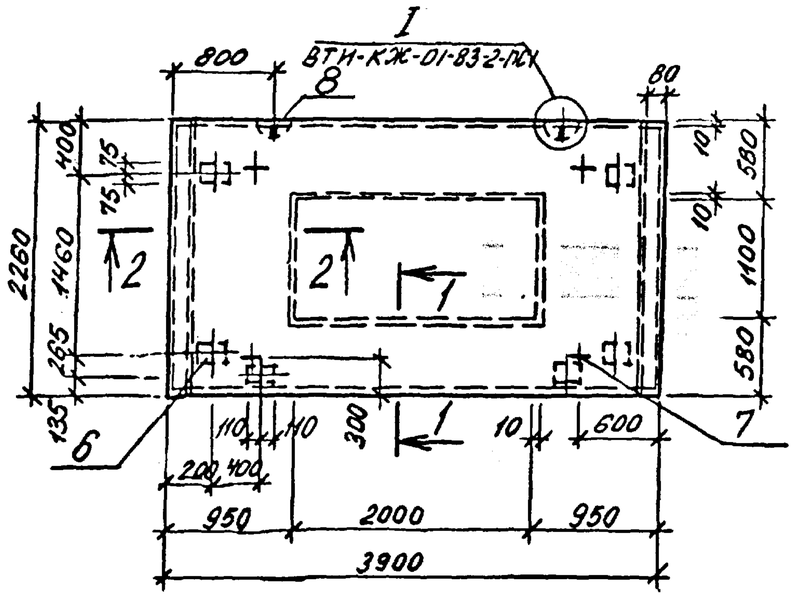


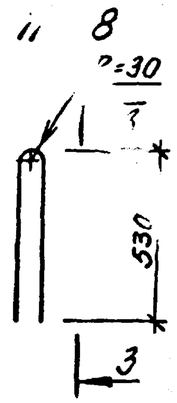


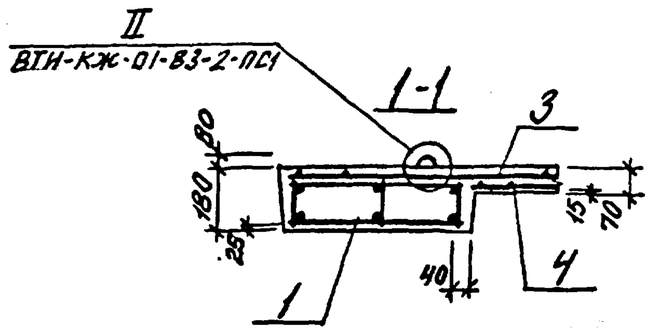


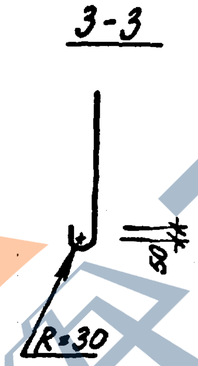


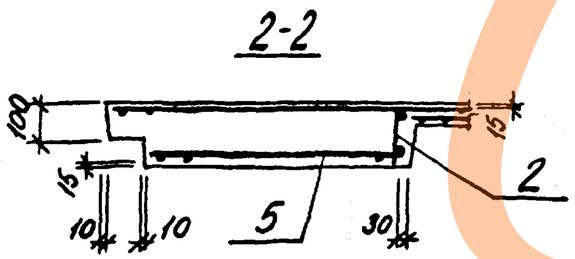


| Формат | Зона | Поз. | Обозначение | Наименование | Кол. | Примечание |
|---|---|---|---|---|---|---|
| | | | | Документация | | |
| А3 | | | ВТИ-КЖ-01-83-2-ПЗ | Технические требования к изготовлению сборных железобетонных изделий | | |
| | | | | Сборочные единицы | | |
| А3 | | 1 | -КП8 | Каркас пространственный КП8 | 2 | |
| | | 2 | -КР7 | Каркас плоский КР7 | 2 | |
| | | 3 | ГОСТ 8478-81 | $C\frac{5ВрI-200}{5ВрI-100}$ 1640×3880 $\frac{40}{20}$ | 1 | |
| | | 4 | ГОСТ 8478-81 | $C\frac{5ВрI-(200)+100}{5ВрI-200}$ 1150×2050 | 1 | |
| | | | ГОСТ 8478-81 | $C\frac{10АIII-(100)+50}{6АIII-300}$ 830×2220 $\frac{510}{40}$ | 2 | |
| | | | | Изделие закладное | | |
| А4 | | 6 | ТИ-КЖ-01-83-2-МН4 | МН4 | 6 | |
| | | 7 | 00-7 в.1 | М12-150 | 4 | |
| | | | | Детали | | |
| А3 | | 8 | ВТИ-К -01-83-2-ПС1а | ф16АI ГОСТ5781-81, l=1340 | 2 | 2.1 кг |
| | | | | Материалы | | |
| | | | | Бетон марки 300 | 1.3 | м³ |

Схемы армиров. чия панели см. ВТИ-КЖ-01-83-2-ПС1

| | | | |
|---|---|---|---|
| Гл. инж. | Зарман | | 03.83 |
| Нач. отд. | Гонев | | |
| Гл. конст. | Попов | | |
| Гл. кон. пр. | Кадач | | |
| Рук. гр. | Гаскина | | 11-83 |
| Ст. инж. | Ширяева | | |

ВТИ-КЖ-01-83-2-ПС1а

Панель стеновая ПС1а

| Стадия | Масса | Масштаб |
|---|---|---|
| Р | 3250 | |
| Лист | Листов 1 | |

Госстрой СССР
Иркутский Промстройпроект

Инв. № подл. | Подпись и дата | Взам. инв. №

Формат А3

https://zavodjbi.com/

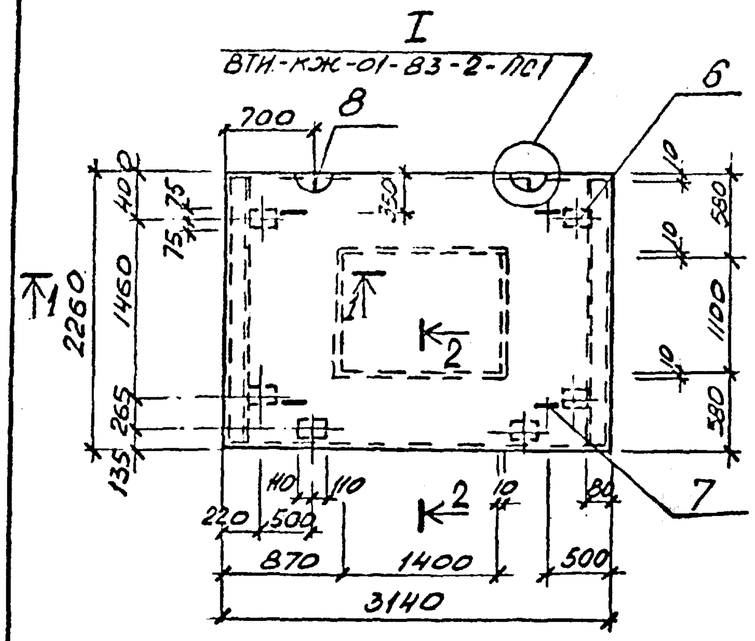


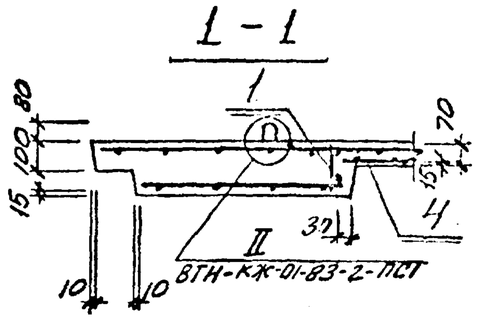


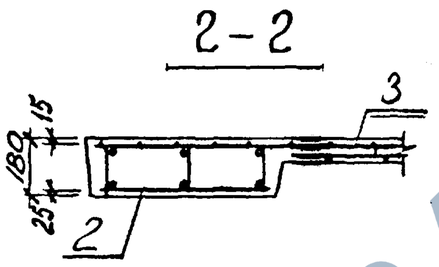


Схемы армирования

Верхние сетки и каркасы

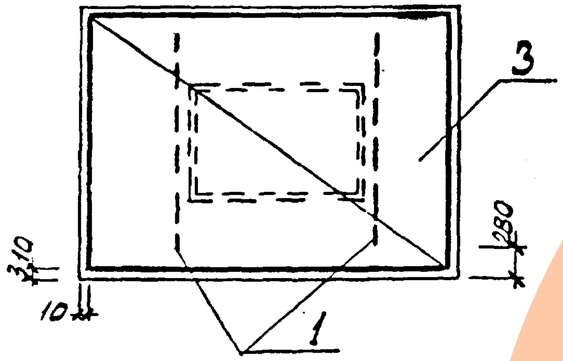


Нижние сетки

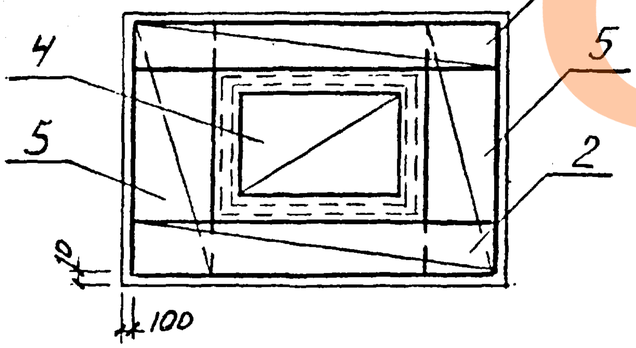


| Формат | Зона | Поз. | Обозначение | Наименование | Кол. | Примечание |
|---|---|---|---|---|---|---|
| | | | | Документация | | |
| А3 | | | ВТН-КЖ-01-83-2-ПЗ | Технические требования к изготовлению сборных железобетонных изделий | | |
| | | | | Сборочные единицы | | |
| А4 | | 1 | -КР7 | Каркас плоский -КР7 | 2 | |
| А4 | | 2 | -КП9 | Каркас пространственный КП9 | 2 | |
| | | 3 | ГОСТ 8478-81 | С $\frac{5ВрI-200}{5ВрI-100}$ 1640×3120 $\frac{60}{20}$ | 1 | |
| | | 4 | ГОСТ 8478-81 | С $\frac{4ВрI-(\times 200)+100}{5ВрI-200}$ 1150×1450 | 1 | |
| | | 5 | ГОСТ 8478-81 | С $\frac{8АIII-100}{5ВрI-300}$ 750×2220 $\frac{510}{25}$ | 2 | |
| | | | | Изделия закладные | | |
| А4 | | 6 | ВТН-КЖ-01-83-2-МН4 | -МН4 | 6 | |
| А4 | | 7 | 3.400-7 в.1 | -М12-150 | 4 | |
| | | | | Детали | | |
| А3 | | 8 | ВТН-КЖ-01-83-2-ПС1А | ф16АI ГОСТ 5781-81 l=1340 | 2 | 1,6кг |
| | | | | Материалы | | |
| | | | | Бетон марки 300 | 1,08 | м³ |

| | | | |
|---|---|---|---|
| Гл.конТО | Эрдман | | |
| Нач.отд | Гонев | | |
| Гл.конст | Попов | | 3.83 |
| Гл.кон.пр | Кадач | | |
| Рук.гр. | Гаскина | | 11.83 |
| Ст.инж | Ширяева | | |
| Инж | Копылова | | 11.83 |

ВТН-КЖ-01-83-2-ПС2

Панель стеновая ПС2

| Стадия | Масса | Масштаб |
|---|---|---|
| Р | 2700 | |

Лист | Листов 1

Госстрой СССР
ИРКУТСКИЙ ПРОМСТРОЙПРОЕКТ

Формат А3

Инв.№ подл. | Подпись и дата | Взам.инв.№

https://zavodjbi.com/

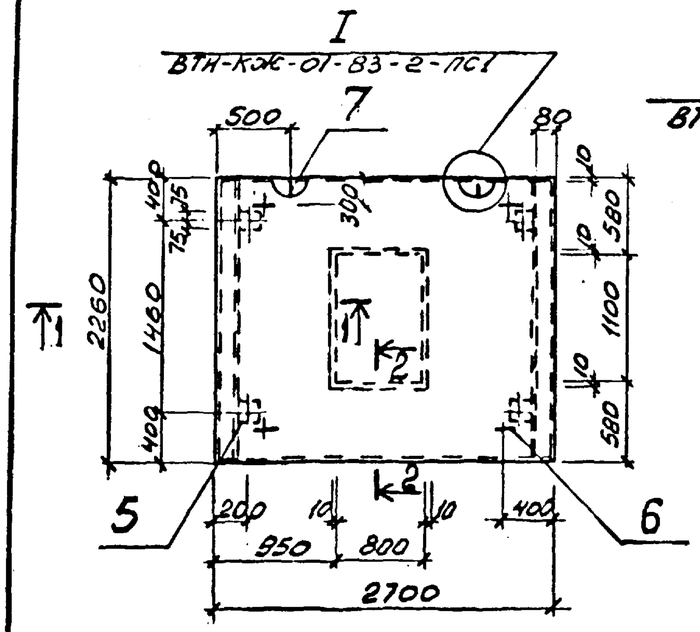


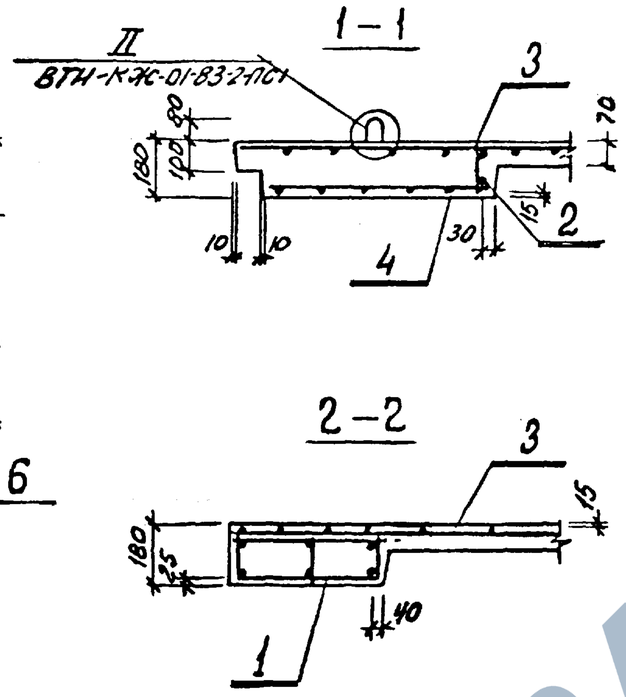


Схемы армирования

Верхние сетки и каркасы

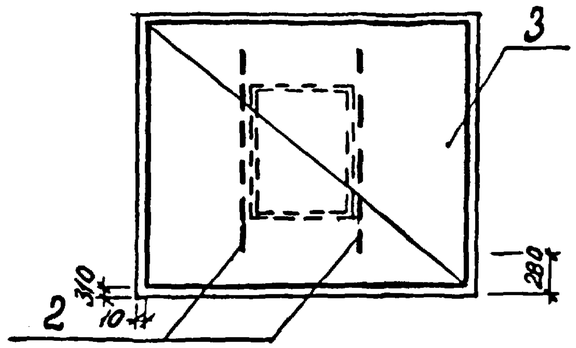


Нижние сетки и каркасы

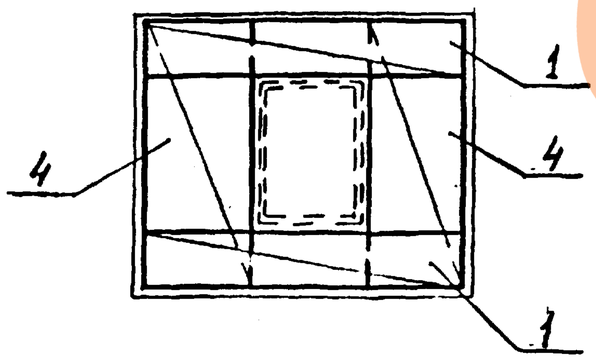


| Формат | Зона | Поз. | Обозначение | Наименование | Кол. | Примечание |
|---|---|---|---|---|---|---|
| | | | | Документация | | |
| А3 | | | ВТИ-КЖ-01-83-2-ПЗ | Технические требования к изготовлению сборных железобетонных изделий | | |
| | | | | Сборочные единицы | | |
| А3 | | 1 | -КП7 | Каркас пространственный КП7 | 2 | |
| А4 | | 2 | -КР7 | Каркас плоский КР7 | 2 | |
| | | 3 | ГОСТ 8478-81 | С $\frac{5ВрI-200}{4ВрI-200}$ 1640×2680 $\frac{40}{60}$ | 1 | |
| | | 4 | ГОСТ 8478-81 | С $\frac{8НФ(4)100)+К8}{5ВрI-300}$ 830×2220 $\frac{510}{40}$ | 2 | |
| | | | | Изделие закладное | | |
| А4 | | 5 | ВТИ-КЖ-01-83-2-МН4 | -МН4 | 4 | |
| | | 6 | 3.400-7 в.1 | -М12-150 | 4 | |
| | | | | Детали | | |
| А3 | | 7 | ВТИ-КЖ-01-83-2-ПС4 | ф 14АI ГОСТ5781-81 ℓ=1340 | 2 | 1.2кг |
| | | | | Материалы | | |
| | | | | Бетон марки 300 | 0.99 | м³ |

Спас-50

| | | | |
|---|---|---|---|
| Гл.конТО | Эрдман | | |
| Нач.отд. | Гонев | | |
| Гл.конст | Попов | | |
| Гл.конст.пр | Кадач | | |
| Рук.груп. | Гаскина | | III-83 |
| Ст.инж | Ширяева | | |
| Инж. | Кононова | | III.83 |

ВТИ-КЖ-01-83-2-ПС3

Панель стеновая ПС3

| Стадия | Масса | Масштаб |
|---|---|---|
| Р | 2480 | |
| Лист | Листов 1 | |

Госстрой СССР
Иркутский Промстройпроект

Формат А3

Инв.№ подл. | Подпись и дата | Взам.инв.№

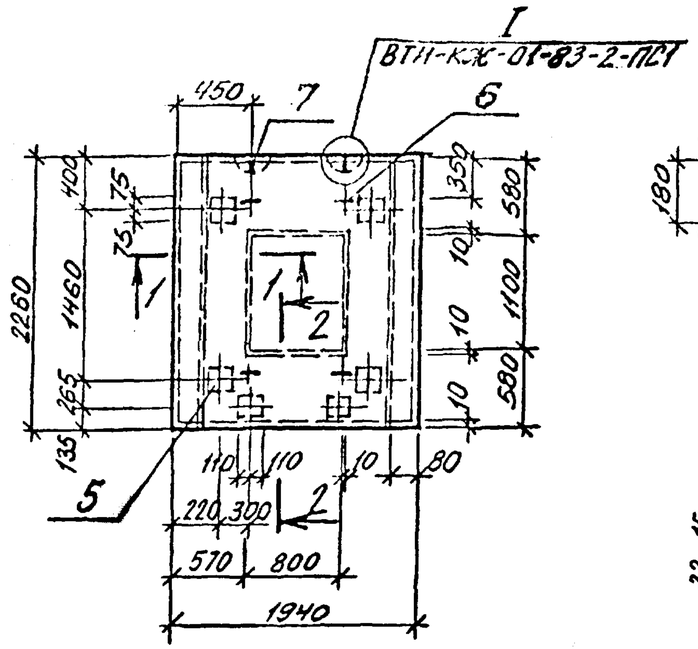


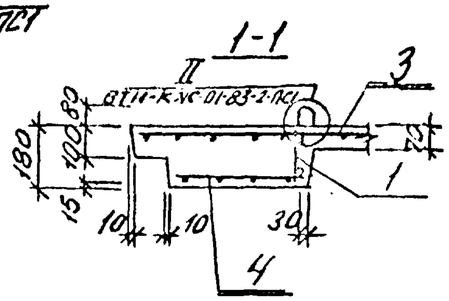


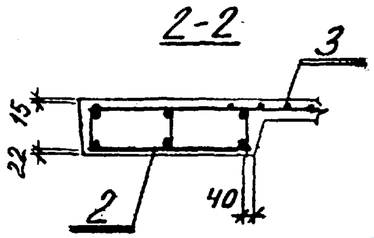


Схемы армирования

Верхние сетки и каркасы

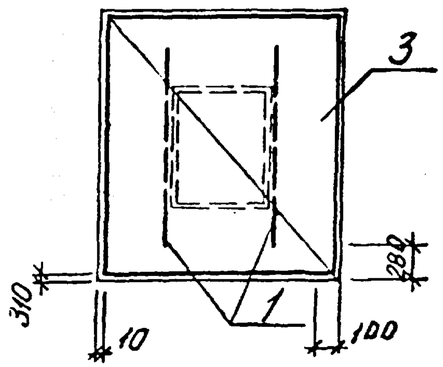


Нижние сетки

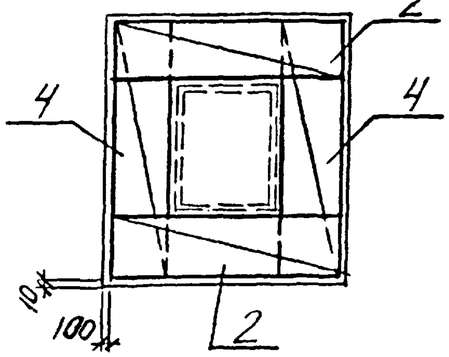


Поз. 7

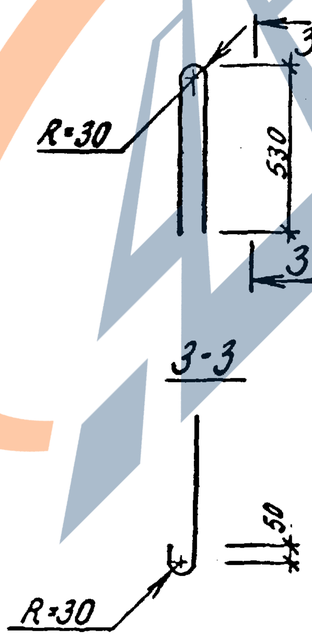


| Формат | Зона | Поз. | Обозначение | Наименование | Кол. | Примечание |
|---|---|---|---|---|---|---|
| | | | | Документация | | |
| А3 | | | ВТИ-КЖ-01-83-2-ПЗ | Технические требования к изготовлению сборных железобетонных изделий | | |
| | | | | Сборочные единицы | | |
| А4 | | 1 | -КР7 | Каркас плоский КР7 | 2 | |
| А4 | | 2 | -КП10 | Каркас пространственный КП10 | 2 | |
| | | 3 | ГОСТ 8478-81 | $C\frac{5ВрI-200}{4ВрI-200}$ 1640×1920 $\frac{60}{30}$ | 1 | |
| | | 4 | ГОСТ 8478-81 | $C\frac{6АIII-100}{4ВрI-300}$ 450×2220 $\frac{510}{25}$ | 2 | |
| | | | | Изделие закладное | | |
| А4 | | 5 | ВТИ-КЖ-01-83-2-МН4 | МН4 | 6 | |
| | | 6 | 3.400-7 вып. 1 | М10-150 | 4 | |
| | | | | Детали | | |
| А3 | | 7 | ВТИ-КЖ-01-83-2-ПС4 | ф12АI ГОСТ 5781-81, ℓ=1340 | 2 | 1.2кг |
| | | | | Материалы | | |
| | | | | Бетон марки 300 | 0.66 | $м^3$ |

| | | | |
|---|---|---|---|
| Гл. конТО | Эрдман | | |
| Нач. от. | Гонев | | |
| Гл. конст. | Попов | | |
| Гл. кон. пр. | Кадан | | |
| Рук. гр. | Гаскина | | III-85 |
| Ст. инж. | Ширяева | | |

ВТИ-КЖ-01-83-2-ПС4

Панель стеновая ПС4

| Стадия | Масса | Масштаб |
|---|---|---|
| Р | 1650 | |
| Лист | Листов 1 | |

Госстрой СССР
Иркутский Промстройпроект

Инв. № подл. | Подпись и дата | Взам. инв. №

СПДС-50

| Марка элемента | Изделия арматурные | | | | | | | | | | | | | | | Всего |
|---|---|---|---|---|---|---|---|---|---|---|---|---|---|---|---|---|
| | Арматура класса | | | | | | | | | | | | | | | |
| | AIII | | | | | | | AI | | | | BpI | | | | |
| | ГОСТ 5781-81 | | | | | | | ГОСТ 5781-81 | | | | ГОСТ 6727-80 | | | | |
| | ф6 | ф8 | ф10 | ф16 | ф12 | | Итого | ф6 | | | Итого | ф4 | ф5 | | Итого | |
| ПС1 | 2.18 | | 60.32 | 72.0 | | | 134.5 | 0.64 | | | 0.64 | | 23.16 | | 23.16 | 158.3 |
| ПС1А | 2.18 | | 60.32 | 72.0 | | | 134.5 | 0.64 | | | 0.64 | | 23.16 | | 23.16 | 158.3 |
| ПС2 | 3.6 | 14.03 | 3.6 | | 15.12 | | 36.35 | 0.4 | | | 0.4 | 0.80 | 17.90 | | 18.7 | 55.45 |
| ПС3 | | 35.36 | 3.6 | | | | 38.96 | 0.48 | | | 0.48 | 2.11 | 4.07 | | 6.18 | 45.62 |
| ПС4 | 5.82 | | 13.2 | | | | 19.02 | 0.4 | | | 0.4 | 1.92 | 7.89 | | 9.91 | 29.33 |
| | | | | | | | | | | | | | | | | |

Продолжение ведомости

| Изделия закладные | | | | | | | | | | | | | | Всего | Общий расход |
|---|---|---|---|---|---|---|---|---|---|---|---|---|---|---|---|
| Арматура класса | | | | | | | | | | Прокат марки | | | | | |
| AIII | | | | AI | | | | | | Вст3кп2 | | | | | |
| ГОСТ 5781-81 | | | | ГОСТ 5781-81 | | | | | | ГОСТ 103-76* | | | | | |
| ф8 | | | Итого | ф10 | ф12 | ф14 | ф16 | | Итого | | -150х6 | | Итого | | |
| 1.44 | | | 1.44 | | 2.52 | | 3.2 | | 5.72 | | 6.4 | | 6.4 | 13.56 | 171.86 |
| 2.16 | | | 2.16 | | 2.52 | | 3.2 | | 5.72 | | 9.6 | | 9.6 | 17.48 | 175.78 |
| 2.16 | | | 2.16 | | 2.52 | | 3.2 | | 5.72 | | 9.6 | | 9.6 | 17.48 | 72.92 |
| 1.44 | | | 1.44 | | 2.52 | 2.4 | | | 4.92 | | 6.4 | | 6.4 | 12.76 | 58.38 |
| 2.16 | | | 2.16 | 1.72 | 2.4 | | | | 4.12 | | 9.6 | | 9.6 | 15.88 | 45.21 |
| | | | | | | | | | | | | | | | |

| | | | |
|---|---|---|---|
| Гл.кон.ТО | Эрдман | | 6.85 |
| Нач.отд. | Гонев | | |
| Гл.конст. | Попов | | |
| Гл.кон.пр. | Кадач | | |
| Рук.гр. | Гаскина | | III.83 |
| Ст.инж. | Шкряевич | | |
| Инж. | Копылова | | 11.8.- |

ВТИ-КЖ-01-83-2-ПС1÷ПС4

Ведомость расхода стали на один элемент, кг

| Стадия | Лист | Листов |
|---|---|---|
| Р | | 1 |

Госстрой СССР
Иркутский Промстройпроект

Формат А3

Взам. инв. № | Подпись и дата | Инв. № подл.

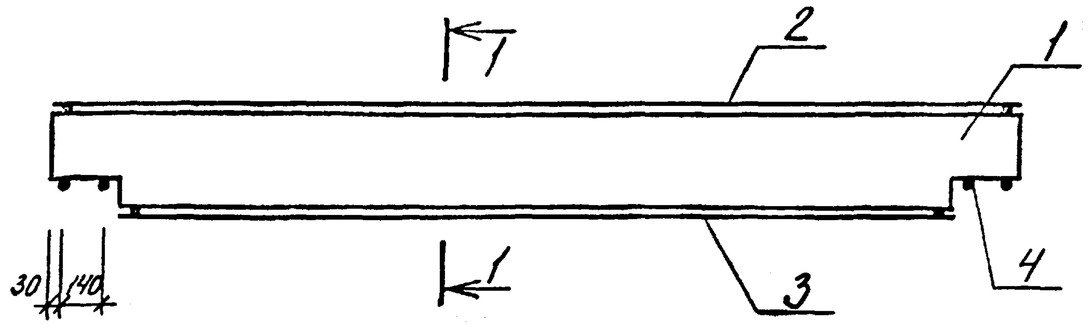


1-1

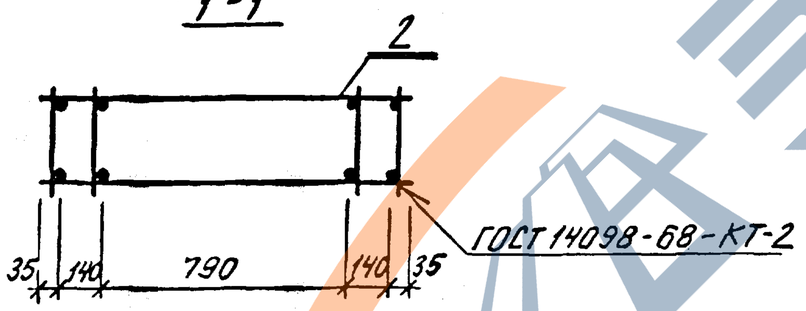


| Формат | Зона | Поз. | Обозначение | Наименование | Кол. | Примечание |
|---|---|---|---|---|---|---|
| | | | | Документация | | |
| А3 | | | ВТИ-КЖ-01-83-2-ПЗ | Технические требования к изготовлению арматурных и закладных изделий | | |
| | | | | Сборочные единицы | | |
| А4 | | 1 | -КР1 | Каркас плоский КР1 | 4 | |
| | | | | Сетка арматурная | | |
| А4 | | 2 | -С3 | С3 | 1 | |
| А4 | | 3 | -С7 | С7 | 1 | |
| | | | | Детали | | |
| Б4 | | 4 | -КП1-001 | ф8АШ ГОСТ 5781-81, l=1140 | 4 | 0.5кг |

| | | | |
|---|---|---|---|
| Гл.конТ. | Эрдман | | |
| Нач.отд. | Гонев | | |
| Гл.конст. | Попов | | |
| Гл.кон.пр. | Кадач | | |
| Рук.гр. | Гаскина | | III-83 |
| Ст.инж. | Ширяева | | |

ВТИ-КЖ-01-83-2-КП1

Каркас пространственный КП1

| Стадия | Масса | Масштаб |
|---|---|---|
| Р | 147.0 | |

Лист | Листов 1

Госстрой СССР
ИРКУТСКИЙ ПРОМСТРОЙПРОЕКТ

Инв.№ подл. | Подпись и дата | Взам.инв.№

СПДС-50

Формат А3

ЗАВОД ЖБИ

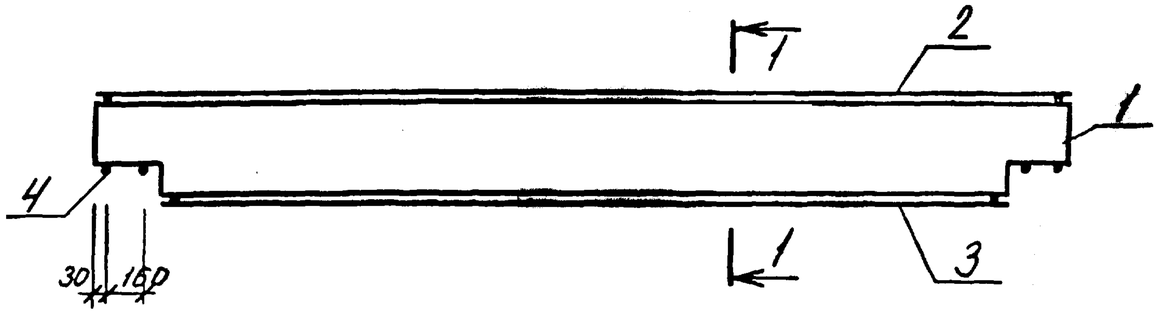


1-1

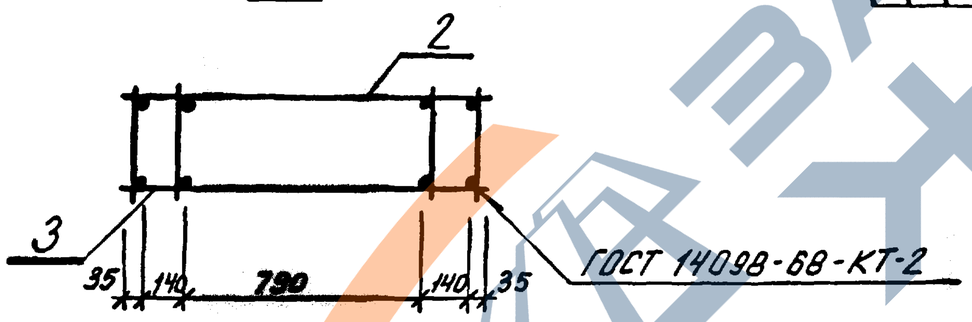


| Формат | Зона | Поз. | Обозначение | Наименование | Кол. | Примечание |
|---|---|---|---|---|---|---|
| | | | | Документация | | |
| А3 | | | ВТИ-КЖ-01-83-2-ПЗ | Технические требования к изготовлению арматурных и закладных изделий | | |
| | | | | Сборочные единицы | | |
| А4 | | 1 | -КР2 | Каркас плоский КР2 | 4 | |
| | | | | Сетка арматурная | | |
| А4 | | 2 | -С4 | С4 | 1 | |
| А4 | | 3 | -С8 | С8 | 1 | |
| | | | | Детали | | |
| Б4 | | 4 | -КП2-001 | ⌀8АⅢ ГОСТ 5781-81, ℓ=1140 | 4 | 0,5 кг |

| | | | |
|---|---|---|---|
| Гл.спец. | Эрдман | | 7.83 |
| Нач.отд. | Гонев | | |
| Гл.конст. | Попов | | |
| Гл.кон.пр. | Кадач | | |
| Рук.гр. | Гаскина | | 7.83 |
| Ст.инж. | Шнряева | | |

ВТИ-КЖ-01-83-2-КП2

Каркас пространственный КП2

| Стадия | Масса | Масштаб |
|---|---|---|
| Р | 80.4 | |

Лист | Листов 1

Госстрой СССР
ИРКУТСКИЙ ПРОМСТРОЙПРОЕКТ

Инв.№ подл. | Подпись и дата | Взам.инв.№

СПДС-50

Формат А3

https://zavodjbi.com/

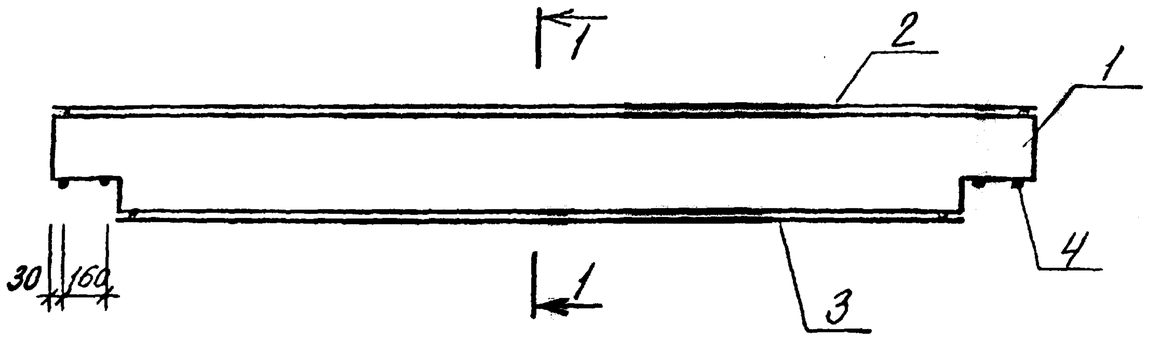


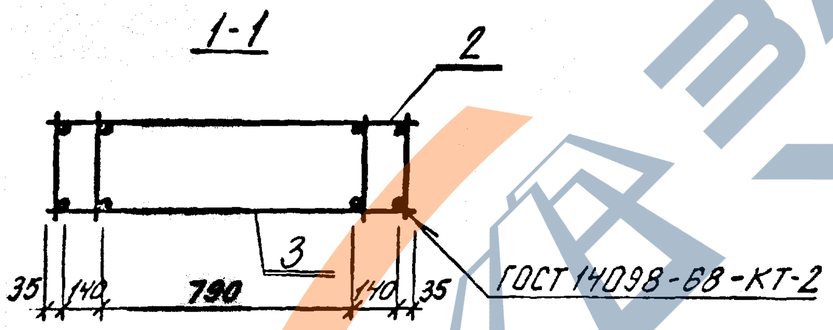


| Формат | Зона | Поз. | Обозначение | Наименование | Кол. | Примечание |
|---|---|---|---|---|---|---|
| | | | | Документация | | |
| А3 | | | ВТИ-КЖ-01-83-2-ПЗ | Технические требования к изготовлению арматурных и закладных изделий | | |
| | | | | Сборочные единицы | | |
| А4 | | 1 | -КР2 | Каркас плоский КР2 | 4 | |
| | | | | Сетка арматурная | | |
| А4 | | 2 | -С5 | С5 | 1 | |
| А4 | | 3 | -С9 | С9 | 1 | |
| | | | | Детали | | |
| Б4 | | 4 | -КП3-001 | ⌀8АIII ГОСТ5781-81, ℓ=1140 | 4 | 0.5кг |

| | | | |
|---|---|---|---|
| Гл. конст. | Эрлман | | 12.13 |
| Нач. отд. | Гонев | | |
| Гл. конст. | Попов | | |
| Гл. кон. пр. | Кадач | | |
| Рук. гр. | Гаскина | | III-86 |
| Ст. инж. | Шнряева | | |

ВТИ-КЖС-01-83-2-КП3

Каркас пространственный КП3

| Стадия | Масса | Масштаб |
|---|---|---|
| Р | 77.2 | |

Лист | Листов 1

Госстрой СССР
Иркутский Промстройпроект

Инв. № подл. | Подпись и дата | Взам. инв. №

СПДС-50

https://zavodjbi.com/

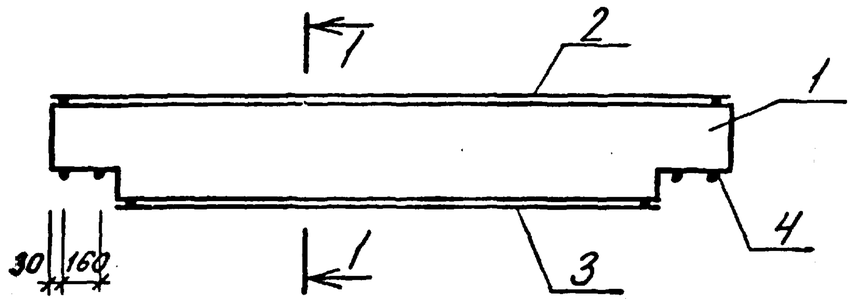


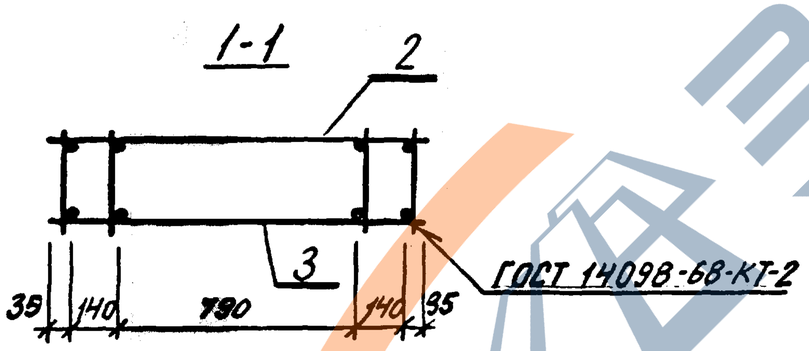


| Формат | Зона | Поз. | Обозначение | Наименование | Кол. | Примечание |
|---|---|---|---|---|---|---|
| | | | | Документация | | |
| А3 | | | ВТИ-КЖ-01-83-2-ПЗ | Технические требования к изготовлению арматурных и закладных изделий | | |
| | | | | Сборочные единицы | | |
| А4 | | 1 | -КР3 | Каркас плоский КР3 | 4 | |
| | | | | Сетка арматурная | | |
| А4 | | 2 | -С6 | С6 | 1 | |
| А4 | | 3 | -С10 | С10 | 1 | |
| | | | | Детали | | |
| Б4 | | 4 | -КП4-001 | ф8АIII ГОСТ 5781-81, L=1140 | 4 | 0.5кг |

| | | | |
|---|---|---|---|
| Гл.конТ | Эрдман | | 03.85 |
| Нач.отд. | Гонев | | |
| Гл.конст. | Попов | | |
| Гл.кон.пр | Кадач | | |
| Рук.гр. | Гаскина | | III-83 |
| Ст.инж | Ширяева | | |

ВТИ-КЖ-01-83-2-КП4

Каркас пространственный КП4

| Стадия | Масса | Масштаб |
|---|---|---|
| Р | 41.0 | |
| Лист | Листов 1 | |

Госстрой ОССР
ИРКУТСКИЙ ПРОМСТРОЙПРОЕКТ

Инв.№ подл. | Подпись и дата | Взам.инв.№

СПАС-50

Формат А3

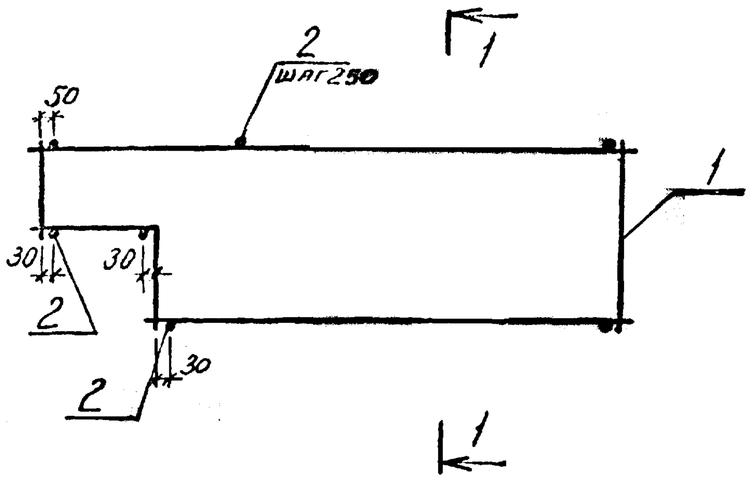


1-1

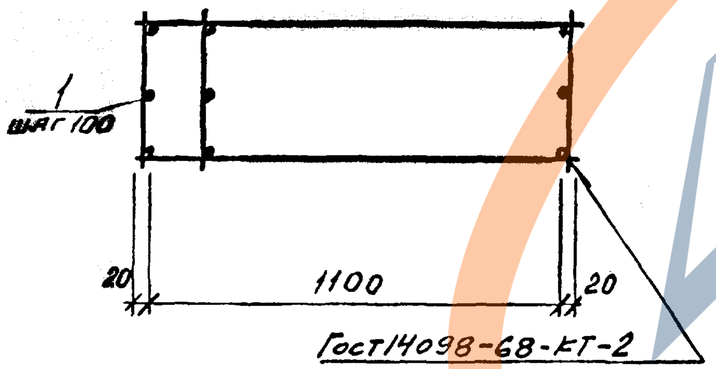


| Формат | Зона | Поз. | Обозначение | Наименование | Кол. | Приме-чание |
|---|---|---|---|---|---|---|
| | | | | Документация | | |
| А3 | | | ВТИ-КЖ-01-83-2-ПЗ | Технические требования к изготовлению арматурных и закладных изделий | | |
| | | | | Сборочные единицы | | |
| А4 | | 1 | -КР4 | Каркас плоский КР4 | 12 | |
| | | | | Детали | | |
| Б4 | | 2 | ВТИ-КЖ-01-83-2-КП5-001 | ⌀5ВрI ГОСТ6727-80, ℓ=1140 | 9 | 0.17кг |

| | | | |
|---|---|---|---|
| Гл.инж.ТО | Эрдман | | |
| Нач.отд. | Гонев | | |
| Гл.конст. | Попов | | |
| Гл.инж.пр. | Кадач | | |
| Рук.гр. | Гаскина | | III-83 |
| Ст.инж. | Ширяева | | |
| Инж. | Корчак | | |

ВТИ-КЖ-01-83-2-КП5

Каркас пространственный КП5

| Стадия | Масса | Масштаб |
|---|---|---|
| Р | 17.5 | |
| Лист | Листов 1 | |

Госстрой СССР
ИРКУТСКИЙ ПРОМСТРОЙПРОЕКТ

Формат А3

Инв.№ подл. | Подпись и дата | Взам.инв.№

СПДС-50

ЗАВОД ЖБИ

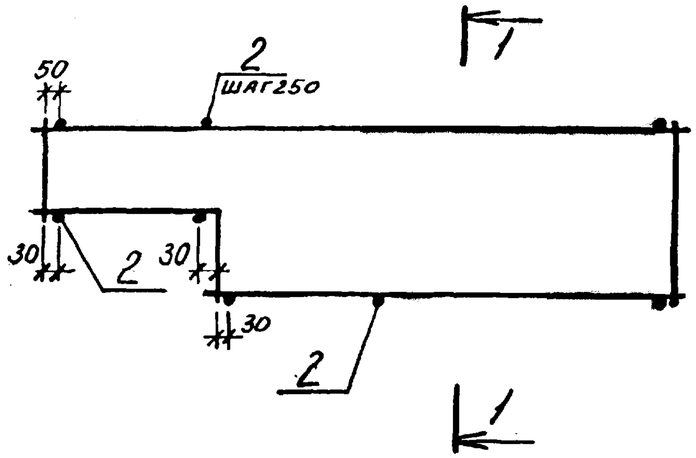


1-1

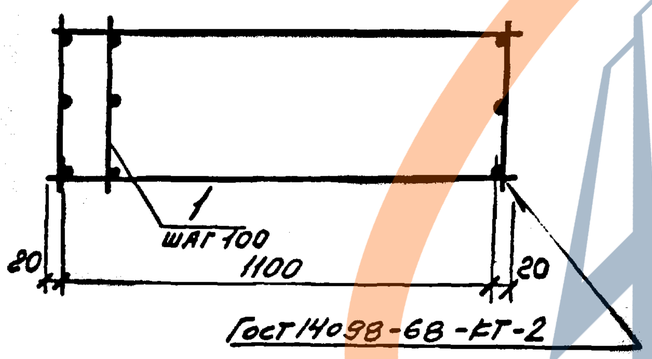


| Формат | Зона | Поз. | Обозначение | Наименование | Кол. | Примечание |
|---|---|---|---|---|---|---|
| | | | | Документация | | |
| А3 | | | ВТИ-КЖ-01-83-2-ПЗ | Технические требования к изготовлению | | |
| | | | | арматурных и закладных изделий | | |
| | | | | Сборочные единицы | | |
| А4 | | 1 | -КР10 | Каркас плоский КР10 | 12 | |
| | | | | | | |
| | | | | | | |
| | | | | | | |
| | | | | Детали | | |
| Б4 | | 2 | ВТИ-КЖ-01-83-2-КП6-001 | ⌀5ВрI ГостG727-80 ℓ=1140 | 9 | 0.17кг |

| | | | |
|---|---|---|---|
| Гл. констр. | Эрмилов | | |
| Нач. отд. | Гонев | | |
| Гл. конст. | Попов | | |
| Гл. конст. | Кадач | | |
| Рук. гр. | Гасенна | | |
| Ст. инж. | Ширяева | | |
| Инж. | Корчак | | |

ВТИ-КЖ-01-83-2-КП6

Каркас пространственный КП6

| Стадия | Масса | Масштаб |
|---|---|---|
| Р | 11.7 | |

Лист | Листов 1

Госстрой СССР
Иркутский Промстройпроект

Формат А3

Инв. № подл. | Подпись и дата | Взам. инв. №

БПАС-50

https://zavodjbi.com/

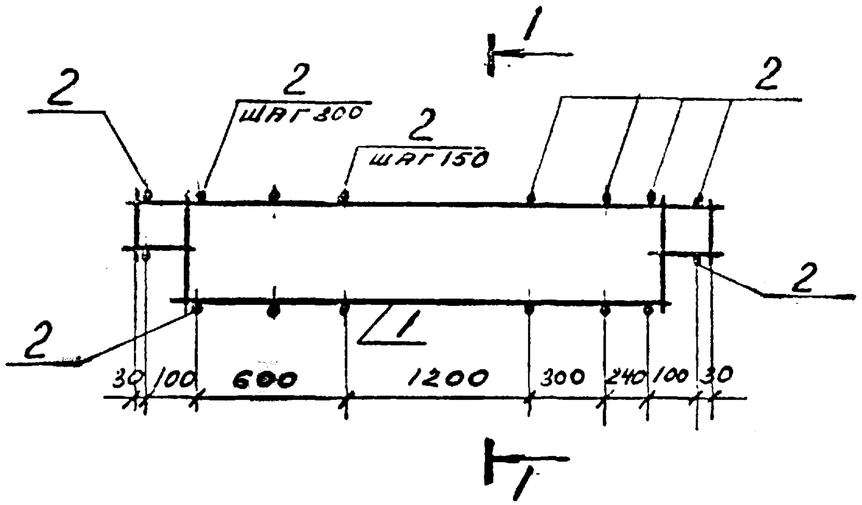


1-1

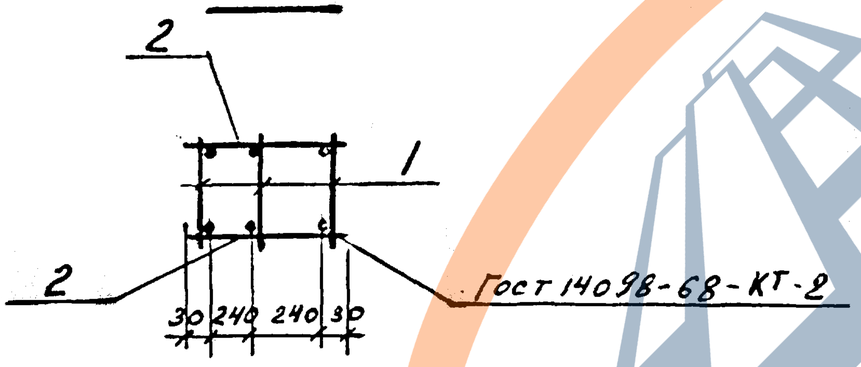


| Формат | Зона | Поз. | Обозначение | Наименование | Кол. | Примечание |
|---|---|---|---|---|---|---|
| | | | | Документация | | |
| А3 | | | ВТИ-КН 01-83-2-ПЗ | Технические требования к изготовлению арматурных и закладных изделий | | |
| | | | | Сборочные единицы | | |
| А4 | | 1 | -КР5 | Каркас плоский КР5 | 3 | |
| | | | | Детали | | |
| Б4 | | 2 | -КП7-001 | ФВА III ГОСТ 5781-82 ℓ=540 | 30 | 0,22 кг |

| | | | |
|---|---|---|---|
| Нач. отд. | Гонев | | |
| Гл. конст. | Попов | | |
| Гл. инж. пр. | Кадач | | |
| Рук. гр. | Гаскина | | |
| Ст. инж. | Шагзбля | | |
| Инж. | Черемных | | |

ВТИ-КН-01-83-2-КП7

Каркас пространственный КП7

| Стадия | Масса | Масштаб |
|---|---|---|
| Р | 16,3 | |
| Лист | Листов | |

Госстрой СССР
Иркутский Промстройпроект

Инв. № подл. | Подпись и дата | Взам. инв. №

ЗАВОД ЖБИ

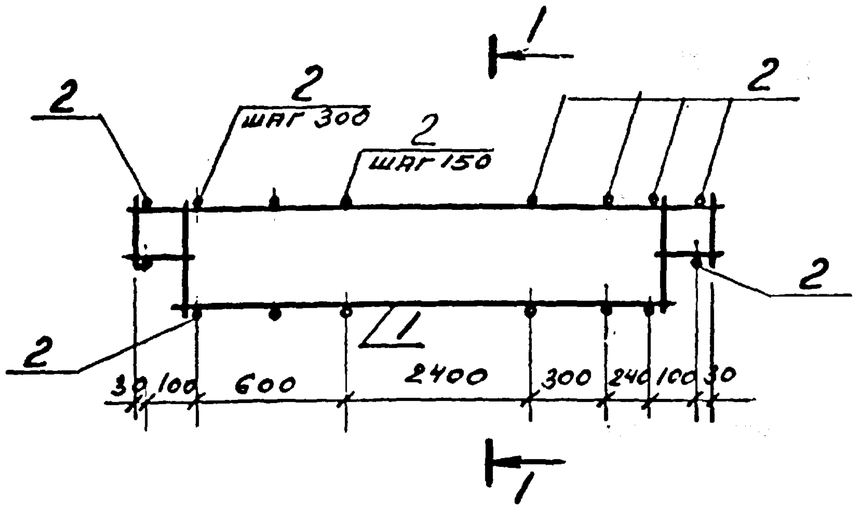


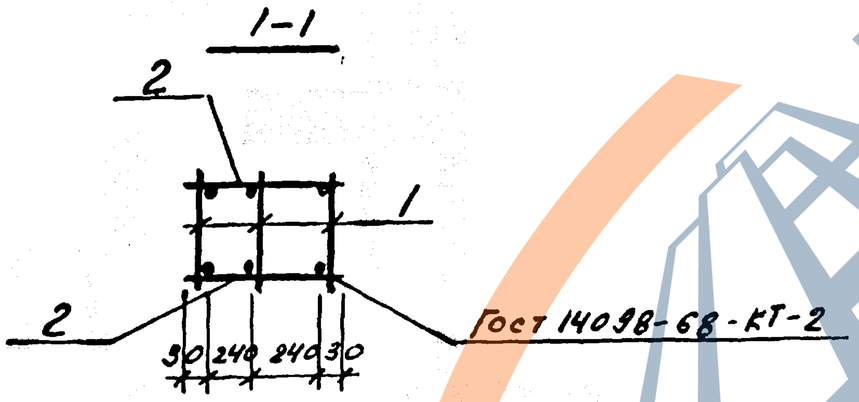


| Формат | Зона | Поз. | Обозначение | Наименование | Кол. | Примечание |
|---|---|---|---|---|---|---|
| | | | | Документация | | |
| А3 | | | ВТИ-КН-01-ВЗ-2-ПЗ | Технические требования к изготовлению арматурных и закладных изделий. | | |
| | | | | Сборочные единицы | | |
| А4 | | 1 | -КР6 | Каркас плоский КР6 | 3 | |
| | | | | Детали | | |
| Б4 | | 2 | -КП8-001 | ⌀ 10АIII ГОСТ 5781-82 ℓ=540 | 46 | 0,35кг |

| | | | | | | |
|---|---|---|---|---|---|---|
| Нач.отд. | Гонеев | | | ВТИ-КН-01-ВЗ-2-КП8 | | |
| Гл.конс. | Попов | | | | | |
| Гл.кон.пр. | Кидяч | | | Каркас пространственный КП8 | Стадия | Масса | Масштаб |
| Рук.гр. | Гаскина | | | | Р | 60.2 | |
| Ст.инж. | Шпрелева | | | | Лист | Листов | |
| Инж. | Черемных | | | | Гоостройосор Иркутский Промстройпроект | | |

Взам.инв. № | Подпись и дата | Инв.№ подл.

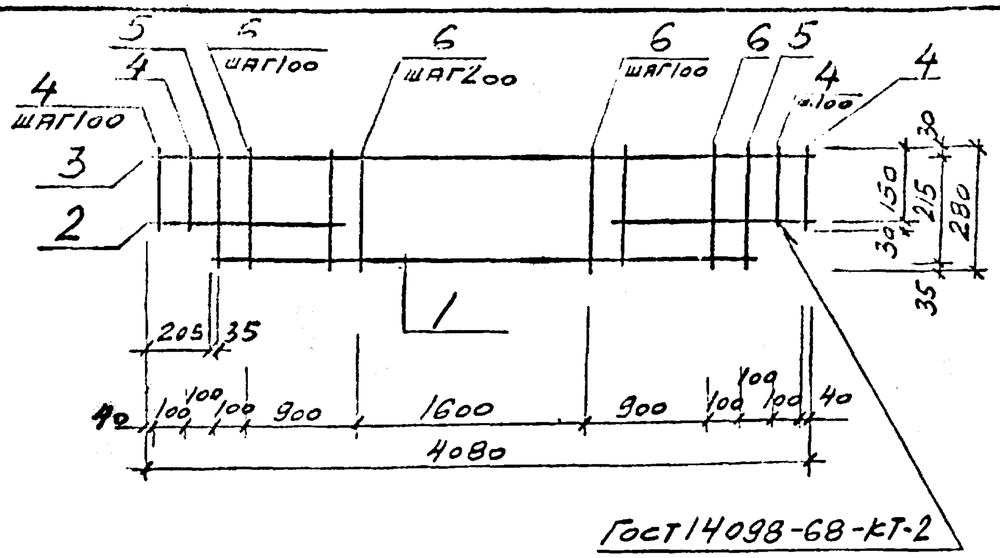


| Формат | Зона | Поз. | Обозначение | Наименование | Кол. | Примечание |
|---|---|---|---|---|---|---|
| | | | | Документация | | |
| А3 | | | ВТИ-КЖ -01-83-2-ПЗ | Техническое требования к изготовлению арматурных и закладных изделий | | |
| | | | | Детали | | |
| Б4 | | 1 | -КР1-001 | ф28АIII ГОСТ5781-81 ℓ=3670 | 1 | 17.7кг |
| Б4 | | 2 | -002 | ф25АIII ГОСТ5781-81 ℓ=880 | 2 | 3.39кг |
| Б4 | | 3 | -003 | ф10АIII ГОСТ5781-81 ℓ=4080 | 1 | 2.5кг |
| Б4 | | 4 | -004 | ф8АIII ГОСТ5781-81 ℓ=180 | 4 | 0.07кг |
| Б4 | | 5 | -005 | ф10АIII ГОСТ5781-81 ℓ=280 | 2 | 0.17кг |
| Б4 | | 6 | -006 | ф8АIII ГОСТ5781-81 ℓ=280 | 27 | 0.1кг |

Взам. инв. № | Подпись и дата | Инв. № подл.

| | | | |
|---|---|---|---|
| Гл.конТО | Эрдман | | |
| Нач.отд | Гонев | | |
| Гл.конст | Попов | | |
| Гл.кон.пр | Кадач | | |
| Рук.гр | Гасенна | | 11-83 |
| Ст.инж. | Ширяева | | |
| Инж. | Корчак | | |

ВТИ-КЖ -01-83-2-КР1

Каркас плоский КР1

| Стадия | Масса | Масштаб |
|---|---|---|
| Р | 30,0 | |

Лист | Листов 1

Госстрой СССР
Иркутский Промстройпроект

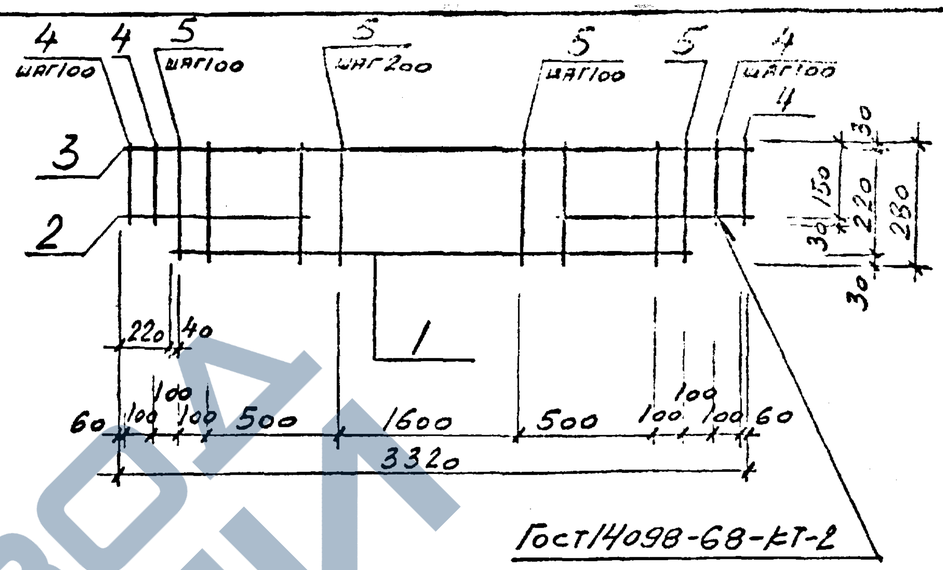


| Формат | Зона | Поз. | Обозначение | Наименование | Кол. | Примечание |
|---|---|---|---|---|---|---|
| | | | | Документация | | |
| А3 | | | ВТИ-КЖ -01-83-2-ПЗ | Техническое требования к изготовлению арматурных и закладных изделий | | |
| | | | | Детали | | |
| Б4 | | 1 | -КР2-001 | ф20АIII ГОСТ5781-81 ℓ=2830 | 1 | 7.2кг |
| Б4 | | 2 | -002 | ф16АIII ГОСТ5781-81 ℓ=750 | 2 | 1.18кг |
| Б4 | | 3 | -003 | ф10АI ГОСТ5781-81 ℓ=3320 | 1 | 2.1кг |
| Б4 | | 4 | -004 | ф8АIII ГОСТ5781-81 ℓ=180 | 4 | 0.07кг |
| Б4 | | 5 | -005 | ф8АIII ГОСТ5781-81 ℓ=280 | 23 | 0.11кг |

Взам. инв. № | Подпись и дата | Инв. № подл.

| | | | |
|---|---|---|---|
| Гл.конТО | Эрдман | | |
| Нач.отд | Гонев | | |
| Гл.конст | Попов | | |
| Гл.кон.пр | Кадач | | |
| Рук.гр | Гасенна | | 11-83 |
| Ст.инж | Ширяева | | |
| Инж. | Корчак | | |

ВТИ-КЖ -01-83-2-КР2

Каркас плоский КР2

| Стадия | Масса | Масштаб |
|---|---|---|
| Р | 14.17 | |

Лист | Листов 1

Госстрой СССР
Иркутский Промстройпроект

https://zavodjbi.com/
ЗАВОД ЖБИ

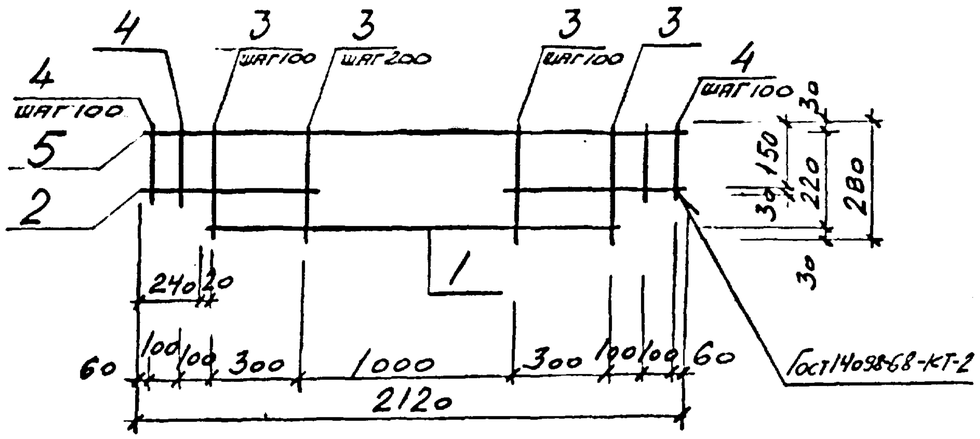


| Формат | Зона | Поз. | Обозначение | Наименование | Кол. | Примечание |
|---|---|---|---|---|---|---|
| | | | | Документация | | |
| А3 | | | ВТИ-КЖ -01-83-2-ПЗ | Технические требования к изготовлению арматурных и закладных изделий | | |
| | | | | Детали | | |
| Б4 | | 1 | -КР3-001 | ⌀14АIII ГОСТ5781-81 ℓ=1640 | 1 | 2.0 кг. |
| Б4 | | 2 | -002 | ⌀14АIII ГОСТ5781-81 ℓ=750 | 2 | 0.9 кг. |
| Б4 | | 3 | -003 | ⌀6АIII ГОСТ 5781-81 ℓ=280 | 12 | 0.08 кг. |
| Б4 | | 4 | -004 | ⌀6АIII ГОСТ5781-81 ℓ=180 | 4 | 0.05 кг. |
| Б4 | | 5 | -005 | ⌀10АI ГОСТ5781-81 ℓ=2120 | 1 | 1.3 кг |

| | | | |
|---|---|---|---|
| Гл.конструктор | Эрдман | | 03.83 |
| Нач.отд. | Гонев | | |
| Гл.конст. | Попов | | |
| Гл.кон.пр. | Кадач | | |
| Рук.гр. | Гаскина | | 11.83 |
| Ст.инж. | Ширяева | | |
| Инж. | Корчак | | |

ВТИ-КЖ -01-83-2-КР3

Каркас плоский КР3

| Стадия | Масса | Масштаб |
|---|---|---|
| Р | 6.5 | |

Лист | Листов /

Госстрой СССР
ИРКУТСКИЙ ПРОМСТРОЙПРОЕКТ

Взам. инв. | Подпись и дата | Инв. № подл.

Формат А4



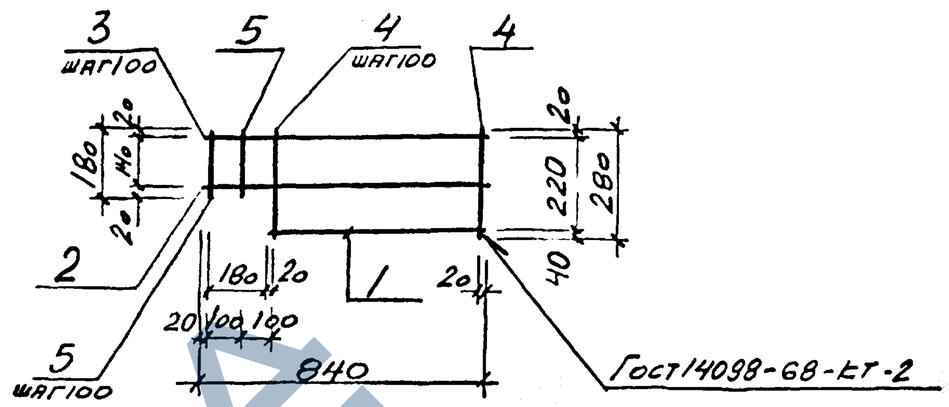


| Формат | Зона | Поз. | Обозначение | Наименование | Кол. | Примечание |
|---|---|---|---|---|---|---|
| | | | | Документация | | |
| А3 | | | ВТИ-КЖ -01-83-2-ПЗ | Технические требования к изготовлению арматурных и закладных изделий | | |
| | | | | Детали | | |
| Б4 | | 1 | -КР4-001 | ⌀5ВрI ГОСТ6727-80 ℓ=640 | 1 | 0.09 кг |
| Б4 | | 2 | -002 | ⌀12АIII ГОСТ 5781-81 ℓ=840 | 1 | 0,8 кг |
| Б4 | | 3 | -003 | ⌀5ВрI ГОСТ6727-80 ℓ=840 | 1 | 0.1 кг |
| Б4 | | 4 | -004 | ⌀5ВрI ГОСТ6727-80 ℓ=280 | 7 | 0.04 кг |
| Б4 | | 5 | -005 | ⌀5ВрI ГОСТ6727-80 ℓ=180 | 2 | 0.03 кг |

| | | | |
|---|---|---|---|
| Гл.конструктор | Эрдман | | 03.83 |
| Нач.отд. | Гонев | | |
| Гл.конст. | Попов | | |
| Гл.кон.пр. | Кадач | | |
| Рук.гр. | Гаскина | | 11.83 |
| Ст.инж. | Ширяева | | |
| Инж. | Корчак | | |

ВТИ-КЖ -01-83-2-КР4

Каркас плоский КР4

| Стадия | Масса | Масштаб |
|---|---|---|
| Р | 1,33 | |

Лист | Листов /

Госстрой СССР
ИРКУТСКИЙ ПРОМСТРОЙПРОЕКТ

Взам. инв. | Подпись и дата | Инв. № подл.

Формат А4

https://zavodjbi.com/
ЗАВОД ЖБИ

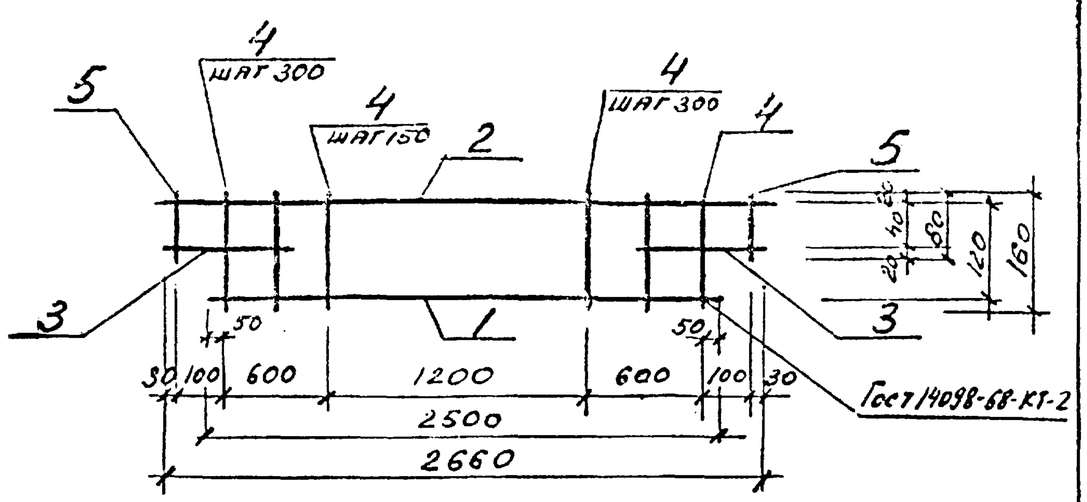


| Формат | Зона | Поз. | Обозначение | Наименование | | Примечание |
|---|---|---|---|---|---|---|
| | | | | Документация | | |
| А3 | | | ВТП-КН-01-63-2-ПЗ | Технические требования к изготовлению арматурных и закладных изделий | | |
| | | | | Детали | | |
| Б4 | | 1 | -КР5-001 | ⌀8 А III ГОСТ 5781-82 ℓ=2500 | 1 | 1,0 кг |
| Б4 | | 2 | -002 | ⌀8 А III ГОСТ 5781-82 ℓ=2660 | 1 | 1,05 кг |
| Б4 | | 3 | -003 | ⌀8 А III ГОСТ 5781-82 ℓ=450 | 2 | 0,18 кг |
| Б4 | | 4 | -004 | ⌀8 А III ГОСТ 5781-82 ℓ=160 | 13 | 0,06 кг |
| Б4 | | 5 | -005 | ⌀6 А I ГОСТ 5781-82 ℓ=80 | 2 | 0,02 кг |

Взам. инв. № | Подпись и дата | Инв. № подл.

| | | |
|---|---|---|
| Нач. отд. | Гонев | |
| Гл. кон. | Попов | |
| Гл. кон. пр. | Кадач | |
| Рук. гр. | Гаскина | |
| Ст. инж. | Ширяева | |
| Инж. | Черемных | |

ВТП-КН-01-63-2-КР5

Каркас плоский КР5

| Стадия | Масса | Масштаб |
|---|---|---|
| Р | 3,23 | |

Лист | Листов

ГОССТРОЙ СССР
ИРКУТСКИЙ ПРОМСТРОЙПРОЕКТ



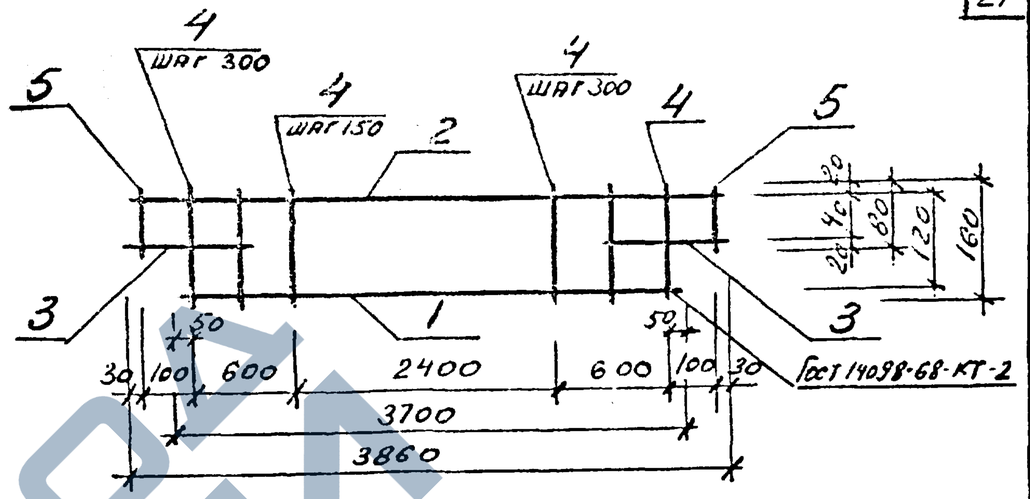


| Формат | Зона | Поз. | Обозначение. | Наименование | Кол. | Примечание |
|---|---|---|---|---|---|---|
| | | | | Документация | | |
| А3 | | | ВТП-КН-01-63-2-ПЗ | Технические требования к изготовлению арматурных и закладных изделий | | |
| | | | | Детали | | |
| Б4 | | 1 | -КР6-001 | ⌀16 А III ГОСТ 5781-82 ℓ=3700 | 1 | 5,9 кг |
| Б4 | | 2 | -002 | ⌀16 А III ГОСТ 5781-82 ℓ=3860 | 1 | 6,1 кг |
| Б4 | | 3 | -003 | ⌀10 А III ГОСТ 5781-82 ℓ=450 | 2 | 0,28 кг |
| Б4 | | 4 | -004 | ⌀10 А III ГОСТ 5781-82 ℓ=160 | 21 | 0,1 кг |
| Б4 | | 5 | -005 | ⌀6 А I ГОСТ 5781-82 ℓ=80 | 2 | 0,02 кг |

Взам. инв. № | Подпись и дата | Инв. № подл.

| | | |
|---|---|---|
| Нач. отд. | Гонев | |
| Гл. кон. | Попов | |
| Гл. кон. пр. | Кадач | |
| Рук. гр. | Гаскина | |
| Ст. инж. | Ширяева | |
| Инж. | Черемных | |

ВТП-КН-01-63-2-КР6

Каркас плоский КР6

| Стадия | Масса | Масштаб |
|---|---|---|
| Р | 14,7 | |

Лист | Листов

ГОССТРОЙ СССР
ИРКУТСКИЙ ПРОМСТРОЙПРОЕКТ

https://zavodjbi.com/
ЗАВОД ЖБИ

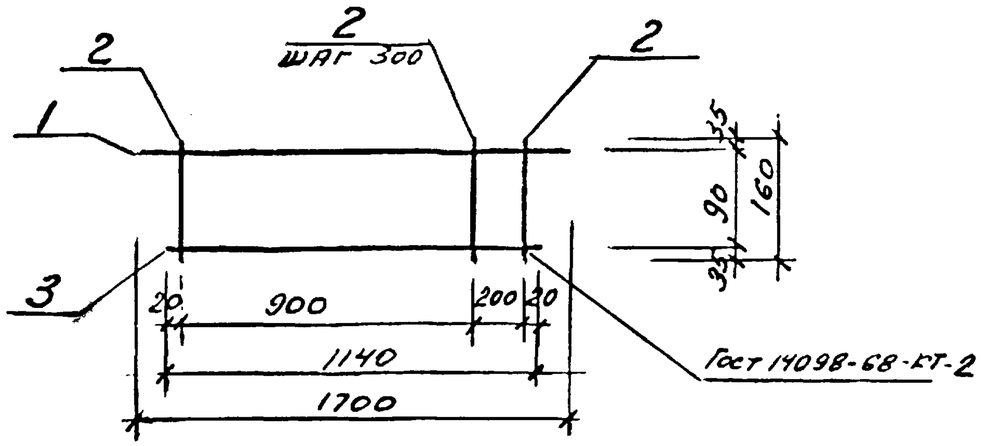


| Формат | Зона | Поз. | Обозначение | Наименование | Кол. | Примечание |
|---|---|---|---|---|---|---|
| | | | | Документация | | |
| А3 | | | 1-КН1-01-83-2-ПЗ | Технические требования к изготовлению арматурных и закладных изделий | | |
| | | | | Детали | | |
| Б4 | | 1 | КР7-001 | ф10АIII Гост 5781-82 ℓ=170 | 1 | 1,1 кг |
| Б4 | | 2 | -002 | ф6АI Гост 5781-82 ℓ=160 | 5 | 0,04 кг |
| Б4 | | 3 | -003 | ф10АIII Гост 5781-82 ℓ=1140 | 1 | 0,7 кг |

| | | | |
|---|---|---|---|
| Нач.отд. | Гонеа | | |
| Гл.конст. | Попов | | |
| Гл.конс.пр. | Кадау | | |
| Рук.гр. | Гаскина | | |
| Ст.инж. | Ширяева | | |
| Инж. | Черемных | | |

ВТИ-КН1-01-83-2-КР7

Каркас плоский КР7

| Стадия | Масса | Масштаб |
|---|---|---|
| Р | 2,0 | |

Лист | Листов

Госстрой ОССР
ИРКУТСКИЙ ПРОМСТРОЙПРОЕКТ

Взам. инв. № | Подпись и дата | Инв. № подл.



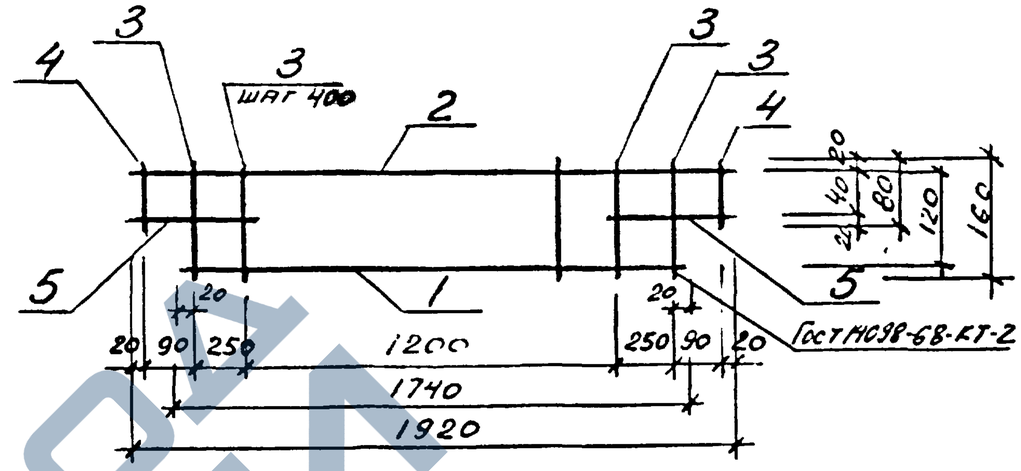


| Формат | Зона | Поз. | Обозначение | Наименование | | Примечание |
|---|---|---|---|---|---|---|
| | | | | Документация | | |
| А3 | | | ВТ11-КН1-01-83-2-ПЗ | Технические требования к изготовлению арматурных и закладных изделий | | |
| | | | | Детали | | |
| Б4 | | 1 | -КР8-001 | ф10АIII Гост 5781-82 ℓ=1740 | 1 | 1,1 кг |
| Б4 | | 2 | -002 | ф5ВрI Гост 6727-80 ℓ=1920 | 1 | 0,26 кг |
| Б4 | | 3 | -003 | ф5ВрI Гост 6727-80 ℓ=160 | 6 | 0,02 кг |
| Б4 | | 4 | -004 | ф5ВрI Гост 6727-80 ℓ=80 | 2 | 0,01 кг |
| Б4 | | 5 | -005 | ф10АIII Гост 5781-82 ℓ=400 | 2 | 0,25 кг |

| | | | |
|---|---|---|---|
| Нач.отд. | Гонеа | | |
| Гл.конст. | Попов | | |
| Гл.кон.пр. | Кадау | | |
| Рук.гр. | Гаскина | | |
| Ст.инж. | Ширяева | | |
| Инж. | Черемных | | |

ВТИ-КН1-01-83-2-КР8

Каркас плоский КР8

| Стадия | Масса | Масштаб |
|---|---|---|
| Р | 2,02 | |

Лист | Листов

Госстрой ОССР
ИРКУТСКИЙ ПРОМСТРОЙПРОЕКТ

Взам. инв. № | Подпись и дата | Инв. № подл.

ЗАВОД ЖБИ

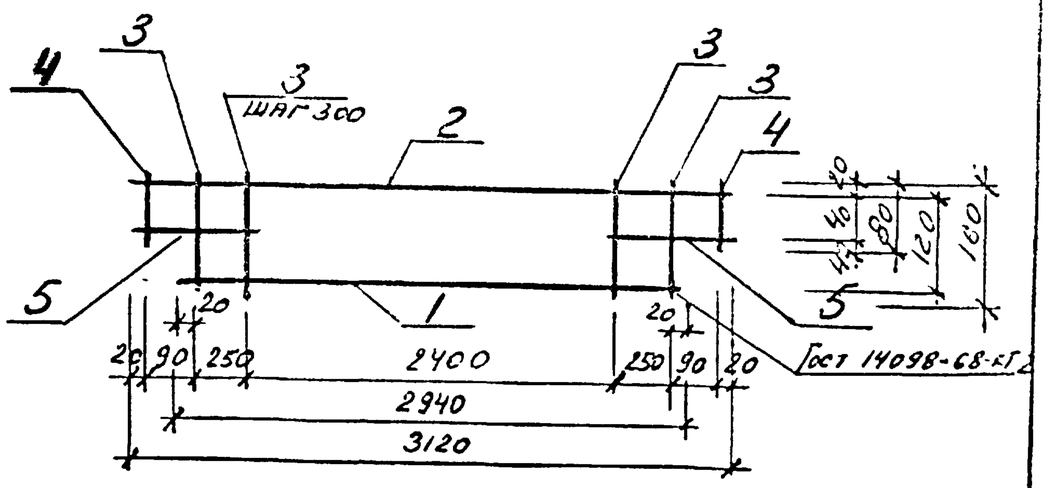


| Формат | Зона | Поз. | Обозначение | Наименование | Кол | Примечание |
|---|---|---|---|---|---|---|
| | | | | Документация | | |
| А3 | | | ВТИ-КЖ-01-83-2-ПЗ | Технические требования к изготовлению арматурных и закладных изделий | | |
| | | | | Детали | | |
| Б4 | | 1 | -КР9-001 | ф12 АIII ГОСТ 5781-82 ℓ=2940 | 1 | 1,8 кг |
| Б4 | | 2 | -002 | ф5ВI ГОСТ 6727-80 ℓ=3120 | 1 | 0,45 кг |
| Б4 | | 3 | -003 | ф5ВI ГОСТ 6727-80 ℓ=160 | 9 | 0,02 кг |
| Б4 | | 4 | -004 | ф5ВI ГОСТ 6727-80 ℓ=80 | 2 | 0,01 кг |
| Б4 | | 5 | -005 | ф12 АIII ГОСТ 5781-82 ℓ=400 | 2 | 0,36 кг |

| | | | |
|---|---|---|---|
| Нач. отд. | Гонев | | 83 |
| Гл. конс. | Попов | | |
| Гл. инж. | Кадач | | |
| Рук. гр. | Гаскина | | |
| Ст. инж. | Ширяева | | |
| Инж. | Черемных | | |

ВТИ-КЖ-01-83-2-КР9

КАРКАС ПЛОСКИЙ КР9

| Стадия | Масса | Масштаб |
|---|---|---|
| Р | 3,17 | |

Лист | Листов

ГОССТРОЙ СССР ИРКУТСКИЙ ПРОМСТРОЙПРОЕКТ

Инв. № подл. | Подпись и дата | Взам. инв. №



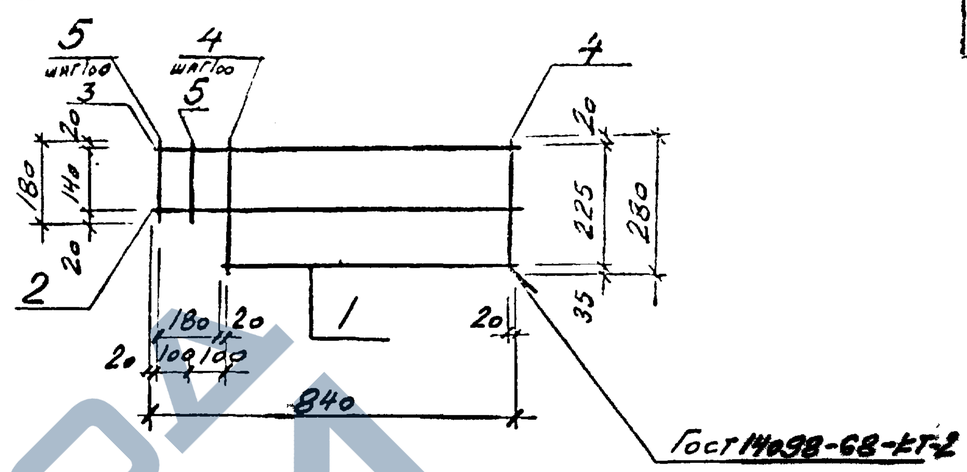


| Формат | Зона | Поз. | Обозначение | Наименование | Кол | Примечание |
|---|---|---|---|---|---|---|
| | | | | Документация | | |
| А3 | | | ВТИ-КЖ-01-83-2-ПЗ | Технические требования к изготовлению арматурных и закладных изделий | | |
| | | | | Детали | | |
| Б4 | | 1 | -КР10-001 | ф5ВрI ГОСТ 6727-80 ℓ=640 | 1 | 0.09 кг |
| Б4 | | 2 | -002 | ф8АIII ГОСТ 5781-81 ℓ=840 | 1 | 0.3 кг |
| Б4 | | 3 | -003 | ф5ВрI ГОСТ 6727-80 ℓ=840 | 1 | 0.12 кг |
| Б4 | | 4 | -004 | ф5ВрI ГОСТ 6727-80 ℓ=280 | 7 | 0.04 кг |
| Б4 | | 5 | -005 | ф5ВрI ГОСТ 6727-80 ℓ=180 | 2 | 0.03 кг |

| | | | |
|---|---|---|---|
| Гл. конс. | Эрдман | | 83 |
| Нач. отд. | Гонев | | |
| Гл. конс. | Попов | | |
| Гл. кон. п. | Кадач | | 5 |
| Рук. гр. | Гаскина | | III 83 |
| Ст. инж. | Ширяева | | |
| Инж. | Корчак | | |

ВТИ-КЖ-01-83-2-КР10

КАРКАС ПЛОСКИЙ КР10

| Стадия | Масса | Масштаб |
|---|---|---|
| Р | 0,5 | |

Лист | Листов 1

ГОССТРОЙ СССР ИРКУТСКИЙ ПРОМСТРОЙПРОЕКТ

Инв. № подл. | Подпись и дата | Взам. инв. №

Формат А4

ЗАВОД КЖБИ

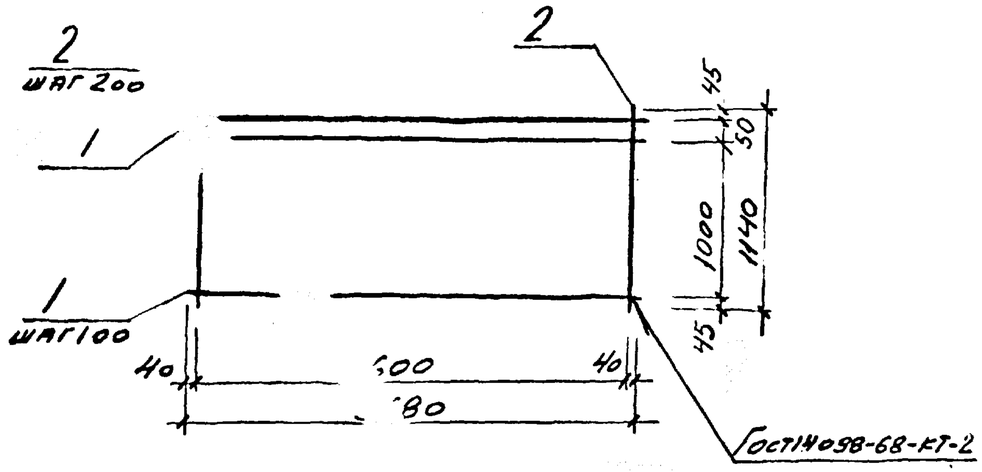


| Формат | Зона | Поз. | Обозначение | Наименование | Кол. | Примечание |
|---|---|---|---|---|---|---|
| | | | | Документация | | |
| А3 | | | ВТИ-КЖ-01-83-2-ПЗ | Технические требования к изготовлению арматурных и закладных изделий | | |
| | | | | Детали | | |
| Б4 | | 1 | -001 | ф16АIII ГОСТ 5781-81 ℓ=3680 | 12 | 5.8кг |
| Б4 | | 2 | -002 | ф8АI ГОСТ 5781-81 ℓ=1140 | 19 | 0,47кг |

| | | | |
|---|---|---|---|
| Гл.кон.Т.О | Эрдман | | 05.83 |
| Нач.отд. | Гонев | | |
| Гл.конст. | Попов | | |
| Гл.кон.пр. | Кадач | | |
| Рук.гр. | Гаскина | | III-83 |
| Ст.инж. | Ширяева | | |
| Инж. | Корчак | | |

ВТИ-КЖ-01-83-2-С1

Сетка арматурная С1

| Стадия | Масса | Масштаб |
|---|---|---|
| Р | 78.4 | |

Лист | Листов 1

Госстрой СССР
ИРКУТСКИЙ ПРОМСТРОЙПРОЕКТ

Формат А4

Взам. инв. № | Подпись и дата | Инв. № подл.

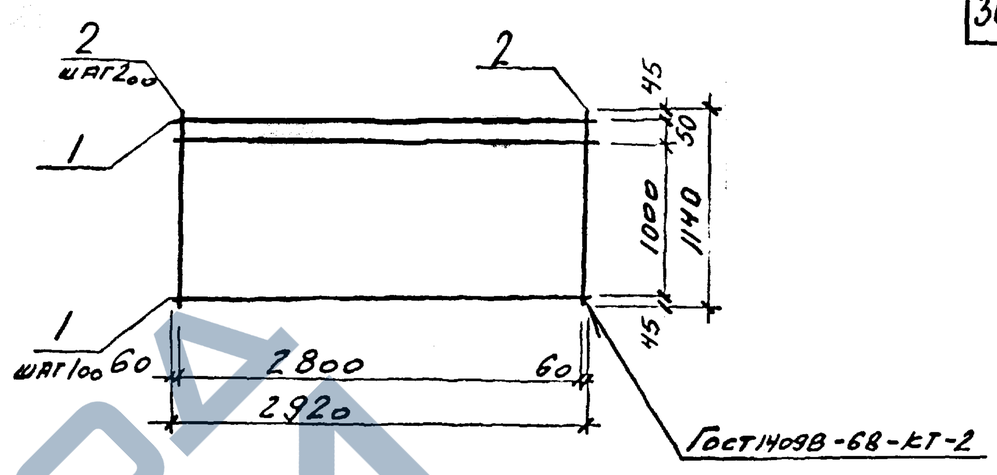


| Формат | Зона | Поз. | Обозначение | Наименование | Кол. | Примечание |
|---|---|---|---|---|---|---|
| | | | | Документация | | |
| А3 | | | ВТИ-КЖ-01-83-2-ПЗ | Технические требования к изготовлению арматурных и закладных изделий | | |
| | | | | Детали | | |
| Б4 | | 1 | -001 | ф12АIII ГОСТ 5781-81 ℓ=2920 | 12 | 2.58кг |
| Б4 | | 2 | -002 | ф6АI ГОСТ 5781-81 ℓ=1140 | 15 | 0.30кг |

| | | | |
|---|---|---|---|
| Гл.кон.Т.О | Эрдман | | 05.83 |
| Нач.отд. | Гонев | | |
| Гл.конст. | Попов | | |
| Гл.кон.пр. | Кадач | | |
| Рук.гр. | Гаскина | | III-83 |
| Ст.инж. | Ширяева | | |
| Инж. | Корчак | | |

ВТИ-КЖ-01-83-2-С2

Сетка арматурная С2

| Стадия | Масса | Масштаб |
|---|---|---|
| Р | 36.3 | |

Лист | Листов 1

Госстрой СССР
ИРКУТСКИЙ ПРОМСТРОЙПРОЕКТ

Формат А4

Взам. инв. № | Подпись и дата | Инв. № подл.

https://zavodjbi.com/
ЗАВОД ЖБИ

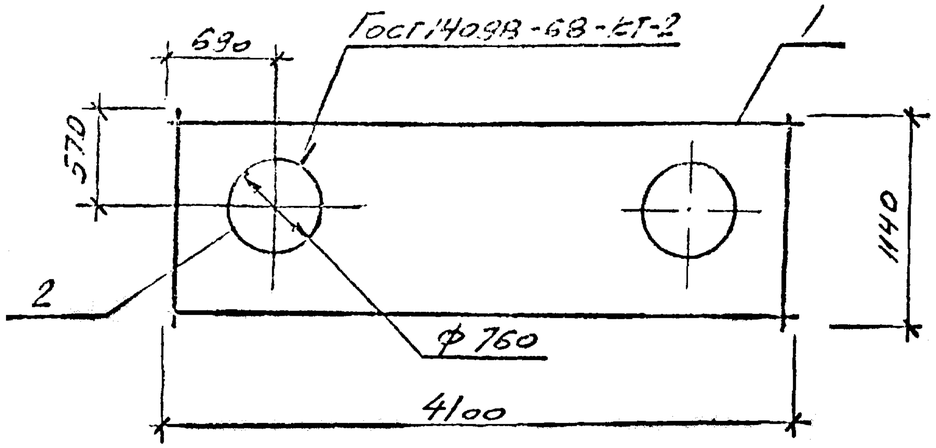


| Формат | Зона | Поз. | Обозначение | Наименование | Кол | Примечание |
|---|---|---|---|---|---|---|
| | | | | Документация | | |
| А3 | | | ВТИ-КЖ -01-83-2-ПЗ | Технические требования к изготовлению арматурных и закладных изделий | | |
| | | | | Сборочные единицы | | |
| | | 1 | ГОСТ 8478-81 | Сетка арматурная | | |
| | | | | $C\frac{5BPI-(\times300)+150}{8AII-(\times300)+150+(\times300)}$ $1140\times4100\frac{20}{45}$ | 1 | |
| Б.ч. | | 2 | ВТИ-КЖ-01-83-2-С3-001 | ф10AI ГОСТ 5781-81 $\ell$=2600 | 2 | 1.6 кг |

1. Поз. 2 приварить к стержням поз. 1
2. Арматуру сетки вырезать внутри поз. 2

| | | | |
|---|---|---|---|
| Гл.кон. Т.О | Эрдман | | |
| Нач.отд. | Гонев | | |
| Гл.конст. | Попов | | |
| Гл.кон.пр. | Кадач | | |
| Рук.гр. | Гасенна | | III-83 |
| Ст.инж. | Ширяева | | |
| Инж. | Корчак | | |

ВТИ-КЖ -01-83-2-С3

Сетка арматурная С3

| Стадия | Масса | Масштаб |
|---|---|---|
| Р | 13.0 | |

Лист Листов 1

Госстрой СССР
Иркутский Промстройпроект

Инв. № подл. | Подпись и дата | Взам. инв. №

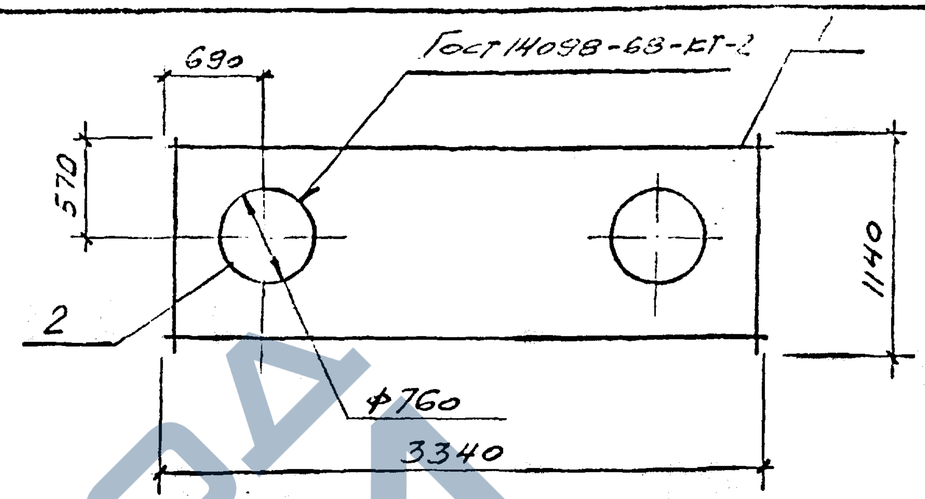


31

| Формат | Зона | Поз. | Обозначение | Наименование | Кол. | Примечание |
|---|---|---|---|---|---|---|
| | | | | Документация | | |
| А3 | | | ВТИ-КЖ -01-83-2-ПЗ | Технические требования к изготовлению арматурных и закладных изделий. | | |
| | | | | Сборочные единицы | | |
| | | 1 | ГОСТ 8478-81 | Сетка арматурная | | |
| | | | | $C\frac{5BPI-(\times300)+150}{8AII-300}$ $1140\times3340\frac{20}{45}$ | 1 | |
| Б4 | | 2 | ВТИ-КЖ-01-83-2-С4-001 | ф10AI ГОСТ 5781-81 $\ell$=2600 | 2 | 1.6 кг |

1. Поз. 2 приварить к стержням поз. 1
2. Арматуру сетки вырезать внутри поз. 2.

| | | | |
|---|---|---|---|
| Гл.кон. Т.О | Эрдман | | |
| Нач.отд. | Гонев | | |
| Гл.конст. | Попов | | |
| Гл.кон.пр. | Кадач | | |
| Рук.гр. | Гасенна | | III-83 |
| Ст.инж. | Ширяева | | |
| Инж. | Корчак | | |

ВТИ-КЖ -01-83-2-С4

Сетка арматурная С4

| Стадия | Масса | Масштаб |
|---|---|---|
| Р | 11.0 | |

Лист Листов 1

Госстрой СССР
Иркутский Промстройпроект

Инв. № подл. | Подпись и дата | Взам. инв. №

https://zavodjbi.com/
ЗАВОД ЖБИ

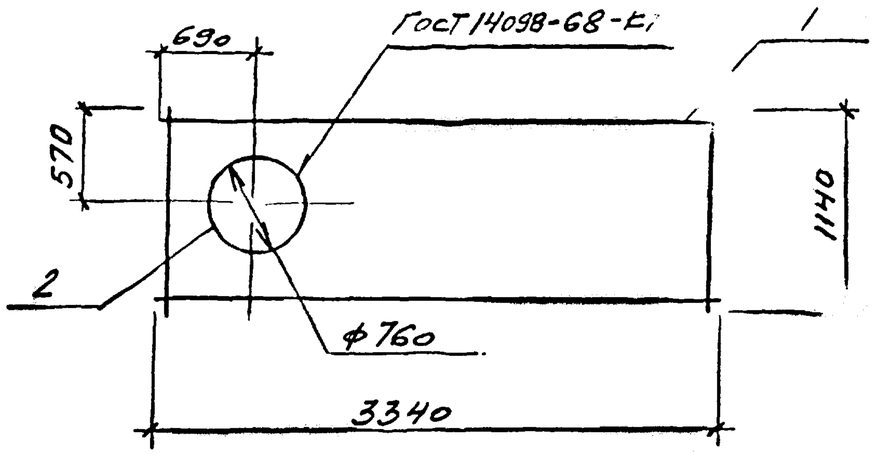


| Формат | Зона | Поз. | Обозначение | Наименование | Кол. | Примечание |
|---|---|---|---|---|---|---|
| | | | | Документация | | |
| А3 | | | ВТИ-КЖ -01-83-2-ПЗ | Технические требования к изготовлению арматурных и закладных изделий | | |
| | | | | Сборочные единицы | | |
| | | 1. | ГОСТ 8478-81 | Сетка арматурная $C\frac{5ВрI-(х300)+150}{8АШ-300}$ 1140×3340 $\frac{20}{45}$ | 1 | |
| БЧ | | 2 | ВТИ-КЖ-01-83-2-С5-001 | ф10АI ГОСТ5781-81 ℓ=2600 | 1 | 1.6 кг |

1. Поз.2 приварить к стержням поз.1
2. Арматуру сетки вырезать внутри поз.2

| | | | |
|---|---|---|---|
| Гл.кон.то | Эрдман | | 03.83 |
| Нач.отд | Гонев | | |
| Гл.конст | Попов | | |
| Гл.кон.пр | Кадач | | |
| Рук.гр. | Гаскина | | III-83 |
| Ст.инж. | Ширяева | | |
| Инж | Корчак | | |

ВТИ-КЖ -01-83-2-С5

Сетка арматурная С5

| Стадия | Масса | Масштаб |
|---|---|---|
| Р | 9.5 | |

Лист | Листов 1

Госстрой СССР
ИРКУТСКИЙ ПРОМСТРОЙПРОЕКТ

Взам.инв. | Подпись и дата | Инв.№ подл.

Формат А4



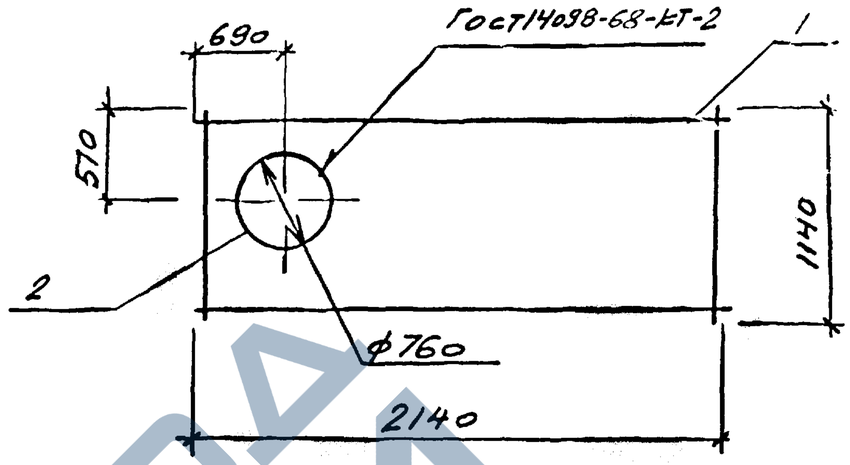


| Формат | Зона | Поз. | Обозначение | Наименование | Кол. | Примечание |
|---|---|---|---|---|---|---|
| | | | | Документация | | |
| А3 | | | ВТИ-КЖ -01-83-2-ПЗ | Технические требования к изготовлению арматурных и закладных изделий | | |
| | | | | Сборочные единицы | | |
| | | 1. | ГОСТ 8478-81 | Сетка арматурная $C\frac{5ВрI-(х300)+150}{8АШ-300}$ 1140×2140 $\frac{20}{45}$ | 1 | |
| БЧ | | 2. | ВТИ-КЖ-01-83-2-С6-001 | ф10АI ГОСТ5781-81 ℓ=2600 | 1 | 1.6 кг |

1. Поз.2 приварить к стержням поз.1
2. Арматуру сетки вырезать внутри поз.2

| | | | |
|---|---|---|---|
| Гл.кон.то | Эрдман | | 03.83 |
| Нач.отд | Гонев | | |
| Гл.конст | Попов | | |
| Гл.кон.пр | Кадач | | |
| Рук.гр. | Гаскина | | III-83 |
| Ст.инж. | Ширяева | | |
| Инж | Корчак | | |

ВТИ-КЖ -01-83-2-С6

Сетка арматурная С6

| Стадия | Масса | Масштаб |
|---|---|---|
| Р | 6.7 | |

Лист | Листов 1

Госстрой СССР
ИРКУТСКИЙ ПРОМСТРОЙПРОЕКТ

Взам.инв. | Подпись и дата | Инв.№ подл.

Формат А4

ЗАВОД ЖЕЛЕЗОБЕТОННЫХ ИЗДЕЛИЙ

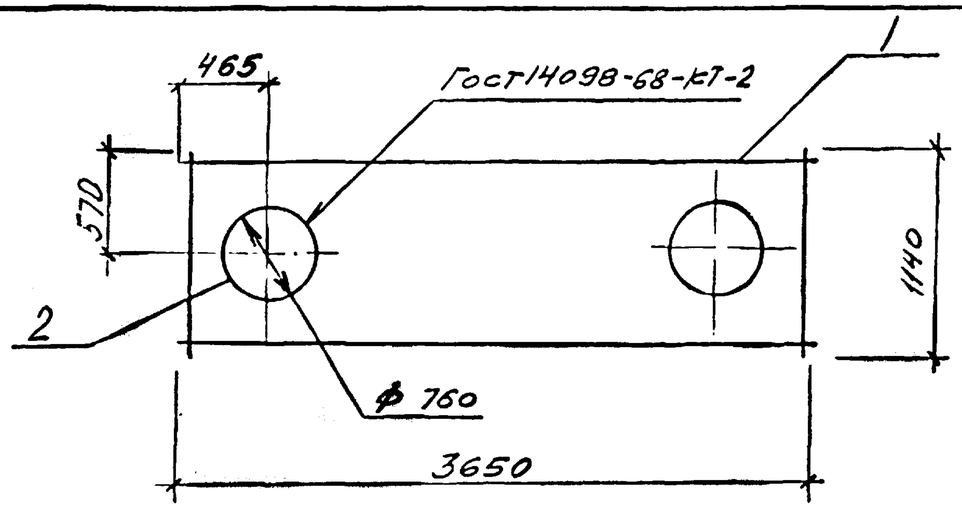


| Формат | Зона | Поз. | Обозначение | Наименование | Кол. | Примечание |
|---|---|---|---|---|---|---|
| | | | | Документация | | |
| А3 | | | ВТИ-КЖ -01-83-2-ПЗ | Технические требования к изготовлению арматурных и закладных изделий | | |
| | | | | Сборочные единицы | | |
| | | 1. | ГОСТ 8478-81 | Сетка арматурная | | |
| | | | | С $\frac{5ВрI-(х300)+150}{8АIII-300}$ $1140 \times 3650 \frac{25}{45}$ | 1 | |
| Б4 | | 2 | ВТИ-КЖ-01-83-2-С7-001 | ⌀10АI ГОСТ 5781-81 ℓ=2600 | 2 | 1.6 кг |

1. Поз. 2 приварить к стержням поз. 1
2. Арматуру сетки вырезать внутри поз. 2

| | | | | |
|---|---|---|---|---|
| Гл. конТО | Эрдман | | 03.83 | ВТИ-КЖ -01-83-2-С7 |
| Нач. отд. | Гонев | | | |
| Гл. конст. | Попов | | 3 | Сетка арматурная С7 |
| Гл. конст. | Кадач | | | |
| Рук. гр. | Гасенна | | III-83 | |
| Ст. инж. | Широкова | | | |
| Инж. | Корчак | | | |

| Стадия | Масса | Масштаб |
|---|---|---|
| Р | 11,7 | |
| Лист | Листов 1 | |

Госстрой СССР
ИРКУТСКИЙ ПРОМСТРОЙПРОЕКТ

Формат А4



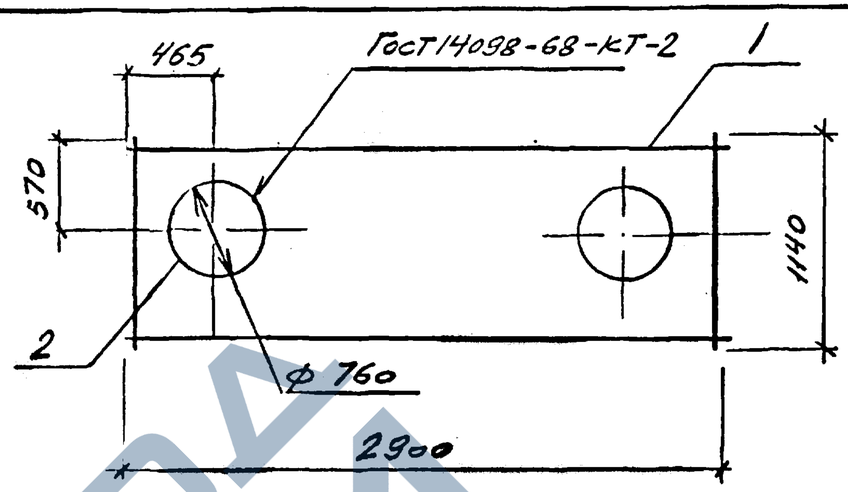


| Формат | Зона | Поз. | Обозначение | Наименование | Кол. | Примечание |
|---|---|---|---|---|---|---|
| | | | | Документация | | |
| А3 | | | ВТИ-КЖ -01-83-2-ПЗ. | Технические требования к изготовлению арматурных и закладных изделий | | |
| | | | | Сборочные единицы | | |
| | | 1. | ГОСТ 8478-81 | Сетка арматурная | | |
| | | | | С $\frac{5ВрI-(х300)+150}{3АIII-(х300)+150}$ $1140 \times 2900 \frac{25}{45}$ | 1 | |
| Б4 | | 2 | ВТИ-КЖ-01-83-2-С8-001 | ⌀10АI ГОСТ 5781-81 ℓ=2600 | 2 | 1.6 кг. |

1. Поз. 2 приварить к стержням поз. 1
2. Арматуру сетки вырезать внутри поз. 2

| | | | | |
|---|---|---|---|---|
| Гл. конТО | Эрдман | | 03.83 | ВТИ-КЖ -01-83-2-С8 |
| Нач. отд. | Гонев | | | |
| Гл. конст. | Попов | | 3 | Сетка арматурная С8 |
| Гл. конст. | Кадач | | | |
| Рук. гр. | Гасенна | | III-83 | |
| Ст. инж. | Широкова | | | |
| Инж. | Корчак | | | |

| Стадия | Масса | Масштаб |
|---|---|---|
| Р | 10.2 | |
| Лист | Листов 1 | |

Госстрой СССР
ИРКУТСКИЙ ПРОМСТРОЙПРОЕКТ

Формат А4

Взам. инв. № | Подпись и дата | Инв. № подл.

https://zavodjbi.com/

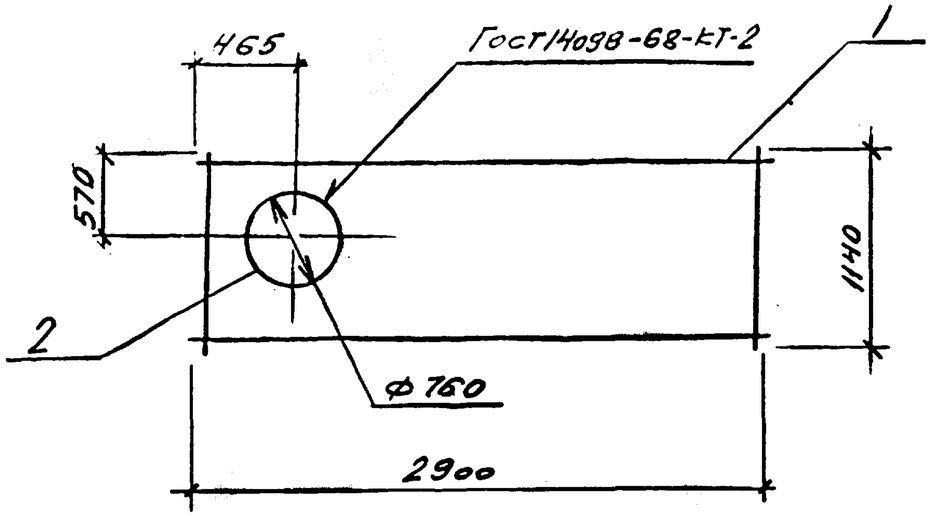


| Формат | Зона | Поз. | Обозначение | Наименование | Кол | Примечание |
|---|---|---|---|---|---|---|
| | | | | Документация | | |
| А3 | | | ВТИ-КЖ -01-83-2-ПЗ | Технические требования к изготовлению арматурных и закладных изделий | | |
| | | | | Сборочные единицы | | |
| | | 1 | ГОСТ 8478-81 | Сетка арматурная | | |
| | | | | $C\frac{5ВрI-(х300)+150}{8АIII-(х300)+150}$ 1140×2900 $\frac{25}{45}$ | 1 | |
| Б4 | | 2 | ВТИ-КЖ-01-83-2-С9-001 | ⌀10АI ГОСТ 5781-81 ℓ=2600 | 1 | 1.6 кг |

1. Поз.2 приварить к стержням поз. 1.
2. Арматуру сетки вырезать внутри поз.2.

| | | | |
|---|---|---|---|
| Гл.конТО | Эрдман | | |
| Нач.отд | Гонев | | |
| Гл.конст | Попов | | |
| Гл.кон.пр | Кадач | | |
| Рук.гр | Гасенна | | 11-83 |
| Ст.инж | Широева | | |
| Инж. | Корчак | | |

ВТИ-КЖ -01-83-2-С9

Сетка арматурная С9

| Стадия | Масса | Масштаб |
|---|---|---|
| Р | 8.6 | |

Лист | Листов 1

Госстрой СССР
ИРКУТСКИЙ ПРОМСТРОЙПРОЕКТ

Взам. инв. № | Подпись и дата | Инв. № подл.



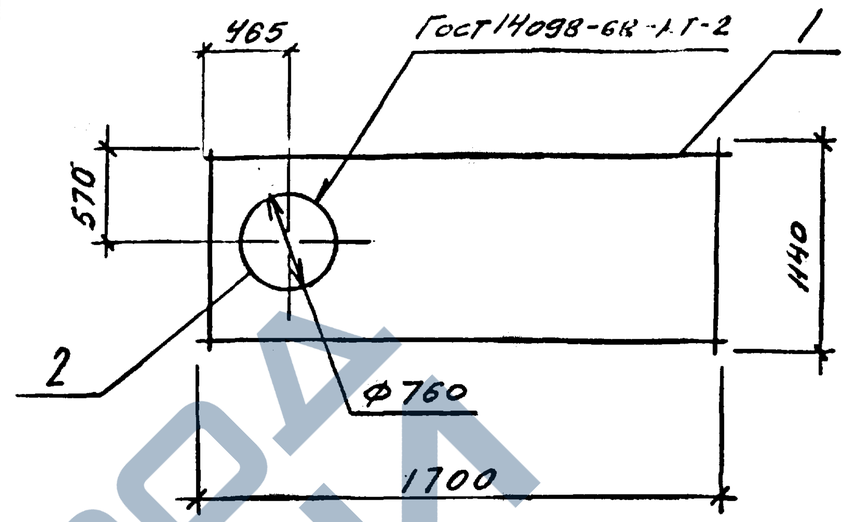


| Формат | Зона | Поз. | Обозначение | Наименование | Кол. | Примечание |
|---|---|---|---|---|---|---|
| | | | | Документация | | |
| А3 | | | ВТИ-КЖ -01-83-2-ПЗ | Технические требования к изготовлению арматурных и закладных изделий | | |
| | | | | Сборочные единицы | | |
| | | 1 | ГОСТ 8478-81 | Сетка арматурная | | |
| | | | | $C\frac{5ВрI-(х300)+150}{8АIII-(х300+150}$ 1140×1700 $\frac{25}{45}$ | 1 | |
| Б4 | | 2 | ВТИ-КЖ-01-83-2-С10-001 | ⌀10АI ГОСТ 5781-81 ℓ=2600 | 1 | 1.6 кг |

1. Поз.2 приварить к стержням поз.1
2. Арматуру сетки вырезать внутри поз.2.

| | | | |
|---|---|---|---|
| Гл.конТО | Эрдман | | |
| Нач.отд | Гонев | | |
| Гл.конст | Попов | | |
| Гл.кон.пр | Кадач | | |
| Рук.гр | Гасенна | | 11-83 |
| Ст.инж | Широева | | |
| Инж. | Корчак | | |

ВТИ-КЖ -01-83-2-С10

Сетка арматурная С10

| Стадия | Масса | Масштаб |
|---|---|---|
| Р | 6.1 | |

Лист | Листов 1

Госстрой СССР
ИРКУТСКИЙ ПРОМСТРОЙПРОЕКТ

Взам. инв. № | Подпись и дата | Инв. № подл.

https://zavodjbi.com/
ЗАВОД ЖБИ

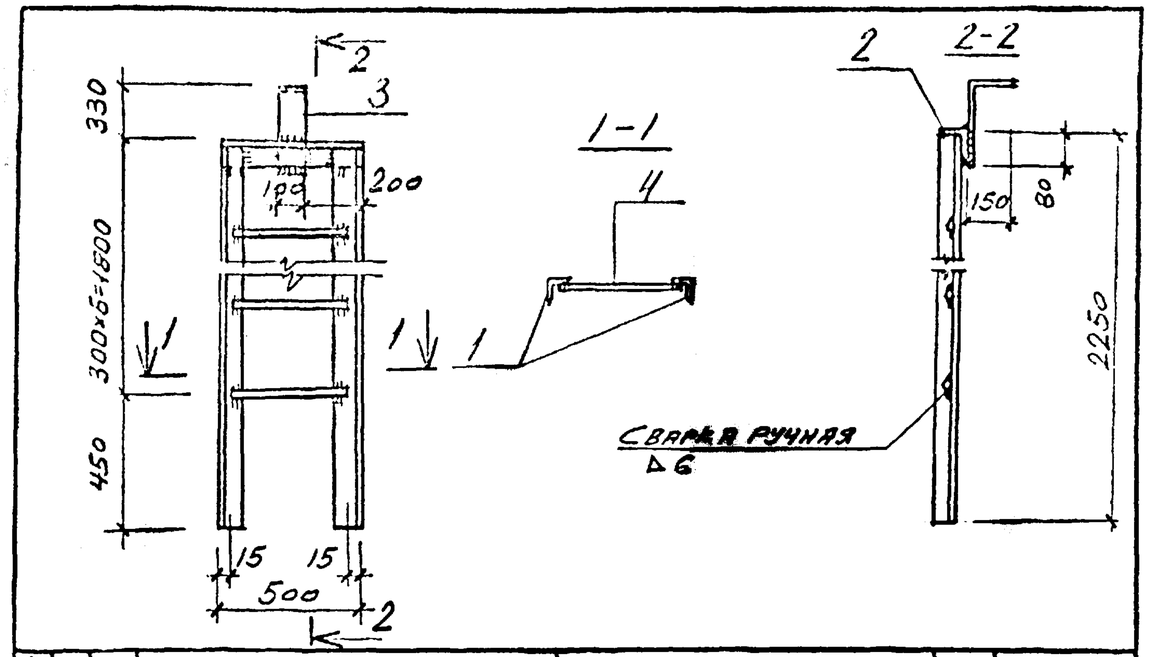


| Формат | Зона | Поз. | Обозначение | Наименование | Кол. | Примечание |
|---|---|---|---|---|---|---|
| | | | | Документация | | |
| А3 | | | ВТИ-КЖ -01-83-2-ПЗ | Технические требования к изготовлению арматурных и закладных изделий | | |
| | | | | Детали | | |
| Б4 | | 1 | -МЛ1-001 | L63×6 ГОСТ8509-72* ℓ=2250 | 2 | 12.9 кг |
| Б4 | | 2 | -002 | L63×6 ГОСТ8509-72* ℓ=500 | 1 | 2.9 кг |
| Б4 | | 3 | -003 | -10×100 ГОСТ5681-75* ℓ=560 | 1 | 4.3 кг |
| Б4 | | 4 | -004 | ⌀20АI ГОСТ5781-81 ℓ=470 | 6 | 1.2 кг |
| | | | | Наплавленный металл | – | 0.4 кг |

| | | | |
|---|---|---|---|
| Гл.кон.ТС | Эрлман | | |
| Нач.отд. | Гонев | | |
| Гл.конст. | Попов | | |
| Гл.кон.пр. | Кадач | | |
| Рук.гр. | Гаскина | | III-83 |
| Ст.инж. | Ширяева | | |
| Инж. | Корчак | | |

ВТИ-КЖ -01-83-2-МЛ1

Лестница металлическая МЛ1.

| Стадия | Масса | Масштаб |
|---|---|---|
| Р | 40,6 | |

Лист | Листов 1

Госстрой СССР
Иркутский Промстройпроект

Взам. инв. № | Подпись и дата | Инв. № подл.

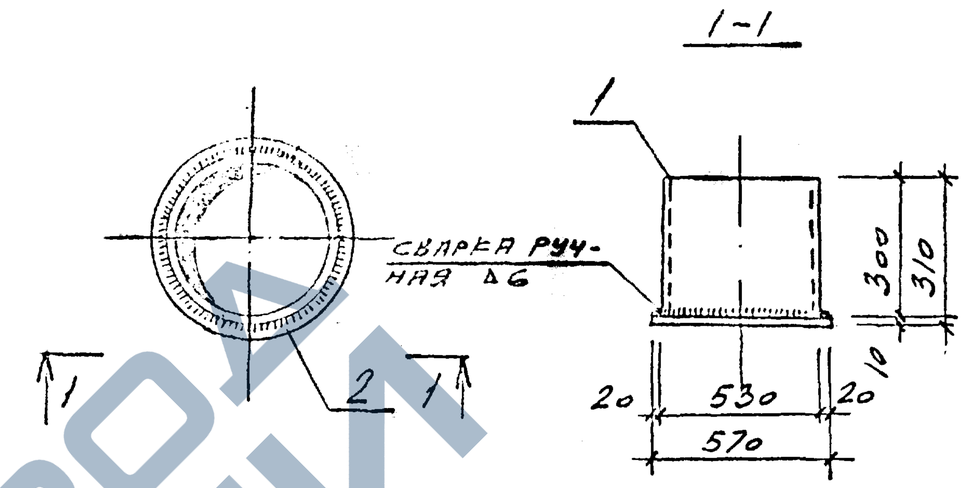


| Формат | Зона | Поз. | Обозначение | Наименование | Кол | Примечание |
|---|---|---|---|---|---|---|
| | | | | Документация | | |
| А3 | | | ВТИ-КЖ -01-83-2-ПЗ | Технические требования к изготовлению арматурных и закладных изделий | | |
| | | | | Детали | | |
| Б4 | | 1 | -МЛ1-001 | Труба ⌀530×7 ГОСТ10704-76,* ℓ=300 | 1 | 27.0 кг. |
| Б4 | | 2 | -002 | 570×10 ГОСТ5681-75* ℓ=570 | 1 | 25.5 кг |
| | | | | Наплавленный металл | – | 0.5 кг |

| | | | |
|---|---|---|---|
| Гл.кон.ТС | Эрлман | | |
| Нач.отд. | Гонев | | |
| Гл.конст. | Попов | | |
| Гл.кон.пр. | Кадач | | |
| Рук.гр. | Гаскина | | III-83 |
| Ст.инж. | Ширяева | | |
| Инж. | Корчак | | |

ВТИ-КЖ -01-83-2-МЛ1

Приямок металлический МЛ1

| Стадия | Масса | Масштаб |
|---|---|---|
| Р | 53.0 | |

Лист | Листов 1

Госстрой СССР
Иркутский Промстройпроект

Взам. инв. № | Подпись и дата | Инв. № подл.

ЗАВОД ЖБИ

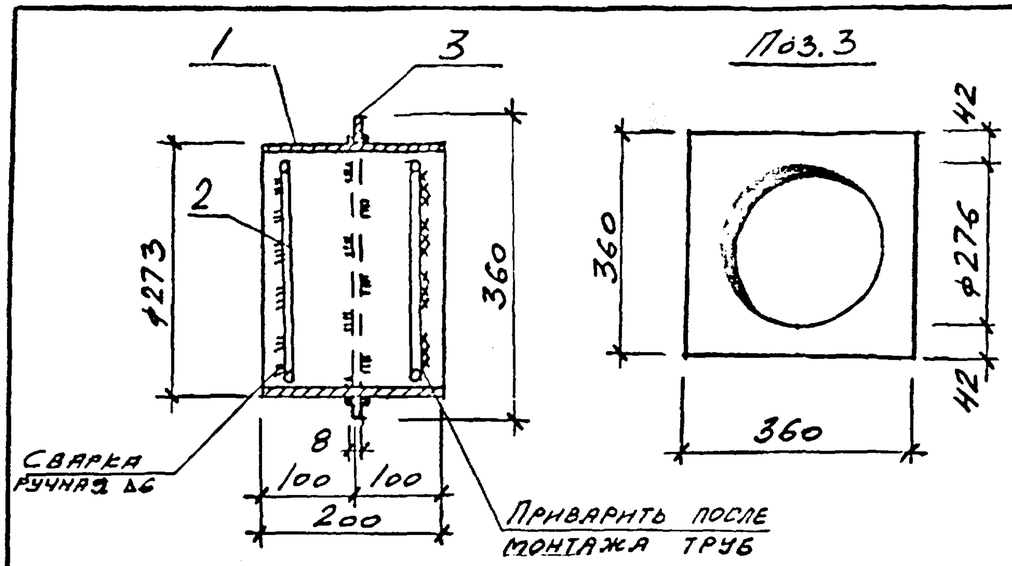


| Формат | Зона | Поз. | Обозначение | Наименование | Кол. | Примечание |
|---|---|---|---|---|---|---|
| | | | | Документация | | |
| А3 | | | ВТИ-КЖ -01-83-2-ПЗ | Технические требования к изготовлению арматурных и закладных изделий | | |
| | | | | Детали | | |
| Б4 | | 1 | -МН1-001 | Труба ф273×8 ГОСТ10704-76* ℓ=200 | 1 | 10.5кг |
| Б4 | | 2 | -002 | ф10АI ГОСТ5781-81 ℓ=810 | 2 | 0.5кг |
| Б4 | | 3 | -003 | -360×8 ГОСТ5681-75* ℓ=360 | 1 | 8.2кг |
| | | | | Наплавленный металл | 1 | 0.3кг |

Взам. инв. №

Подпись и дата

Инв. № подл.

| | | | |
|---|---|---|---|
| Гл.кон.ТО | Эрдман | | 03.83 |
| Нач.отд. | Гонев | | |
| Гл.конст. | Попов | | |
| Гл.кон.пр. | Кадач | | |
| Рук.гр. | Гаскина | | III-83 |
| Ст.инж. | Ширяева | | |
| Инж. | Корчак | | |

ВТИ-КЖ -01-83-2-МН1

Сальник МН1

| Стадия | Масса | Масштаб |
|---|---|---|
| Р | 20,0 | |

Лист Листов 1

Госстрой СССР
Иркутский Промстройпроект

Формат А4

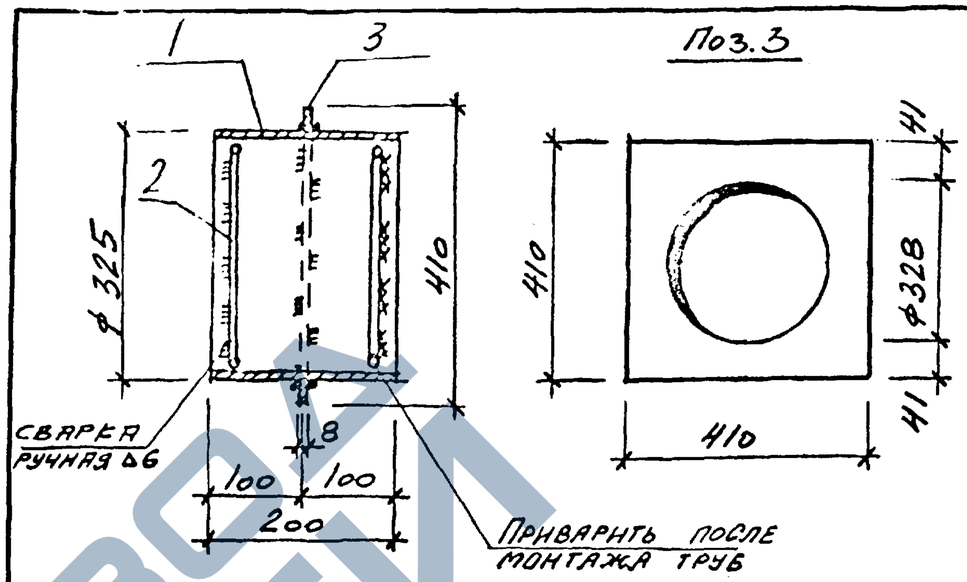


| Формат | Зона | Поз. | Обозначение | Наименование | Кол. | Примечание |
|---|---|---|---|---|---|---|
| | | | | Документация | | |
| А3 | | | ВТИ-КЖ -01-83-2-ПЗ | Технические требования к изготовлению арматурных и закладных изделий | | |
| | | | | Детали | | |
| Б4 | | 1 | -МН2-001 | Труба ф325×8 ГОСТ10704-76* ℓ=200 | 1 | 12.5кг |
| Б4 | | 2 | -002 | ф10АI ГОСТ5781-81 ℓ=950 | 2 | 0.6кг |
| Б4 | | 3 | -003 | -410×8 ГОСТ5681-75* ℓ=410 | 1 | 10.6кг |
| | | | | Наплавленный металл | 1 | 0.5кг |

Взам. инв. №

Подпись и дата

Инв. № подл.

| | | | |
|---|---|---|---|
| Гл.кон.ТО | Эрдман | | 03.83 |
| Нач.отд. | Гонев | | |
| Гл.конст. | Попов | | |
| Гл.кон.пр. | Кадач | | |
| Рук.гр. | Гаскина | | III-83 |
| Ст.инж. | Ширяева | | |
| Инж. | Корчак | | |

ВТИ-КЖ -01-83-2-МН2

Сальник МН2

| Стадия | Масса | Масштаб |
|---|---|---|
| Р | 24,8 | |

Лист Листов 1

Госстрой СССР
Иркутский Промстройпроект

Формат А4



https://zavodjb.com/

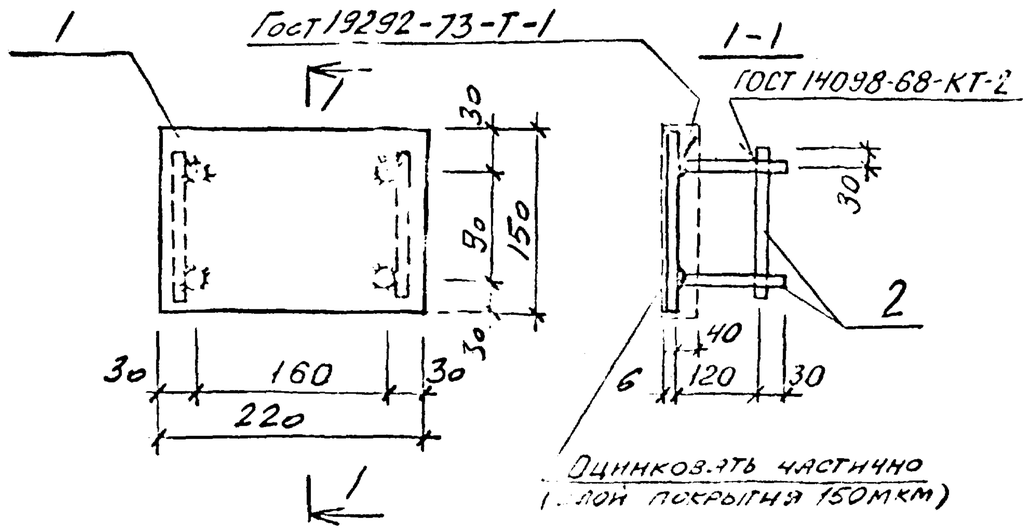


| Формат | Зона | Поз. | Обозначение | Наименование | Кол. | Примечание |
|---|---|---|---|---|---|---|
| | | | | Документация | | |
| А3 | | | ВТИ-КЖ -01-83-2-ПЗ | Технические требования к изготовлению арматурных и закладных изделий | | |
| | | | | Детали | | |
| Б4 | | 1 | -МН4-001 | -150х6 ГОСТ 5681-75* ℓ=220 | 1 | 1.6кг |
| Б4 | | 2 | -002 | ф8АIII ГОСТ 5781-81 ℓ=150 | 6 | 0.06кг |

| | | | |
|---|---|---|---|
| Гл.конст. | Попов | | |
| Гл.кон.пр. | Кадач | | |
| Рук.гр. | Гасенна | | |
| Ст.инж. | Ширяева | | |
| Инж. | Горчак | | |

ВТИ-КЖ -01-83-2-МН4

Изделие закладное МН4

| Стадия | Масса | Масштаб |
|---|---|---|
| Р | 1.96 | |

Лист | Листов 1

Госстрой СССР Иркутский Промстройпроект

Формат А4

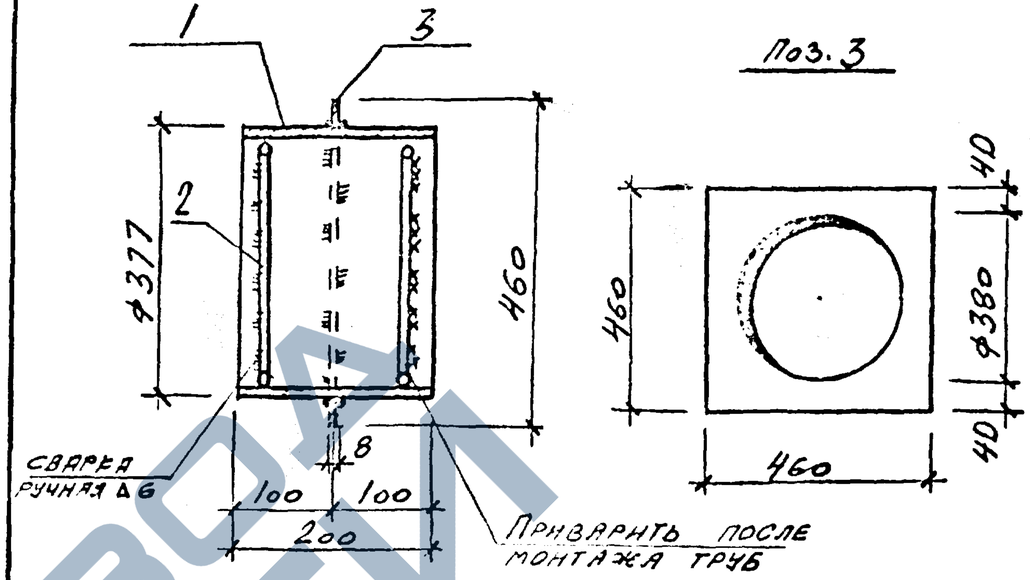


| Формат | Зона | Поз. | Обозначение | Наименование | Кол. | Примечание |
|---|---|---|---|---|---|---|
| | | | | Документация | | |
| А3 | | | ВТИ-КЖ -01-83-2-ПЗ | Технические требования к изготовлению арматурных и закладных изделий | | |
| | | | | Детали | | |
| Б4 | | 1 | -МН3-001 | Труба ф377х10 ГОСТ 10704-76* ℓ=200 | 1 | 18.1кг |
| Б4 | | 2 | -002 | ф10АI ГОСТ 5781-81 ℓ=1120 | 2 | 0.7кг |
| Б4 | | 3 | -003 | -460х8 ГОСТ 5681-75* ℓ=460 | 1 | 13.3кг |
| | | | | Наплавленный металл | 1 | 0.7кг |

| | | | |
|---|---|---|---|
| Гл.конст. | Попов | | |
| Гл.кон.пр. | Кадач | | |
| Рук.гр. | Гасенна | | |
| Ст.инж. | Ширяева | | |
| Инж. | Горчак | | |

ВТИ-КЖ -01-83-2-МН3

Сальник МН3

| Стадия | Масса | Масштаб |
|---|---|---|
| Р | 33,5 | |

Лист | Листов 1

Госстрой СССР Иркутский Промстройпроект

Формат А4

Взам. инв. № | Подпись и дата | Инв. № подл.

https://zavodjbi.com/
ЗАВОД ЖБИ

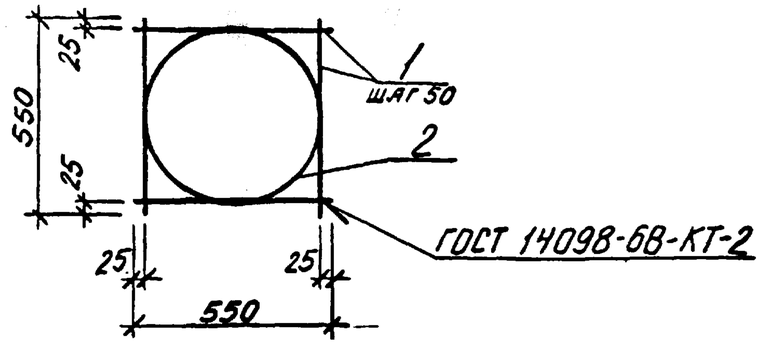


| Формат | Зона | Поз. | Обозначение | Наименование | Кол. | Примечание |
|---|---|---|---|---|---|---|
| | | | | Документация | | |
| А3 | | | ВТИ-КЖ-01-83-2-ПЗ | Технические требования к изготовлению арматурных и закладных изделий | | |
| | | | | Детали | | |
| Б4 | | 1 | -МС1-001 | ф10АI ГОСТ 5781-81, ℓ=550 | 22 | 0,34кг |
| Б4 | | 2 | -002 | ф16АI ГОСТ 5781-81, ℓ=1590 | 1 | 2.52кг |

| | | | | | | |
|---|---|---|---|---|---|---|
| Нач. от. | Гонев | | | ВТИ-КЖ-01-83-2-МС1 | | |
| Гл. конст. | Попов | | | | | |
| Гл. кон. пр. | Кадач | | | Решетка МС1 | Стадия | Масса | Масштаб |
| Рук. гр. | Гаскина | | | | Р | 10.0 | |
| Ст. инж. | Ширяева | | | | Лист | Листов 1 |
| | | | | | ГОССТРОЙ СССР ИРКУТСКИЙ ПРОМСТРОЙПРОЕКТ | |

Инв. № подл. | Подпись и дата | Взам. инв. №

Формат А4

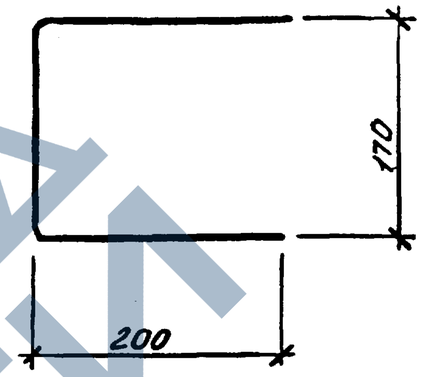


МН5 изготавливать из арматурной стали ф20АI ГОСТ 5781-81, ℓ=570

| | | | | | | |
|---|---|---|---|---|---|---|
| Нач. от. | Гонев | | | ВТИ-КЖ-01-83-2-МН5 | | |
| Гл. конс | Попов | | | | | |
| Гл. кон. пр | Кадач | | | Скоба ходовая МН5 | Стадия | Масса | Масштаб |
| Рук. гр | Гаскина | | | | Р | 1.4 | |
| Ст. инж. | Ширяева | | | | Лист | Листов 1 |
| | | | | | ГОССТРОЙ СССР ИРКУТСКИЙ ПРОМСТРОЙПРОЕКТ | |

Инв. № подл. | Подпись и дата | Взам. инв. №

Формат А4

https://zavodjbi.com/

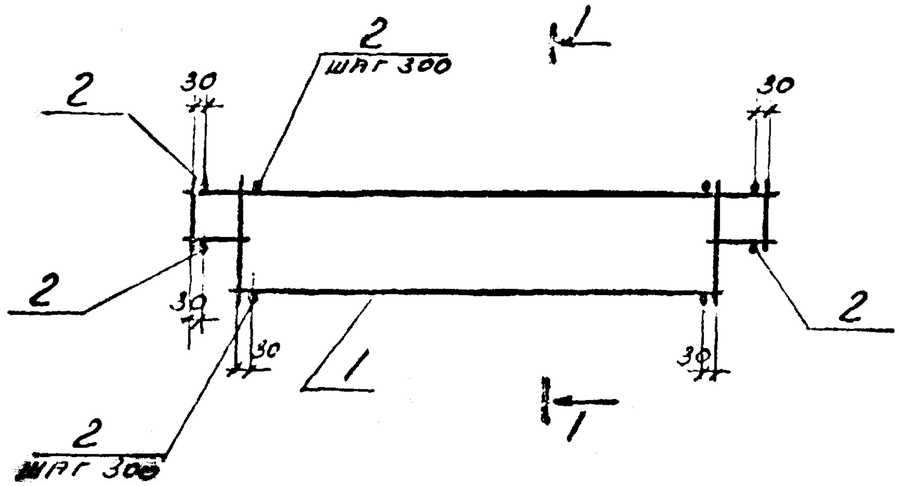


1-1

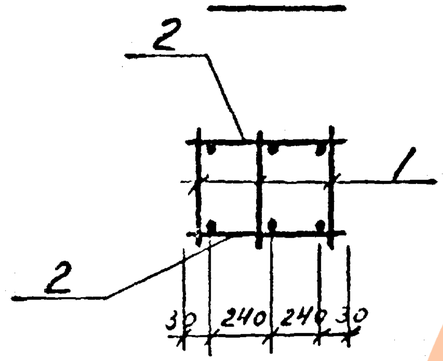


| Формат | Зона | Поз. | Обозначение | Наименование | Кол. | Примечание |
|---|---|---|---|---|---|---|
| | | | | Документация | | |
| | | | ВТИ-КШ-01-83-2-ПЗ | Технические требования к изготовлению арматурных и закладных изделий | | |
| | | | | Сборочные единицы | | |
| А4 | | 1 | ВТИ-КШ-01-83-2-КР9 | Каркас плоский КР9 | 3 | |
| | | | | Детали | | |
| Б4 | | 2 | ВТИ-КШ-01-83-2-КП9-01 | ФБАШ ГОСТ 5781-82 Ст-5ГС | 24 | 0,15 кг |

| | | | | | | |
|---|---|---|---|---|---|---|
| Нач.отд. | Гонев | | | ВТИ-КШ-01-83-2-КП9 | | |
| Гл.конст. | Попов | | | Каркас пространственный КП9 | Стадия | Масса | Масштаб |
| Гл.инж.пр. | Кадач | | | | Р | 13,11 | |
| Рук.гр. | Гаскина | | | | Лист | Листов | |
| Ст.инж. | Дитерих | | | | Госстрой СССР Иркутский Промстройпроект | | |
| Инж. | | | | | | | |

Инв. № подл. | Подпись и дата | Взам. инв. №

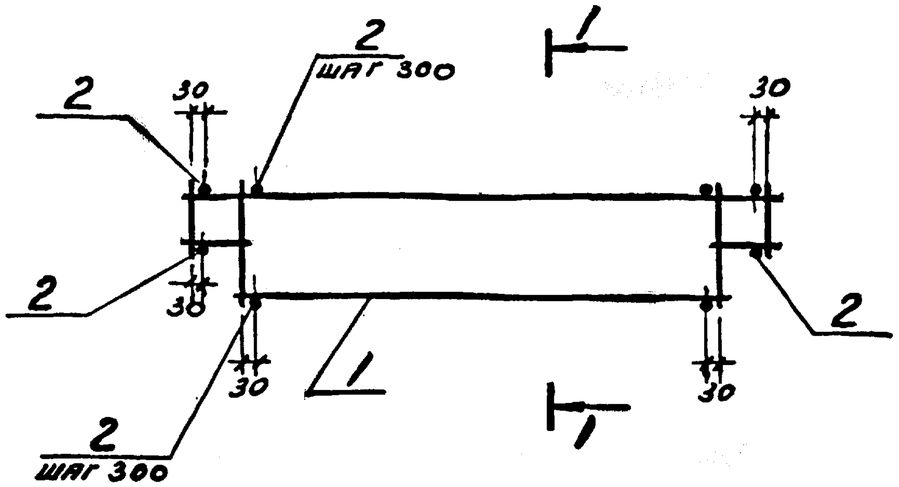


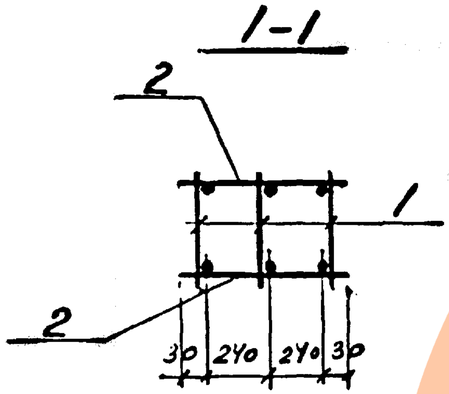


| Формат | Зона | Поз. | Обозначение | Наименование | Кол. | Примечание |
|---|---|---|---|---|---|---|
| | | | | Документация | | |
| | | | ВТИ-КЖ-01-83-2-ПЗ | Технические требования к изготовлению арматурных и закладных изделий | | |
| | | | | Сборочные единицы | | |
| А4 | | 1 | ВТИ-КЖИ-01-83-2-КР8 | Каркас плоский КР8 | 3 | |
| | | | | | | |
| | | | | Детали | | |
| Б4 | | 2 | ВТИ-КЖ-01-83-2-КП10-01 | 5Вр1 ГОСТ 6727-80 ℓ=540 | 18 | 0,08кг |

| | | | | | | |
|---|---|---|---|---|---|---|
| Нач.отд. | Гонев | | 11.83 | ВТИ-КЖ-01-83-2-КП10 | | |
| Гл.конст. | Попов | | | | | |
| Гл.конст. | Кадач | | | Каркас пространственный КП10 | Стадия | Масса | Масштаб |
| Рук.гр. | Гл. скина | | | | Р | 7,5 | |
| Ст.инж. | Ширяева | | | | Лист | Листов | |
| Инж. | Черемных | | | | Госстрой СССР Иркутский Промстройпроект | | |

Инв.№ подл. | Подпись и дата | Взам.инв.№