https://zavodjbi.com/

типовые строительные конструкции, изделия и узлы

СЕРИЯ 3.006.1-8

КАНАЛЫ И ТОННЕЛИ СБОРНЫЕ ЖЕЛЕЗОБЕТОННЫЕ ИЗ ЛОТКОВЫХ ЭЛЕМЕНТОВ

ВЫПУСК 2-1

ТРАССЫ. ЛОТКИ. АРМАТУРНЫЕ И ЗАКЛАДНЫЕ ИЗДЕЛИЯ.

РАБОЧИЕ ЧЕРТЕЖИ

https://zavodjbi.com/

https://zavodjbi.com/

типовые строительные конструкции, изделия и узлы

СЕРИЯ 3.006.1-8

КАНАЛЫ И ТОННЕЛИ

СБОРНЫЕ ЖЕЛЕЗОБЕТОННЫЕ ИЗ ЛОТКОВЫХ ЭЛЕМЕНТОВ

ВЫПУСК 2-1
ТРАССЫ. ЛОТКИ. АРМАТУРНЫЕ И ЗАКЛАДНЫЕ ИЗДЕЛИЯ

РАБОЧИЕ ЧЕРТЕЖИ

РАЗРАБОТАНЫ ИНСТИТУТАМИ :

ЦНИИПРОМЗДАНИЙ

Заместитель директора института В. В. Гранев

Руководитель отдела А. М. Туголуков

Руководитель темы В. Т. Ильин

ХАРЬКОВСКИЙ ПРОМСТРОЙНИИПРОЕКТ

Главный инженер института Н. Ф. Довгий

Главный инженер проекта А. М. Монин

УТВЕРЖДЕНЫ:

Управлением проектирования и инженерных изысканий Минстроя России, письмо от 20.11.92 № 9-1/361; введены в действие АП ЦНИИпромзданий с 01.04.93, приказ от 11.12.92 № 94

https://zavodjbi.com/

https://zavodjbi.com/

Обозначение документа	Наименование	Стр.
3.006.1-8.2-1 ТТ	Технические требования	8
3.006.1-8.2-1 — 1	Сетка С7-1; С7-2	10
—2	Сетка С7-3; С7-4; С7-5	11
—3	Сетка С7-6; С7-7	12
—4	Сетка С7-8; С7-9	13
—5	Сетка С7-10; С7-13; С7-15; С7-16	14
—6	Сетка С7-11; С7-12; С7-14	15
—7	Сетка С7-17; С7-18; С7-19; С7-20; С7-21	16
—8	Сетка С7-22; С7-23; С7-24; С7-25	17
—9	Сетка С7-26; С7-27; С7-28; С7-29	18
—10	Сетка С7-30; С7-31; С7-33; С7-34	19
—11	Сетка С7-32; С7-44	20
—12	Сетка С7-35; С7-36; С7-37	21
—13	Сетка С7-38; С7-39; С7-40; С7-41	22
—14	Сетка С7-42; С7-43; С7-45; С7-46; С7-47	23
—15	Сетка С7-48; С7-49	24
—16	Сетка С7-50; С7-51; С7-54; С7-55	25
—17	Сетка С7-52; С7-53	26
—18	Сетка С7-56	27
—19	Сетка С7-57; С7-58; С7-59	28

Взам. инв. №

Подпись и дата

Инв. № подл.

Нач. отд.	Атранович		
Н. контр.	Чумакова		
Гл. спец.	Коротецкий		
Вед. инж.	Чумакова		
Провер.	Чумакова		
Разраб.	Минакова		

3.006.1-8.2-1

Содержание

Стадия	Лист	Листов
	1	6

Харьковский Промстройниипроект

https://zavodjbi.com/

https://zavodjbi.com/

Обозначение документа	Наименование	Стр.
3.006.1-8.2-1 — 20	СЕТКА С8-1; С8-2	29
— 21	СЕТКА С8-3 ... С8-4	30
— 22	СЕТКА С8-5; С8-6	31
— 23	СЕТКА С8-7; С8-8	32
— 24	СЕТКА С8-9; С8-10	33
— 25	СЕТКА С8-11; С8-12	34
— 26	СЕТКА С8-13; С8-14	35
— 27	СЕТКА С8-15; С8-16	36
— 28	СЕТКА С8-17; С8-18	37
— 29	СЕТКА С8-19; С8-20	38
— 30	СЕТКА С8-21; С8-22	39
— 31	СЕТКА С8-23; С8-24	40
— 32	СЕТКА С8-25; С8-26	41
— 33	СЕТКА С8-27; С8-28	42
— 34	СЕТКА С8-29; С8-30	43
— 35	СЕТКА С8-31; С8-32	44
— 36	СЕТКА С8-33; С8-34	45
— 37	СЕТКА С8-35; С8-36	46
— 38	СЕТКА С8-37; С8-38	47
— 39	СЕТКА С8-39; С8-40	48
— 40	СЕТКА С8-41; С8-42	49
— 41	СЕТКА С8-43; С8-44	50
— 42	СЕТКА С8-45; С8-46	51
— 43	СЕТКА С8-47; С8-48	52
— 44	СЕТКА С8-49; С8-50	53
— 45	СЕТКА С8-51; С8-52	54
— 46	СЕТКА С8-53; С8-54	55
— 47	СЕТКА С8-55; С8-56	56

Инв.N подл. | Подпись и дата | Взам.инв.N

https://zavodjbi.com/

https://zavodjbi.com/

Обозначение документа	Наименование	Стр.
3.006.1-8.2-1-48	СЕТКА С8-57; С8-58	57
-49	СЕТКА С9-1; С9-2	58
-50	СЕТКА С9-3; С9-4	59
-51	СЕТКА С9-5; С9-6	60
-52	СЕТКА С9-7; С9-8	61
-53	СЕТКА С9-9; С9-10	62
-54	СЕТКА С9-11; С9-12	63
-55	СЕТКА С9-13; С9-14	64
-56	СЕТКА С9-15; С9-16	65
-57	СЕТКА С9-17; С9-18	66
-58	СЕТКА С9-19; С9-20	67
-59	СЕТКА С9-21; С9-22	68
-60	СЕТКА С9-23; С9-24	69
-61	СЕТКА С9-25; С9-26	70
-62	СЕТКА С10-1; С10-2; С10-3	71
-63	СЕТКА С10-4; С10-5; С10-6	72
-64	СЕТКА С10-7; С10-8; С10-9	73
-65	СЕТКА С10-10; С10-11	74
-66	СЕТКА С11-1; С11-2; С11-3; С11-4	75
-67	СЕТКА С11-5; С11-6; С11-7; С11-8	76
-68	СЕТКА С12-1	77
-69	СЕТКА С12-2; С12-3	78
-70	СЕТКА С12-4; С12-5; С12-6; С12-8	79
-71	СЕТКА С12-9; С12-10; С12-11; С12-12; С12-13	80
-72	СЕТКА С12-14; С12-15; С12-16; С12-17	81
-73	СЕТКА С12-18; С12-19; С12-21; С12-22	82
-74	СЕТКА С12-7; С12-20; С12-23; С12-24; С12-28	83
-75	СЕТКА С12-25; С12-26	84

Инв.N подл. | Подпись и дата | Взам.инв.N

https://zavodjbi.com/

https://zavodjbi.com/

Обозначение документа	Наименование	Стр.
3.006.1-8.2-1 - 76	СЕТКА С12-27; С12-29; С12-30; С12-31; С12-32	85
- 77	СЕТКА С12-33; С12-34; С12-37; С12-38	86
- 78	СЕТКА С12-35; С12-36; С12-39	87
- 79	СЕТКА С12-40; С12-41; С12-42	88
- 80	СЕТКА С13-1; С13-2	89
- 81	СЕТКА С13-3; С13-4	90
- 82	СЕТКА С13-5; С13-6	91
- 83	СЕТКА С13-7; С13-8	92
- 84	СЕТКА С13-9; С13-10	93
- 85	СЕТКА С13-11; С13-12	94
- 86	СЕТКА С13-13; С13-14	95
- 87	СЕТКА С13-15; С13-16	96
- 88	СЕТКА С13-17; С13-18	97
- 89	СЕТКА С13-19; С13-20	98
- 90	СЕТКА С13-21; С13-22	99
- 91	СЕТКА С13-23; С13-24	100
- 92	СЕТКА С13-25; С13-26	101
- 93	СЕТКА С13-27; С13-28	102
- 94	СЕТКА С13-29; С13-30	103
- 95	СЕТКА С13-31; С13-32	104
- 96	СЕТКА С13-33; С13-34	105
- 97	СЕТКА С13-35; С13-36	106
- 98	СЕТКА С13-37; С13-38	107
- 99	СЕТКА С13-39; С13-40	108
- 100	СЕТКА С13-41; С13-42	109
- 101	СЕТКА С13-43; С13-44	110
- 102	СЕТКА С13-45; С13-46	111
- 103	СЕТКА С13-47; С13-48	112

Инв.N подл. | Подпись и дата | Взам.инв.N

https://zavodjbi.com/

https://zavodjbi.com/

Обозначение документа	Наименование	Стр.
3.006.1-8.2-1 - 104	СЕТКА С13-49; С13-50	113
-105	СЕТКА С13-51; С13-52	114
-106	СЕТКА С13-53; С13-54	115
-107	СЕТКА С13-55; С13-56	116
-108	СЕТКА С13-57; С13-58	117
-109	СЕТКА С14-1; С14-2	118
-110	СЕТКА С14-3; С14-4	119
-111	СЕТКА С14-5; С14-6	120
-112	СЕТКА С14-7; С14-8	121
-113	СЕТКА С14-9; С14-10	122
-114	СЕТКА С14-11; С14-12	123
-115	СЕТКА С14-13; С14-14	124
-116	СЕТКА С14-15; С14-16	125
-117	СЕТКА С14-17; С14-18	126
-118	СЕТКА С14-19; С14-20	127
-119	СЕТКА С14-21; С14-22	128
-120	СЕТКА С14-23; С14-24	129
-121	СЕТКА С15-1; С15-2; С15-3	130
-122	СЕТКА С15-4; С15-5; С15-6	131
-123	СЕТКА С15-7; С15-8; С15-9	132
-124	СЕТКА С15-10; С15-11	133
-125	СЕТКА С16-1; С16-2; С16-3; С16-4	134
-126	СЕТКА С16-5; С16-6; С16-7; С16-8	135
-127	СЕТКА С17-1; С17-2; С17-3	136
-128	СЕТКА С18-1; С18-2; С18-3	137
-129	КАРКАС Кр1; Кр2	138
-130	СТЕРЖЕНЬ Ст1...Ст3, ФИКСАТОР Ф1...Ф15	139
-131	ПЕТЛЯ МОНТАЖНАЯ П27	140

Инв.N подл. | Подпись и дата | Взам.инв.N

https://zavodjbi.com/

https://zavodjbi.com/

Обозначение документа	Наименование	Стр.
3.006.1-8.2-1 -132	ИЗДЕЛИЕ ЗАКЛАДНОЕ М1; М2; М3	141
-133	ИЗДЕЛИЕ ЗАКЛАДНОЕ М4; М6	144
-134	ИЗДЕЛИЕ ЗАКЛАДНОЕ М5; М14	145
-135	ИЗДЕЛИЕ ЗАКЛАДНОЕ М7	146
-136	ИЗДЕЛИЕ ЗАКЛАДНОЕ М8	147
-137	ИЗДЕЛИЕ ЗАКЛАДНОЕ М9	148
-138	ИЗДЕЛИЕ ЗАКЛАДНОЕ М10	149
-139	ИЗДЕЛИЕ ЗАКЛАДНОЕ М11; М12	150
-140	ИЗДЕЛИЕ ЗАКЛАДНОЕ М13	151
-141	ИЗДЕЛИЕ СОЕДИНИТЕЛЬНОЕ МС1; МС2; МС3	152

Инв.N подл. | Подпись и дата | Взам.инв.N

https://zavodjbi.com/

1. Выпуск 2-1 серии 3.006.1-8 содержит рабочие чертежи арматурных, закладных и соединительных изделий лотковых элементов.

Состав серии и материалы для проектирования каналов и тоннелей приведены в выпуске 0-1, чертежи лотковых элементов - в выпуске 1-1.

2. В серии принято условное обозначение сеток:

СХ - ХХ

- тип изделия - арматурная сетка
- индекс, характеризующий тип сетки по назначению:
  - для лотков длиною 2990 мм
  - 7- сетка днища пролетная внутренняя
  - 8- сетка гнутая корытная наружная
  - 9- сетка гнутая угловая наружная
  - 10- сетка стыковая наружная
  - 11- сетка стенки внутренняя
  - 17- сетка армирования вута:
  - для лотков длиною 740 мм
  - 12- сетка днища пролетная внутренняя
  - 13- сетка гнутая корытная наружная
  - 14- сетка гнутая угловая наружная
  - 15- сетка стыковая наружная
  - 16- сетка стенки внутренняя
  - 18- сетка армирования вута
- порядковый номер сетки данного типа

3. Изготовление арматурных и закладных изделий должно производиться в соответствии с требованиями: ГОСТ 10922-90 „Арматурные и закладные изделия сварные, соединения сварные арматуры и закладных изделий железобетонных конструкций. Общие технические условия."

Нач.отд	Агранович		
Н.контр.	Чумакова		
Гл.спец.	Коротецкий		
Вед.инж.	Чумакова		
Провер.	Чумакова		
Разработ.	Гамановская		

3.006.1-8.2-1-ТТ

Технические требования

Стадия	Лист	Листов
Р	1	2

Харьковский Промстройниипроект

Взам.инв.№ | Подпись и дата | Инв.№ подл.

https://zavodjbi.com/

https://zavodjbi.com/

ГОСТ 14098-85 „Соединения сварные арматуры и закладных изделий железобетонных конструкций. Типы, конструкция и размеры."

4. Плоские арматурные каркасы и сетки следует изготавливать с помощью контактной точечной сварки. Сварку производить во всех точках пересечения стержней.

5. Антикоррозионная защита закладных и соединительных изделий должна приниматься в конкретном проекте. Выбор типа покрытия и его состав назначаются в зависимости от степени агрессивного воздействия среды, в которой будет эксплуатироваться закладное или соединительное изделие, по рекомендациям, приведенным в СНиП 2.03.11-85.

Закладные изделия М1...М3, МС1...МС3 должны быть защищены металлическим покрытием в соответствии с требованием СНиП 2.03.11-85.

ЗАВОД ЖБИ

Инв. № подл. | Подпись и дата | Взам. инв. №

https://zavodjbi.com/

С7 – 1

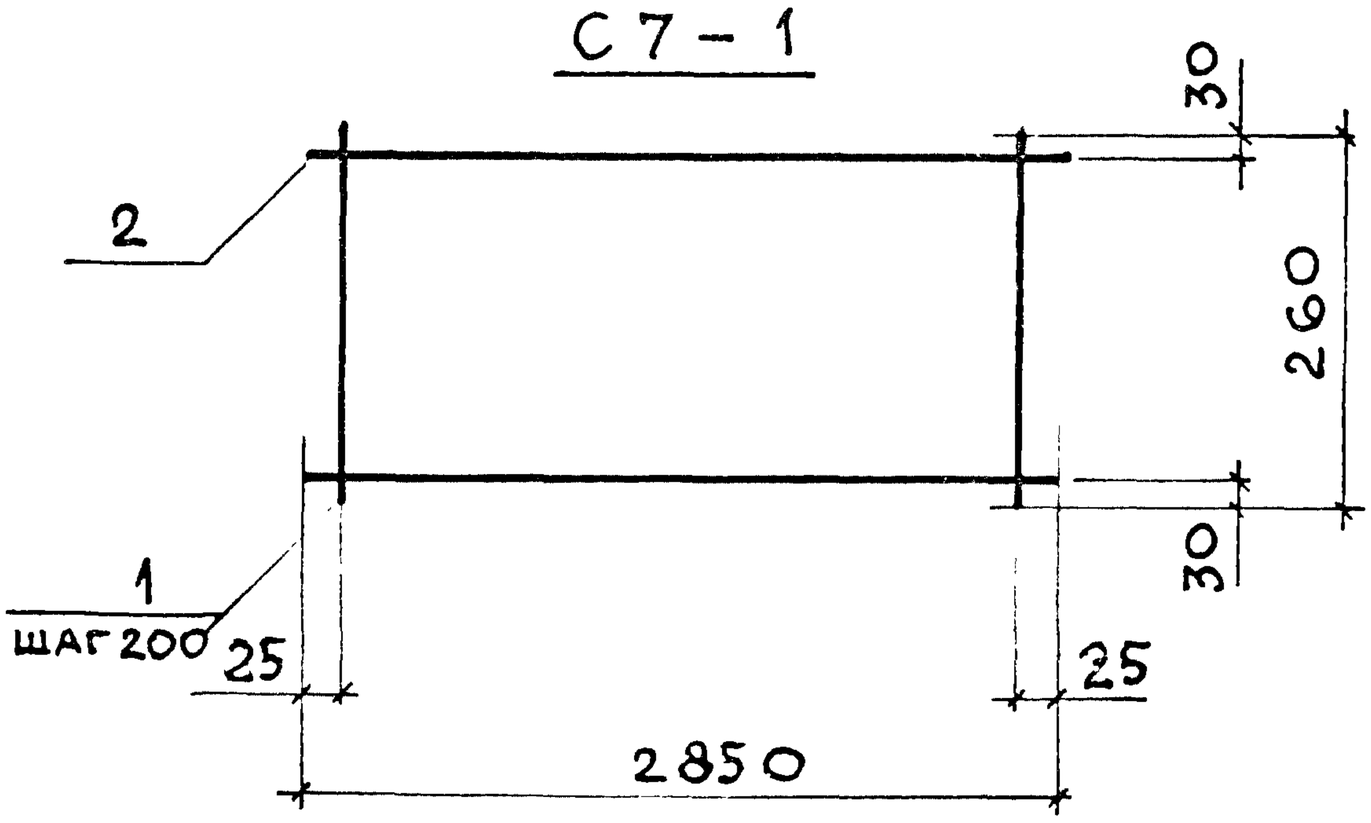

С7 – 2

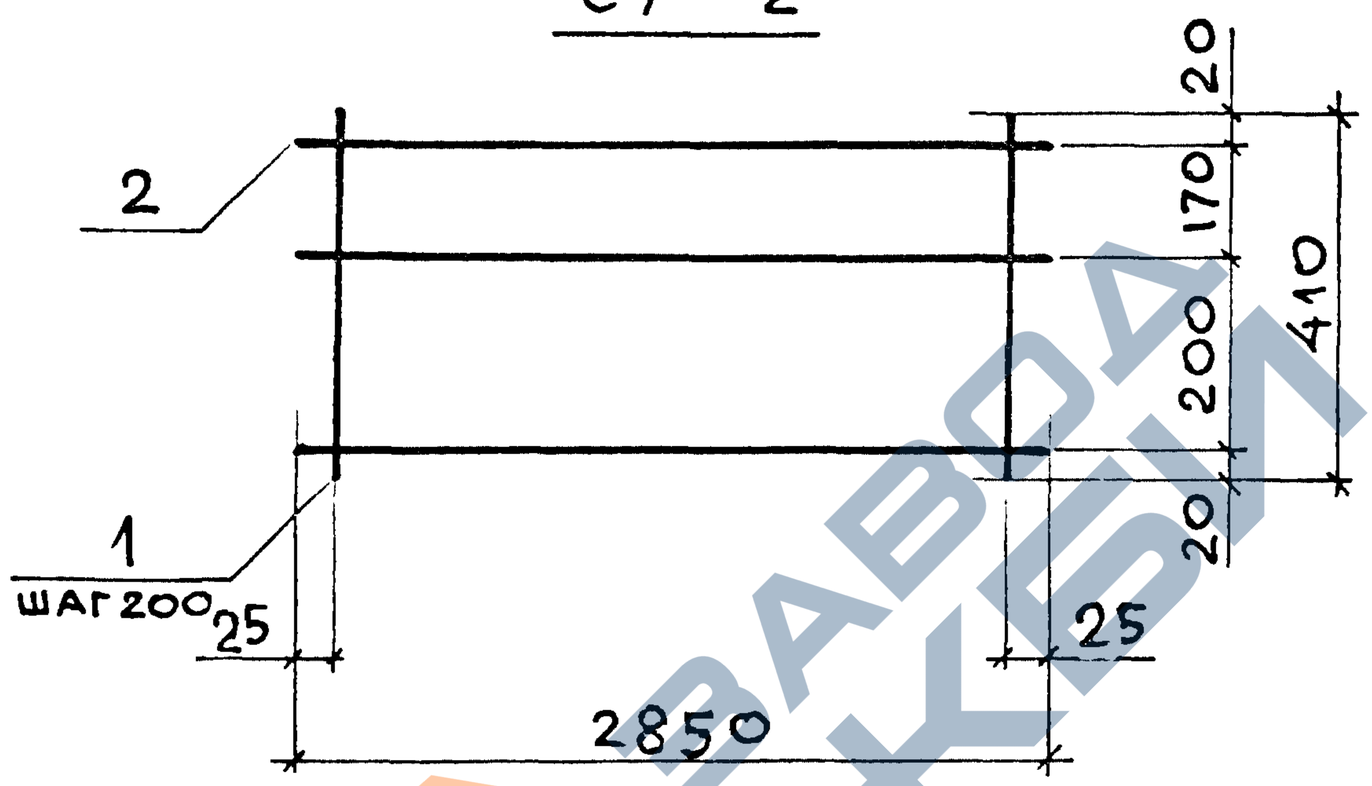

Марка	Поз	Наименование	Кол	Масса ед., кг	Общая масса, кг
С7-1	1	⌀ 4 Вр I, ℓ = 260	15	0,02	0,8
	2	⌀ 4 Вр I, ℓ = 2850	2	0,27	
С7-2	1	⌀ 4 Вр I, ℓ = 410	15	0,04	1,4
	2	⌀ 4 Вр I, ℓ = 2850	3	0,27	

Арматура класса Вр-I по ГОСТ 6727-80

Нач.отд	Агранович		3.006.1-8.2-1-1
Н.контр.	Чумакова		
Гл.спец	Коротецкий		
Вед.инж	Чумакова		Сетка С7-1; С7-2
Провер.	Чумакова		
Разраб.	Фомичев		

Стадия	Лист	Листов
Р		1

Харьковский Промстройниипроект

Взам. инв. № | Подпись и дата | Инв. № подл

https://zavodjbi.com/

https://zavodjbi.com/

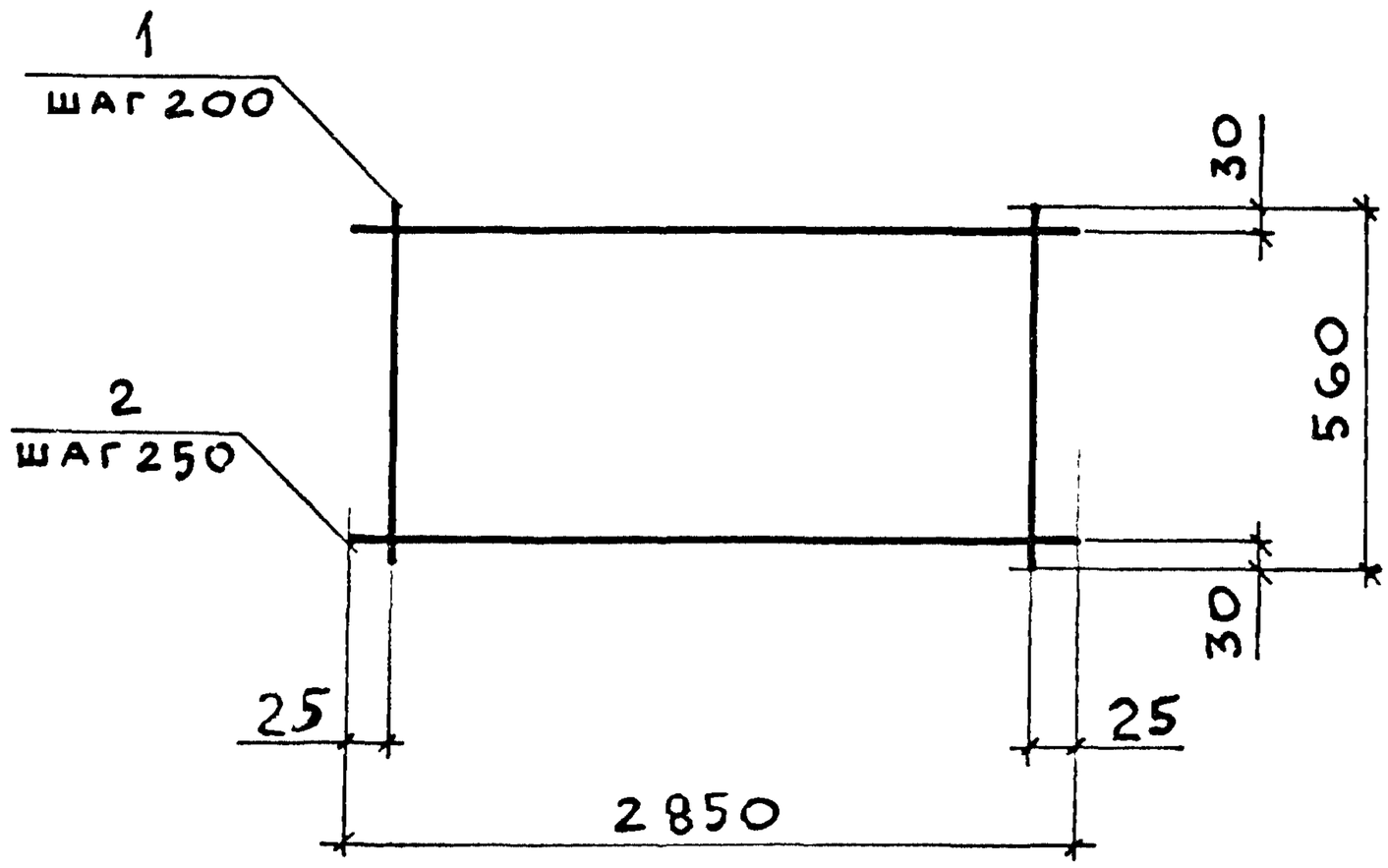

Марка	Поз.	Наименование	Кол.	Масса ед., кг	Общая масса, кг
С7-3	1	Ø4 ВрI, ℓ = 560	15	0,05	1,6
	2	Ø4 ВрI, ℓ = 2850	3	0,27	
С7-4	1	Ø5 ВрI, ℓ = 560	15	0,08	2,0
	2	Ø4 ВрI, ℓ = 2850	3	0,27	
С7-5	1	Ø6 А III, ℓ = 560	15	0,12	2,6
	2	Ø4 ВрI, ℓ = 2850	3	0,27	

1. Арматура класса А-III по ГОСТ 5781-82
2. Арматура класса Вр-I по ГОСТ 6727-80

Нач.отд	Агранович		3.006.1-8.2-1-2
Н. контр.	Чумакова		
Гл.спец.	Коротецкий		
Вед.инж	Чумакова		Сетка С7-3; С7-4; С7-5
Провер.	Чумакова		
Разраб.	Фомичев		

Стадия	Лист	Листов
Р		1

Харьковский Промстройниипроект

Взам. инв. N | Подпись и дата | Инв. № подл.

https://zavodjbi.com/

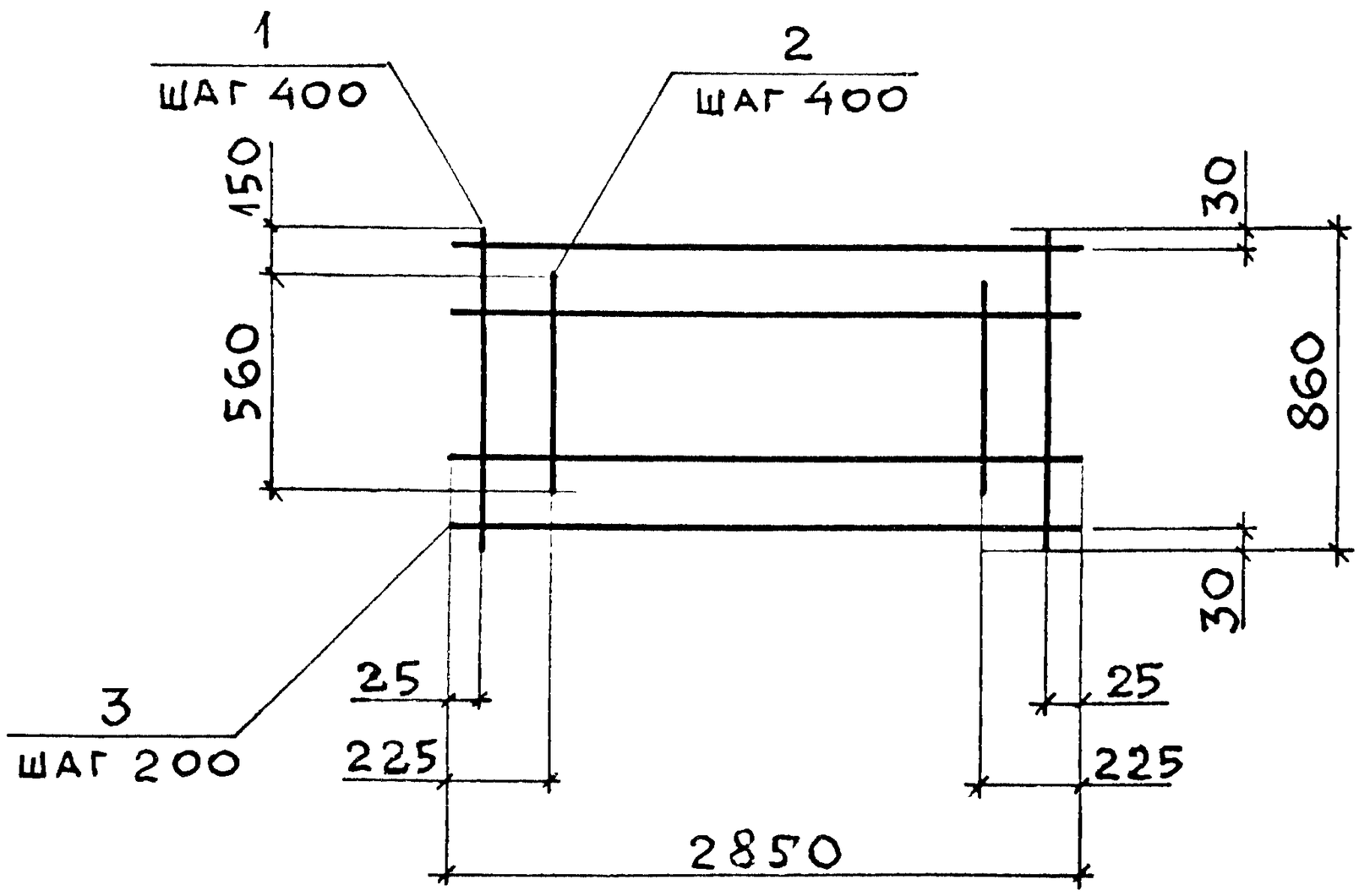

Марка	Поз.	Наименование	Кол.	Масса ед., кг	Общая масса, кг
С7-6	1	Ø 6 А III, ℓ = 860	8	0,19	3,7
	2	Ø 6 А III, ℓ = 560	7	0,12	
	3	Ø 4 Вр I, ℓ = 2850	5	0,27	
С7-7	1	Ø 8 А III, ℓ = 860	8	0,34	5,6
	2	Ø 8 А III, ℓ = 560	7	0,22	
	3	Ø 4 Вр I, ℓ = 2850	5	0,27	

1. Арматура класса А-III по ГОСТ 5781-82
2. Арматура класса Вр I по ГОСТ 6727-80

Нач.отд	Агранович		3.006.1-8.2-1-3
Н.контр.	Чумакова		
Гл.спец.	Коротецкий		
Вед.инж	Чумакова		Сетка С7-6; С7-7
Провер.	Хвостик		
Разраб.	Фомичев		

Стадия	Лист	Листов
Р		1

Харьковский Промстройниипроект

Взам. инв. № | Подпись и дата | Инв. № подл

https://zavodjbi.com/

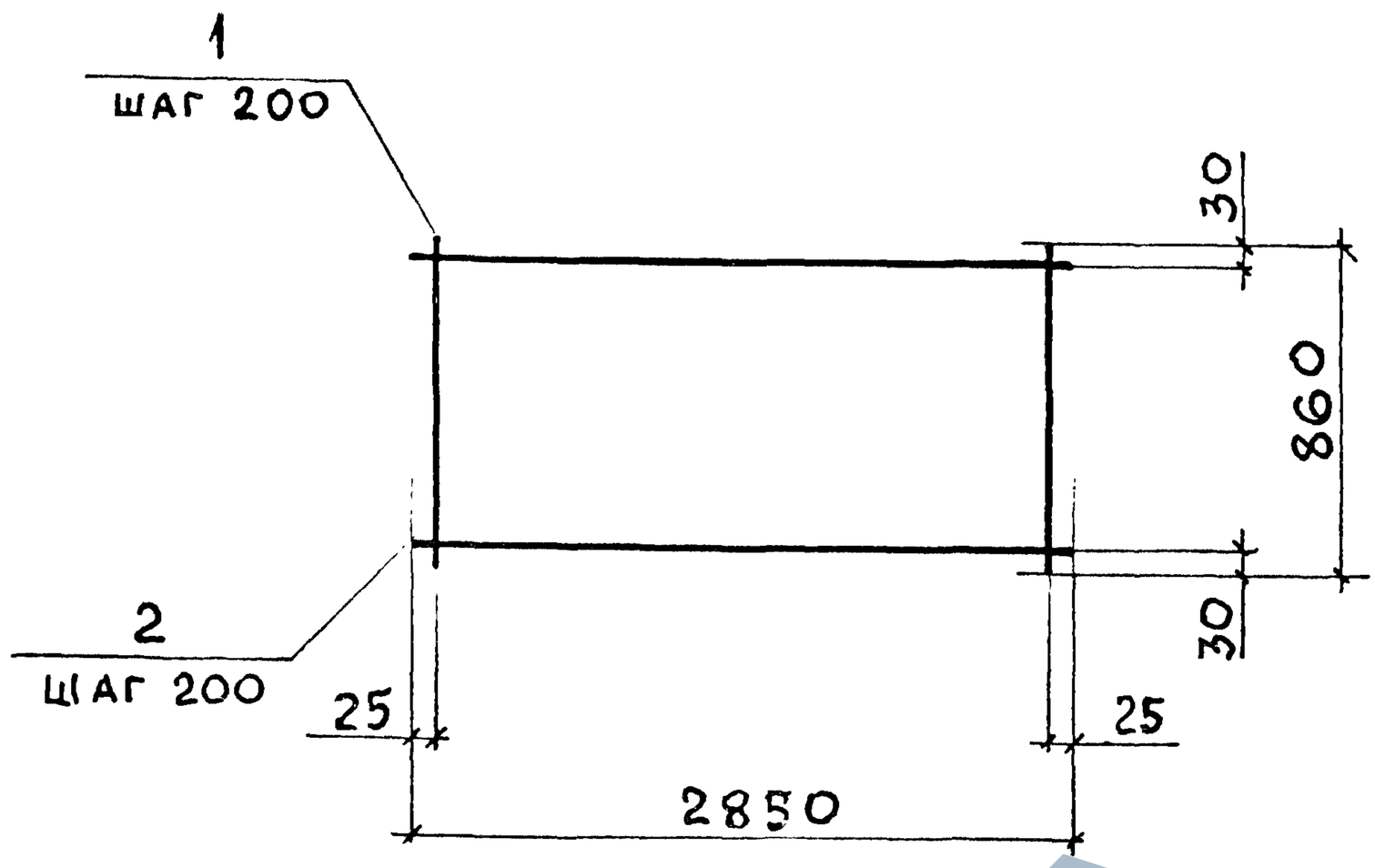

Марка	Поз.	Наименование	Кол.	Масса ед., кг	Общая масса, кг
С7-8	1	Ø 10 А III, ℓ = 860	15	0,53	9,3
	2	Ø 4 Вр I, ℓ = 2850	5	0,27	
С7-9	1	Ø 12 А III, ℓ = 860	15	0,76	13,6
	2	Ø 5 Вр I, ℓ = 2850	5	0,43	

1. Арматура класса А-III по ГОСТ 5781-82
2. Арматура класса Вр-I по ГОСТ 6727-80

Нач.отд	Агранович		
Н.контр.	Чумакова		
Гл.спец.	Коротецкий		
Вед.инж	Чумакова		
Провер	Хвостик		
Разраб	Фомичев		

3.006.1-8.2-1-4

Сетка С7-8 ; С7-9

Стадия	Лист	Листов
Р		1

Харьковский Промстройниипроект

Взам. инв. N | Подпись и дата | Инв. № подл.

https://zavodjbi.com/

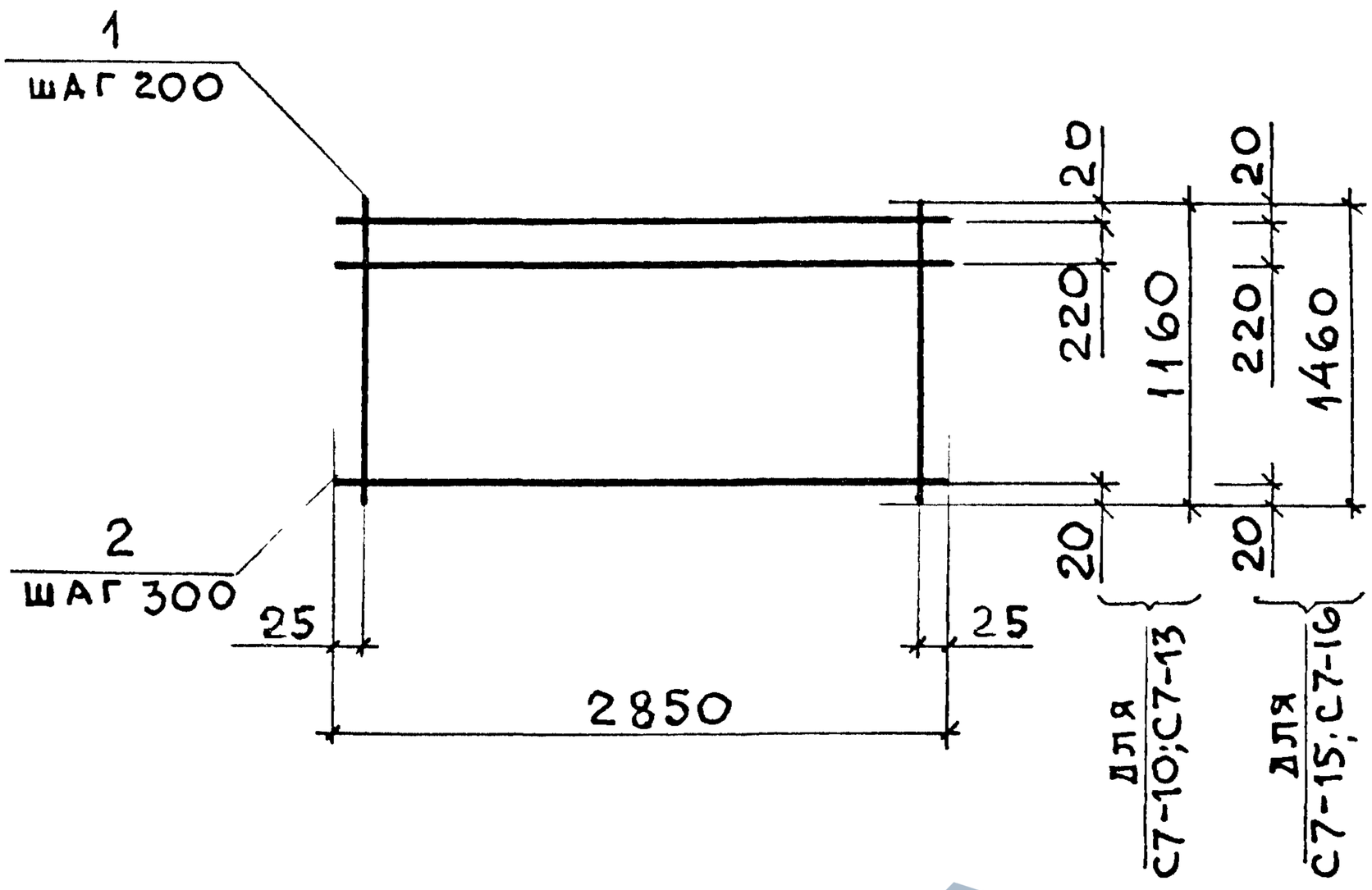

Марка	Поз.	Наименование	Кол	Масса ед., кг	Общая масса, кг
С7-10	1	⌀6 А III, ℓ=1160	15	0,26	5,0
	2	⌀4 Вр I, ℓ=2850	4	0,27	
С7-13	1	⌀12 А III, ℓ=1160	15	1,03	17,2
	2	⌀5 Вр I, ℓ=2850	4	0,43	
С7-15	1	⌀10 А III, ℓ=1460	15	0,90	14,9
	2	⌀4 Вр I, ℓ=2850	5	0,27	
С7-16	1	⌀12 А III, ℓ=1460	15	1,30	21,7
	2	⌀5 Вр I, ℓ=2850	5	0,43	

1. Арматура класса А-III по ГОСТ 5781-82
2. Арматура класса Вр-I по ГОСТ 6727-80

Нач.отд	Агранович		
Н.контр.	Чумакова		
Гл.спец	Коротецкий		
Вед.инж	Чумакова		
Провер.	Хвостик		
Разраб	Фомичев		

3.006.1-8.2-1-5

Сетка С7-10; С7-13; С7-15; С7-16

Стадия	Лист	Листов
		1

Харьковский Промстройниипроект

Подпись и дата | Взам. инв.№ | Инв.№ подл.

https://zavodjbi.com/

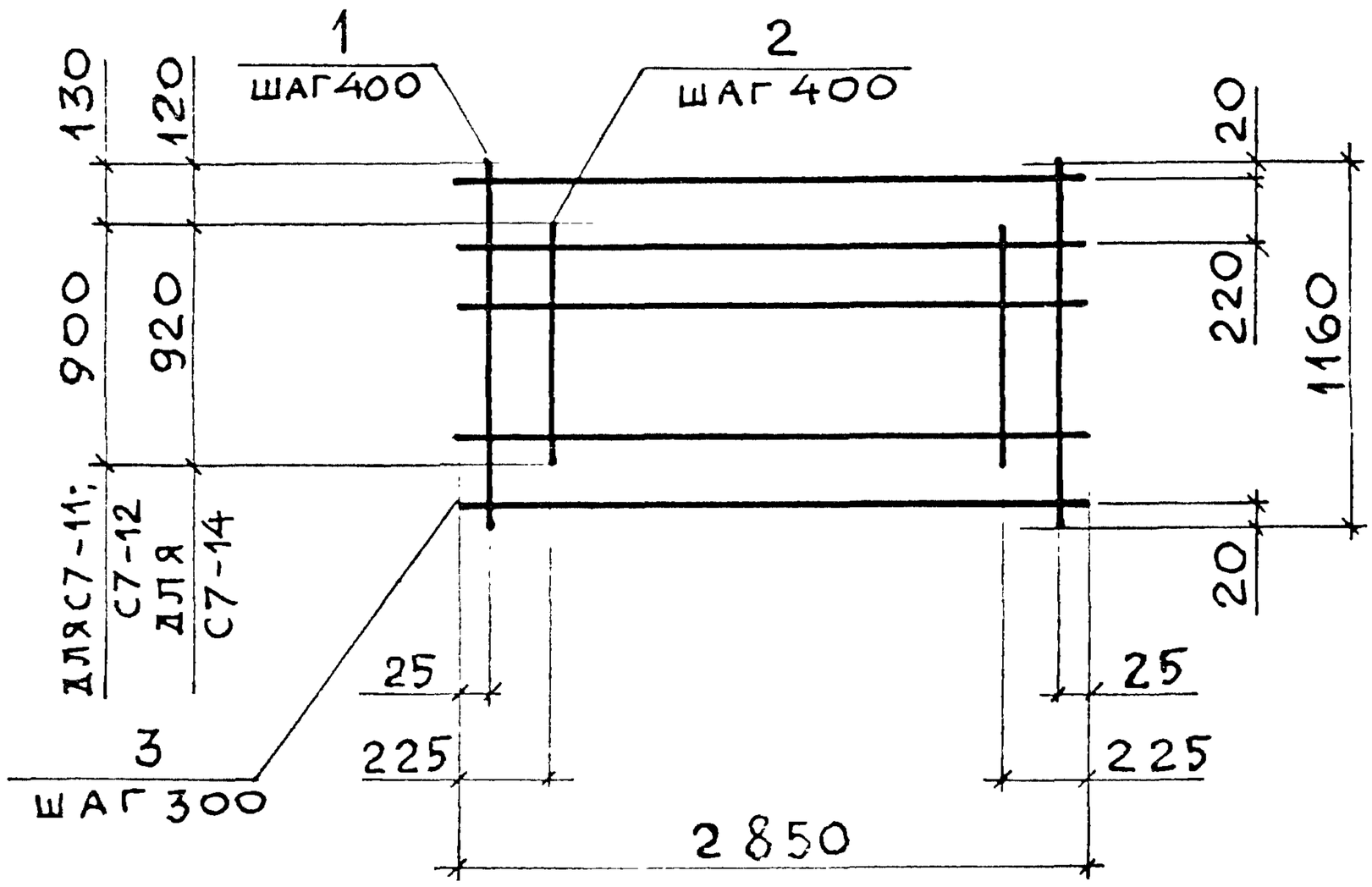

Марка	Поз.	Наименование	Кол.	Масса ед., кг	Общая масса, кг
С7-11	1	⌀ 8 А III, ℓ = 1160	8	0,46	7,0
	2	⌀ 8 А III, ℓ = 700	7	0,28	
	3	⌀ 4 Вр I, ℓ = 2850	5	0,27	
С7-12	1	⌀ 10 А III, ℓ = 1160	8	0,72	11,0
	2	⌀ 10 А III, ℓ = 900	7	0,55	
	3	⌀ 4 Вр I, ℓ = 2850	5	0,27	
С7-14	1	⌀ 14 А III, ℓ = 1160	8	1,40	22,3
	2	⌀ 14 А III, ℓ = 920	7	1,11	
	3	⌀ 6 А I, ℓ = 2850	5	0,66	

1. Арматура класса А-III, А-I по ГОСТ 5781-82
2. Арматура класса Вр-I по ГОСТ 6727-80

Нач. отд.	Агранович	
Н. контр.	Чумакова	
Гл. спец.	Коротецкий	
Вед. инж.	Чумакова	
Провер.	Хвостик	
Разраб.	Фомичев	

3.006.1-8.2-1-6

Сетка С7-11; С7-12; С7-14

Стадия	Лист	Листов
Р		1

Харьковский Промстройниипроект

Взам. инв. № | Подпись и дата | Инв. № подл.

https://zavodjbi.com/

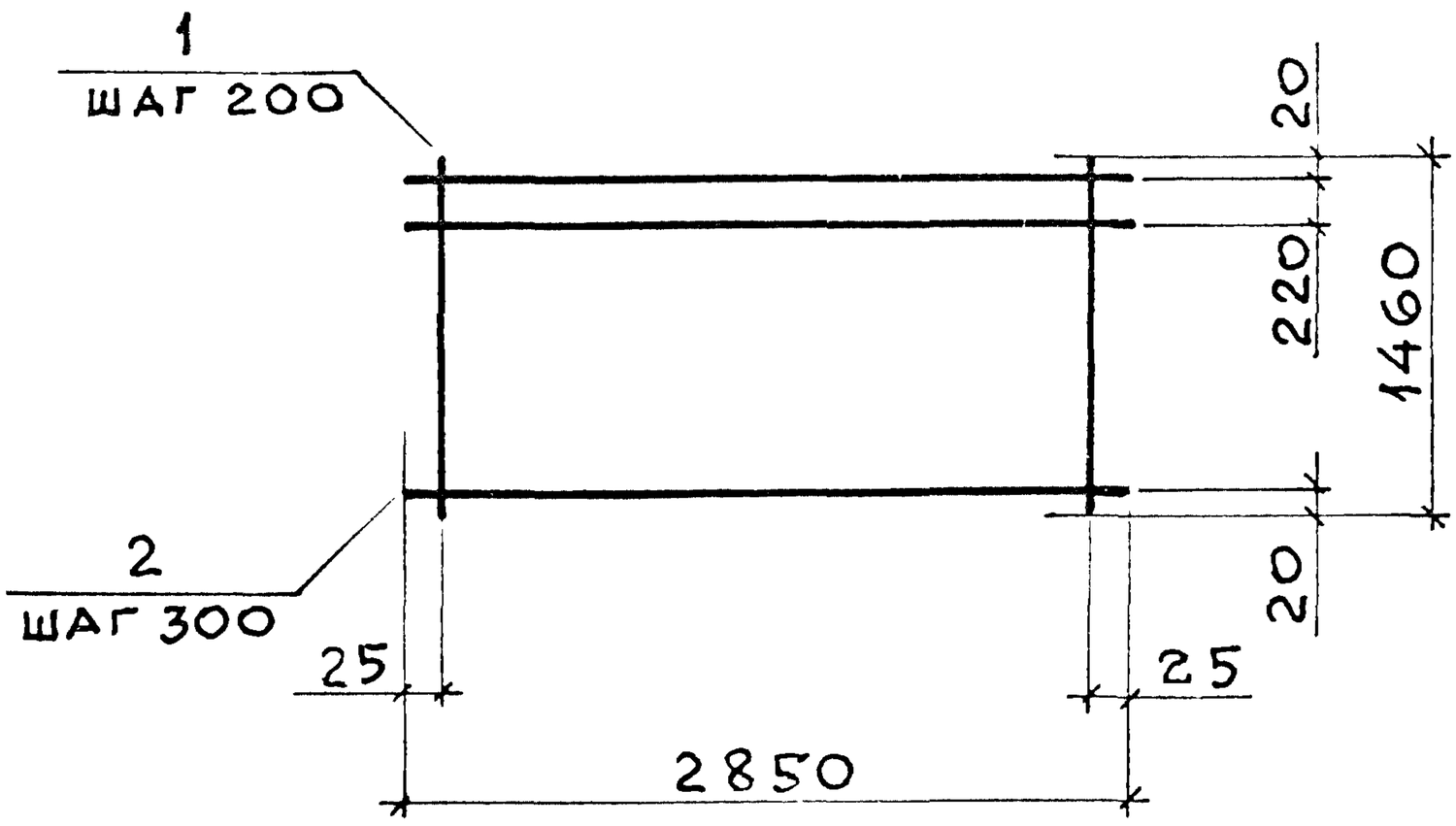

Марка	Поз.	Наименование	Кол.	Масса ед., кг	Общая масса, кг
С7-17	1	Ø14 А III, ℓ = 1460	15	1,76	29,7
	2	Ø 6 А I, ℓ = 2850	5	0,66	
С7-18	1	Ø16 А III, ℓ = 1460	15	2,30	37,8
	2	Ø 6 А I, ℓ = 2850	5	0,66	
С7-19	1	Ø18 А III, ℓ = 1460	15	2,92	49,5
	2	Ø 8 А I, ℓ = 2850	5	1,17	
С7-20	1	Ø 22 А III, ℓ = 1460	15	4,36	71,3
	2	Ø 8 А I, ℓ = 2850	5	1,17	
С7-21	1	Ø20 А III, ℓ = 1460	15	3,60	59,7
	2	Ø 8 А I, ℓ = 2850	5	1,17	

Арматура класса А-III, А-I по ГОСТ 5781-82

Взам. инв. № | Подпись и дата | Инв. № подл

Нач. отд.	Агранович		3.006.1-8.2-1-7
Н. контр.	Чумакова		
Гл. спец.	Коротецкий		
Вед. инж.	Чумакова		Сетка С7-17; С7-18; С7-19; С7-20; С7-21
Провер.	Хвостик		
Разраб.	Фомичёв		

Стадия	Лист	Листов
Р		1

Харьковский Промстройниипроект

https://zavodjbi.com/

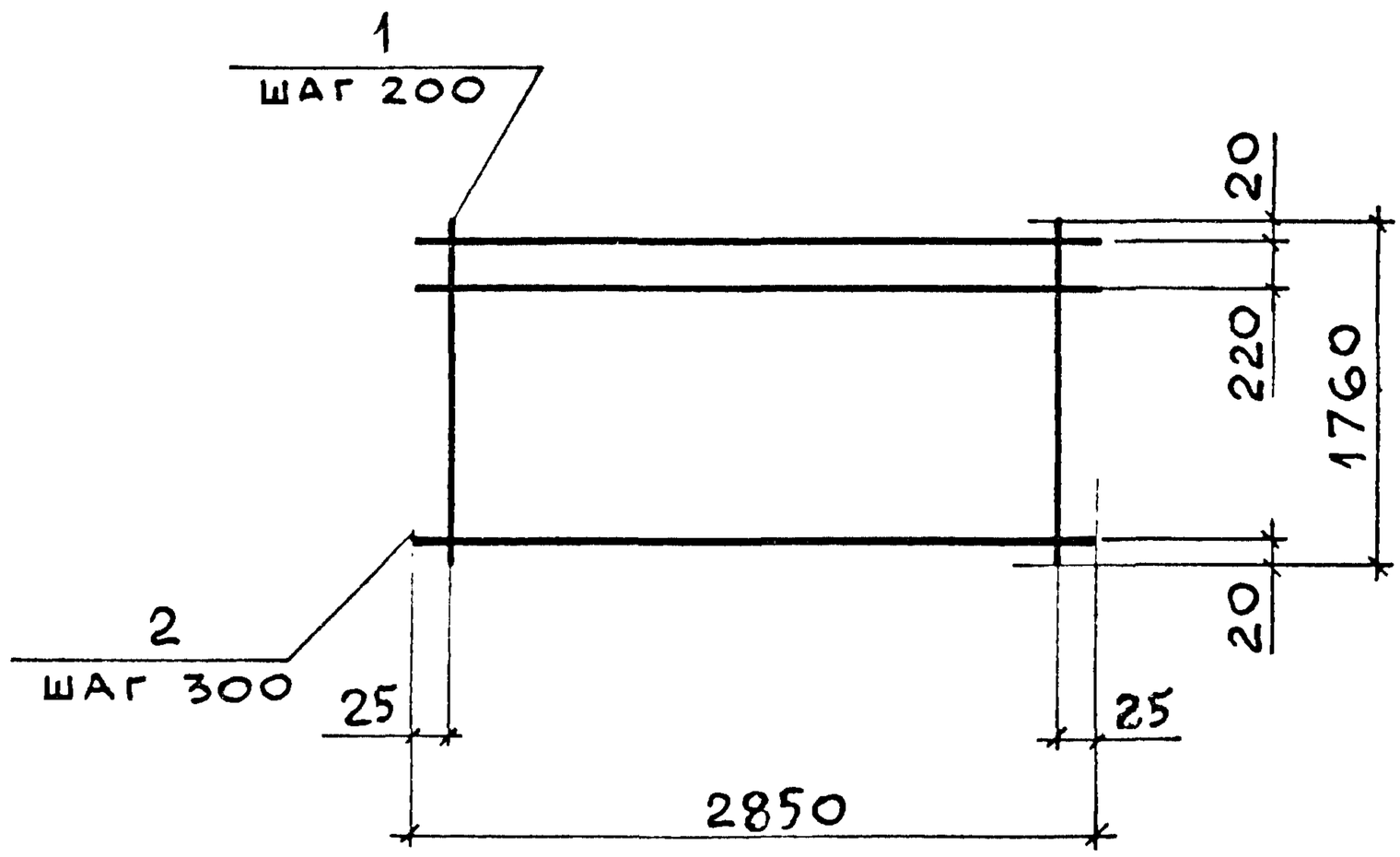

Марка	Поз.	Наименование	Кол.	Масса ед., кг	Общая масса, кг
С7-22	1	Ø 8 А III, ℓ = 1760	15	0,70	12,4
	2	Ø 4 Вр I, ℓ = 2850	7	0,27	
С7-23	1	Ø 14 А III, ℓ = 1760	15	2,13	36,6
	2	Ø 6 А I, ℓ = 2850	7	0,66	
С7-24	1	Ø 16 А III, ℓ = 1760	15	2,78	46,3
	2	Ø 6 А I, ℓ = 2850	7	0,66	
С7-25	1	Ø 20 А III, ℓ = 1760	15	4,34	73,3
	2	Ø 8 А I, ℓ = 2850	7	1,17	

1. Арматура класса А-III, А-I по ГОСТ 5781-82
2. Арматура класса Вр-I по ГОСТ 6727-80

Взам. инв. №

Подпись и дата

Инв. № подл.

Нач. отд.	Агранович	
Н. контр.	Чумакова	
Гл. спец.	Коротецкий	
Вед. инж.	Чумакова	
Провер.	Хвостик	
Разраб.	Фомичев	

3.006.1-8.2-1-8

Сетка С7-22; С7-23; С7-24; С7-25

Стадия	Лист	Листов
Р		1

Харьковский Промстройниипроект

https://zavodjbi.com/

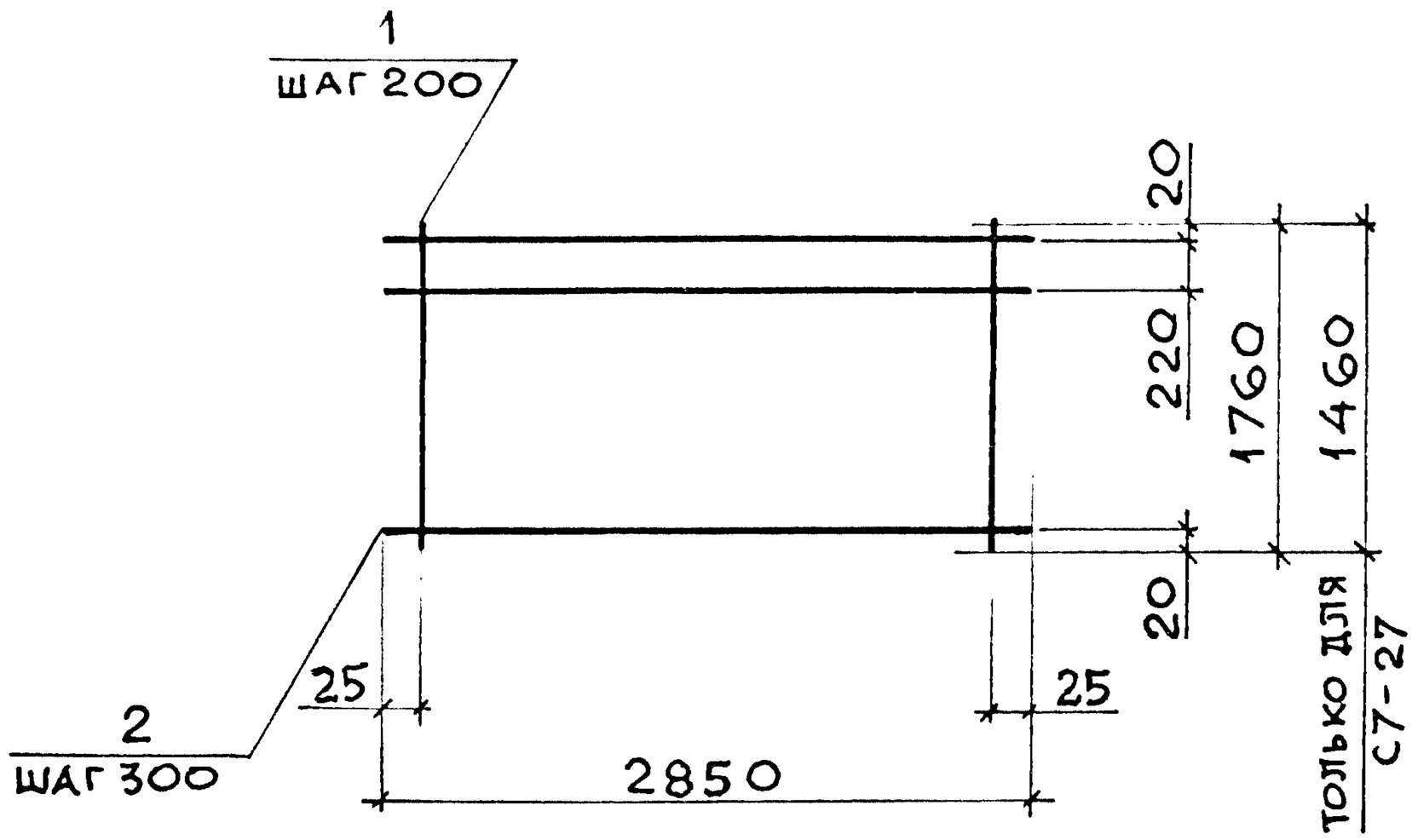

Марка	Поз.	Наименование	Кол.	Масса ед., кг	Общая масса, кг
С7-26	1	Ø 22 А III, ℓ = 1760	15	5,25	86,9
	2	Ø 8 А I, ℓ = 2850	7	1,17	
С7-27	1	Ø 8 А III, ℓ = 1460	15	0,58	10,3
	2	Ø 4 Вр I, ℓ = 2850	6	0,27	
С7-28	1	Ø 10 А III, ℓ = 1760	15	1,09	18,2
	2	Ø 4 Вр I, ℓ = 2850	7	0,27	
С7-29	1	Ø 12 А III, ℓ = 1760	15	1,56	26,4
	2	Ø 5 Вр I, ℓ = 2850	7	0,43	

1. Арматура класса А-III, А-I по ГОСТ 5781-82
2. Арматура класса Вр-I по ГОСТ 6727-80

Нач.отд	Агранович	
Н.контр.	Чумакова	
Гл.спец	Коротецкий	
Вед.инж	Чумакова	
Провер.	Хвостик	
Разраб	Фомичев	

3.006.1-8.2-1-9

Сетка С7-26; С7-27; С7-28; С7-29

Стадия	Лист	Листов
Р		1

Харьковский Промстройниипроект

Инв.№ подл. | Подпись и дата | Взам.инв.№

https://zavodjbi.com/

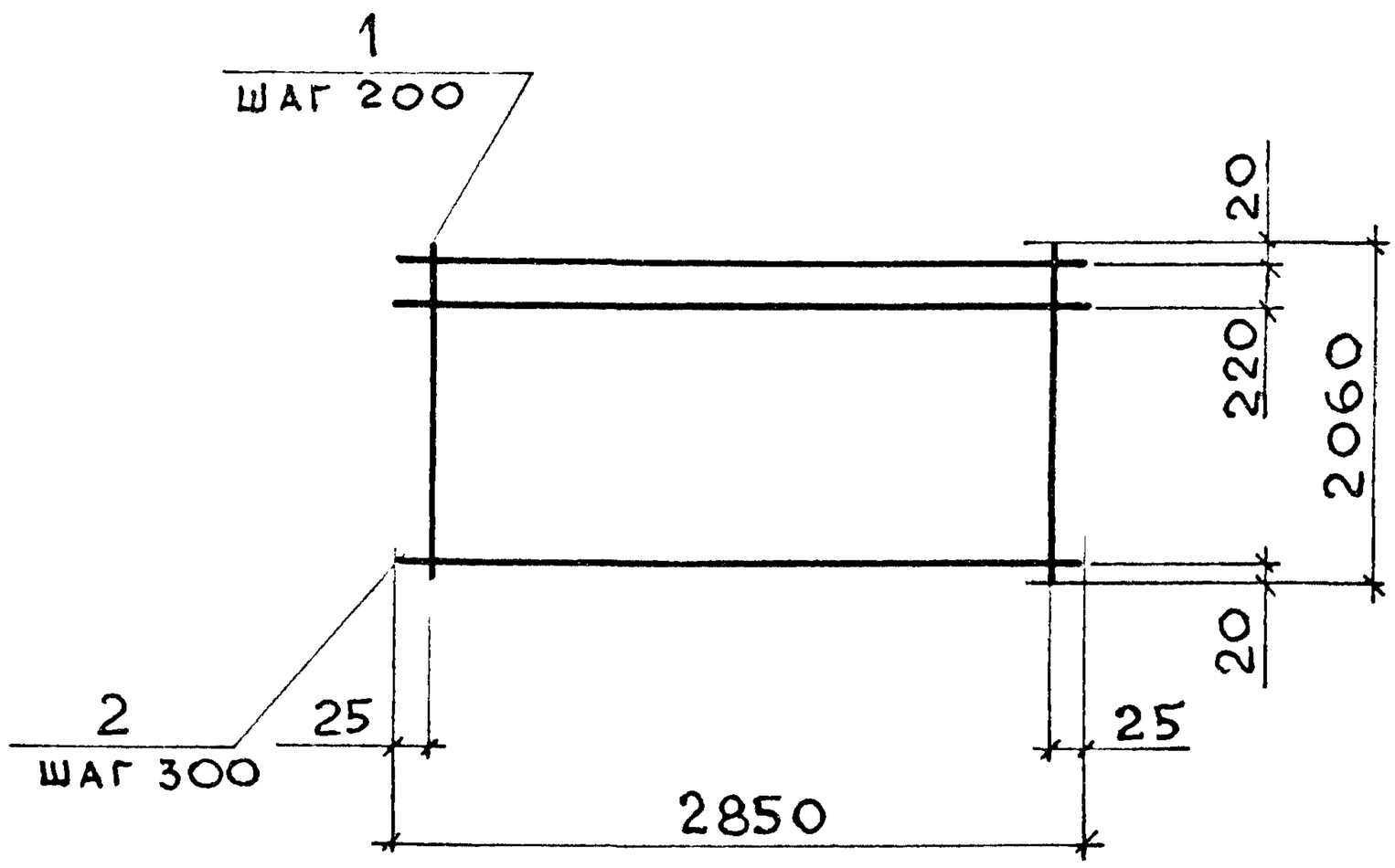

Марка	Поз.	Наименование	Кол.	Масса ед., кг	Общая масса, кг
С7-30	1	Ø 8 А III, ℓ = 2060	15	0,81	14,3
	2	Ø 4 Вр I, ℓ = 2850	8	0,27	
С7-31	1	Ø 10 А III, ℓ = 2060	15	1,27	21,2
	2	Ø 4 Вр I, ℓ = 2850	8	0,27	
С7-33	1	Ø 14 А III, ℓ = 2060	15	2,49	42,6
	2	Ø 6 А I, ℓ = 2850	8	0,66	
С7-34	1	Ø 16 А III, ℓ = 2060	15	3,25	54,0
	2	Ø 6 А I, ℓ = 2850	8	0,66	

1. Арматура класса А-III, А-I по ГОСТ 5781-82
2. Арматура класса Вр-I по ГОСТ 6727-80

Взам. инв. №

Подпись и дата

Инв. № подл.

Нач. отд.	Агранович	
Н. контр.	Чумакова	
Гл. спец.	Коротецкий	
Вед. инж.	Чумакова	
Провер.	Хвостик	
Разраб.	Фомичев	

3.006.1 - 8.2 - 1 - 10

Сетка С7-30; С7-31; С7-33; С7-34

Стадия	Лист	Листов
Р		1

Харьковский Промстройниипроект

https://zavodjbi.com/

https://zavodjbi.com/

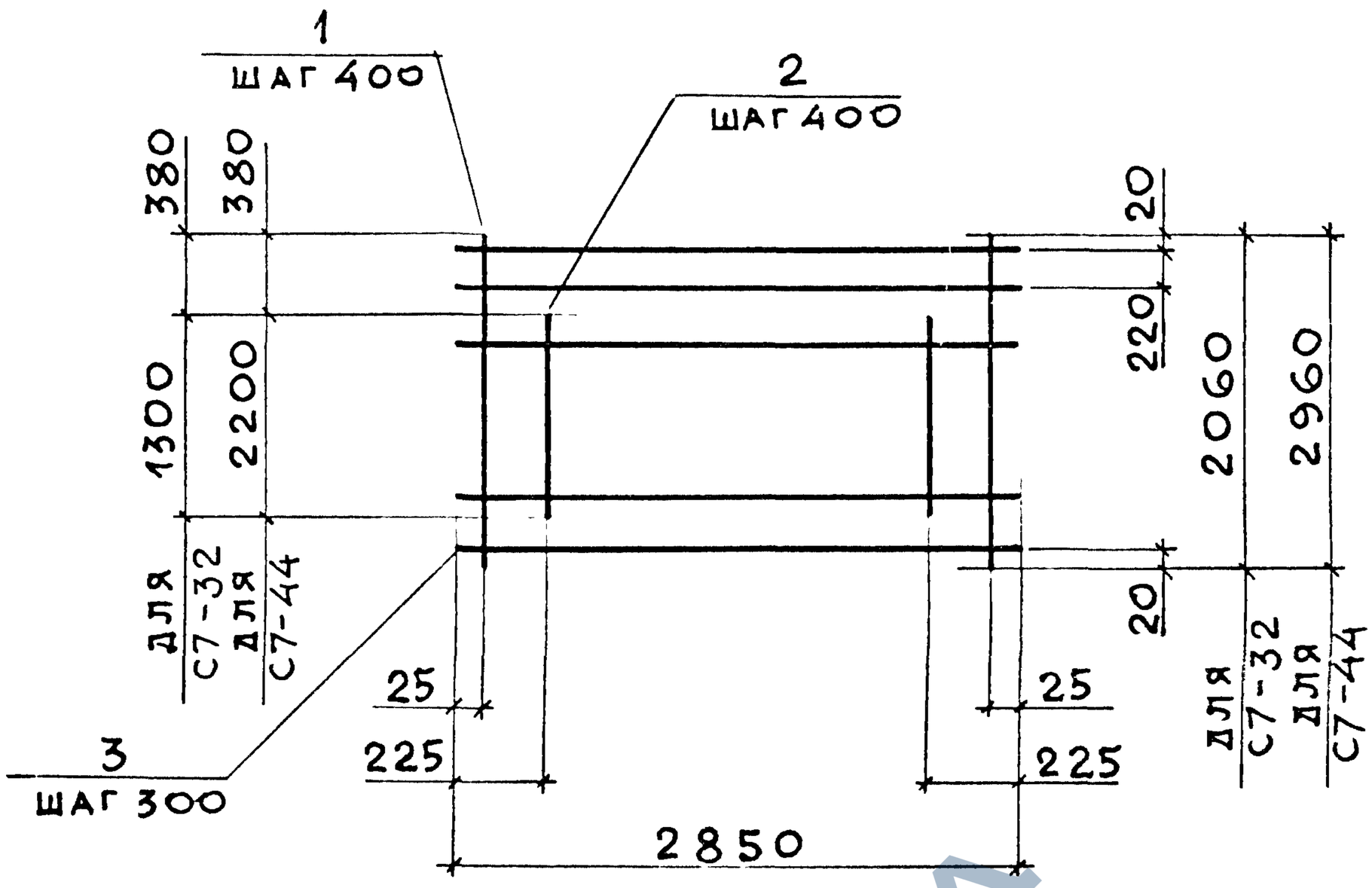

Марка	Поз.	Наименование	Кол.	Масса ед., кг	Общая масса, кг
С7-32	1	Ø12 А III, ℓ=2060	8	1,83	26,1
	2	Ø12 А III, ℓ=1300	7	1,15	
	3	Ø5 Вр I, ℓ=2850	8	0,43	
С7-44	1	Ø16 А III, ℓ=2960	8	4,67	74,5
	2	Ø16 А III, ℓ=2200	7	3,47	
	3	Ø8 А I, ℓ=2850	11	1,17	

1. Арматура класса А-III, А-I по ГОСТ 5781-82
2. Арматура класса Вр-I по ГОСТ 6727-80

Нач.отд	Агранович		3.006.1-8.2-1-11
Н.контр	Чумакова		
Гл.спец.	Коротецкий		
Вед.инж	Чумакова		Сетка С7-32; С7-44
Провер.	Хвостик		
Разраб.	Фомичев		

Стадия	Лист	Листов
Р		1

Харьковский Промстройниипроект

Взам. инв. N | Подпись и дата | Инв. № подл.

https://zavodjbi.com/

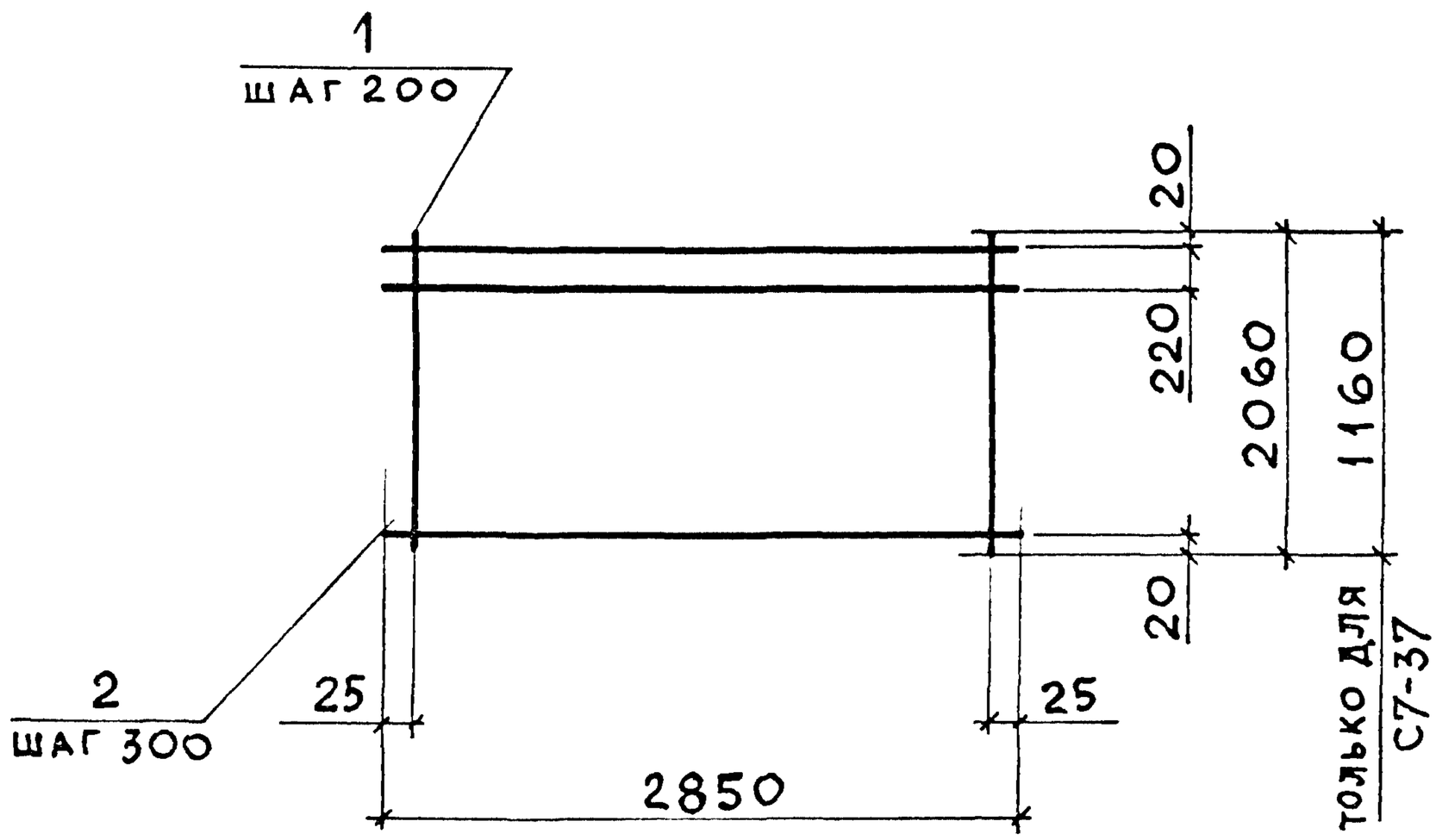

Марка	Поз.	Наименование	Кол.	Масса ед., кг	Общая масса, кг
С7-35	1	⌀18 А III, ℓ=2060	15	4,12	71,2
	2	⌀8 А I, ℓ=2850	8	1,17	
С7-36	1	⌀20 А III, ℓ=2060	15	5,08	85,6
	2	⌀8 А I, ℓ=2850	8	1,17	
С7-37	1	⌀16 А III, ℓ=1160	15	1,83	30,6
	2	⌀6 А I, ℓ=2850	5	0,66	

Арматура класса А-III, А-I по ГОСТ 5781-82

Нач.отд.	Агранович		
Н.контр.	Чумакова		
Гл.спец.	Коротецкий		
Вед.инж.	Чумакова		
Провер.	Хвостик		
Разраб.	Фомичев		

3.006.1-8.2-1-12

Сетка С7-35; С7-36; С7-37

Стадия	Лист	Листов
Р		1

Харьковский Промстройниипроект

Взам. инв. № | Подпись и дата | Инв. № подл.

https://zavodjbi.com/

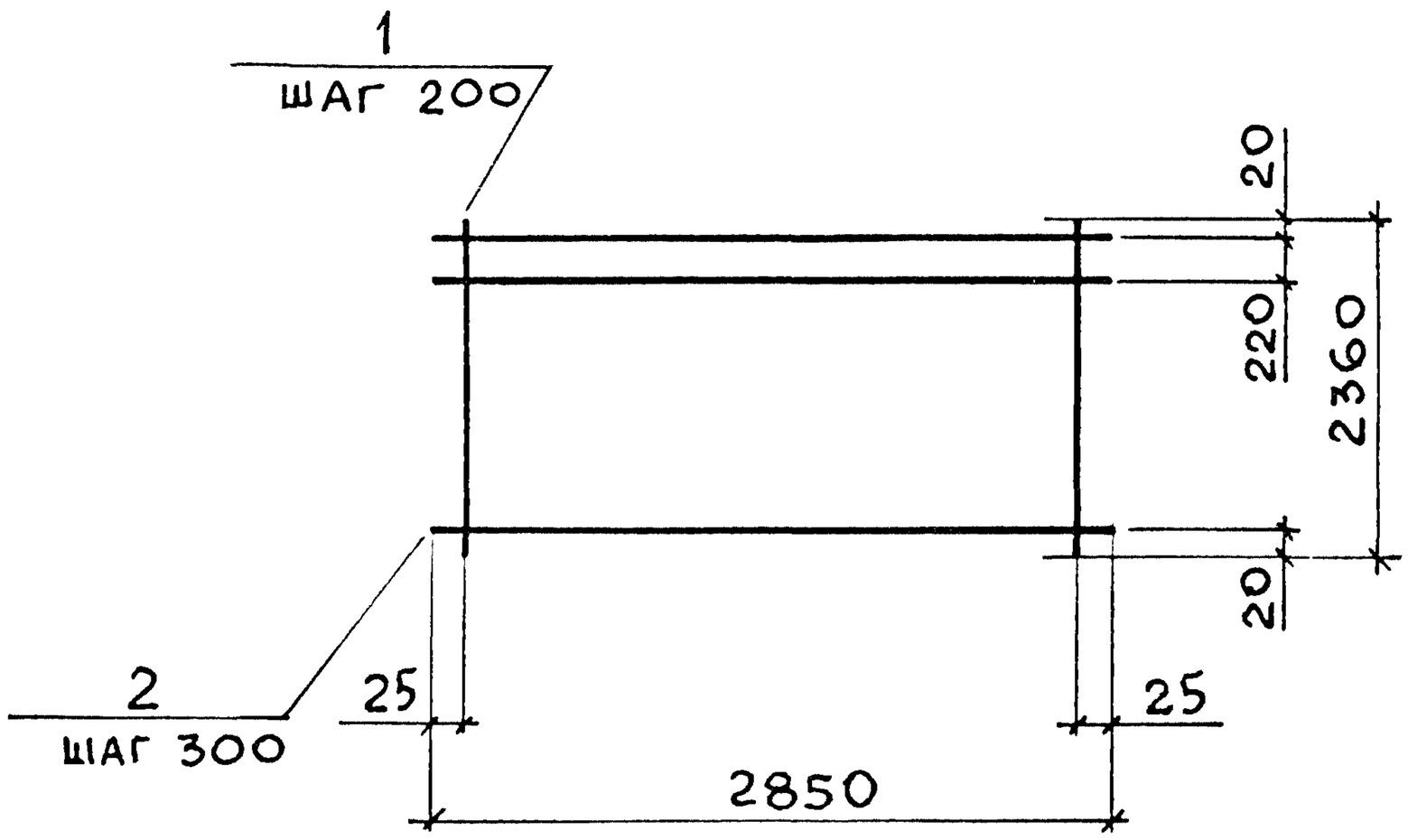

Марка	Поз.	Наименование	Кол.	Масса ед., кг	Общая масса, кг
С7-38	1	Ø10 А III, ℓ = 2360	15	1,46	24,3
	2	Ø 4 Вр I, ℓ = 2850	9	0,27	
С7-39	1	Ø14 А III, ℓ = 2360	15	2,85	48,7
	2	Ø 6 А I, ℓ = 2850	9	0,66	
С7-40	1	Ø16 А III, ℓ = 2360	15	3,72	66,3
	2	Ø 8 А I, ℓ = 2850	9	1,17	
С7-41	1	Ø18 А III, ℓ = 2360	15	4,72	81,3
	2	Ø 8 А I, ℓ = 2850	9	1,17	

1. Арматура класса А-III, А-I по ГОСТ 5781-82
2. Арматура класса Вр-I по ГОСТ 6727-80

Нач. отд	Агранович	
Н. контр.	Чумакова	
Гл. спец	Коротецкий	
Вед. инж	Чумакова	
Провер.	Чумакова	
Разраб	Фомичев	

3.006.1-8.2-1-13

Сетка С7-38; С7-39; С7-40; С7-41

Стадия	Лист	Листов
Р		1

Харьковский Промстройниипроект

Взам. инв. № | Подпись и дата | Инв. № подл.

https://zavodjbi.com/

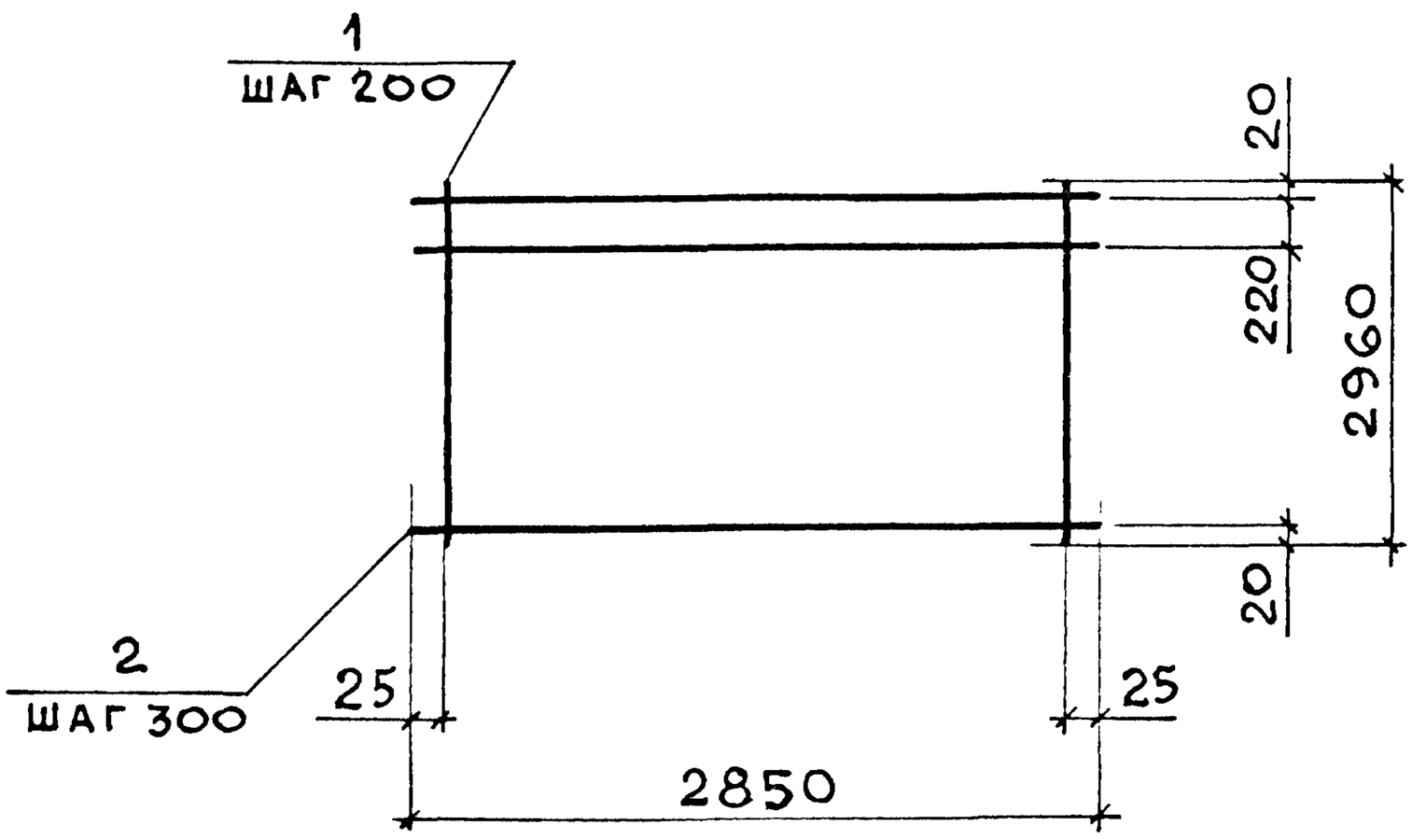

Марка	Поз	Наименование	Кол.	Масса ед., кг	Общая масса, кг
С7-42	1	Ø 10 А III, ℓ = 2960	15	1,83	30,4
	2	Ø 4 Вр I, ℓ = 2850	11	0,27	
С7-43	1	Ø 12 А III, ℓ = 2960	15	2,63	44,2
	2	Ø 5 Вр I, ℓ = 2850	11	0,43	
С7-45	1	Ø 18 А III, ℓ = 2960	15	5,91	101,5
	2	Ø 8 А I, ℓ = 2850	11	1,17	
С7-46	1	Ø 20 А III, ℓ = 2960	15	7,30	122,4
	2	Ø 8 А I, ℓ = 2850	11	1,17	
С7-47	1	Ø 22 А III, ℓ = 2960	15	8,83	151,8
	2	Ø 10 А I, ℓ = 2850	11	1,76	

1. Арматура класса А-III, А-I по ГОСТ 5781-82
2. Арматура класса Вр-I по ГОСТ 6727-80

Взам. инв. №			
Подпись и дата			
Инв. № подл.			

Нач. отд.	Агранович		
Н. контр.	Чумакова		
Гл. спец.	Коротецкий		
Вед. инж.	Чумакова		
Провер.	Чумакова		
Разраб.	Фомичев		

3.006.1-8.2-1-14

Сетка С7-42; С7-43; С7-45; С7-46; С7-47

Стадия	Лист	Листов
Р		1

Харьковский Промстройниипроект

https://zavodjbi.com/

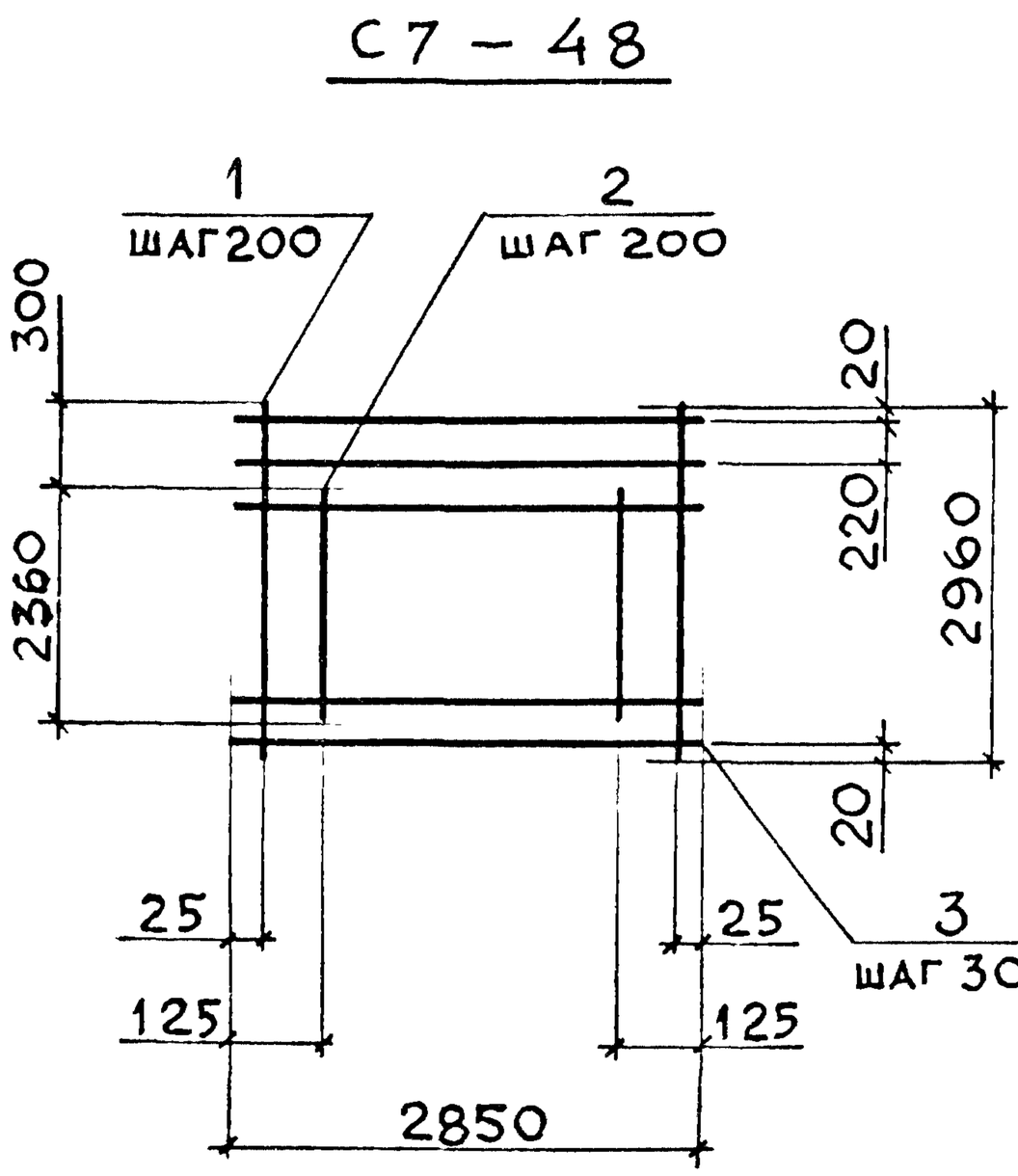

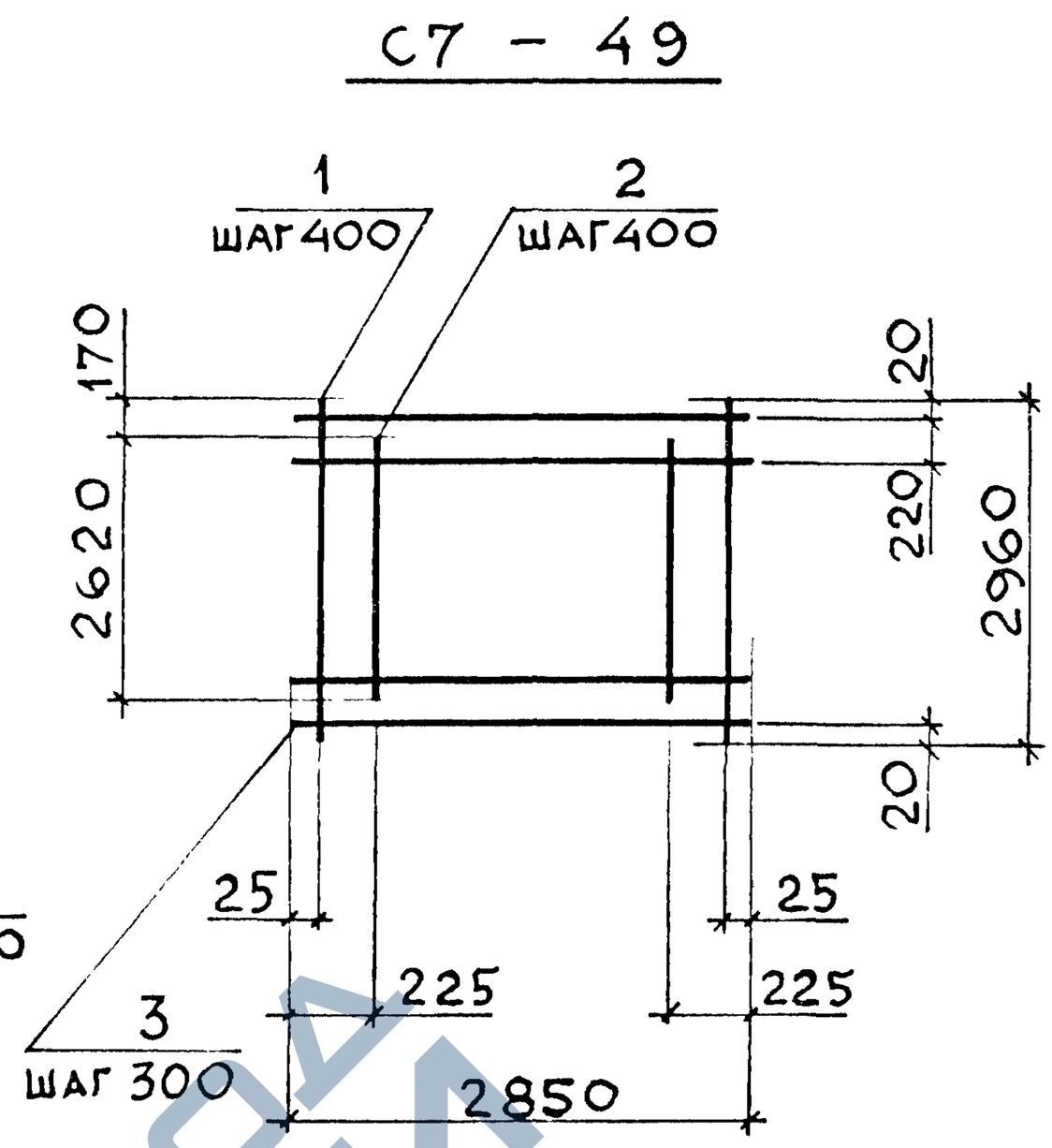

Марка	Поз.	Наименование	Кол.	Масса ед., кг	Общая масса, кг
С7-48	1	Ø20 А III, ℓ = 2960	15	7,30	210,3
	2	Ø20 А III, ℓ = 2360	14	5,82	
	3	Ø10 А I, ℓ = 2850	11	1,76	
С7-49	1	Ø16 А III, ℓ = 2960	8	4,67	79,14
	2	Ø16 А III, ℓ = 2620	7	4,13	
	3	Ø8 А I, ℓ = 2850	11	1,17	

Арматура класса А-III, А-I по ГОСТ 5781-82

Нач.отд.	Агранович		3.006.1-8.2-1-15
Н.контр.	Чумакова		
Гл.спец.	Коротецкий		
Вед.инж	Чумакова		Сетка С7-48; С7-49
Провер.	Хвостик		
Разраб.	Фомичев		

Стадия	Лист	Листов
Р		1

Харьковский Промстройниипроект

Инв.№ подл. | Подпись и дата | Взам. инв.№

https://zavodjbi.com/

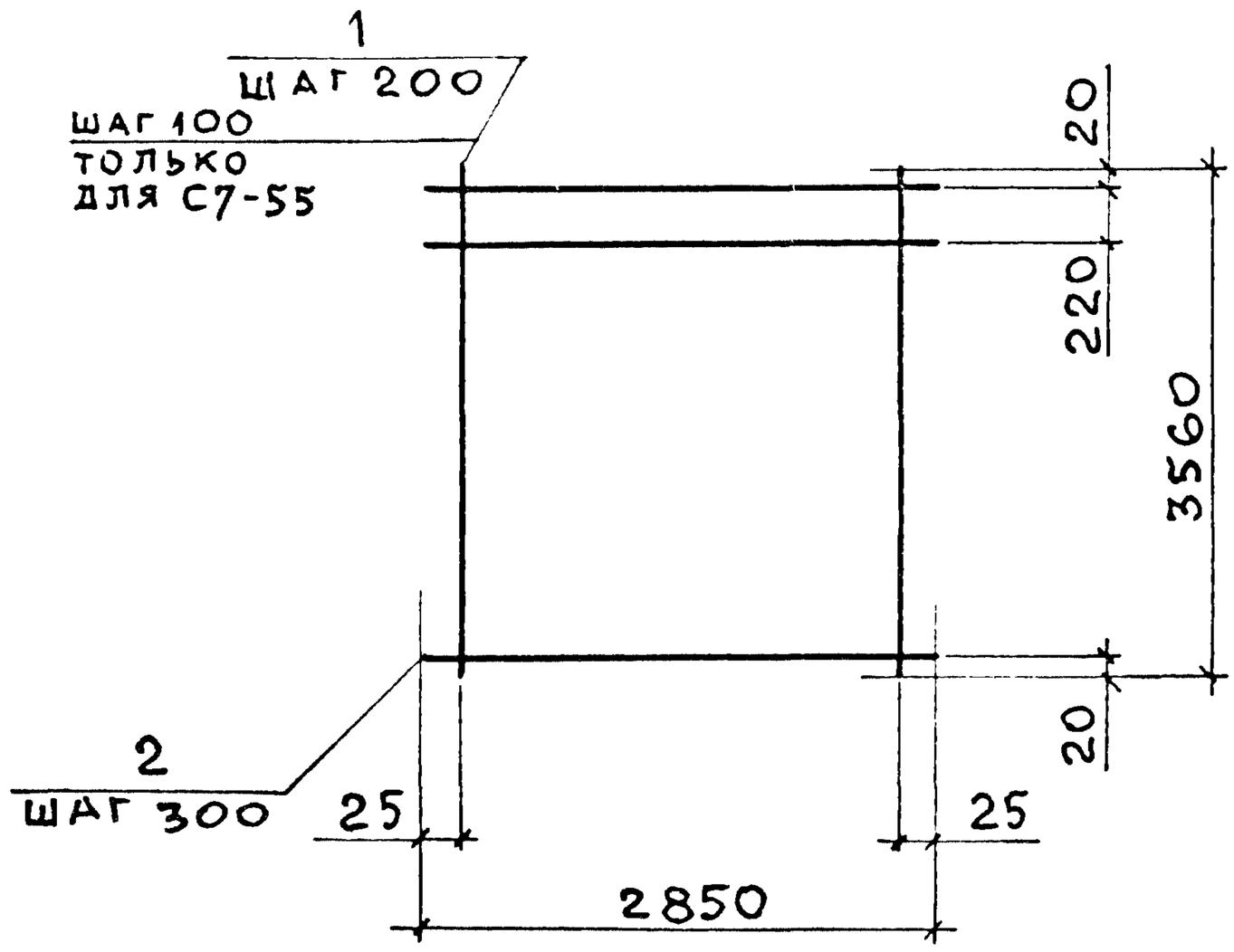

Марка	Поз.	Наименование	Кол.	Масса ед., кг	Общая масса, кг
С7-50	1	Ø10 AIII, ℓ = 3560	15	2,20	36,5
	2	Ø4 BpI, ℓ = 2850	13	0,27	
С7-51	1	Ø12 AIII, ℓ = 3560	15	3,16	53,0
	2	Ø 5 BpI, ℓ = 2850	13	0,43	
С7-54	1	Ø25 AIII, ℓ = 3560	15	13,72	228,6
	2	Ø10 AI, ℓ = 2850	13	1,76	
С7-55	1	Ø20 AIII, ℓ = 3560	29	8,78	277,5
	2	Ø10 AI, ℓ = 2850	13	1,76	

1. Арматура класса А-III, А-I по ГОСТ 5781-82
2. Арматура класса Вр-I по ГОСТ 6727-80

Нач.отд.	Агранович	
Н.контр.	Чумакова	
Гл.спец.	Коротецкий	
Вед.инж.	Чумакова	
Провер.	Хвостик	
Разраб.	Фомичев	

3.006.1-8.2-1-16

Сетка
С7-50; С7-51; С7-54; С7-55

Стадия	Лист	Листов
Р		1

Харьковский Промстройниипроект

Взам. инв. № | Подпись и дата | Инв. № подл.

https://zavodjbi.com/

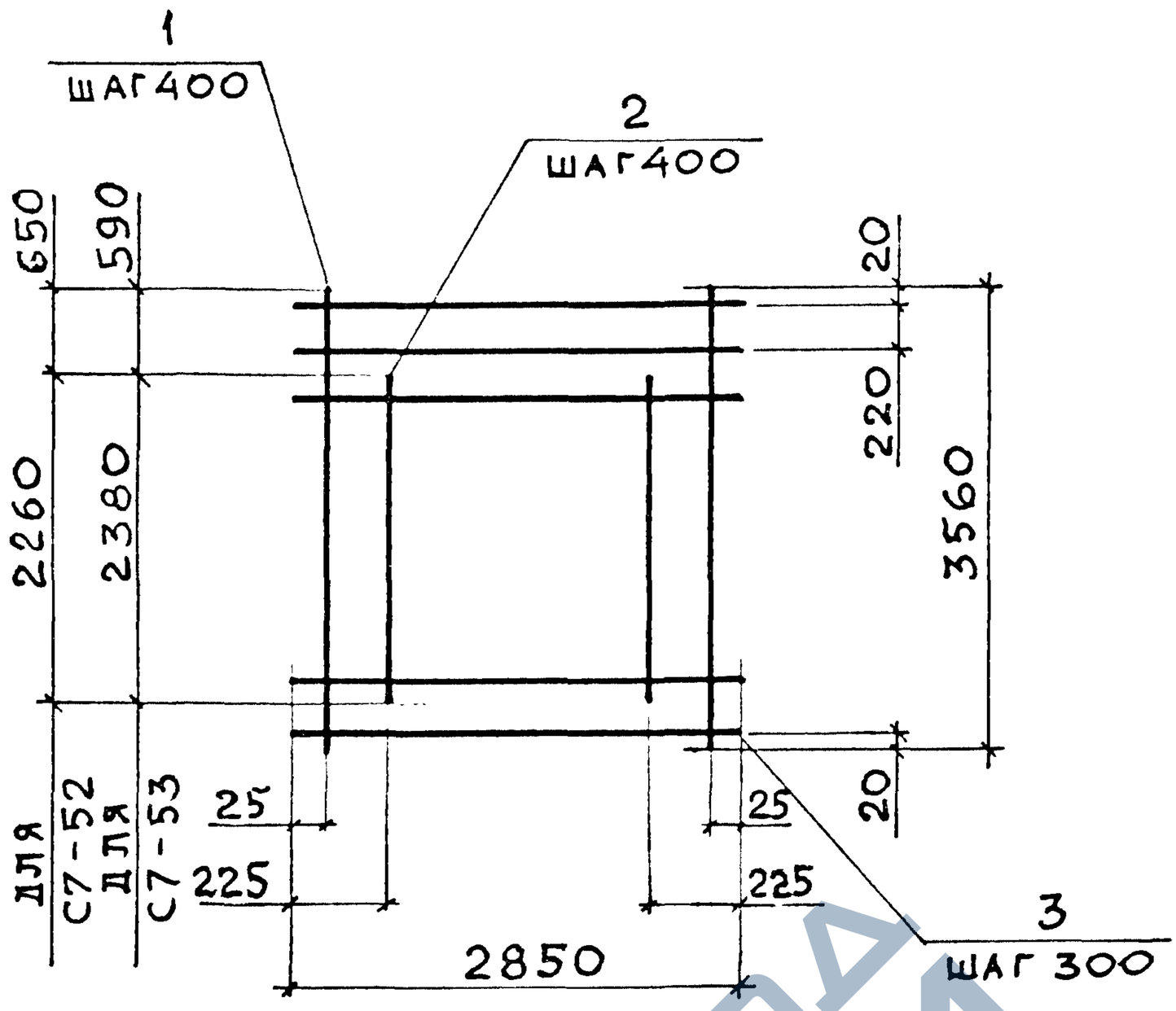

Марка	Поз.	Наименование	Кол.	Масса ед., кг	Общая масса, кг
С7-52	1	Ø 14 А III, ℓ = 3560	8	4,30	62,1
	2	Ø 14 А III, ℓ = 2260	7	2,73	
	3	Ø 6 А I, ℓ = 2850	13	0,66	
С7-53	1	Ø 20 А III, ℓ = 3560	8	8,78	126,5
	2	Ø 20 А III, ℓ = 2380	7	5,87	
	3	Ø 8 А I ℓ = 2850	13	1,17	

Арматура класса А-III, А-I по ГОСТ 5781-82

Нач.отд	Агранович		3.006.1-8.2-1-17
Н.контр.	Чумакова		
Гл.спец.	Коротецкий		
Вед.инж	Чумакова		Сетка С7-52; С7-53
Провер.	Хвостик		
Разраб.	Фомичев		

Стадия	Лист	Листов
Р		1

Харьковский Промстройниипроект

Взам. инв. № | Подпись и дата | Инв. № подл.

https://zavodjbi.com/

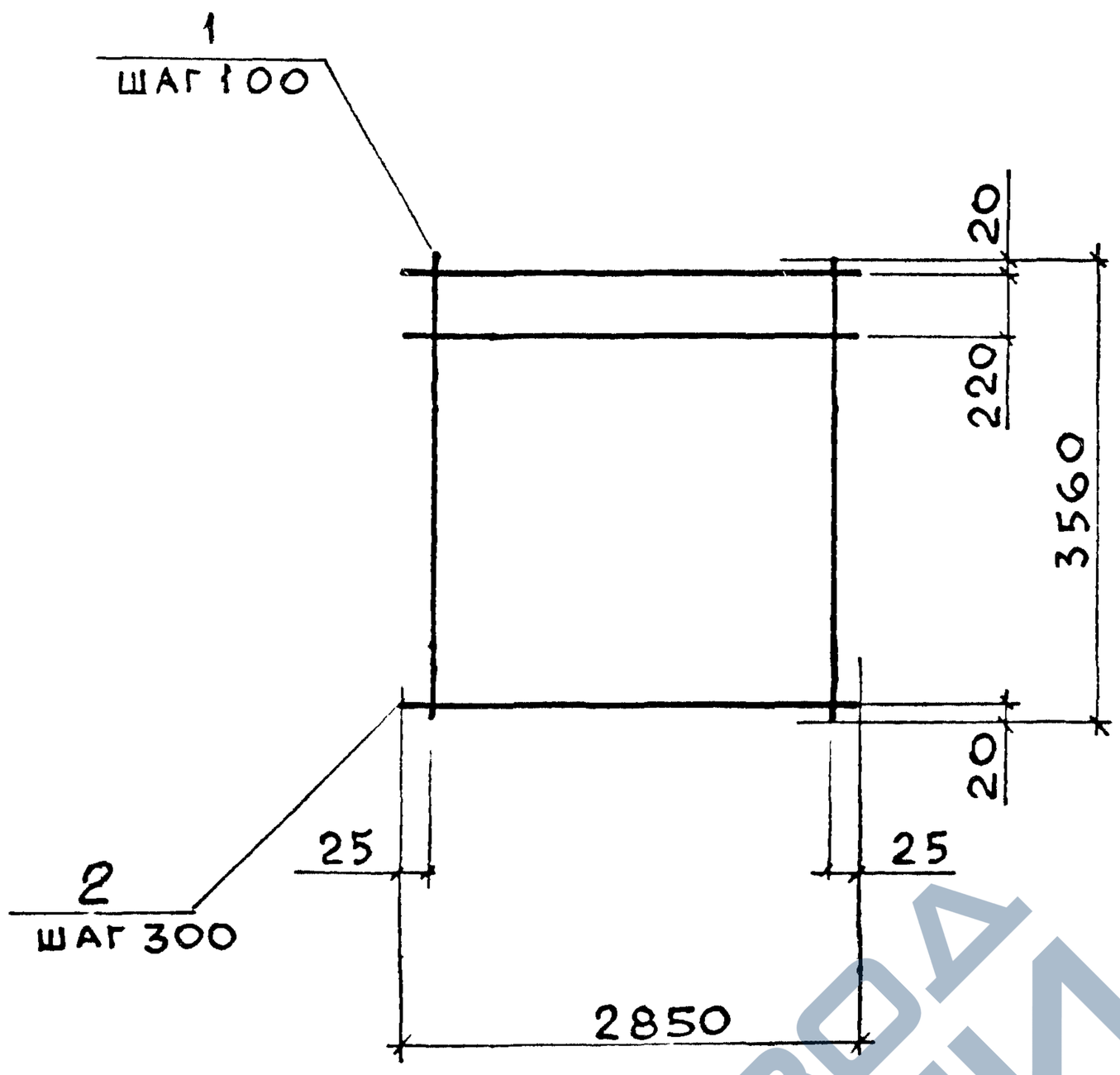

Поз.	Наименование	Кол.	Масса ед., кг	Общая масса, кг
1	Ø 22 А III, l = 3560	29	10,62	340,9
2	Ø 12 А I, l = 2850	13	2,53	

Арматура класса А-III, А-I по ГОСТ 5781-82

Нач. отд	Агранович		
Н. контр	Чумакова		
Гл. спец.	Коротецкий		
Вед. инж	Чумакова		
Провер.	Хвостик		
Разраб	Фомичев		

3.006.1-8.2-1-18

Сетка С7-56

Стадия	Лист	Листов
Р		1

Харьковский Промстройниипроект

Взам. инв. № | Подпись и дата | Инв. № подл

https://zavodjbi.com/

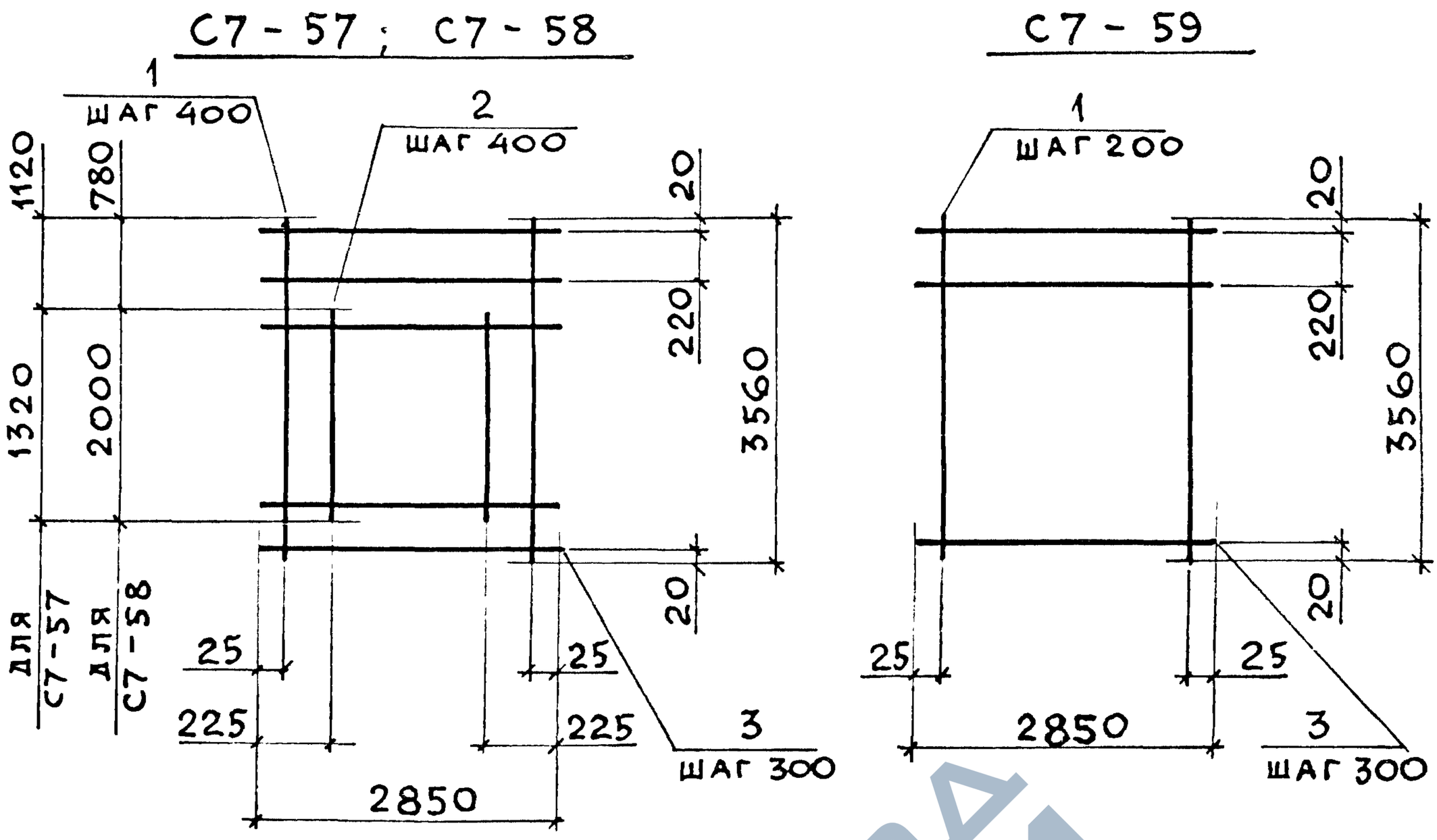

Марка	Поз.	Наименование	Кол.	Масса ед. кг	Общая масса, кг
С7-57	1	Ø16 А III, ℓ = 3560	8	5,62	68,1
	2	Ø16 А III, ℓ = 1320	7	2,08	
	3	Ø 6 А I, ℓ = 2850	13	0,66	
С7-58	1	Ø 18 А III, ℓ = 3560	8	7,11	100,1
	2	Ø 18 А III, ℓ = 2000	7	4,0	
	3	Ø 8 А I, ℓ = 2850	13	1,17	
С7-59	1	Ø 22 А III, ℓ = 3560	15	10,62	174,5
	2	Ø 8 А I, ℓ = 2850	13	1,17	

Арматура класса А-III, А-I по ГОСТ 5781-82

Нач. отд.	Агранович		3.006.1-8.2-1-19
Н. контр.	Чумакова		
Гл. спец.	Коротецкий		
Вед. инж.	Чумакова		Сетка С7-57; С7-58; С7-59
Провер.	Хвостик		
Разраб.	Фомичев		

Стадия	Лист	Листов
Р		1

Харьковский Промстройниипроект

Взам. инв. № | Подпись и дата | Инв. № подл.

https://zavodjbi.com/

С8-1
развертка

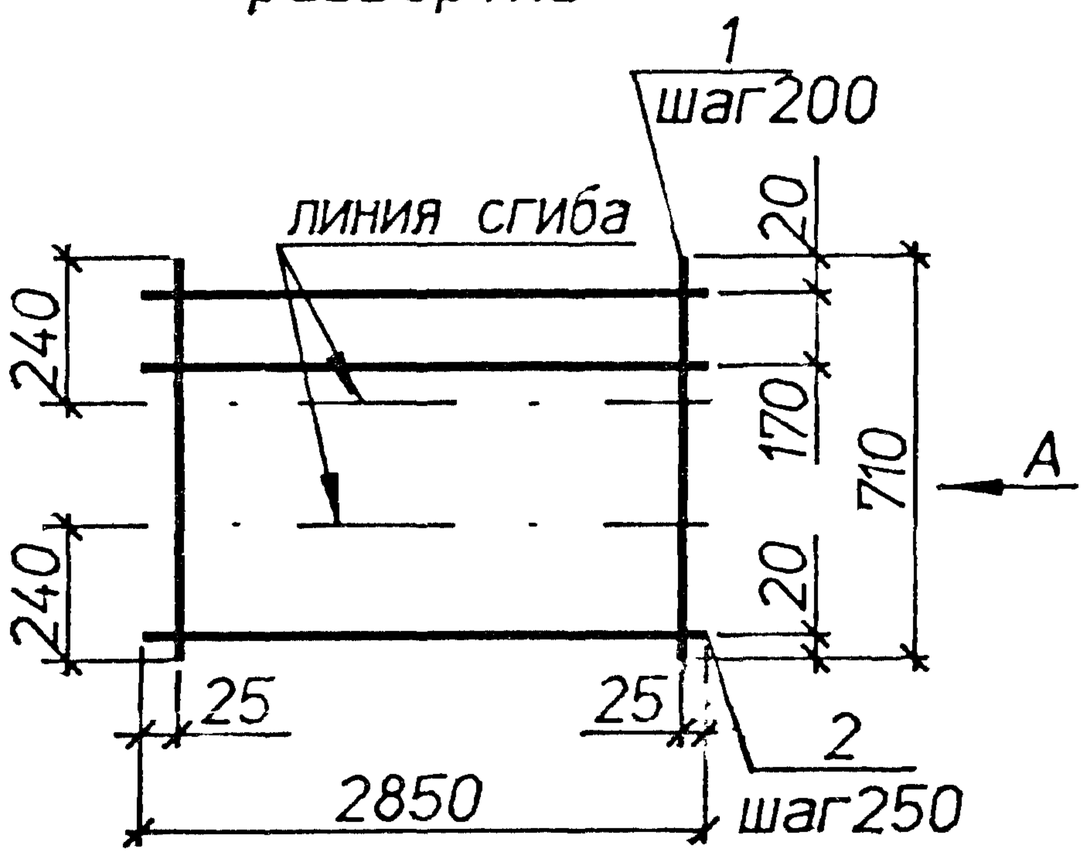

С8-2
развертка

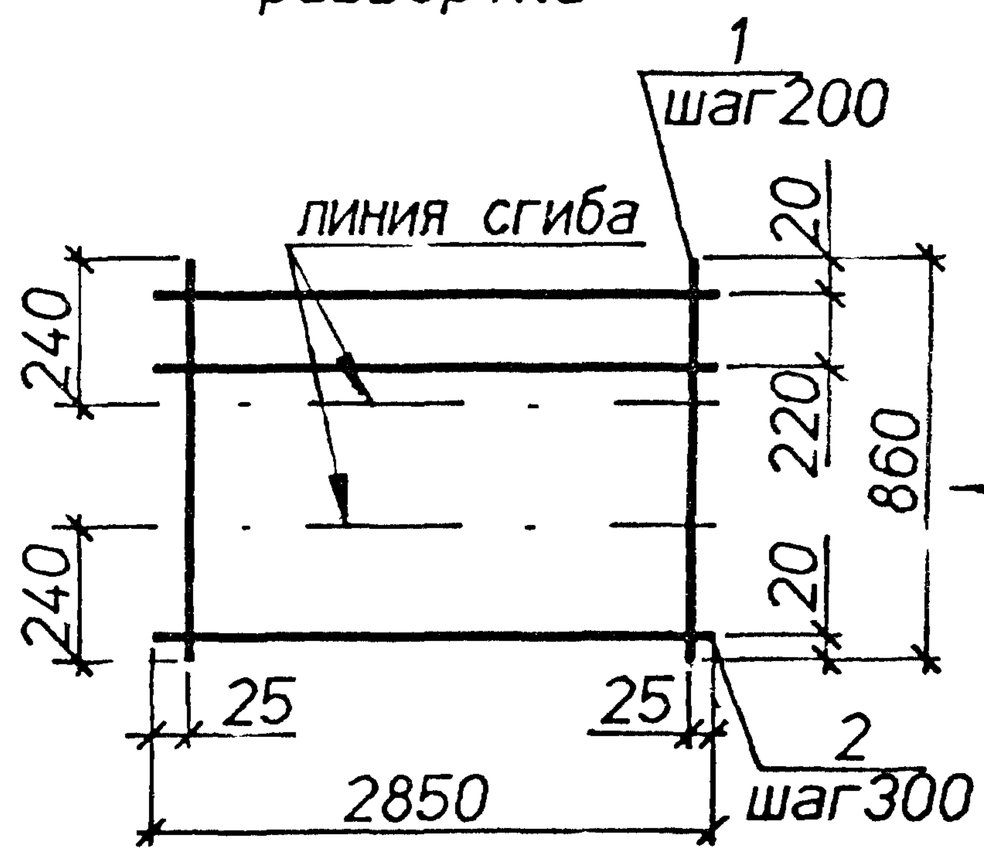

Вид А
в согнутом виде

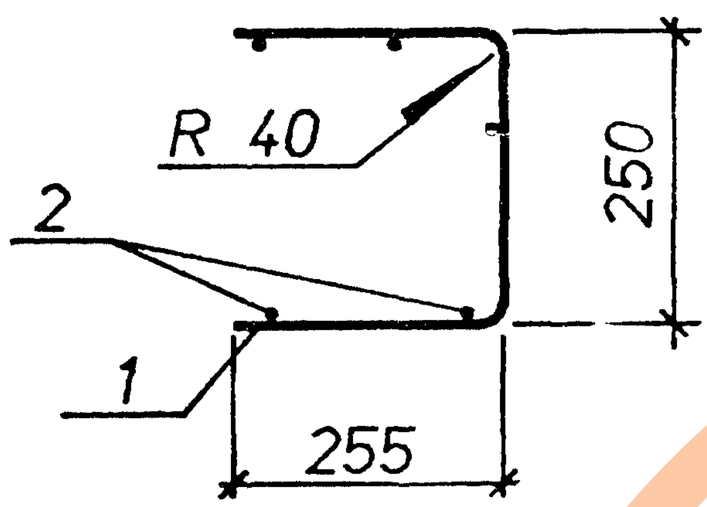

Вид Б
в согнутом виде

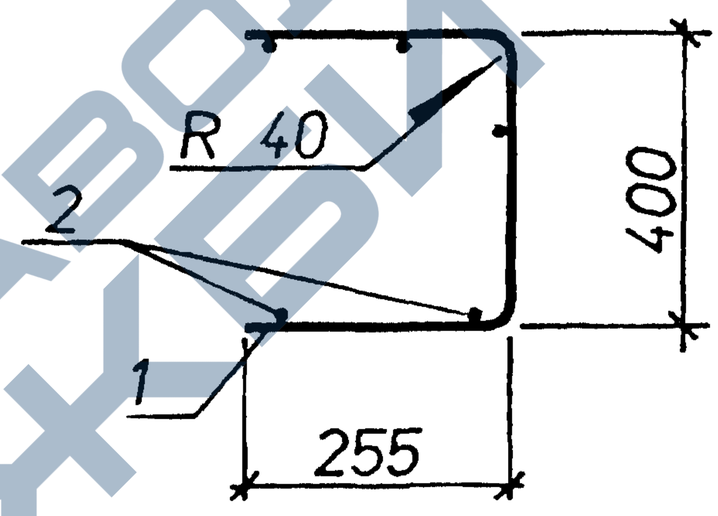

Марка	Поз.	Наименование	Кол.	Масса ед.,кг	Общая масса,кг
С8-1	1	ø4Врl. L=710	15	0,07	2,0
	2	ø4Врl. L=2850	4	0,26	
С8-2	1	ø4Врl. L=860	15	0,85	2,2
	2	ø4Врl. L=2850	4	0,26	

Арматура класса Вр-I по ГОСТ 6727-80 .

Нач.отд.	Агранович		
Н.контр.	Чумакова		
Гл.спец.	Коротецкий		
Вед.инж.	Чумакова		
Провер.	Чумакова		
Разраб.	Хвостик		

3.006.1-8.2-1-20

Сетка С8-1;С8-2

Стадия	Лист	Листов
Р		1

Харьковский Промстройниипроект

Инв.N подл. | Подпись и дата | Взам.инв.N

https://zavodjbi.com/

С8-3
развертка

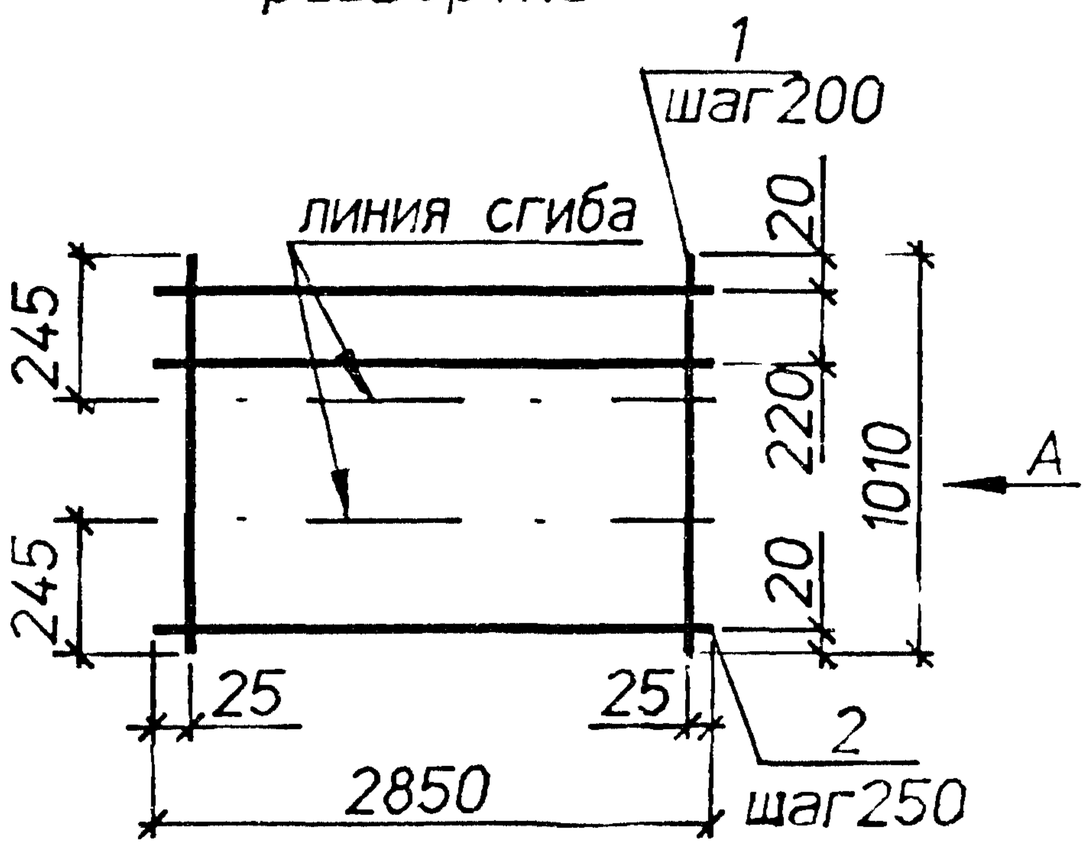

С8-4
развертка

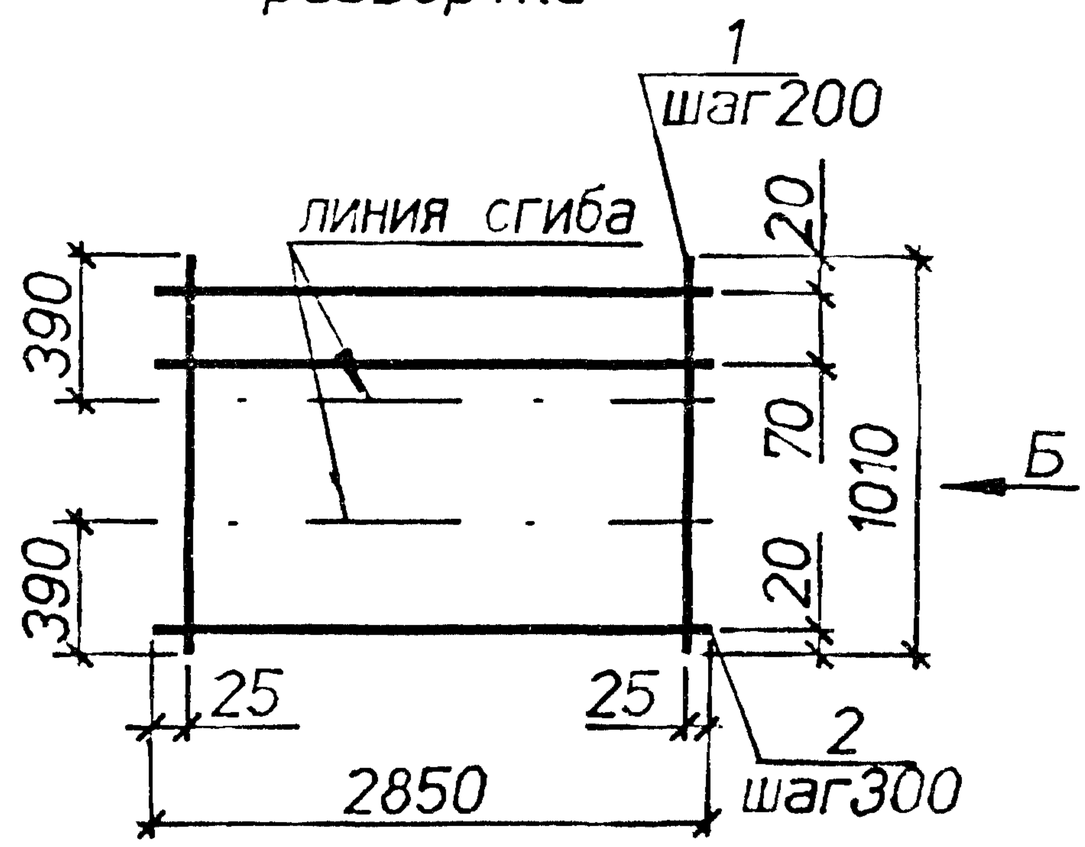

Вид А
в согнутом виде

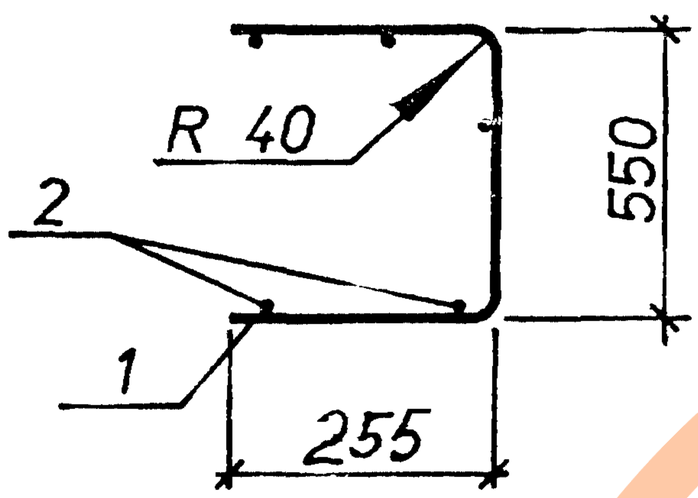

Вид Б
в согнутом виде

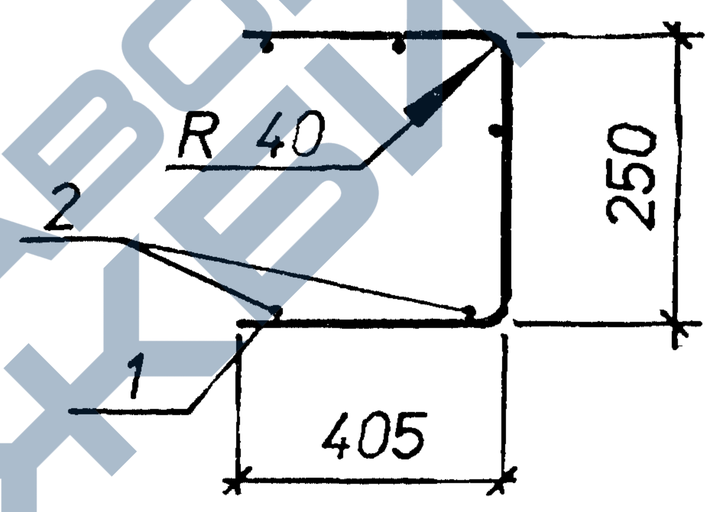

Марка	Поз.	Наименование	Кол.	Масса ед.,кг	Общая масса,кг
С8-3	1	⌀4Врl. L=1010	15	0,10	2,7
	2	⌀4Врl. L=2850	5	0,26	
С8-4	1	⌀4Врl. L=1010	15	0,10	2,7
	2	⌀4Врl. L=2850	5	0,26	

Арматура класса Вр-I по ГОСТ 6727-80 .

Нач.отд.	Агранович		3.006.1-8.2-1-21
Н.контр.	Чумакова		
Гл.спец.	Коротецкий		
Вед.инж.	Чумакова		Сетка С8-3...С8-4
Провер.	Чумакова		
Разраб.	Хвостик		

Стадия	Лист	Листов
Р		1

Харьковский Промстройниипроект

Инв.N подл. | Подпись и дата | Взам.инв.N

https://zavodjbi.com/

С8-5
развертка

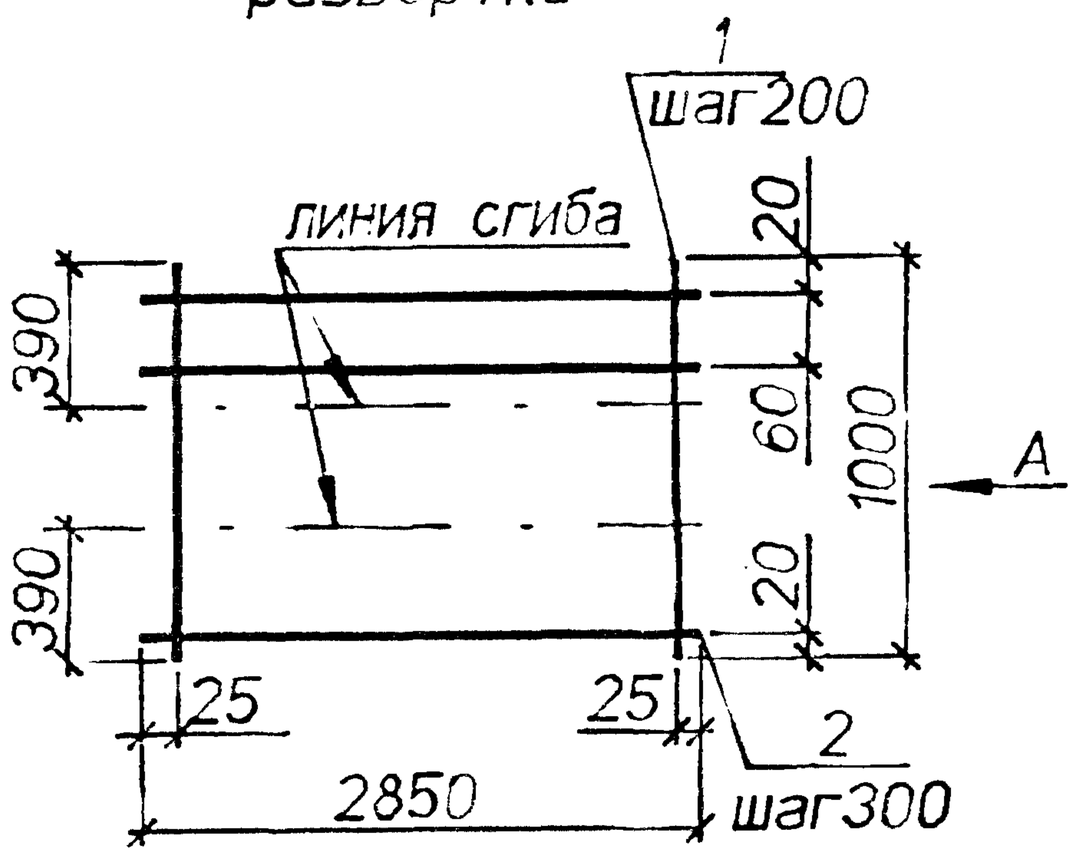

С8-6
развертка

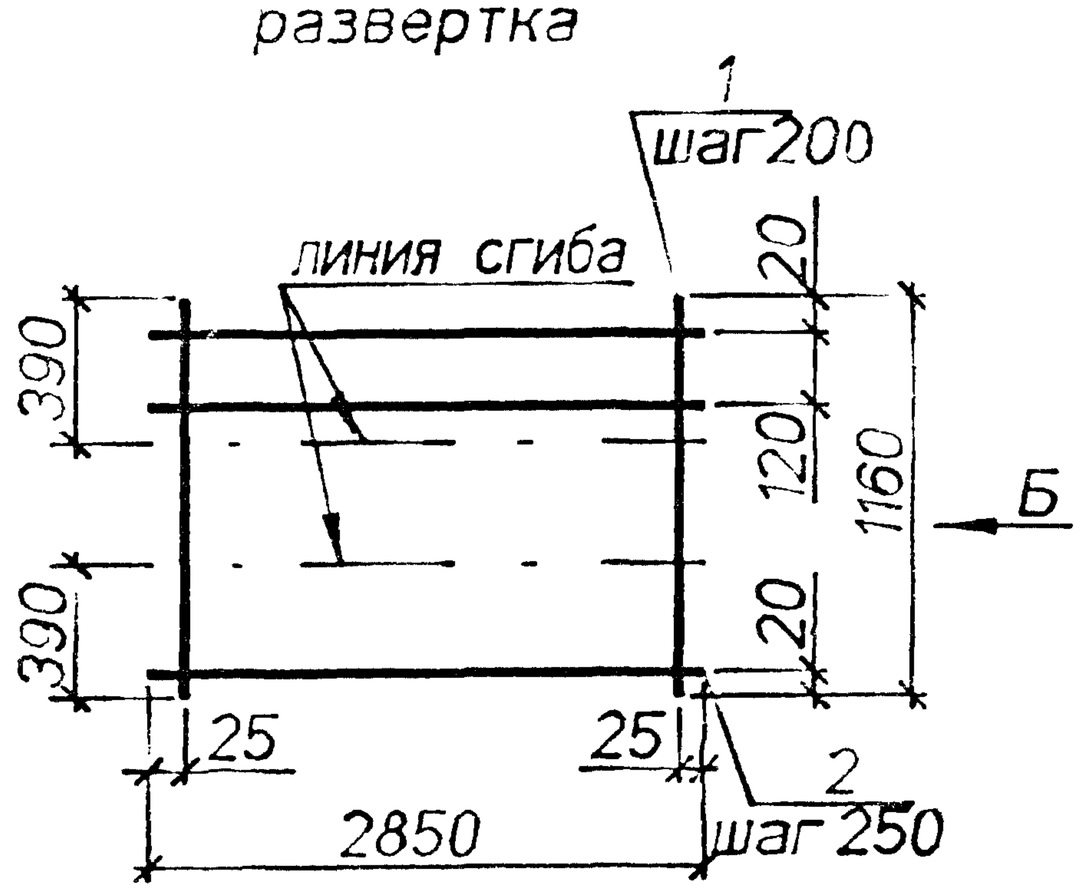

Вид А
в согнутом виде

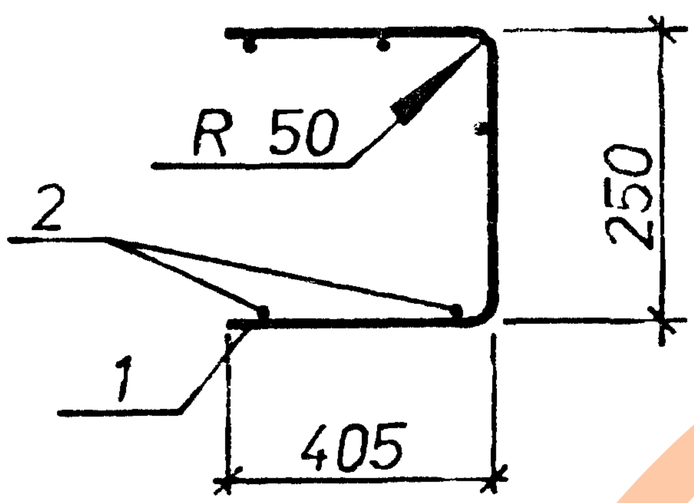

Вид Б
в согнутом виде

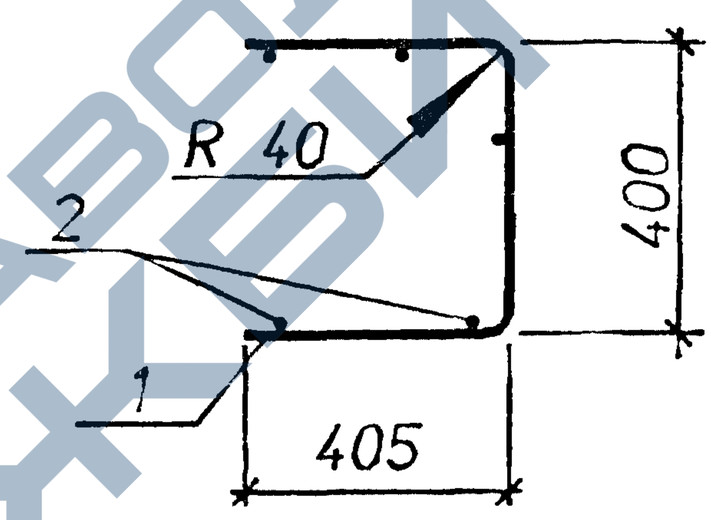

Марка	Поз.	Наименование	Кол.	Масса ед.,кг	Общая масса,кг
С8-5	1	ø5Вpl. L=1000	15	0,15	3,5
	2	ø4Вpl. L=2850	5	0,26	
С8-6	1	ø4Вpl. L=1160	15	0,12	3,2
	2	ø4Вpl. L=2850	6	0,26	

Арматура класса Вр-I по ГОСТ 6727-80 .

Нач.отд.	Агранович		3.006.1-8.2-1-22
Н.контр.	Чумакова		
Гл.спец.	Коротецкий		
Вед.инж.	Чумакова		Сетка С8-5;С8-6
Провер.	Чумакова		
Разраб.	Хвостик		

Стадия	Лист	Листов
Р		1

Харьковский Промстройниипроект

Инв.№ подл. | Подпись и дата | Взам.инв.№

https://zavodjbi.com/

С8-7
развертка

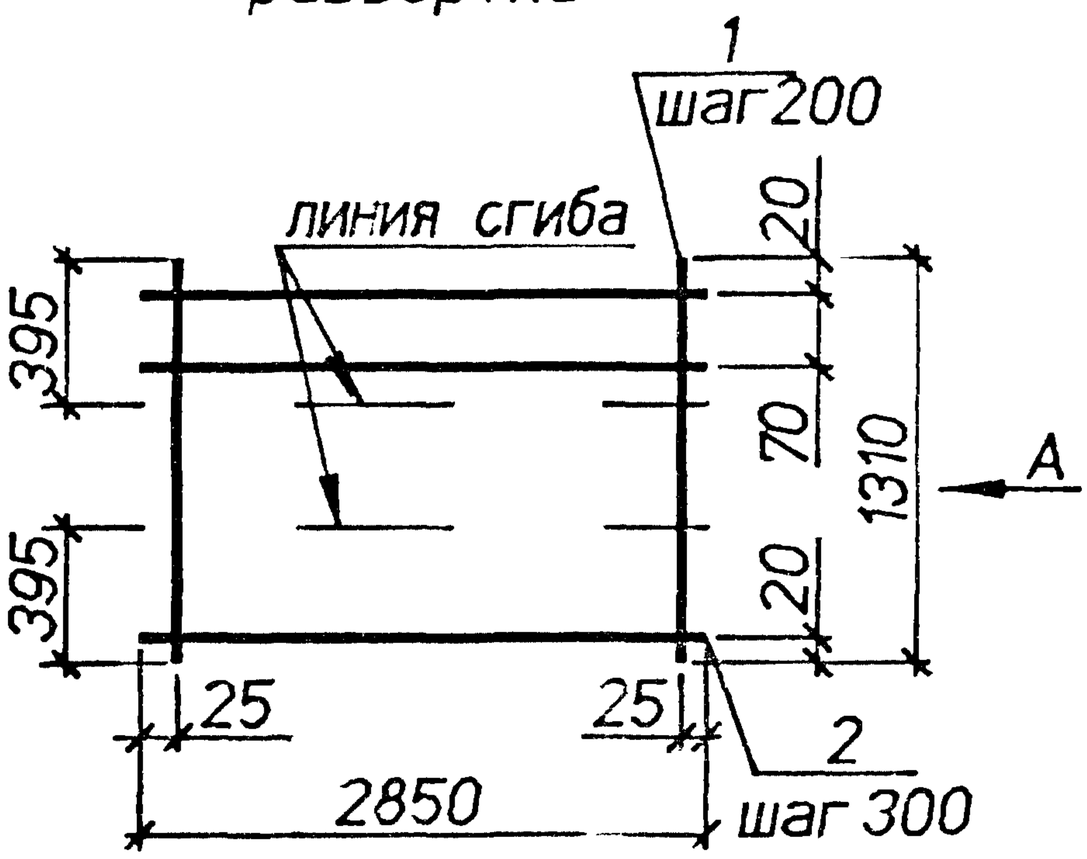

С8-8
развертка

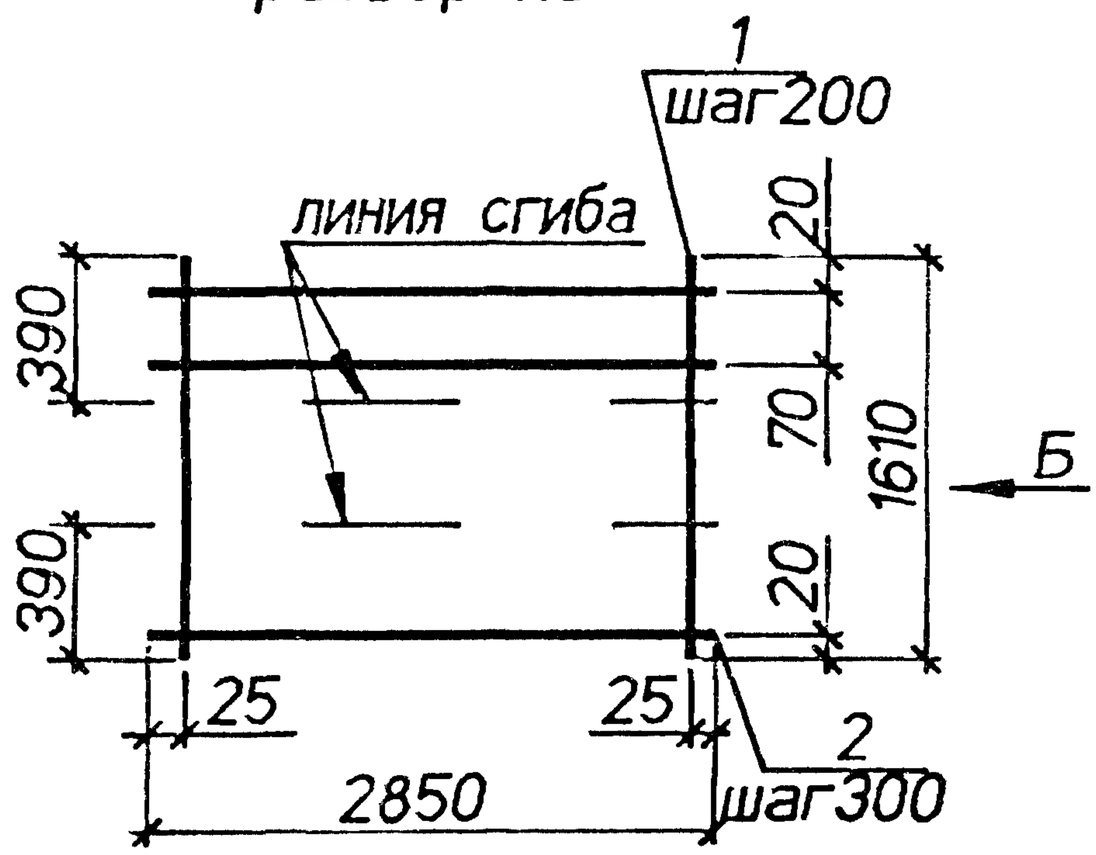

Вид А
в согнутом виде

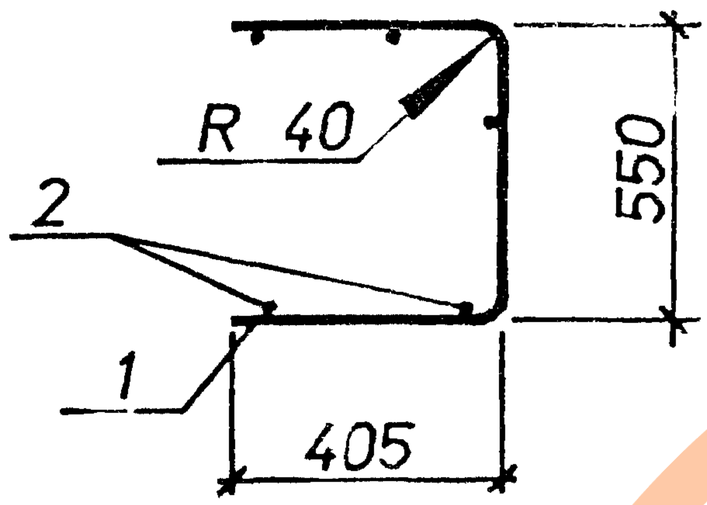

Вид Б
в согнутом виде

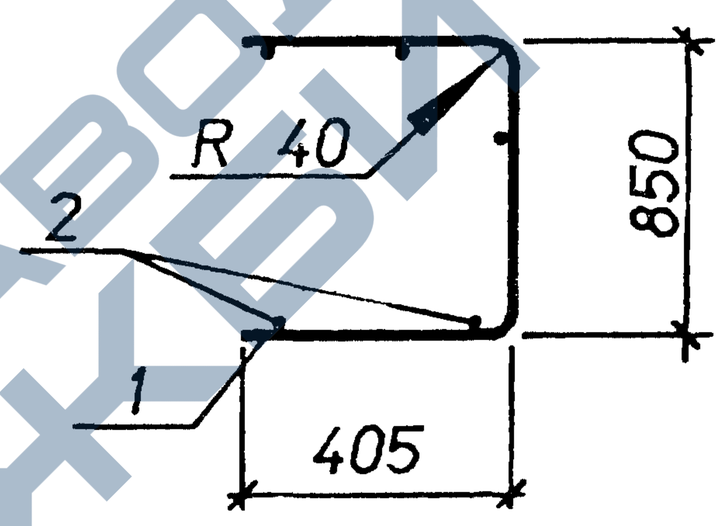

Марка	Поз.	Наименование	Кол.	Масса ед.кг	Общая масса,кг
С8-7	1	⌀4Врl. L=1310	15	0.13	3.4
	2	⌀4Врl. L=2850	6	0.26	
С8-8	1	⌀4Врl. L=1610	15	0.16	4.1
	2	⌀4Врl. L=2850	7	0.26	

Арматура класса Вр-I по ГОСТ 6727-80 .

Нач.отд.	Агранович		
Н.контр.	Чумакова		
Гл.спец.	Коротецкий		
Вед.инж.	Чумакова		
Провер.	Чумакова		
Разраб.	Хвостик		

3.006.1-8.2-1-23

Сетка С8-7;С8-8

Стадия	Лист	Листов
Р		1

Харьковский Промстройниипроект

Инв.№ подл. | Подпись и дата | Взам.инв.№

https://zavodjbi.com/

https://zavodjbi.com/

С8-9
развертка

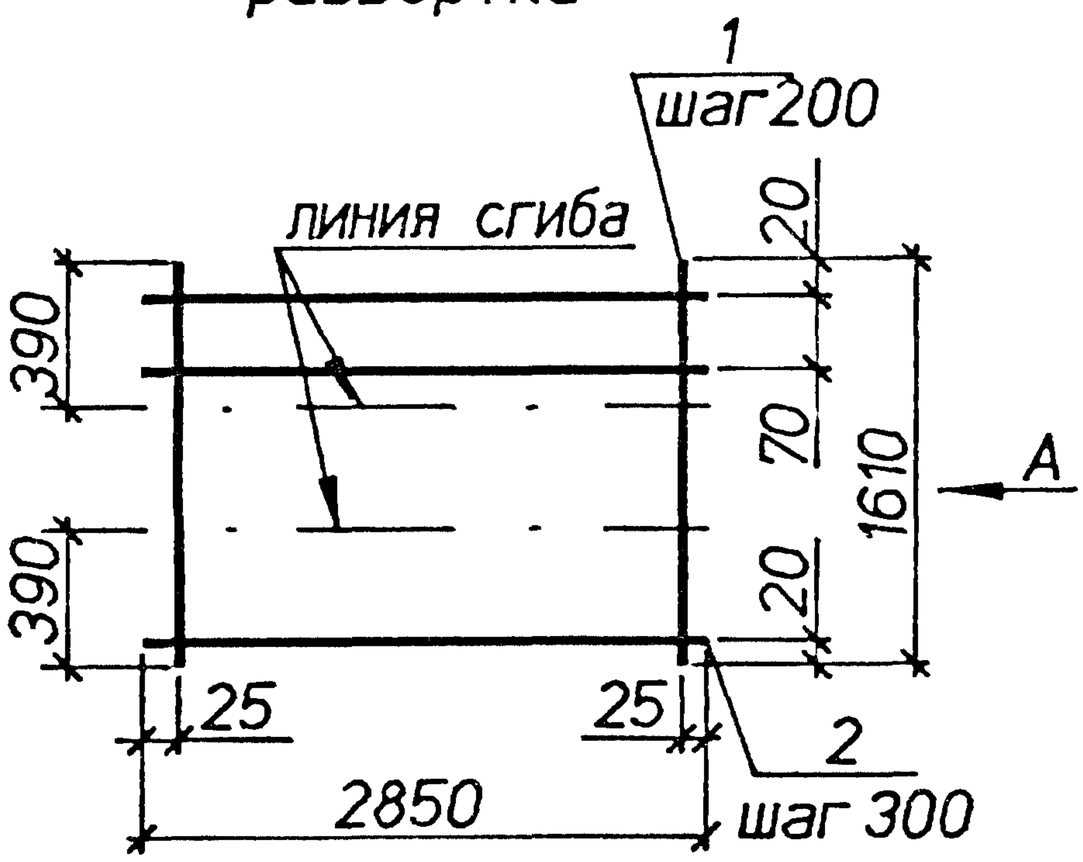

С8-10
развертка

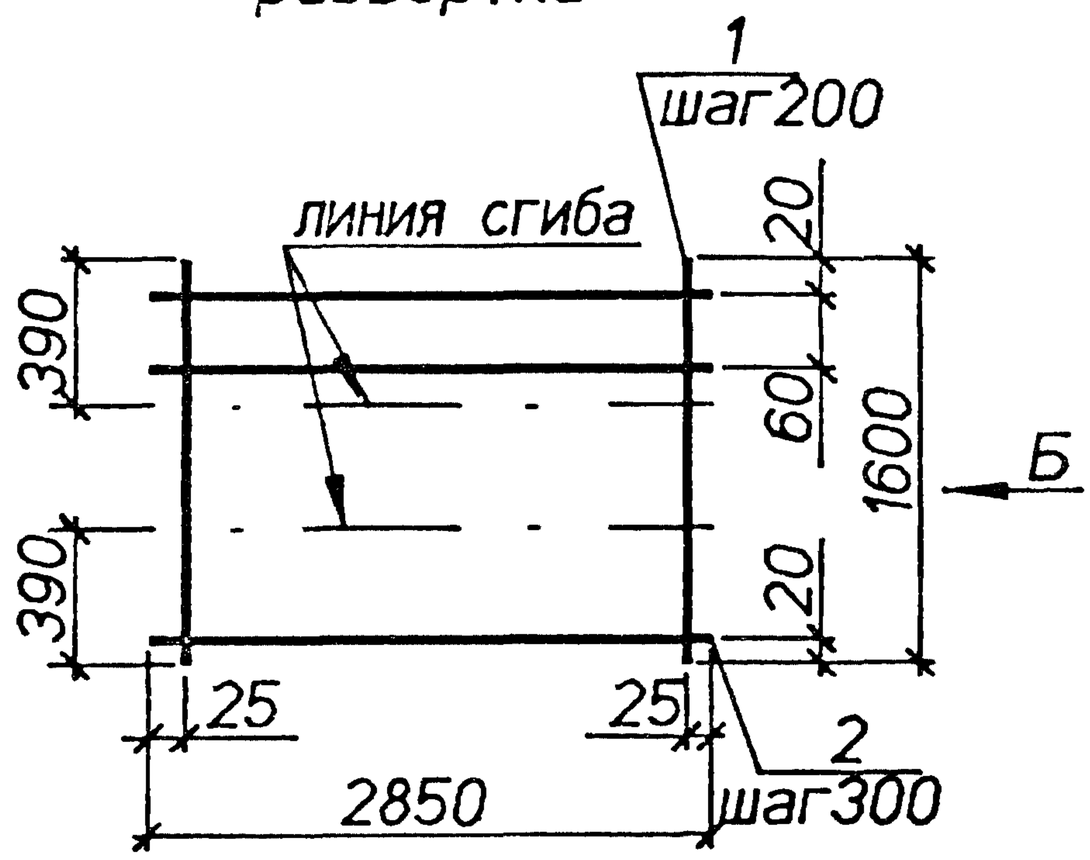

Вид А
в согнутом виде

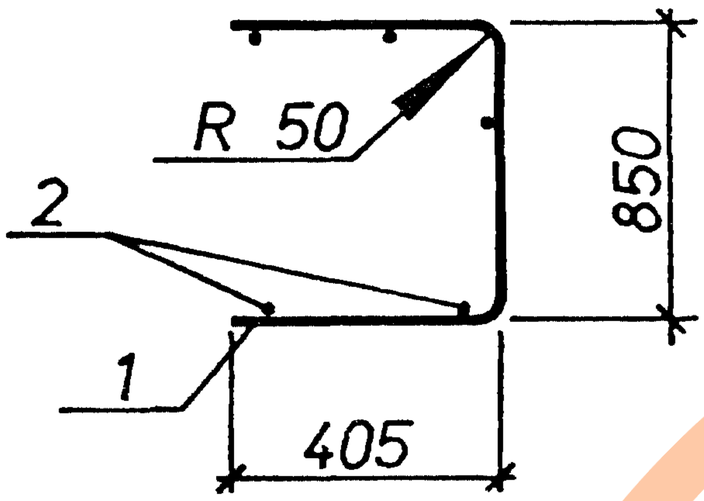

Вид Б
в согнутом виде

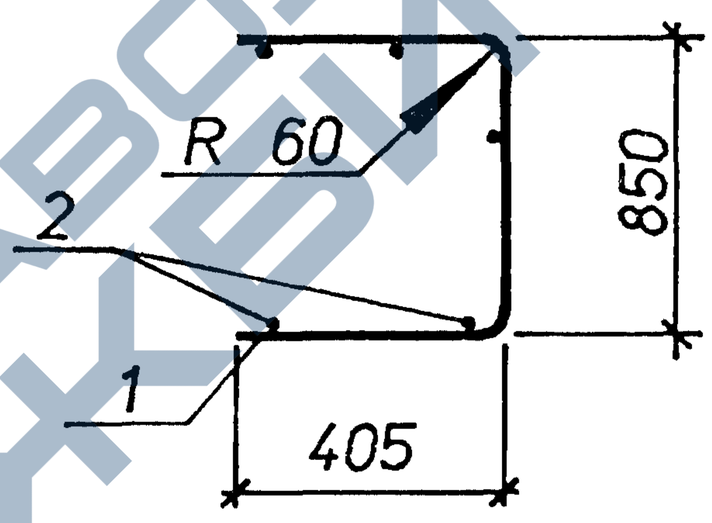

Марка	Поз.	Наименование	Кол.	Масса ед.,кг	Общая масса,кг
С8-9	1	⌀5Врl. L=1610	15	0,23	5,3
	2	⌀4Врl. L=2850	7	0,26	
С8-10	1	⌀6АIII. L=1600	15	0,36	7,2
	2	⌀4Врl. L=2850	7	0,26	

Арматура классов : А-III по ГОСТ 5781-82. Вр-I по ГОСТ 6727-80.

Инв.N подл. | Подпись и дата | Взам.инв.N

Нач.отд.	Агранович		3.006.1-8.2-1-24
Н.контр.	Чумакова		
Гл.спец.	Коротецкий		
Вед.инж.	Чумакова		Сетка С8-9;С8-10
Провер.	Чумакова		
Разраб.	Хвостик		

Стадия	Лист	Листов
Р		1

Харьковский Промстройниипроект

https://zavodjbi.com/

С8-11
развертка

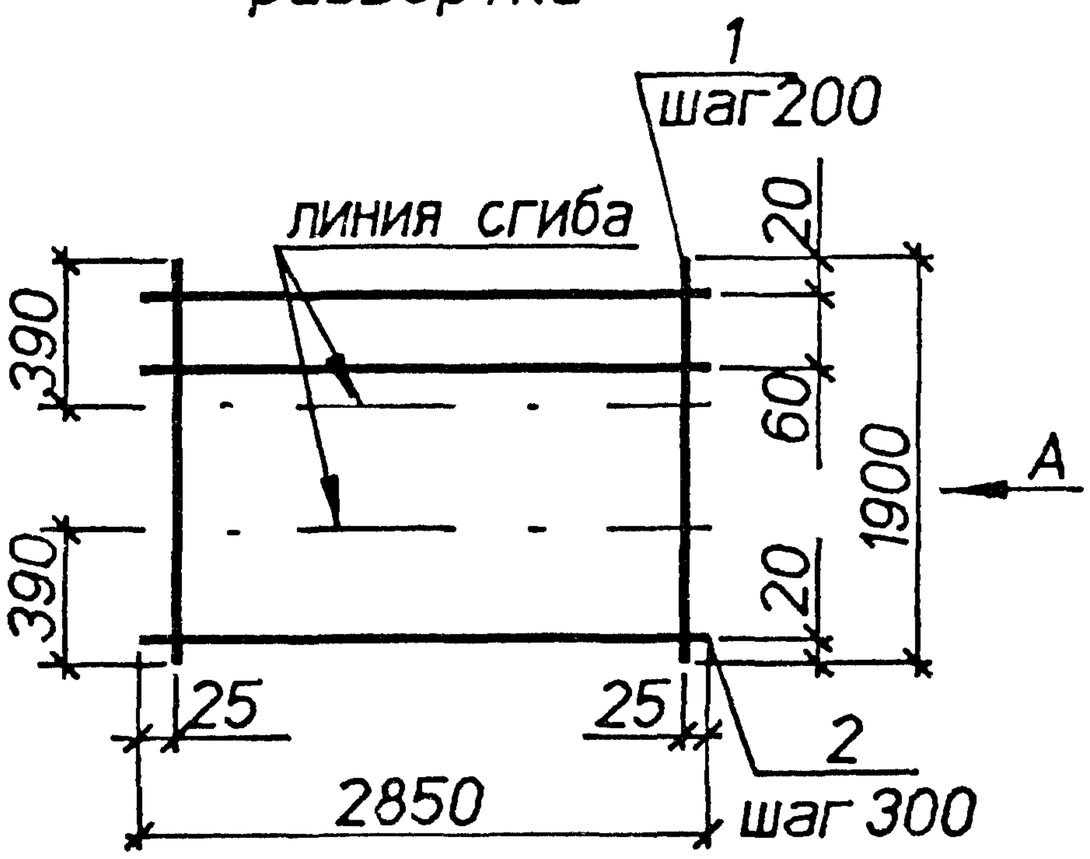

С8-12
развертка

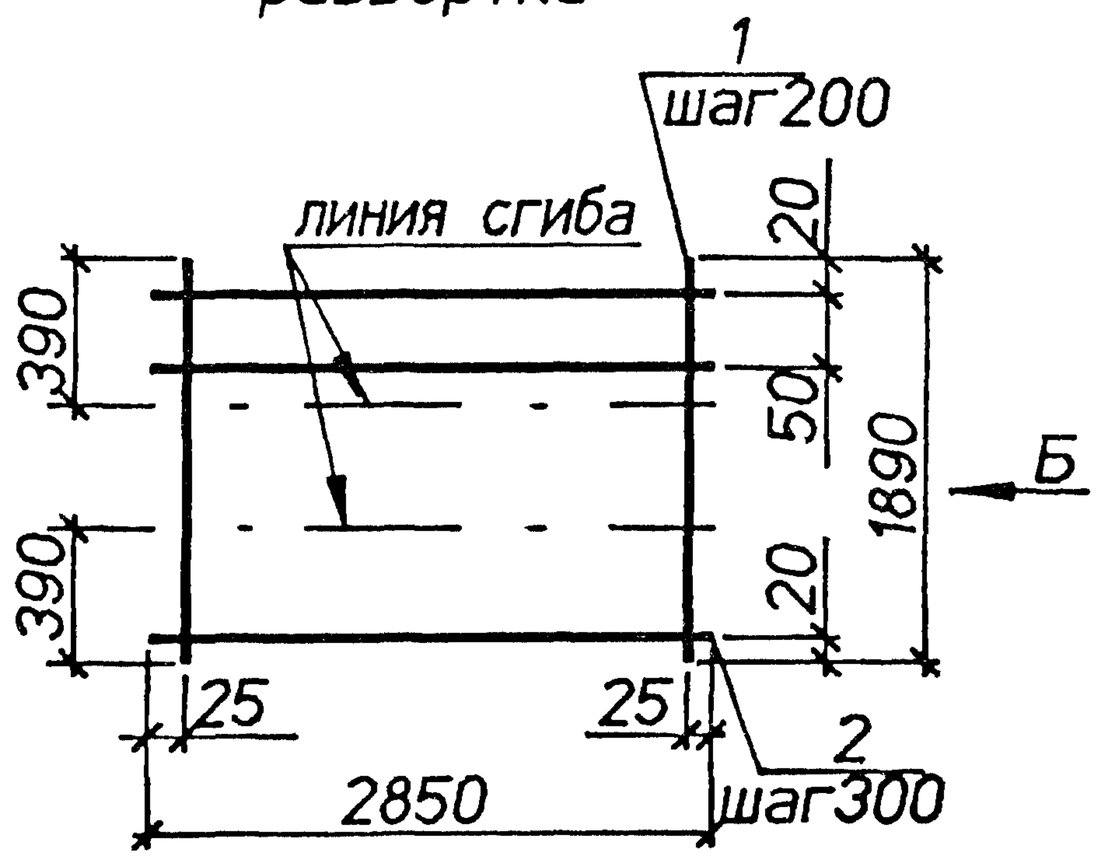

Вид А
в согнутом виде

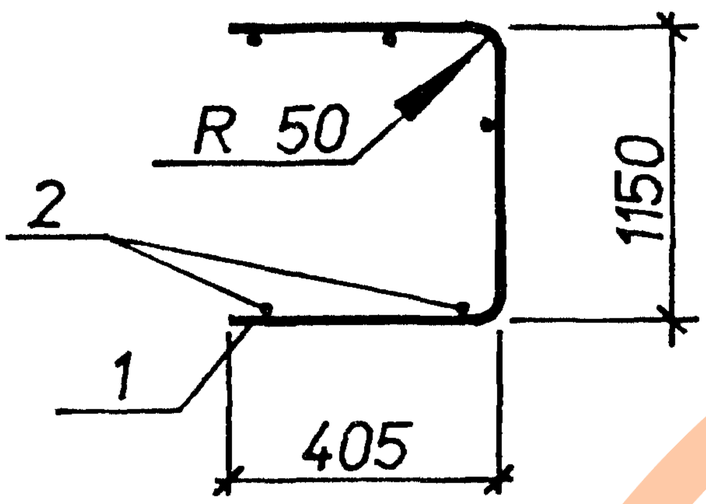

Вид Б
в согнутом виде

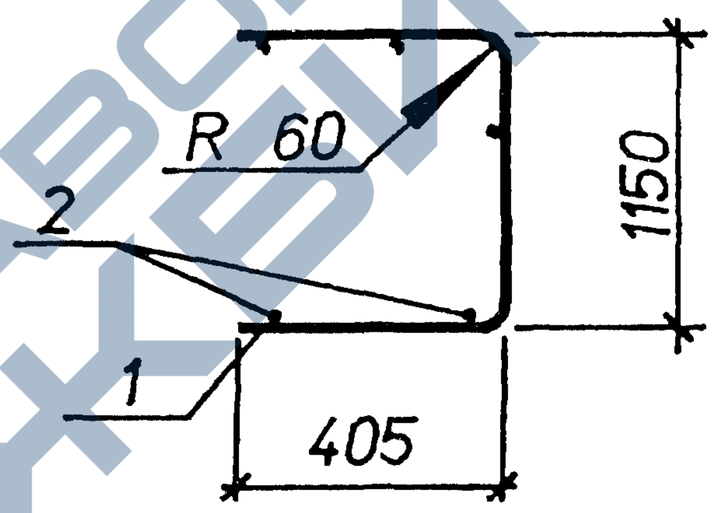

Марка	Поз.	Наименование	Кол.	Масса ед.,кг	Общая масса,кг
С8-11	1	⌀5Врl. L=1900	15	0.27	6.2
	2	⌀4Врl. L=2850	8	0.26	
С8-12	1	⌀6АIII. L=1890	15	0.42	8.4
	2	⌀4Врl. L=2850	8	0.26	

Арматура классов : А-III по ГОСТ 5781-82. Вр-I по ГОСТ 6727-80.

Нач.отд.	Агранович		3.006.1-8.2-1-25
Н.контр.	Чумакова		
Гл.спец.	Коротецкий		
Вед.инж.	Чумакова		Сетка С8-11;С8-12
Провер.	Чумакова		
Разраб.	Хвостик		

Стадия	Лист	Листов
Р		1

Харьковский Промстройниипроект

Инв.N подл. | Подпись и дата | Взам.инв.N

https://zavodjbi.com/

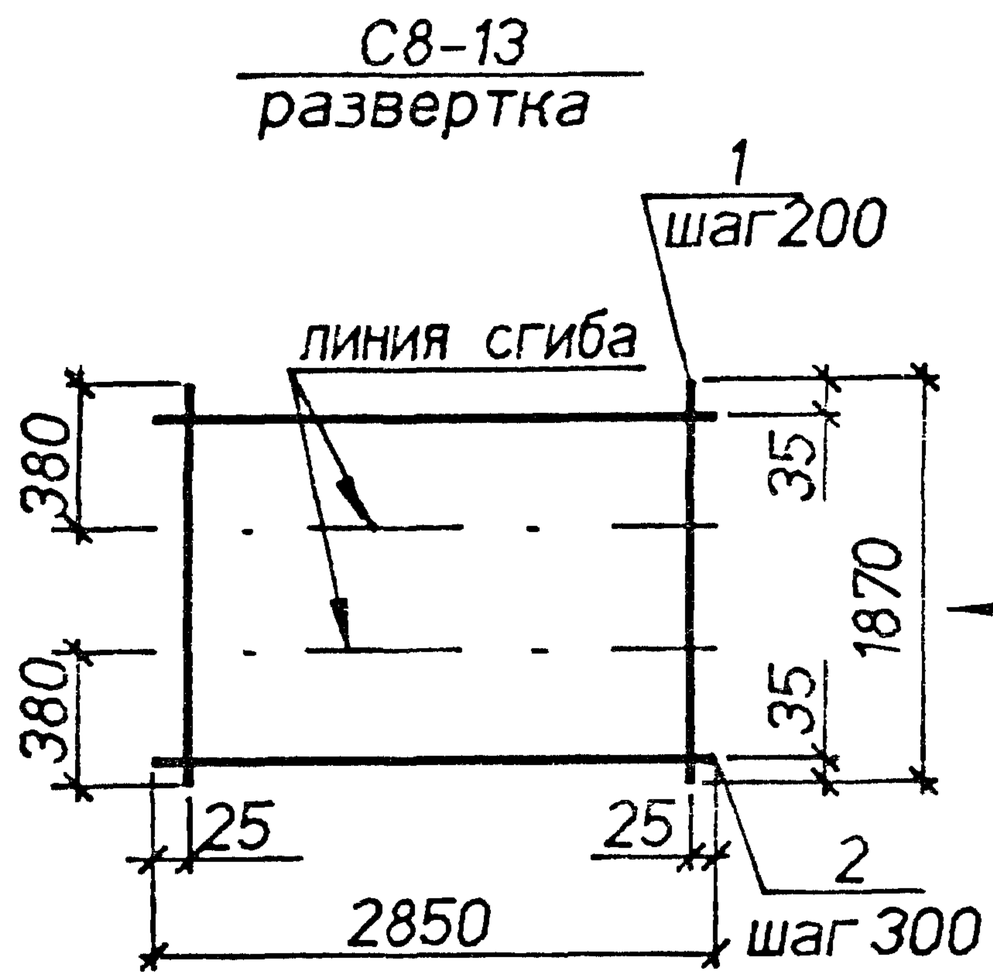

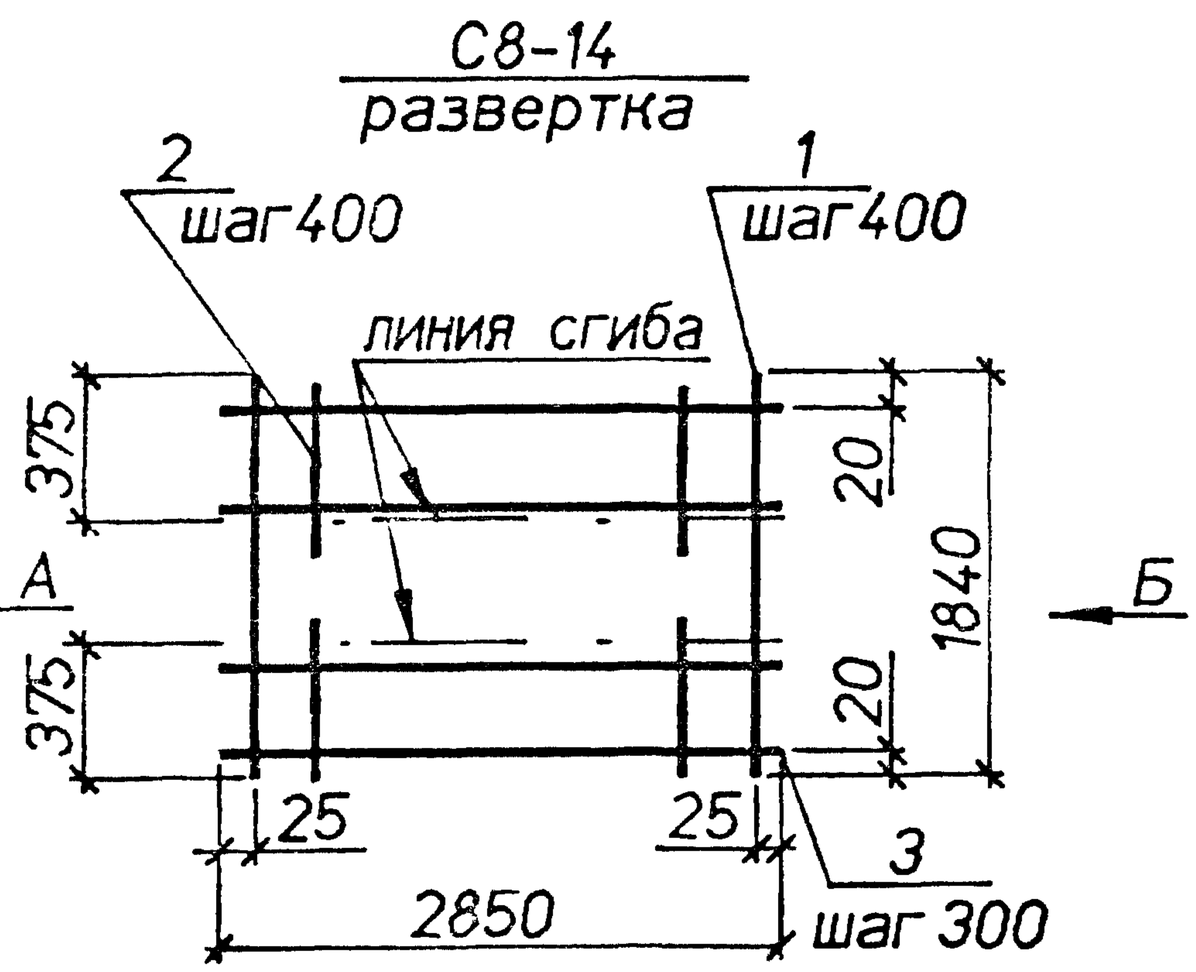

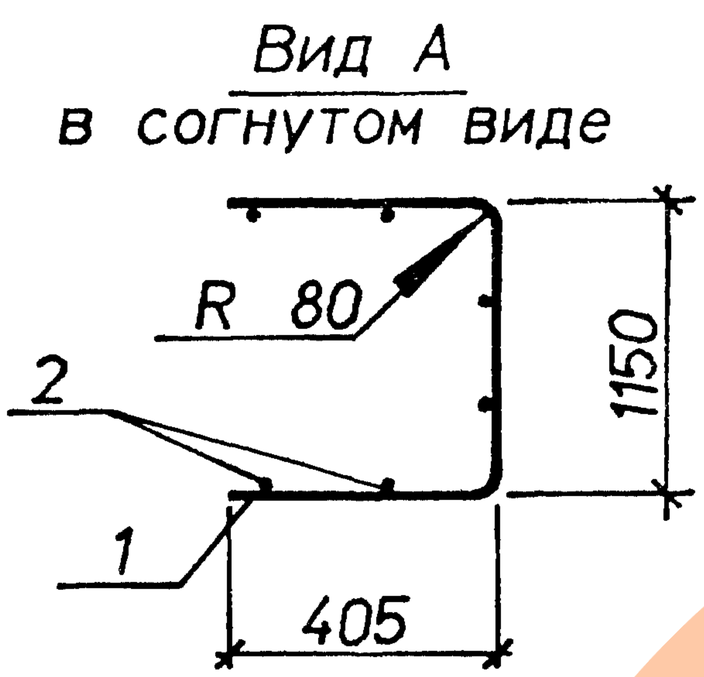

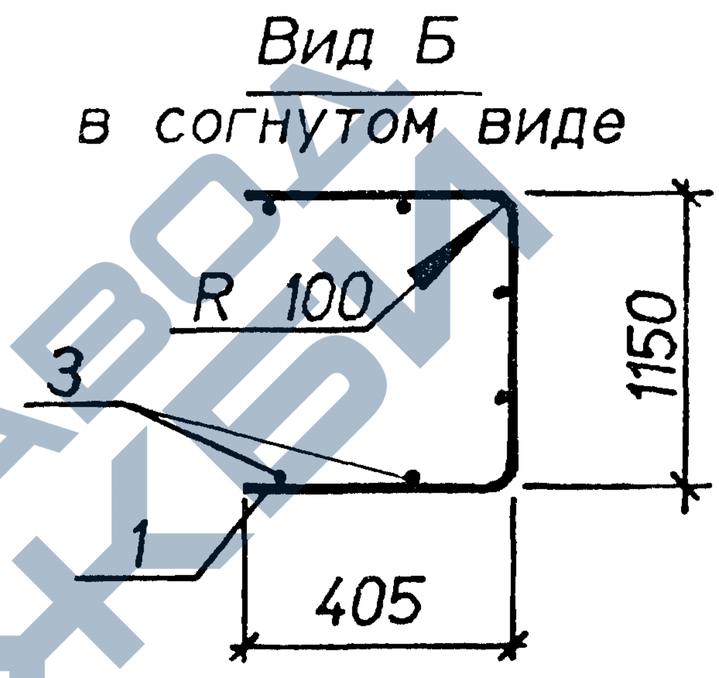

Марка	Поз.	Наименование	Кол.	Масса ед.,кг	Общая масса,кг
С8-13	1	⌀8AIII. L=1870	15	0,74	12,9
	2	⌀4BpI. L=2850	7	0,26	
С8-14	1	⌀10AIII. L=1840	8	1,1	15,9
	2	⌀10AIII. L=610	14	0,38	
	3	⌀4BpI. L=2850	7	0,26	

Арматура классов : А-III по ГОСТ 5781-82, Вр-I по ГОСТ 6727-80.

Нач.отд.	Агранович	
Н.контр.	Чумакова	
Гл.спец.	Коротецкий	
Вед.инж.	Чумакова	
Провер.	Чумакова	
Разраб.	Хвостик	

3.006.1-8.2-1-26

Сетка С8-13;С8-14

Стадия	Лист	Листов
Р		1

Харьковский Промстройниипроект

Инв.N подл. | Подпись и дата | Взам.инв.N

https://zavodjbi.com/

С8-15
развертка

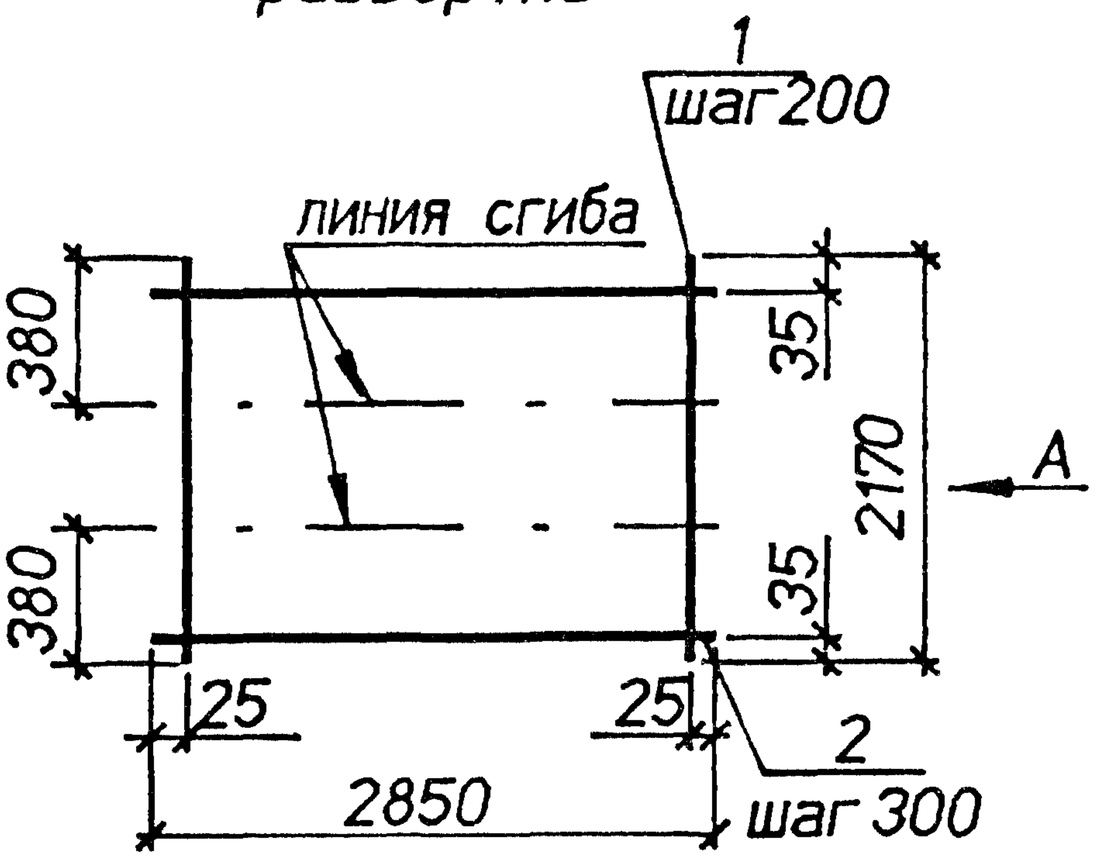

С8-16
развертка

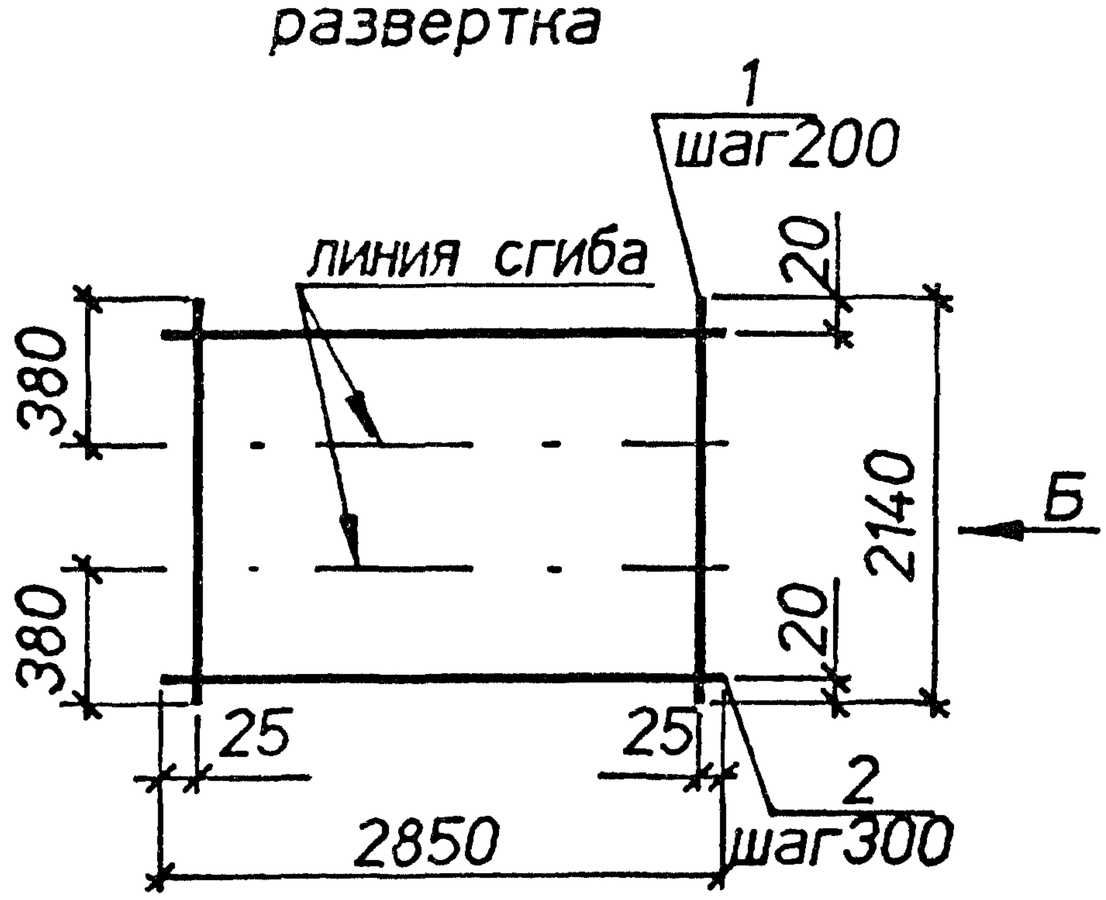

Вид А
в согнутом виде

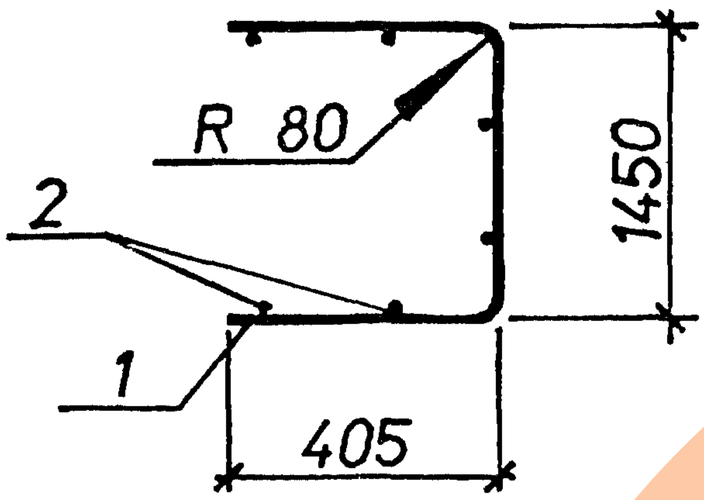

Вид Б
в согнутом виде

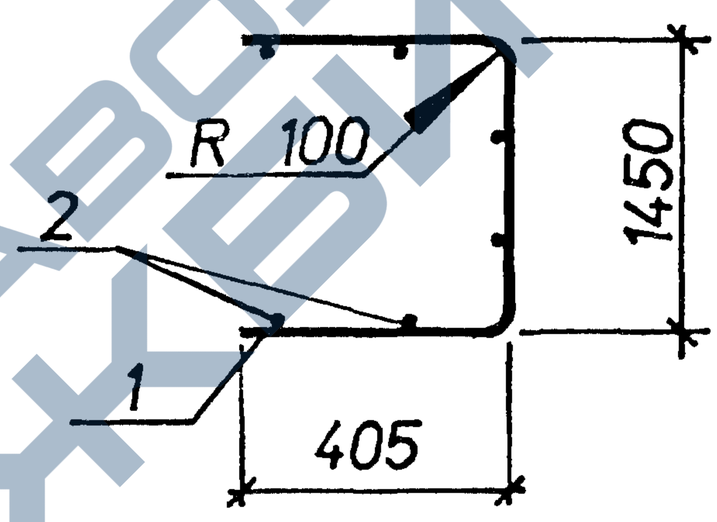

Марка	Поз.	Наименование	Кол.	Масса ед.,кг	Общая масса,кг
С8-15	1	⌀8AIII, L=2170	15	0,86	15,0
	2	⌀4BpI, L=2850	8	0,26	
С8-16	1	⌀10AIII, L=2140	15	1,3	21,9
	2	⌀4BpI, L=2850	8	0,26	

Арматура классов : А-III по ГОСТ 5781-82, Вр-I по ГОСТ 6727-80.

Нач.отд.	Агранович	
Н.контр.	Чумакова	
Гл.спец.	Коротецкий	
Вед.инж.	Чумакова	
Провер.	Чумакова	
Разраб.	Хвостик	

3.006.1-8.2-1-27

Сетка С8-15;С8-16

Стадия	Лист	Листов
Р		1

Харьковский Промстройниипроект

Инв.N подл. | Подпись и дата | Взам.инв.N

https://zavodjbi.com/

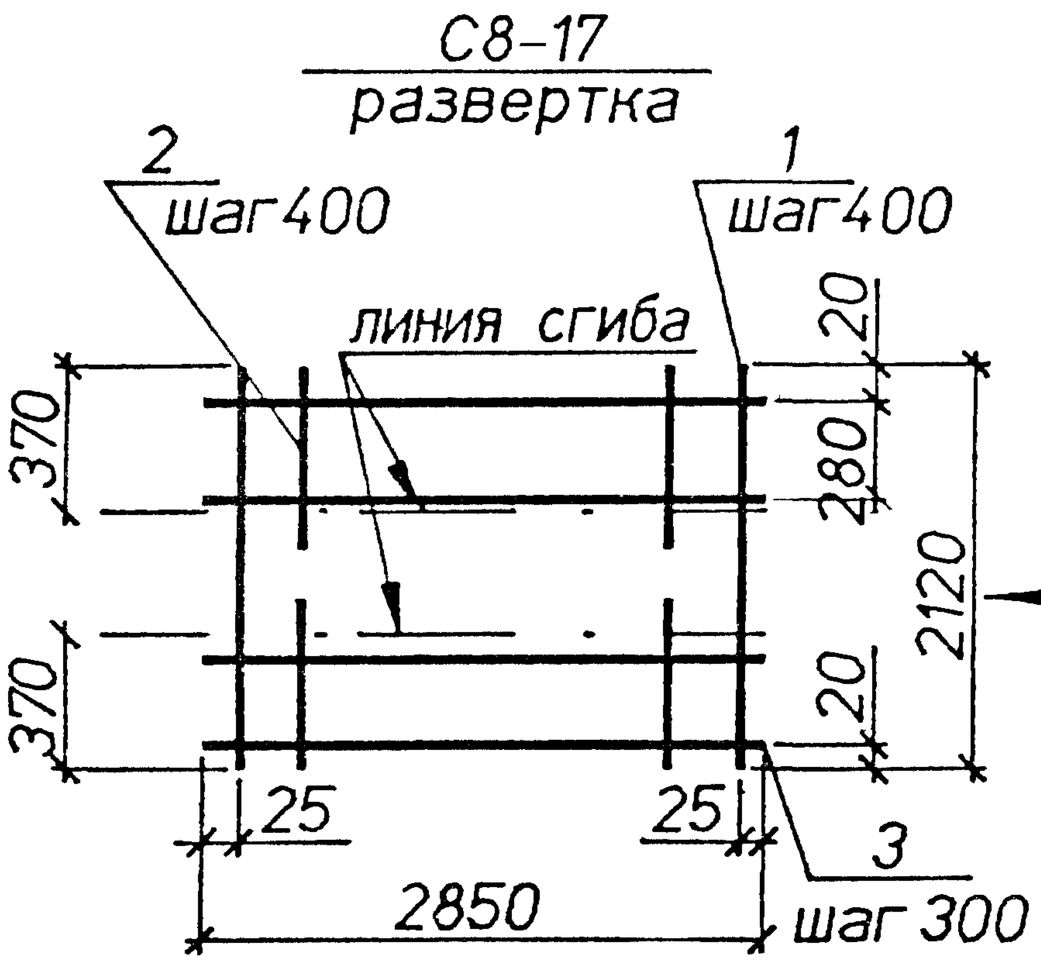

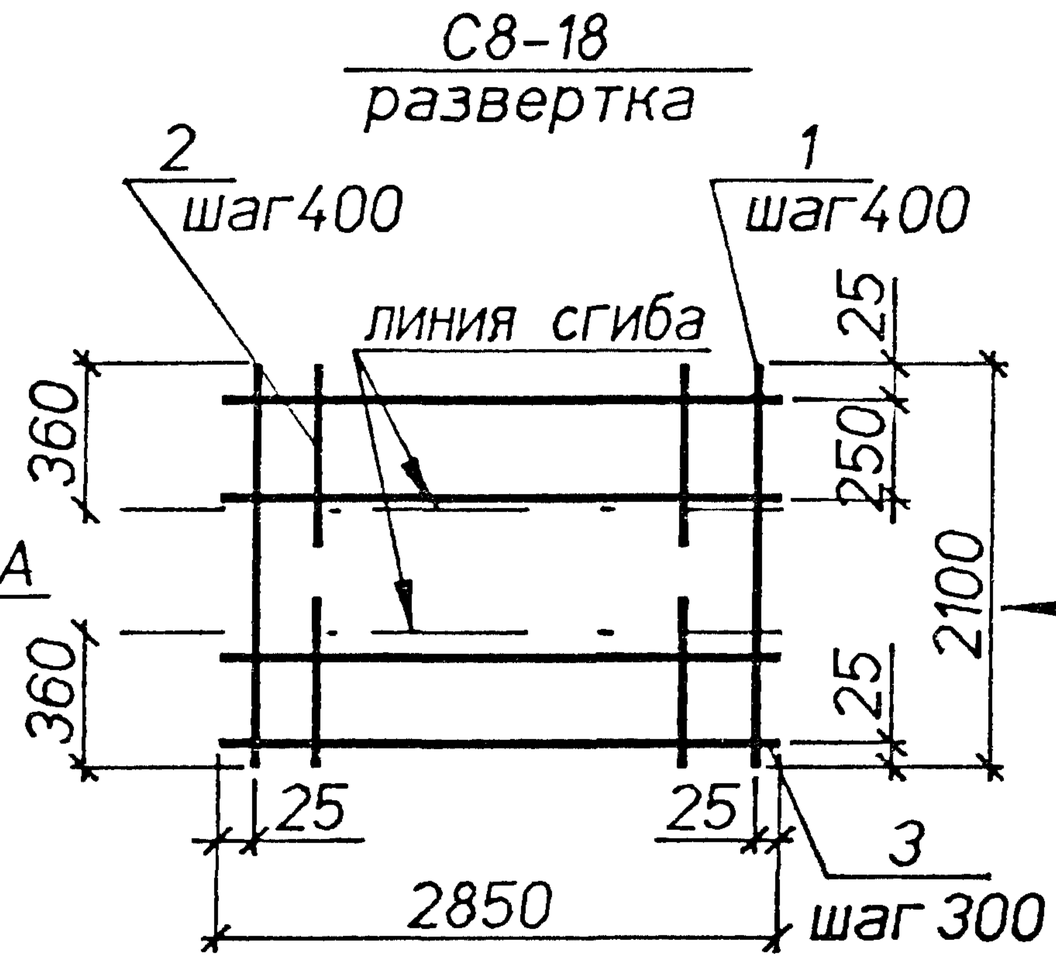

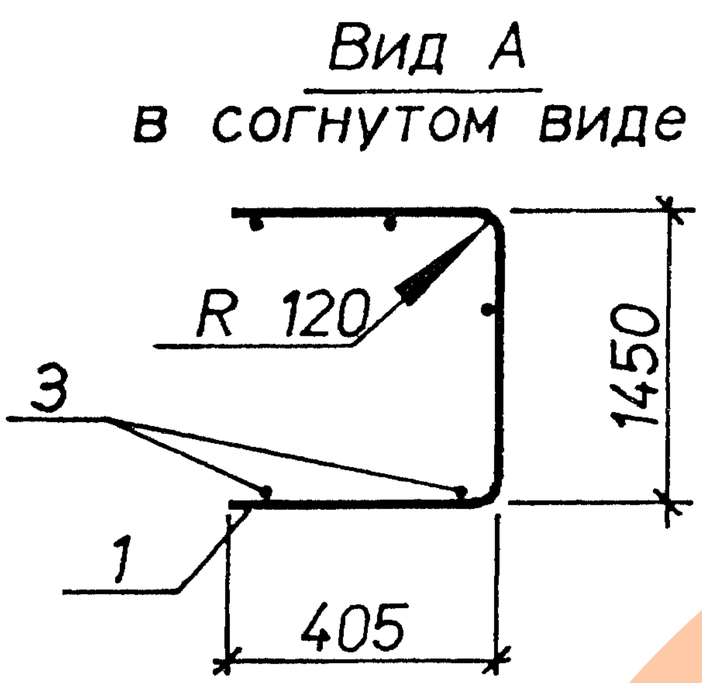

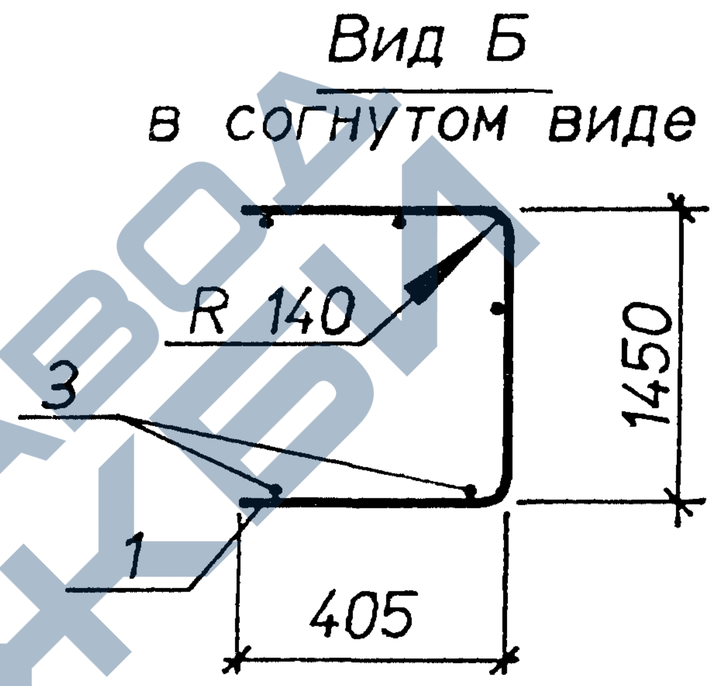

Марка	Поз.	Наименование	Кол.	Масса ед.,кг	Общая масса,кг
С8-17	1	⌀12AIII, L=2120	8	1,9	27,5
	2	⌀12AIII, L=740	14	0,66	
	3	⌀4BpI, L=2850	8	0,26	
С8-18	1	⌀14AIII, L=2100	8	2,5	37,9
	2	⌀14AIII, L=740	14	0,89	
	3	⌀4BpI, L=2850	8	0,26	

Арматура классов : А-III по ГОСТ 5781-82, Вр-I по ГОСТ 6727-80.

Нач.отд.	Агранович		3.006.1-8.2-1-28
Н.контр.	Чумакова		
Гл.спец.	Коротецкий		
Вед.инж.	Чумакова		Сетка С8-17;С8-18
Провер.	Чумакова		
Разраб.	Хвостик		

Стадия	Лист	Листов
Р		1

Харьковский Промстройниипроект

Инв.N подл. | Подпись и дата | Взам.инв.N

https://zavodjbi.com/

С8-19
развертка

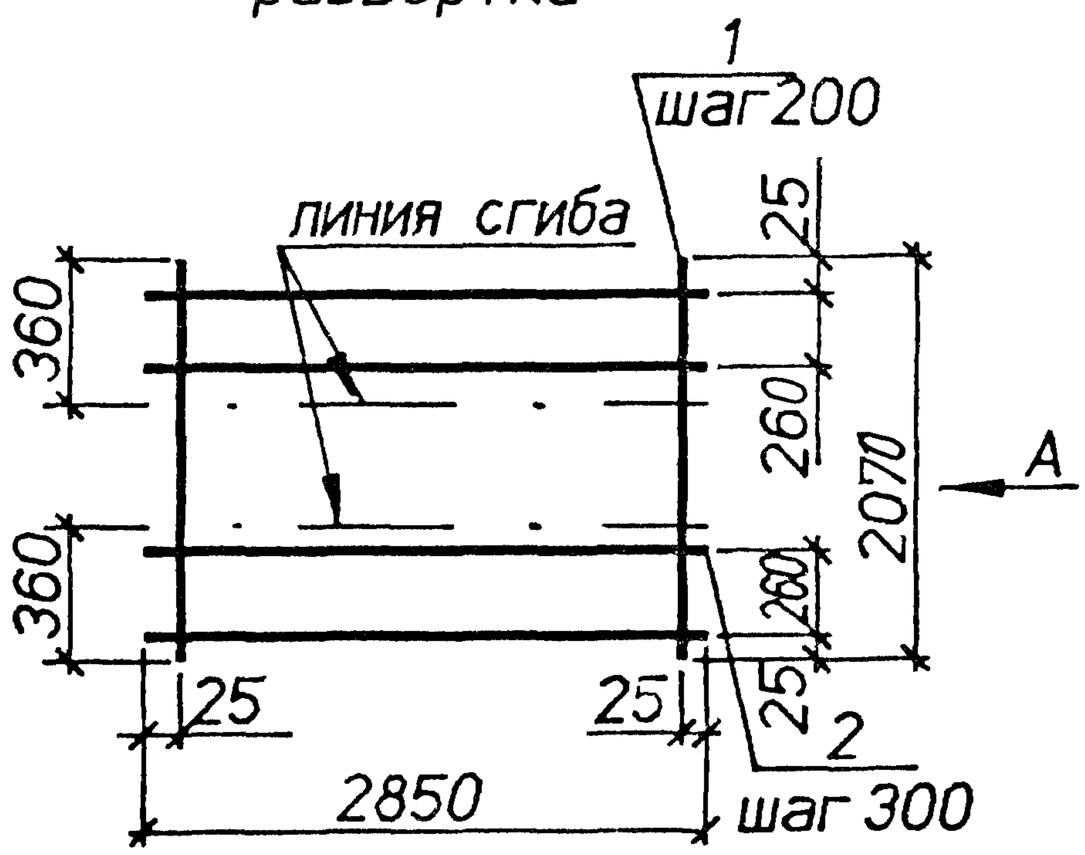

С8-20
развертка

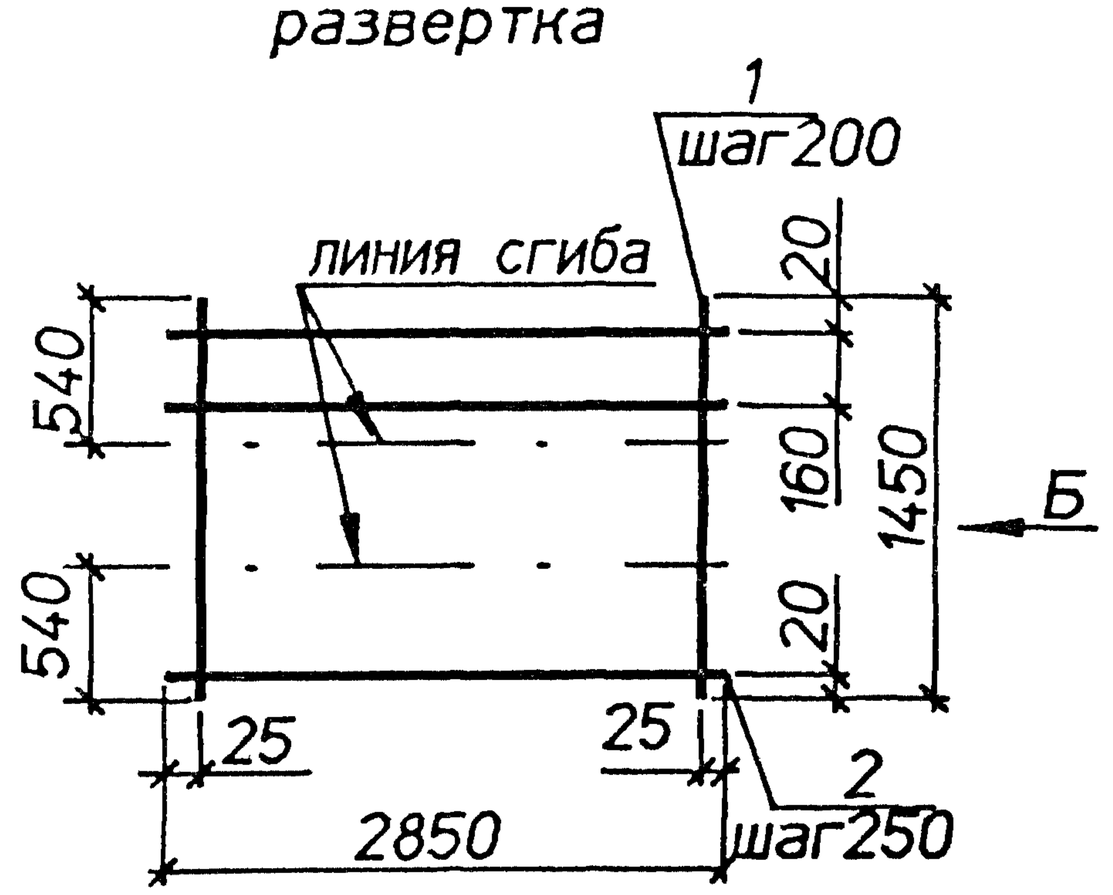

Вид А
в согнутом виде

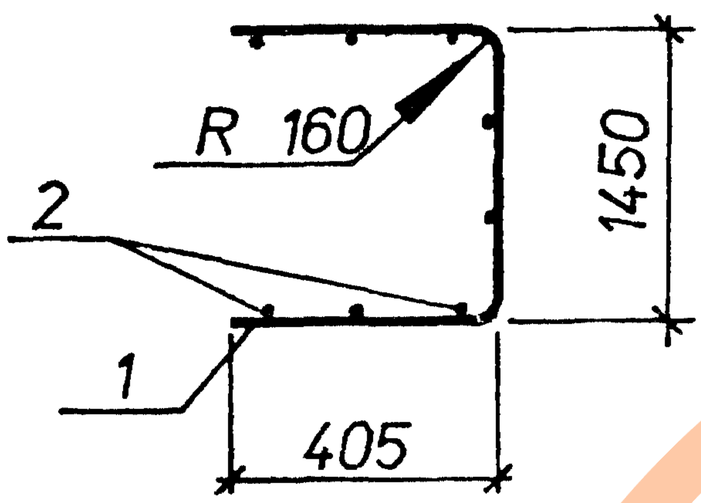

Вид Б
в согнутом виде

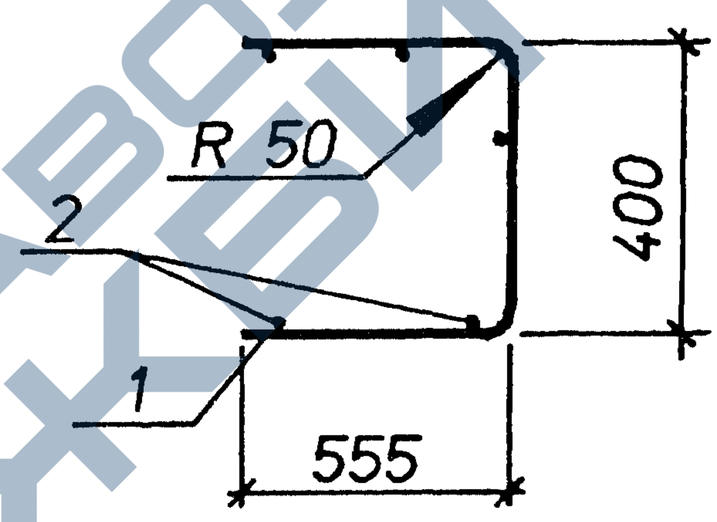

Марка	Поз.	Наименование	Кол.	Масса ед.кг	Общая масса,кг
С8-19	1	⌀16AIII, L=2070	15	3.3	54.2
	2	⌀6AI, L=2850	8	0.63	
С8-20	1	⌀5BpI, L=1450	15	0.21	5,0
	2	⌀4BpI, L=2850	7	0.26	

Арматура классов :А-I,А-III по ГОСТ 5781-82, Вр-I по ГОСТ 6727-80.

Взам.инв.N

Подпись и дата

Инв.N подл.

Нач.отд.	Агранович	
Н.контр.	Чумакова	
Гл.спец.	Коротецкий	
Вед.инж.	Чумакова	
Провер.	Чумакова	
Разраб.	Хвостик	

3.006.1-8.2-1-29

Сетка С8-19;С8-20

Стадия	Лист	Листов
Р		1

Харьковский Промстройниипроект

https://zavodjbi.com/

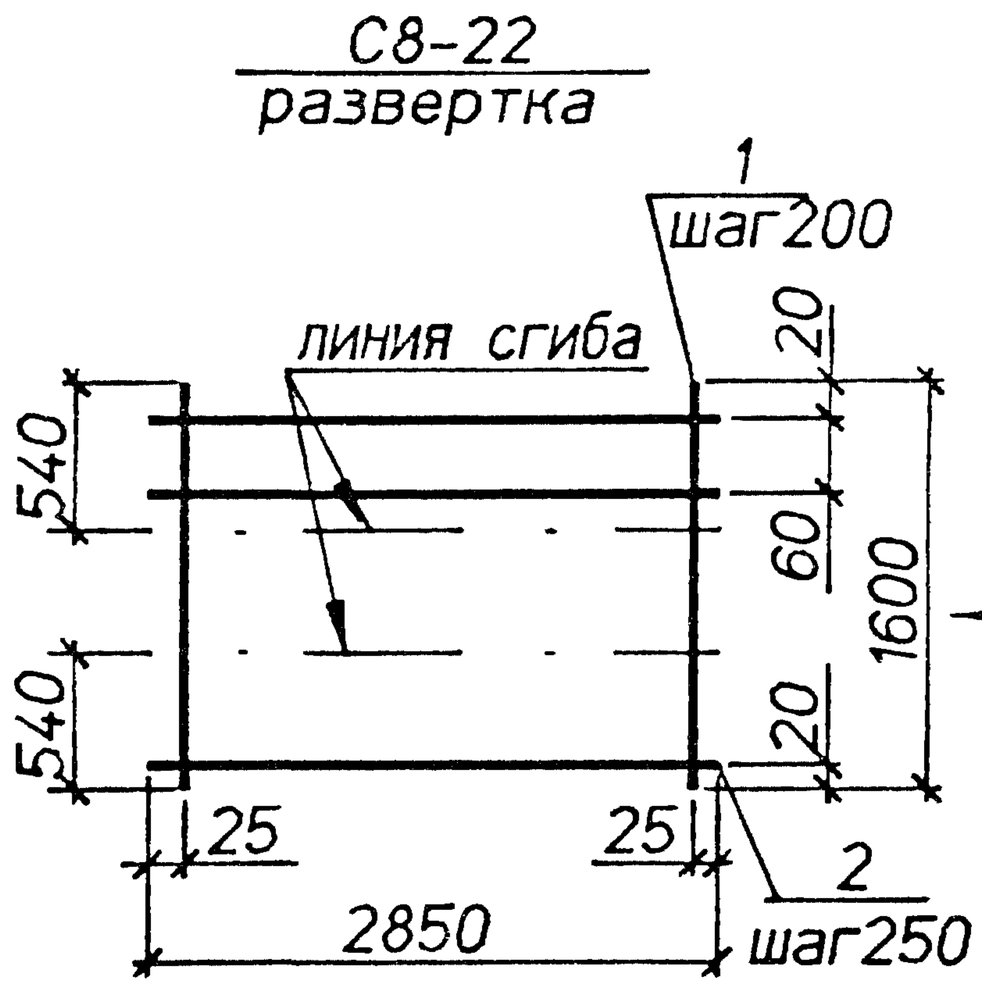

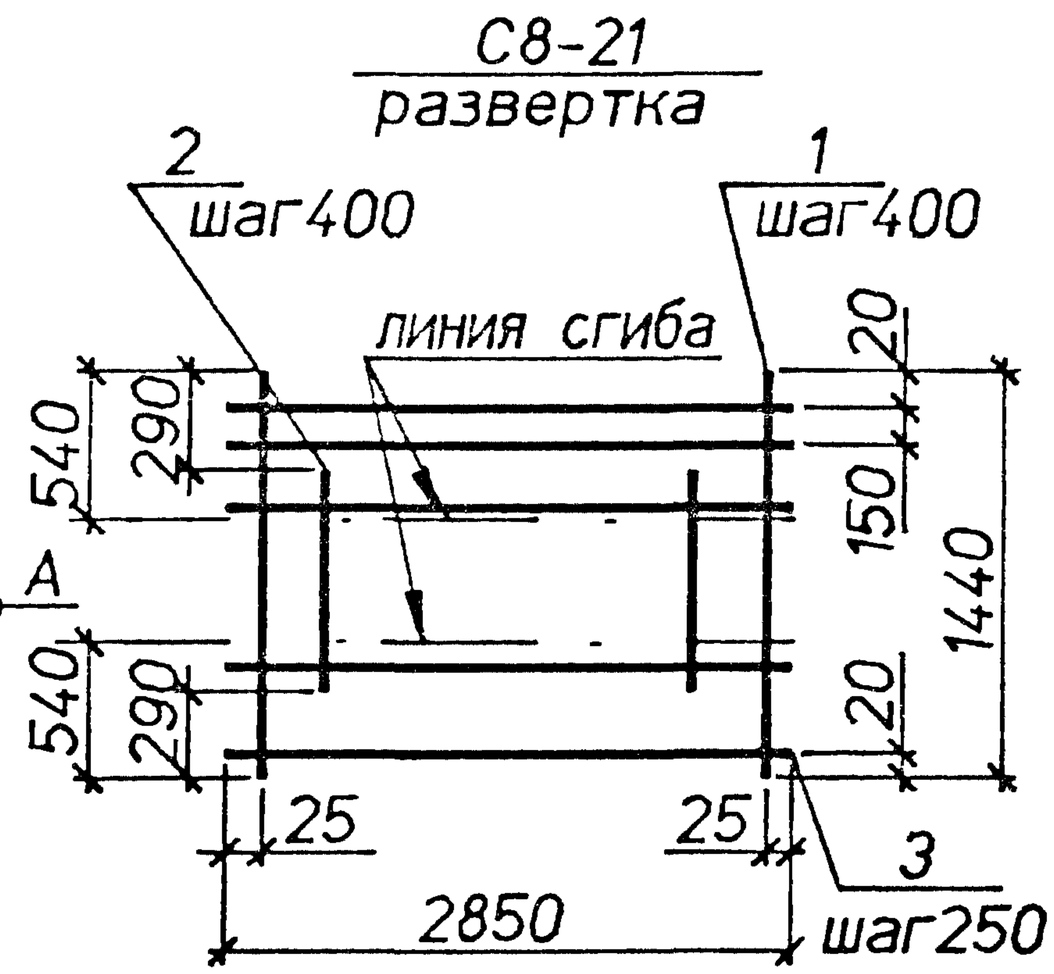

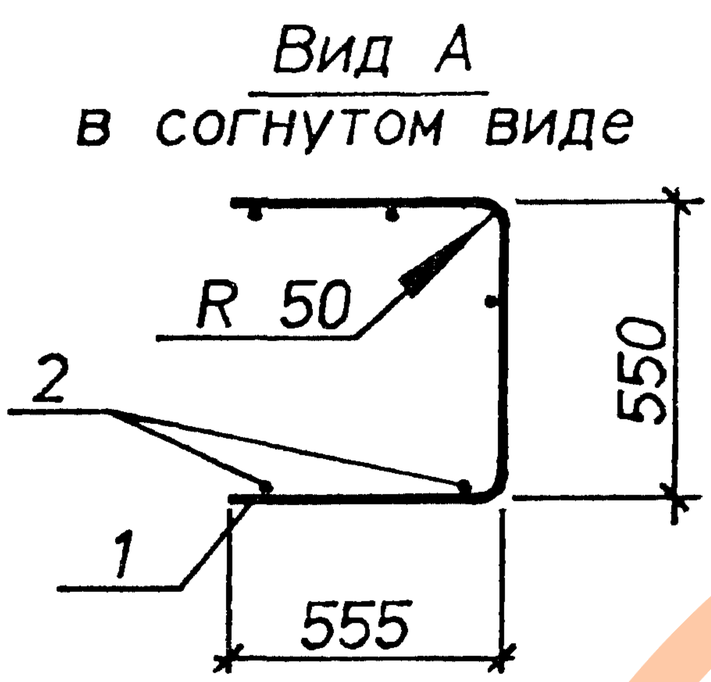

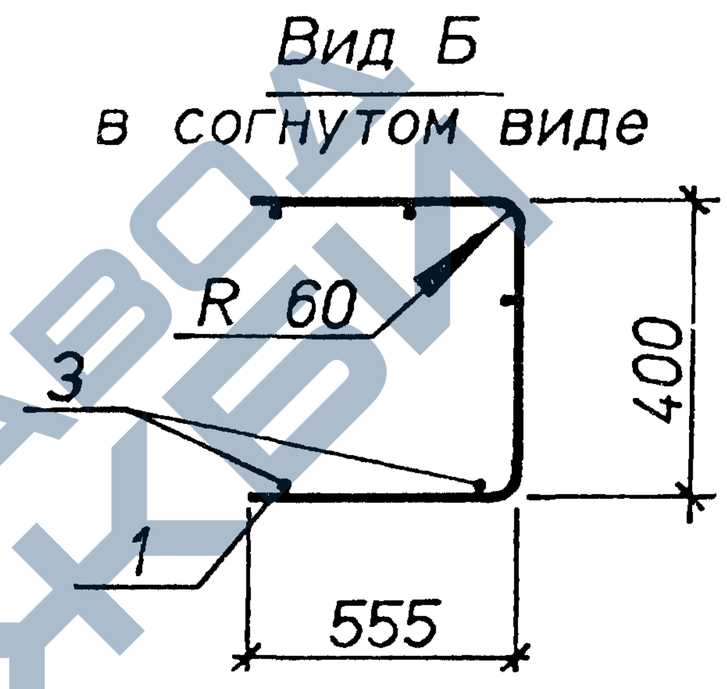

Марка	Поз.	Наименование	Кол.	Масса ед.,кг	Общая масса,кг
С8-22	1	⌀5Врl. L=1600	15	0,23	5,6
	2	⌀4Врl. L=2850	8	0,26	
С8-21	1	⌀6AIII. L=1440	8	0,32	5,8
	2	⌀6AIII. L=900	7	0,20	
	3	⌀4Врl. L=2850	7	0,26	

Арматура классов : А-III по ГОСТ 5781-82, Вр-I по ГОСТ 6727-80.

Нач.отд.	Агранович		3.006.1-8.2-1-30
Н.контр.	Чумакова		
Гл.спец.	Коротецкий		
Вед.инж.	Чумакова		Стадия: Р; Лист: ; Листов: 1
Провер.	Чумакова		
Разраб.	Хвостик		Сетка С8-21;С8-22 — Харьковский Промстройниипроект

Инв.N подл. | Подпись и дата | Взам.инв.N

https://zavodjbi.com/

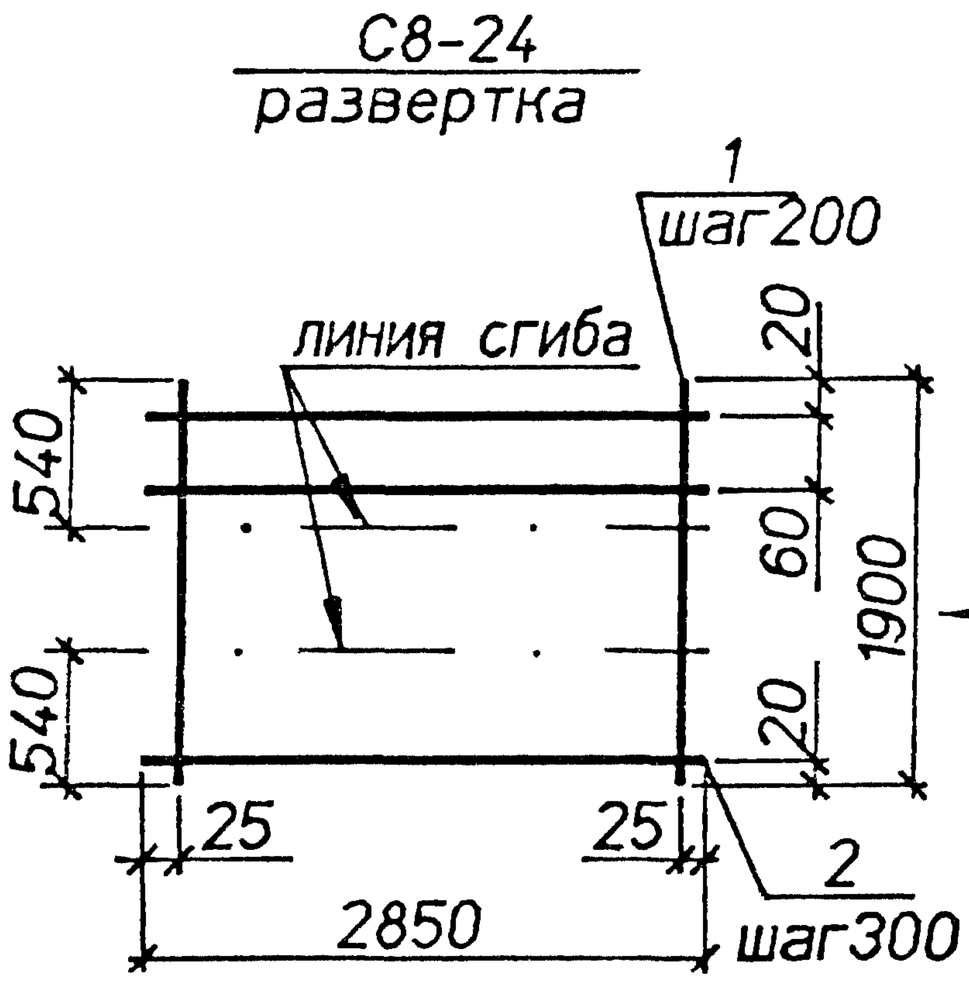

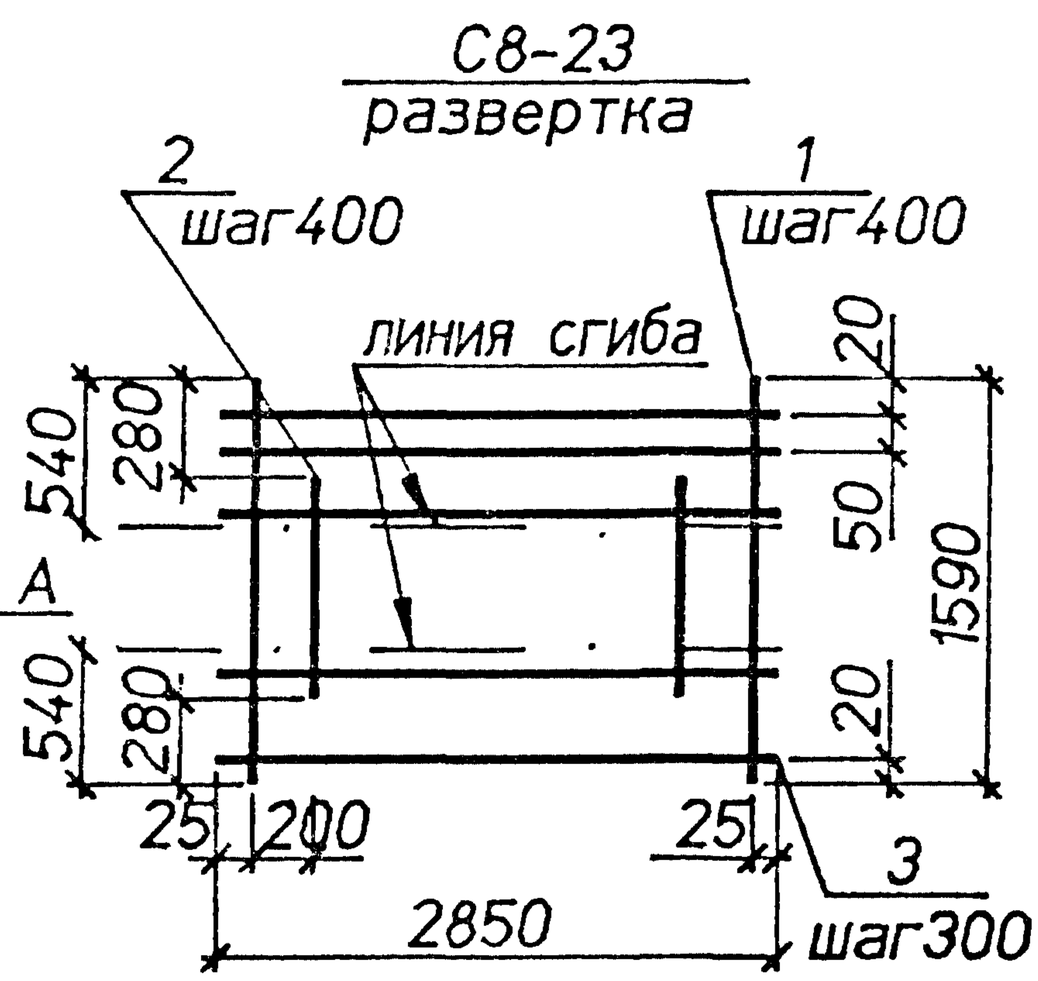

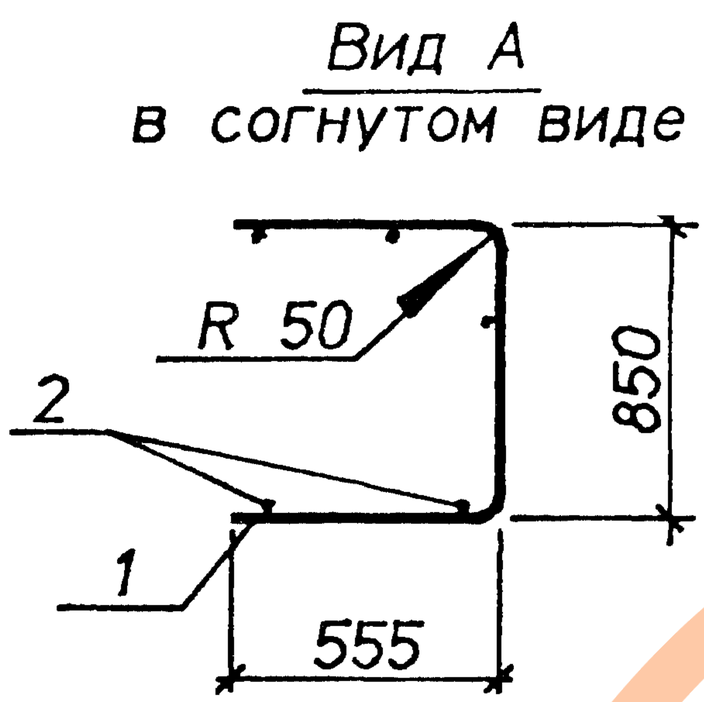

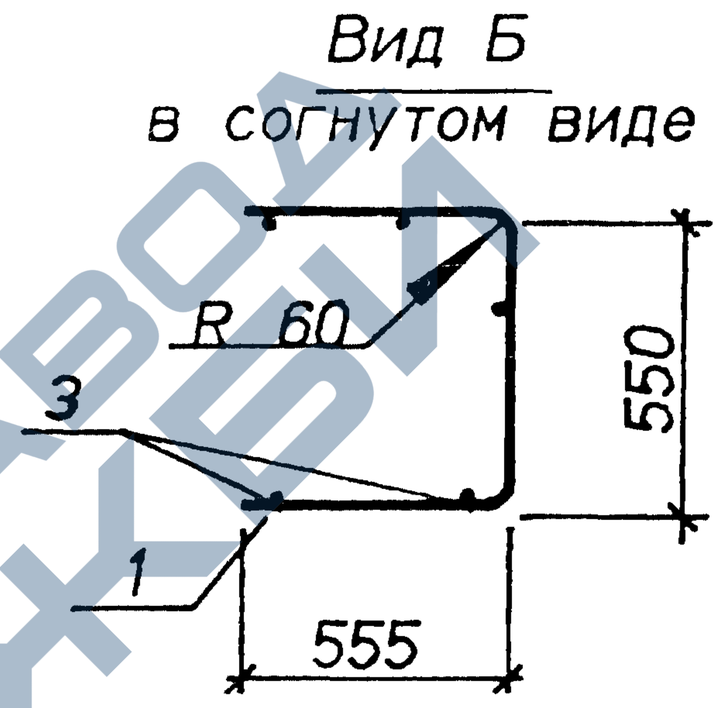

Марка	Поз.	Наименование	Кол.	Масса ед.,кг	Общая масса,кг
С8-24	1	⌀5Врl. L=1900	15	0,27	6,2
	2	⌀4Врl. L=2850	8	0,26	
С8-23	1	⌀6АIII, L=1590	8	0,35	6,5
	2	⌀6АIII, L=1030	7	0,23	
	3	⌀4Врl. L=2850	8	0,26	

Арматура классов : А-III по ГОСТ 5781-82, Вр-I по ГОСТ 6727-80.

Нач.отд.	Агранович		
Н.контр.	Чумакова		
Гл.спец.	Коротецкий		
Вед.инж.	Чумакова		
Провер.	Чумакова		
Разраб.	Хвостик		

3.006.1-8.2-1-31

Сетка С8-23;С8-24

Стадия	Лист	Листов
Р		1

Харьковский Промстройниипроект

Инв.N подл. | Подпись и дата | Взам.инв.N

https://zavodjbi.com/

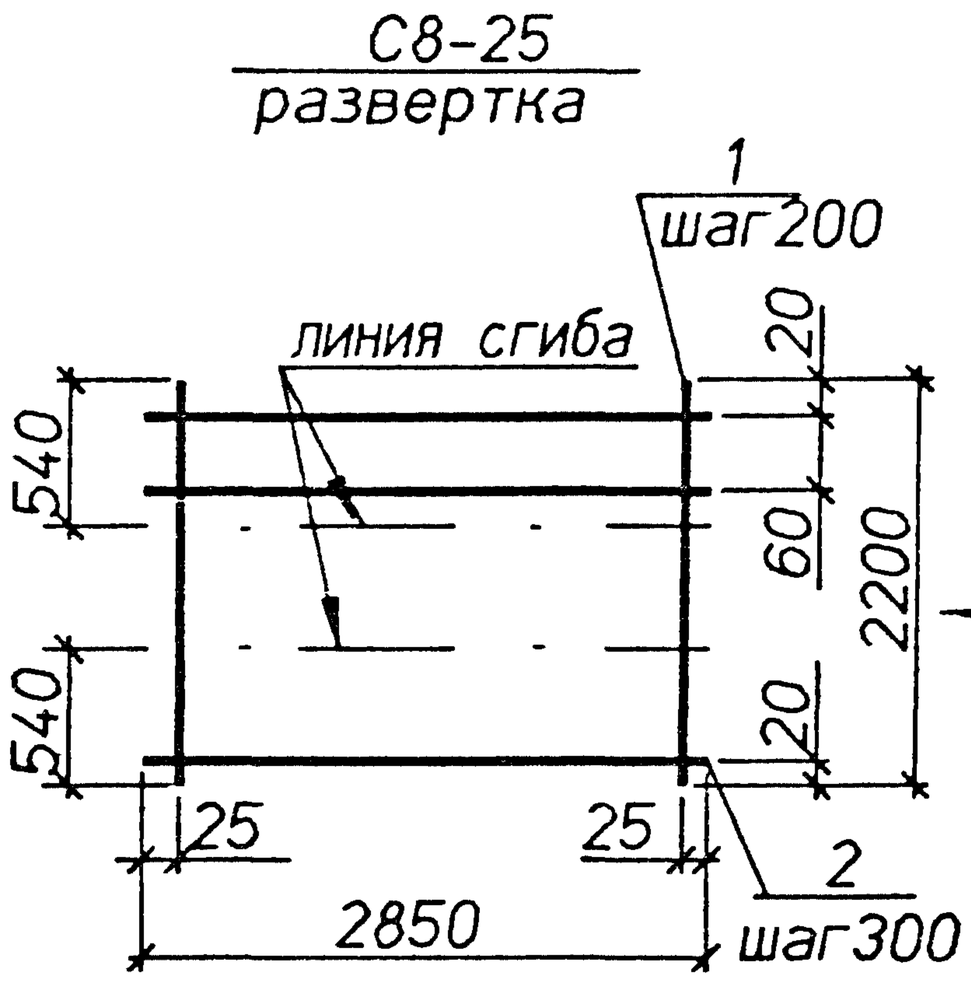

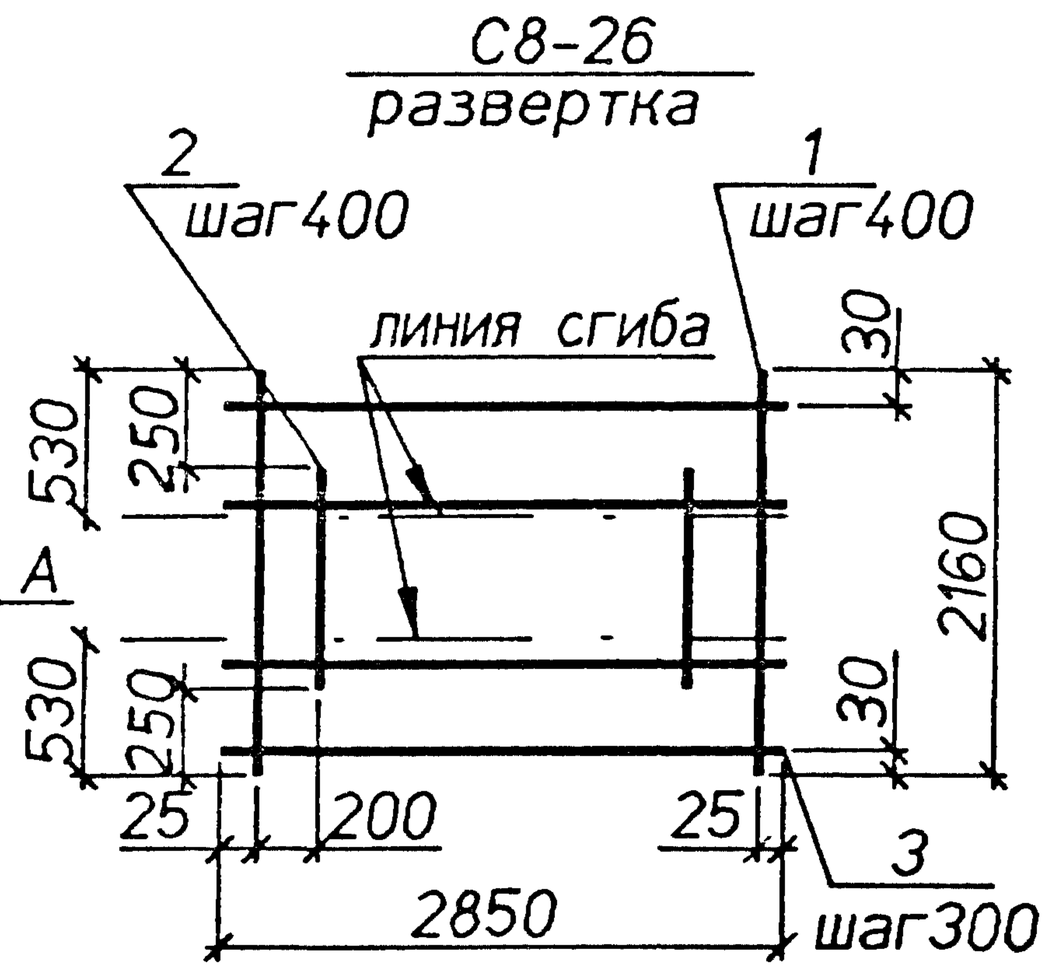

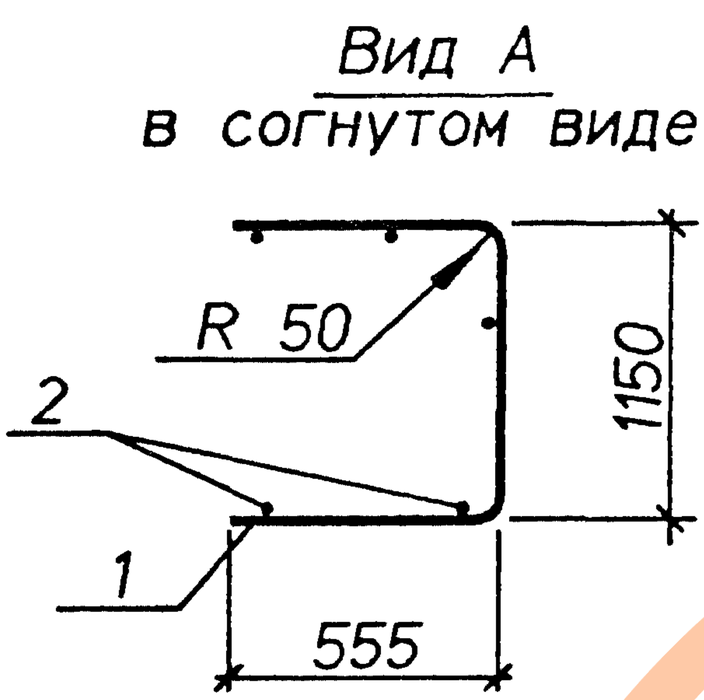

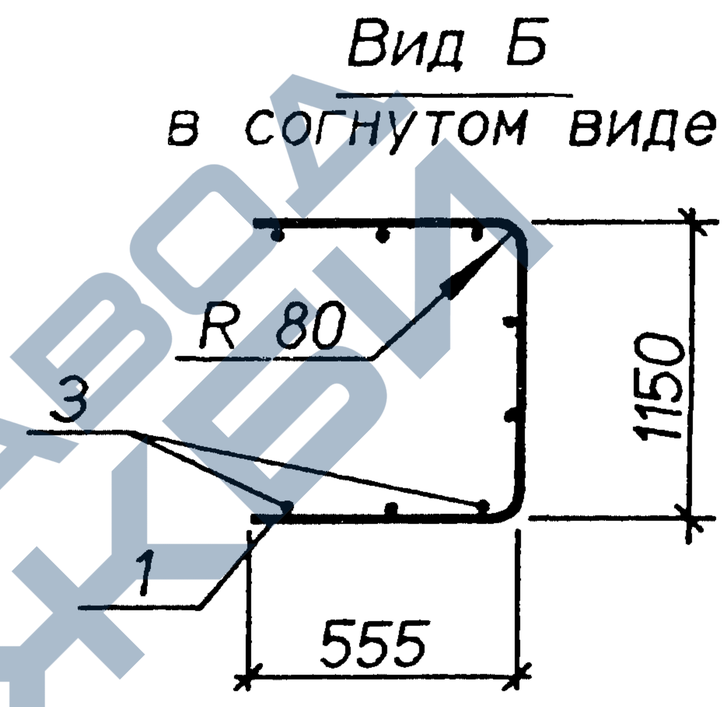

Марка	Поз.	Наименование	Кол.	Масса ед.,кг	Общая масса,кг
С8-25	1	⌀5Врl. L=2200	15	0,32	7,1
	2	⌀4Врl. L=2850	9	0,26	
С8-26	1	⌀8AIII. L=2160	8	0,86	13,5
	2	⌀8AIII. L=1660	7	0,65	
	3	⌀4Врl. L=2850	8	0,26	

Арматура классов : А-III по ГОСТ 5781-82, Вр-I по ГОСТ 6727-80.

Нач.отд.	Агранович		3.006.1-8.2-1-32
Н.контр.	Чумакова		
Гл.спец.	Коротецкий		
Вед.инж.	Чумакова		Сетка С8-25;С8-26
Провер.	Чумакова		
Разраб.	Хвостик		

Стадия	Лист	Листов
Р		1

Харьковский Промстройниипроект

Инв.N подл. | Подпись и дата | Взам.инв.N

https://zavodjbi.com/

С8-27
развертка

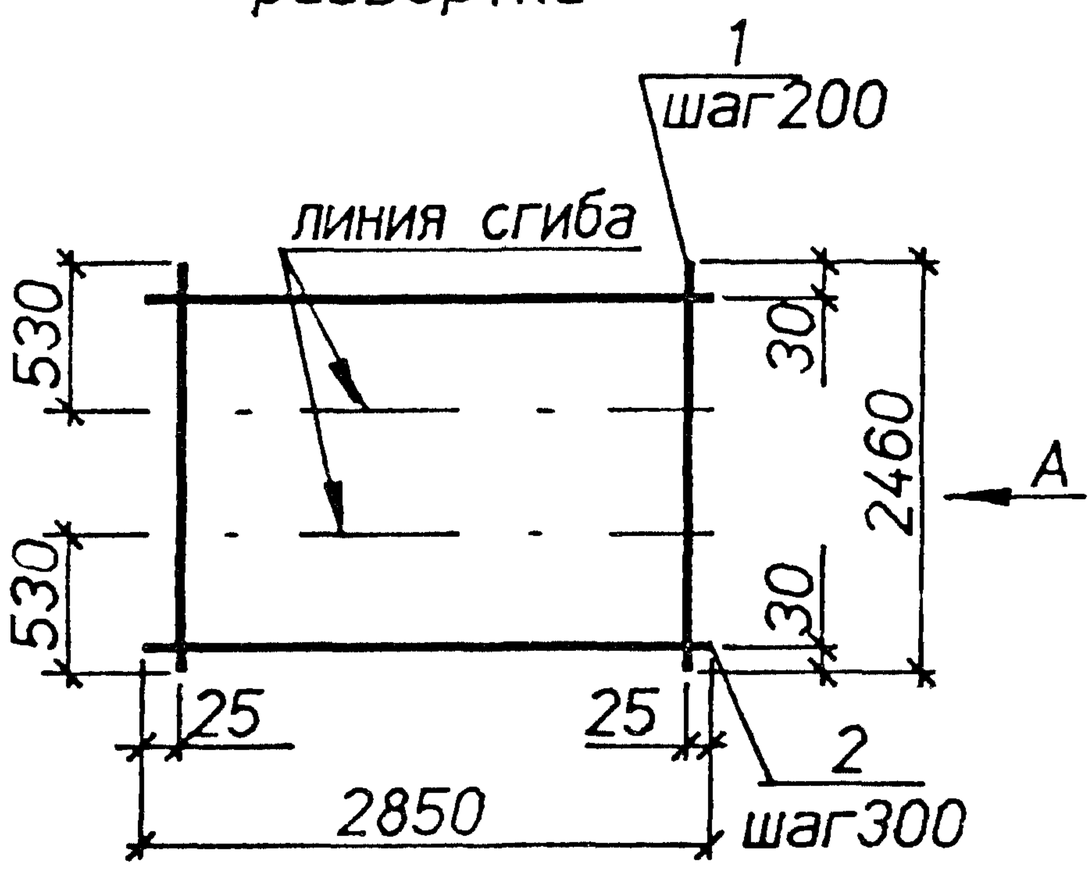

С8-28
развертка

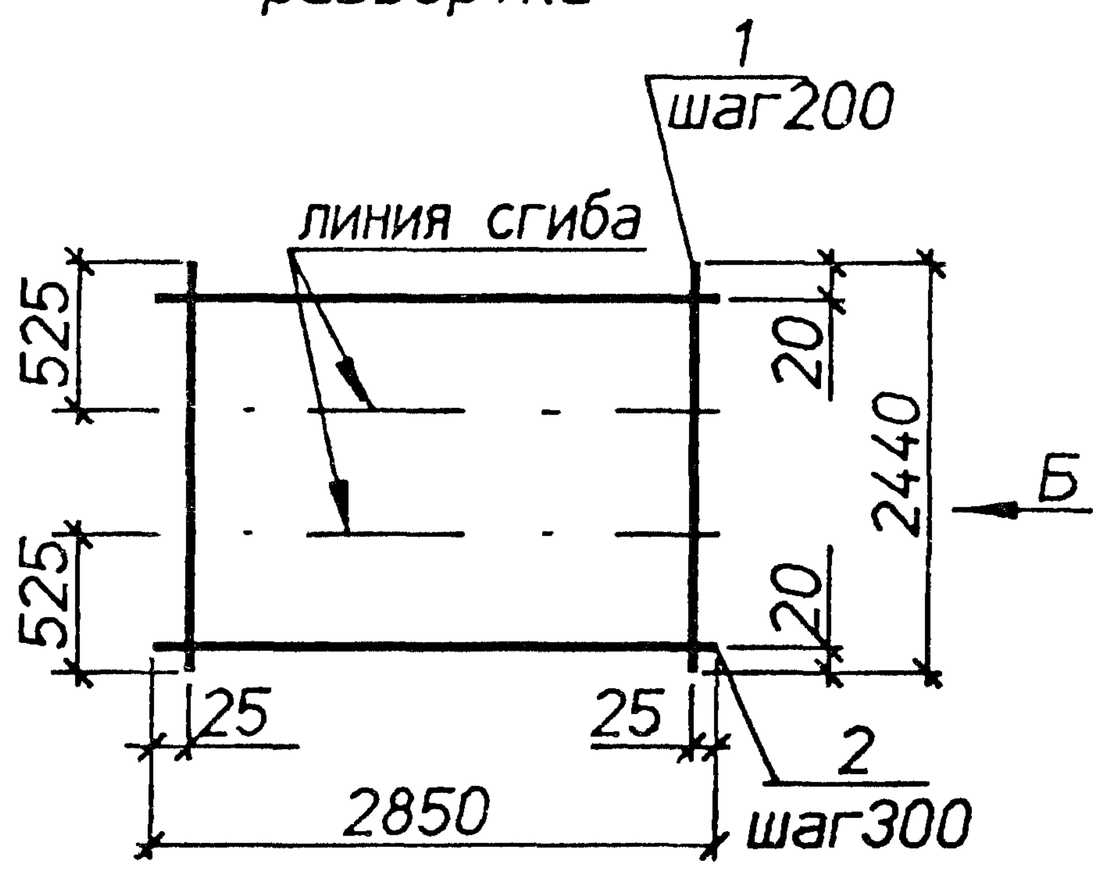

Вид А
в согнутом виде

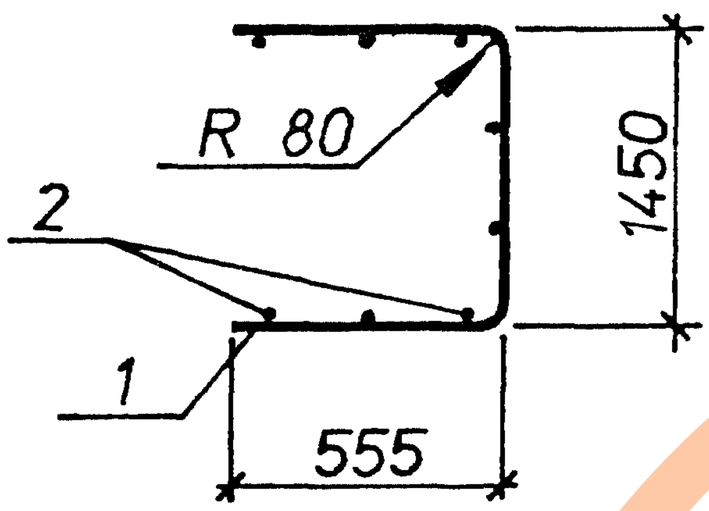

Вид Б
в согнутом виде

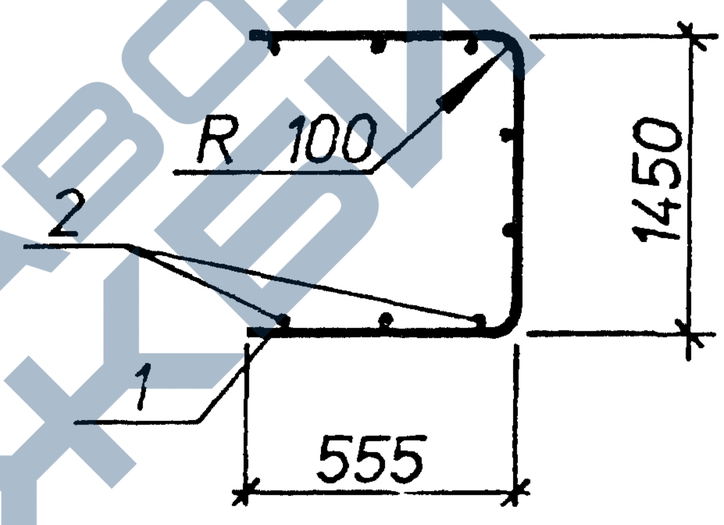

Марка	Поз.	Наименование	Кол.	Масса ед.,кг	Общая масса,кг
С8-27	1	⌀8AIII, L=2460	15	1,0	17,0
	2	⌀4BpI, L=2850	9	0,26	
С8-28	1	⌀10AIII, L=2440	15	1,5	25,0
	2	⌀4BpI, L=2850	9	0,26	

Арматура классов : А-III по ГОСТ 5781-82, Вр-I по ГОСТ 6727-80.

Нач.отд.	Агранович		3.006.1-8.2-1-33
Н.контр.	Чумакова		
Гл.спец.	Коротецкий		
Вед.инж.	Чумакова		Сетка С8-27;С8-28
Провер.	Чумакова		
Разраб.	Хвостик		

Стадия	Лист	Листов
Р		1

Харьковский Промстройниипроект

Инв.N подл. | Подпись и дата | Взам.инв.N

https://zavodjbi.com/

С8-29
развертка

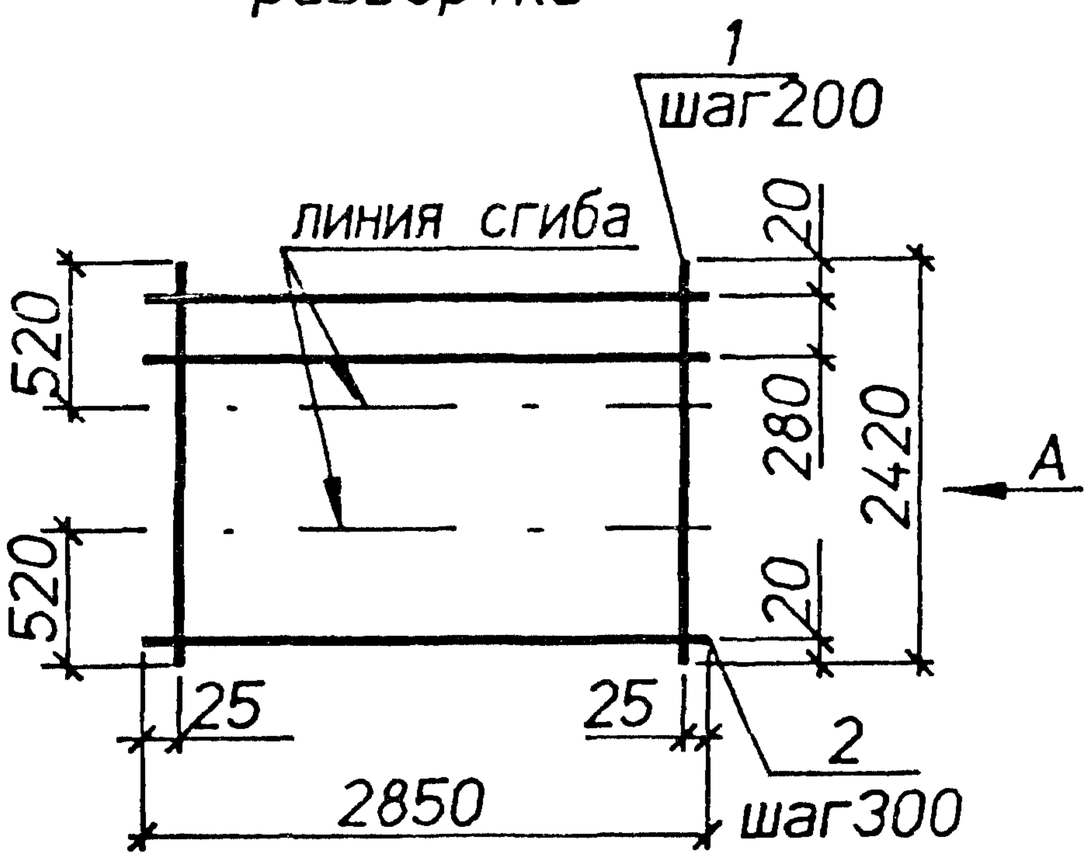

С8-30
развертка

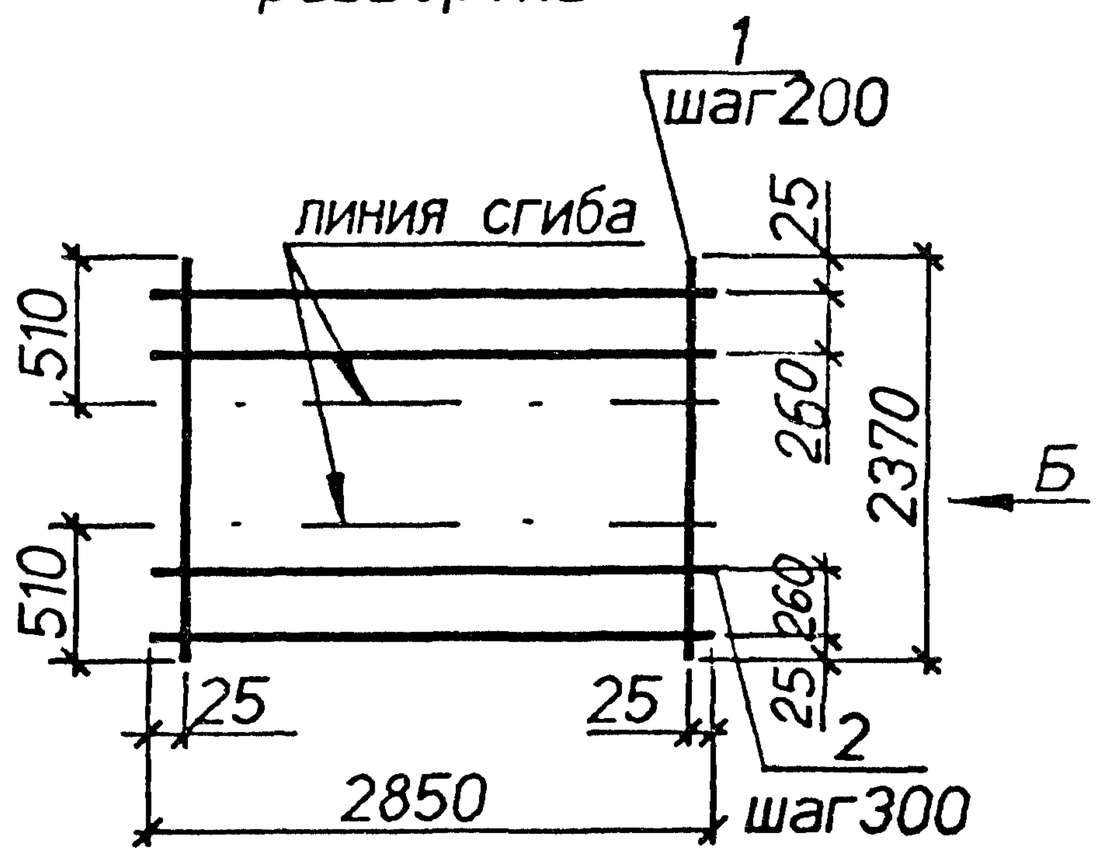

Вид А
в согнутом виде

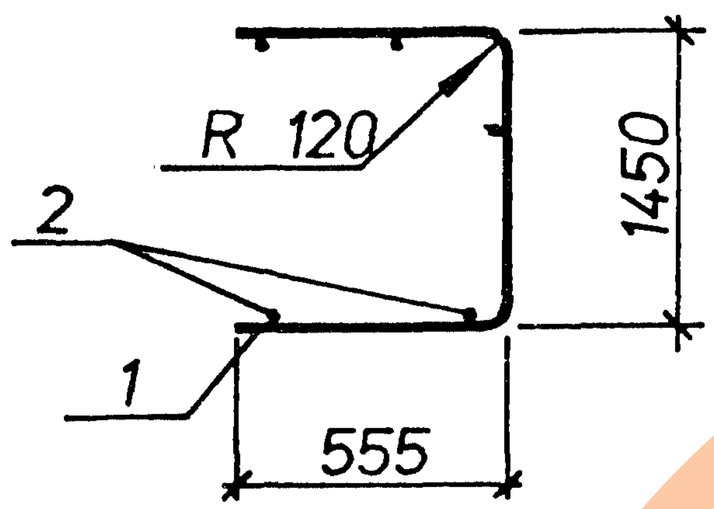

Вид Б
в согнутом виде

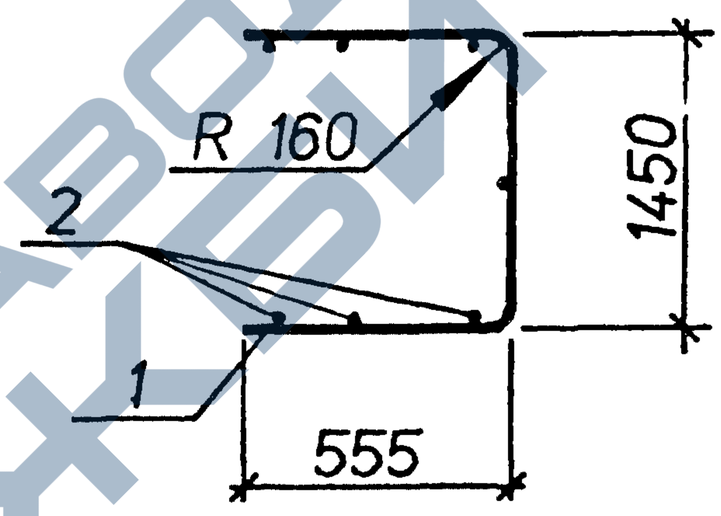

Марка	Поз.	Наименование	Кол.	Масса ед.,кг	Общая масса,кг
С8-29	1	⌀12AIII, L=2420	15	2,1	35,9
	2	⌀5BpI, L=2850	9	0,41	
С8-30	1	⌀16AIII, L=2370	15	3,7	61,9
	2	⌀6AI, L=2850	9	0,63	

Арматура классов : А-I,А-III по ГОСТ 5781-82; Вр-I по ГОСТ 6727-80.

Нач.отд.	Агранович		
Н.контр.	Чумакова		
Гл.спец.	Коротецкий		
Вед.инж.	Чумакова		
Провер.	Чумакова		
Разраб.	Хвостик		

3.006.1-8.2-1-34

Сетка С8-29;С8-30

Стадия	Лист	Листов
Р		1

Харьковский Промстройниипроект

Инв.N подл. | Подпись и дата | Взам.инв.N

https://zavodjbi.com/

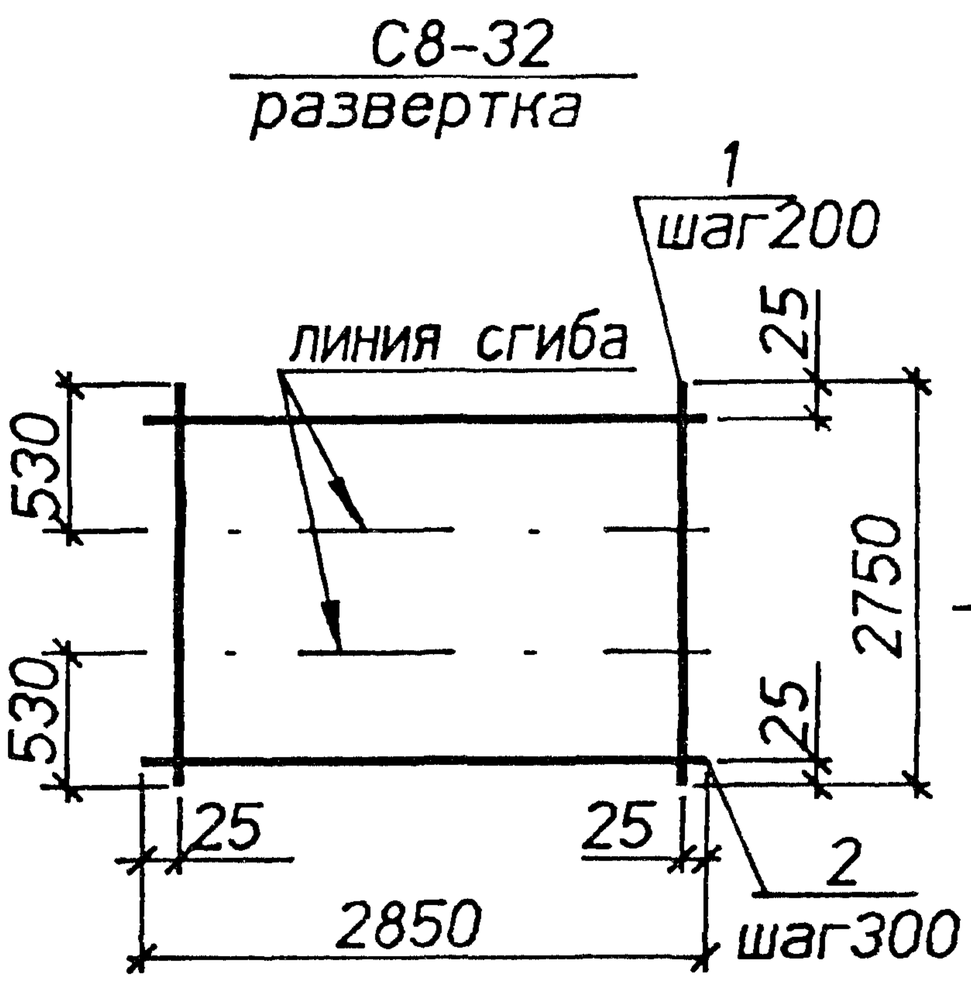

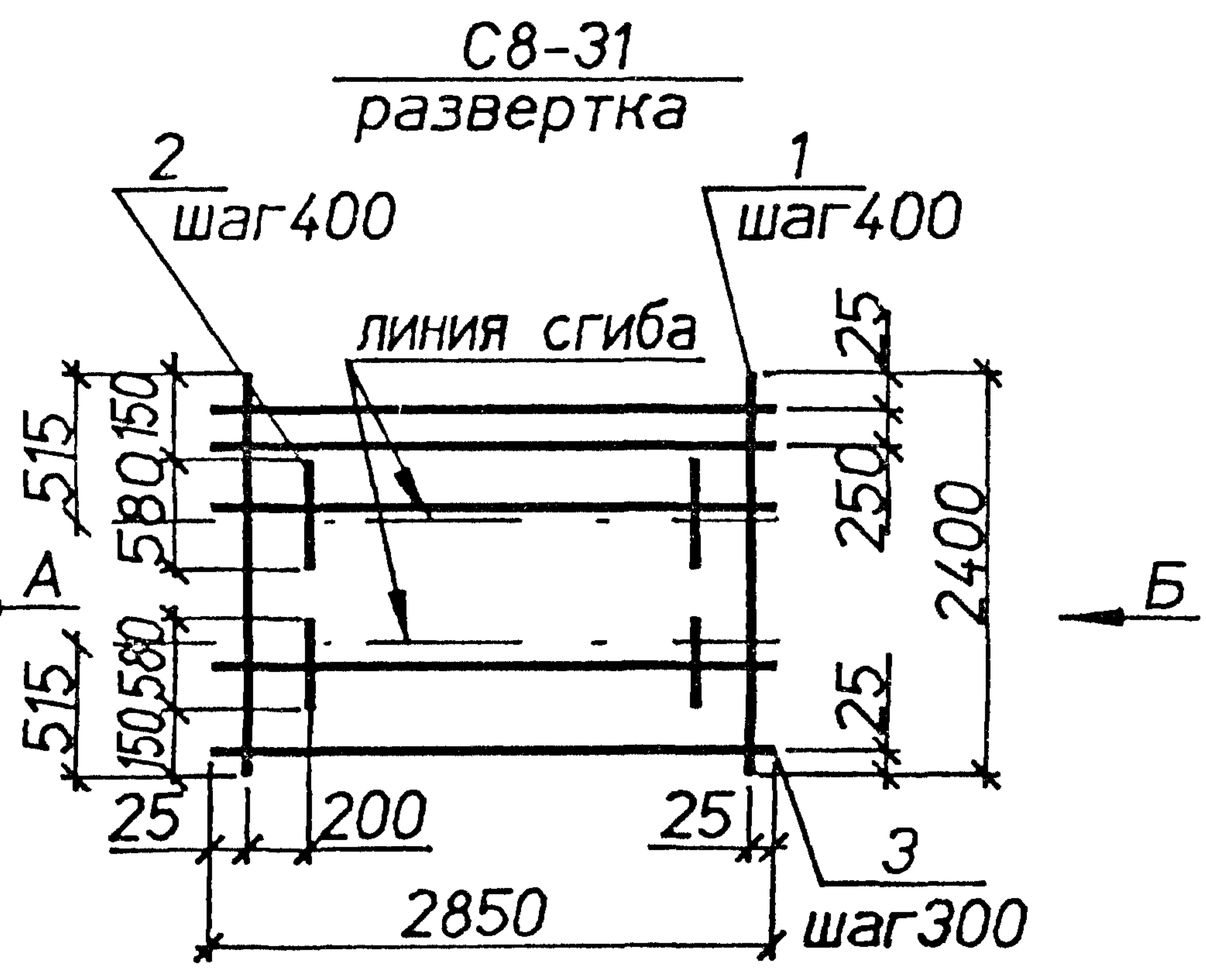

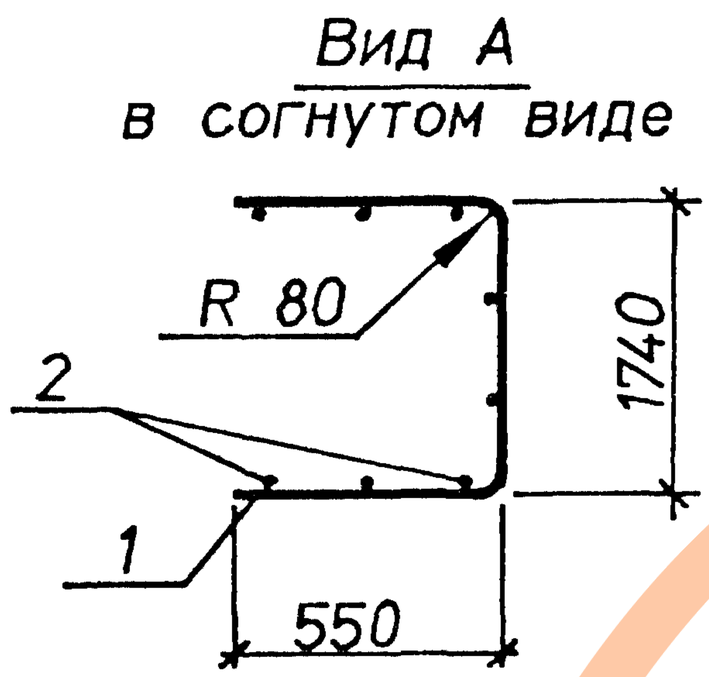

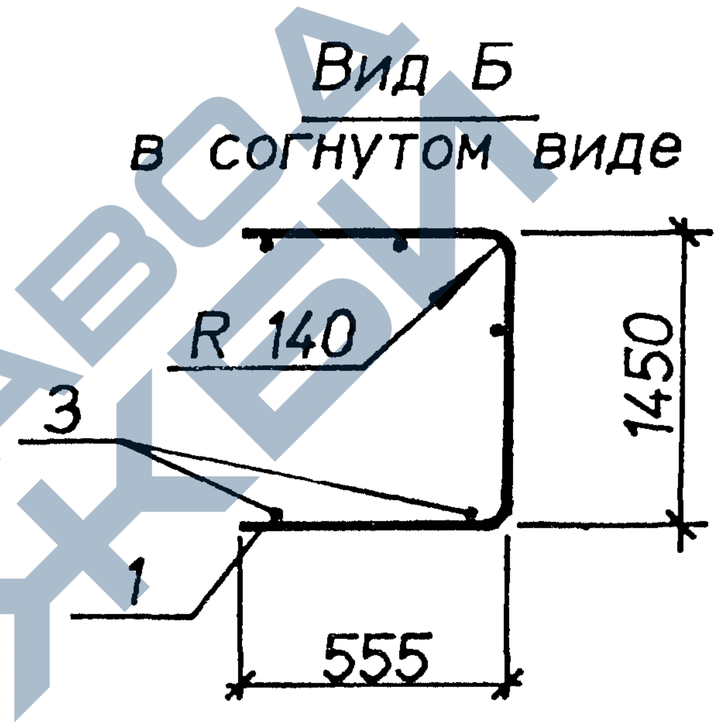

Марка	Поз.	Наименование	Кол.	Масса ед.,кг	Общая масса,кг
С8-32	1	⌀8AIII. L=2750	15	1.1	18.9
	2	⌀4BpI. L=2850	10	0.26	
С8-31	1	⌀14AIII. L=2400	8	2.9	38.7
	2	⌀14AIII. L=580	14	0.70	
	3	⌀6AI. L=2850	10	0.63	

Арматура классов : А-I,А-III по ГОСТ 5781-82. Вр-I по ГОСТ 6727-80.

Взам.инв.N | Подпись и дата | Инв.N подл.

Нач.отд.	Агранович	
Н.контр.	Чумакова	
Гл.спец.	Коротецкий	
Вед.инж.	Чумакова	
Провер.	Чумакова	
Разраб.	Хвостик	

3.006.1-8.2-1-35

Сетка С8-31;С8-32

Стадия	Лист	Листов
Р		1

Харьковский Промстройниипроект

https://zavodjbi.com/

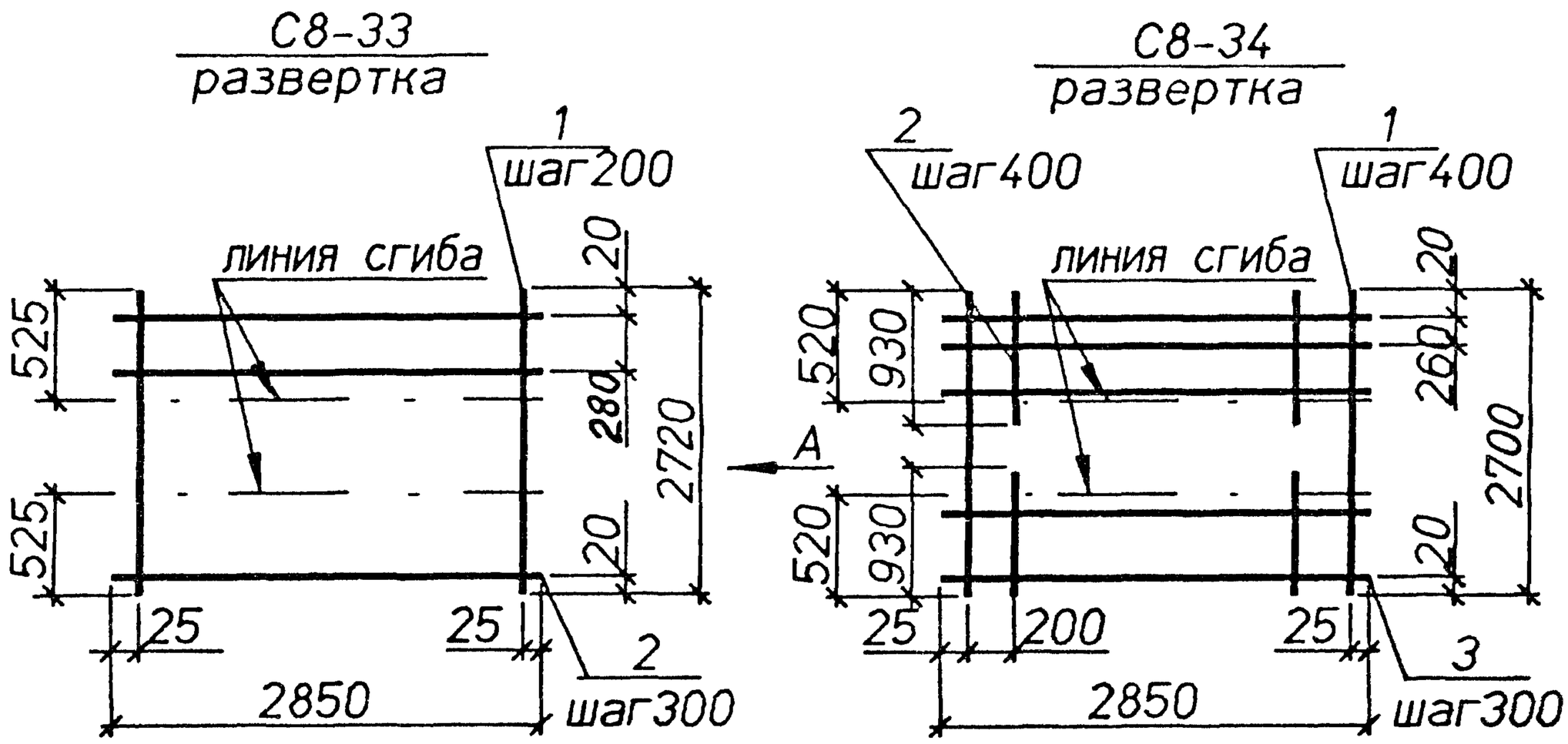

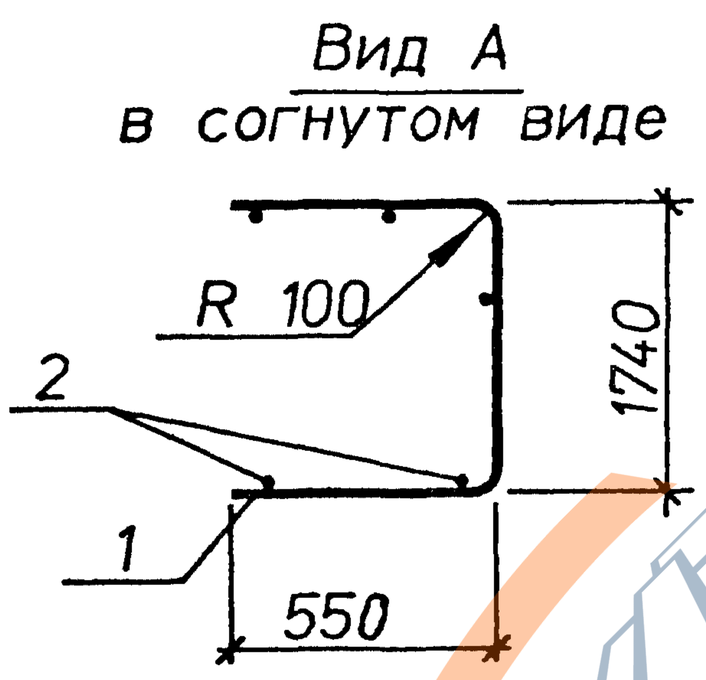

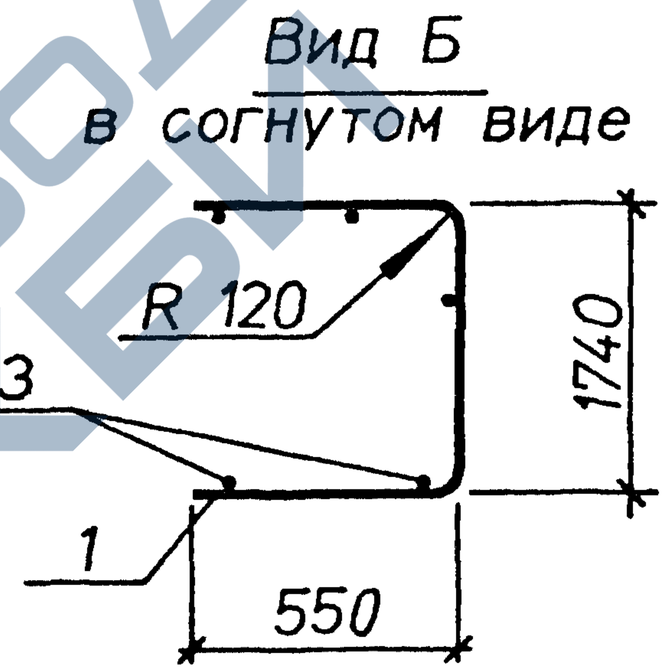

Марка	Поз.	Наименование	Кол.	Масса ед.,кг	Общая масса,кг
С8-33	1	⌀10AIII, L=2720	15	1,7	28,0
	2	⌀4Bpl, L=2850	10	0,26	
С8-34	1	⌀12AIII, L=2700	8	2,4	34,9
	2	⌀12AIII, L=930	14	0,83	
	3	⌀5Bpl, L=2850	10	0,41	

Арматура классов : А-III по ГОСТ 5781-82, Вр-I по ГОСТ 6727-80.

Нач.отд.	Агранович	
Н.контр.	Чумакова	
Гл.спец.	Коротецкий	
Вед.инж.	Чумакова	
Провер.	Чумакова	
Разраб.	Хвостик	

3.006.1-8.2-1-36

Сетка С8-33;С8-34

Стадия	Лист	Листов
Р		1

Харьковский Промстройниипроект

Инв.N подл. | Подпись и дата | Взам.инв.N

https://zavodjbi.com/

С8-35
развертка

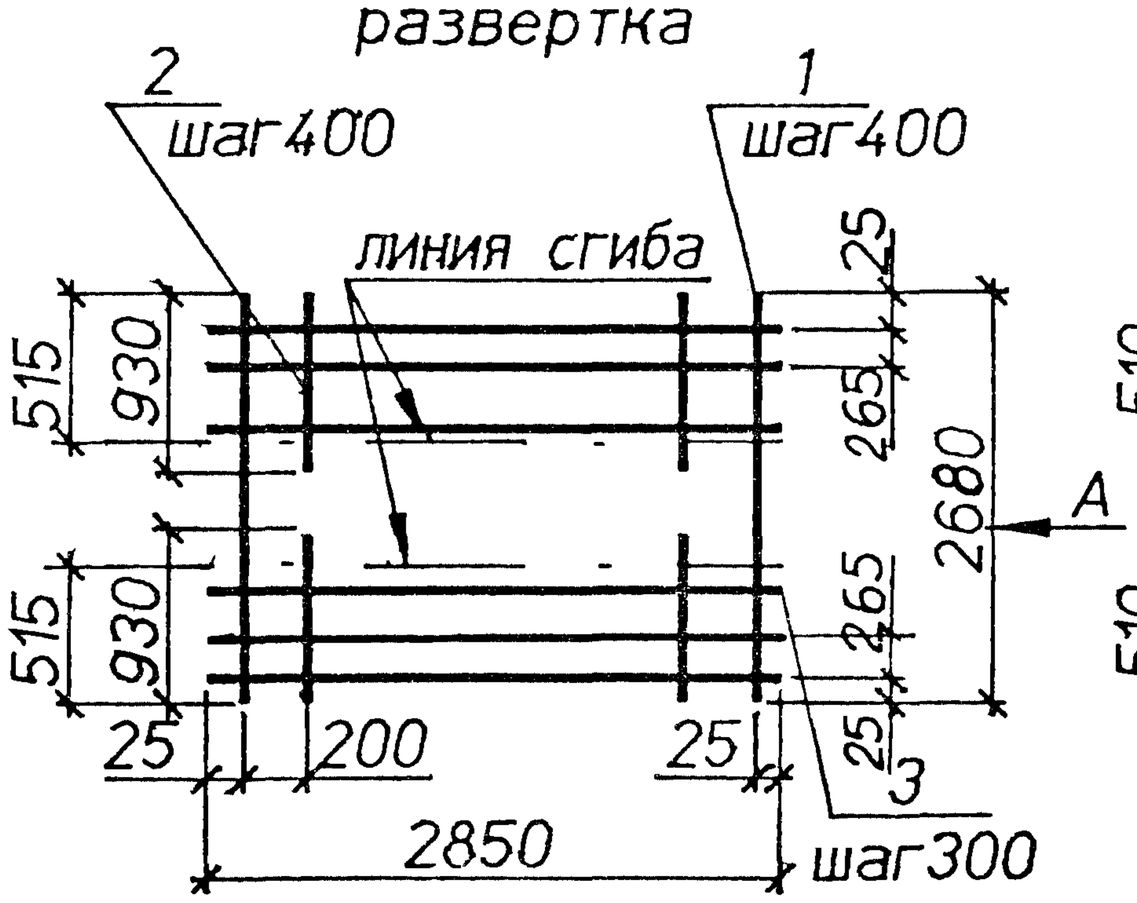

С8-36
развертка

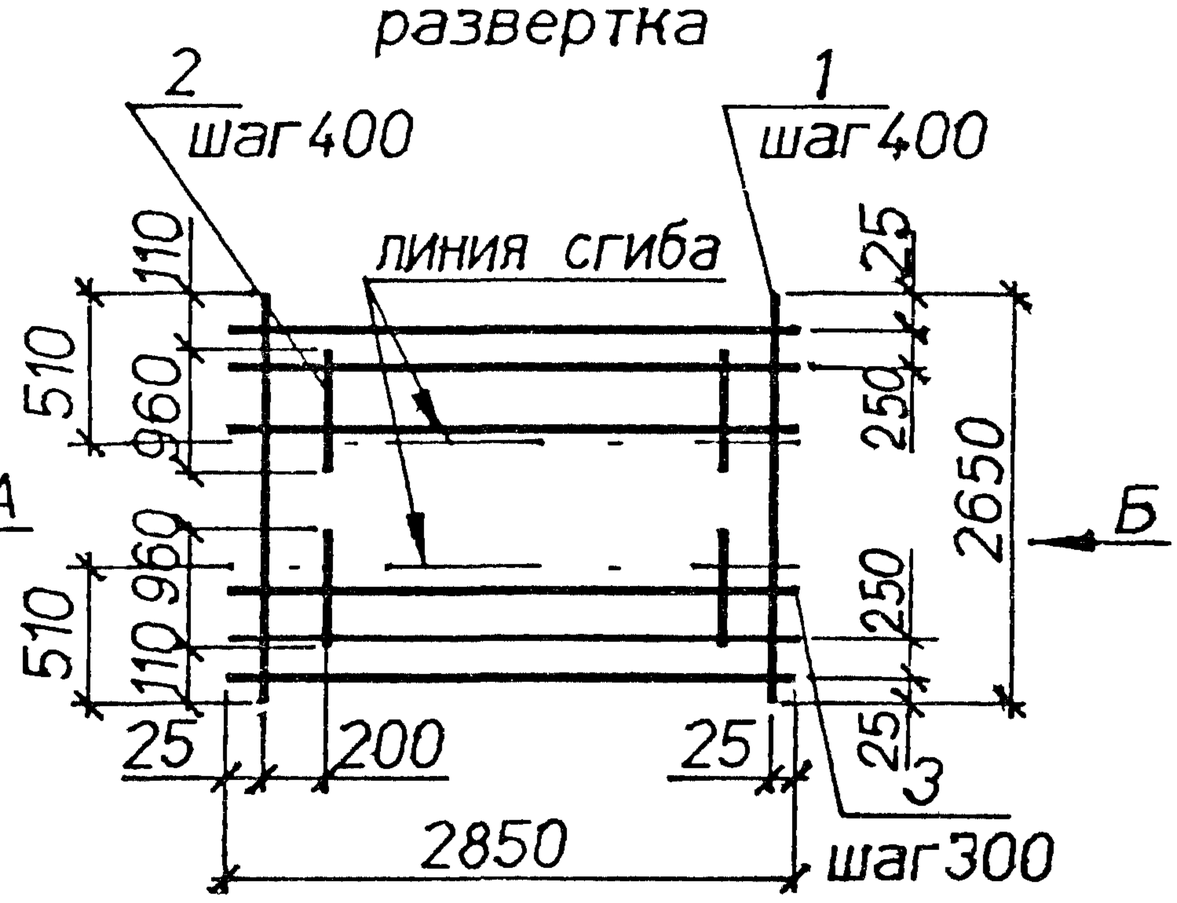

Вид А
в согнутом виде

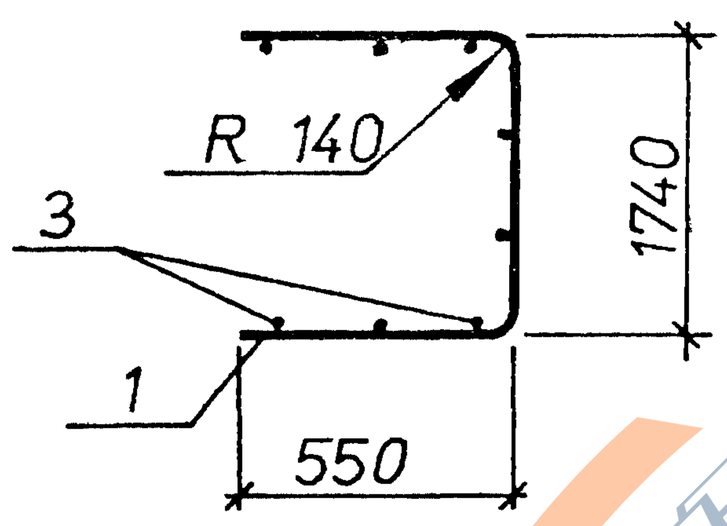

Вид Б
в согнутом виде

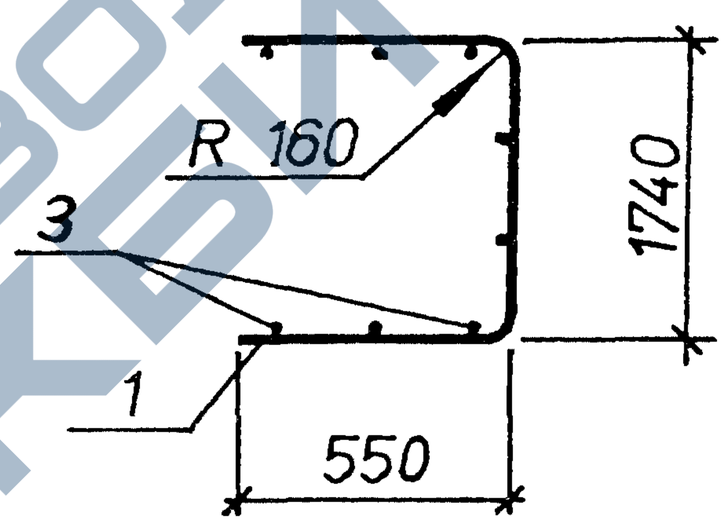

Марка	Поз.	Наименование	Кол.	Масса ед.,кг	Общая масса,кг
С8-35	1	⌀14AIII, L=2680	8	3,2	48,1
	2	⌀14AIII, L=930	14	1,1	
	3	⌀6AI, L=2850	10	0,63	
С8-36	1	⌀16AIII, L=2650	8	4,2	61,2
	2	⌀16AIII, L=960	14	1,5	
	3	⌀6AI, L=2850	10	0,63	

Арматура классов А-I, А-III по ГОСТ 5781-82 .

Нач.отд.	Агранович		
Н.контр.	Чумакова		
Гл.спец.	Коротецкий		
Вед.инж.	Чумакова		
Провер.	Чумакова		
Разраб.	Хвостик		

3.006.1-8.2-1-37

Сетка С8-35;С8-36

Стадия	Лист	Листов
Р		1

Харьковский Промстройниипроект

Инв.N подл. | Подпись и дата | Взам.инв.N

https://zavodjbi.com/

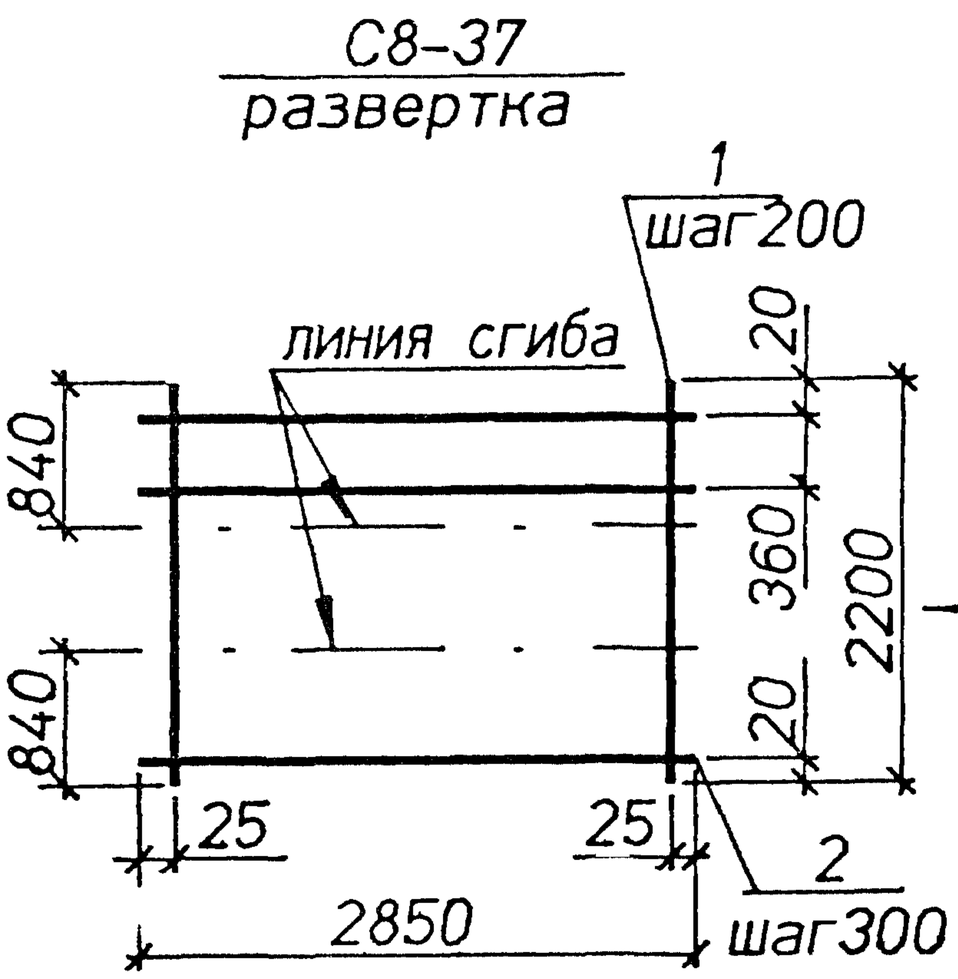

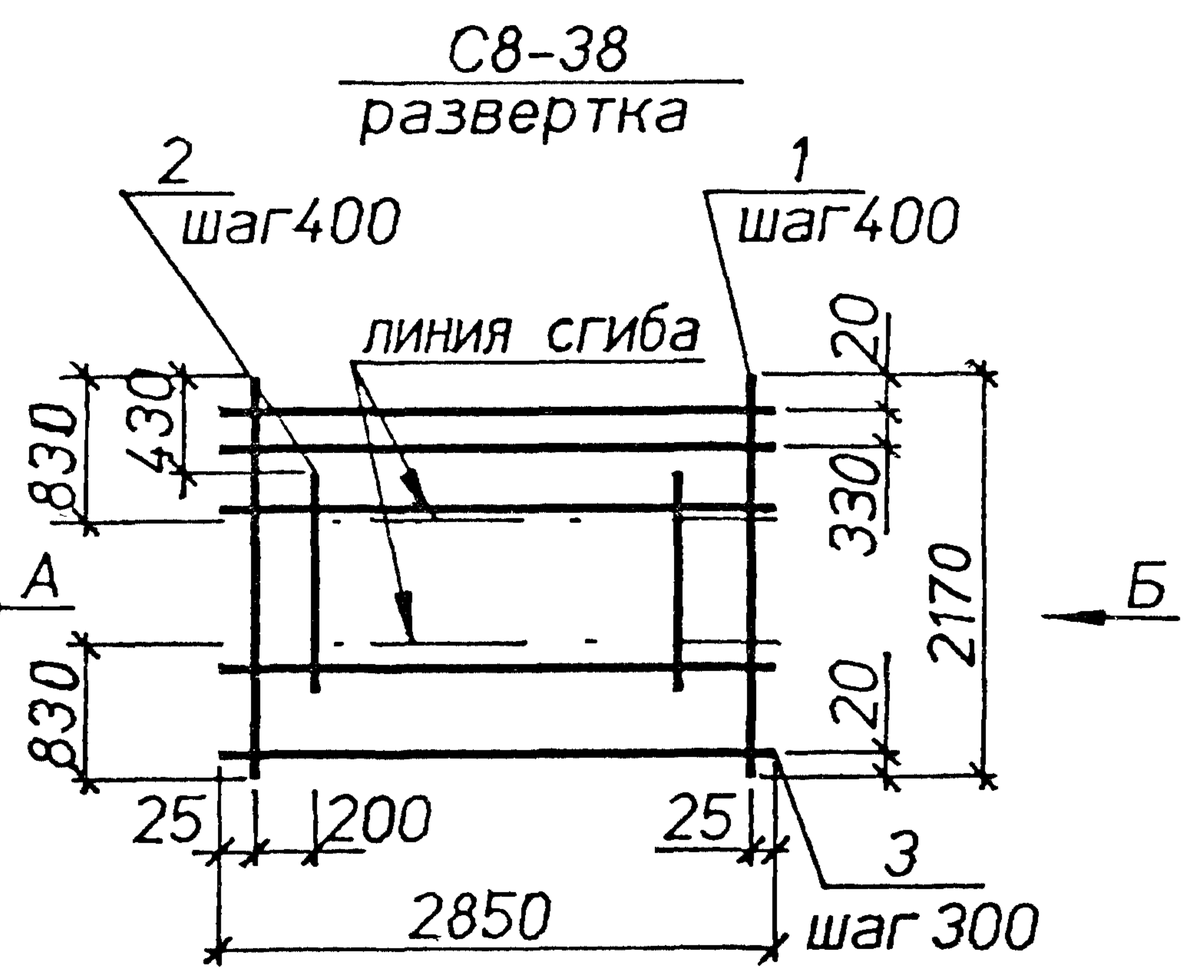

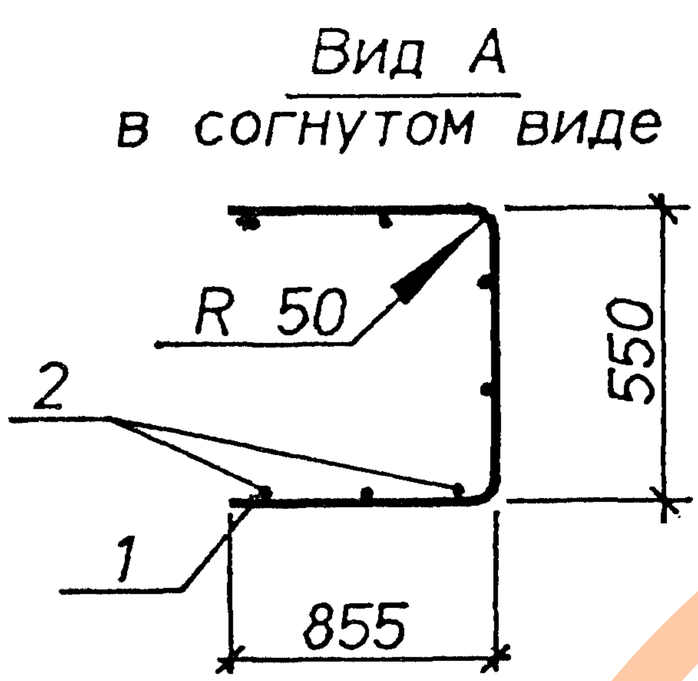

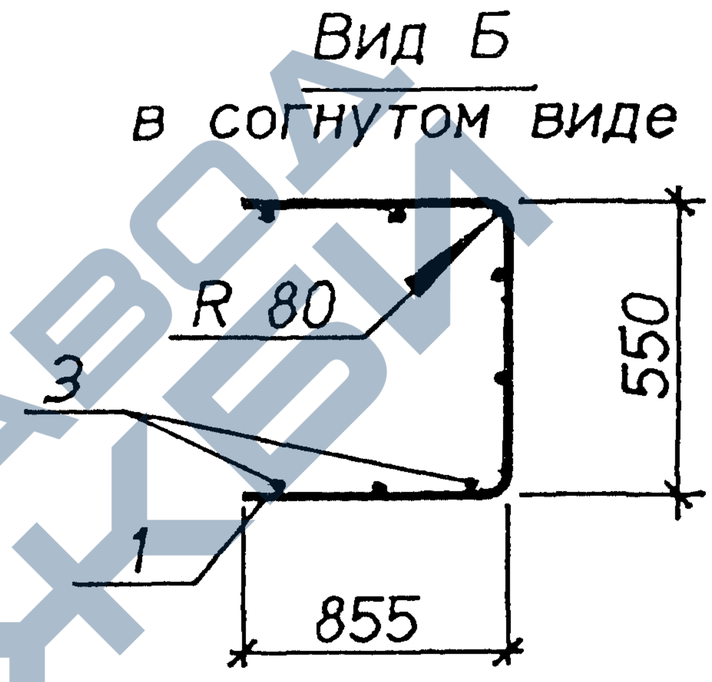

Марка	Поз.	Наименование	Кол.	Масса ед.,кг	Общая масса,кг
С8-37	1	⌀5Bpl. L=2200	15	0,32	6,8
	2	⌀4Bpl. L=2850	8	0,26	
С8-38	1	⌀8AIII. L=2170	8	0,86	12,5
	2	⌀8AIII. L=1300	7	0,51	
	3	⌀4Bpl. L=2850	7	0,26	

Арматура классов : А-III по ГОСТ 5781-82, Вр-I по ГОСТ 6727-80.

Нач.отд.	Агранович	
Н.контр.	Чумакова	
Гл.спец.	Коротецкий	
Вед.инж.	Чумакова	
Провер.	Чумакова	
Разраб.	Хвостик	

3.006.1-8.2-1-38

Сетка С8-37:С8-38

Стадия	Лист	Листов
Р		1

Харьковский Промстройниипроект

Инв.N подл. | Подпись и дата | Взам.инв.N

https://zavodjbi.com/

С8-39
развертка

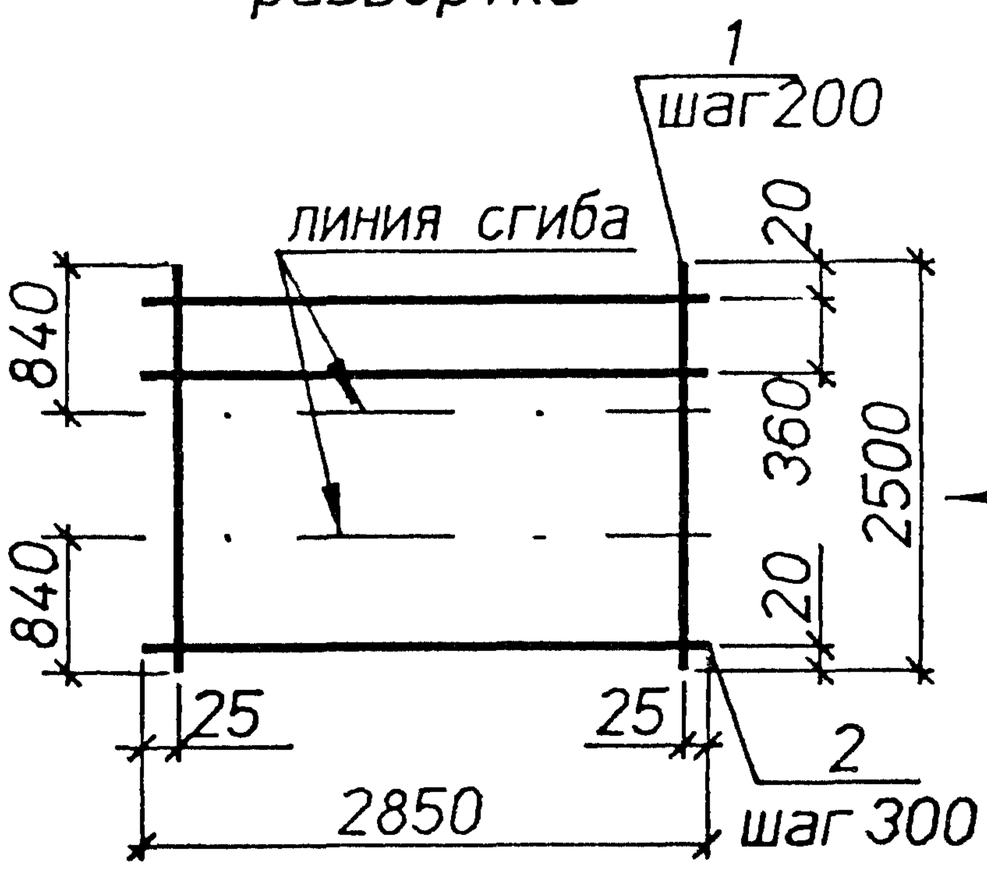

С8-40
развертка

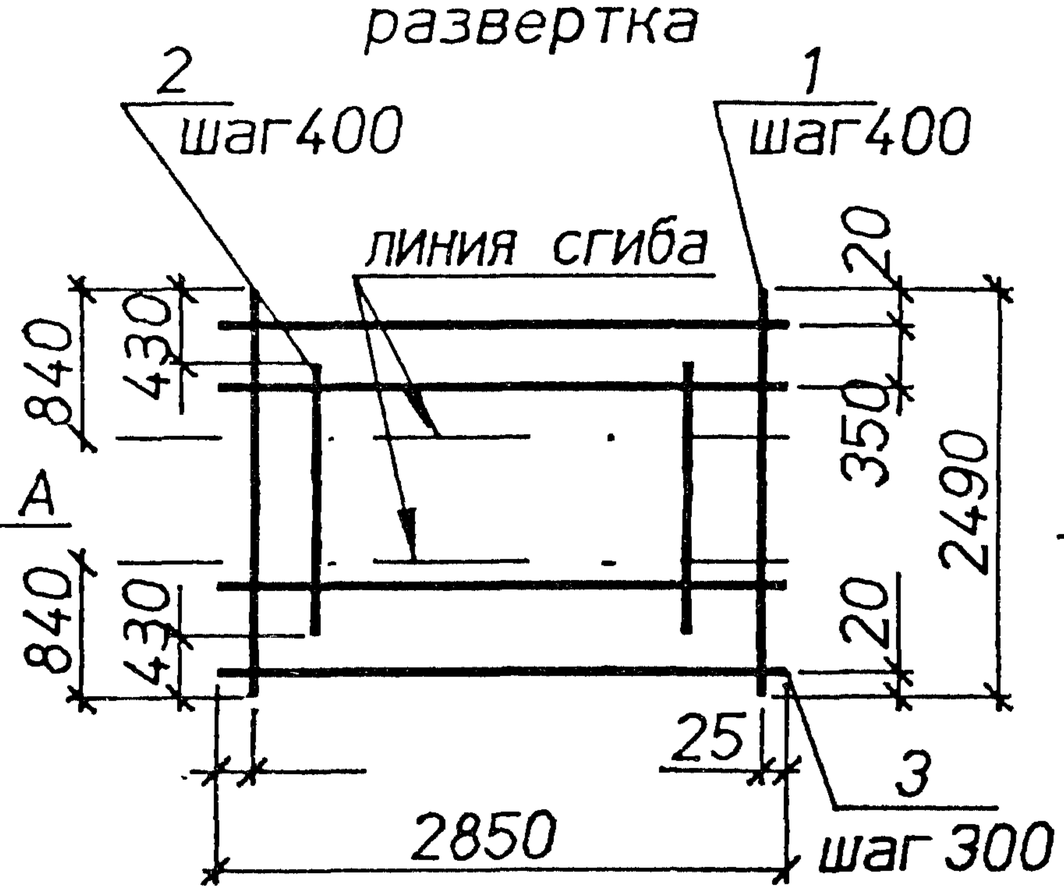

Вид А
в согнутом виде

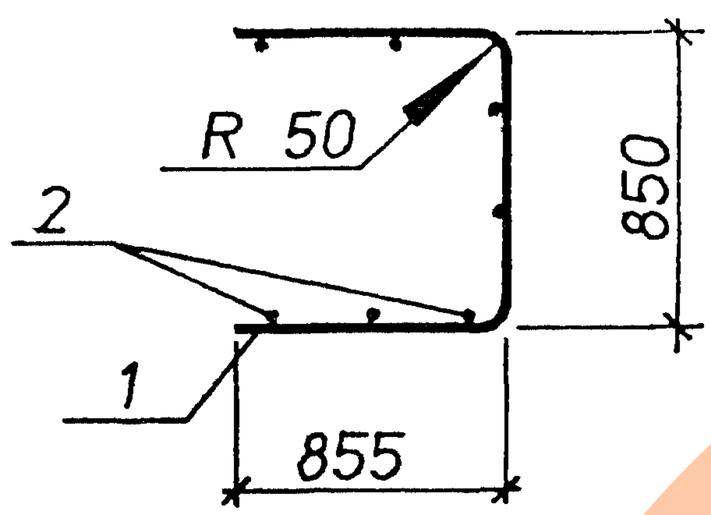

Вид Б
в согнутом виде

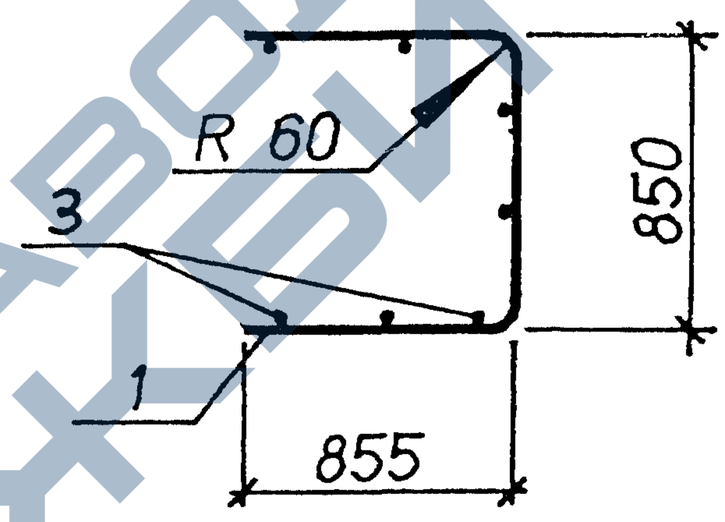

Марка	Поз.	Наименование	Кол.	Масса ед.,кг	Общая масса,кг
С8-39	1	⌀5Вр1. L=2500	15	0,36	7,8
	2	⌀4Вр1. L=2850	9	0,26	
С8-40	1	⌀6АIII. L=2490	8	0,55	9,3
	2	⌀6АIII. L=1630	7	0,36	
	3	⌀4Вр1. L=2850	9	0,26	

Арматура классов : А-III по ГОСТ 5781-82, Вр-I по ГОСТ 6727-80.

Нач.отд.	Агранович		
Н.контр.	Чумакова		
Гл.спец.	Коротецкий		
Вед.инж.	Чумакова		
Провер.	Чумакова		
Разраб.	Хвостик		

3.006.1-8.2-1-39

Сетка С8-39;С8-40

Стадия	Лист	Листов
Р		1

Харьковский Промстройниипроект

Инв.N подл. | Подпись и дата | Взам.инв.N

https://zavodjbi.com/

С8-42
развертка

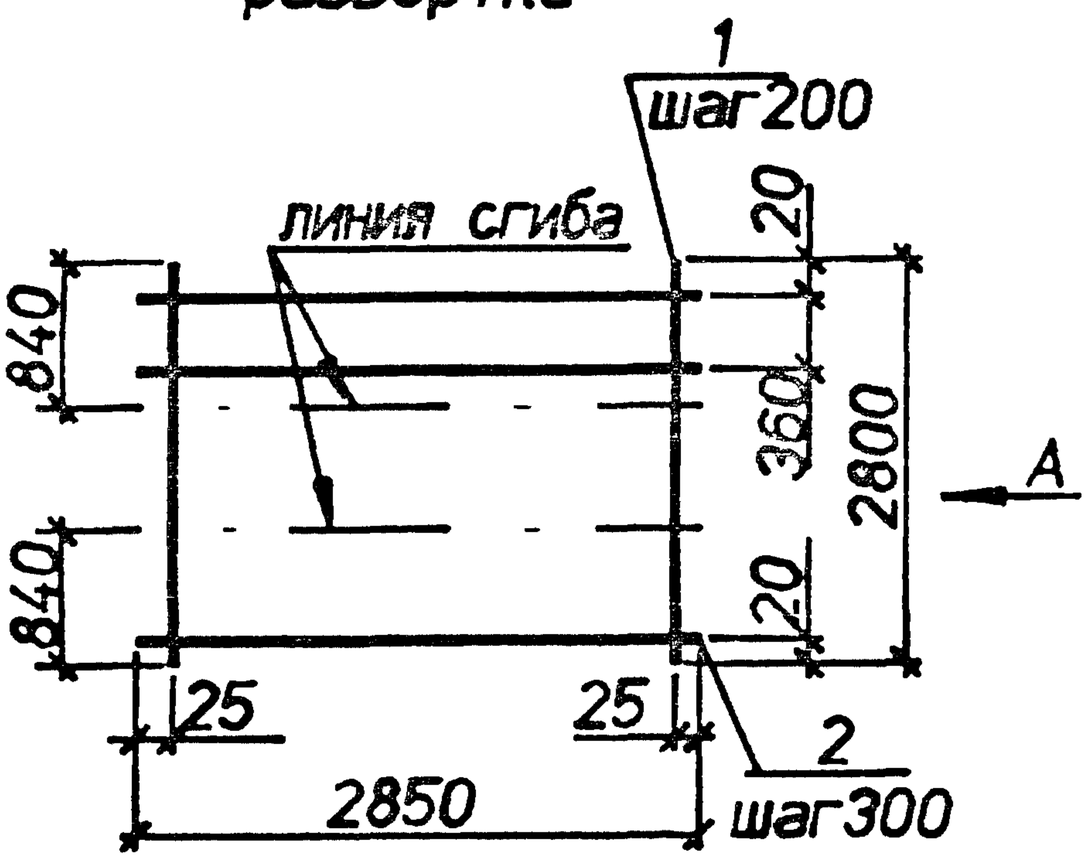

С8-41
развертка

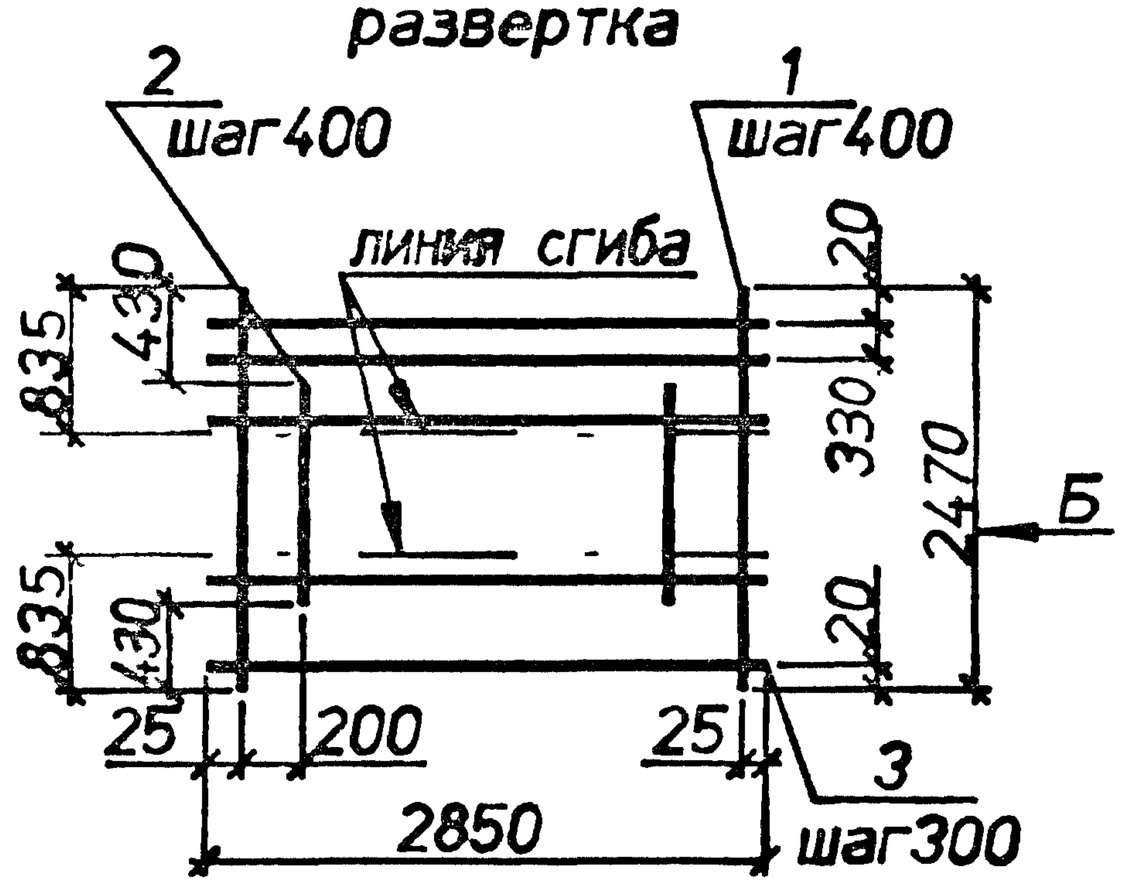

Вид А
в согнутом виде

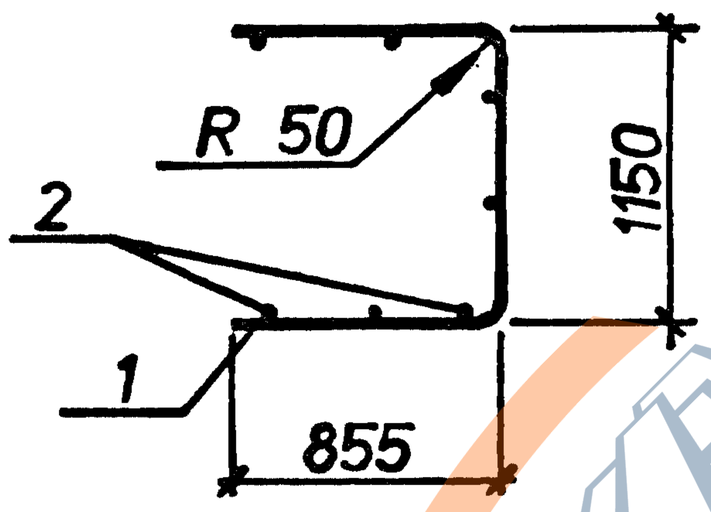

Вид Б
в согнутом виде

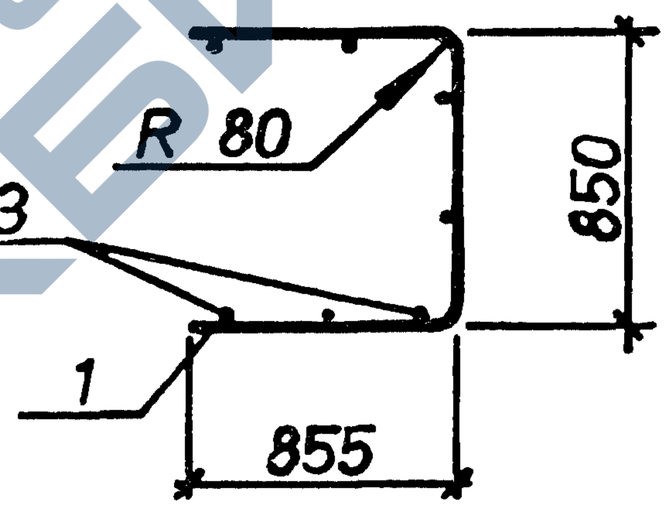

Марка	Поз.	Наименование	Кол.	Масса ед.,кг	Общая масса,кг
С8-42	1	⌀5Вpl. L=2800	15	0.40	8,7
	2	⌀4Вpl. L=2850	10	0.26	
С8-41	1	⌀8AIII. L=2470	8	1,0	15,1
	2	⌀8AIII. L=1610	7	0,64	
	3	⌀4Вpl. L=2850	10	0.26	

Арматура классов : А-III по ГОСТ 5781-82. Вр-I по ГОСТ 6727-80.

Нач.отд.	Агранович		
Н.контр.	Чумакова		
Гл.спец.	Коротецкая		
Вед.инж.	Чумакова		
Провер.	Чумакова		
Разраб.	Хвостик		

3.006.1-8.2-1-40

Сетка С8-41;С8-42

Стадия	Лист	Листов
Р		1

Харьковский Промстройниипроект

Инв.N подл. | Подпись и дата | Взам.инв.N

https://zavodjbi.com/

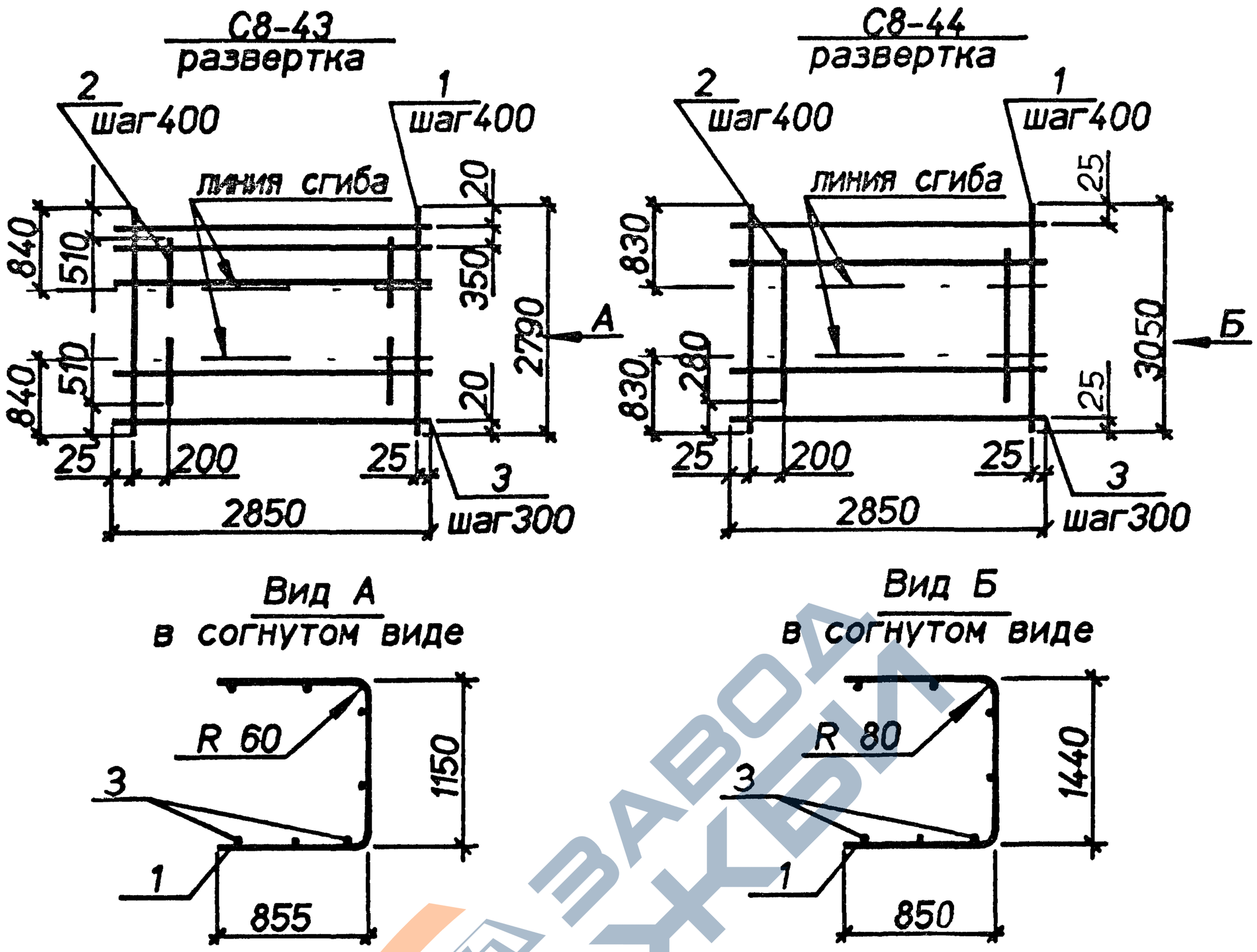

Марка	Поз.	Наименование	Кол.	Масса ед.кг	Общая масса,кг
С8-43	1	⌀6AIII, L=2790	8	0,62	9,9
	2	⌀6AIII, L=750	14	0,17	
	3	⌀4BpI, L=2850	10	0,26	
С8-44	1	⌀8AIII, L=3050	8	1,2	19,5
	2	⌀8AIII, L=2500	7	1,0	
	3	⌀4BpI, L=2850	11	0,26	

Арматура классов : А-III по ГОСТ 5781-82, Вр-I по ГОСТ 6727-80.

Нач.отд.	Агранович		3.006.1-8.2-1-41
Н.контр.	Чумакова		
Гл.спец.	Коротецкий		
Вед.инж.	Чумакова		Сетка С8-43;С8-44
Провер.	Чумакова		
Разраб.	Хвостик		

Стадия	Лист	Листов
Р		1

Харьковский Промстройниипроект

Инв.N подл. | Подпись и дата | Взам.инв.N

С8-45
развертка

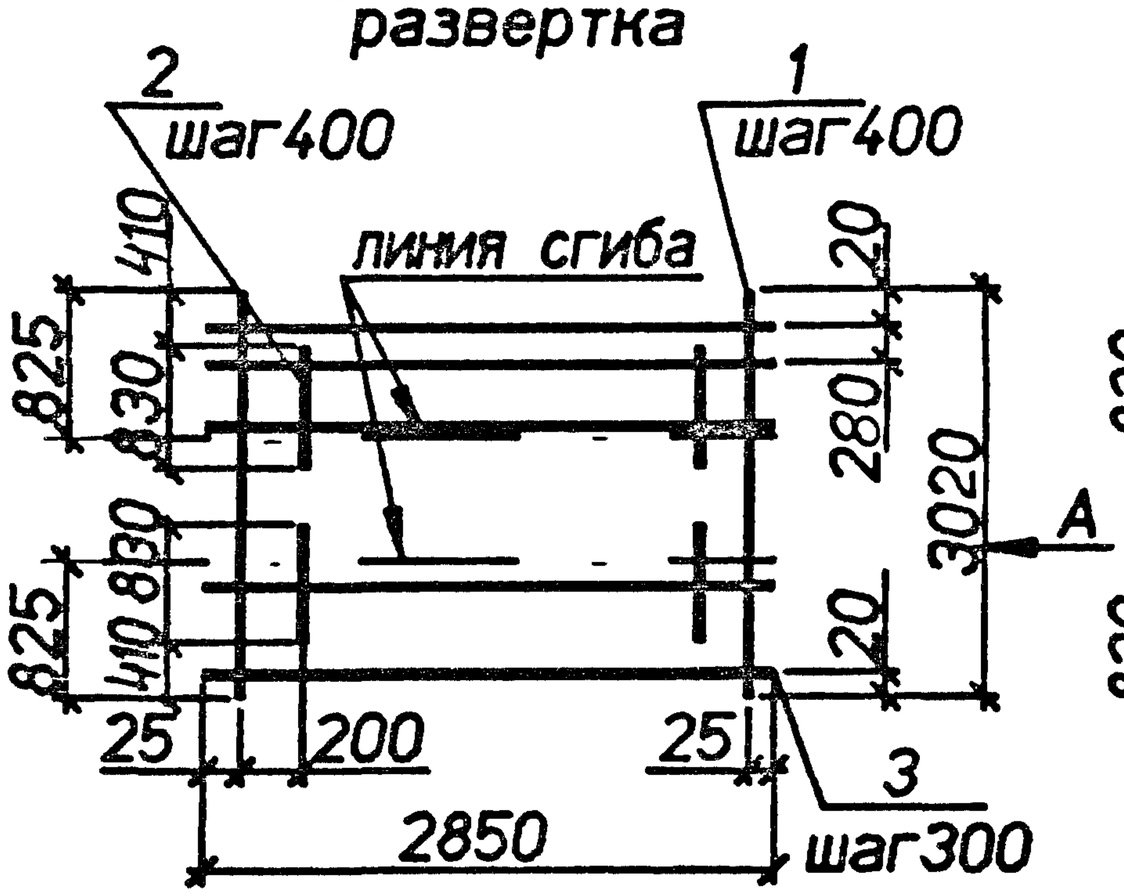

С8-46
развертка

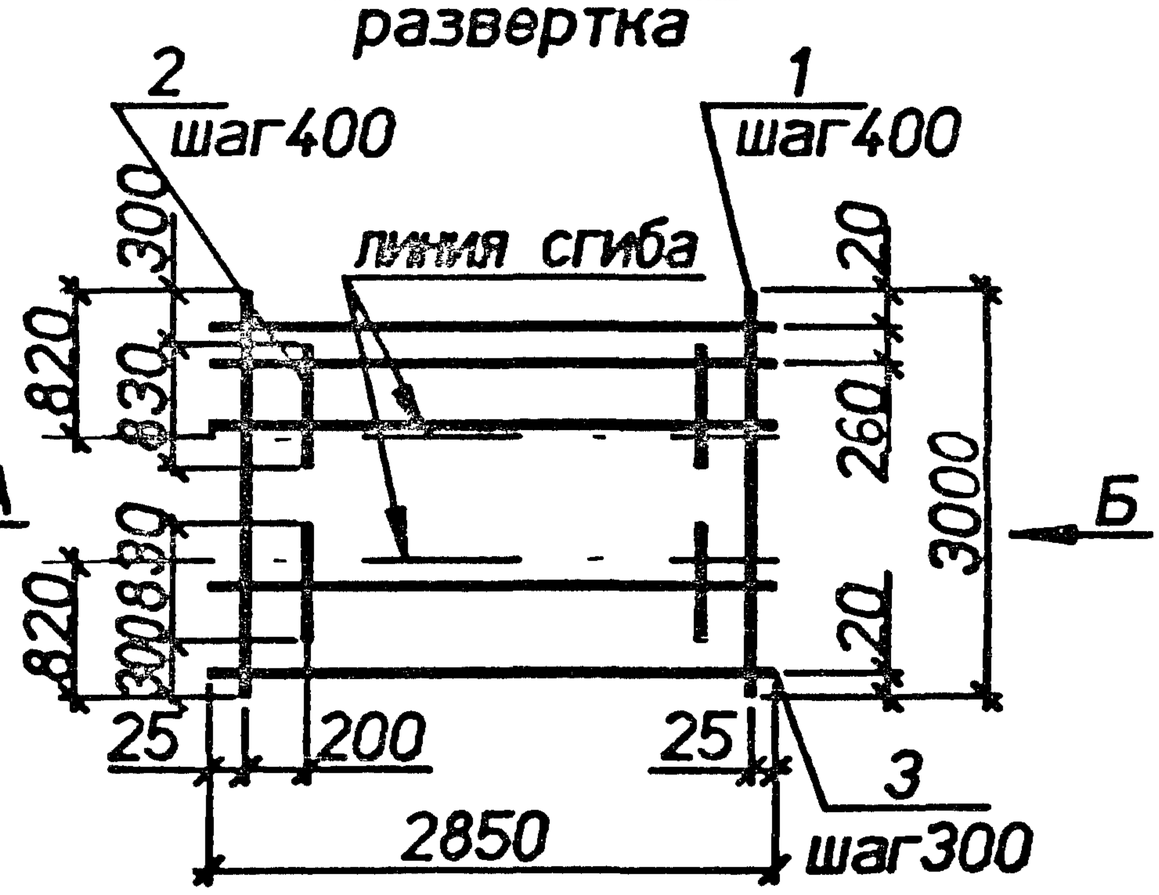

Вид А
в согнутом виде

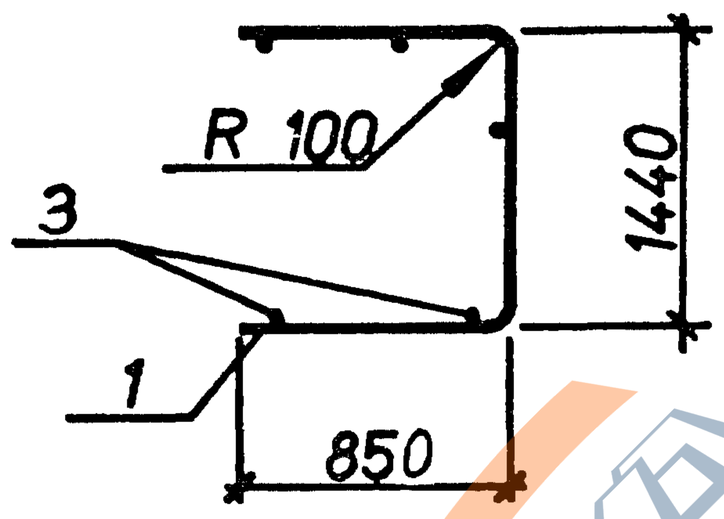

Вид Б
в согнутом виде

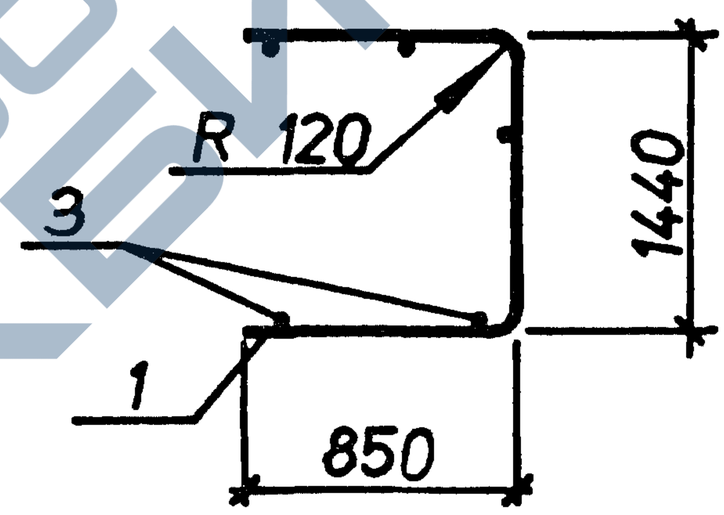

Марка	Поз.	Наименование	Кол.	Масса ед.,кг	Общая масса,кг
С8-45	1	⌀10AIII, L=3020	8	1,9	25,0
	2	⌀10AIII, L=830	14	0,51	
	3	⌀4BpI, L=2850	11	0,26	
С8-46	1	⌀12AIII, L=3000	8	2,7	36,2
	2	⌀12AIII, L=830	14	0,74	
	3	⌀5BpI, L=2850	11	0,41	

Арматура классов : А-III по ГОСТ 5781-82, Вр-I по ГОСТ 6727-80.

Нач.отд.	Агранович		
Н.контр.	Чумакова		
Гл.спец.	Коротенко		
Ведущ.	Чумакова		
Провер.	Чумакова		
Разраб.	Хвостик		

3.006.1-8.2-1-42

Сетка С8-45;С8-46

Стадия	Лист	Листов
Р		1

Харьковский Промстройниипроект

Инв.N подл. | Подпись и дата | Взам.инв.N

https://zavodjbi.com/

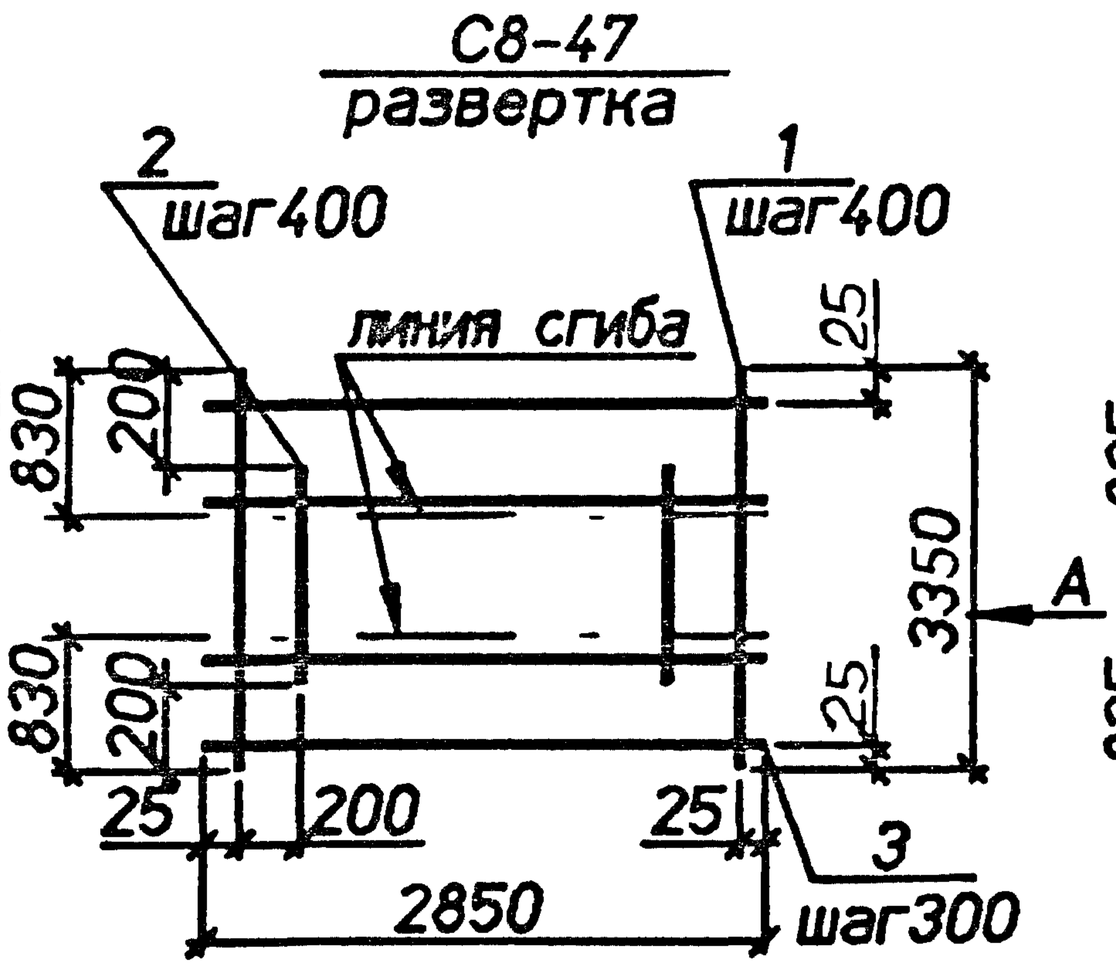

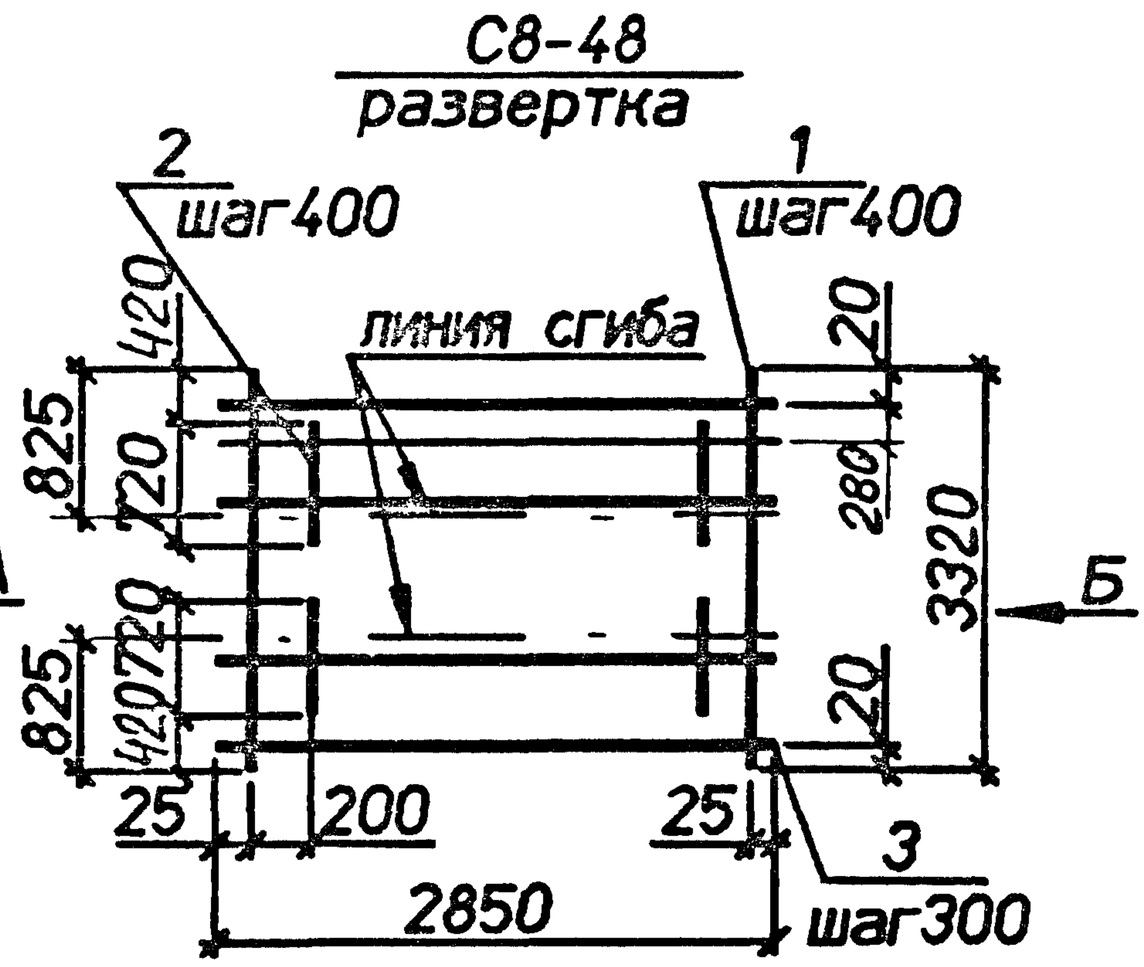

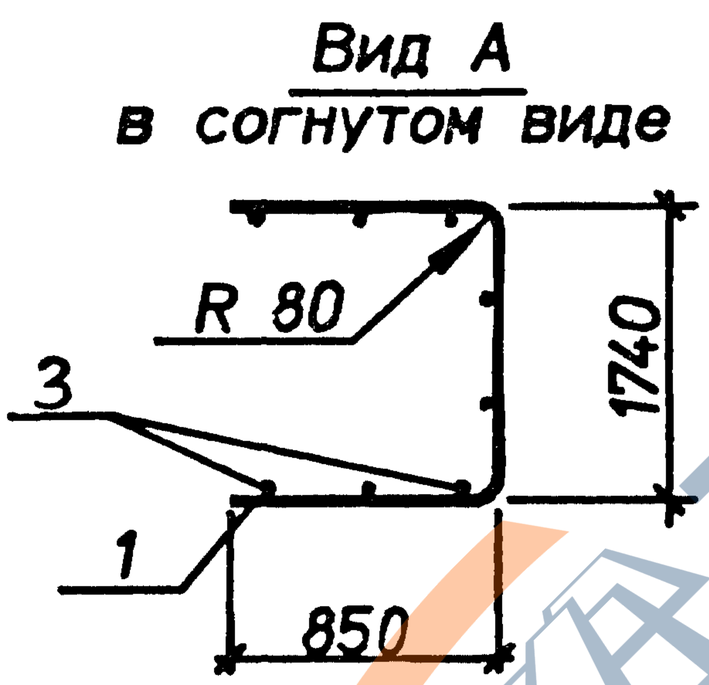

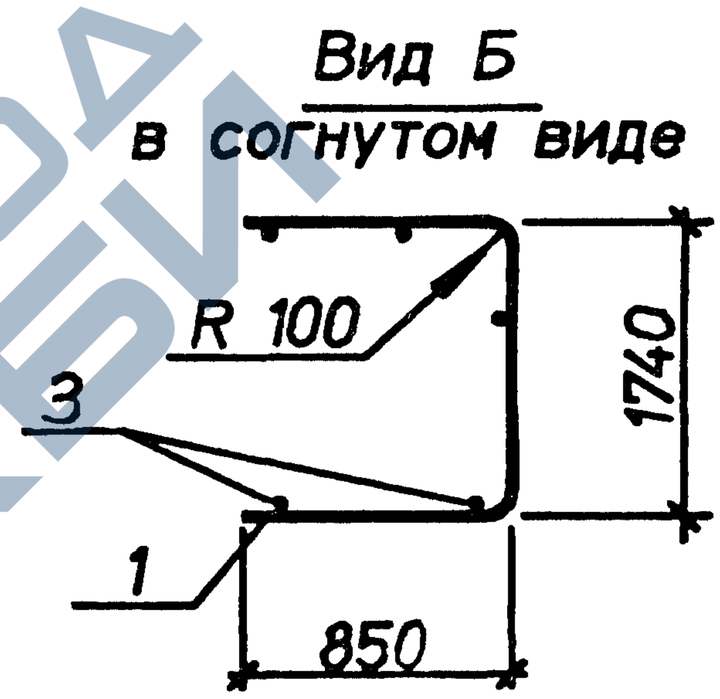

Марка	Поз.	Наименование	Кол.	Масса ед.кг	Общая масса кг
С8-47	1	⌀8AIII. L=3350	8	1.3	21.9
	2	⌀8AIII. L=2950	7	1.2	
	3	⌀4BpI. L=2850	12	0.26	
С8-48	1	⌀10AIII. L=3320	8	2.1	25.9
	2	⌀10AIII. L=720	14	0.44	
	3	⌀4BpI. L=2850	12	0.26	

Арматура классов : А-III по ГОСТ 5781-82. Вр-I по ГОСТ 6727-80.

Нач.отд.	Агранович		
Н.контр.	Чумакова		
Гл.спец.	Коротецкий		
Вед.инж.	Чумакова		
Провер.	Чумакова		
Разраб.	Хвостик		

3.006.1-8.2-1-43

Сетка С8-47;С8-48

Стадия	Лист	Листов
Р		1

Харьковский Промстройниипроект

Инв.N подл. | Подпись и дата | Взам.инв.N

https://zavodjbi.com/

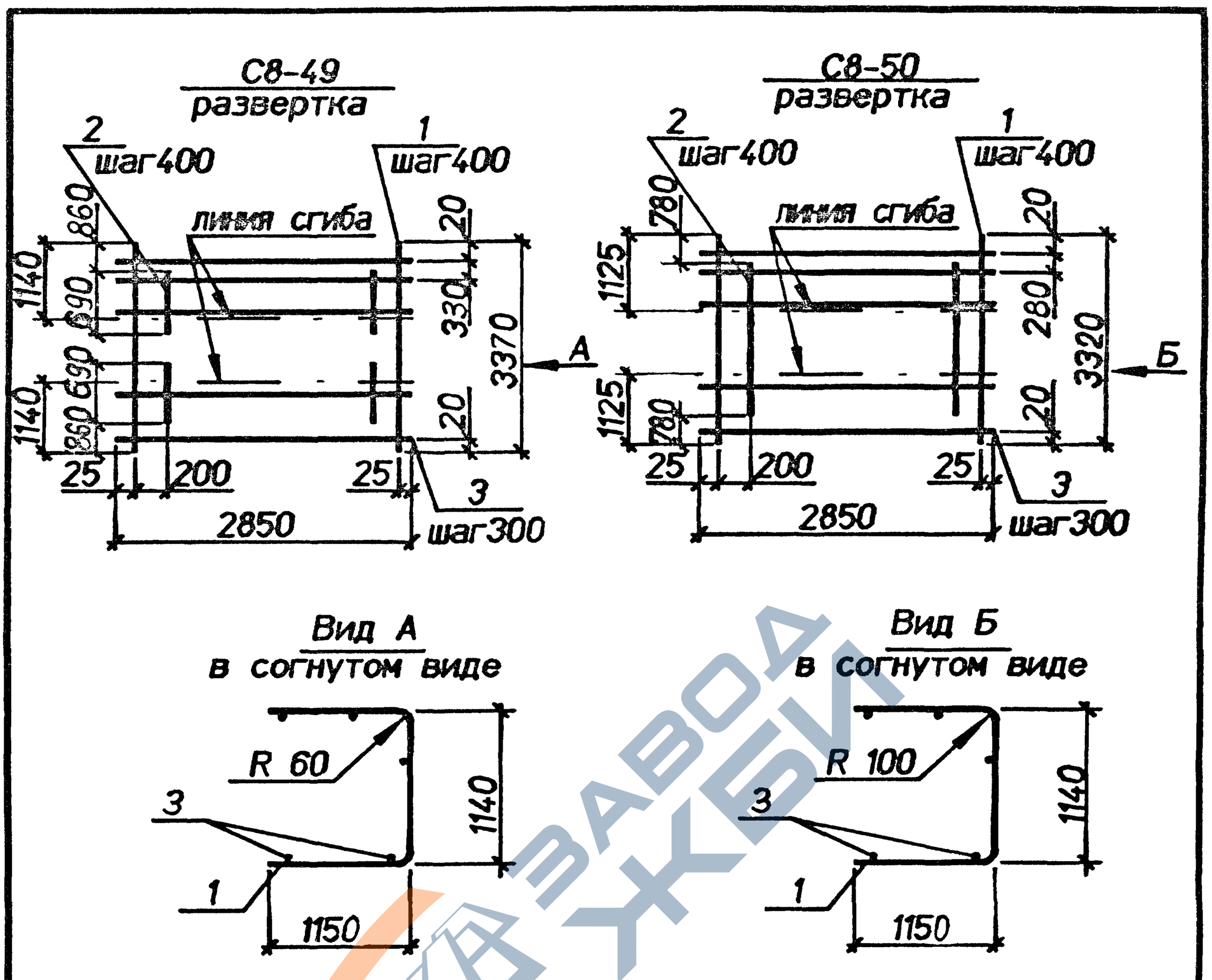

Марка	Поз.	Наименование	Кол.	Масса ед.кг	Общая масса кг
С8-49	1	⌀6AIII. L=3370	8	0.75	11.2
	2	⌀6AIII. L=690	14	0.15	
	3	⌀4Bpl. L=2850	12	0.26	
С8-50	1	⌀10AIII. L=3320	8	2.1	29.3
	2	⌀10AIII. L=1760	7	1.09	
	3	⌀5Bpl. L=2850	12	0.41	

Арматура классов : А-III по ГОСТ 5781-82. Вр-I по ГОСТ 6727-80.

Нач.отд.	Агранович		3.006.1-8.2-1-44
Н.контр.	Чумакова		
Гл.спец.	Коротецкий		
Вед.инж.	Чумакова		Сетка С8-49;С8-50
Провер.	Чумакова		
Разраб.	Хвостик		

Стадия	Лист	Листов
Р		1

Харьковский Промстройниипроект

Инв.N подл. | Подпись и дата | Взам.инв.N

https://zavodjbi.com/

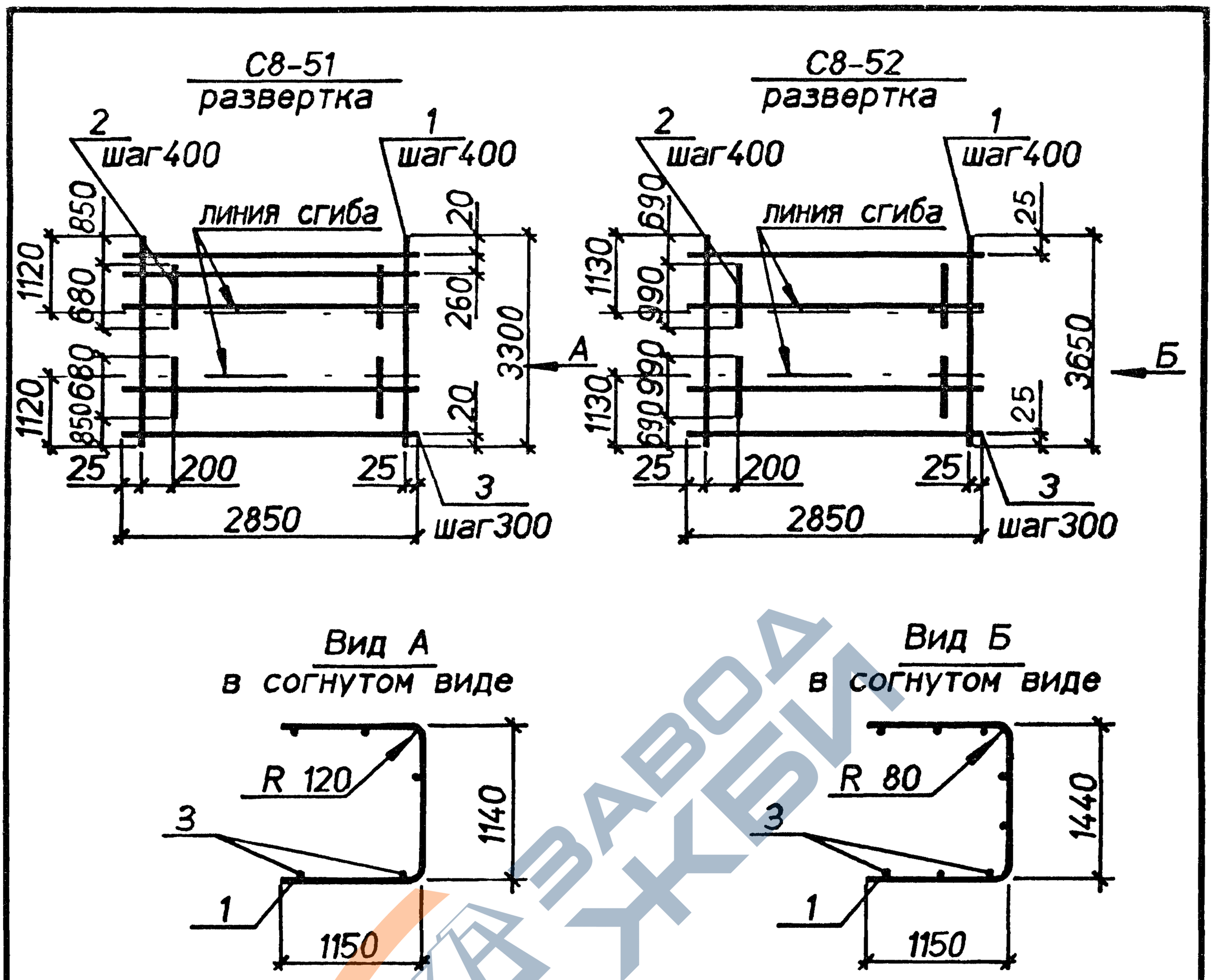

Марка	Поз.	Наименование	Кол.	Масса ед.кг	Общая масса,кг
С8-51	1	⌀12AIII, L=3300	8	2.9	36.5
	2	⌀12AIII, L=680	14	0.6	
	3	⌀5BpI, L=2850	12	0.41	
С8-52	1	⌀8AIII, L=3650	8	1.4	20.4
	2	⌀8AIII, L=990	14	0.39	
	3	⌀4BpI, L=2850	13	0.26	

Арматура классов : А-III по ГОСТ 5781-82, Вр-I по ГОСТ 6727-80.

Нач.отд.	Агранович		3.006.1-8.2-1-45
Н.контр.	Чумакова		
Гл.спец.	Коротецкий		
Вед.инж.	Чумакова		Стадия: Р; Лист: ; Листов: 1
Провер.	Чумакова		
Разраб.	Хвостик		Сетка С8-51;С8-52 — Харьковский Промстройниипроект

Инв.N | Подпись и дата | Взам.инв.N

https://zavodjbi.com/

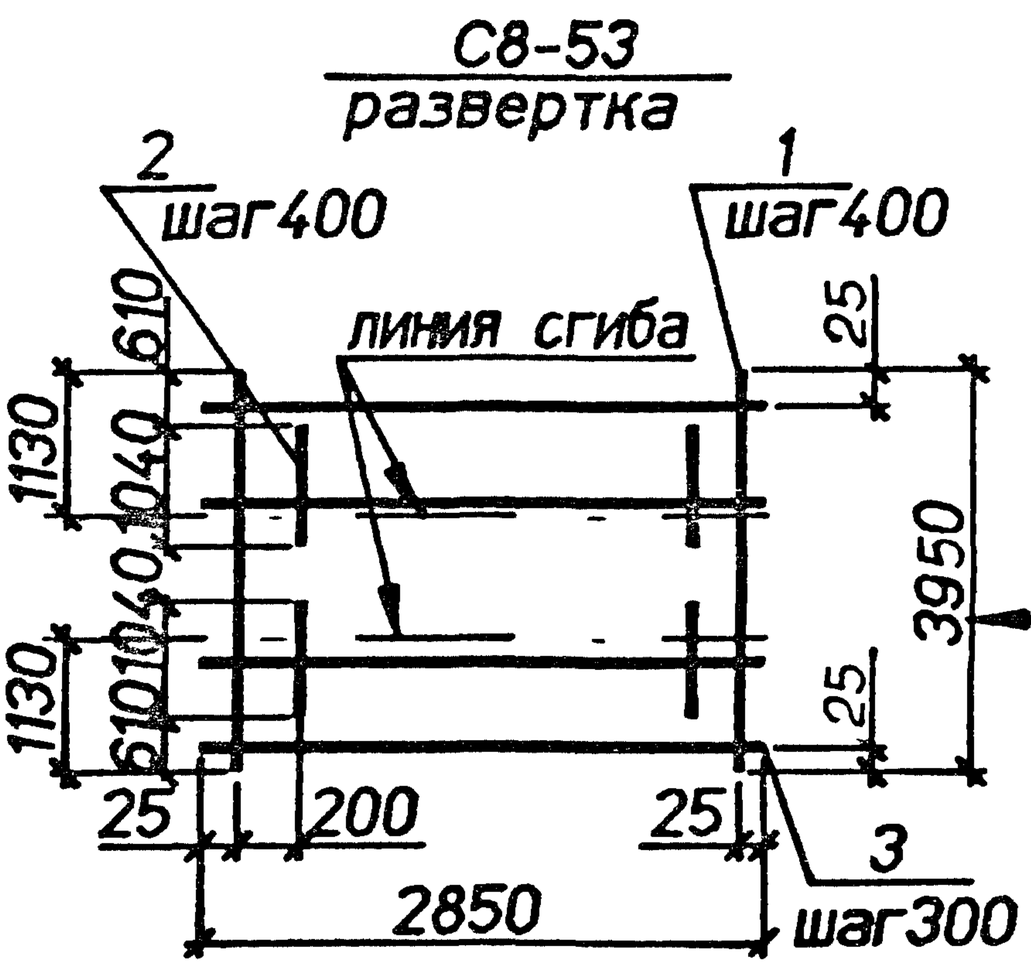

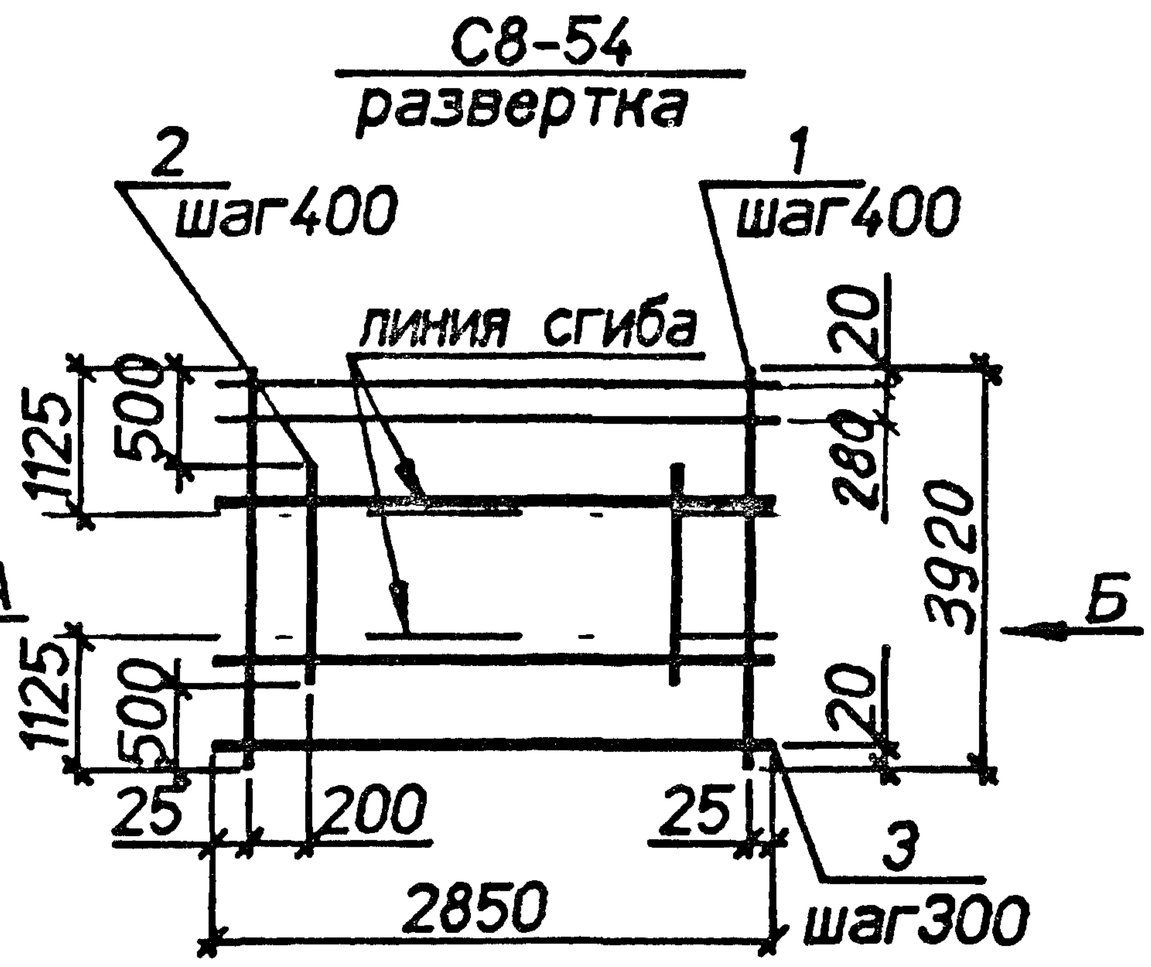

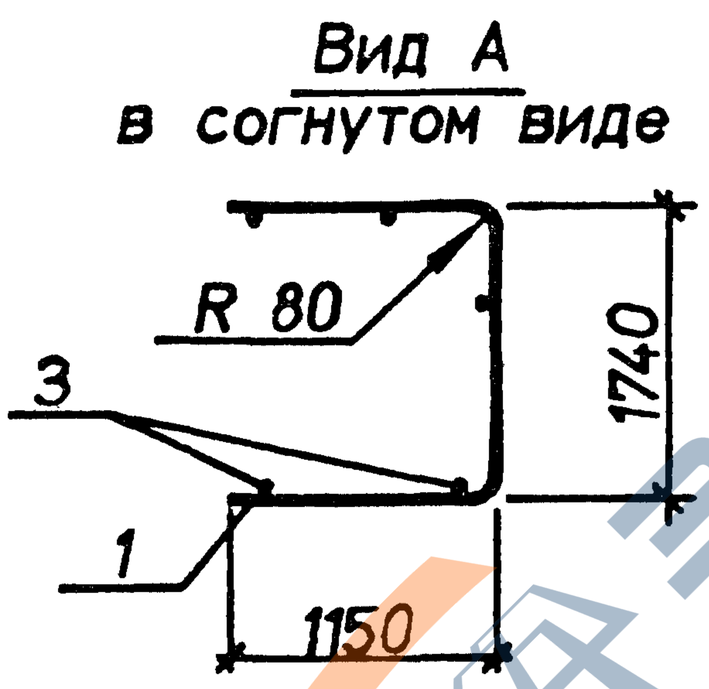

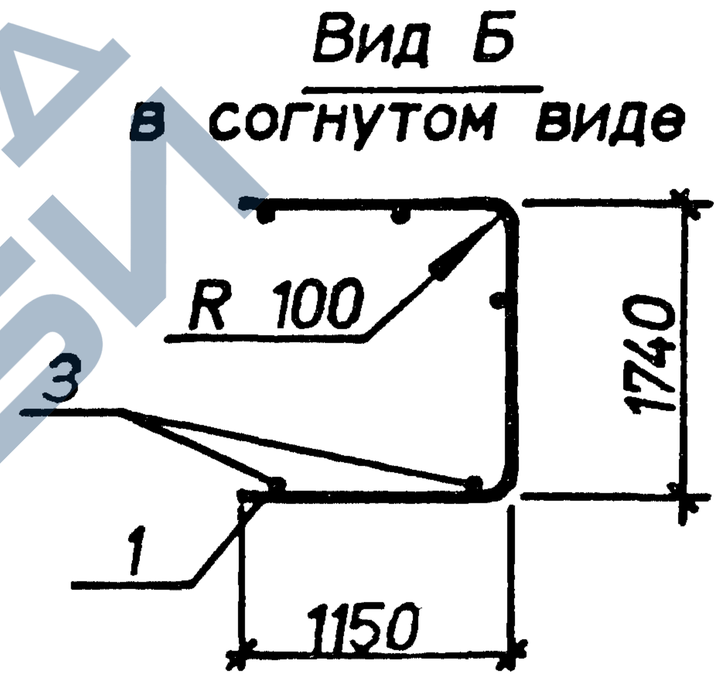

Марка	Поз.	Наименование	Кол.	Масса ед.кг	Общая масса кг
С8-53	1	⌀8AIII. L=3950	8	1.6	21.9
	2	⌀8AIII. L=1040	14	0.41	
	3	⌀4BpI. L=2850	14	0.26	
С8-54	1	⌀10AIII. L=3920	8	2.4	35.8
	2	⌀10AIII. L=2920	7	1.8	
	3	⌀4BpI. L=2850	14	0.26	

Арматура классов : А-III по ГОСТ 5781-82. Вр-I по ГОСТ 6727-80.

Нач.отд.	Агранович	
Н.контр.	Чумакова	
Гл.спец.	Коротецкий	
Вед.инж.	Чумакова	
Провер.	Чумакова	
Разраб.	Хвостик	

3.006.1-8.2-1-46

Сетка С8-53;С8-54

Стадия	Лист	Листов
Р		1

Харьковский Промстройниипроект

Инв.N подл. | Подпись и дата | Взам.инв.N

https://zavodjbi.com/

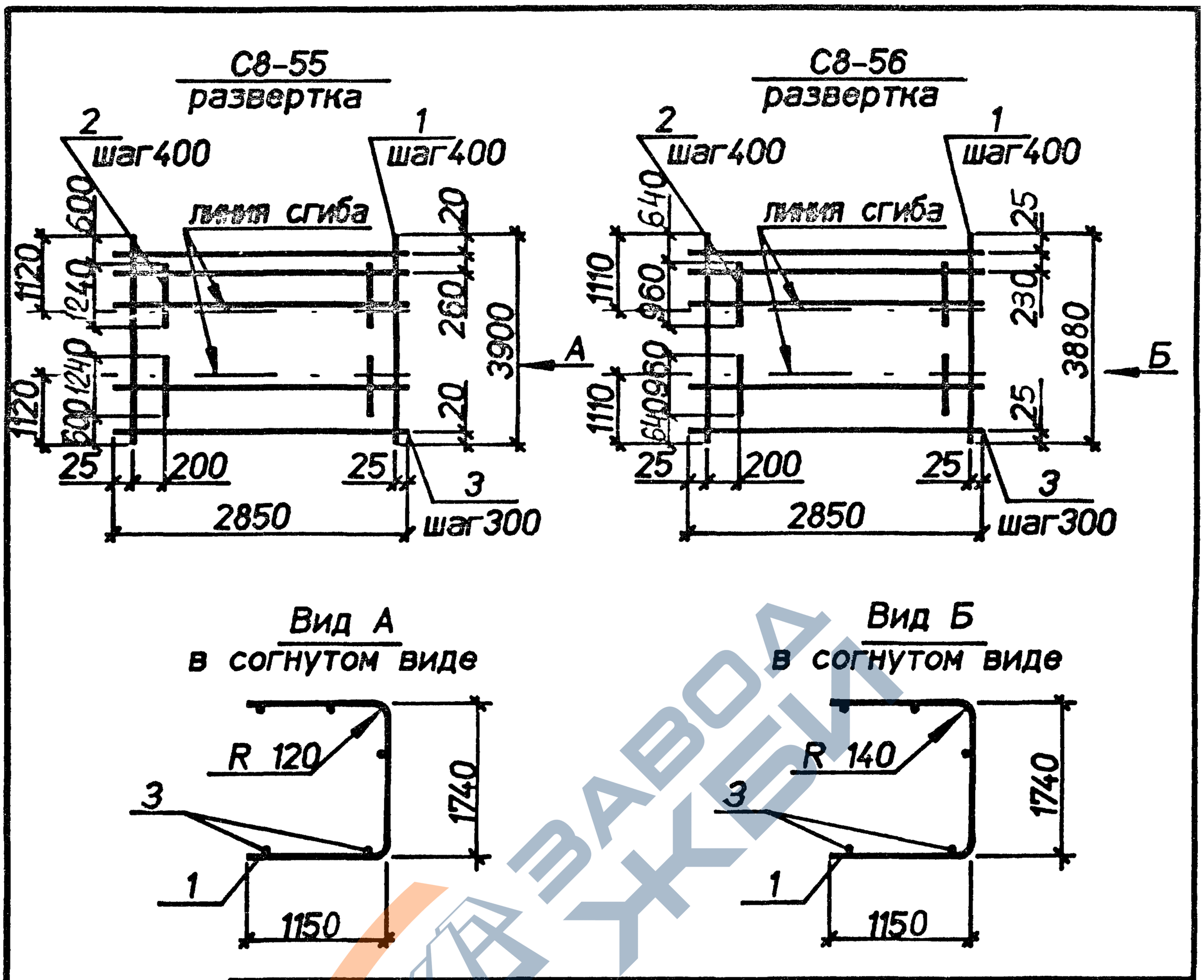

Марка	Поз.	Наименование	Кол.	Масса ед.кг	Общая масса кг
С8-55	1	⌀12AIII. L=3900	8	3.5	52.2
	2	⌀12AIII. L=1240	14	1.1	
	3	⌀6AI. L=2850	14	0.63	
С8-56	1	⌀14AIII. L=3880	8	4.7	62.7
	2	⌀14AIII. L=960	14	1.2	
	3	⌀6AI. L=2850	14	0.63	

Арматура классов А-I, А-III по ГОСТ 5781-82 .

Нач.отд.	Агранович		
Н.контр.	Чумакова		
Гл.спец.	Коротецкий		
Вед.инж.	Чумакова		
Провер.	Чумакова		
Разраб.	Хвостик		

3.006.1-8.2-1-47

Сетка С8-55;С8-56

Стадия	Лист	Листов
Р		1

Харьковский Промстройниипроект

Инв.N подл. | Подпись и дата | Взам.инв.N

https://zavodjbi.com/

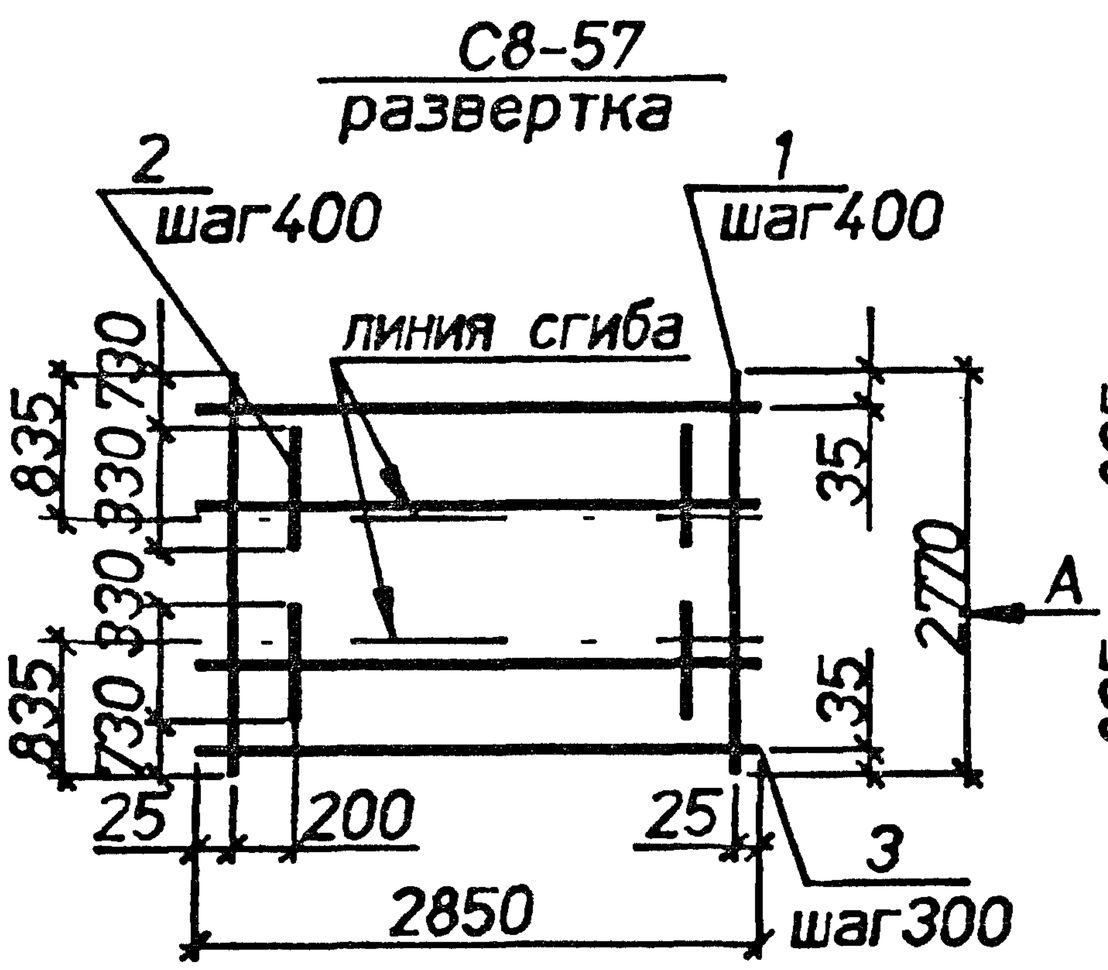

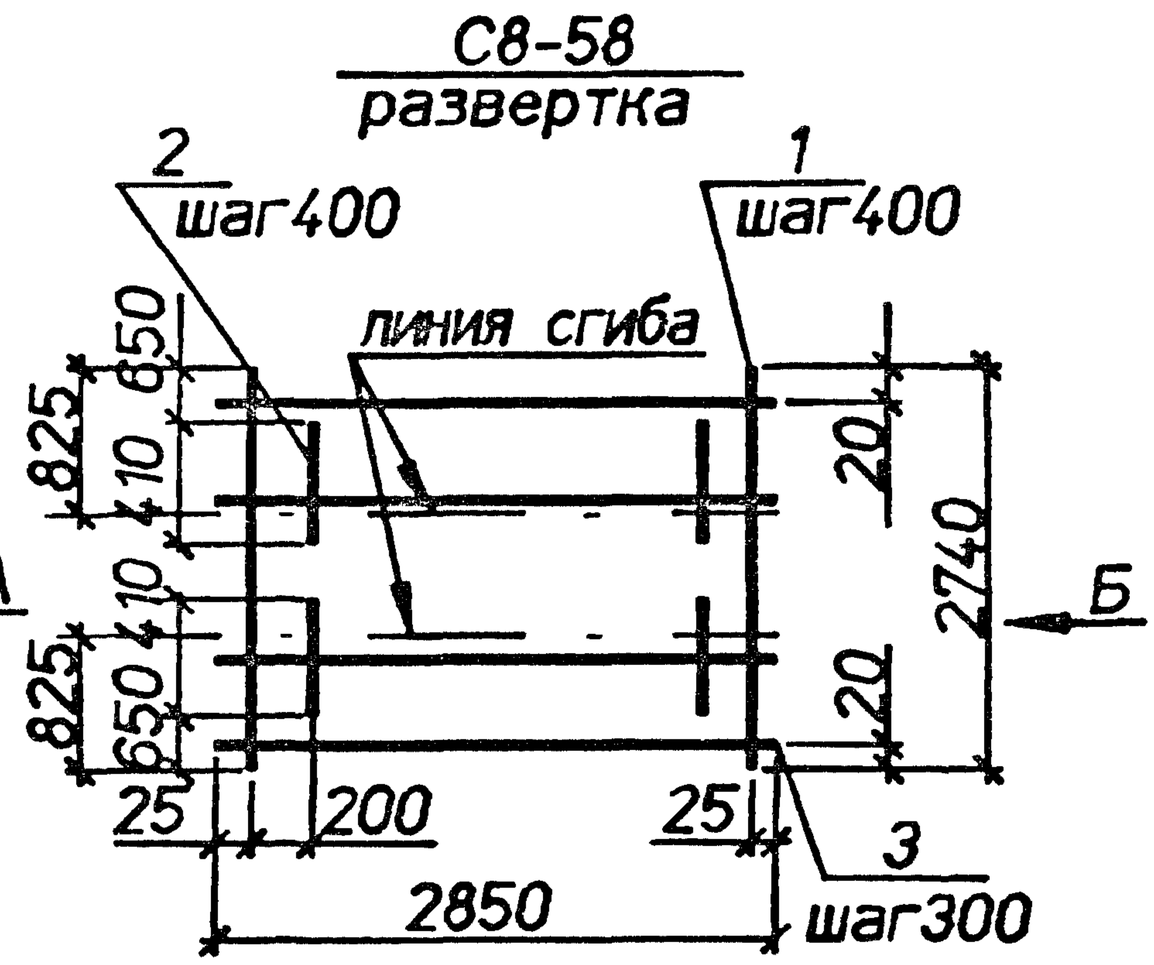

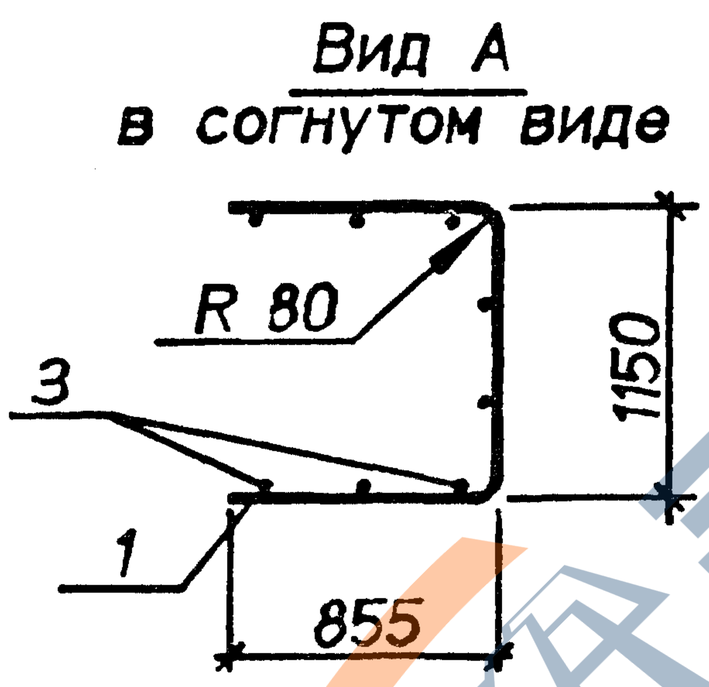

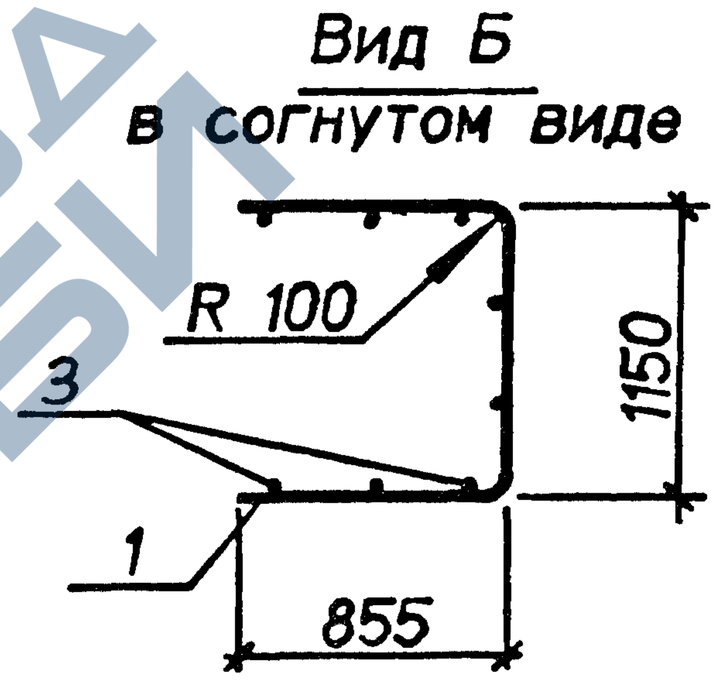

Марка	Поз.	Наименование	Кол.	Масса ед.,кг	Общая масса,кг
С8-57	1	⌀8AIII. L=2770.	8	1.1	13.2
	2	⌀8AIII. L=330	14	0.13	
	3	⌀4BpI. L=2850	10	0.26	
С8-58	1	⌀10AIII. L=2740	8	1.7	19.7
	2	⌀10AIII. L=410	14	0.25	
	3	⌀4BpI. L=2850	10	0.26	

Арматура классов : А-III по ГОСТ 5781-82. Вр-I по ГОСТ 6727-80.

Нач.отд.	Агражович	
Н.контр.	Чумакова	
Гл.спец.	Коротецкий	
Вед.инж.	Чумакова	
Провер.	Чумакова	
Разраб.	Хвостик	

3.006.1-8.2-1-48

Сетка С8-57; С8-58

Стадия	Лист	Листов
Р		1

Харьковский Промстройниипроект

Инв.N подл. | Подпись и дата | Взам.инв.N

https://zavodjbi.com/

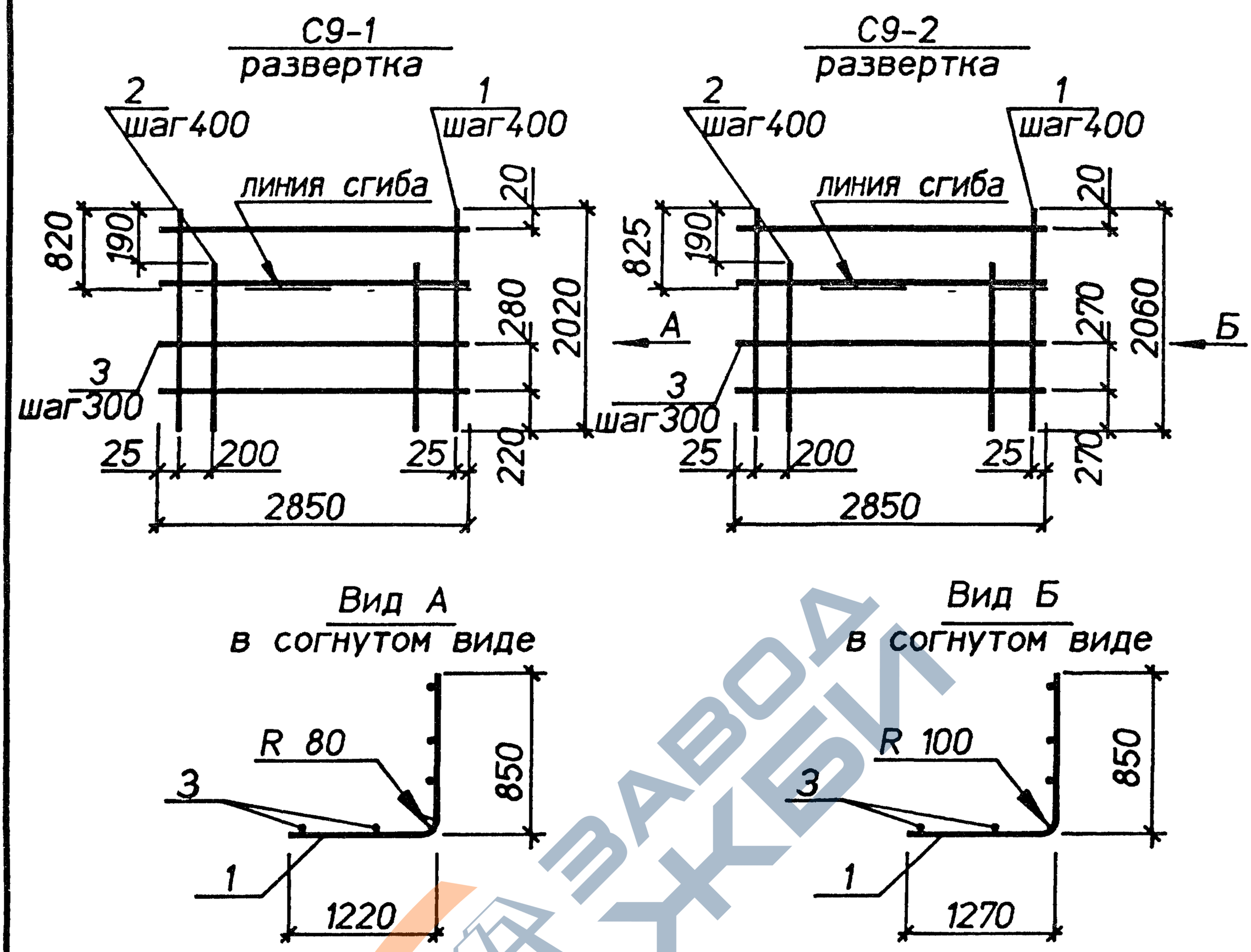

Марка	Поз.	Наименование	Кол.	Масса ед.,кг	Общая масса,кг
С9-1	1	⌀8AIII, L=2020	8	0,80	13,3
	2	⌀8AIII, L=1830	7	0,72	
	3	⌀4BpI, L=2850	7	0,26	
С9-2	1	⌀10AIII, L=2060	8	1,3	20,6
	2	⌀10AIII, L=1870	7	1,2	
	3	⌀4BpI, L=2850	7	0,26	

Арматура классов : А-III по ГОСТ 5781-82, Вр-I по ГОСТ 6727-80.

Нач.отд.	Агранович		
Н.контр.	Чумакова		
Гл.спец.	Коротецкий		
Вед.инж.	Чумакова		
Провер.	Чумакова		
Разраб.	Хвостик		

3.006.1-8.2-1-49

Сетка С9-1; С9-2

Стадия	Лист	Листов
Р		1

Харьковский Промстройниипроект

Инв.N подл. | Подпись и дата | Взам.инв.N

https://zavodjbi.com/

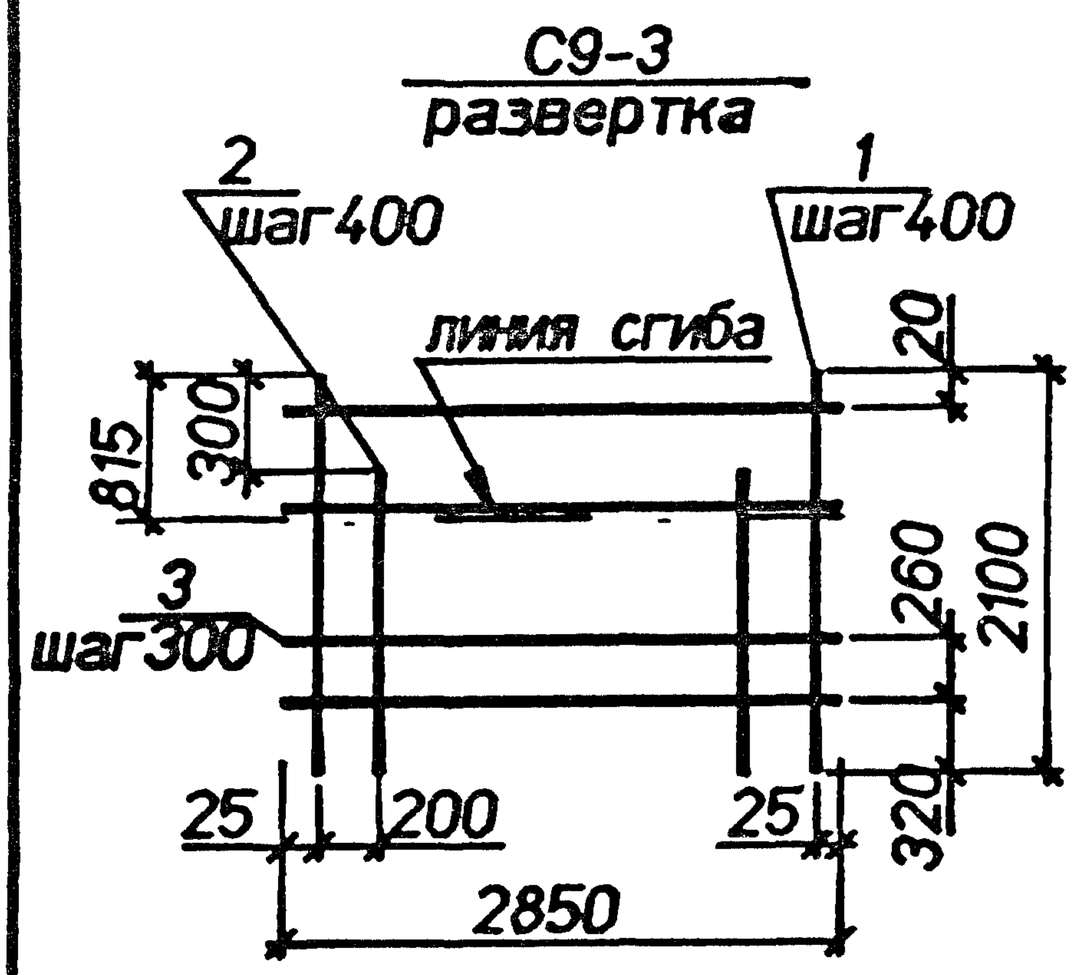

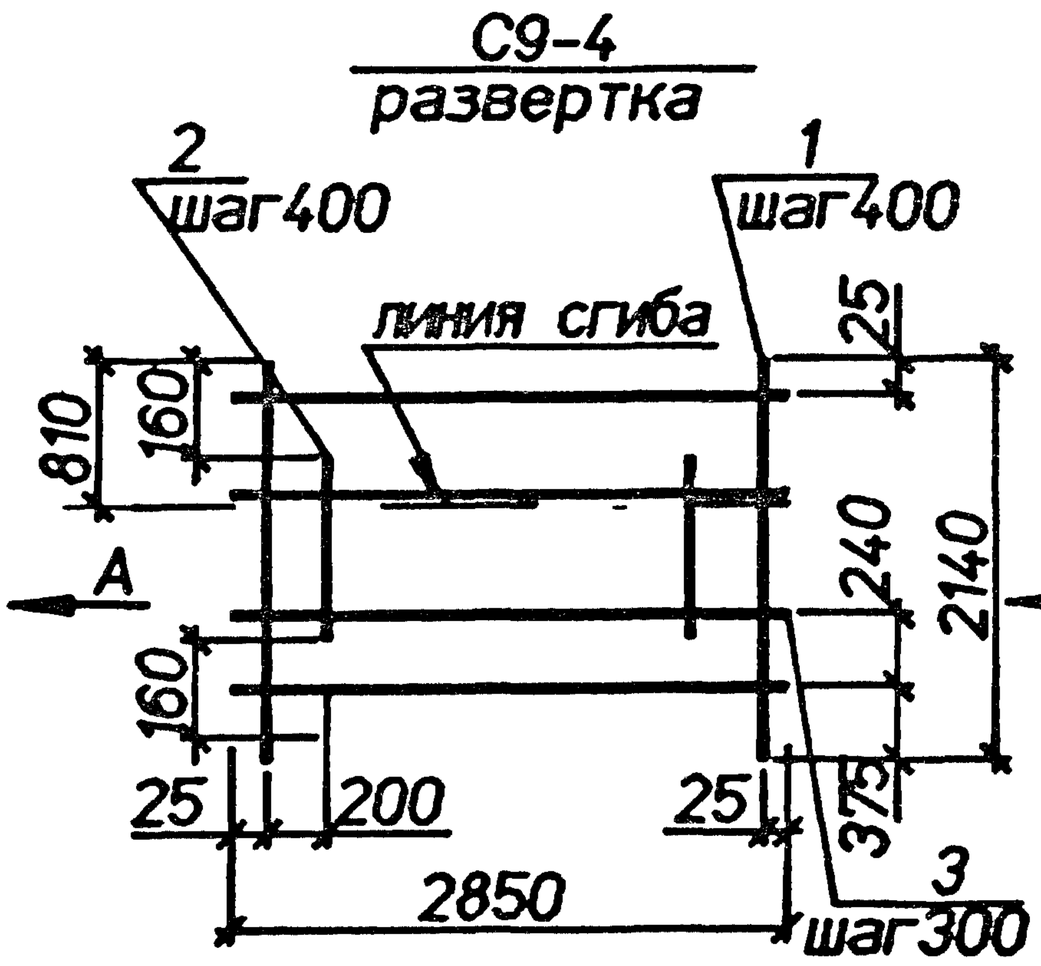

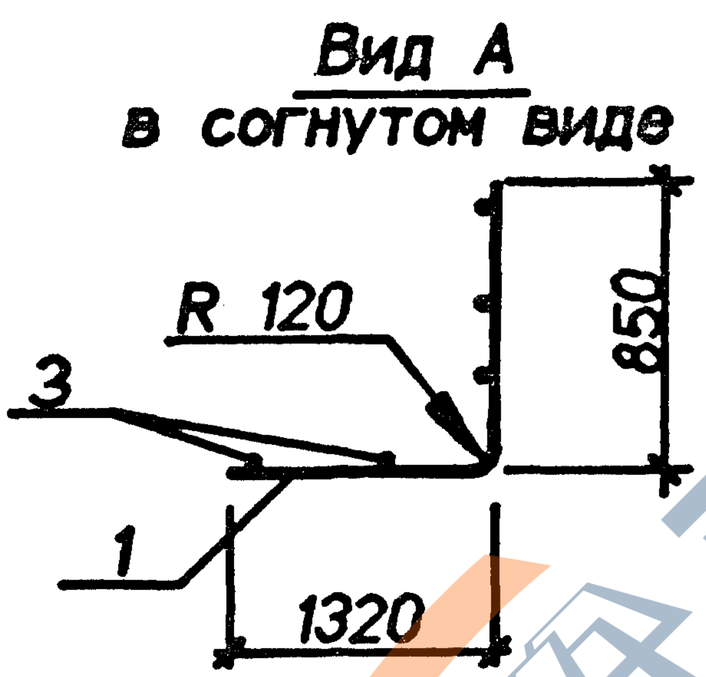

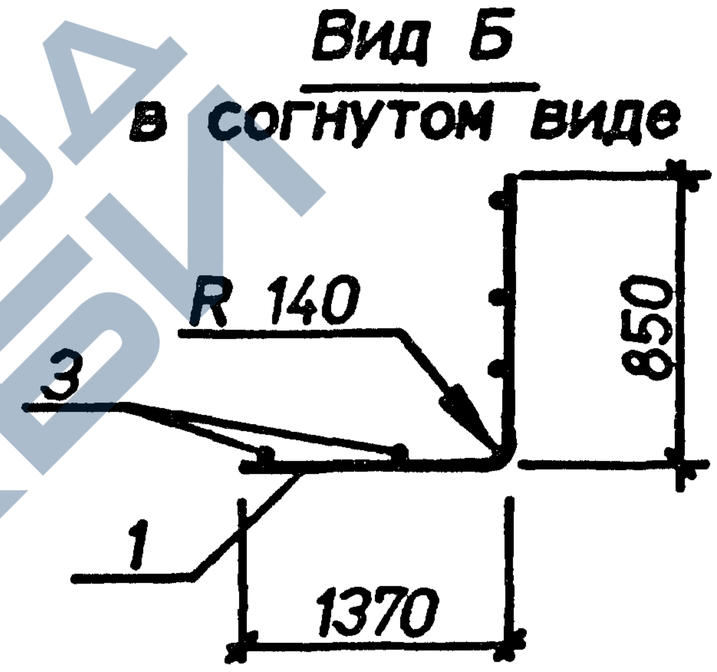

Марка	Поз.	Наименование	Кол.	Масса ед.кг	Общая масса кг
С9-3	1	⌀12AIII, L=2100	8	1,9	29,0
	2	⌀12AIII, L=1800	7	1,6	
	3	⌀5BpI, L=2850	7	0,41	
С9-4	1	⌀14AIII, L=2140	8	2,6	39,5
	2	⌀14AIII, L=1820	7	2,2	
	3	⌀6AI, L=2850	7	0,63	

Арматура классов : А-I,А-III по ГОСТ 5781-82, Вр-I по ГОСТ 6727-80.

Нач.отд.	Агранович		
Н.контр.	Чужакова		
Гл.спец.	Коротенко		
Вед.инж.	Чужакова		
Провер.	Чужакова		
Разраб.	Хвостик		

3.006.1-8.2-1-50

Сетка С9-3;С9-4

Стадия	Лист	Листов
Р		1

Харьковский Промстройниипроект

Инв.N подл. | Подпись и дата | Взам.инв.N

https://zavodjbi.com/

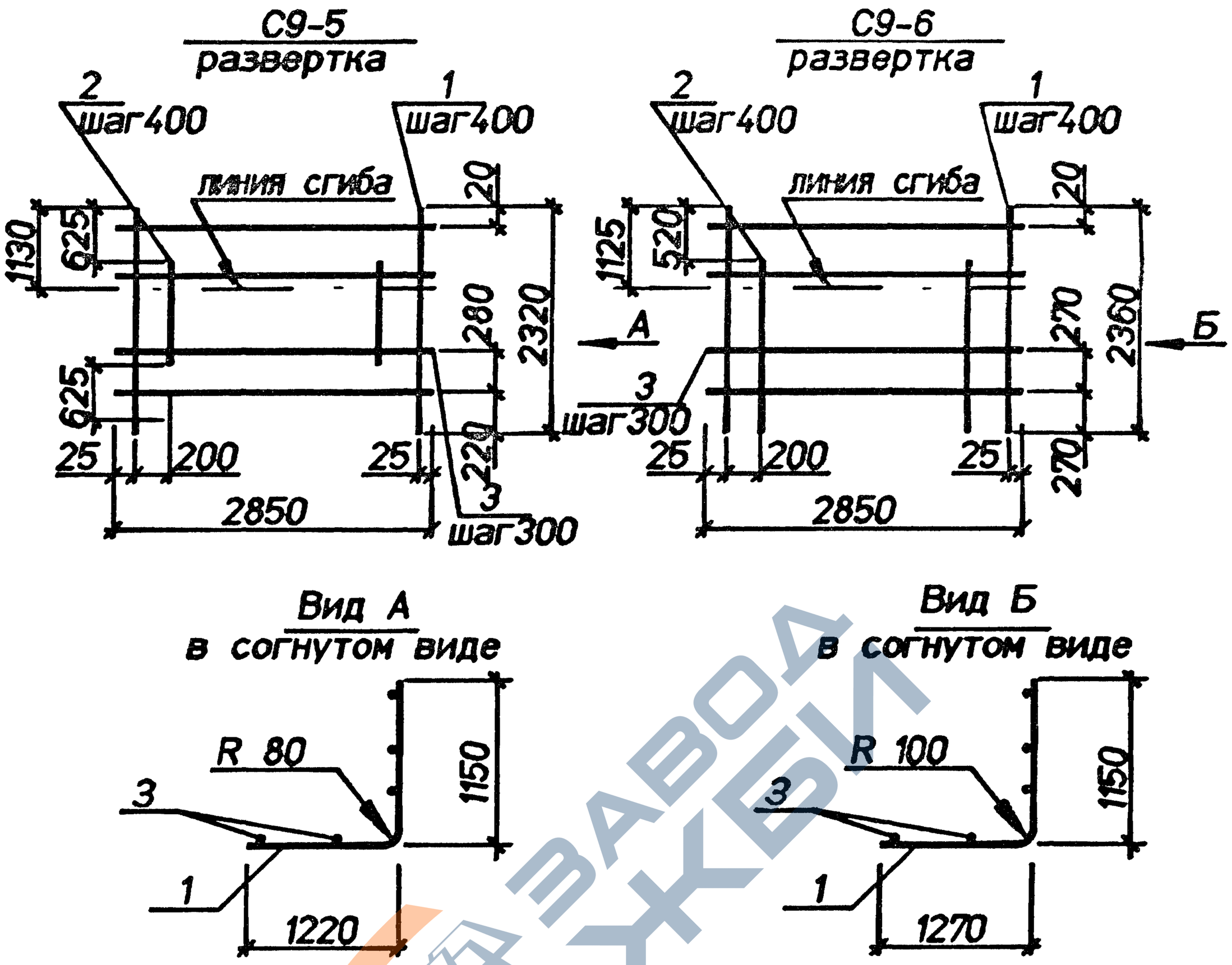

Марка	Поз.	Наименование	Кол.	Масса ед.кг	Общая масса,кг
С9-5	1	⌀8AIII, L=2320	8	0,92	12,3
	2	⌀8AIII, L=1070	7	0,42	
	3	⌀4BpI, L=2850	8	0,26	
С9-6	1	⌀10AIII, L=2360	8	1,5	21,7
	2	⌀10AIII, L=1840	7	1,1	
	3	⌀4BpI, L=2850	8	0,26	

Арматура классов : А-III по ГОСТ 5781-82, Вр-I по ГОСТ 6727-80.

Нач.отд.	Агранович		3.006.1-8.2-1-51
Н.контр.	Чумакова		
Гл.спец.	Коротецкий		
Ведущ.инж.	Чумакова		Сетка С9-5;С9-6
Провер.	Чумакова		
Разраб.	Хвостик		

Стадия	Лист	Листов
Р		1

Харьковский Промстройниипроект

Инв.N подл. | Подпись и дата | Взам.инв.N

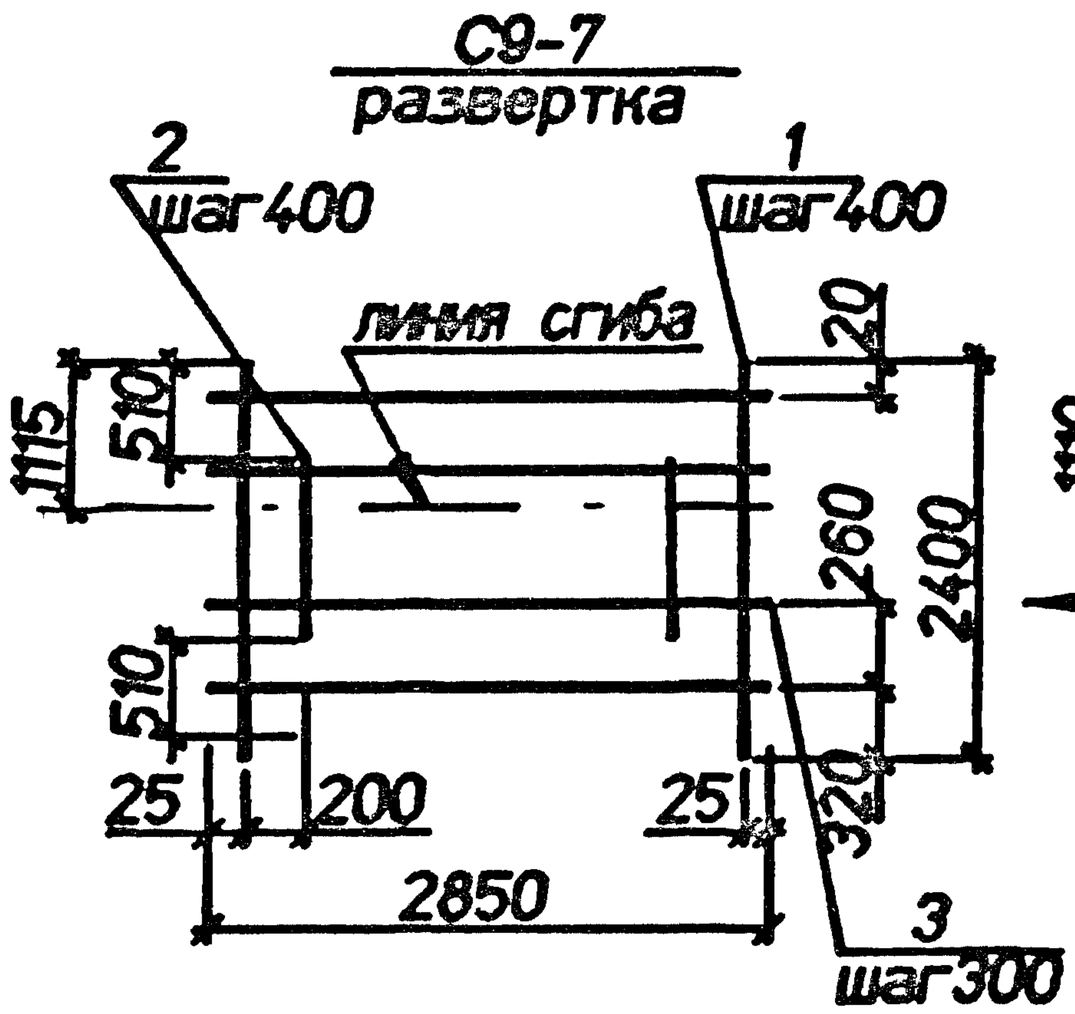

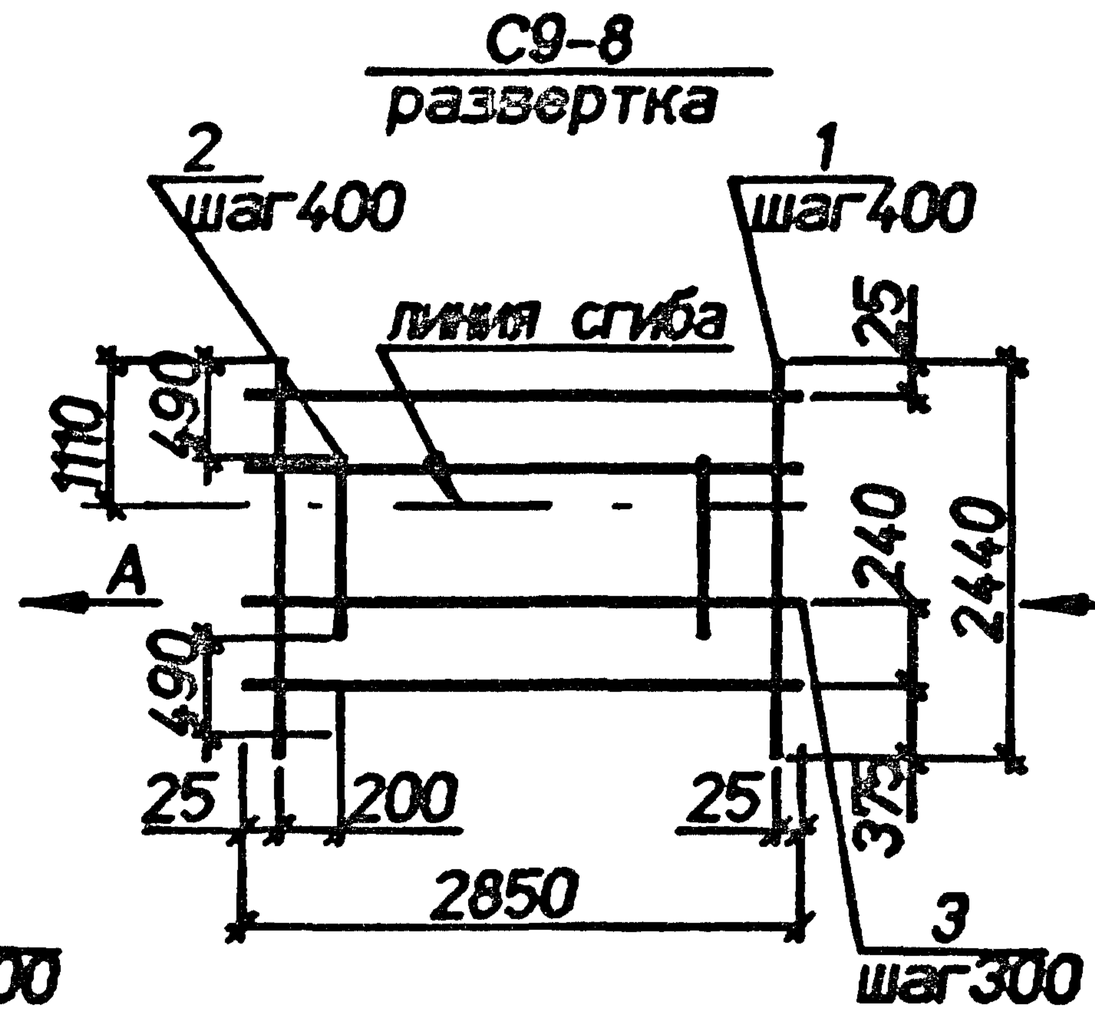

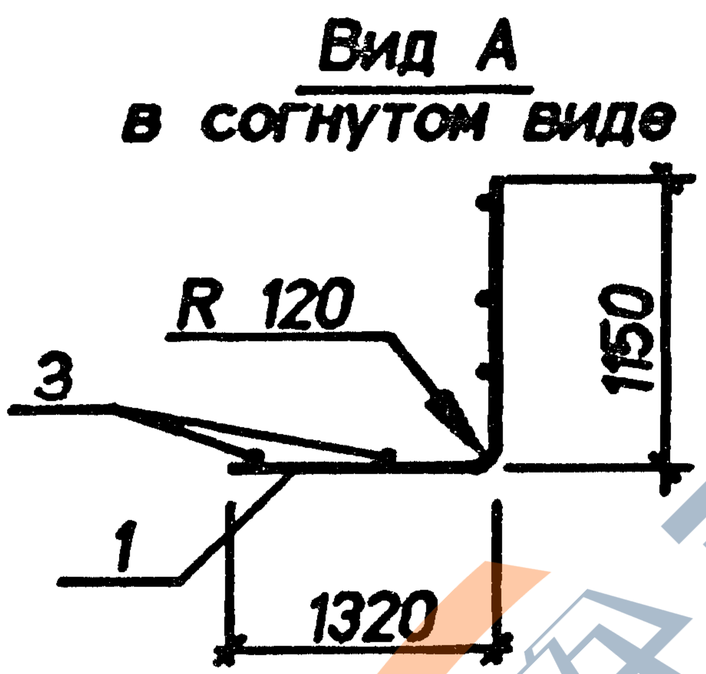

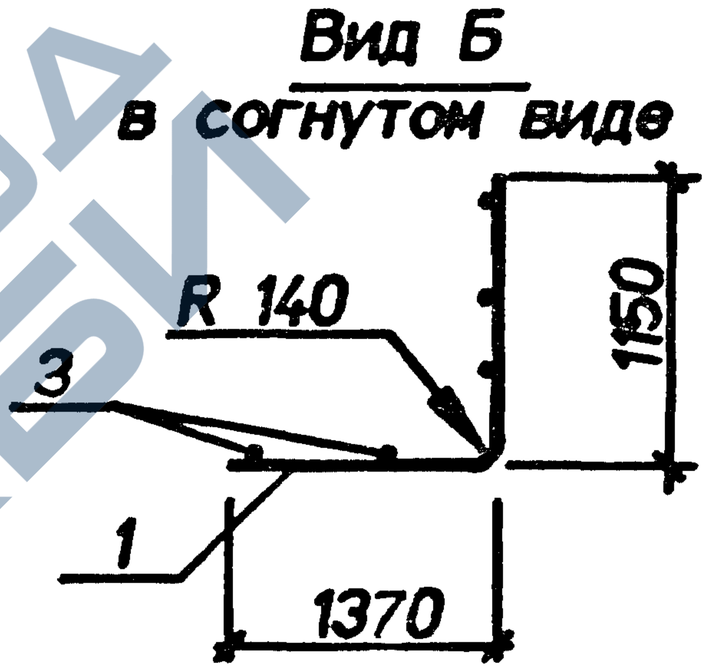

Марка	Поз.	Наименование	Кол.	Масса ед.кг	Общая масса кг
С9-7	1	⌀12AIII. L=2400	8	2.1	30.7
	2	⌀12AIII. L=1380	7	1.2	
	3	⌀6AI. L=2850	8	0.63	
С9-8	1	⌀14AIII. L=2440	8	2.9	41.0
	2	⌀14AIII. L=1460	7	1.8	
	3	⌀6AI. L=2850	8	0.63	

Арматура классов : А-I,А-III по ГОСТ 5781-82. Вр-I по ГОСТ 6727-80.

Нач.отд.	Аграновин		
Н.контр.	Чумакова		
Гл.спец.	Коротецкий		
Ведущ.	Чумакова		
Провер.	Чумакова		
Разраб.	Хвостик		

3.006.1-8.2-1-52

Сетка С9-7;С9-8

Стадия	Лист	Листов
Р		1

Харьковский Промстройниипроект

Инв.№ подл. | Подпись и дата | Взам.инв.№

https://zavodjbi.com/

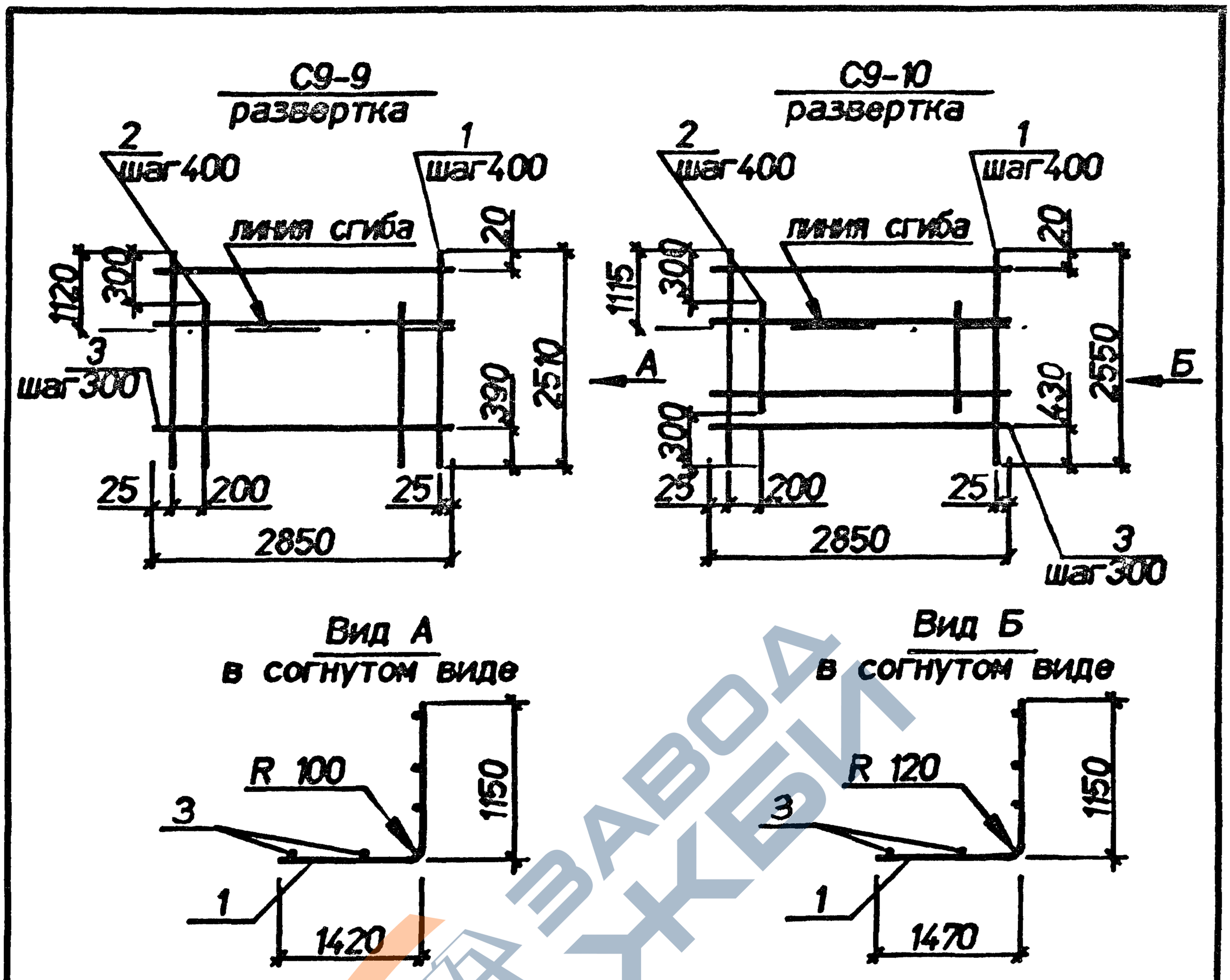

Марка	Поз.	Наименование	Кол.	Масса ед.кг	Общая масса кг
С9-9	1	⌀10AIII, L=2510	8	1.5	25.2
	2	⌀10AIII, L=2210	7	1.4	
	3	⌀5Bpl, L=2850	8	0.41	
С9-10	1	⌀12AIII, L=2550	8	2.3	33.5
	2	⌀12AIII, L=1950	7	1.7	
	3	⌀5Bpl, L=2850	8	0.41	

Арматура классов : А-III по ГОСТ 5781-82, Вр-I по ГОСТ 6727-80.

Нач.отд.	Агранович		
Н.контр.	Чумакова		
Гл.спец.	Коротецкий		
Вед.инж.	Чумакова		
Провер.	Чумакова		
Разраб.	Хвостик		

3.006.1-8.2-1-53

Сетка С9-9;С9-10

Стадия	Лист	Листов
Р		1

Харьковский Промстройниипроект

Инв.N подл. | Подпись и дата | Взам.инв.N

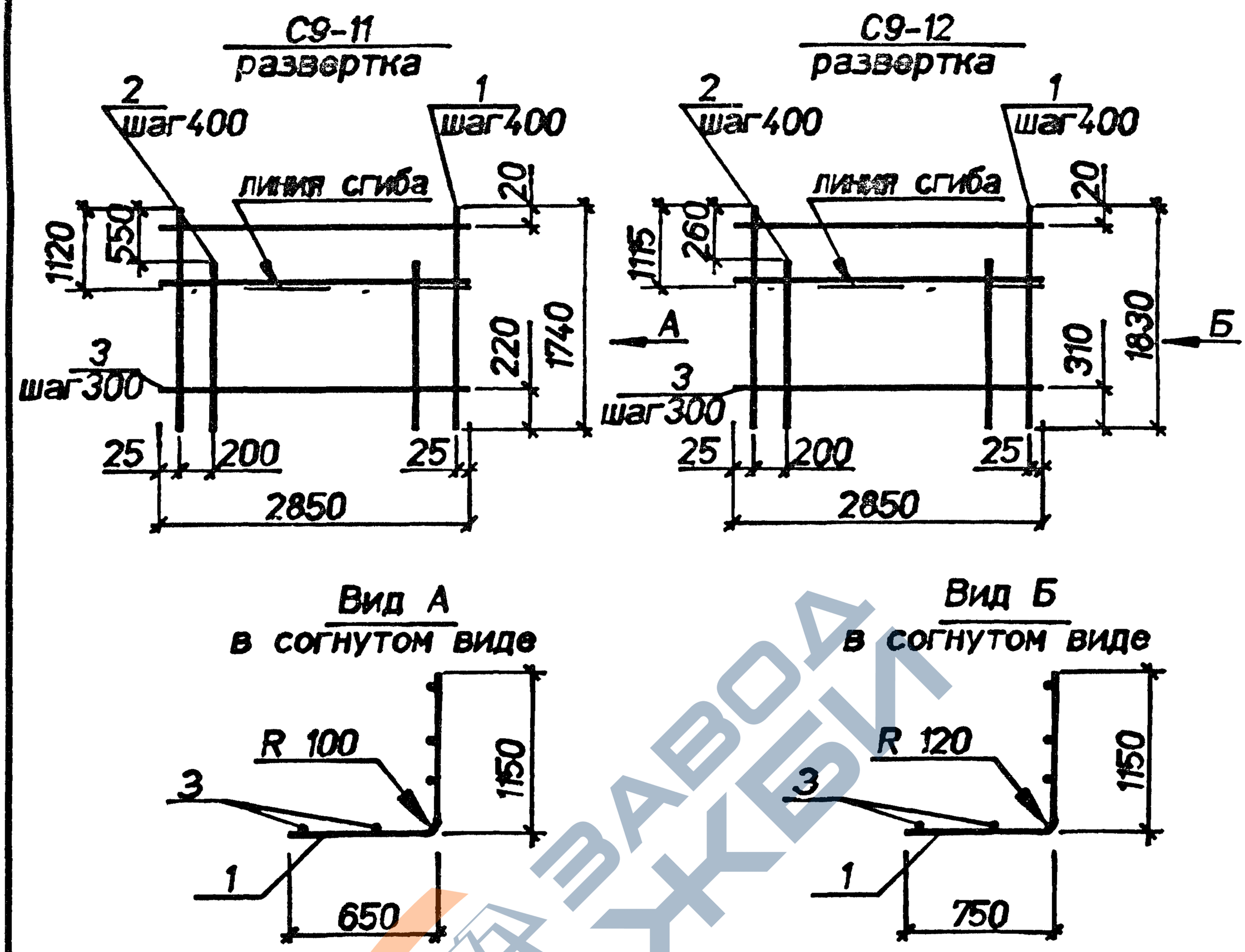

Марка	Поз.	Наименование	Кол.	Масса ед.кг	Общая масса кг
С9-11	1	⌀10AIII. L=1740	8	1.1	15.3
	2	⌀10AIII. L=1190	7	0.73	
	3	⌀4Bpl. L=2850	6	0.26	
С9-12	1	⌀12AIII. L=1830	8	1.6	25.2
	2	⌀12AIII. L=1570	7	1.4	
	3	⌀5Bpl. L=2850	6	0.26	

Арматура классов : А-III по ГОСТ 5781-82, Вр-I по ГОСТ 6727-80.

Нач.отд.	Атрошкин		3.006.1-8.2-1-54
Н.контр.	Чулкова		
Гл.спец.	Коротенко		
Инженер	Чулкова		Стадия: Р; Лист: ; Листов: 1
Провер.	Чулкова		
Разраб.	Хвостик		Сетка С9-11; С9-12 — Харьковский Промстройпроект

Инв.№ подл. | Подпись и дата | Взам.инв.№

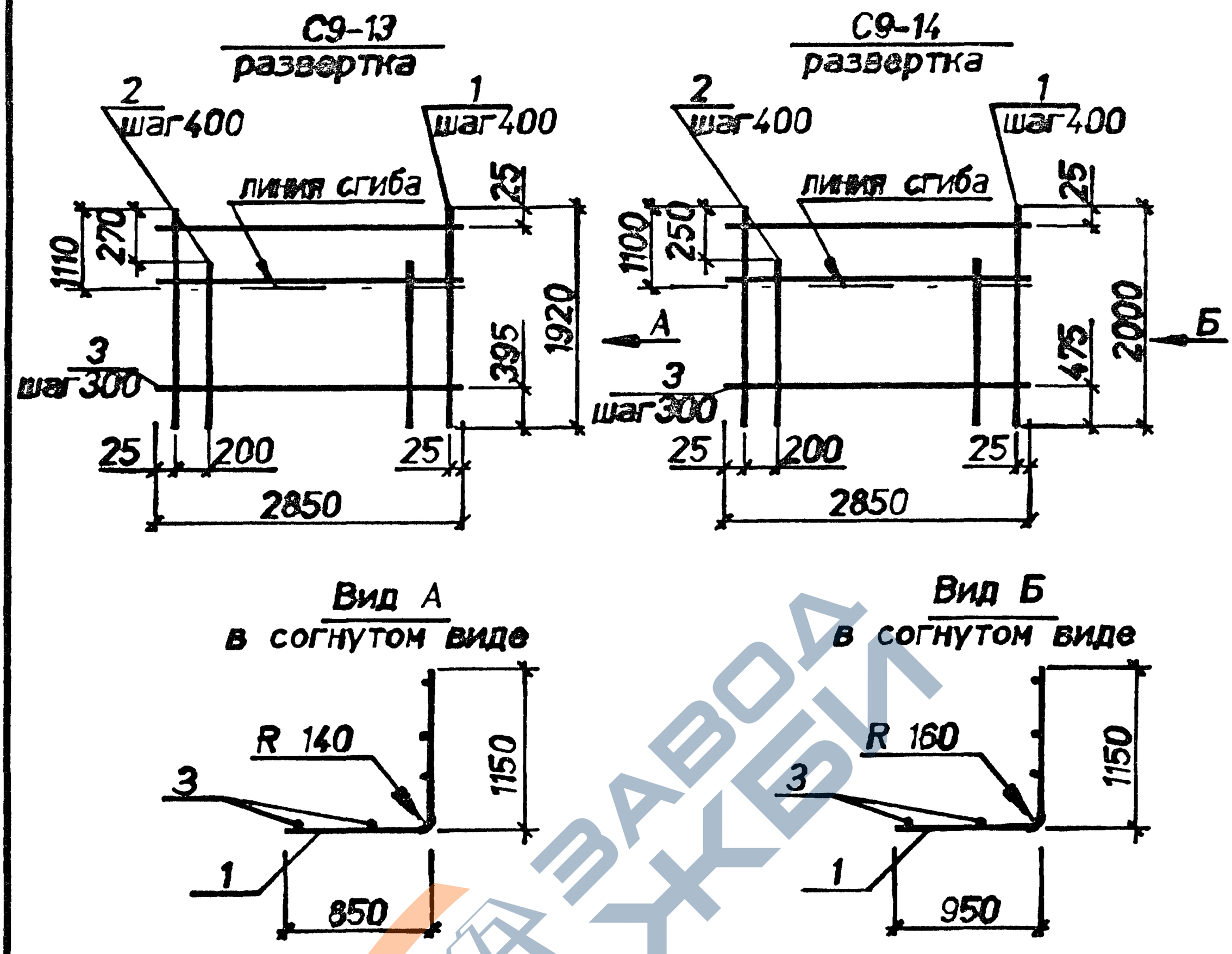

Марка	Поз.	Наименование	Кол.	Масса ед.кг	Общая масса кг
С9-13	1	⌀14AIII. L=1920	8	2.3	36.3
	2	⌀14AIII. L=1650	7	2.0	
	3	⌀6AI. L=2850	6	0.63	
С9-14	1	⌀16AIII. L=2000	8	3.2	51.3
	2	⌀16AIII. L=1750	7	2.8	
	3	⌀8AI. L=2850	6	1.1	

Арматура классов : А-III по ГОСТ 5781-82. Вр-I по ГОСТ 6727-80.

Нач.отд.	Агражович		
Н.контр.	Чумакова		
Гл.спец.	Коротковский		
Вед.инж.	Чумакова		
Провер.	Чумакова		
Разраб.	Хвостик		

3.006.1-8.2-1-55

Сетка С9-13; С9-14

Стадия	Лист	Листов
Р		1

Харьковский Промстройниипроект

Инв.N подл. | Подпись и дата | Взам.инв.N

https://zavodjbi.com/

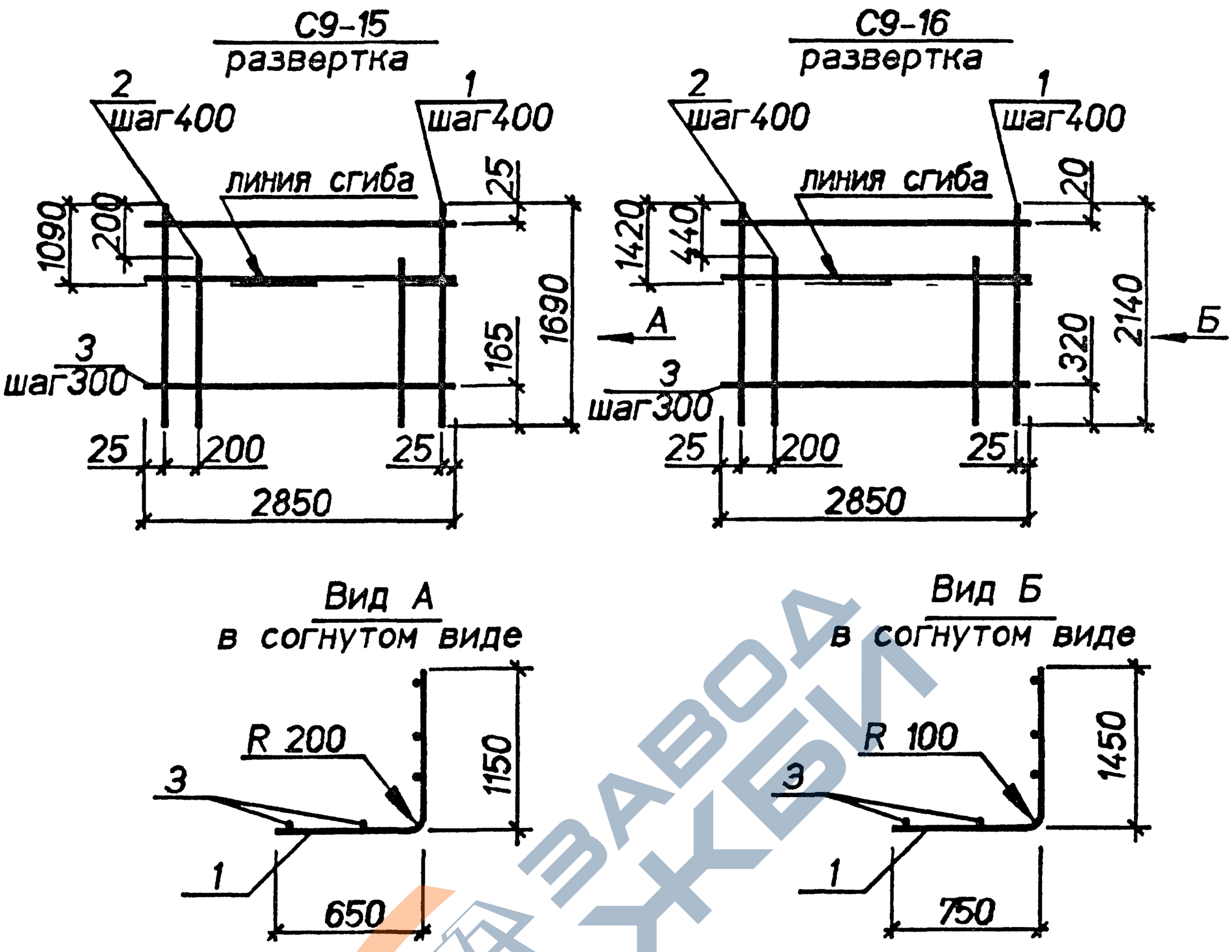

Марка	Поз.	Наименование	Кол.	Масса ед.,кг	Общая масса,кг
С9-15	1	⌀20AIII, L= 1690	8	4,2	65,8
	2	⌀20AIII, L=1490	7	3,7	
	3	⌀8AI, L=2850	6	1,1	
С9-16	1	⌀10AIII, L=2140	8	1,3	19,7
	2	⌀10AIII, L=1700	7	1,0	
	3	⌀4BpI, L=2850	7	0,26	

Арматура классов: А-I,А-III по ГОСТ 5781-82, Вр-I по ГОСТ 6727-80.

Нач.отд.	Агранович	
Н.контр.	Чумакова	
Гл.спец.	Коротецкий	
Вед.инж.	Чумакова	
Провер.	Чумакова	
Разраб.	Хвостик	

3.006.1-8.2-1-56

Сетка С9-15; С9-16

Стадия	Лист	Листов
Р		1

Харьковский Промстройниипроект

Инв.N подл. | Подпись и дата | Взам.инв.N

https://zavodjbi.com/

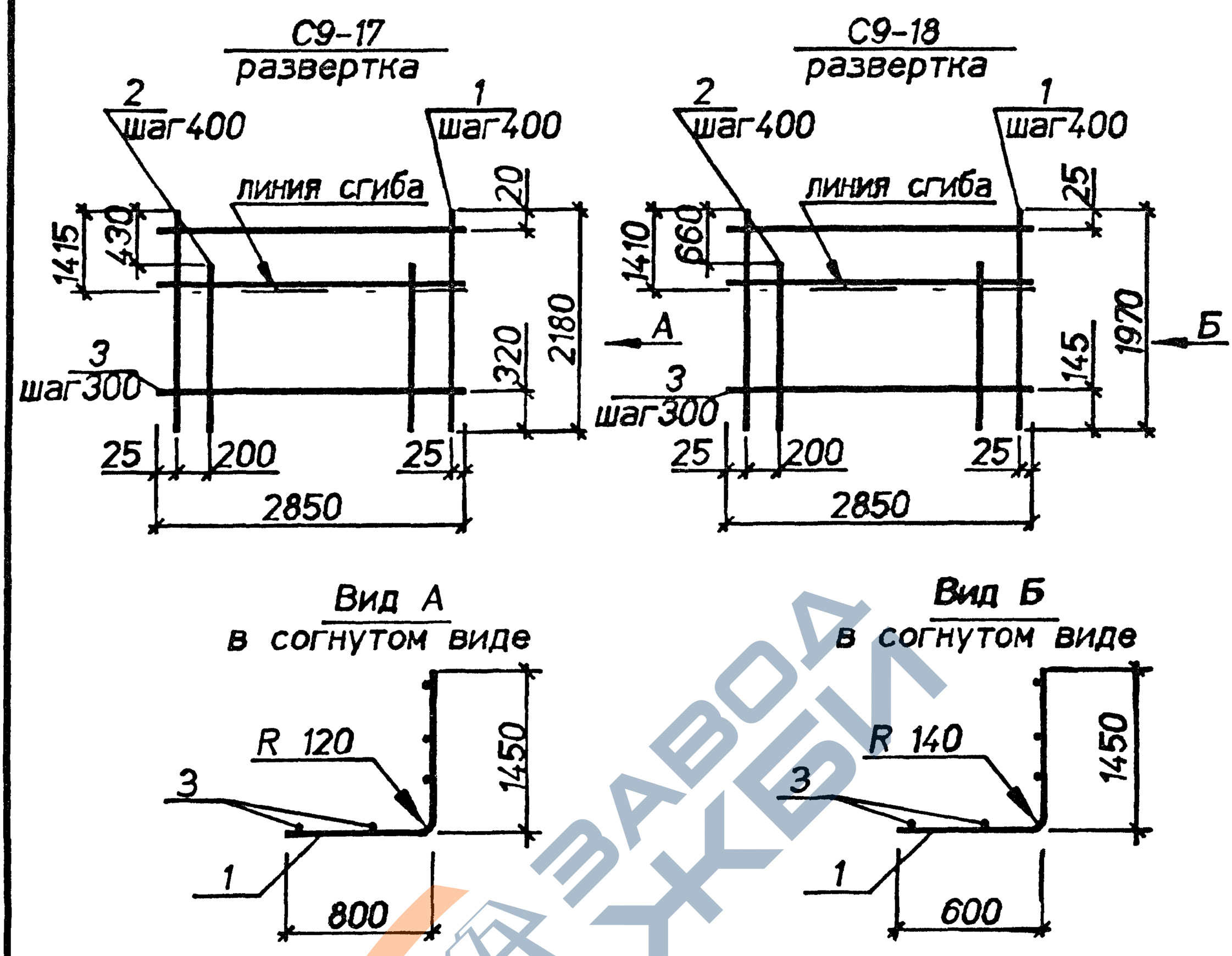

Марка	Поз.	Наименование	Кол.	Масса ед.кг	Общая масса кг
С9-17	1	ø12AIII. L=2180	8	1.9	29.2
	2	ø12AIII. L=1750	7	1.6	
	3	ø5BpI. L=2850	7	0.41	
С9-18	1	ø14AIII. L=1970	8	2.4	34.5
	2	ø14AIII. L=1310	7	1.6	
	3	ø6AI. L=2850	7	0.63	

Арматура классов: А-I,А-III по ГОСТ 5781-82. Вр-I по ГОСТ 6727-80.

Нач.отд.	Агранович		
Н.контр.	Чумакова		
Гл.спец.	Коротецкий		
Вед.инж.	Чумакова		
Провер.	Чумакова		
Разраб.	Хвостик		

3.006.1-8.2-1-57

Сетка С9-17; С9-18

Стадия	Лист	Листов
Р		1

Харьковский Промстройниипроект

Инв.N подл. | Подпись и дата | Взам.инв.N

https://zavodjbi.com/

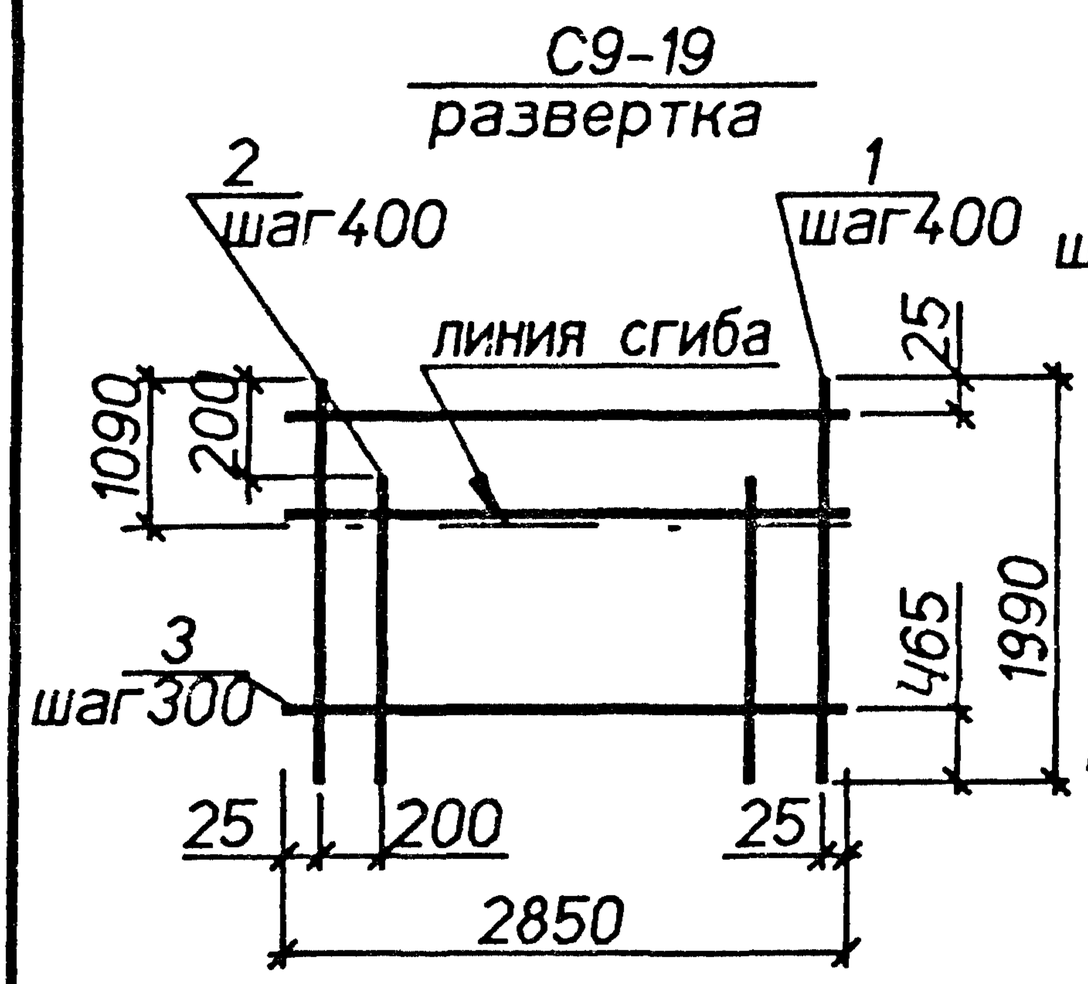

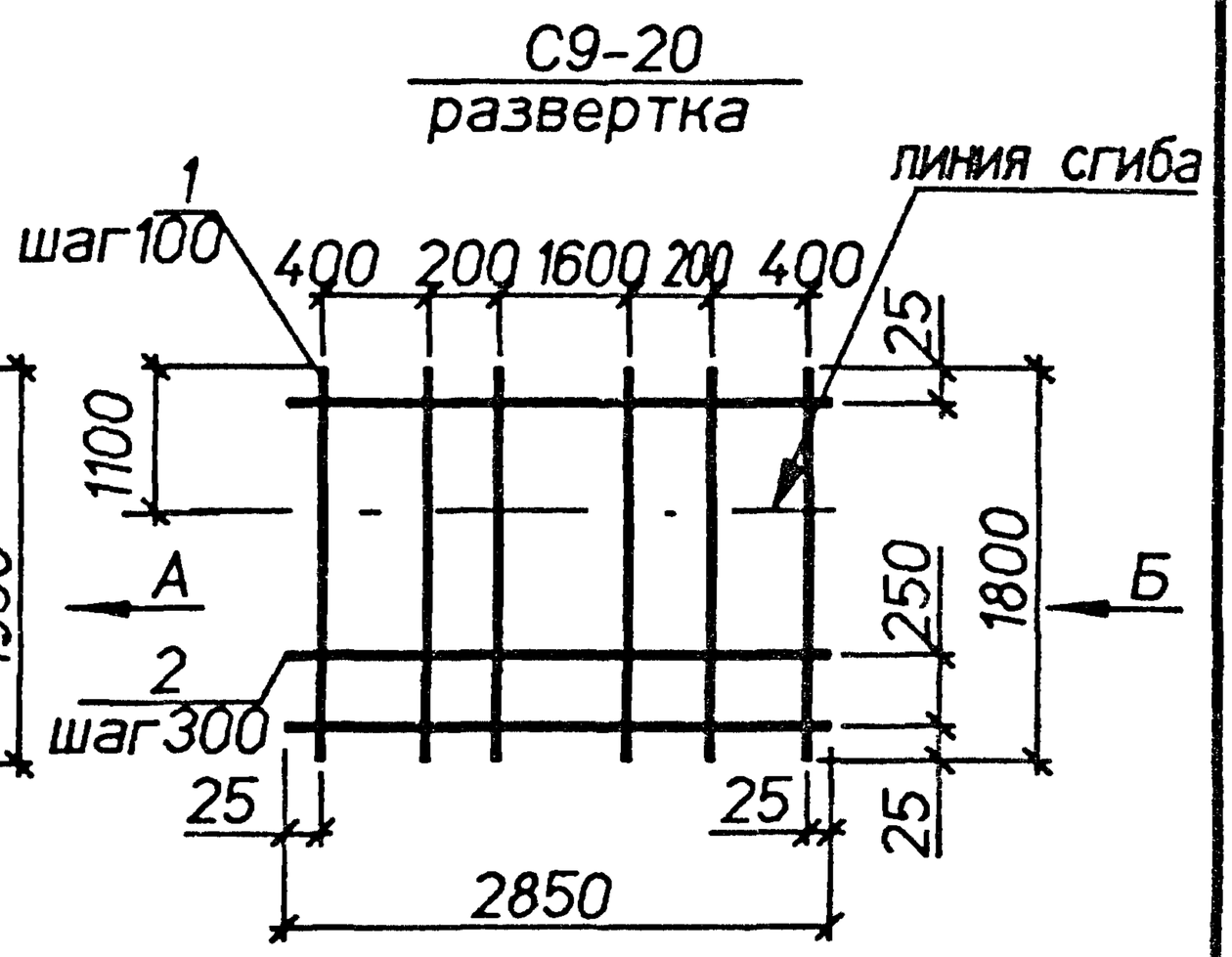

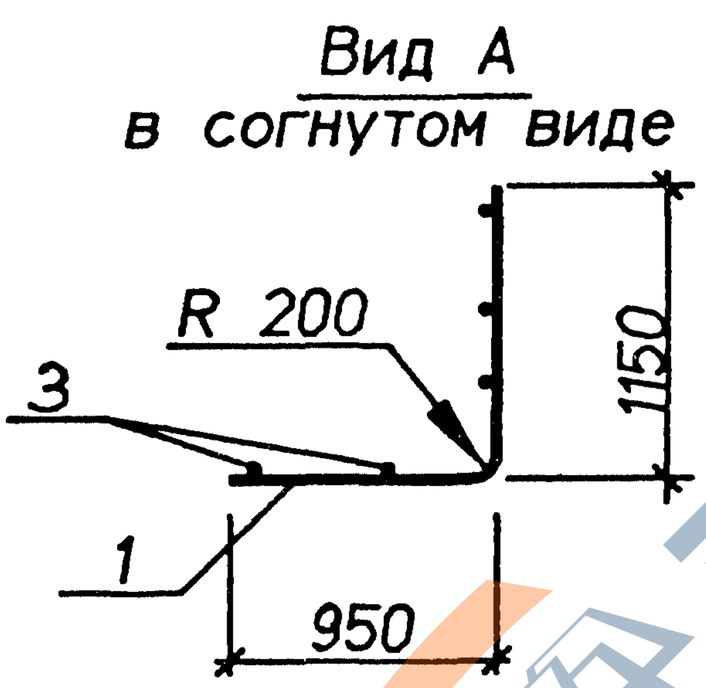

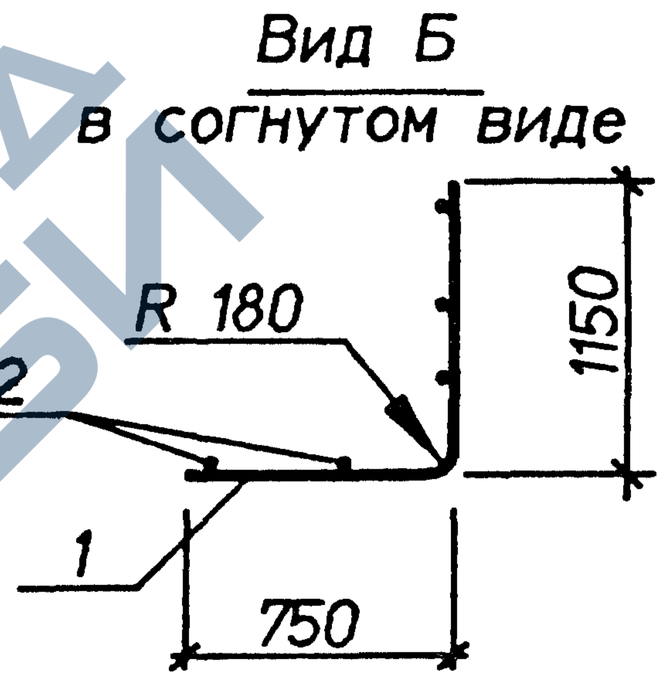

Марка	Поз.	Наименование	Кол.	Масса ед.кг	Общая масса,кг
С9-19	1	⌀20AIII, L=1990	8	4,9	76,6
	2	⌀20AIII, L=1790	7	4,4	
	3	⌀8AI, L=2850	6	1,1	
С9-20	1	⌀18AIII, L=1800	27	3,6	107,7
	2	⌀10AI, L=2850	6	1,8	

Арматура классов А-I, А-III по ГОСТ 5781-82 .

Нач.отд.	Агранович		
Н.контр.	Чумакова		
Гл.спец.	Коротецкий		
Вед.инж.	Чумакова		
Провер.	Чумакова		
Разраб.	Хвостик		

3.006.1-8.2-1-58

Сетка С9-19; С9-20

Стадия	Лист	Листов
Р		1

Харьковский Промстройниипроект

Инв.N подл. | Подпись и дата | Взам.инв.N

https://zavodjbi.com/

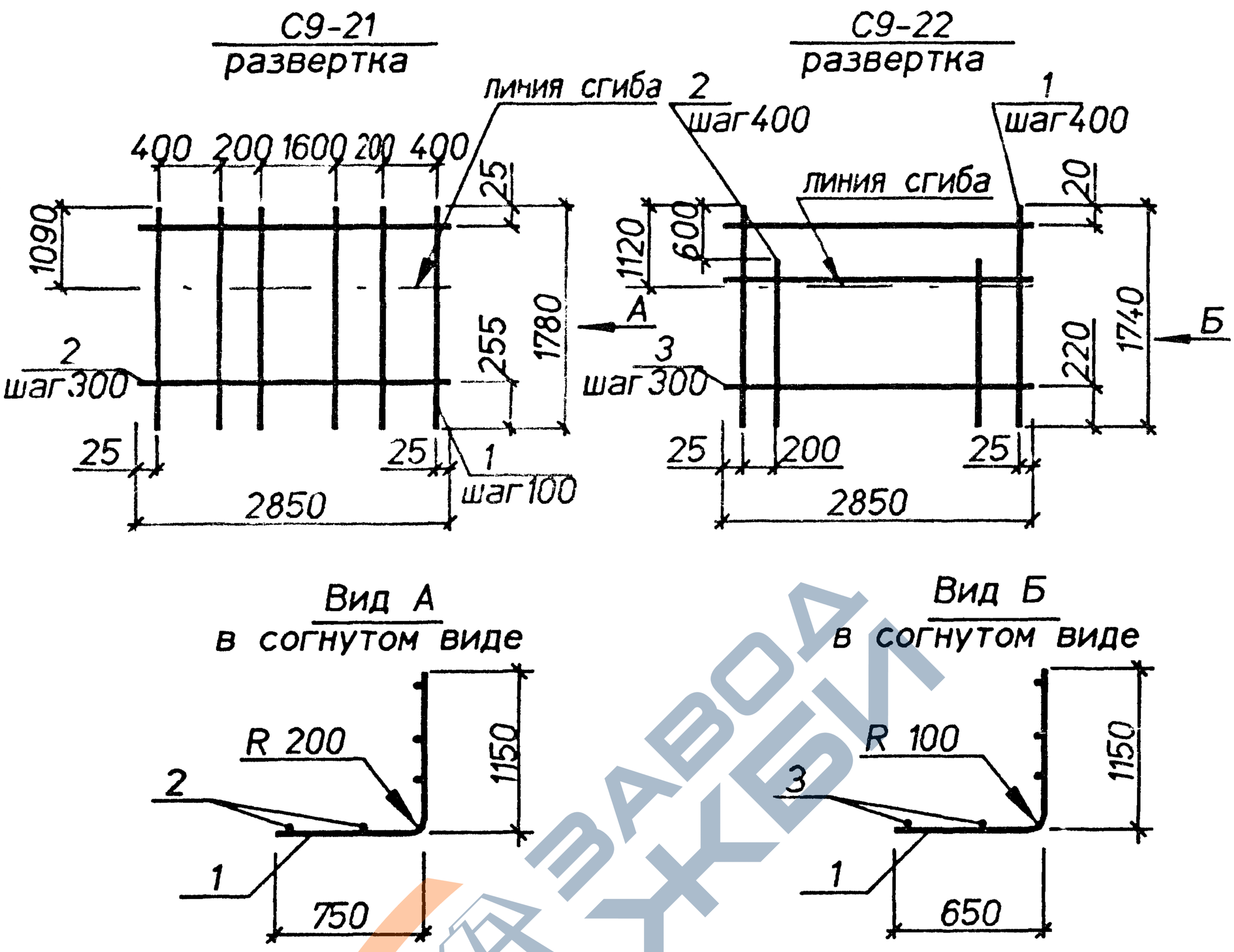

Марка	Поз.	Наименование	Кол.	Масса ед.,кг	Общая масса,кг
С9-21	1	⌀20AIII, L=1780	27	4,4	129,1
	2	⌀10AI, L=2850	6	1,8	
С9-22	1	⌀10AIII, L=1740	8	1,1	15,3
	2	⌀10AIII, L=1140	7	0,7	
	3	⌀4BpI, L=2850	6	0,26	

Арматура классов : А-I,А-III по ГОСТ 5781-82, Вр-I по ГОСТ 6727-80.

Нач.отд.	Агранович		
Н.контр.	Чумакова		
Гл.спец.	Коротецкий		
Вед.инж.	Чумакова		
Провер.	Чумакова		
Разраб.	Хвостик		

3.006.1-8.2-1-59

Сетка С9-21; С9-22

Стадия	Лист	Листов
Р		1

Харьковский Промстройниипроект

Инв.N подл. | Подпись и дата | Взам.инв.N

https://zavodjbi.com/

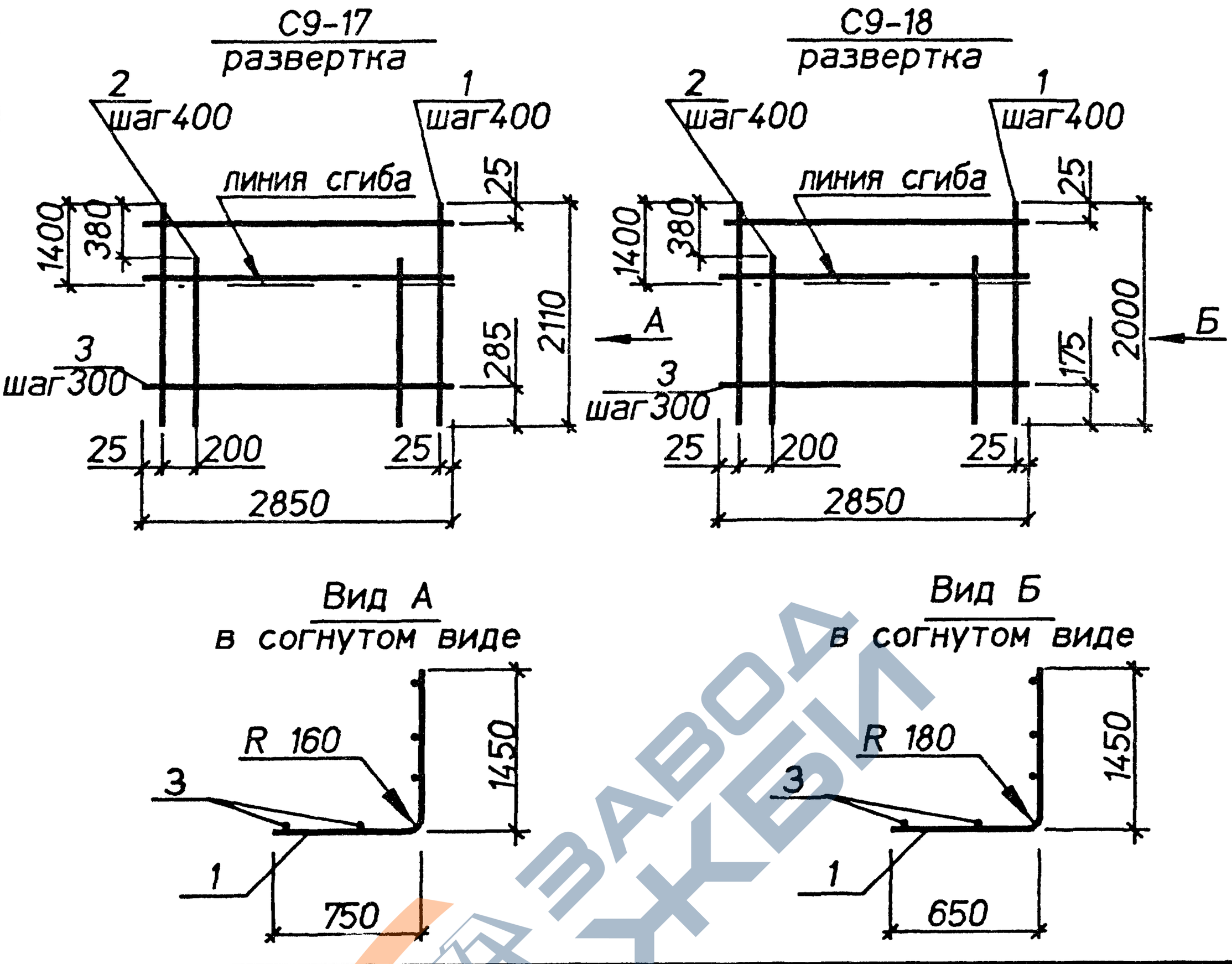

Марка	Поз.	Наименование	Кол.	Масса ед.кг	Общая масса,кг
С9-23	1	⌀16AIII, L=2110	8	3.3	53.6
	2	⌀16AIII, L=1730	7	2.7	
	3	⌀8AI, L=2850	7	1.1	
С9-24	1	⌀18AIII, L=2000	8	4.0	62.5
	2	⌀18AIII, L=1620	7	3.2	
	3	⌀8AI, L=2850	7	1.1	

Арматура классов А-I, А-III по ГОСТ 5781-82 .

Нач.отд.	Агранович	
Н.контр.	Чумакова	
Гл.спец.	Коротецкий	
Вед.инж.	Чумакова	
Провер.	Чумакова	
Разраб.	Хвостик	

3.006.1-8.2-1-60

Сетка С9-23; С9-24

Стадия	Лист	Листов
Р		1

Харьковский Промстройниипроект

Инв.N подлинника | Подпись и дата | Взам.инв.N

https://zavodjbi.com/

С9-25
развертка

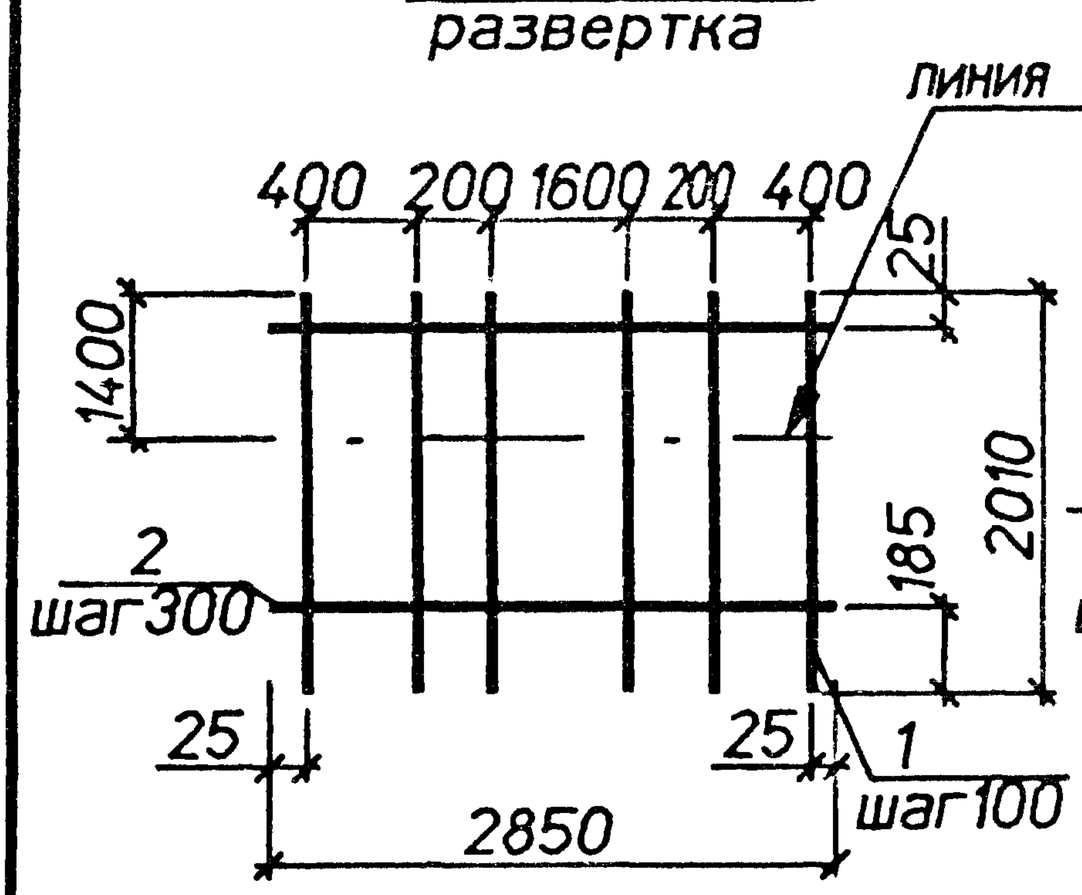

С9-26
развертка

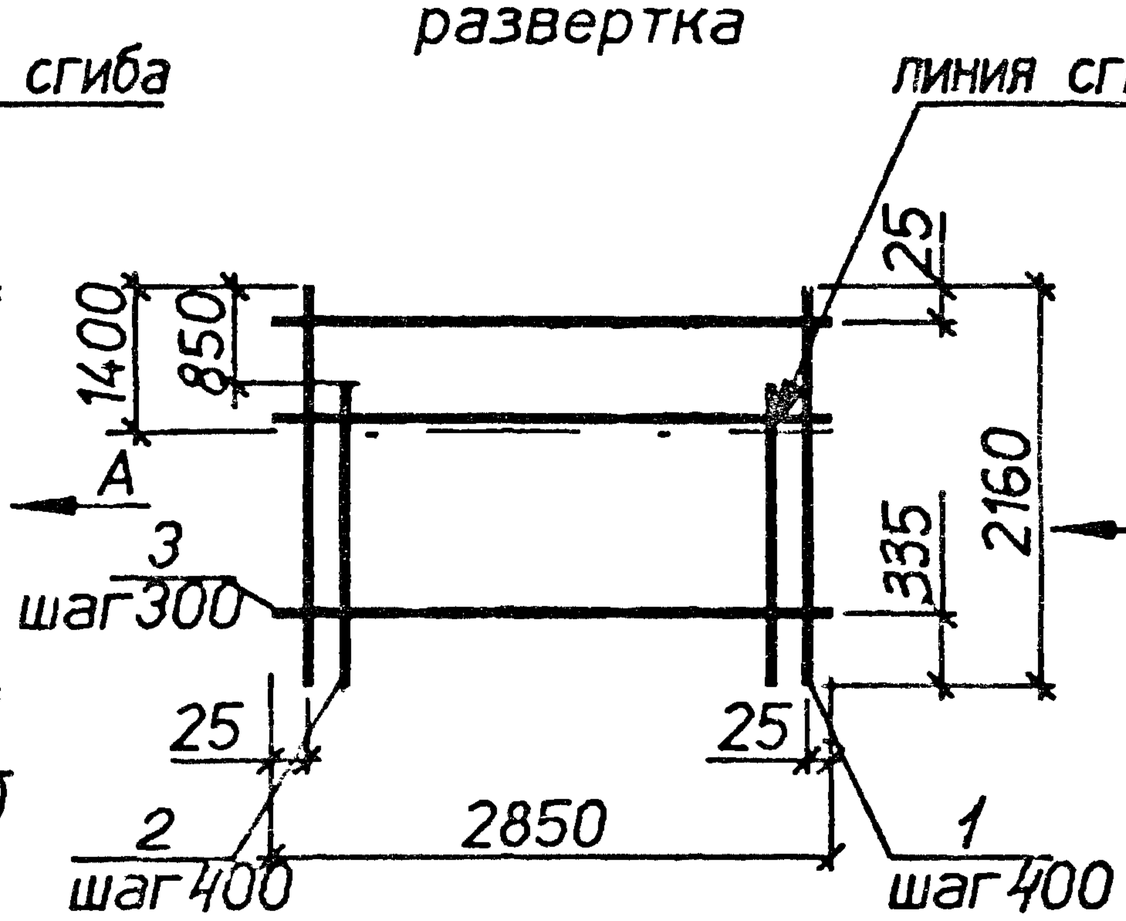

Вид А
в согнутом виде

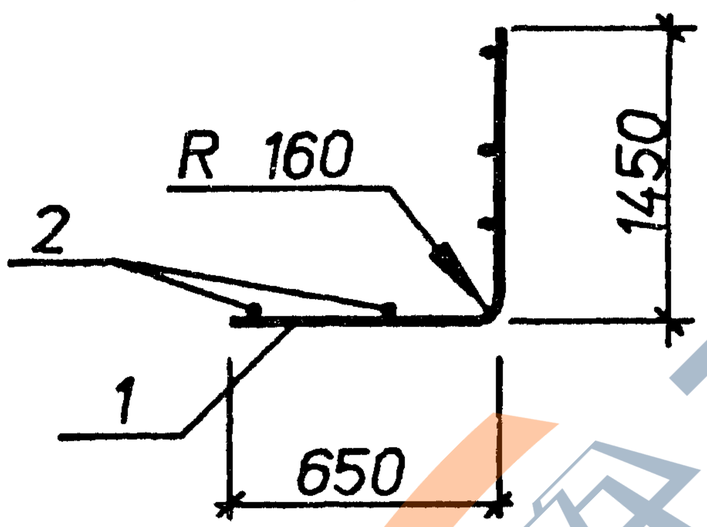

Вид Б
в согнутом виде

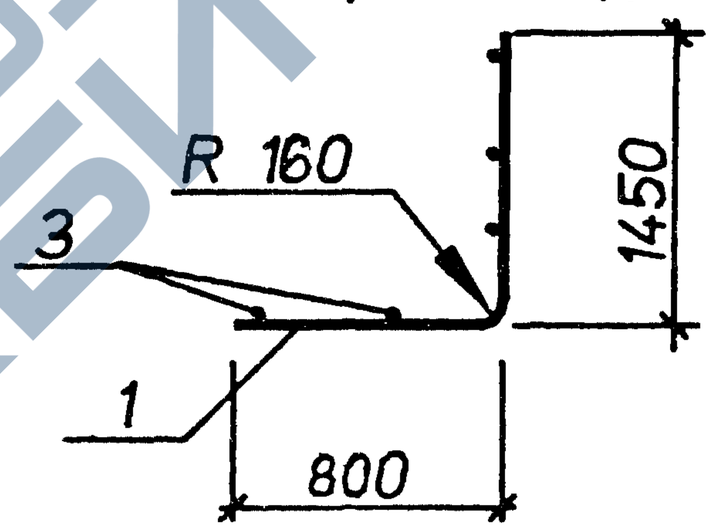

Марка	Поз.	Наименование	Кол.	Масса ед.,кг	Общая масса,кг
С9-25	1	⌀16AIII. L=2010	27	3.2	97.9
	2	⌀10AI. L=2850	7	1.8	
С9-26	1	⌀16AIII. L=2160	8	3,4	49,6
	2	⌀16AIII. L=1310	7	2,1	
	3	⌀8AI. L=2850	7	1.1	

Арматура классов А-I, А-III по ГОСТ 5781-82 .

Нач.отд.	Агранович		3.006.1-8.2-1-61
Н.контр.	Чумакова		
Гл.спец.	Коротецкий		
Вед.инж.	Чумакова		Сетка С9-25; С9-26
Провер.	Чумакова		
Разраб.	Хвостик		

Стадия	Лист	Листов
Р		1

Харьковский Промстройниипроект

https://zavodjbi.com/

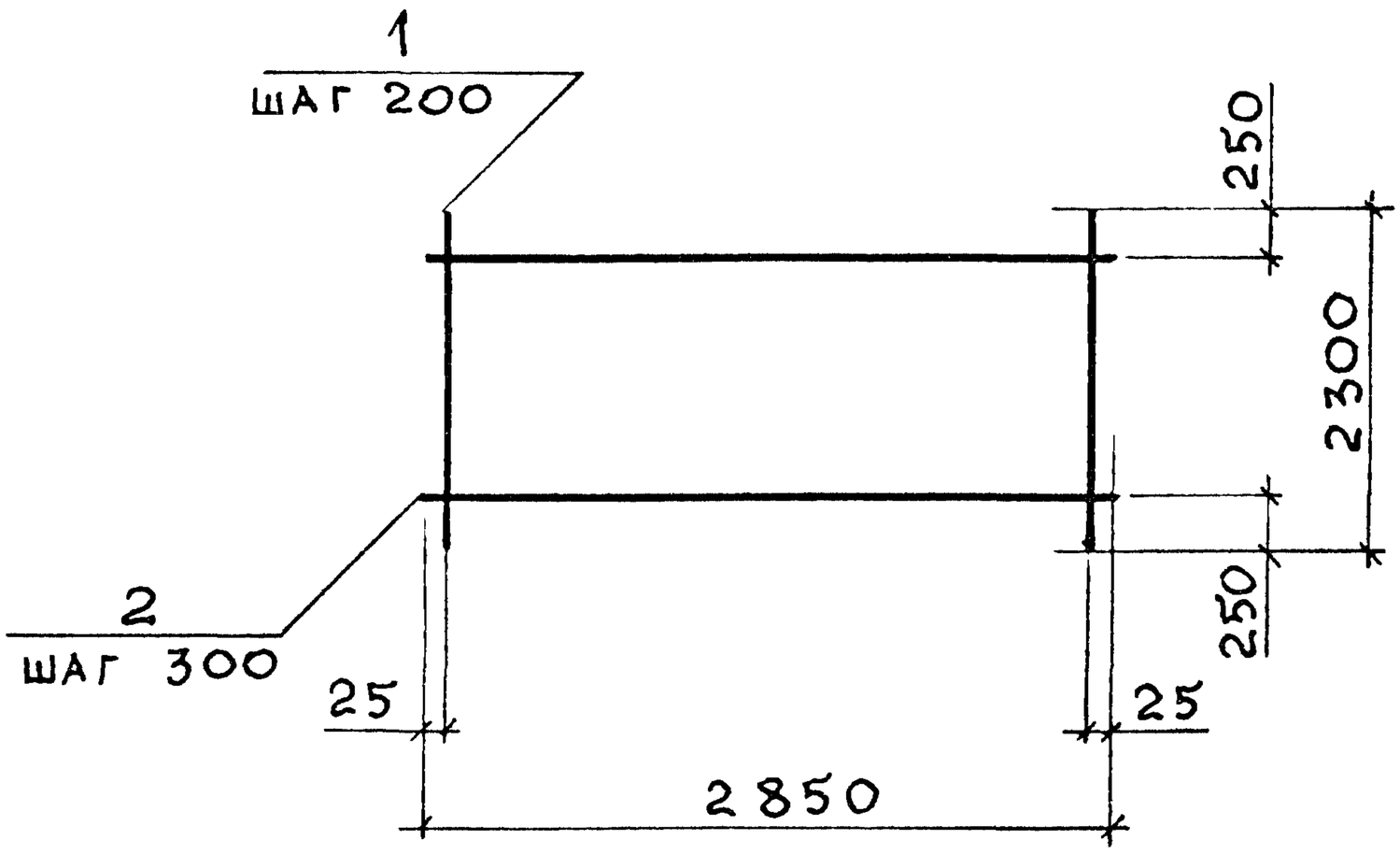

Марка	Поз.	Наименование	Кол.	Масса ед., кг	Общая масса, кг
С10-1	1	⌀ 8 А III, ℓ = 2300	15	0,91	15,5
	2	⌀ 4 Вр I, ℓ = 2850	7	0,26	
С10-2	1	⌀ 10 А III, ℓ = 2300	15	1,42	23,1
	2	⌀ 4 Вр I, ℓ = 2850	7	0,26	
С10-3	1	⌀ 12 А III, ℓ = 2300	15	2,04	33,5
	2	⌀ 5 Вр I, ℓ = 2850	7	0,41	

1. Арматура класса А-III по ГОСТ 5781-82
2. Арматура класса Вр-I по ГОСТ 6727-80

Нач.отд	Агранович	
Н.контр.	Чумакова	
Гл.спец	Коротецкий	
Зав. гр.	Чумакова	
Провер.	Хвостик	
Разраб.	Фомичев	

3.006.1-8.2-1-62

Сетка С10-1; С10-2; С10-3

Стадия	Лист	Листов
Р		1

Харьковский Промстройниипроект

Взам. инв. №

Подпись и дата

Инв. № подл.

https://zavodjbi.com/

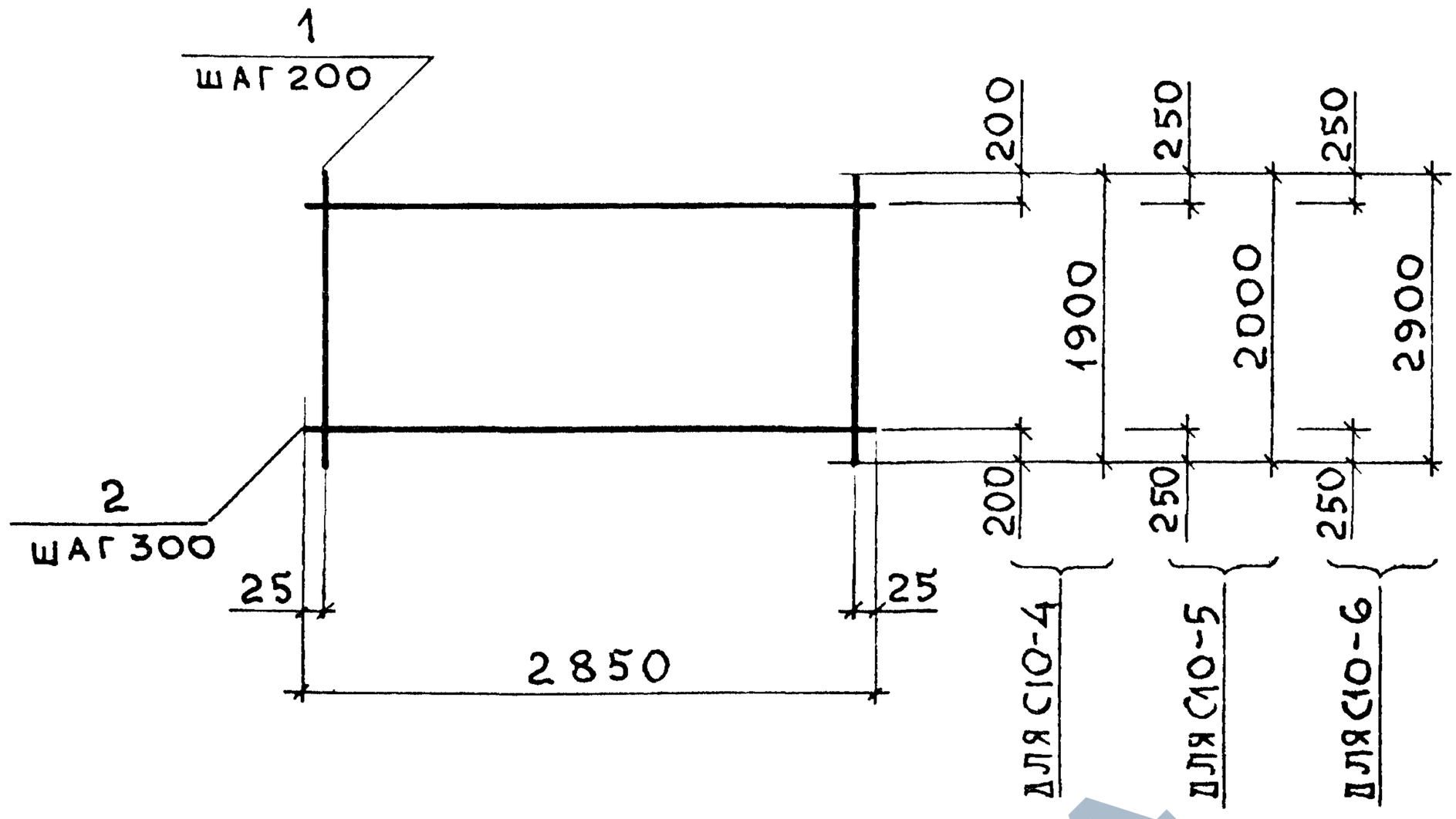

Марка	Поз.	Наименование	Кол.	Масса ед., кг	Общая масса, кг
С10-4	1	Ø8 A III, ℓ = 1900	15	0,75	12,8
	2	Ø4 Вр I, ℓ = 2850	6	0,26	
С10-5	1	Ø14 A III, ℓ = 2000	15	2,42	40,1
	2	Ø6 A I, ℓ = 2850	6	0,63	
С10-6	1	Ø8 A III, ℓ = 2900	15	1,15	19,6
	2	Ø4 Вр I, ℓ = 2850	9	0,26	

1. Арматура класса А-III, А-I по ГОСТ 5781-82
2. Арматура класса Вр-I по ГОСТ 6727-80

Нач.отд	Агранович		
Н.контр	Чумакова		
Гл.спец	Коротецкий		
Зав.гр.	Чумакова		
Провер.	Хвостик		
Разраб.	Фомичев		

3.006.1-8.2-1-63

Сетка С10-4; С10-5; С10-6

Стадия	Лист	Листов
Р		1

Харьковский Промстройниипроект

Взам. инв. №

Подпись и дата

Инв. № подл.

https://zavodjbi.com/

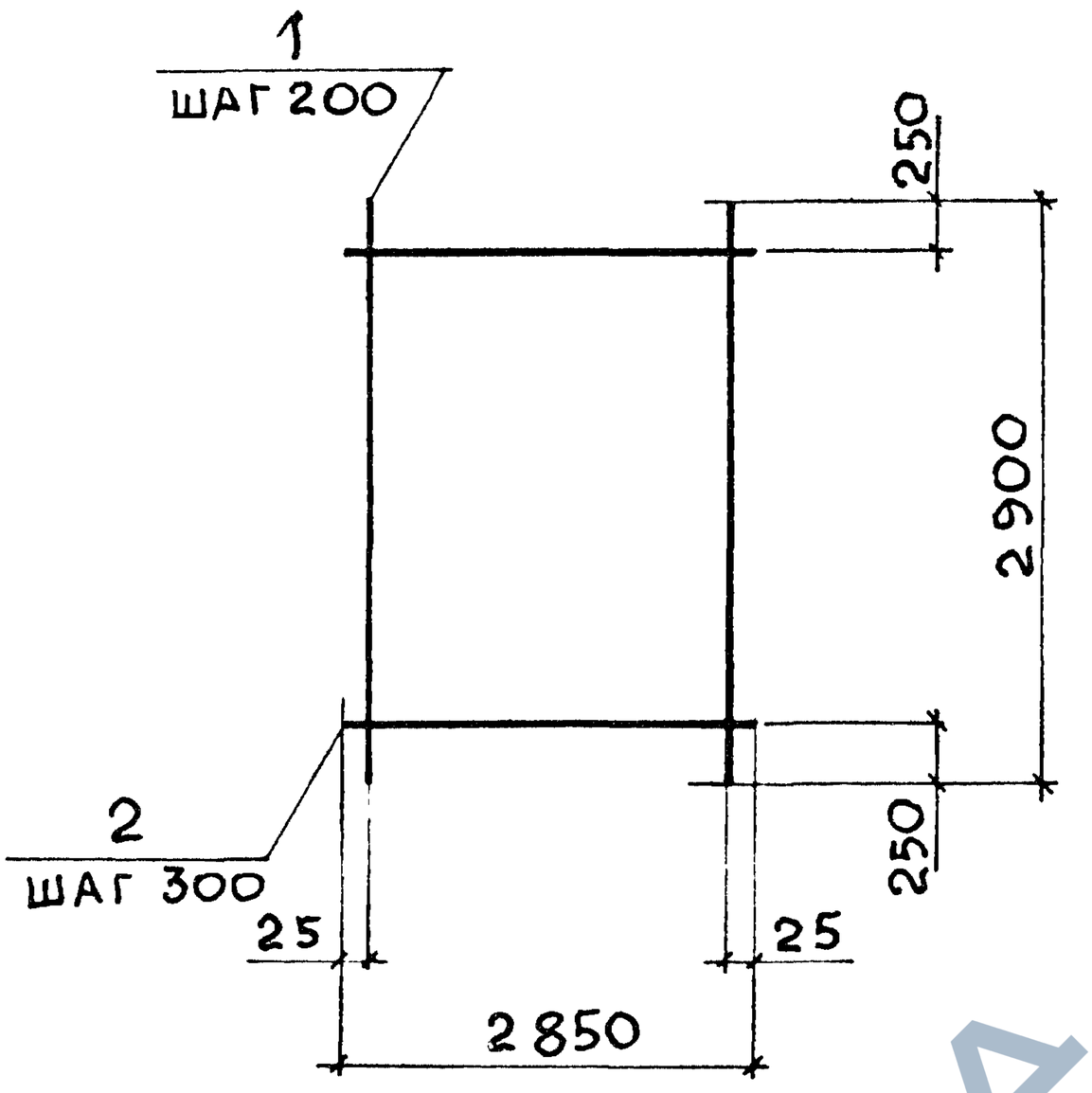

Марка	Поз.	Наименование	Кол.	Масса ед., кг	Общая масса, кг
С10-7	1	Ø 12 А III, ℓ=2900	15	2,58	42,4
	2	Ø 5 Вр I, ℓ=2850	9	0,41	
С10-8	1	Ø 14 А III, ℓ=2900	15	3,50	58,2
	2	Ø 6 А I, ℓ=2850	9	0,63	
С10-9	1	Ø 16 А III, ℓ=2900	15	4,58	78,9
	2	Ø 8 А I, ℓ=2850	9	1,13	

1. Арматура класса А-III, А-I по ГОСТ 5781-82
2. Арматура класса Вр-I по ГОСТ 6727-80

Нач.отд.	Агранович		
Н.контр.	Чумакова		
Гл.спец.	Коротецкий		
Зав.гр.	Чумакова		
Провер.	Хвостик		
Разраб.	Фомичев		

3.006.1-8.2-1-64

Сетка С10-7; С10-8; С10-9

Стадия	Лист	Листов
Р		1

Харьковский Промстройниипроект

Инв. № подл. | Подпись и дата | Взам. инв. №

https://zavodjbi.com/

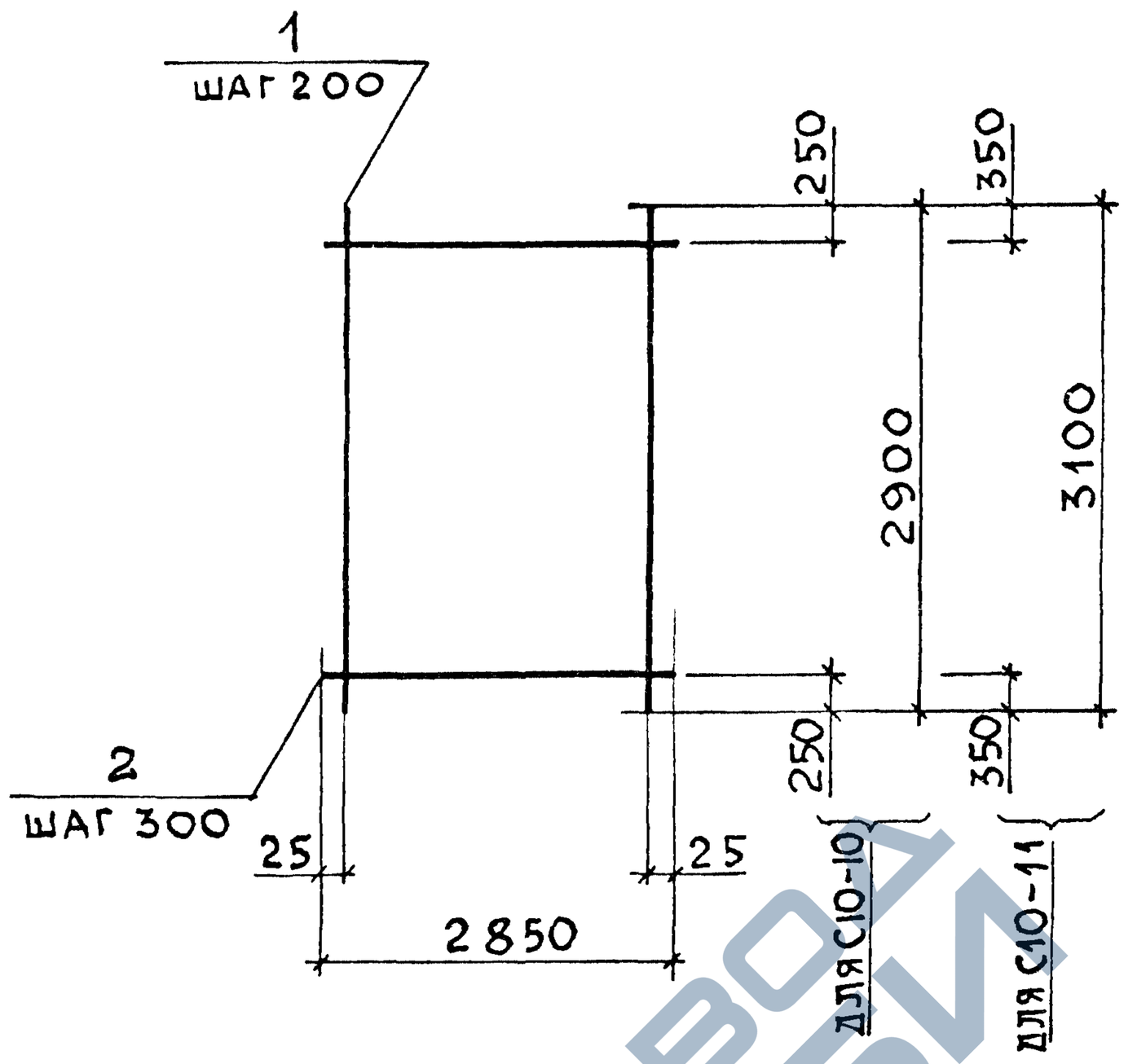

Марка	Поз.	Наименование	Кол.	Масса ед., кг	Общая масса, кг
С10-10	1	Ø 10 А III, ℓ = 2900	15	1,79	32,5
	2	Ø 6 А I, ℓ = 2850	9	0,63	
С10-11	1	Ø 18 А III, ℓ = 3100	15	6,19	103,0
	2	Ø 8 А I, ℓ = 2850	9	1,13	

Арматура класса А-III, А-I по ГОСТ 5781-82

Нач.отд	Агранович		3.006.1 - 8.2-1-65
Н.контр.	Чумакова		
Гл.спец.	Коротецкий		
Зав.гр.	Чумакова		Сетка С10-10; С10-11
Провер.	Хвостик		
Разраб	Фомичев		

Стадия	Лист	Листов
Р		1

Харьковский Промстройниипроект

Взам.инв.№ | Подпись и дата | Инв.№ подл.

https://zavodjbi.com/

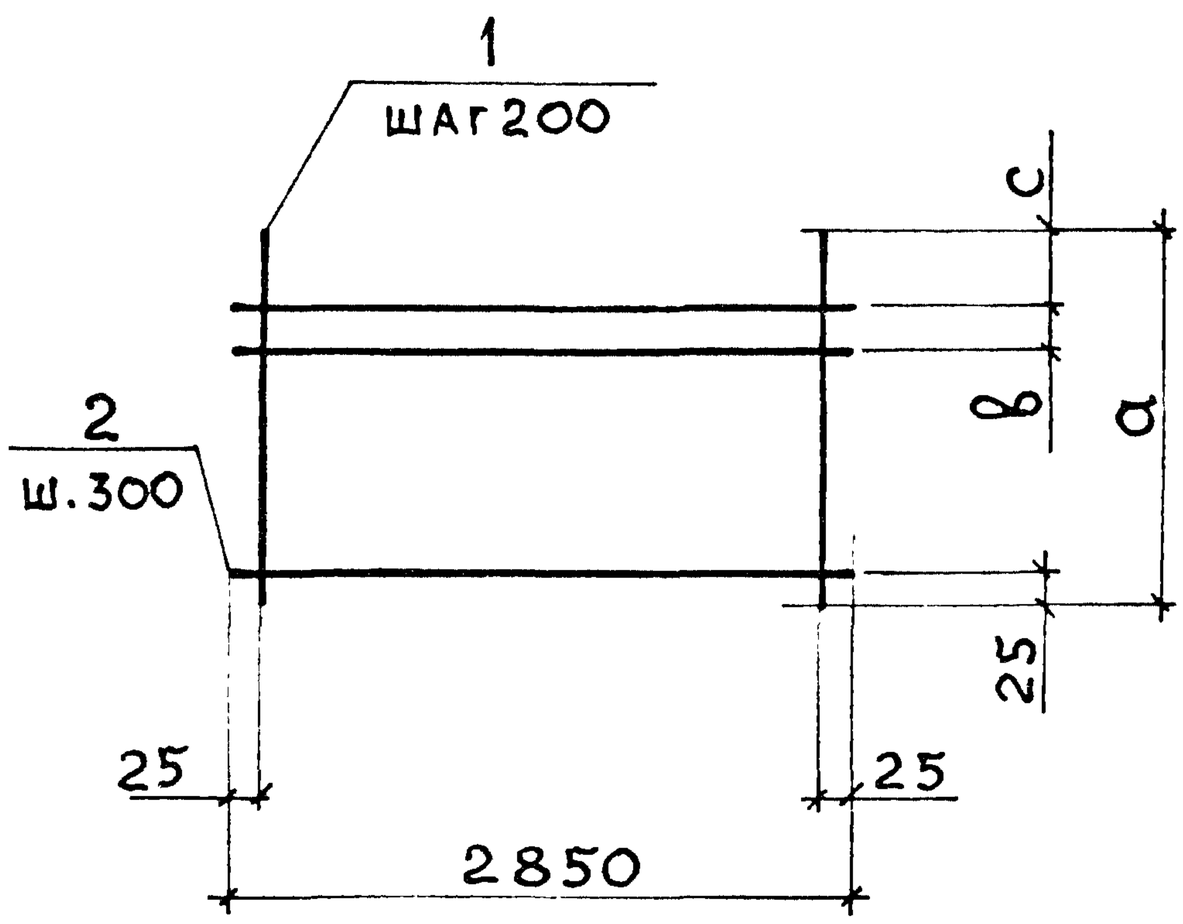

Марка	Размеры, мм		
	a	b	c
С11-1	850	115	110
С11-2	1150	55	170
С11-3	1150	115	110
С11-4	1150	75	150

Марка	Поз.	Наименование	Кол.	Масса ед., кг	Общая масса, кг
С11-1	1	Ø8 А III, ℓ = 850	15	0,34	6,1
	2	Ø4 Вр I, ℓ = 2850	4	0,26	
С11-2	1	Ø6 А I, ℓ = 1150	15	0,26	5,2
	2	Ø4 Вр I, ℓ = 2850	5	0,26	
С11-3	1	Ø6 А III, ℓ = 1150	15	0,26	5,2
	2	Ø4 Вр I, ℓ = 2850	5	0,26	
С11-4	1	Ø8 А III, ℓ = 1150	15	0,45	8,1
	2	Ø4 Вр I, ℓ = 2850	5	0,26	

1. Арматура класса А-III, А-I по ГОСТ 5781-82
2. Арматура класса Вр-I по ГОСТ 6727-80

Нач. отд.	Агранович		
Н. контр.	Чумакова		
Гл. спец.	Коротецкий		
Зав. гр.	Чумакова		
Провер.	Хвостик		
Разраб.	Фомичев		

3.006.1-8.2-1-66

Сетка С11-1; С11-2; С11-3; С11-4

Стадия	Лист	Листов
Р		1

Харьковский Промстройниипроект

Взам. инв. №

Подпись и дата

Инв. № подл.

https://zavodjbi.com/

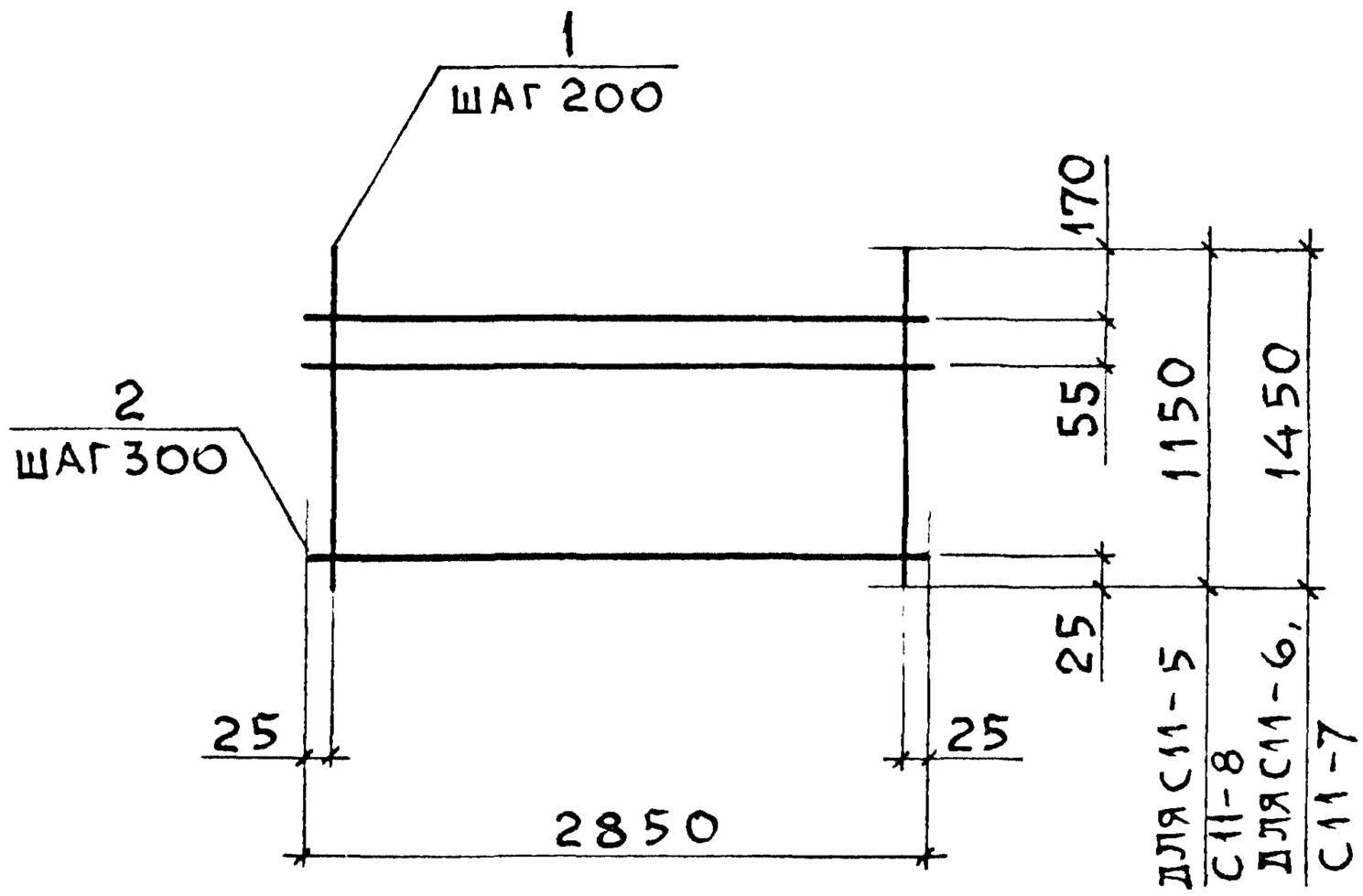

Марка	Поз.	Наименование	Кол.	Масса ед., кг	Общая масса, кг
С11-5	1	Ø10 А III, ℓ=1150	15	0,71	12,0
	2	Ø4 Вр I, ℓ=2850	5	0,26	
С11-6	1	Ø6 А I, ℓ=1450	15	0,32	6,4
	2	Ø4 Вр I, ℓ=2850	6	0,26	
С11-7	1	Ø10 А III, ℓ=1450	15	0,89	14,9
	2	Ø4 Вр I, ℓ=2850	6	0,26	
С11-8	1	Ø18 А III, ℓ=1150	15	2,30	40,2
	2	Ø8 А I, ℓ=2850	5	1,13	

1. Арматура класса А-III, А-I по ГОСТ 5781-82.
2. Арматура класса Вр-I по ГОСТ 6727-80.

Нач. отд.	Агранович		3.006.1-8.2-1-67
Н. контр.	Чумакова		
Гл. спец.	Коротецкий		
Зав. гр.	Чумакова		Сетка С11-5; С11-6; С11-7; С11-8.
Провер.	Хвостик		
Разраб.	Фомичёв		

Стадия	Лист	Листов
Р		1

Харьковский Промстройниипроект

Взам. инв. № | Подпись и дата | Инв. № подл.

https://zavodjbi.com/

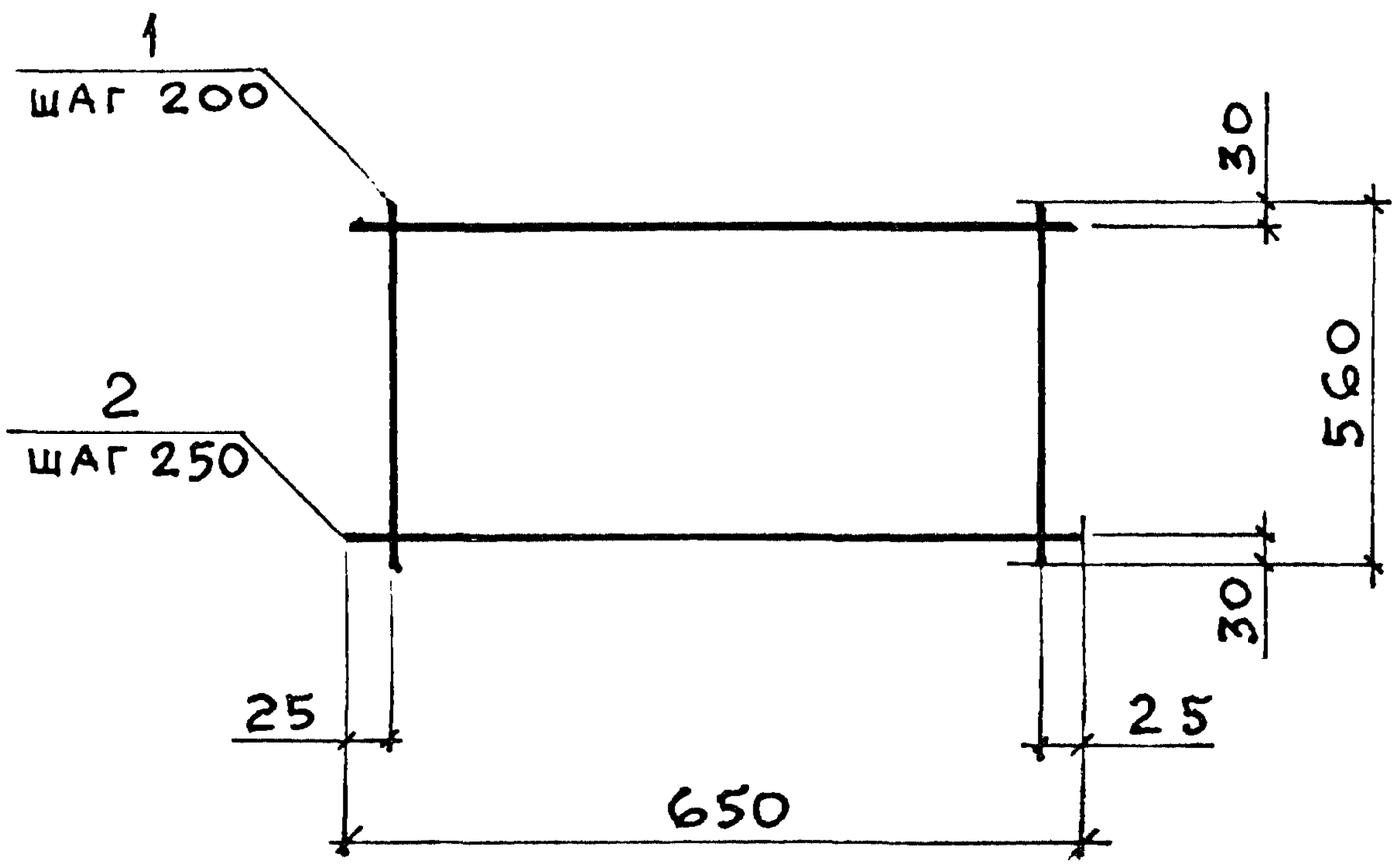

Поз.	Наименование	Кол	Масса ед., кг	Общая масса, кг
1	Ø6 A III, ℓ = 560	4	0,12	0,7
2	Ø4 Вр I, ℓ = 650	3	0,06	

1. Арматура класса А-III по ГОСТ 5781-82
2. Арматура класса Вр-I по ГОСТ 6727-80

Нач. отд	Агранович	
Н. контр.	Чумакова	
Гл. спец.	Коротецкий	
Зав. гр.	Чумакова	
Провер.	Чумакова	
Разраб	Фомичев	

3.006.1-8.2-1-68

Сетка С12-1

Стадия	Лист	Листов
Р		1

Харьковский Промстройниипроект

Взам. инв. №

Подпись и дата

Инв. № подл.

https://zavodjbi.com/

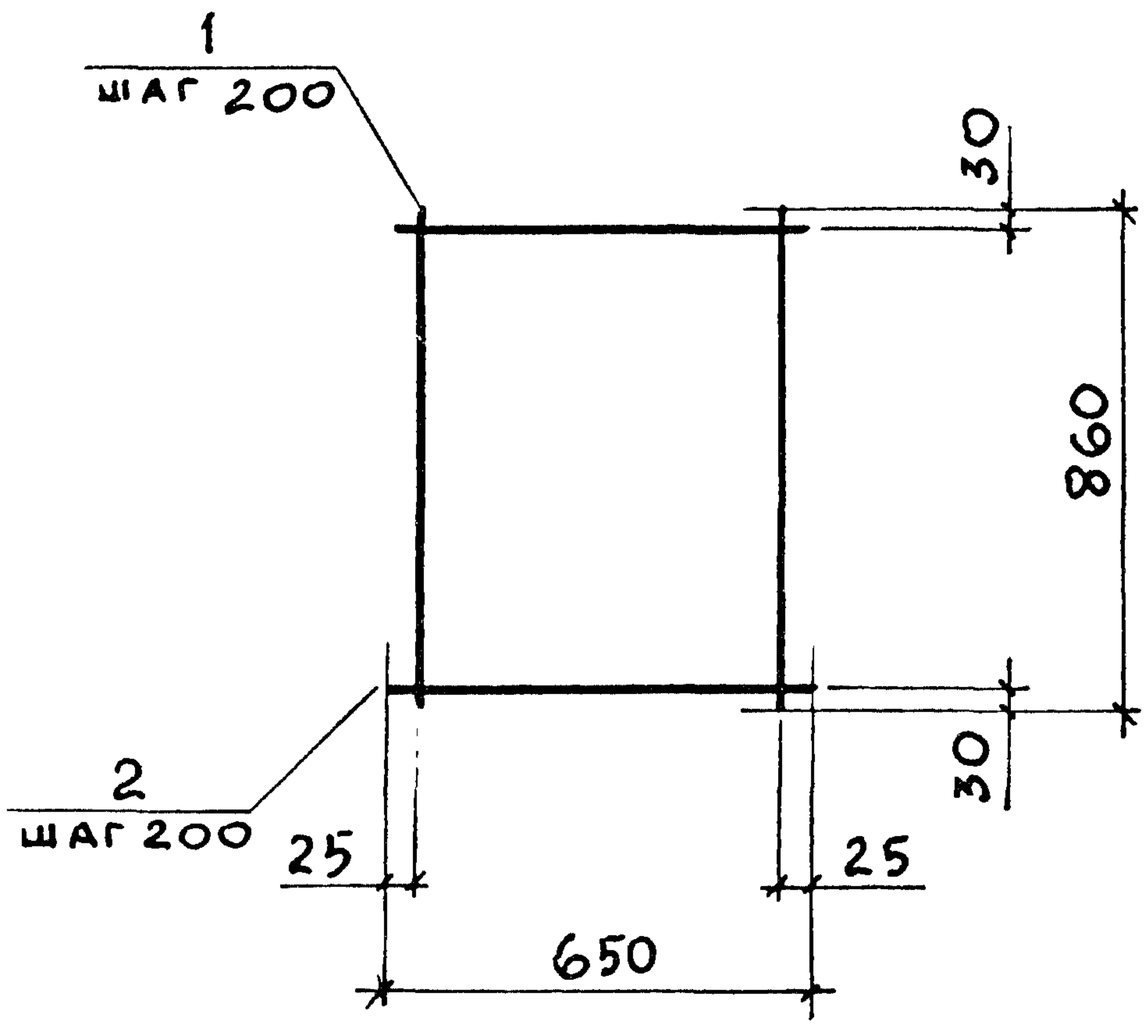

Марка	Поз.	Наименование	Кол.	Масса ед., кг	Общая масса, кг
С12-2	1	Ø 10 А III, ℓ = 860	4	0,53	2,4
	2	Ø 4 Вр I, ℓ = 650	5	0,06	
С12-3	1	Ø 12 А III, ℓ = 860	4	0,76	3,5
	2	Ø 5 Вр I, ℓ = 650	5	0,09	

1. Арматура класса А-III по ГОСТ 5781-82
2. Арматура класса Вр-I по ГОСТ 6727-80

Нач. отд.	Агранович	
Н. контр.	Чумакова	
Гл. спец.	Коротецкий	
Зав. гр.	Чумакова	
Провер.	Чумакова	
Разраб.	Фомичев	

3.006.1-8.2-1-69

Сетка С12-2; С12-3

Стадия	Лист	Листов
Р		1

Харьковский Промстройниипроект

https://zavodjbi.com/

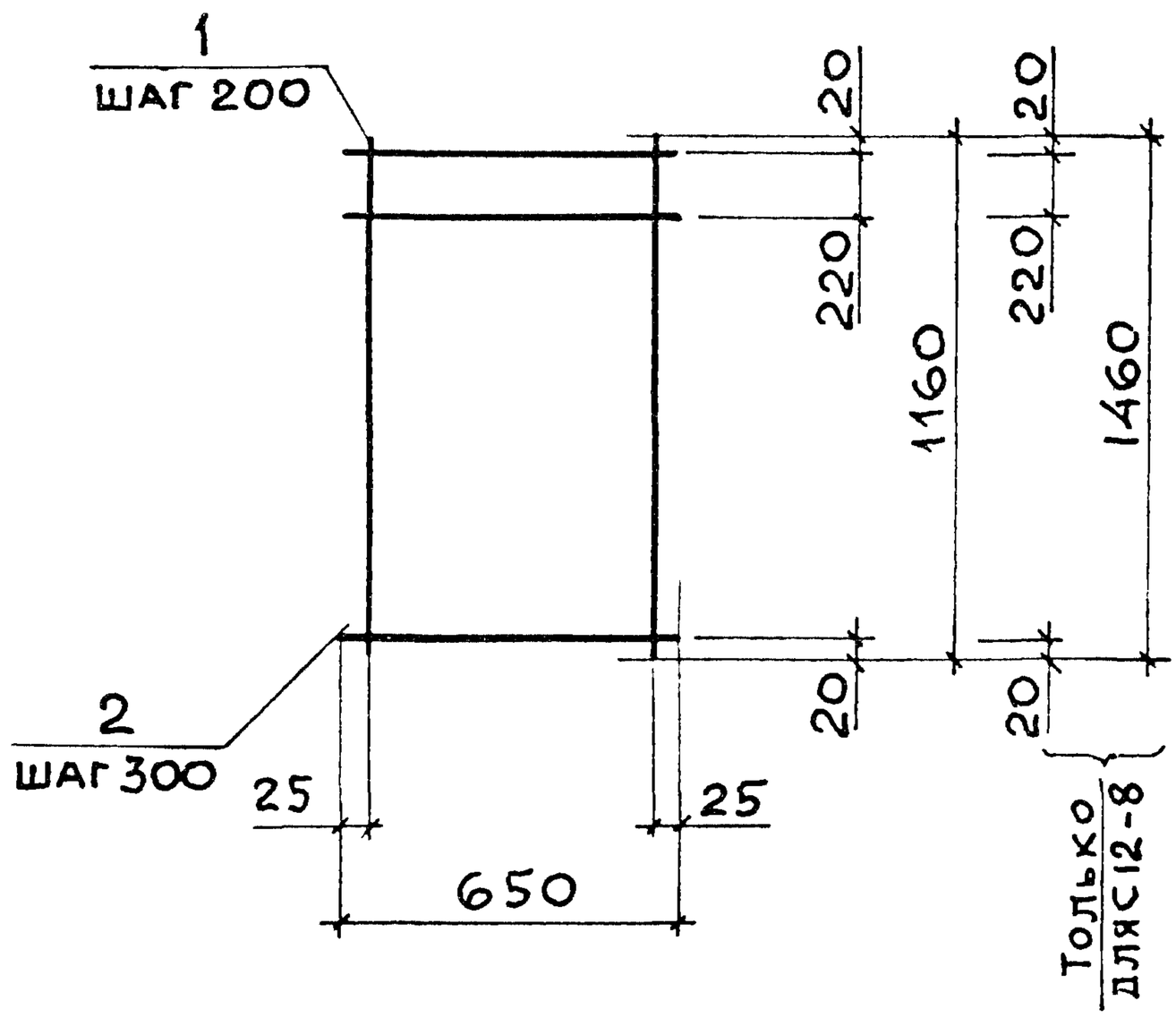

Марка	Поз.	Наименование	Кол.	Масса ед., кг	Общая масса, кг
С12-4	1	Ø 8 А III, ℓ = 1160	4	0,46	2,1
	2	Ø 4 Вр I, ℓ = 650	5	0,06	
С12-5	1	Ø 12 А III, ℓ = 1160	4	1,03	4,5
	2	Ø 5 Вр I, ℓ = 650	4	0,09	
С12-6	1	Ø 14 А III, ℓ = 1160	4	1,40	6,5
	2	Ø 6 А I, ℓ = 650	5	0,14	
С12-8	1	Ø 10 А III, ℓ = 1460	4	0,90	3,9
	2	Ø 4 Вр I, ℓ = 650	5	0,06	

1. Арматура класса А-III по ГОСТ 5781-82
2. Арматура класса Вр-I по ГОСТ 6727-80

Нач.отд	Агранович	
Н.контр	Чумакова	
Гл.спец	Коротецкий	
Зав.гр.	Чумакова	
Провер.	Хвостик	
Разраб.	Фомичев	

3.006.1-8.2-1-70

Сетка С12-4; С12-5; С12-6; С12-8

Стадия	Лист	Листов
Р		1

Харьковский Промстройниипроект

Инв.№ подл. | Подпись и дата | Взам. инв.№

https://zavodjbi.com/

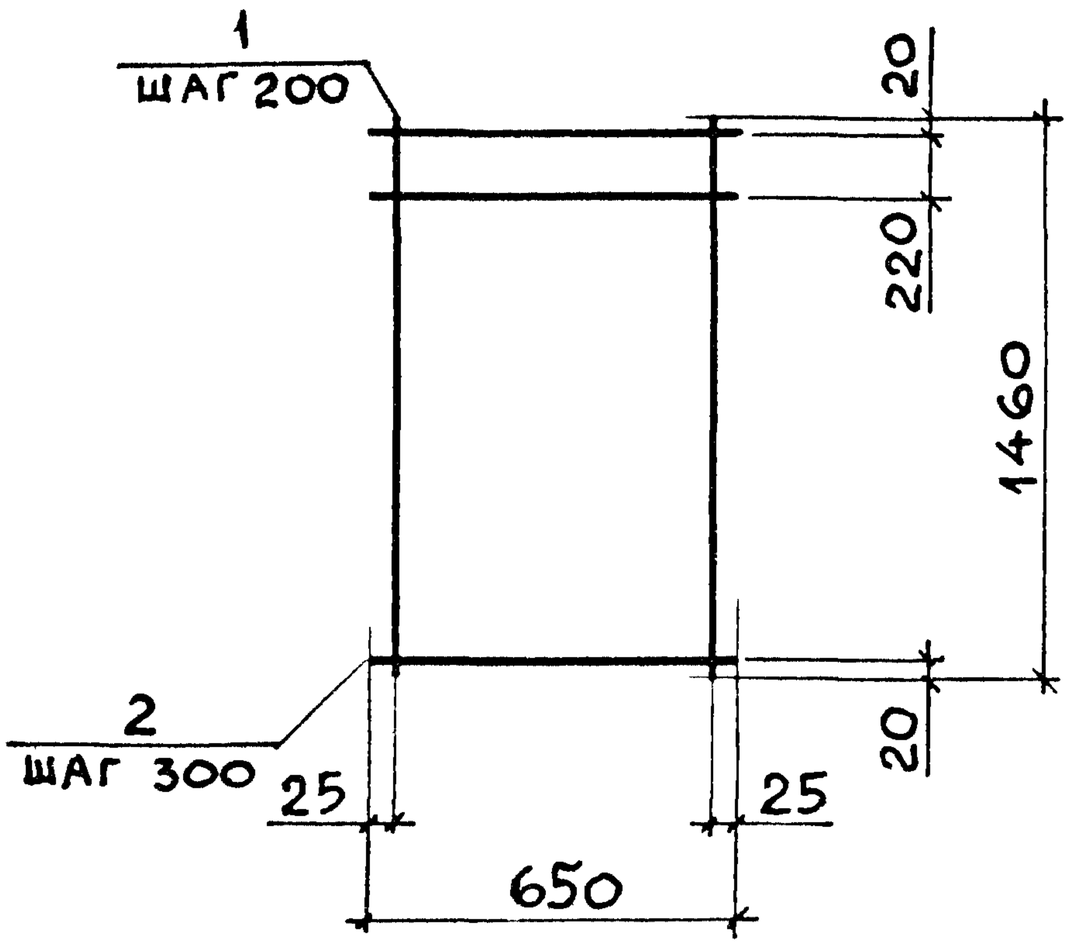

Марка	Поз.	Наименование	Кол.	Масса ед., кг	Общая масса, кг
С12-9	1	Ø 14 А III, ℓ = 1460	4	1,76	7,7
	2	Ø 6 А I, ℓ = 650	5	0,14	
С12-10	1	Ø 16 А III, ℓ = 1460	4	2,30	9,9
	2	Ø 6 А I, ℓ = 650	5	0,14	
С12-11	1	Ø 18 А III, ℓ = 1460	4	2,92	13,0
	2	Ø 8 А I, ℓ = 650	5	0,26	
С12-12	1	Ø 22 А III, ℓ = 1460	4	4,36	18,7
	2	Ø 8 А I, ℓ = 650	5	0,26	
С12-13	1	Ø 20 А III, ℓ = 1460	4	3,60	15,7
	2	Ø 8 А I, ℓ = 650	5	0,26	

Арматура класса А-III, А-I по ГОСТ 5781-82

Нач.отд	Агранович		
Н.контр.	Чумакова		
Гл.спец.	Коротецкий		
Вед.инж	Чумакова		
Провер.	Чумакова		
Разраб.	Фомичев		

3.006.1-8.2-1-71

Сетка С12-9; С12-10; С12-11; С12-12; С12-13

Стадия	Лист	Листов
Р		1

Харьковский Промстройниипроект

Взам. инв. N | Подпись и дата | Инв. № подл.

https://zavodjbi.com/

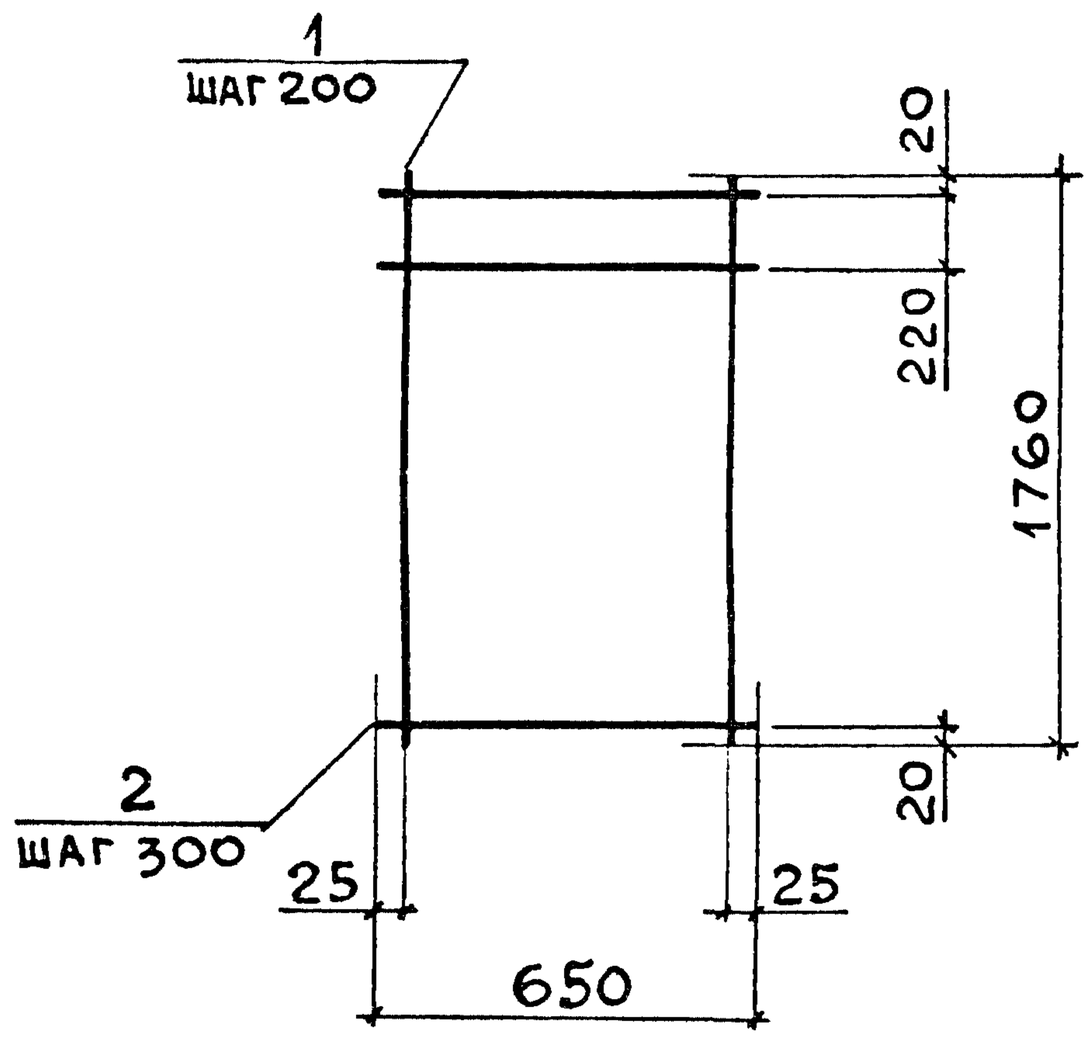

Марка	Поз.	Наименование	Кол.	Масса ед., кг	Общая масса, кг
С12-14	1	Ø8 А III, ℓ = 1760	4	0,70	3,2
	2	Ø4 Вр I, ℓ = 650	7	0,06	
С12-15	1	Ø14 А III, ℓ = 1760	4	2,13	9,5
	2	Ø6 А I, ℓ = 650	7	0,14	
С12-16	1	Ø16 А III, ℓ = 1760	4	2,78	12,1
	2	Ø6 А I, ℓ = 650	7	0,14	
С12-17	1	Ø20 А III, ℓ = 1760	4	4,34	19,2
	2	Ø8 А I, ℓ = 650	7	0,26	

1. Арматура класса А-III, А-I по ГОСТ 5781-82
2. Арматура класса Вр-I по ГОСТ 6727-80

Нач.отд	Агранович		3.006.1-8.2-1-72
Н.контр.	Чумакова		
Гл.спец.	Коротецкий		
Вед.инж	Чумакова		Сетка С12-14; С12-15; С12-16; С12-17
Провер	Чумакова		
Разраб	Фомичев		

Стадия	Лист	Листов
Р		1

Харьковский Промстройниипроект

Инв. № подл. | Подпись и дата | Взам. инв. №

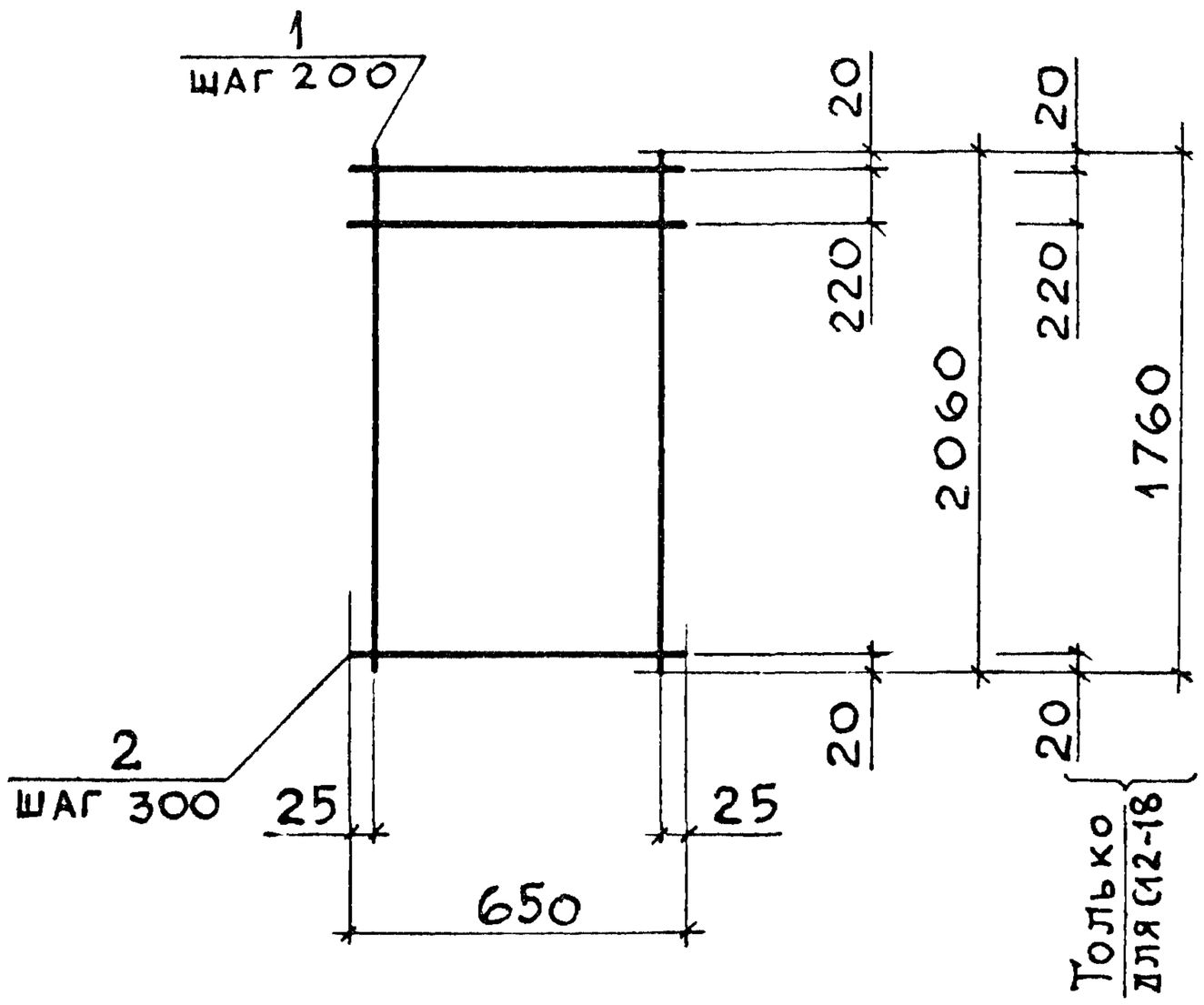

Марка	Поз.	Наименование	Кол	Масса ед., кг	Общая масса, кг
С12-19	1	Ø 8 А III, ℓ = 2060	4	0,81	3,7
	2	Ø 4 Вр I, ℓ = 650	8	0,06	
С12-18	1	Ø 22 А III, ℓ = 1760	4	5,25	22,8
	2	Ø 8 А I, ℓ = 650	7	0,26	
С12-21	1	Ø 14 А III, ℓ = 2060	4	2,49	11,1
	2	Ø 6 А I, ℓ = 650	8	0,14	
С12-22	1	Ø 16 А III, ℓ = 2060	4	3,25	14,1
	2	Ø 6 А I, ℓ = 650	8	0,14	

1. Арматура класса А-III, А-I по ГОСТ 5781-82
2. Арматура класса Вр-I по ГОСТ 6727-80

Нач.отд.	Агранович		3.006.1-8.2-1-73
Н.контр.	Чумакова		
Гл.спец.	Коротецкий		
Вед.инж	Чумакова		Сетка С12-18; С12-19; С12-21; С12-22
Провер.	Чумакова		
Разраб.	Фомичев		

Стадия	Лист	Листов
Р		1

Харьковский Промстройниипроект

Взам. инв. № | Подпись и дата | Инв. № подл.

https://zavodjbi.com/

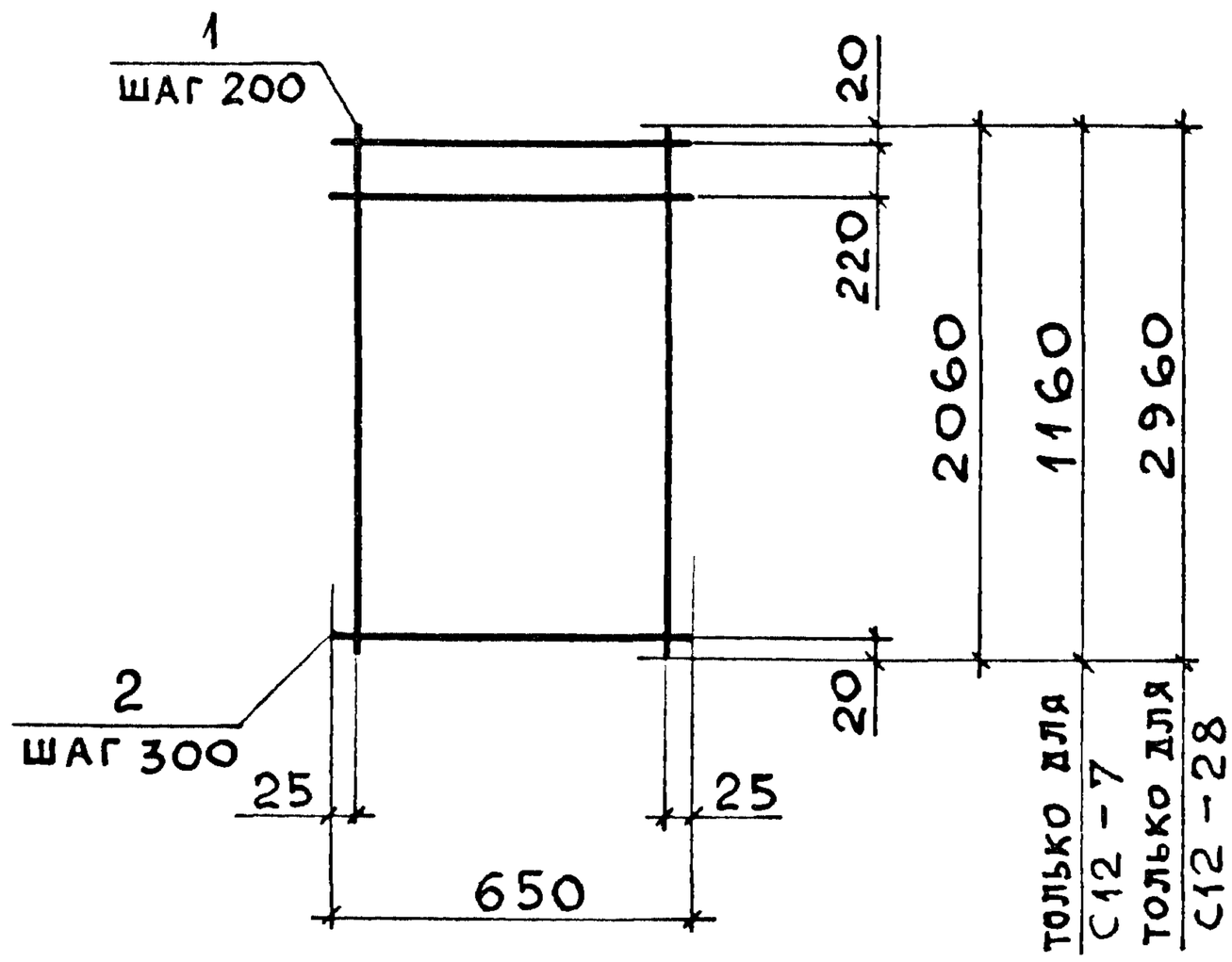

Марка	Поз.	Наименование	Кол.	Масса ед., кг	Общая масса, кг
С12-20	1	Ø 12 А III, ℓ = 2060	4	1,83	8,1
	2	Ø 5 Вр I, ℓ = 650	8	0,09	
С12-23	1	Ø 18 А III, ℓ = 2060	4	4,12	18,6
	2	Ø 8 А I, ℓ = 650	8	0,26	
С12-24	1	Ø 20 А III, ℓ = 2060	4	5,08	22,4
	2	Ø 8 А I, ℓ = 650	8	0,26	
С12-7	1	Ø 16 А III, ℓ = 1160	4	1,83	8,0
	2	Ø 6 А I, ℓ = 650	5	0,14	
С12-28	1	Ø 16 А III, ℓ = 2960	4	4,67	21,5
	2	Ø 8 А I, ℓ = 650	11	0,26	

1. Арматура класса А-III, А-I по ГОСТ 5781-82
2. Арматура класса Вр-I по ГОСТ 6727-80

Нач.отд	Агранович	
Н. контр.	Чумакова	
Гл. конст	Коротецкий	
Вед. инж.	Чумакова	
Провер	Чумакова	
Разраб.	Фомичев	

3.006.1-8.2-1-74

Сетка С12-7; С12-20; С12-23; С12-24; С12-28

Стадия	Лист	Листов
Р		1

Харьковский Промстройниипроект

Взам. инв. № | Подпись и дата | Инв. № подл.

https://zavodjbi.com/

https://zavodjbi.com/

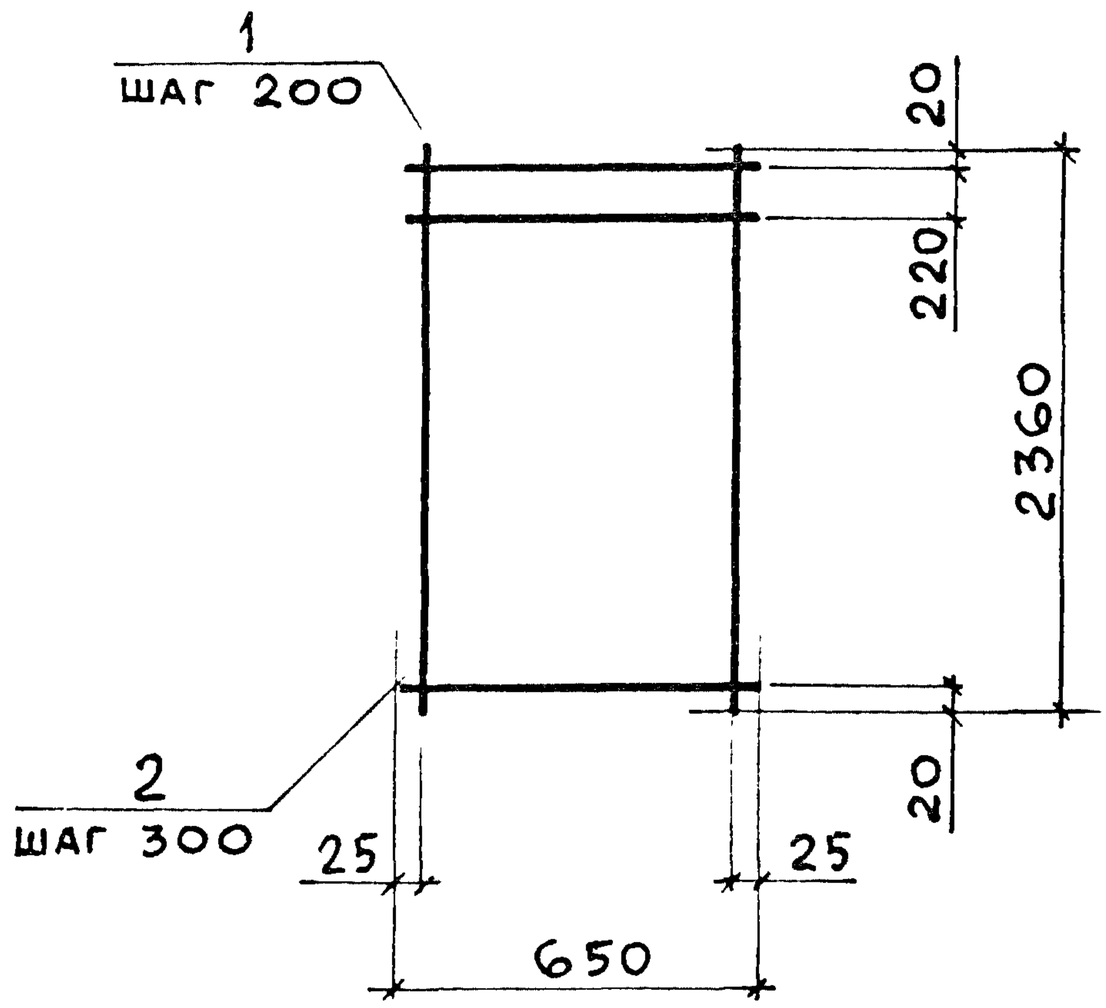

Марка	Поз.	Наименование	Кол.	Масса ед., кг.	Общая масса, кг
С12-25	1	Ø 16 А III, ℓ = 2360	4	3,72	17,2
	2	Ø 8 А I, ℓ = 650	9	0,26	
С12-26	1	Ø 18 А III, ℓ = 2360	4	4,72	21,2
	2	Ø 8 А I, ℓ = 650	9	0,26	

Арматура класса А-III, А-I по ГОСТ 5781-82

Нач.отд.	Агранович		
Н.контр.	Чумакова		
Гл.спец.	Коротецкий		
Зав.гр.	Чумакова		
Провер.	Хвостик		
Разраб.	Фомичев		

3.006.1-8.2-1-75

Сетка С12-25; С12-26

Стадия	Лист	Листов
Р		1

Харьковский Промстройниипроект

Подпись и дата | Взам. инв. № | Инв. № подл.

https://zavodjbi.com/

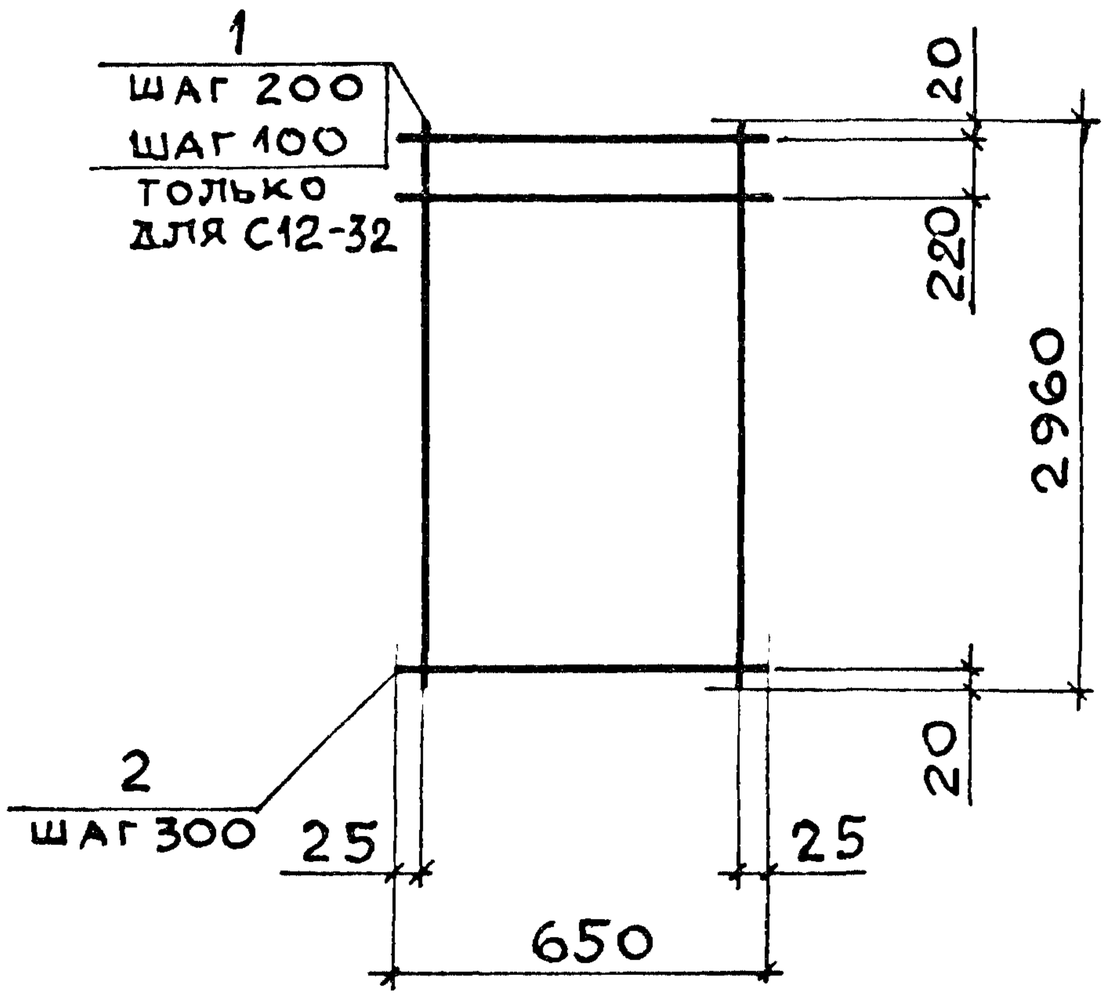

Марка	Поз	Наименование	Кол.	Масса ед., кг	Общая масса, кг
С 12-27	1	Ø10 А III, ℓ = 2960	4	1,83	8,1
	2	Ø4 Вр I, ℓ = 650	11	0,07	
С12-32	1	Ø 20А III, ℓ = 2960	7	7,30	55,5
	2	Ø10 А I, ℓ = 650	11	0,40	
С12-29	1	Ø 18 А III, ℓ = 2960	4	5,91	26,7
	2	Ø 8 А I, ℓ = 650	11	0,28	
С12-31	1	Ø 20 А III, ℓ = 2960	4	7,30	32,3
	2	Ø 8 А I, ℓ = 650	11	0,28	
С12-30	1	Ø 22 А III, ℓ = 2960	4	8,83	39,7
	2	Ø 10 А I, ℓ = 650	11	0,40	

1. Арматура класса А-III, А-I по ГОСТ 5781-82
2. Арматура класса Вр-I по ГОСТ 6727-80

Нач.отд.	Агранович	
Н.контр.	Чумакова	
Гл.спец.	Коротецкий	
Вед.инж.	Чумакова	
Провер.	Чумакова	
Разраб.	Фомичев	

3.006.1-8.2-1-76

Сетка
С12-27; С12-29; С12-30;
С12-31; С12-32

Стадия	Лист	Листов
Р		1

Харьковский Промстройниипроект

Инв.№ подл. | Подпись и дата | Взам.инв.№

https://zavodjbi.com/

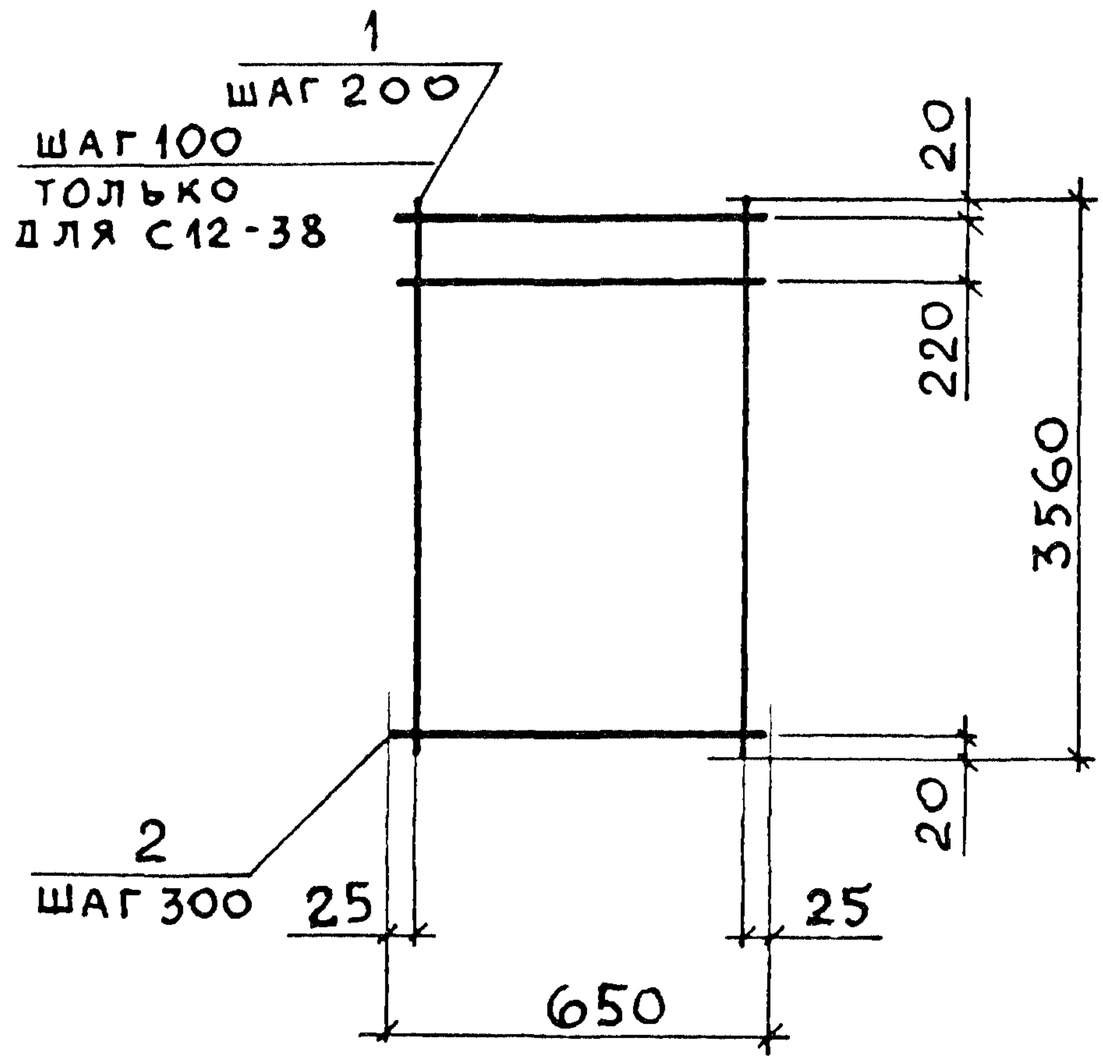

Марка	Поз.	Наименование	Кол.	Масса ед., кг	Общая масса, кг
С12-33	1	Ø 10 А III, ℓ = 3560	4	2,20	9,6
	2	Ø 4 Вр I, ℓ = 650	13	0,06	
С12-34	1	Ø 12 А III, ℓ = 3560	4	3,16	13,8
	2	Ø 5 Вр I, ℓ = 650	13	0,09	
С12-37	1	Ø 25 А III, ℓ = 3560	4	13,72	60,1
	2	Ø 10 А I, ℓ = 650	13	0,40	
С12-38	1	Ø 20 А III, ℓ = 3560	7	8,78	66,7
	2	Ø 10 А I, ℓ = 650	13	0,40	

1. Арматура класса А-III, А-I по ГОСТ 5781-82
2. Арматура класса Вр-I по ГОСТ 6727-80

Нач.отд.	Агранович		
Н.контр.	Чумакова		
Гл.спец.	Коротецкий		
Зав.гр.	Чумакова		
Провер.	Чумакова		
Разраб.	Фомичев		

3.006.1-8.2-1-77

Сетка
С12-33; С12-34; С12-37; С12-38

Стадия	Лист	Листов
Р		1

Харьковский Промстройниипроект

Взам. инв. №
Подпись и дата
Инв. № подл.

https://zavodjbi.com/

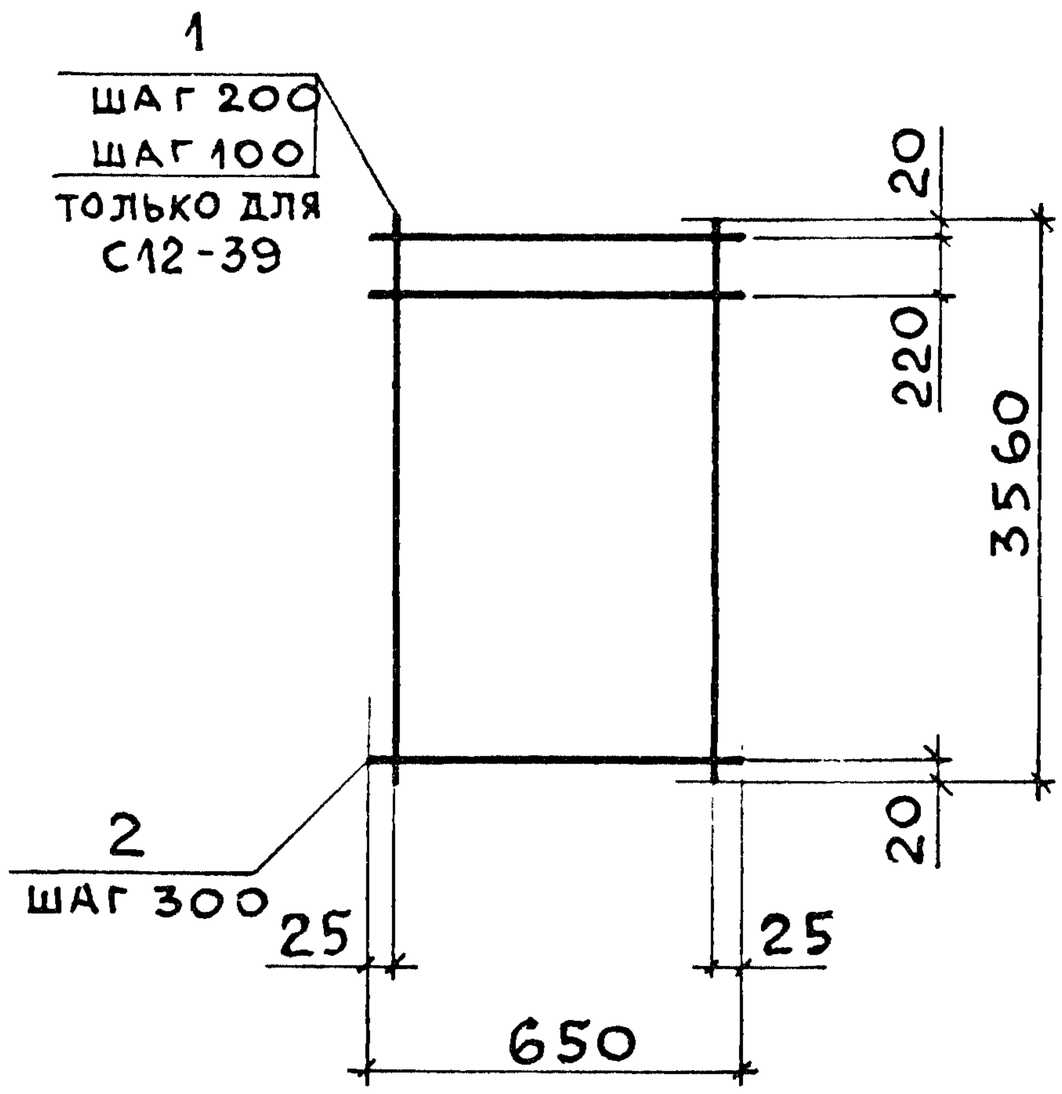

Марка	Поз	Наименование	Кол.	Масса ед., кг	Общая масса, кг
С12-35	1	Ø 14 А III, ℓ = 3560	4	4,30	19,0
	2	Ø 6 А I, ℓ = 650	13	0,14	
С12-36	1	Ø 20 А III, ℓ = 3560	4	8,78	38,5
	2	Ø 8 А I, ℓ = 650	13	0,26	
С12-39	1	Ø 22 А III, ℓ = 3560	7	10,62	81,9
	2	Ø 12 А I, ℓ = 650	13	0,58	

Арматура класса А-III, А-I по ГОСТ 5781-82

Нач.отд.	Агранович		3.006.1-8.2-1-78
Н.контр.	Чумакова		
Гл.спец.	Коротецкий		
Зав. гр.	Чумакова		Сетка С12-35; С12-36; С12-39
Провер	Хвостик		
Разраб.	Фомичев		

Стадия	Лист	Листов
Р		1

Харьковский Промстройниипроект

Взам. инв. № | Подпись и дата | Инв. № подл.

https://zavodjbi.com/

https://zavodjbi.com/

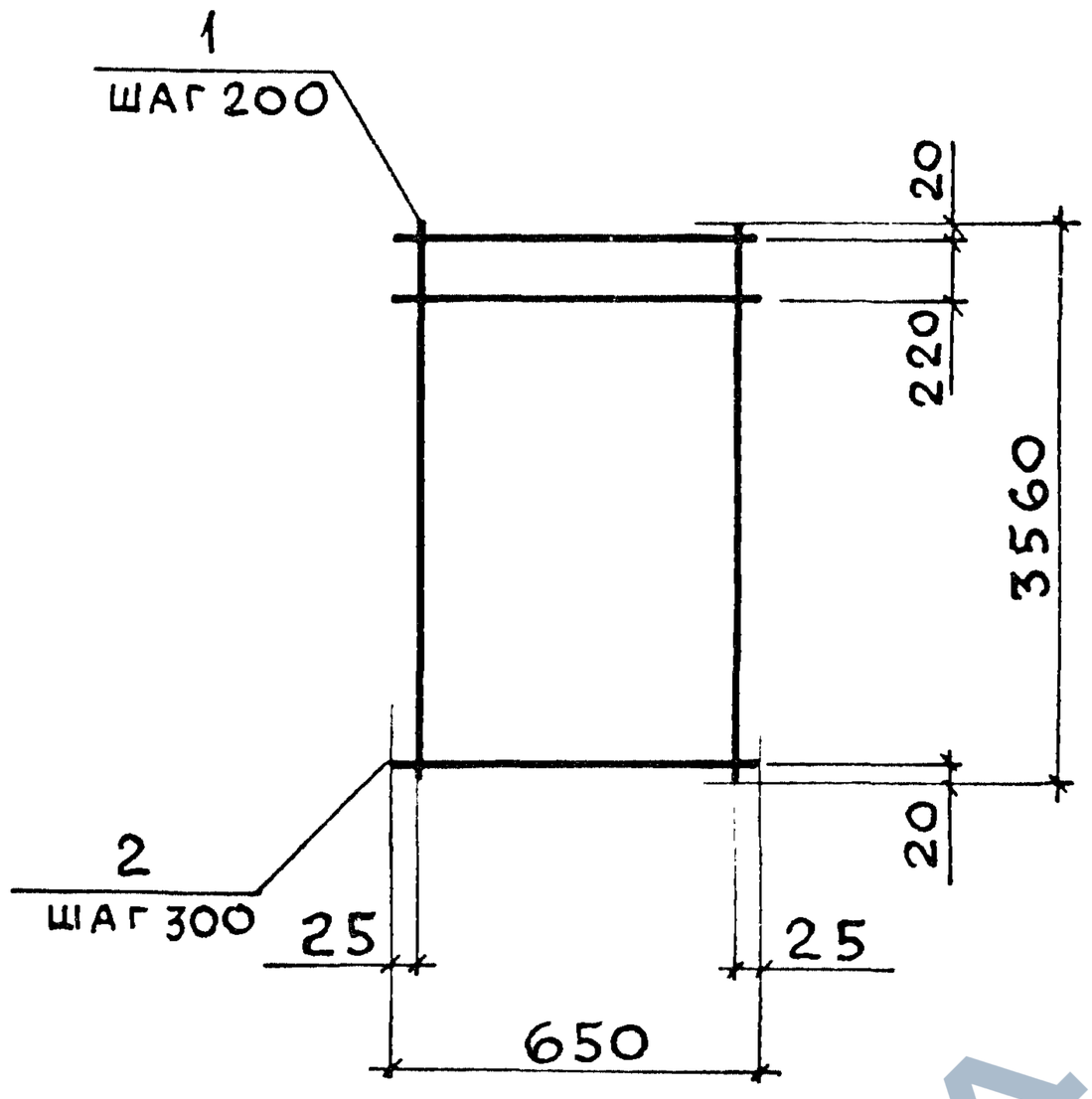

Марка	Поз.	Наименование	Кол.	Масса ед., кг	Общая масса, кг
С12-40	1	Ø16 А III, ℓ = 3560	4	5,62	24,3
	2	Ø 6 А I, ℓ = 650	13	0,14	
С12-41	1	Ø 18 А III, ℓ = 3560	4	7,11	31,8
	2	Ø 8 А I, ℓ = 650	13	0,26	
С12-42	1	Ø 22 А III ℓ = 3560	4	10,62	45,9
	2	Ø 8 А I, ℓ = 650	13	0,26	

Арматура класса А-III, А-I по ГОСТ 5781-82

Нач.отд	Агранович		
Н.контр.	Чумакова		
Гл.спец.	Коротецкий		
Зав.гр.	Чумакова		
Провер.	Чумакова		
Разраб.	Фомичёв		

3.006.1-8.2-1-79

Сетка С12-40; С12-41; С12-42

Стадия	Лист	Листов
Р		1

Харьковский Промстройниипроект

Взам. инв. № | Подпись и дата | Инв. № подл.

https://zavodjbi.com/

С13-1
развертка

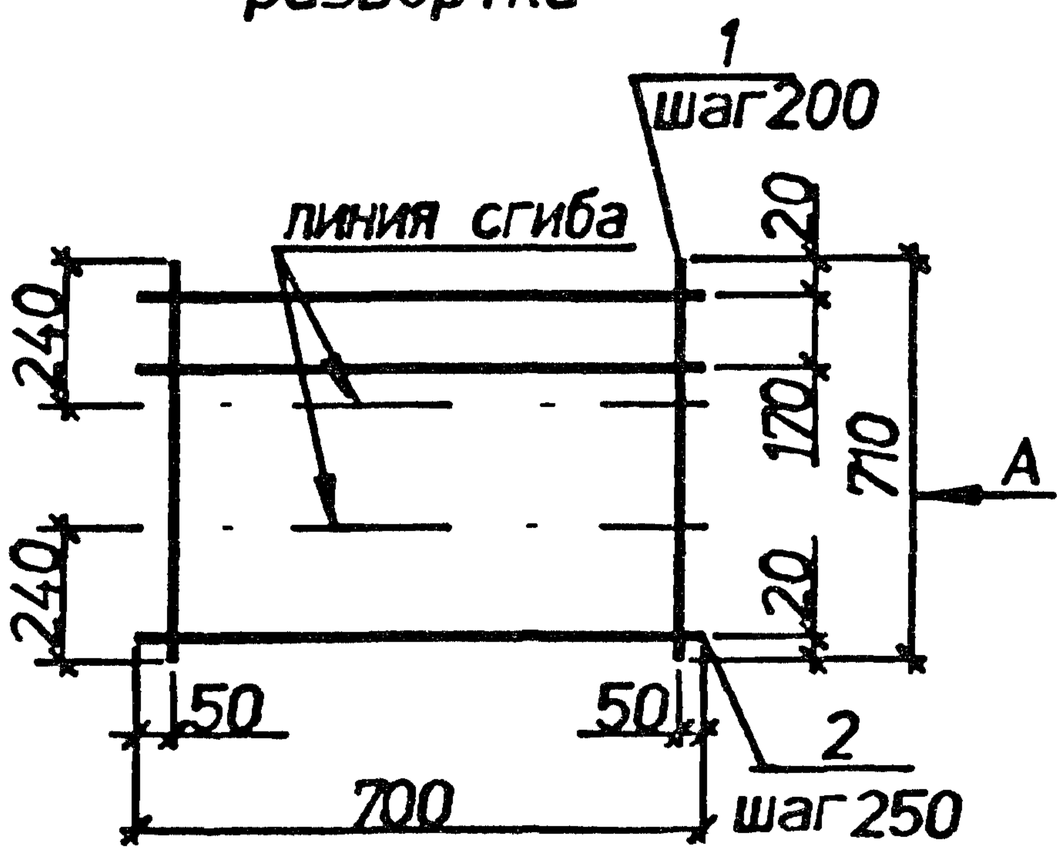

С13-2
развертка

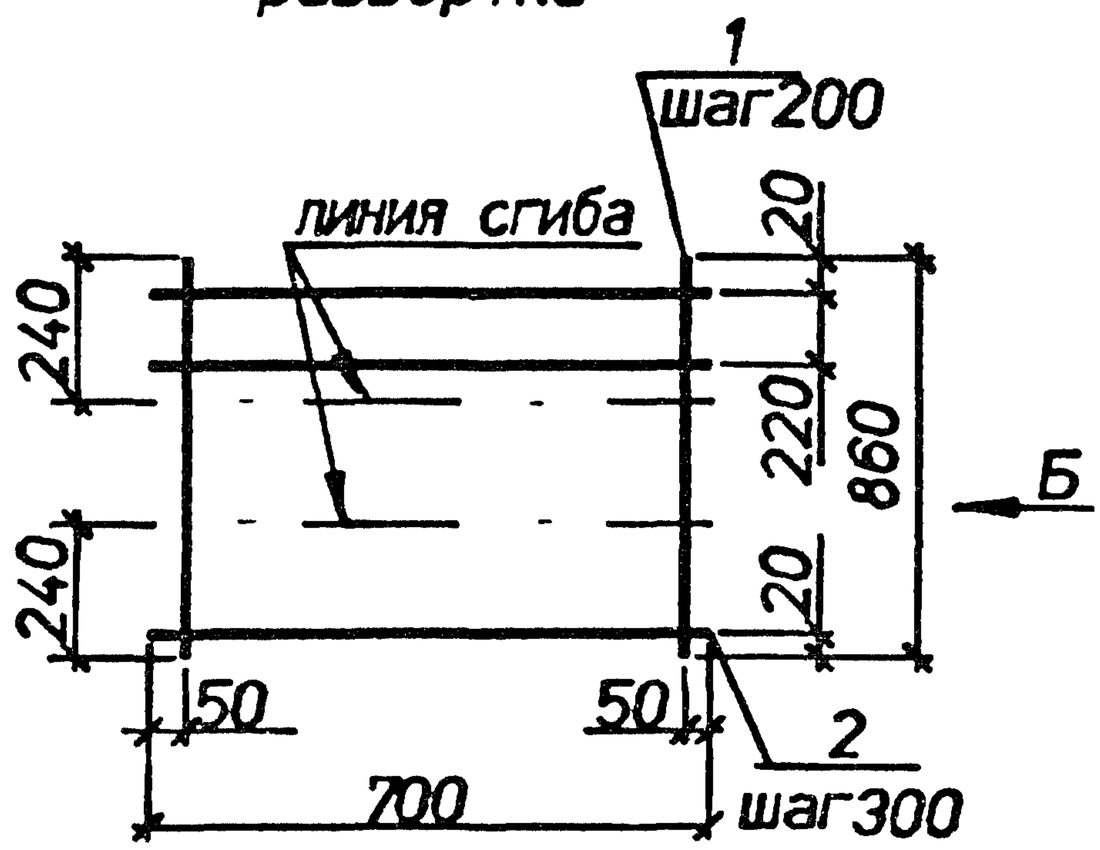

Вид А
в согнутом виде

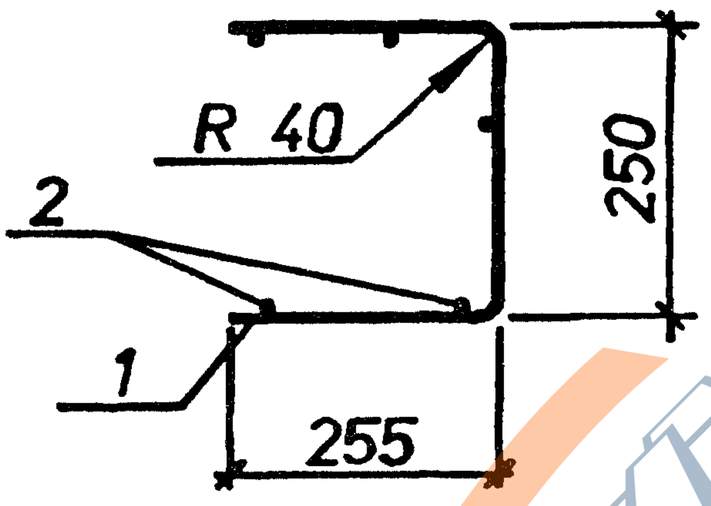

Вид Б
в согнутом виде

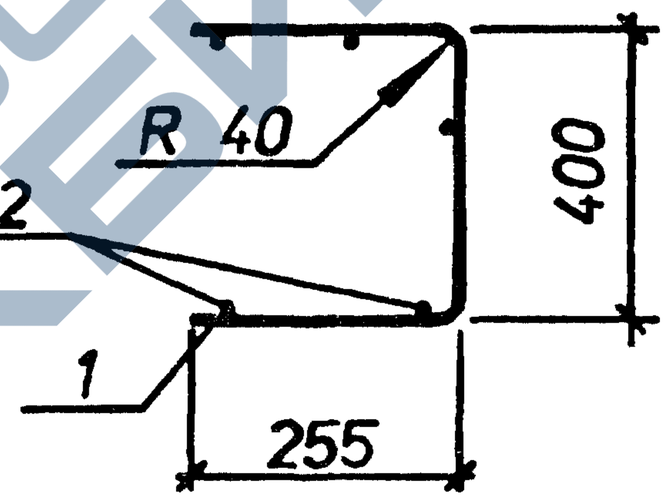

Марка	Поз.	Наименование	Кол.	Масса ед.,кг	Общая масса,кг
С13-1	1	⌀4Вpl L=710	4	0.07	0.52
	2	⌀4Вpl L=700	4	0.06	
С13-2	1	⌀4Вpl L=860	4	0.08	0.57
	2	⌀4Вpl L=700	4	0.06	

Арматура класса Вр-I по ГОСТ 6727-80 .

Нач.отд.	Агранович	
Н.контр.	Чумакова	
Гл.спец.	Коротецкая	
Вед.инж.	Чумакова	
Провер.	Чумакова	
Разраб.	Хвостик	

3.006.1-8.2-1- 80

Сетка С13-1;С13-2

Стадия	Лист	Листов
Р		1

Харьковский Промстройниипроект

https://zavodjbi.com/

С13-3
развертка

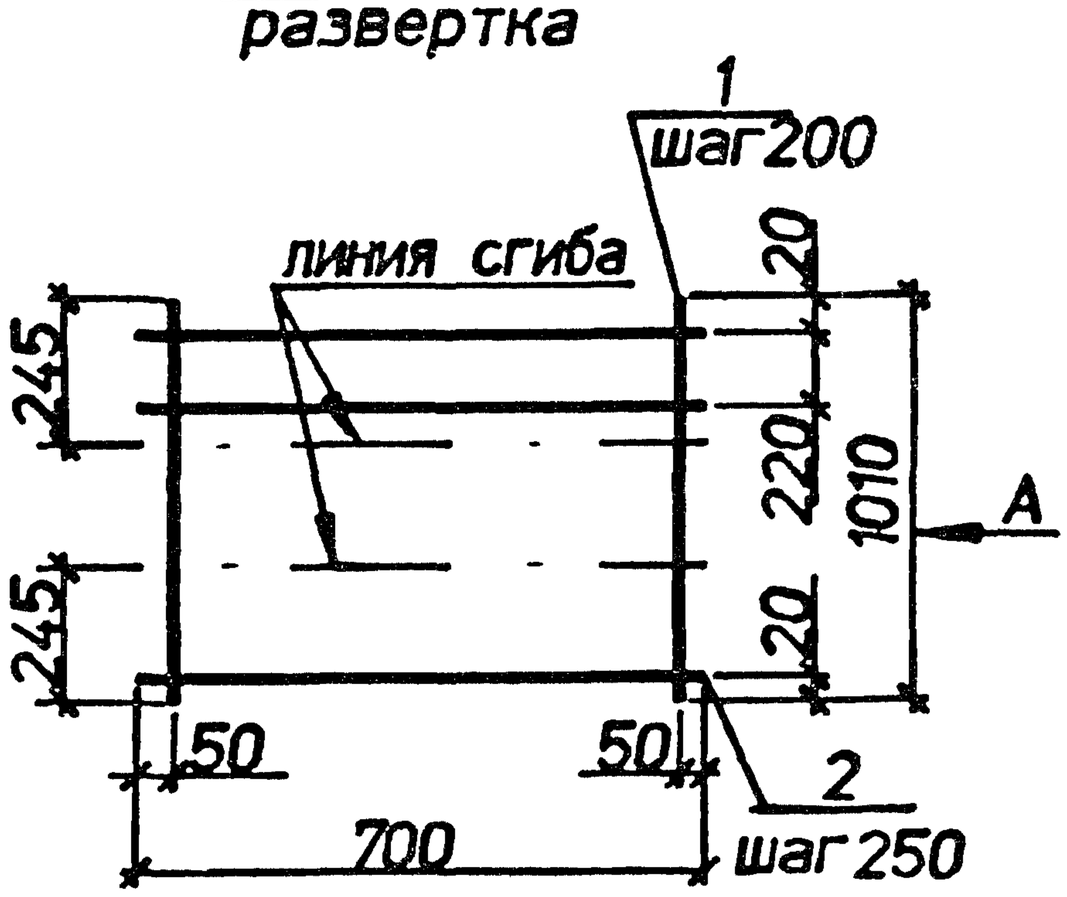

С13-4
развертка

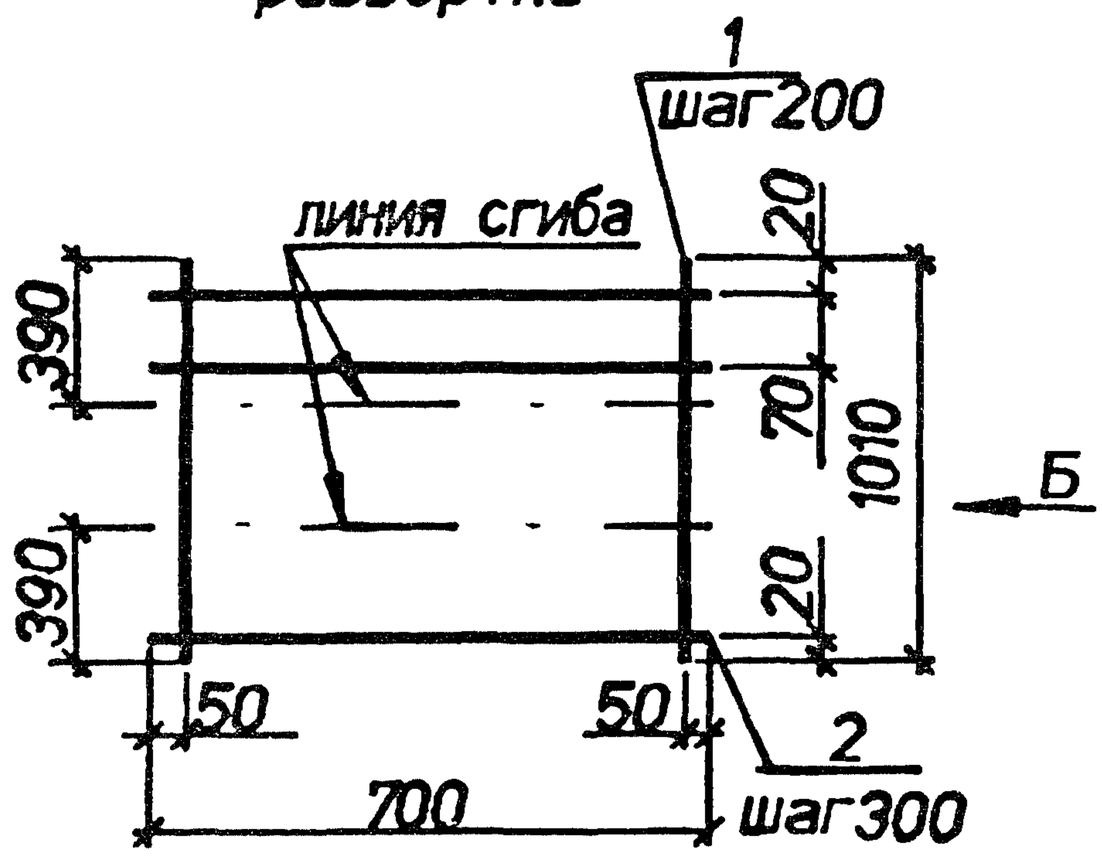

Вид А
в согнутом виде

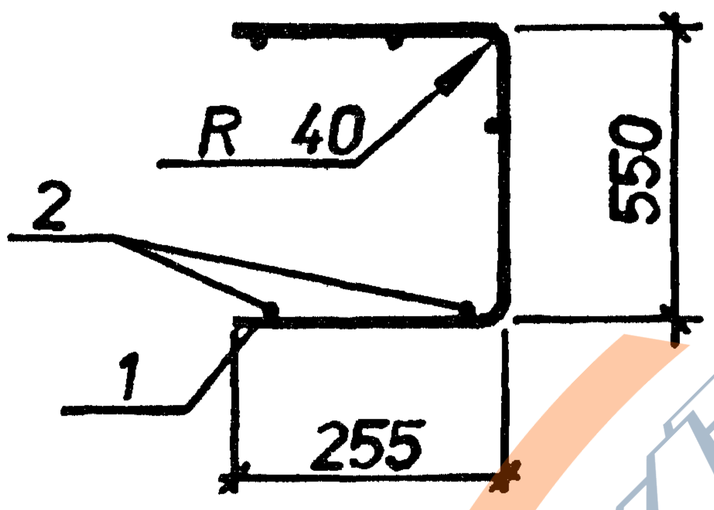

Вид Б
в согнутом виде

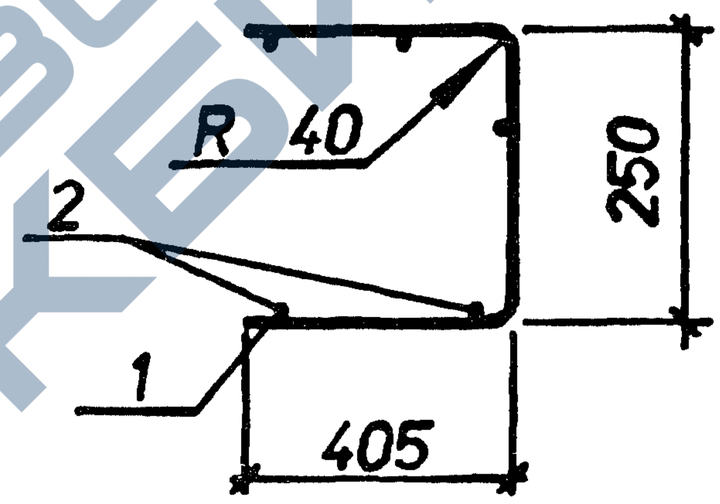

Марка	Поз.	Наименование	Кол.	Масса ед.кг	Общая масса кг
С13-3	1	⌀4Вpl L=1010	4	0.09	0.69
	2	⌀4Вpl L=700	5	0.06	
С13-4	1	⌀4Вpl L=1010	4	0.09	0.69
	2	⌀4Вpl L=700	5	0.06	

Арматура класса Вр-I по ГОСТ 6727-80 .

Нач.отд.	Агранович	
Н.контр.	Чумакова	
Гл.спец.	Коротецкий	
Вед.инж.	Чумакова	
Провер.	Чумакова	
Разраб.	Хвостик	

3.006.1-8.2-1-81

Сетка С13-3;С13-4

Стадия	Лист	Листов
Р		1

Харьковский Промстройниипроект

https://zavodjbi.com/

С13-5
развертка

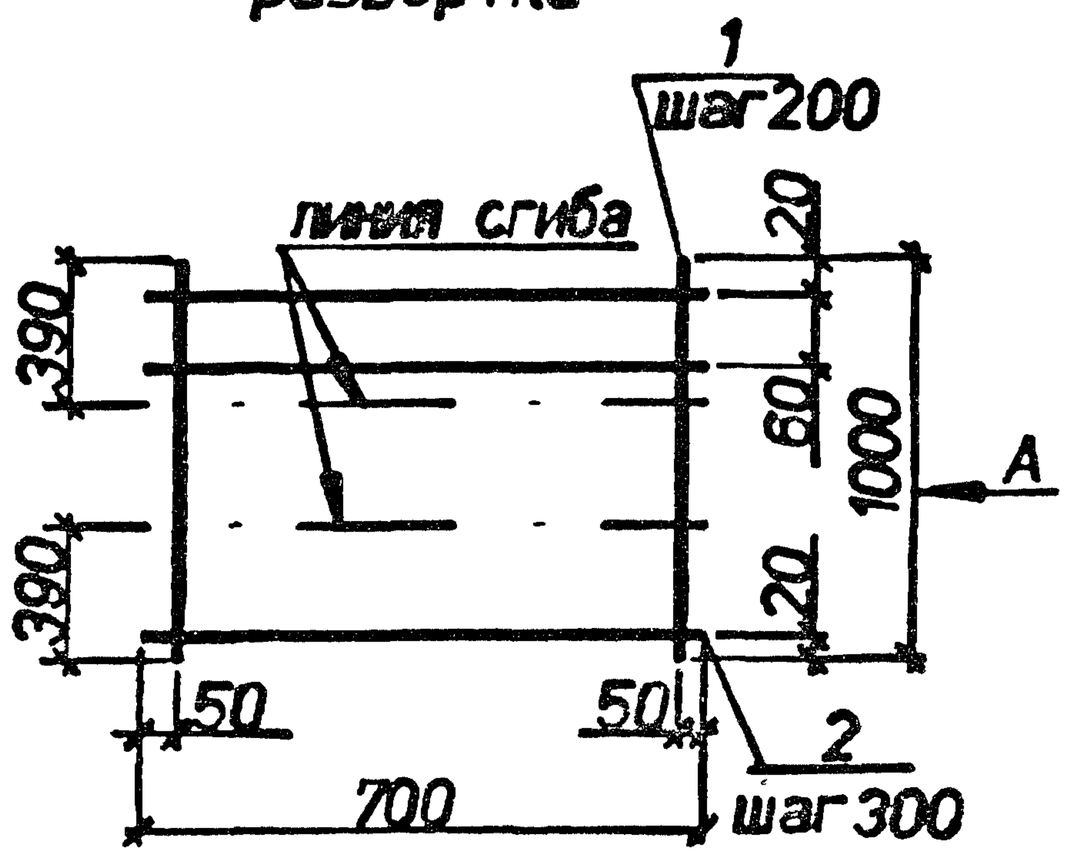

С13-6
развертка

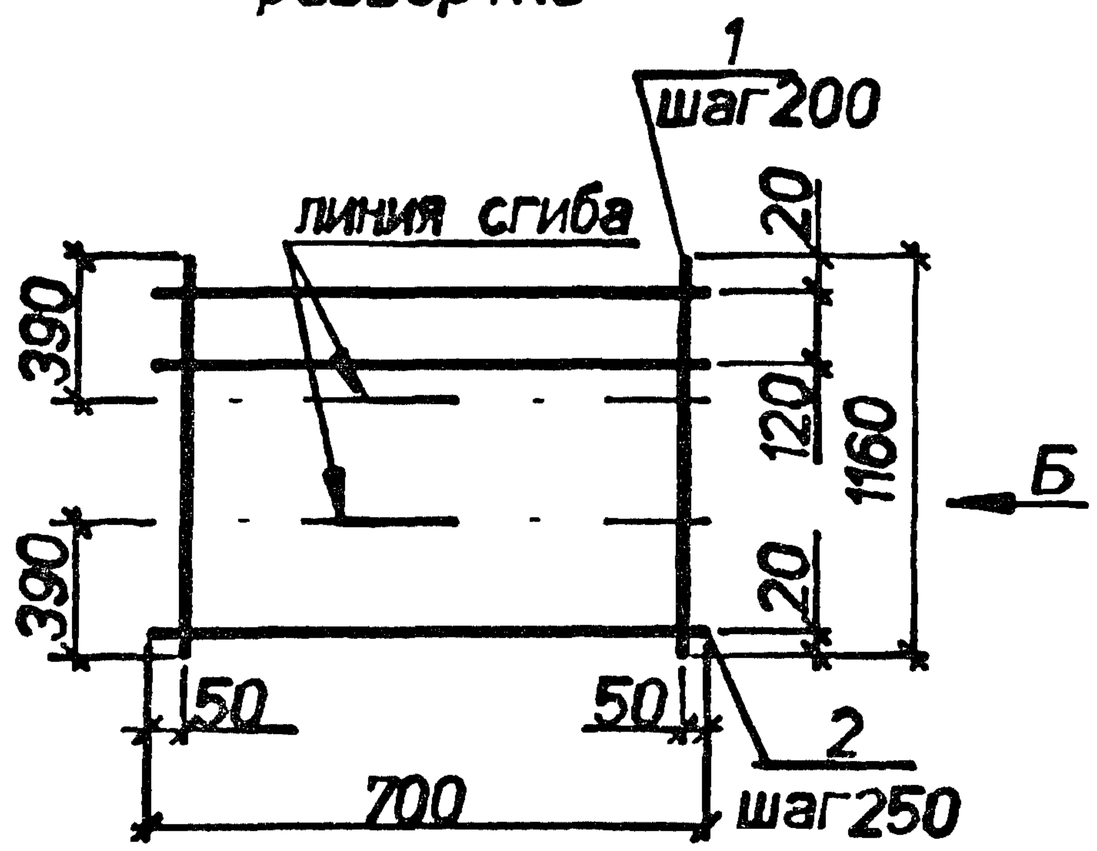

Вид А
в согнутом виде

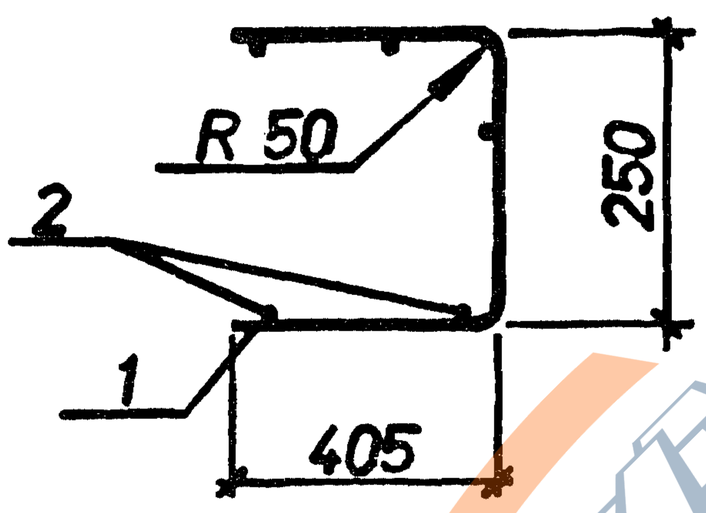

Вид Б
в согнутом виде

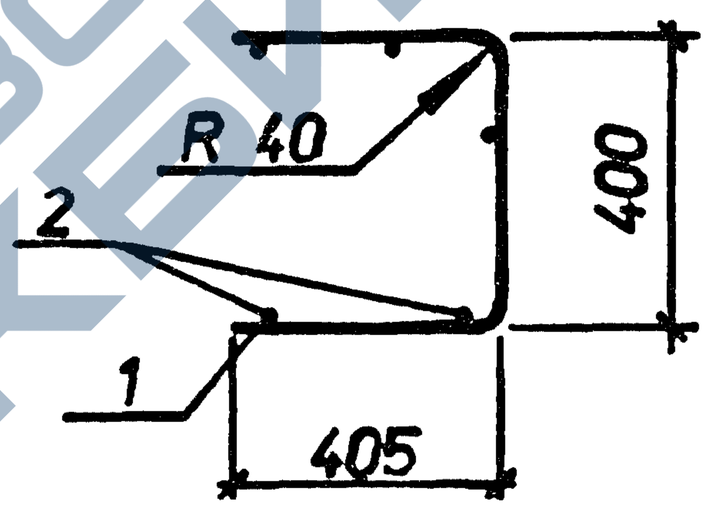

Марка	Поз.	Наименование	Кол.	Масса ед.кг	Общая масса кг
С13-5	1	⌀5Вр1 L=1000	4	0.14	0.90
	2	⌀4Вр1 L=700	5	0.06	
С13-6	1	⌀4Вр1 L=1160	4	0.11	0.81
	2	⌀4Вр1 L=700	6	0.06	

Арматура класса Вр-I по ГОСТ 6727-80 .

Нач.отд.	Агранович		3.006.1-8.2-1-82
Н.контр.	Чумакова		
Гл.спец.	Коротецкий		
Вод.инж.	Чумакова		Сетка С13-5;С13-6
Провер.	Чумакова		
Разраб.	Хвостик		

Стадия	Лист	Листов
Р		1

Харьковский Промстройниипроект

Инв.N подл. | Подпись и дата | Взам.инв.N

https://zavodjbi.com/

С13-7
развертка

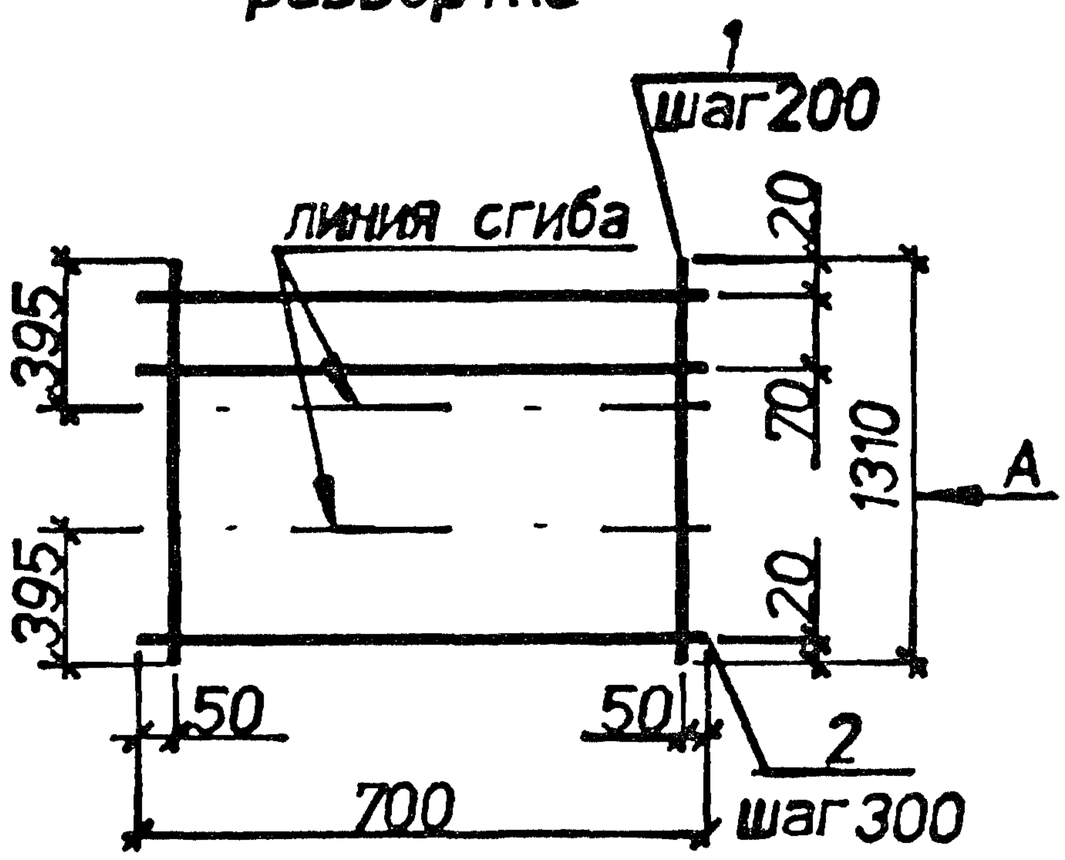

С13-8
развертка

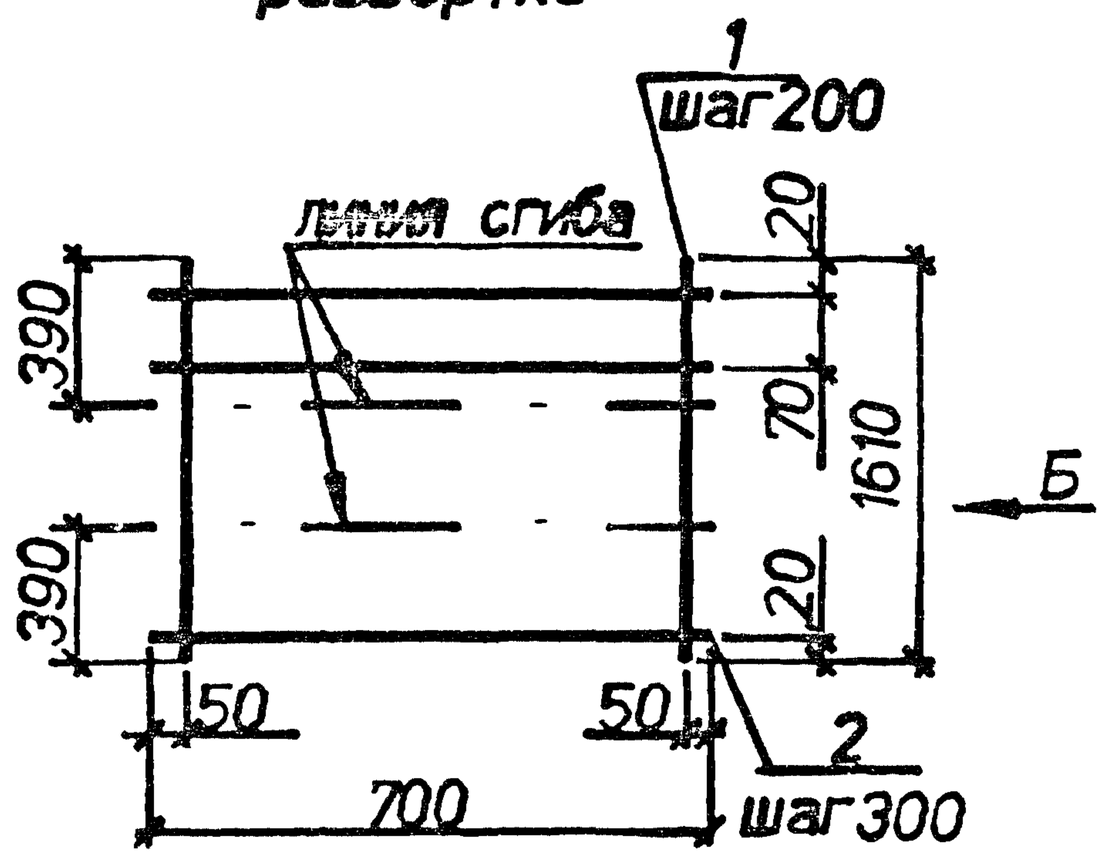

Вид А
в согнутом виде

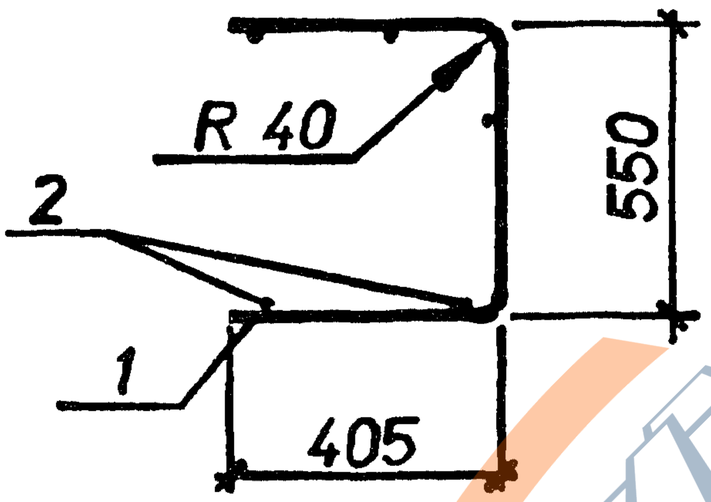

Вид Б
в согнутом виде

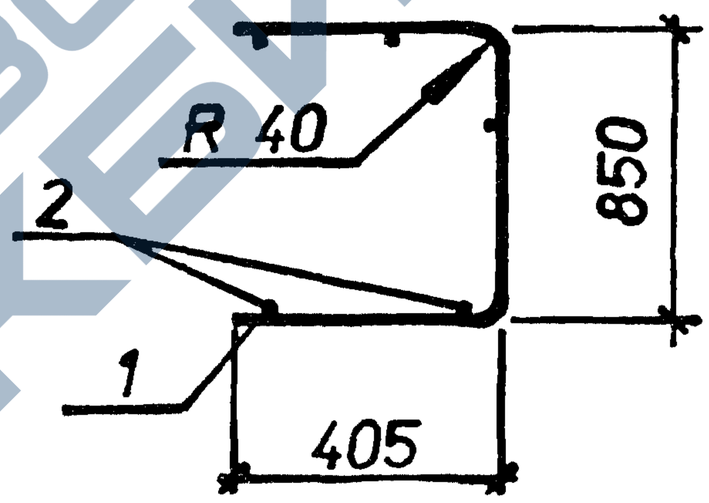

Марка	Поз.	Наименование	Кол.	Масса ед.кг	Общая масса кг
С13-7	1	●4Вpl L=1310	4	0.12	0.87
	2	●4Вpl L=700	6	0.06	
С13-8	1	●4Вpl L=1610	4	0.15	1.0
	2	●4Вpl L=700	7	0.06	

Арматура класса Вр-I по ГОСТ 6727-80 .

Нач.отд.	Агранович		
Н.контр.	Чумакова		
Гл.спец.	Коротецкий		
Вед.инж.	Чумакова		
Провер.	Чумакова		
Разраб.	Хвостик		

3.006.1-8.2-1-83

Сетка С13-7;С13-8

Стадия	Лист	Листов
Р		1

Харьковский Промстройниипроект

Инв.N подлинника и дата взамен инв.N

https://zavodjbi.com/

С13-9
развертка

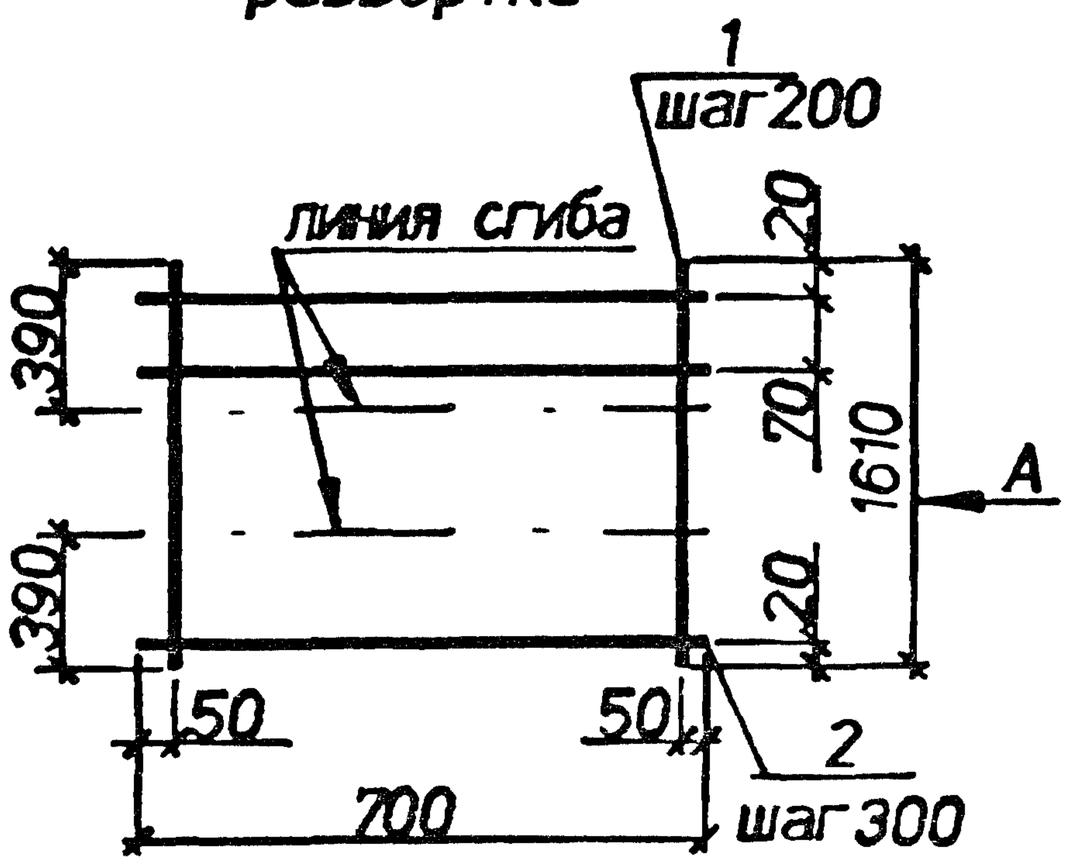

С13-10
развертка

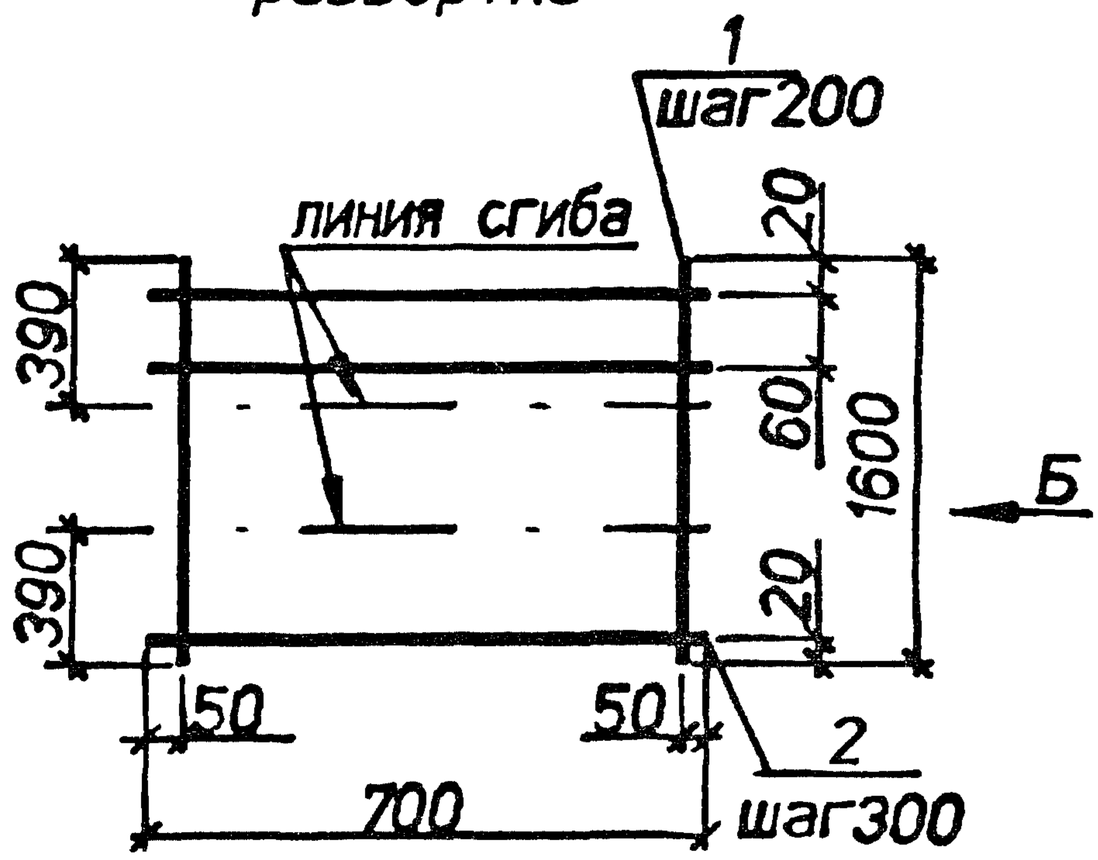

Вид А
в согнутом виде

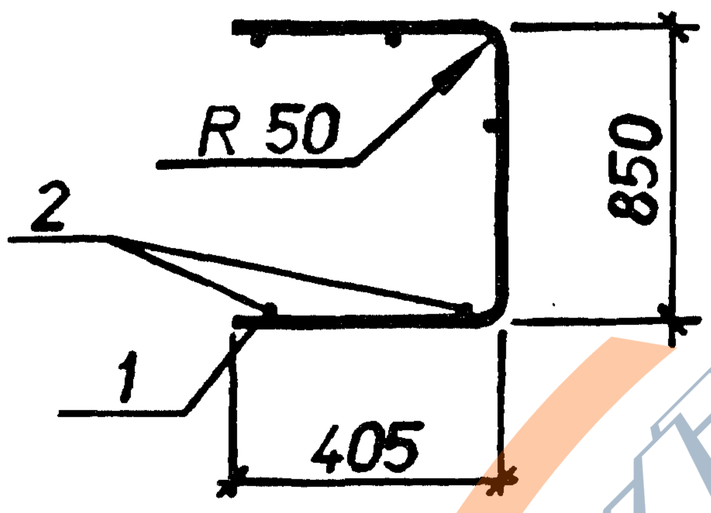

Вид Б
в согнутом виде

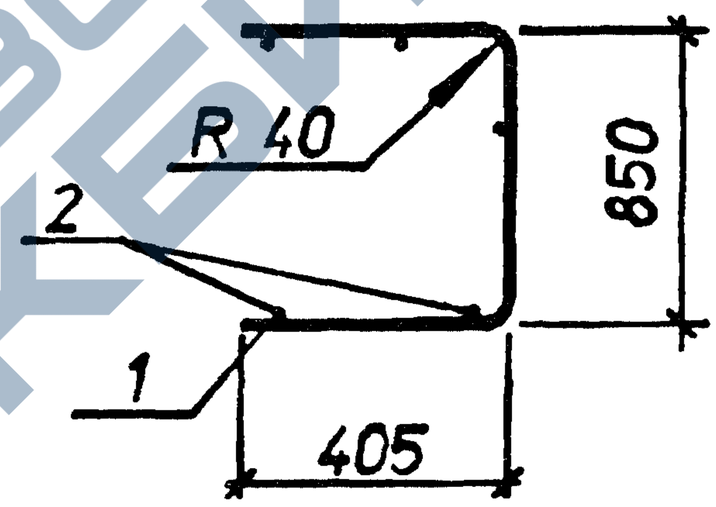

Марка	Поз.	Наименование	Кол.	Масса ед.,кг	Общая масса,кг
С13-9	1	⌀5Вpl L=1610	4	0.23	1.4
	2	⌀4Вpl L=700	7	0.06	
С13-10	1	⌀6AIII L=1600	4	0.36	1.9
	2	⌀4Вpl L=700	7	0.06	

Арматура классов : А-III по ГОСТ 5781-82. Вр-I по ГОСТ 6727-80.

Нач.отд.	Агранович		
Н.контр.	Чумакова		
Гл.спец.	Коротецкий		
Вед.инж.	Чумакова		
Провер.	Чумакова		
Разраб.	Хвостик		

3.006.1-8.2-1-84

Сетка С13-9;С13-10

Стадия	Лист	Листов
Р		1

Харьковский Промстройниипроект

Инв.N подлиннik | Подпись и дата | Взам.инв.N

https://zavodjbi.com/

С13-11
развертка

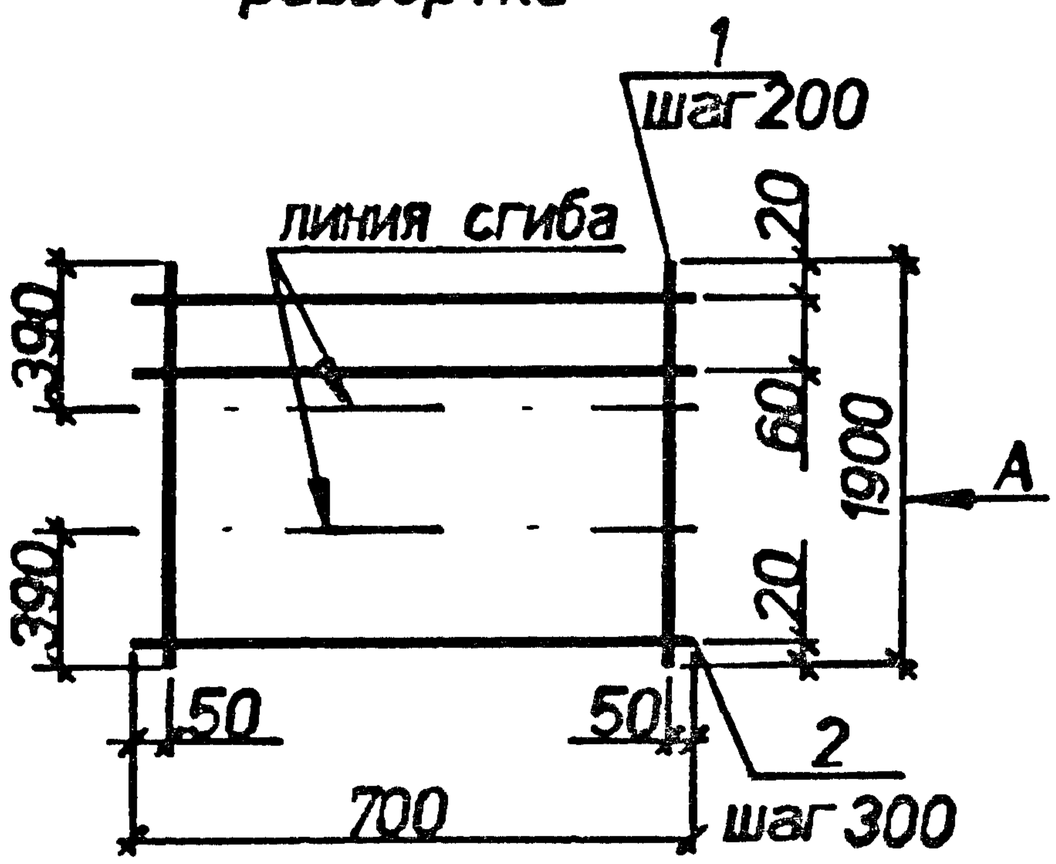

С13-12
развертка

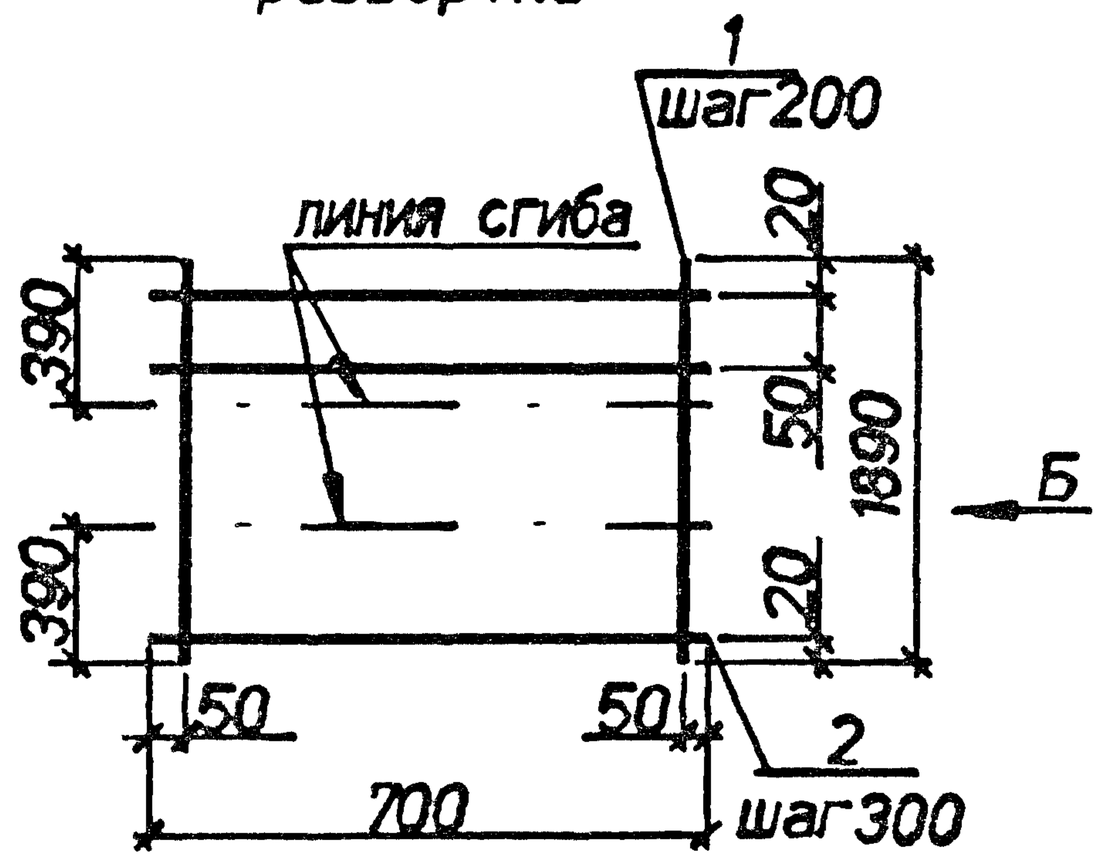

Вид А
в согнутом виде

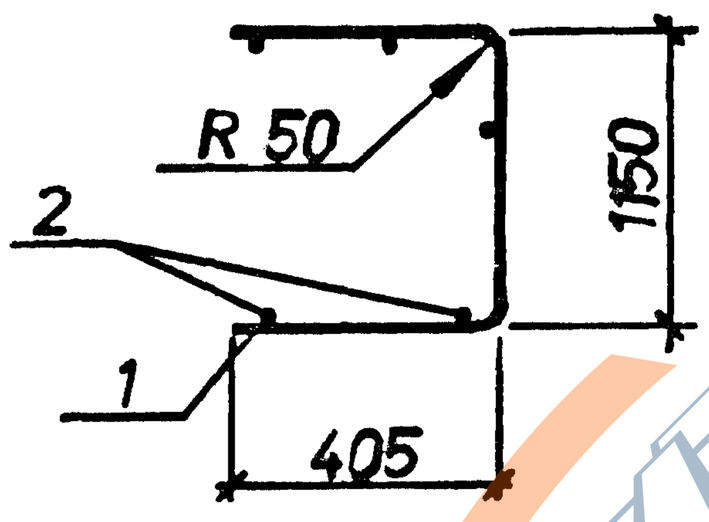

Вид Б
в согнутом виде

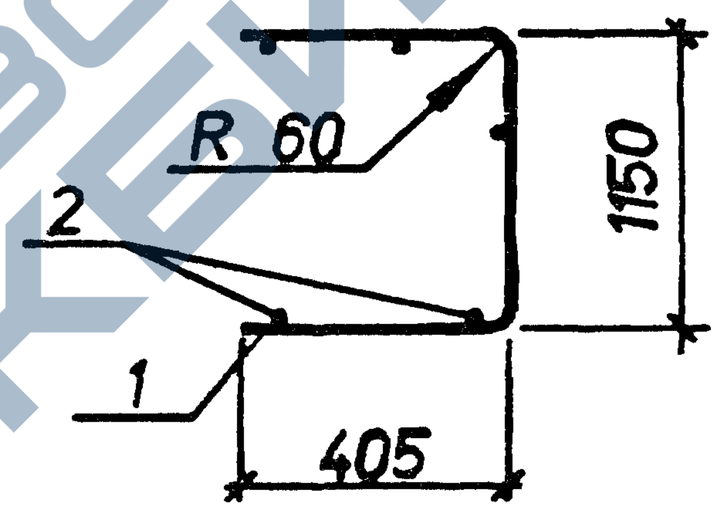

Марка	Поз.	Наименование	Кол.	Масса ед.кг	Общая масса кг
С13-11	1	ø5Вр1 L=1900	4	0.27	1.6
	2	ø4Вр1 L=700	8	0.06	
С13-12	1	ø6АIII L=1890	4	0.42	2.2
	2	ø4Вр1 L=700	8	0.06	

Арматура классов : А-III по ГОСТ 5781-82, Вр-I по ГОСТ 6727-80.

Нач.отд.	Агранович	
Н.контр.	Чумакова	
Гл.спец.	Коротецкий	
Вед.инж.	Чумакова	
Провер.	Чумакова	
Разраб.	Хвостик	

3.006.1-8.2-1-85

Сетка С13-11;С13-12

Стадия	Лист	Листов
Р		1

Харьковский Промстройпроект

Инв.N подл. | Подпись и дата | Взам.инв.N

https://zavodjbi.com/

С13-13
развертка

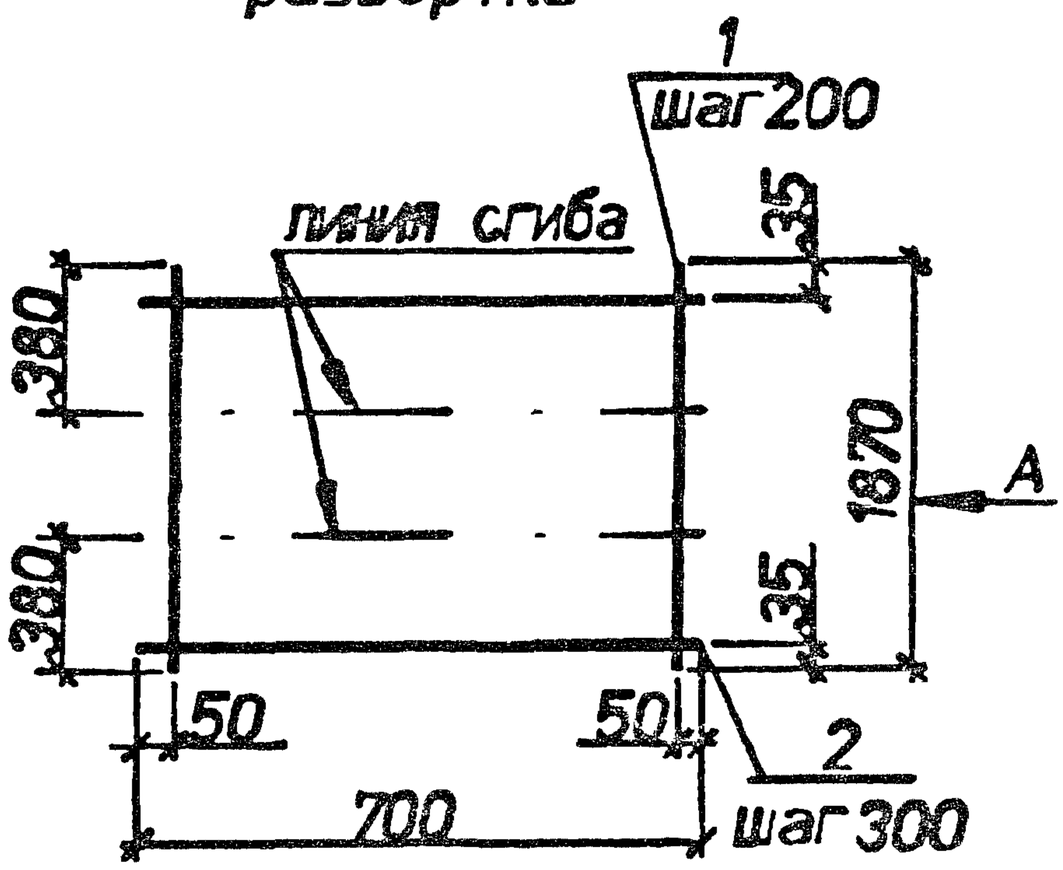

С13-14
развертка

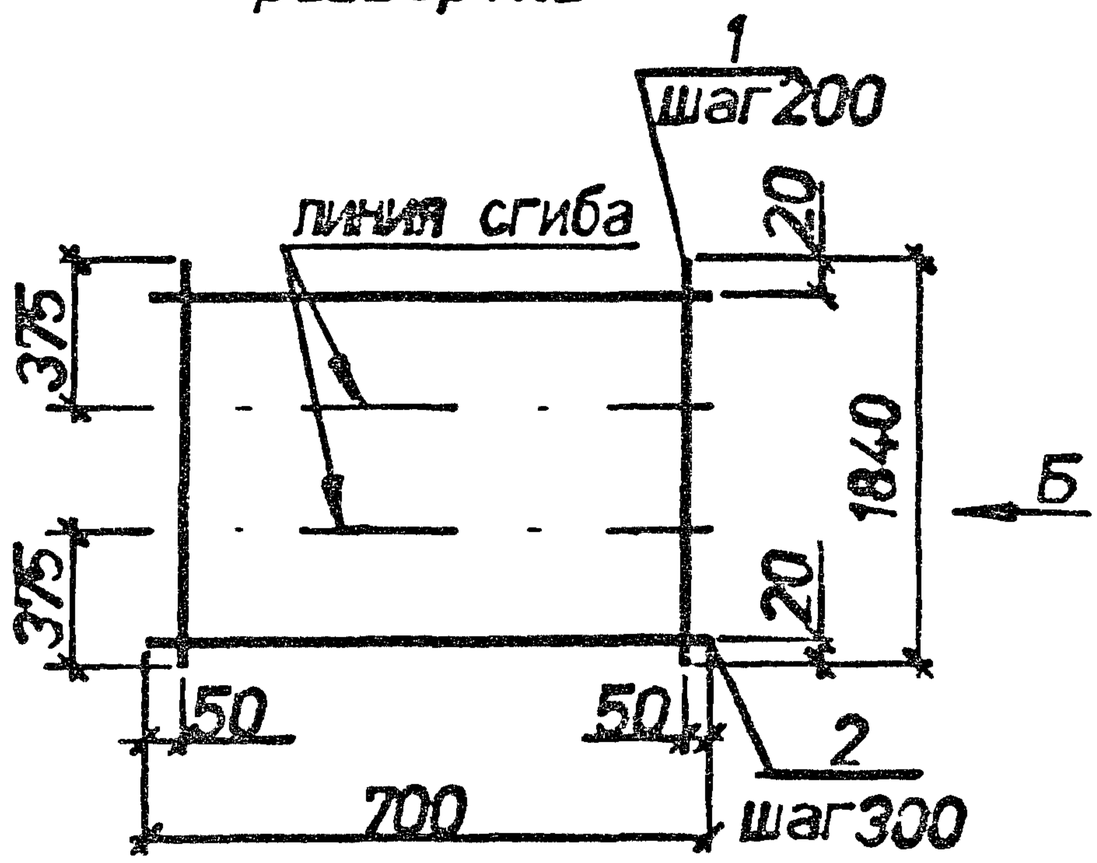

Вид А
в согнутом виде

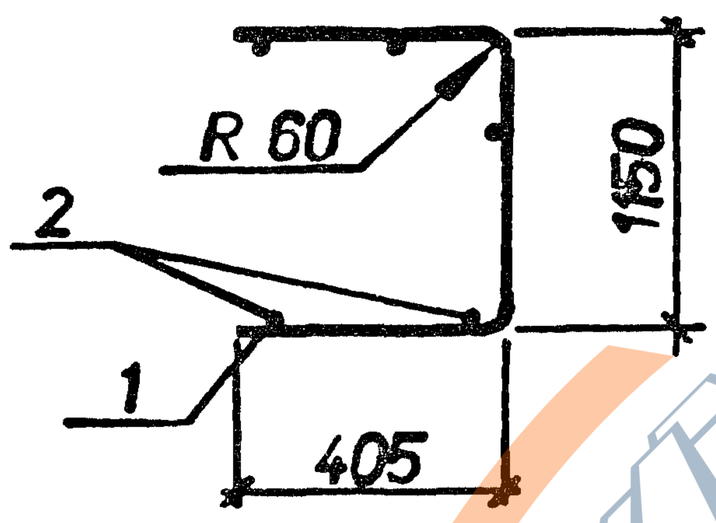

Вид Б
в согнутом виде

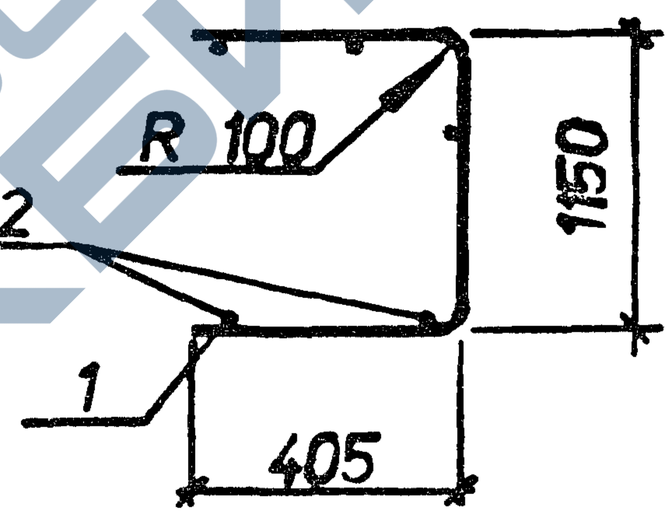

Марка	Поз.	Наименование	Кол.	Масса ед.кг	Общая масса кг
С13-13	1	⌀6AIII L=1870	4	0.42	2.1
	2	⌀4BpI L=700	7	0.08	
С13-14	1	⌀10AIII L=1840	4	1.1	5.0
	2	⌀4BpI L=700	7	0.06	

Арматура классов : А-III по ГОСТ 5781-82. Вр-I по ГОСТ 6727-80.

Нач.отд.	Агранович		
Н.контр.	Чумакова		
Гл.спец.	Коротецкий		
Ведущ.к.	Чумакова		
Провер.	Чумакова		
Разраб.	Хвостик		

3.006.1-8.2-1-86

Сетка С13-13;С13-14

Стадия	Лист	Листов
Р		1

Харьковский Промстройниипроект

Инв.N подл. | Подпись и дата | Взам.инв.N

https://zavodjbi.com/

С13-15
развертка

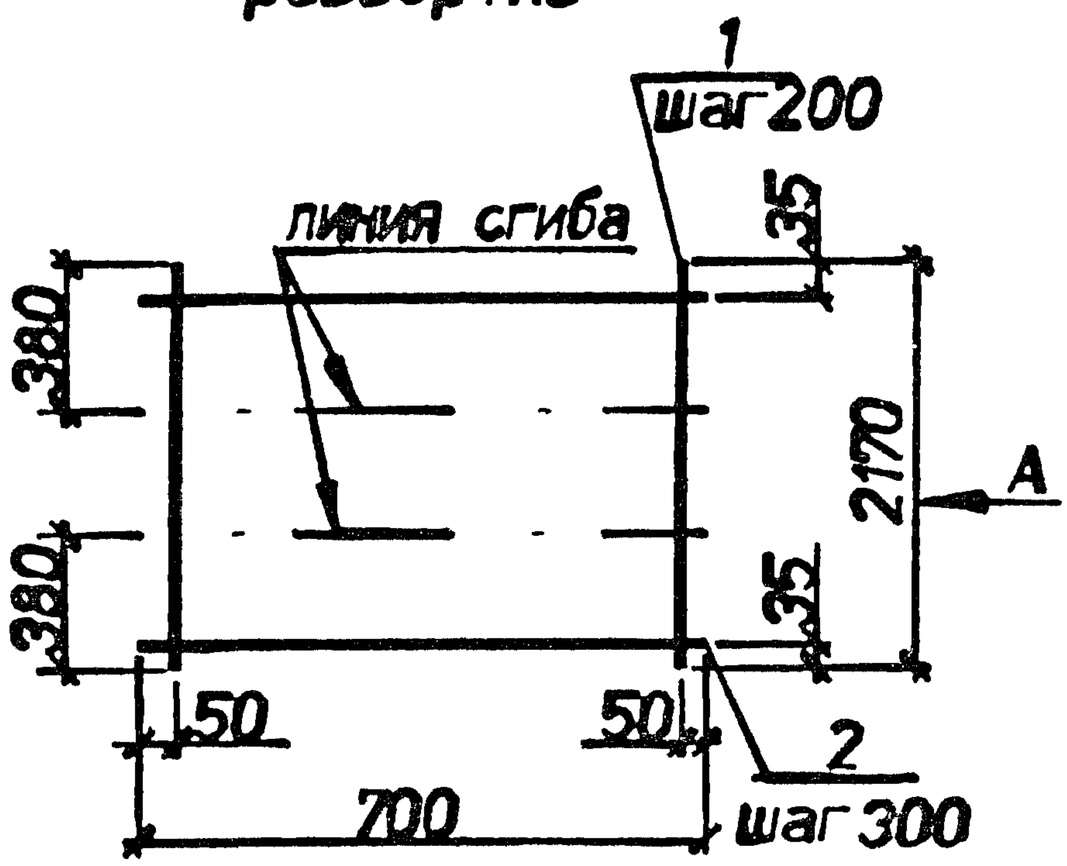

С13-16
развертка

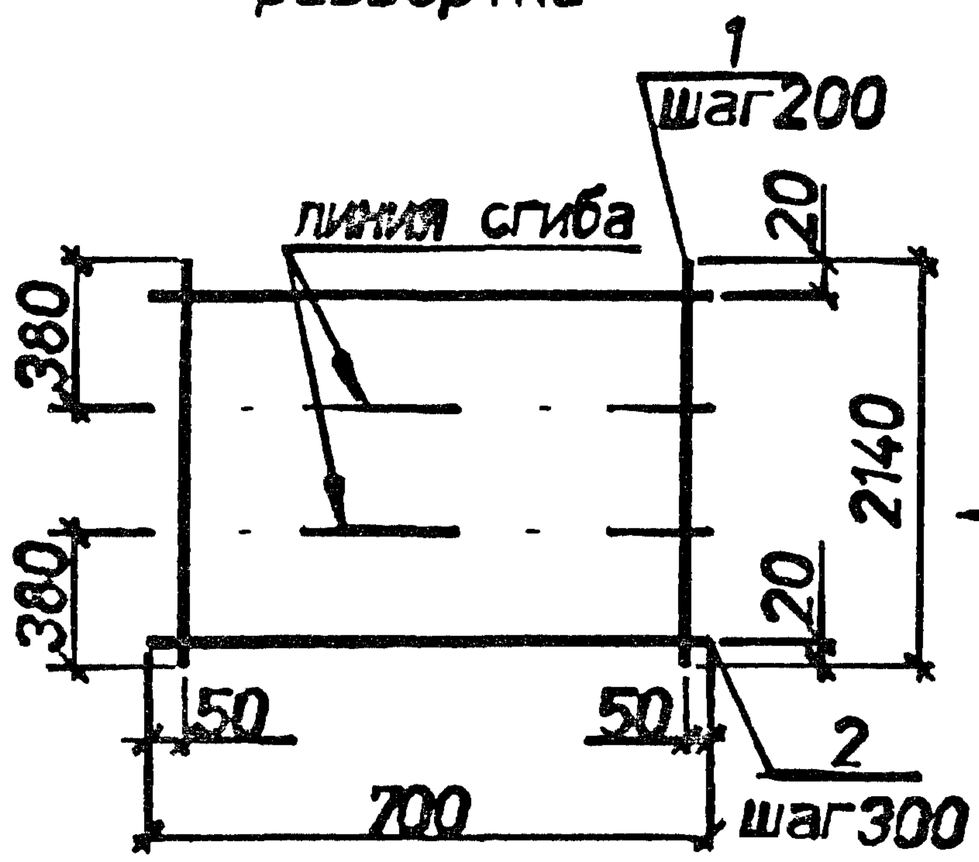

Вид А
в согнутом виде

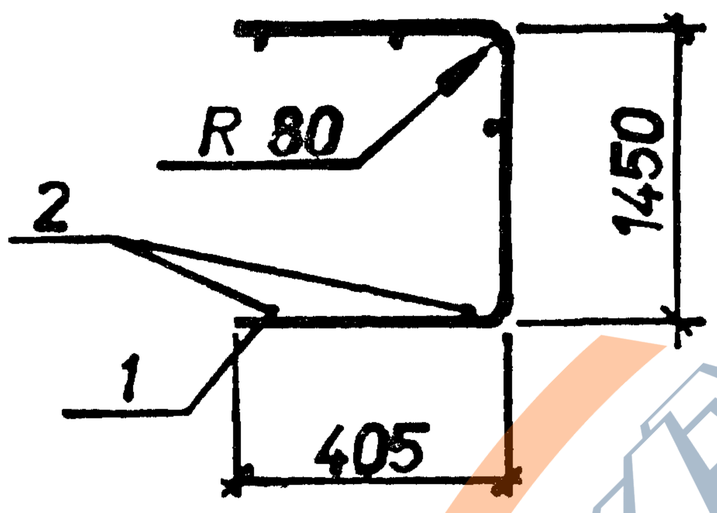

Вид Б
в согнутом виде

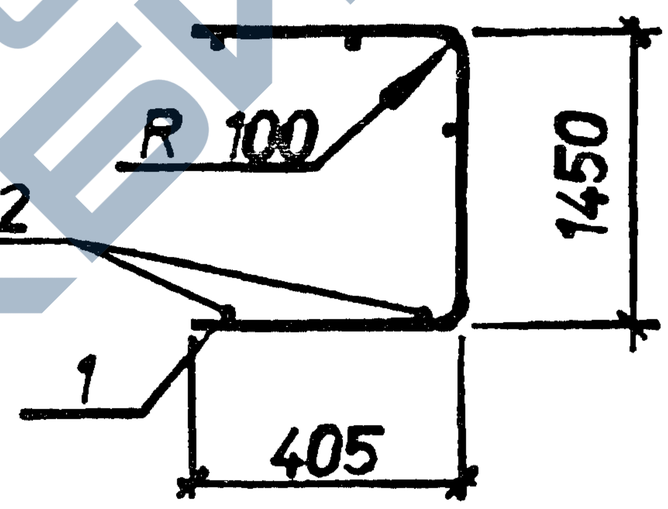

Марка	Поз.	Наименование	Кол.	Масса ед.,кг	Общая масса,кг
С13-15	1	⌀8AIII L=2170	4	0.86	3.9
	2	⌀4BpI L=700	8	0.06	
С13-16	1	⌀10AIII L=2140	4	1.3	5.8
	2	⌀4BpI L=700	8	0.06	

Арматура классов : А-III по ГОСТ 5781-82. Вр-I по ГОСТ 6727-80.

Нач.отд.	Арутюнян		
Н.конто.	Чулакова		
Гл.спец.	Коротаева		
Инж.	Чулакова		
Провер.	Чумакова		
Разраб.	Хвостик		

3.006.1-8.2-1-87

Сетка С13-15;С13-16

Стадия	Лист	Листов
Р		1

Харьковский Промстройниипроект

https://zavodjbi.com/

С13-17
развертка

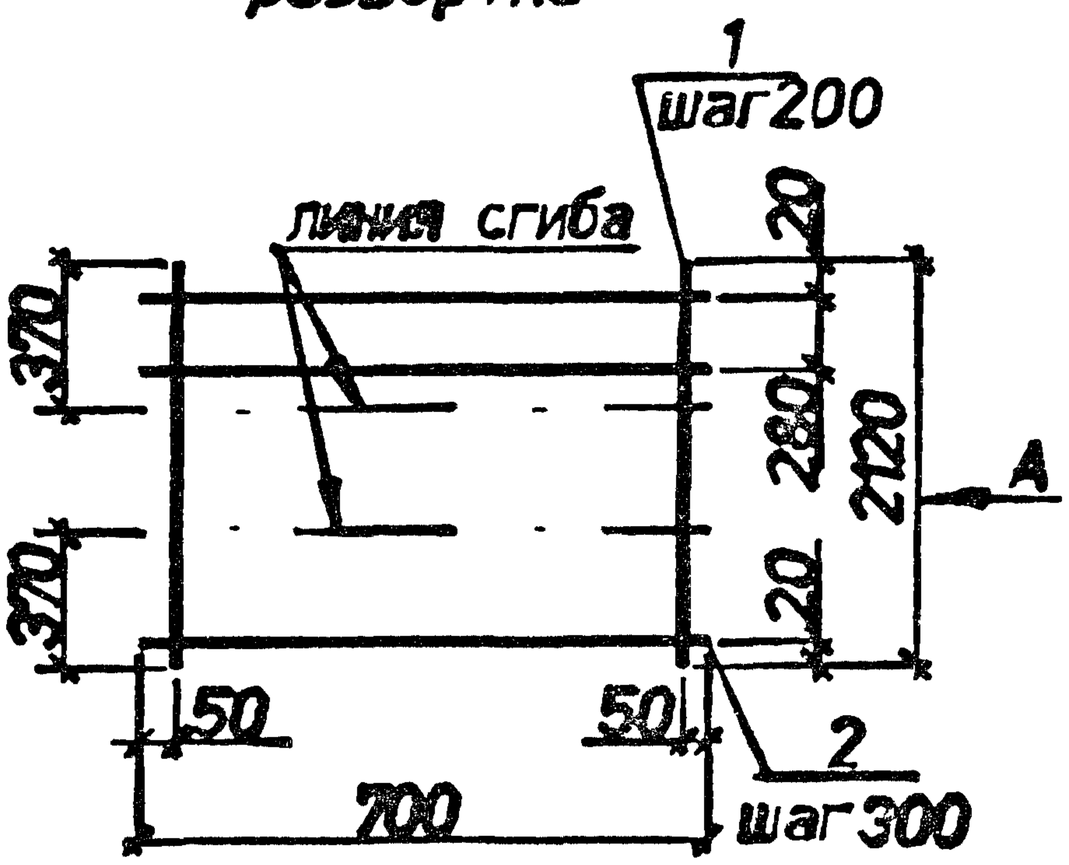

С13-18
развертка

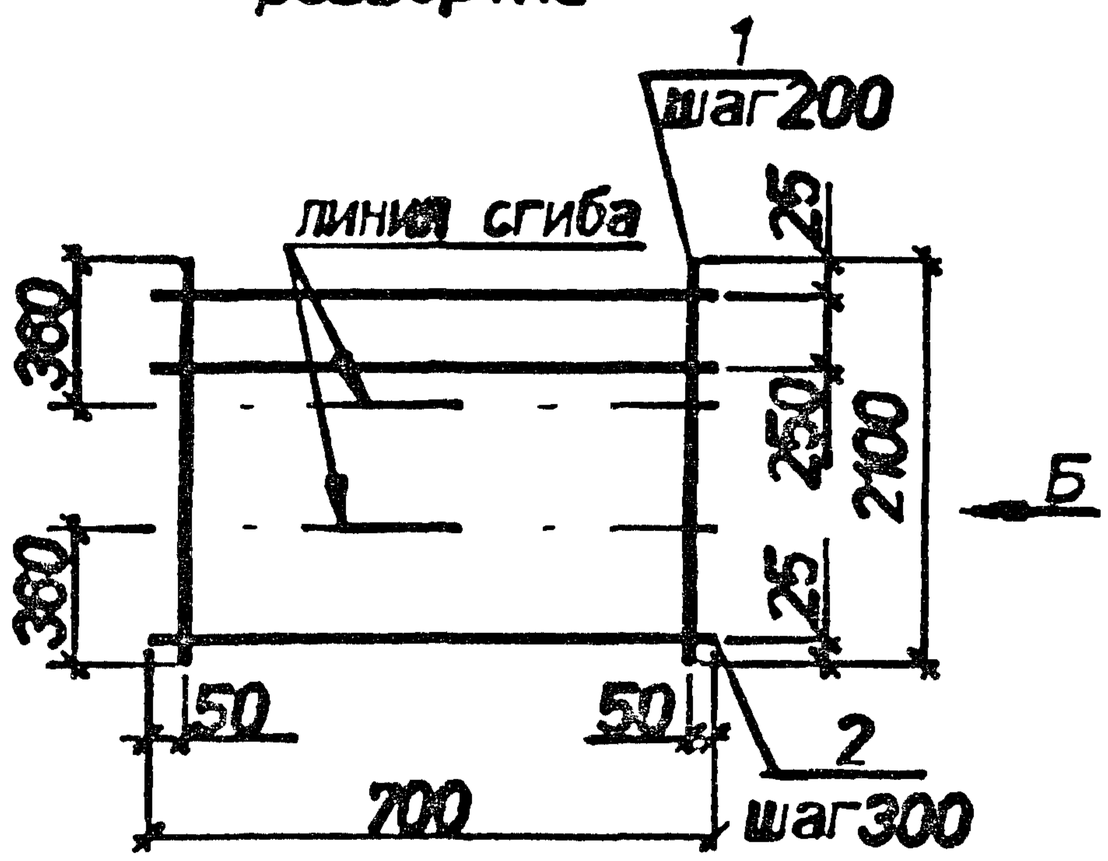

Вид А
в согнутом виде

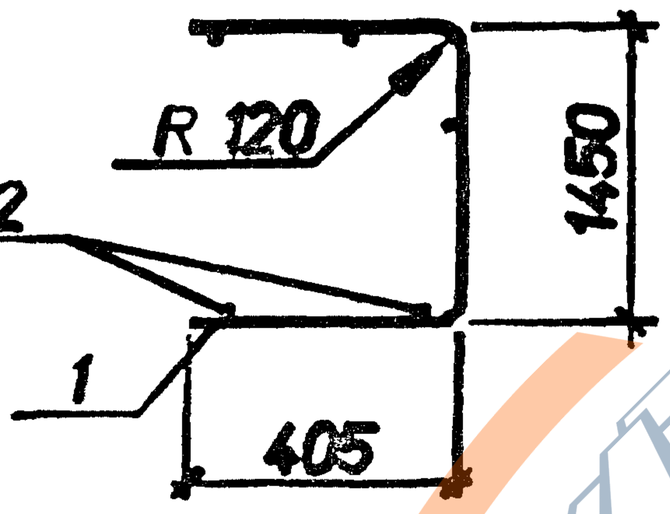

Вид Б
в согнутом виде

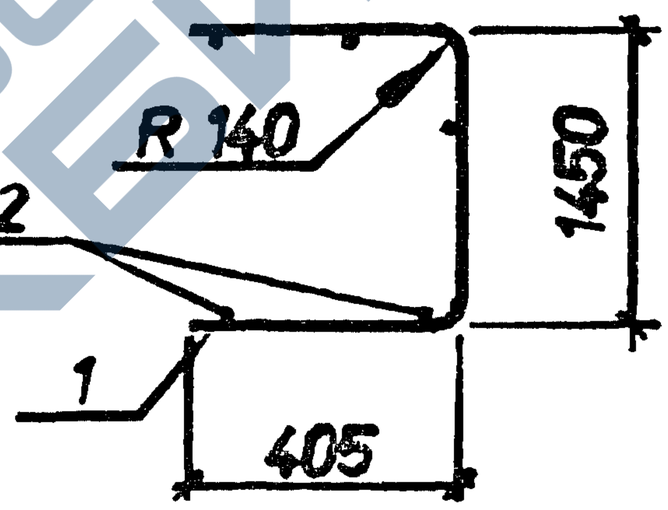

Марка	Поз.	Наименование	Кол.	Масса ед.кг	Общая масса кг
С13-17	1	⌀12AIII L=2120	4	1.9	8.0
	2	⌀4BpI L=700	8	0.06	
С13-18	1	⌀14AIII L=2100	4	2.5	10.7
	2	⌀4BpI L=700	8	0.06	

Арматура классов : А-III по ГОСТ 5781-82. Вр-I по ГОСТ 6727-80.

Нач.отд.	Агранович		
Н.контр.	Чунакова		
Гл.спец.	Коротицкий		
Вед.инж.	Чунакова		
Провер.	Чунакова		
Разраб.	Хвостик		

3.006.1-8.2-1-88

Сетка С13-17;С13-18

Стадия	Лист	Листов
Р		1

Харьковский Промстройниипроект

Инв.N подлинника | Подпись и дата

https://zavodjbi.com/

С13-19
развертка

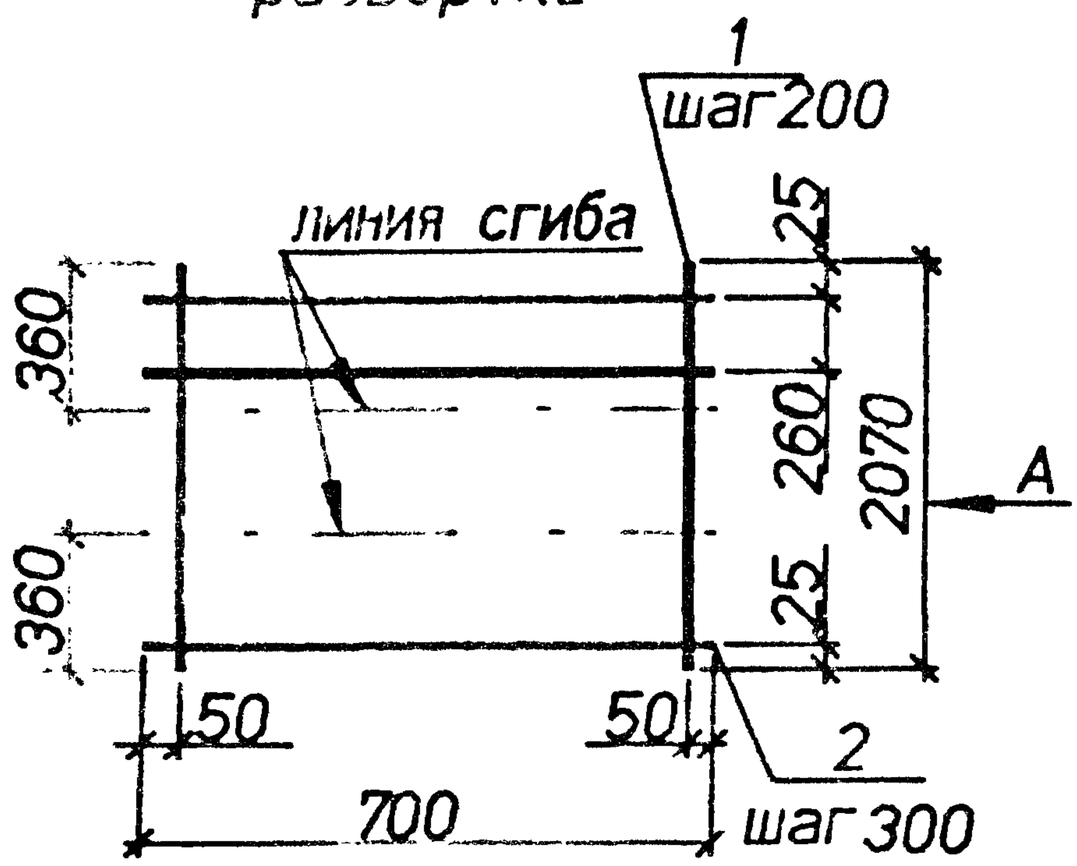

С13-20
развертка

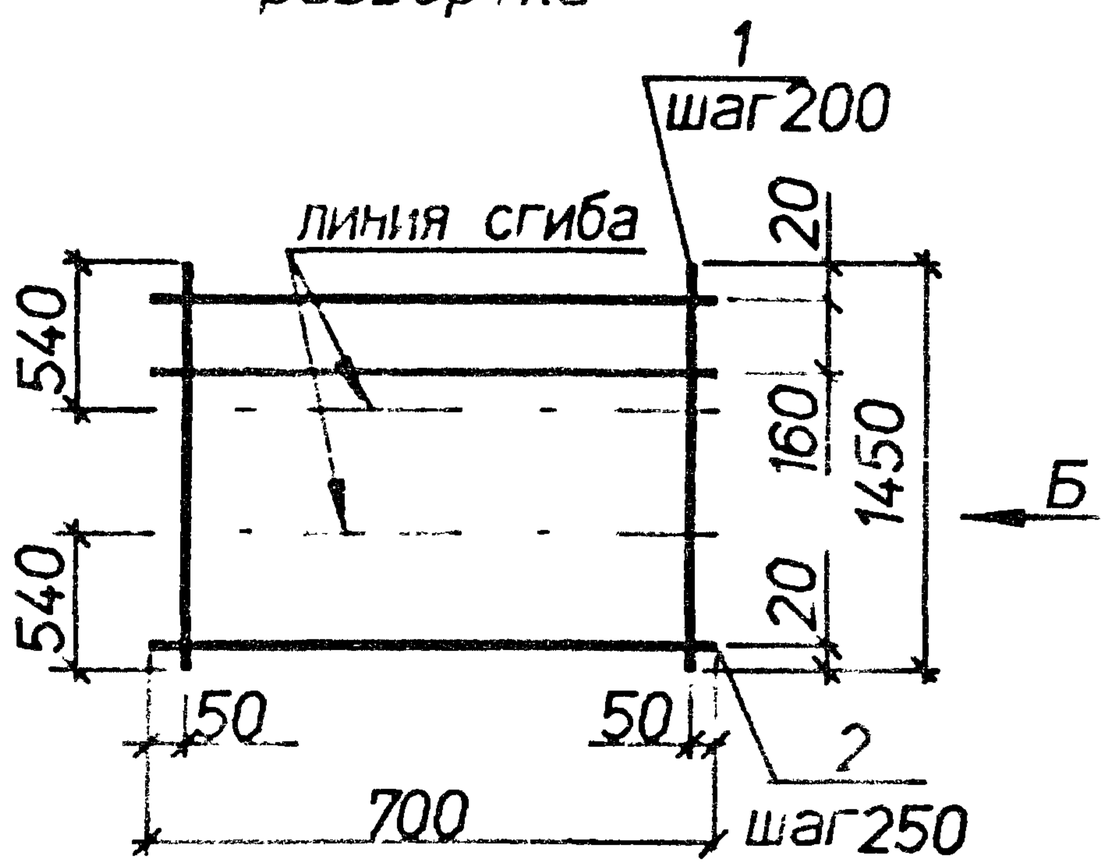

Вид А
в согнутом виде

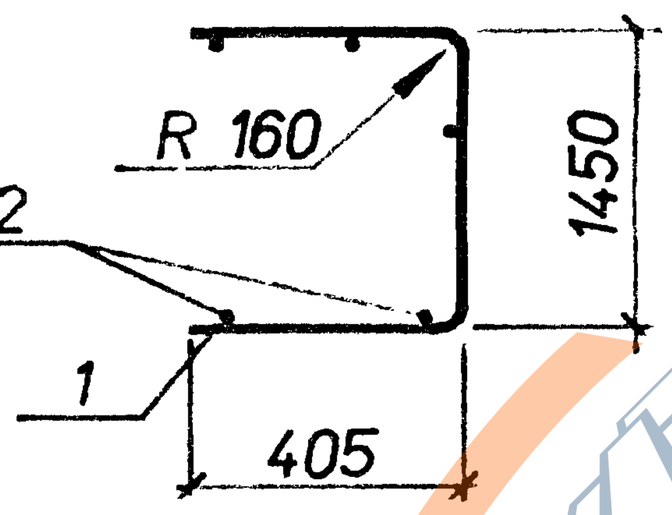

Вид Б
в согнутом виде

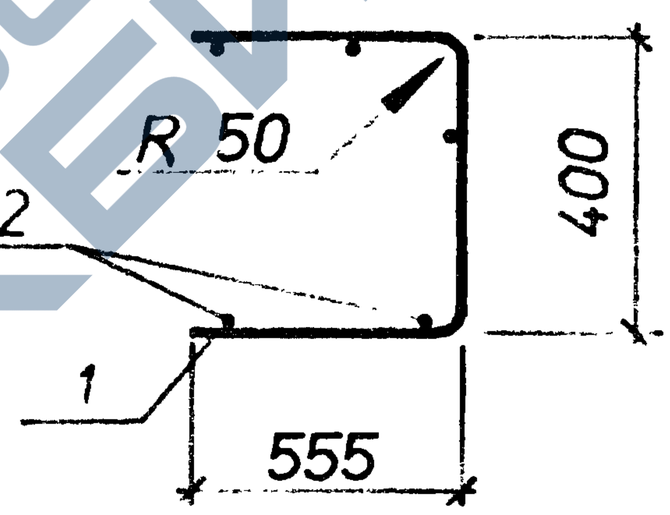

Марка	Поз.	Наименование	Кол.	Масса ед.,кг	Общая масса,кг
С13-19	1	⌀16AIII L=2070	4	3.3	14.3
	2	⌀6AI L=700	8	0.16	
С13-20	1	⌀5BpI L=1450	4	0.21	1.3
	2	⌀4BpI L=700	7	0.06	

Арматура классов : А-I,А-III по ГОСТ 5781-82, Вр-I по ГОСТ 6727-80.

Нач.отд.	Агранович		
Н.контр.	Чумакова		
Гл.спец.	Коротецкий		
Вед.инж.	Чумакова		
Провер.	Чумакова		
Разраб.	Хвостик		

3.006.1-8.2-1-89

Сетка С13-19;С13-20

Стадия	Лист	Листов
Р		1

Харьковский Промстройниипроект

https://zavodjbi.com/

С13-21
развертка

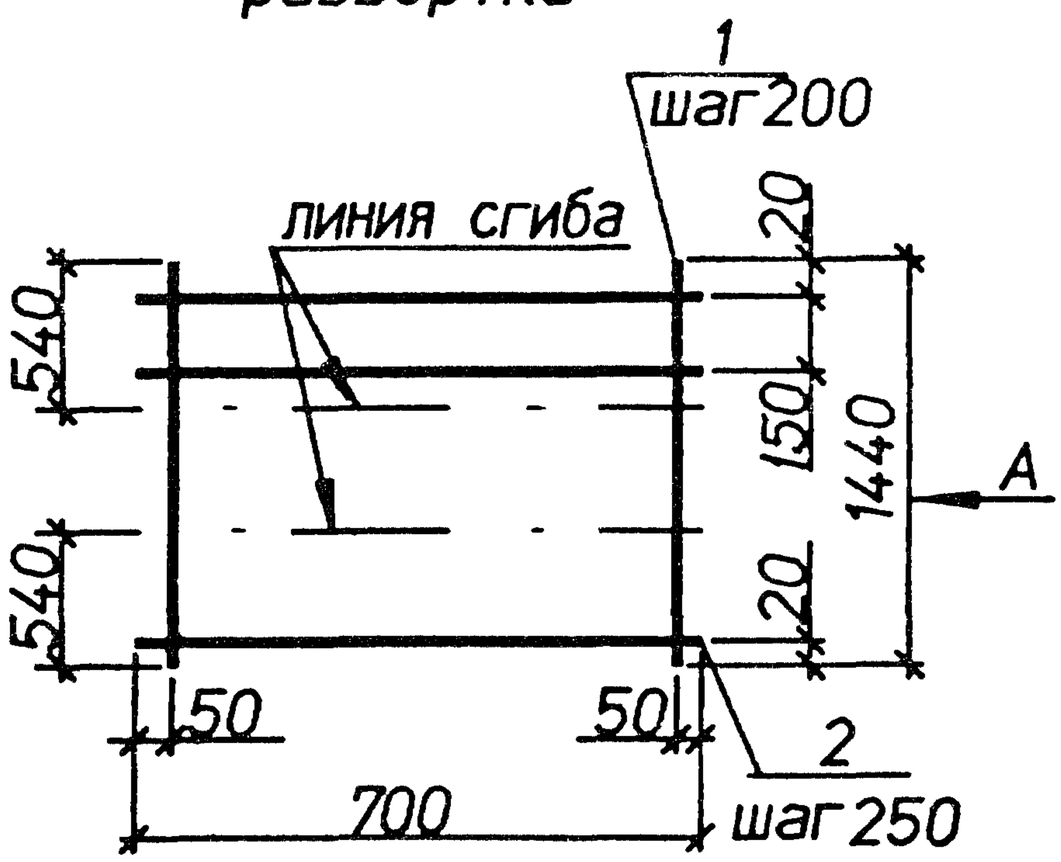

С13-22
развертка

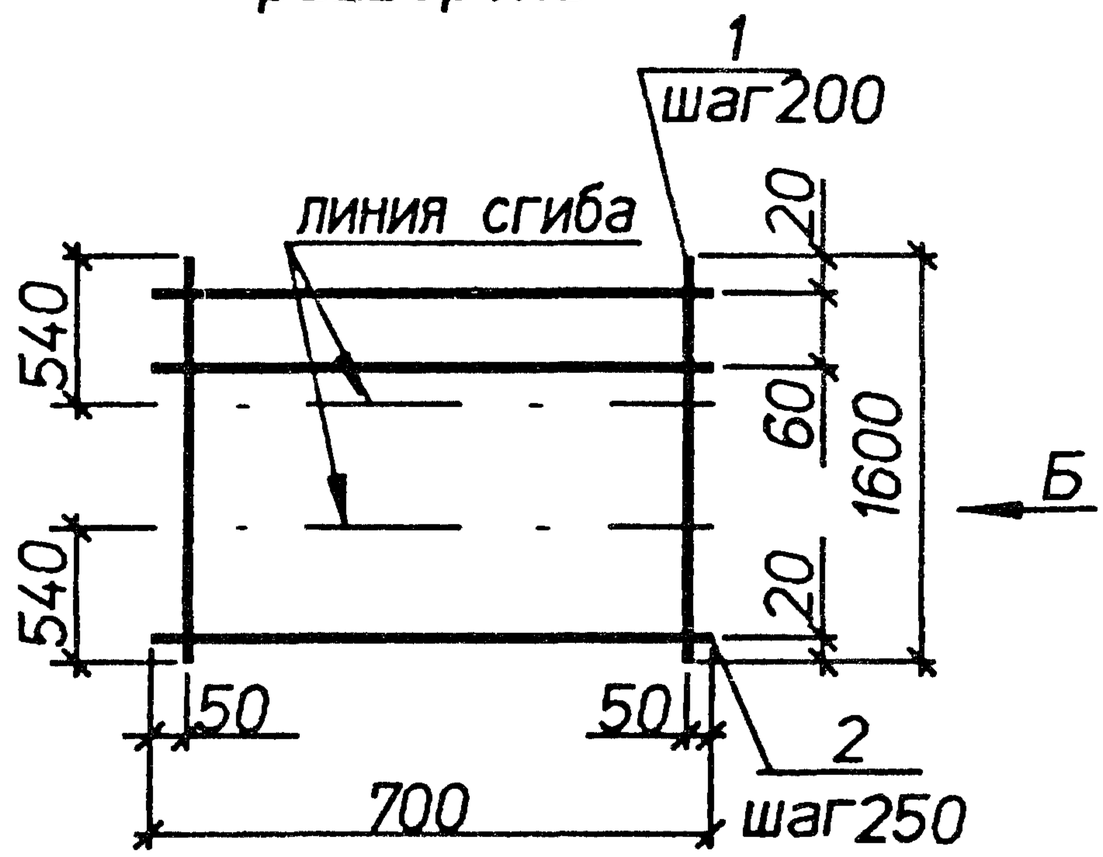

Вид А
в согнутом виде

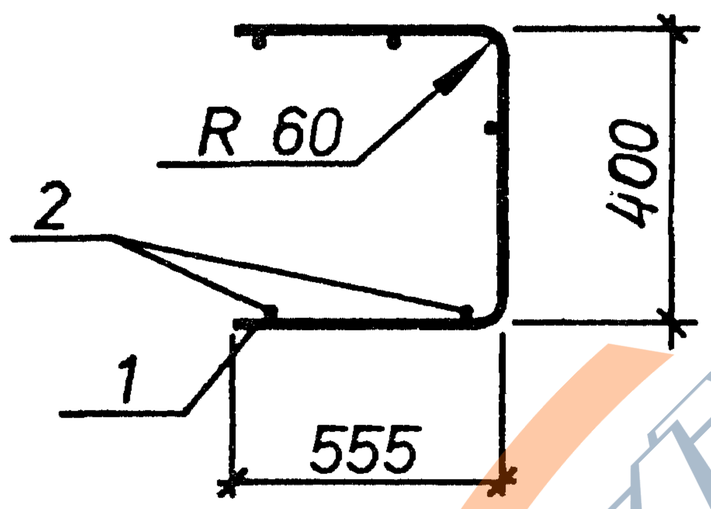

Вид Б
в согнутом виде

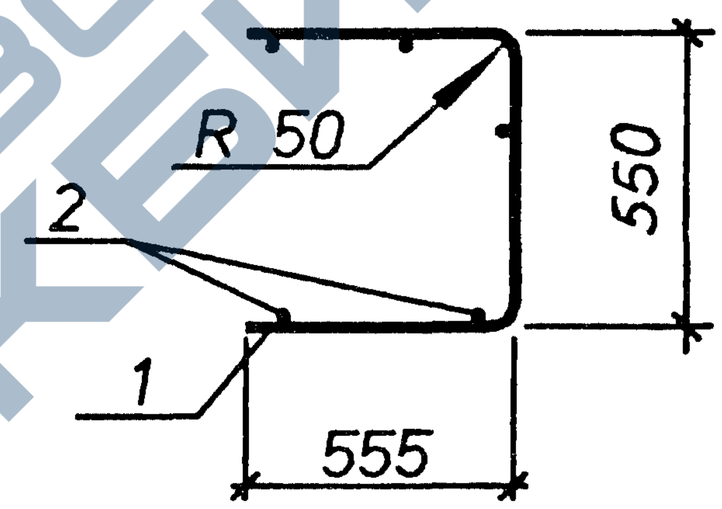

Марка	Поз.	Наименование	Кол.	Масса ед.,кг	Общая масса,кг
С13-21	1	⌀6AIII L=1440	4	0.32	1.7
	2	⌀4BpI L=700	7	0.06	
С13-22	1	⌀5BpI L=1600	4	0.23	1.4
	2	⌀4BpI L=700	8	0.06	

Арматура классов : А-III по ГОСТ 5781-82, Вр-I по ГОСТ 6727-80.

Нач.отд.	Агранович		3.006.1-8.2-1-90
Н.контр.	Чумакова		
Гл.спец.	Коротецкий		
Вед.инж.	Чумакова		Сетка С13-21;С13-22
Провер.	Чумакова		
Разраб.	Хвостик		

Стадия	Лист	Листов
Р		1

Харьковский Промстройниипроект

Инв.N подлинника | Подпись и дата | Взам.инв.N

https://zavodjbi.com/

С13-23
развертка

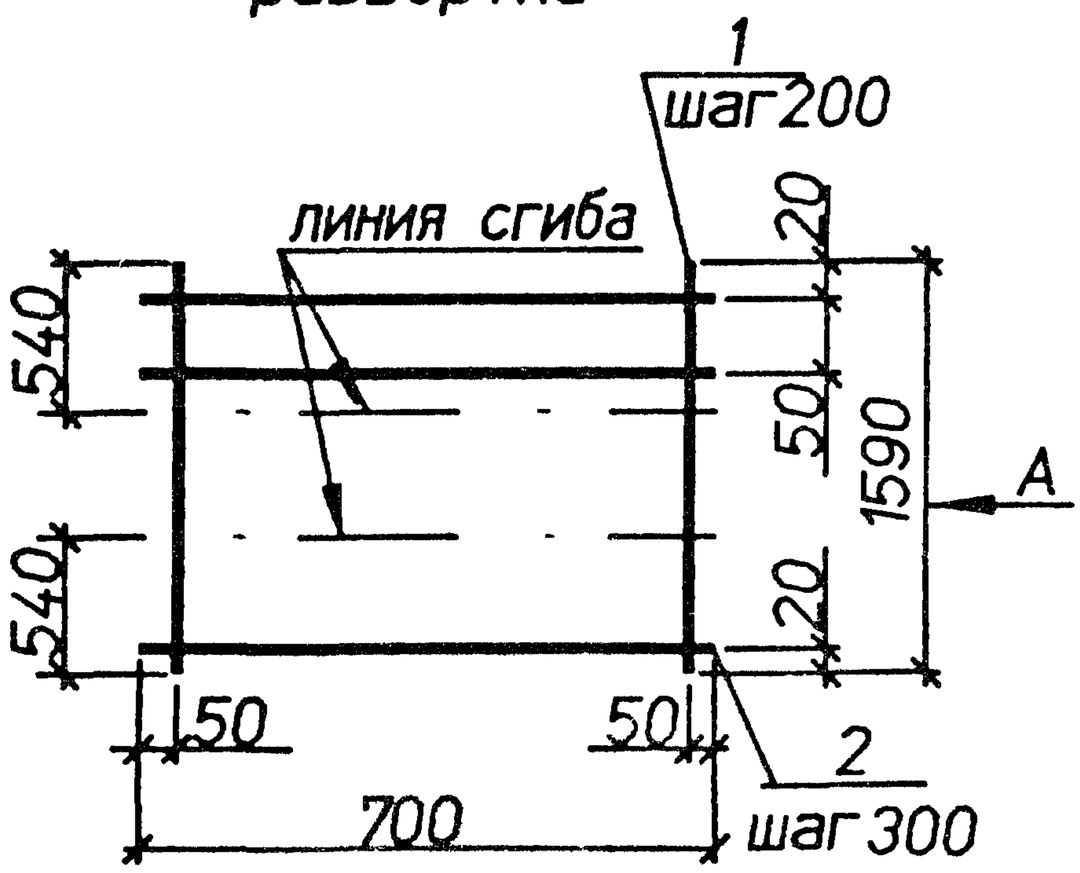

С13-24
развертка

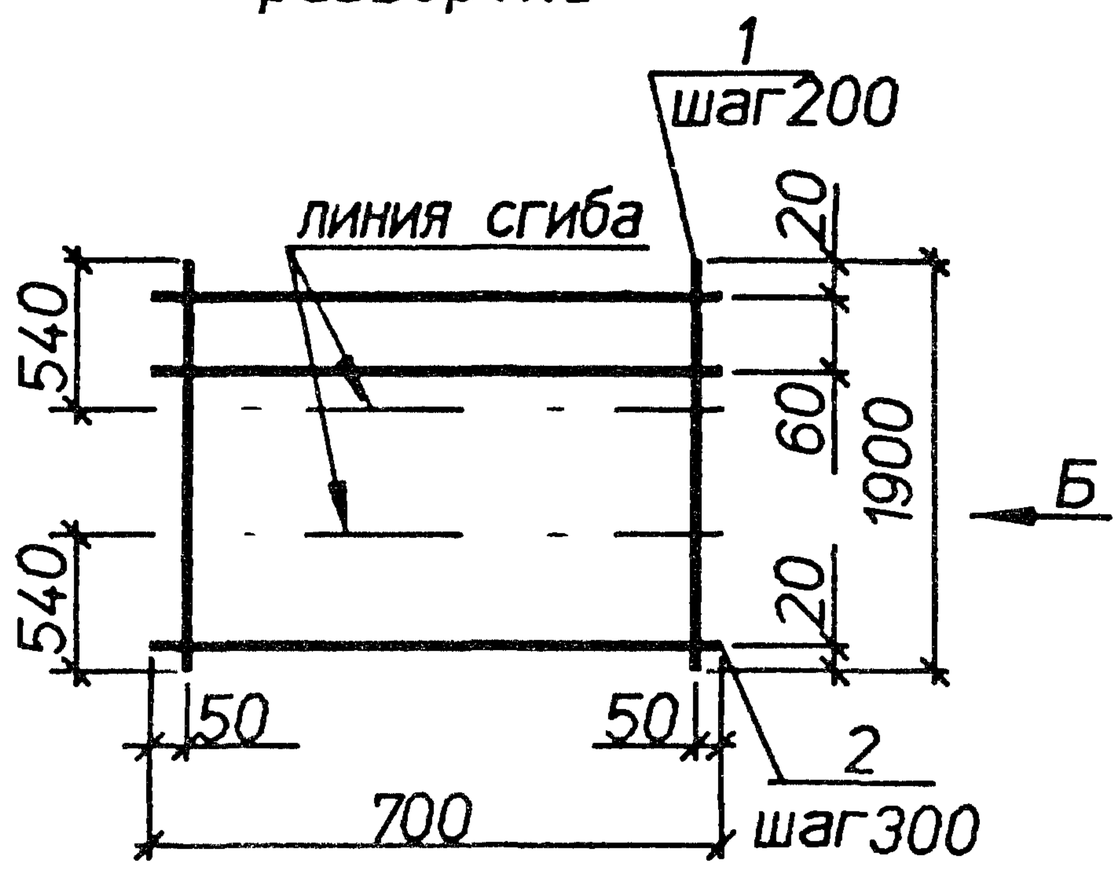

Вид А
в согнутом виде

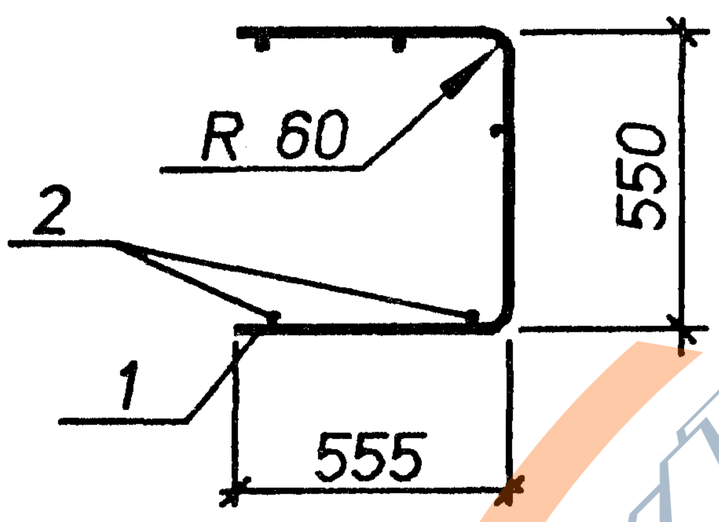

Вид Б
в согнутом виде

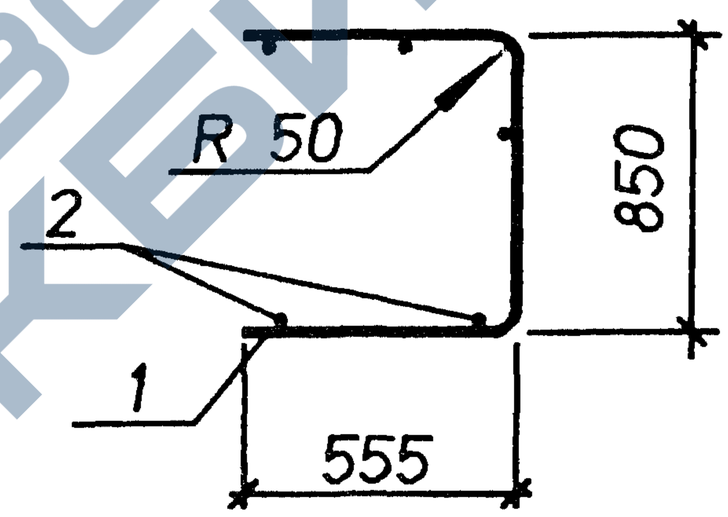

Марка	Поз.	Наименование	Кол.	Масса ед.кг	Общая масса.кг
С13-23	1	⌀6AIII L=1590	4	0.35	1.9
	2	⌀4BpI L=700	8	0.06	
С13-24	1	⌀5BpI L=1900	4	0.27	1.6
	2	⌀4BpI L=700	8	0.06	

Арматура классов : А-III по ГОСТ 5781-82. Вр-I по ГОСТ 6727-80.

Нач.отд.	Агранович	
Н.контр.	Чумакова	
Гл.спец.	Коротецкий	
Вед.инж.	Чумакова	
Провер.	Чумакова	
Разраб.	Хвостик	

3.006.1-8.2-1-91

Сетка С13-23;С13-24

Стадия	Лист	Листов
Р		1

Харьковский Промстройниипроект

https://zavodjbi.com/

С13-25
развертка

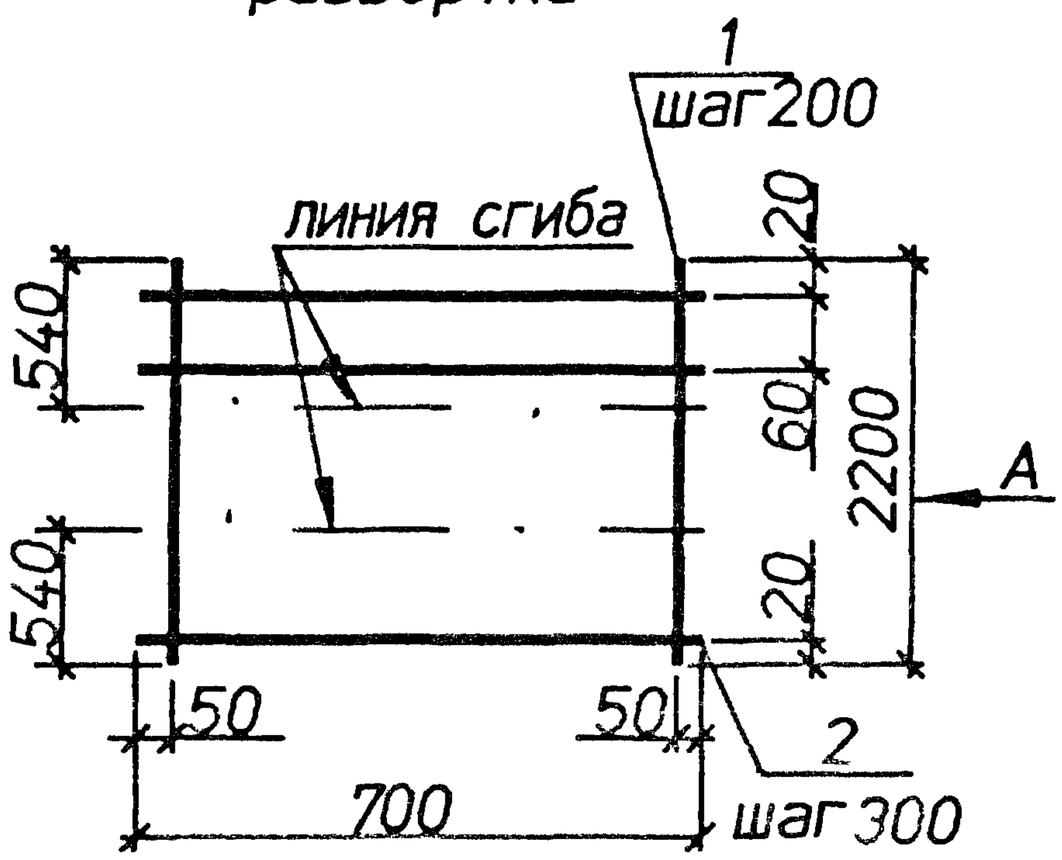

С13-26
развертка

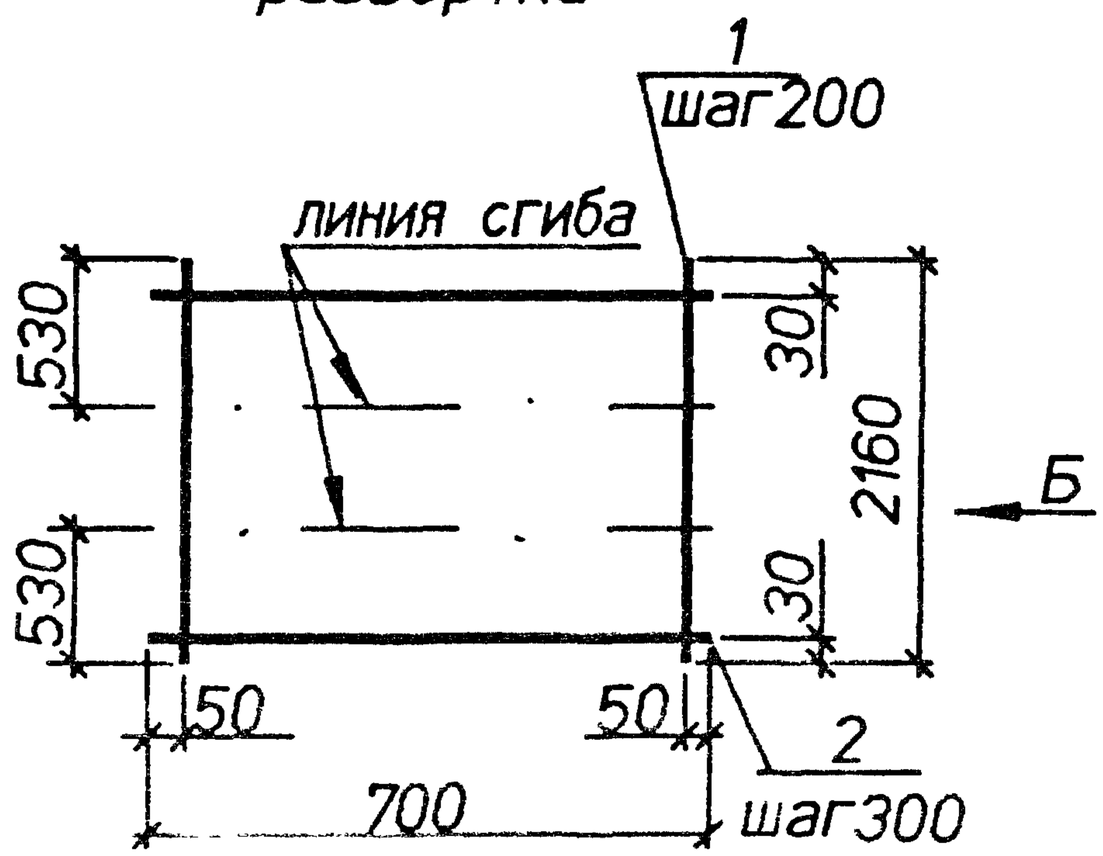

Вид А
в согнутом виде

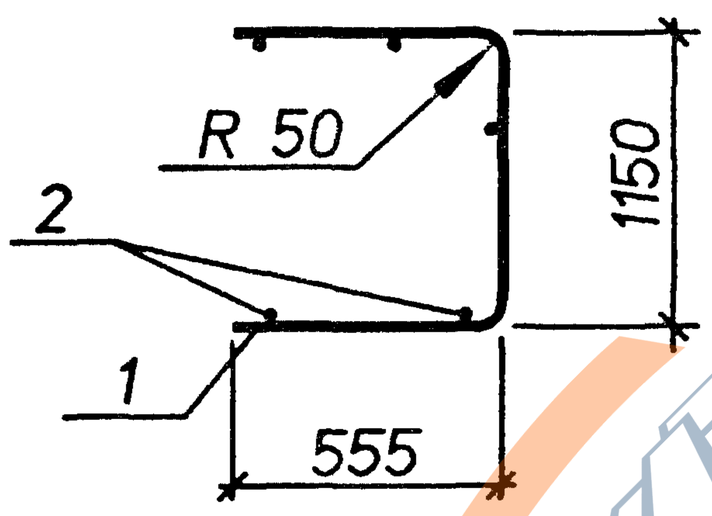

Вид Б
в согнутом виде

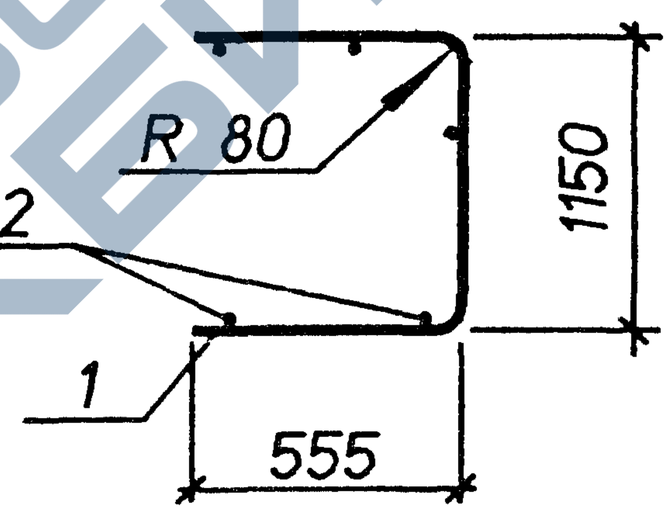

Марка	Поз.	Наименование	Кол.	Масса ед.,кг	Общая масса,кг
С13-25	1	⌀5ВрI L=2200	4	0.32	1.8
	2	⌀4ВрI L=700	9	0.06	
С13-26	1	⌀8AIII L=2160	4	0.85	3.9
	2	⌀4ВрI L=700	8	0.06	

Арматура классов : А-III по ГОСТ 5781-82. Вр-I по ГОСТ 6727-80.

Нач.отд.	Агранович		
Н.контр.	Чумакова		
Гл.спец.	Коротецкий		
Вед.инж.	Чумакова		
Провер.	Чумакова		
Разраб.	Хвостик		

3.006.1-8.2-1-92

Сетка С13-25;С13-26

Стадия	Лист	Листов
Р		1

Харьковский Промстройниипроект

Инв.N подл. | Подпись и дата | Взам.инв.N

https://zavodjbi.com/

С13-27
развертка

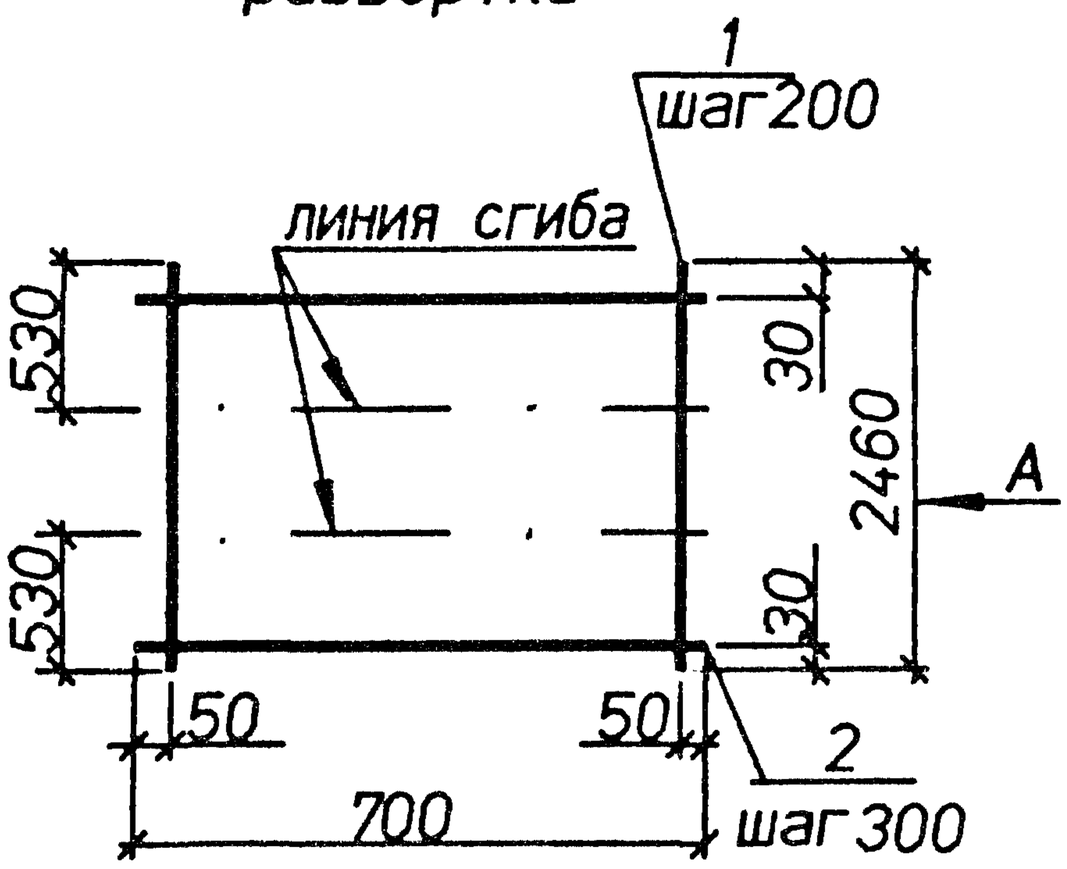

С13-28
развертка

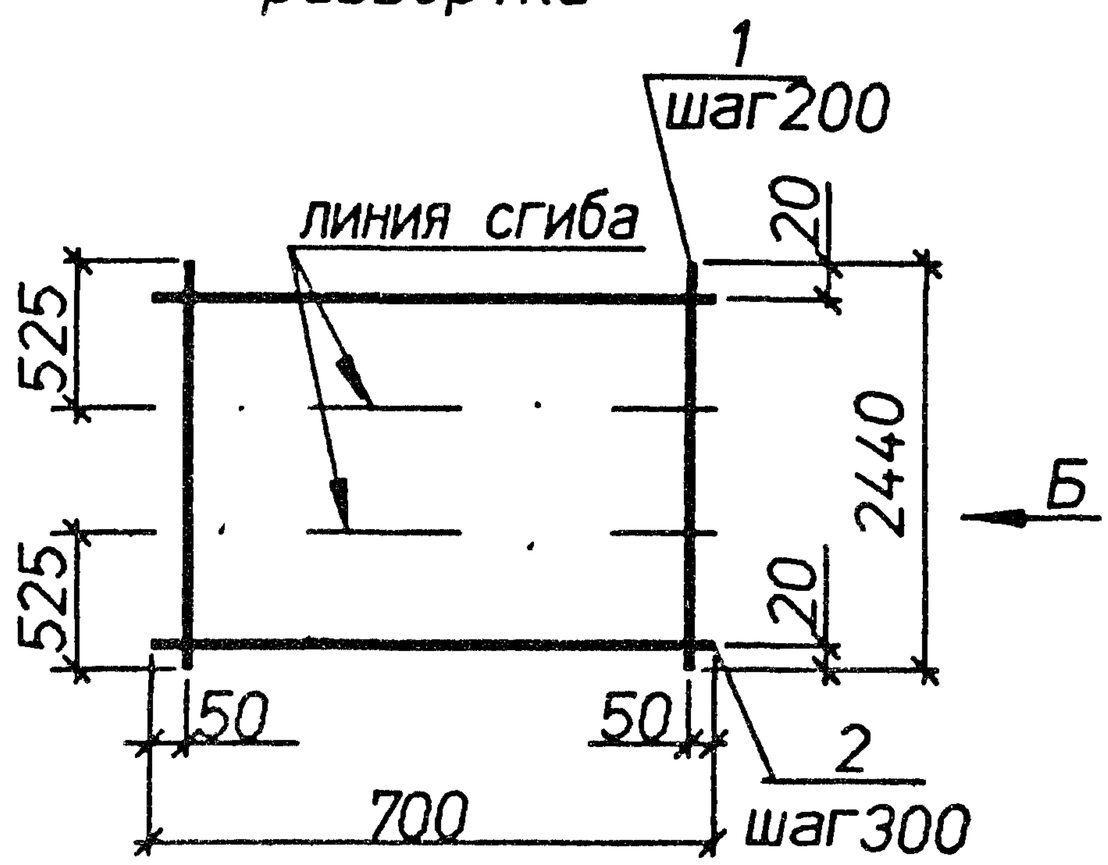

Вид А
в согнутом виде

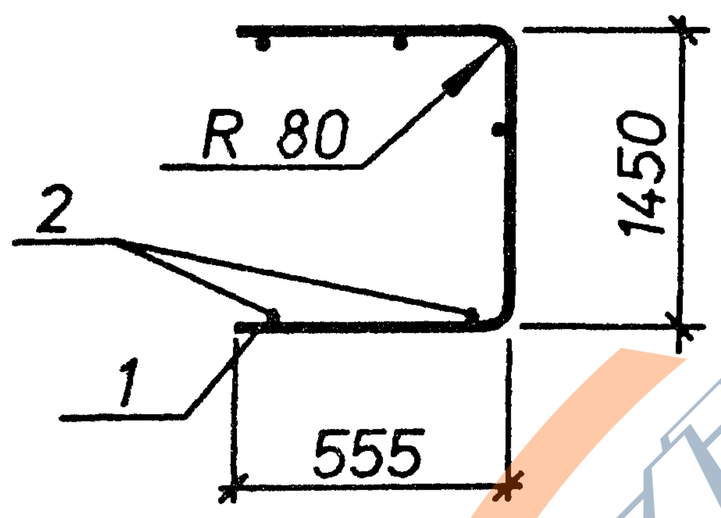

Вид Б
в согнутом виде

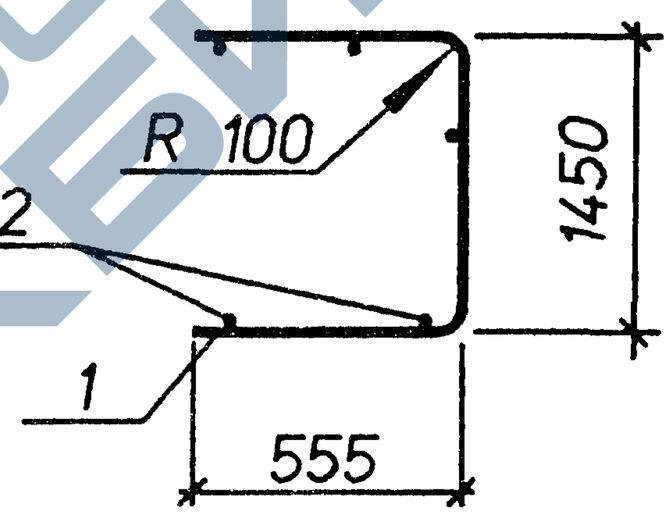

Марка	Поз.	Наименование	Кол.	Масса ед.,кг	Общая масса,кг
С13-27	1	⌀8AIII L=2460	4	1.0	4.5
	2	⌀4BpI L=700	9	0.06	
С13-28	1	⌀10AIII L=2440	4	1.5	6.6
	2	⌀4BpI L=700	9	0.06	

Арматура классов : А-III по ГОСТ 5781-82, Вр-I по ГОСТ 6727-80.

Нач.отд.	Агранович		
Н.контр.	Чумакова		
Гл.спец.	Коротецкий		
Вед.инж.	Чумакова		
Провер.	Чумакова		
Разраб.	Хвостик		

3.006.1-8.2-1-93

Сетка С13-27;С13-28

Стадия	Лист	Листов
Р		1

Харьковский Промстройниипроект

Инв.N подл. | Подпись и дата | Взам.инв.N

https://zavodjbi.com/

С13-29
развертка

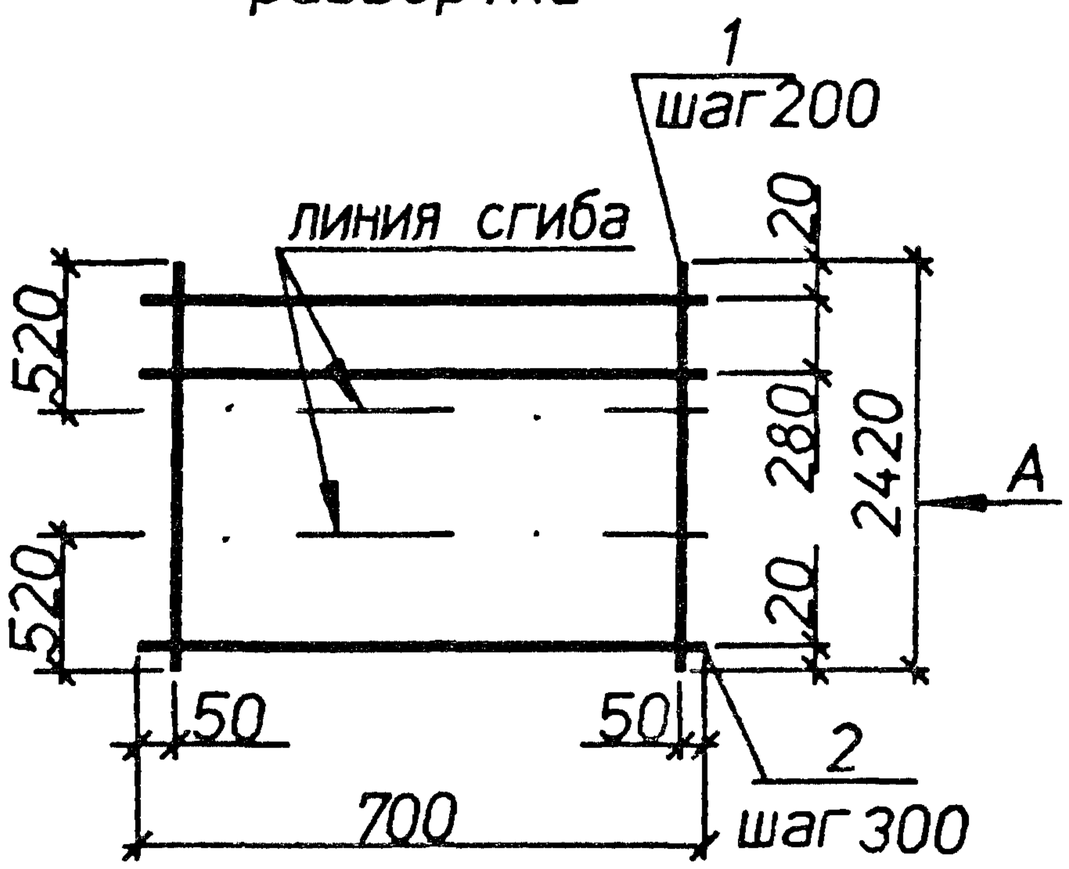

С13-30
развертка

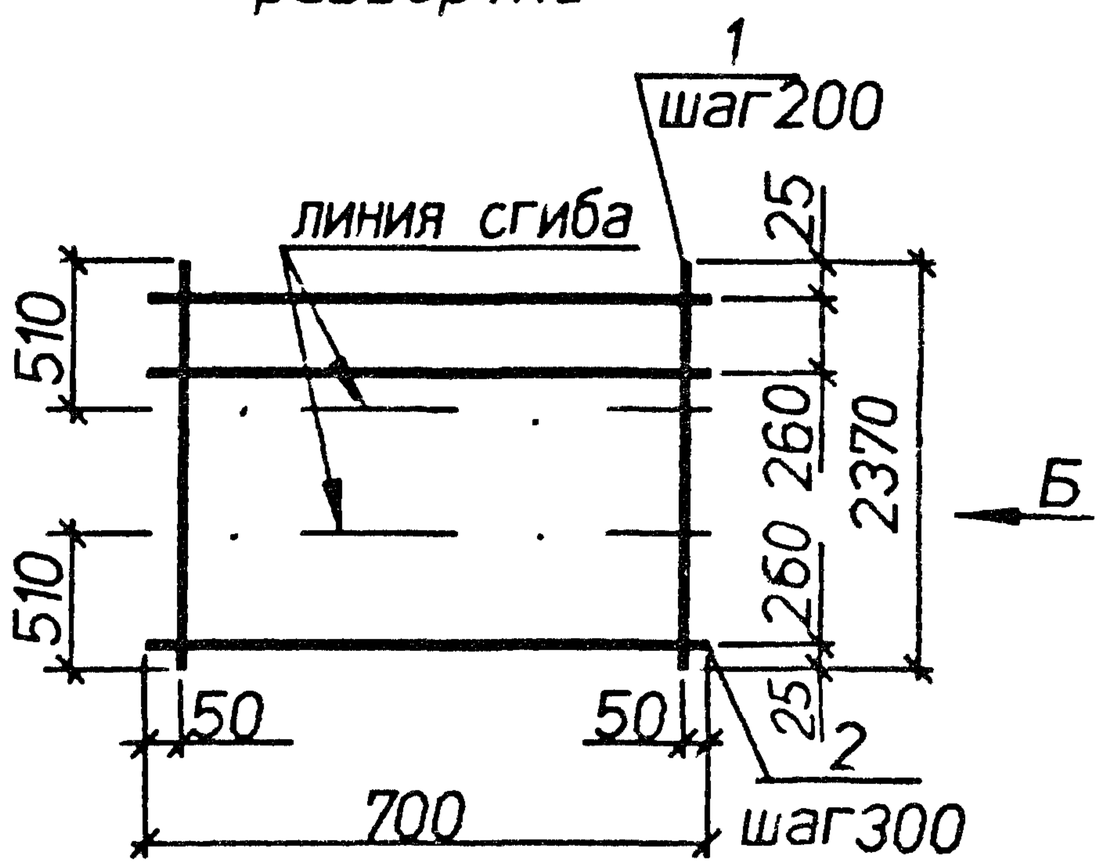

Вид А
в согнутом виде

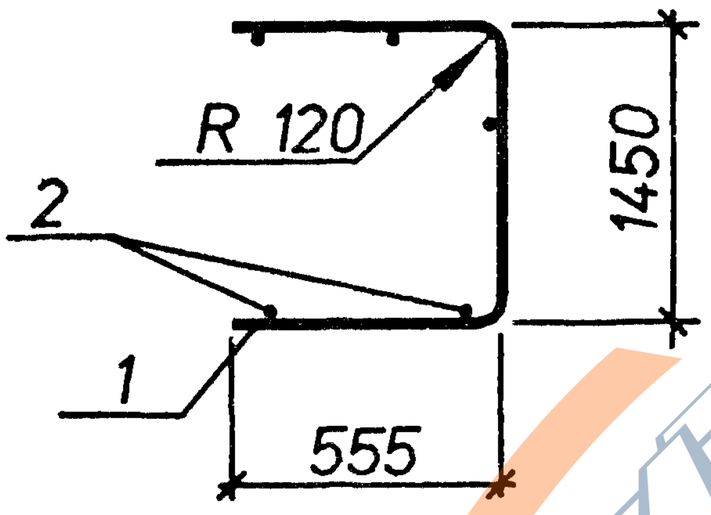

Вид Б
в согнутом виде

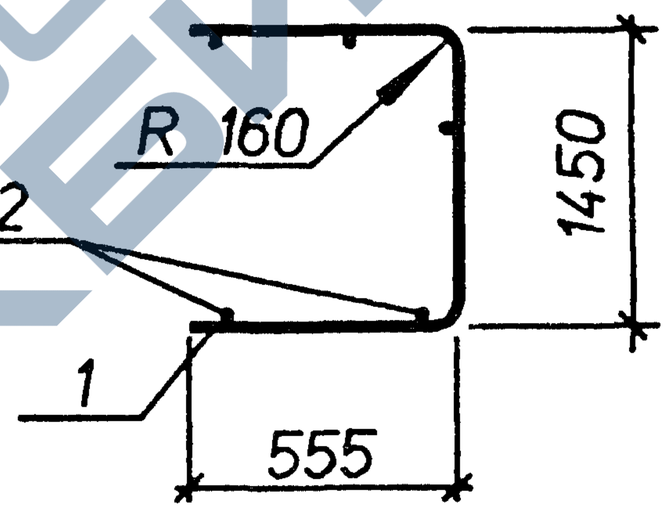

Марка	Поз.	Наименование	Кол.	Масса ед.,кг	Общая масса,кг
С13-29	1	⌀12AIII L=2420	4	2.1	9.5
	2	⌀5BpI L=700	9	0.10	
С13-30	1	⌀16AIII L=2370	4	3.7	16.4
	2	⌀6AI L=700	9	0.16	

Арматура классов : А-I,А-III по ГОСТ 5781-82, Вр-I по ГОСТ 6727-80.

Нач.отд.	Агранович		
Н.контр.	Чумакова		
Гл.спец.	Коротецкий		
Вед.инж.	Чумакова		
Провер.	Чумакова		
Разраб.	Хвостик		

3.006.1-8.2-1-94

Сетка С13-29;С13-30

Стадия	Лист	Листов
Р		1

Харьковский Промстройниипроект

Инв.N подл. | Подпись и дата | Взам.инв.N

https://zavodjbi.com/

С13-31
развертка

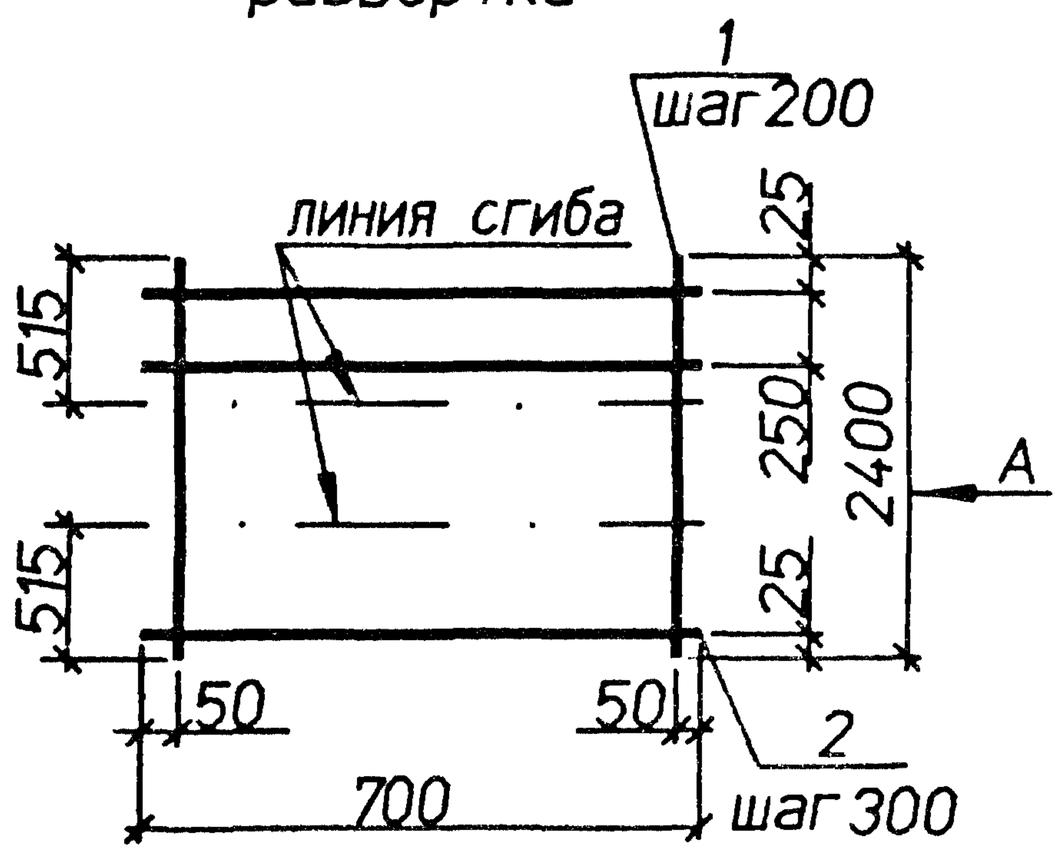

С13-32
развертка

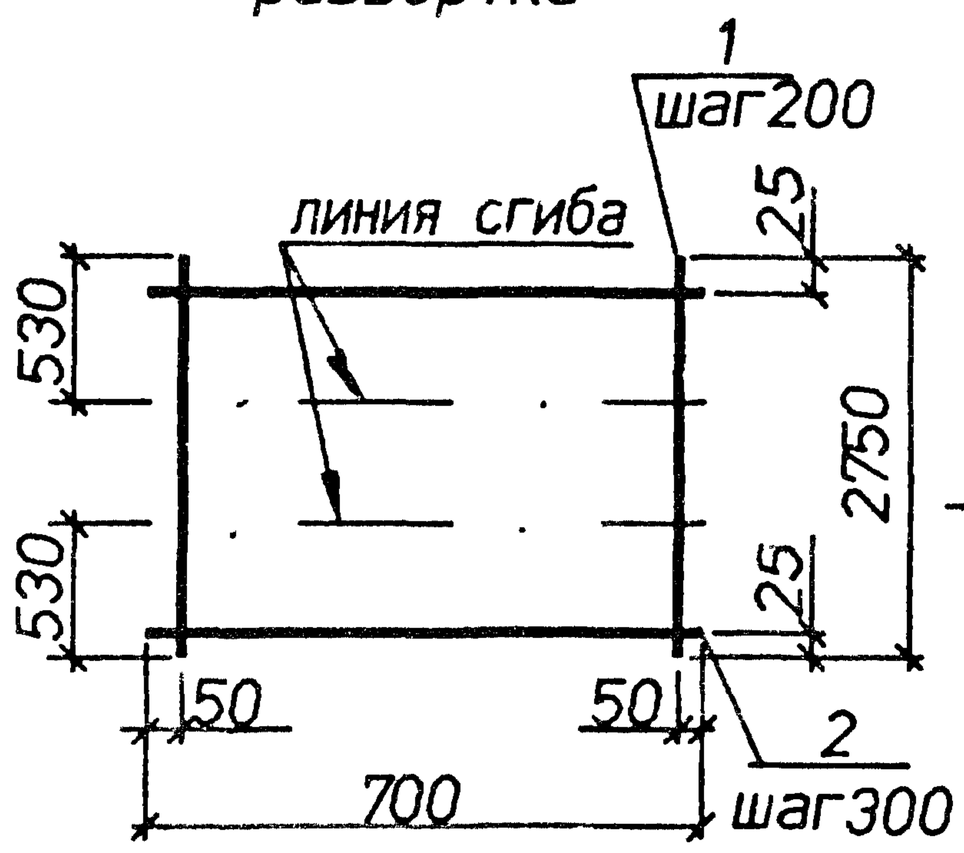

Вид А
в согнутом виде

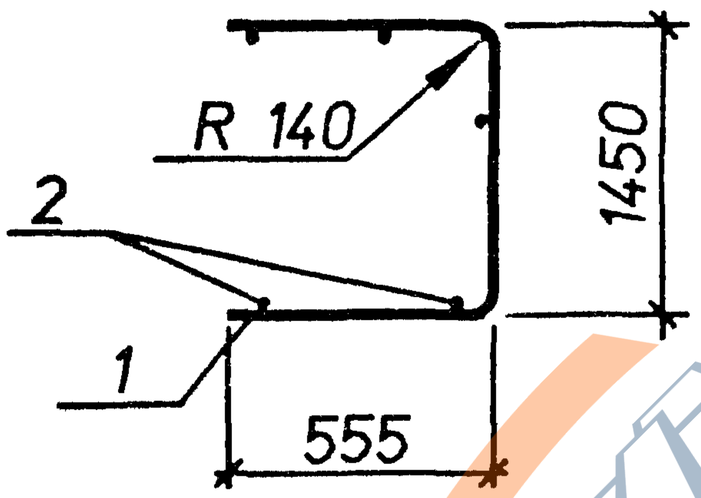

Вид Б
в согнутом виде

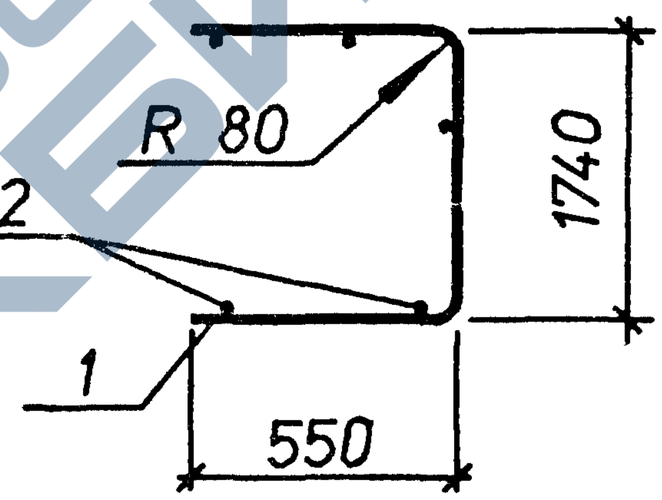

Марка	Поз.	Наименование	Кол.	Масса ед.,кг	Общая масса,кг
С13-31	1	⌀14AIII L=2400	4	2.9	13.2
	2	⌀6AI L=700	10	0.16	
С13-32	1	⌀8AIII L=2750	4	1.1	5.0
	2	⌀4BpI L=700	10	0.06	

Арматура классов : А-I,А-III по ГОСТ 5781-82. Вр-I по ГОСТ 6727-80.

Нач.отд.	Агранович		
Н.контр.	Чумакова		
Гл.спец.	Коротецкий		
Вед.инж.	Чумакова		
Провер.	Чумакова		
Разраб.	Хвостик		

3.006.1-8.2-1-95

Сетка С13-31;С13-32

Стадия	Лист	Листов
Р		1

Харьковский Промстройниипроект

Инв.N подл. | Подпись и дата | Взам.инв.N

https://zavodjbi.com/

С13-33
развертка

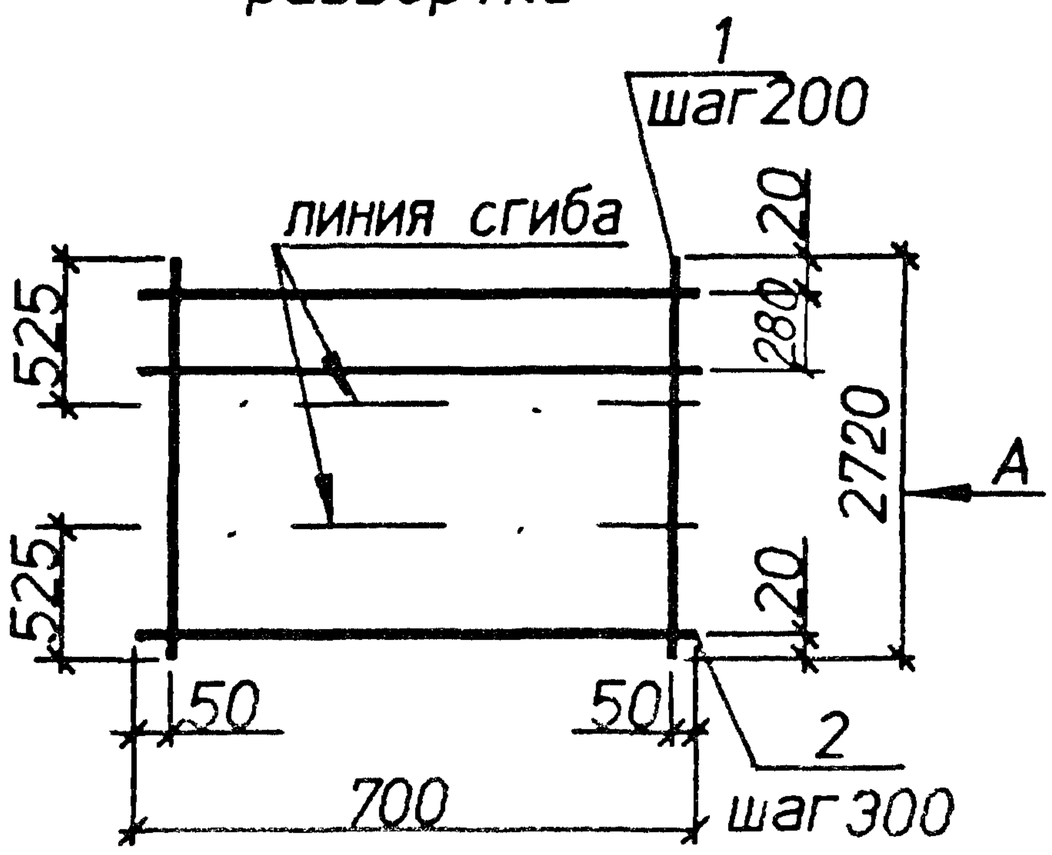

С13-34
развертка

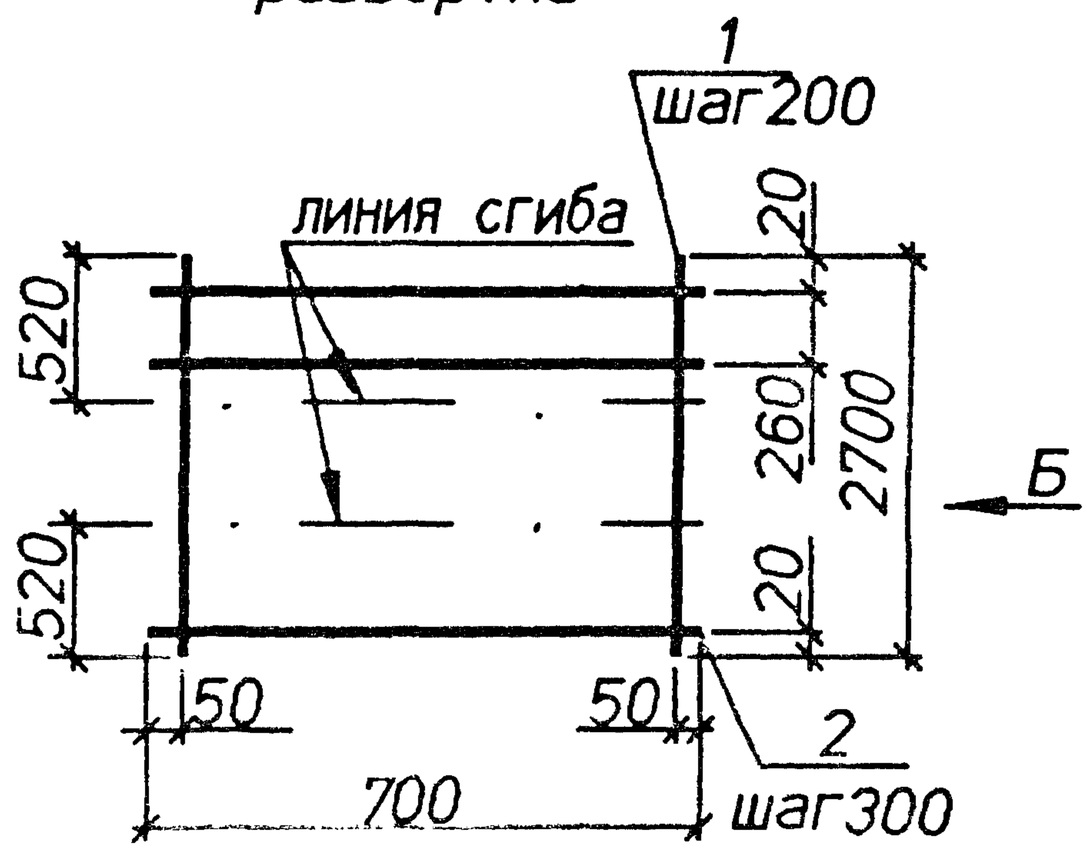

Вид А
в согнутом виде

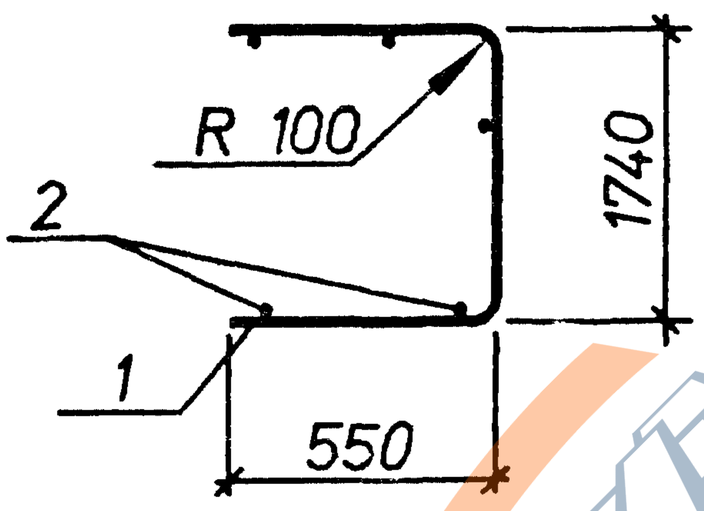

Вид Б
в согнутом виде

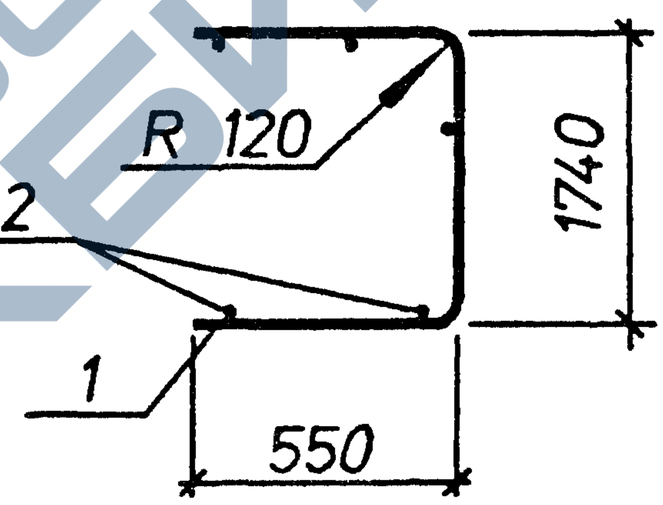

Марка	Поз.	Наименование	Кол.	Масса ед.,кг	Общая масса,кг
С13-33	1	⌀10AIII L=2720	4	1.7	7.4
	2	⌀4BpI L=700	10	0.06	
С13-34	1	⌀12AIII L=2700	4	2.4	10.6
	2	⌀5BpI L=700	10	0.10	

Арматура классов : А-III по ГОСТ 5781-82, Вр-I по ГОСТ 6727-80.

Нач.отд.	Агранович		
Н.контр.	Чумакова		
Гл.спец.	Коротецкий		
Вед.инж.	Чумакова		
Провер.	Чумакова		
Разраб.	Хвостик		

3.006.1-8.2-1-96

Сетка С13-33;С13-34

Стадия	Лист	Листов
Р		1

Харьковский Промстройниипроект

Инв.N подл. | Подпись и дата | Взам.инв.N

https://zavodjbi.com/

С13-35
развертка

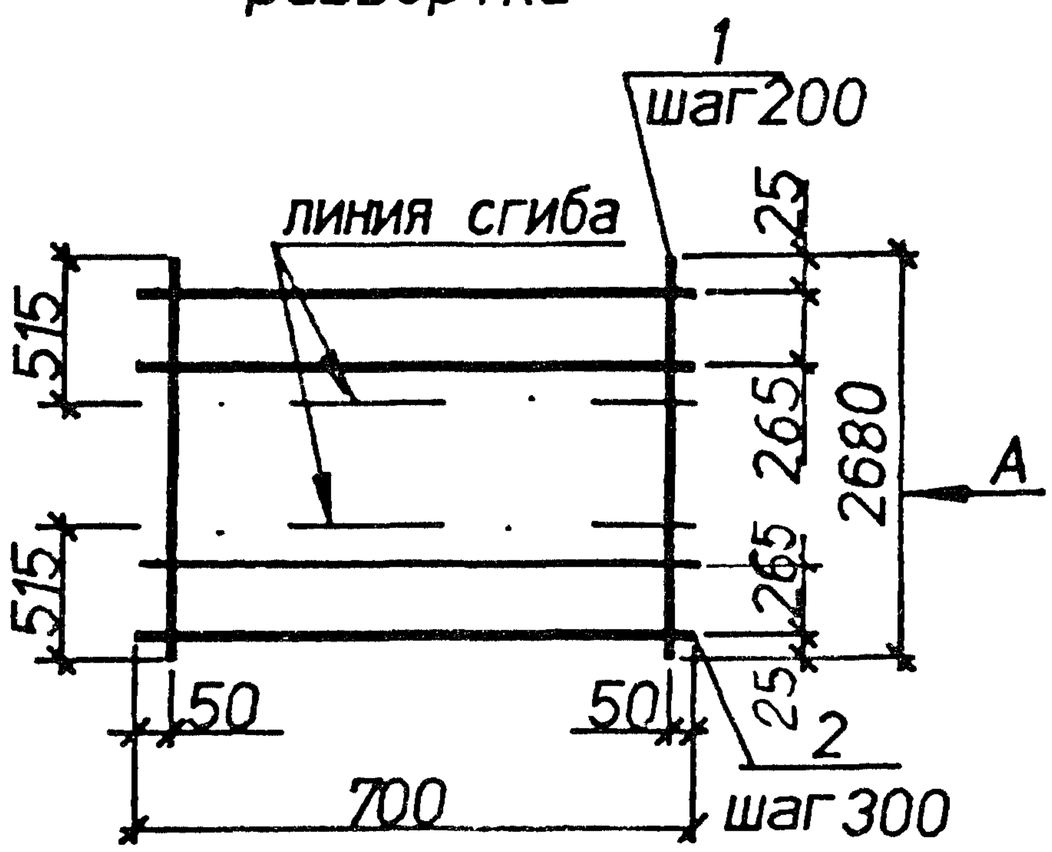

С13-36
развертка

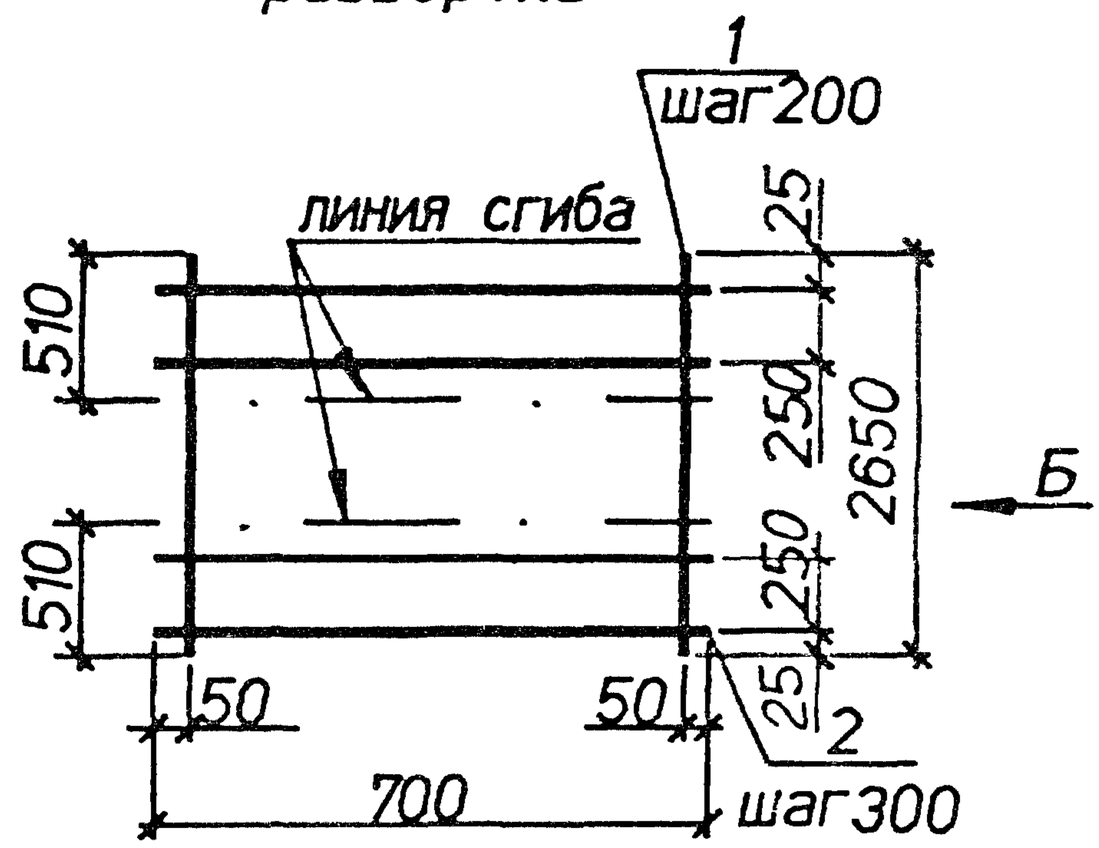

Вид А
в согнутом виде

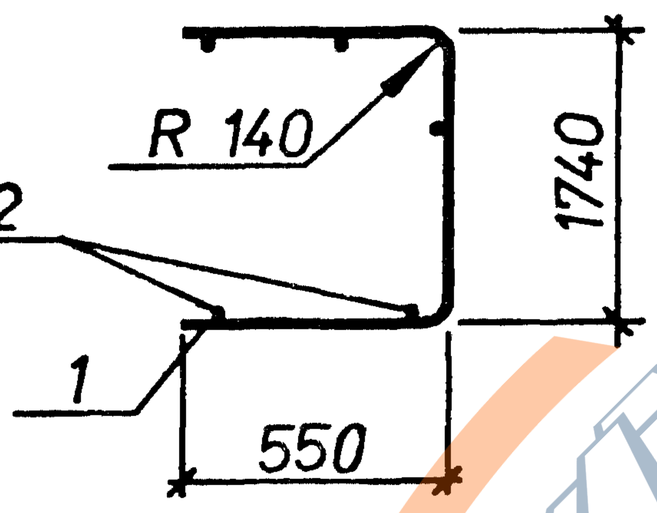

Вид Б
в согнутом виде

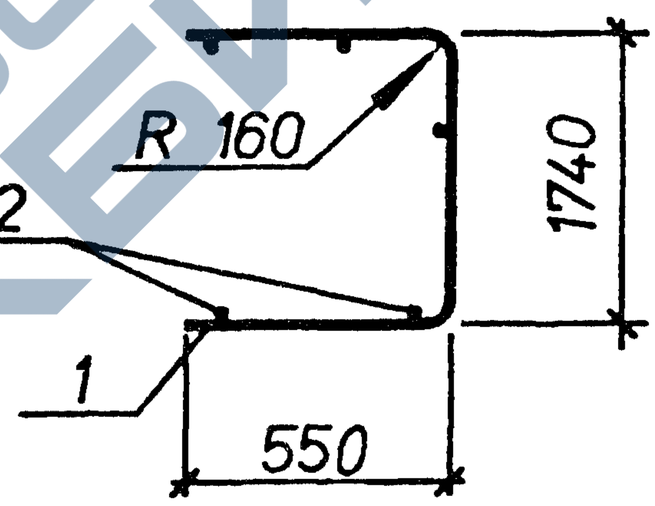

Марка	Поз.	Наименование	Кол.	Масса ед.кг	Общая масса кг
С13-35	1	⌀14AIII L=2680	4	3.2	14.6
	2	⌀6AI L=700	10	0.16	
С13-36	1	⌀16AIII L=2650	4	4.2	18.4
	2	⌀6AI L=700	10	0.16	

Арматура классов А-I, А-III по ГОСТ 5781-82 .

Нач.отд.	Агранович		
Н.контр.	Чумакова		
Гл.спец.	Коротецкий		
Вед.инж.	Чумакова		
Провер.	Чумакова		
Разраб.	Хвостик		

3.006.1-8.2-1-97

Сетка С13-35;С13-36

Стадия	Лист	Листов
Р		1

Харьковский Промстройниипроект

Инв.N подл. | Подпись и дата | Взам.инв.N

https://zavodjbi.com/

С13-37
развертка

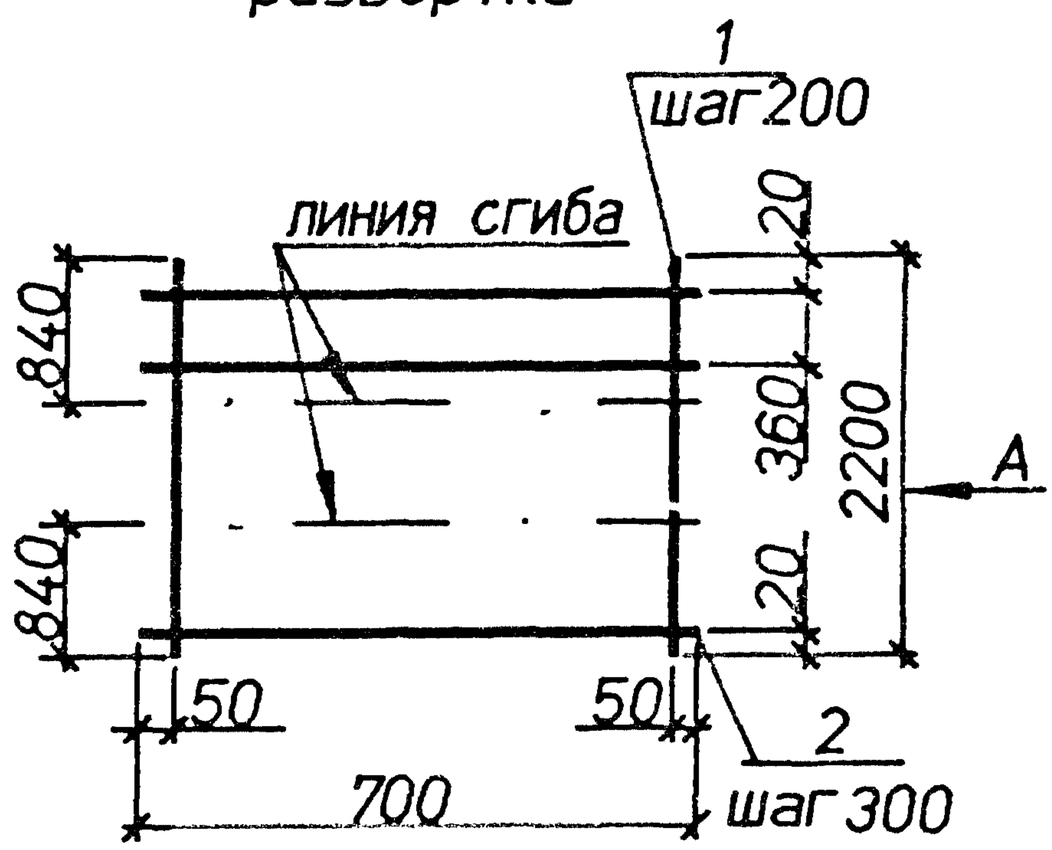

С13-38
развертка

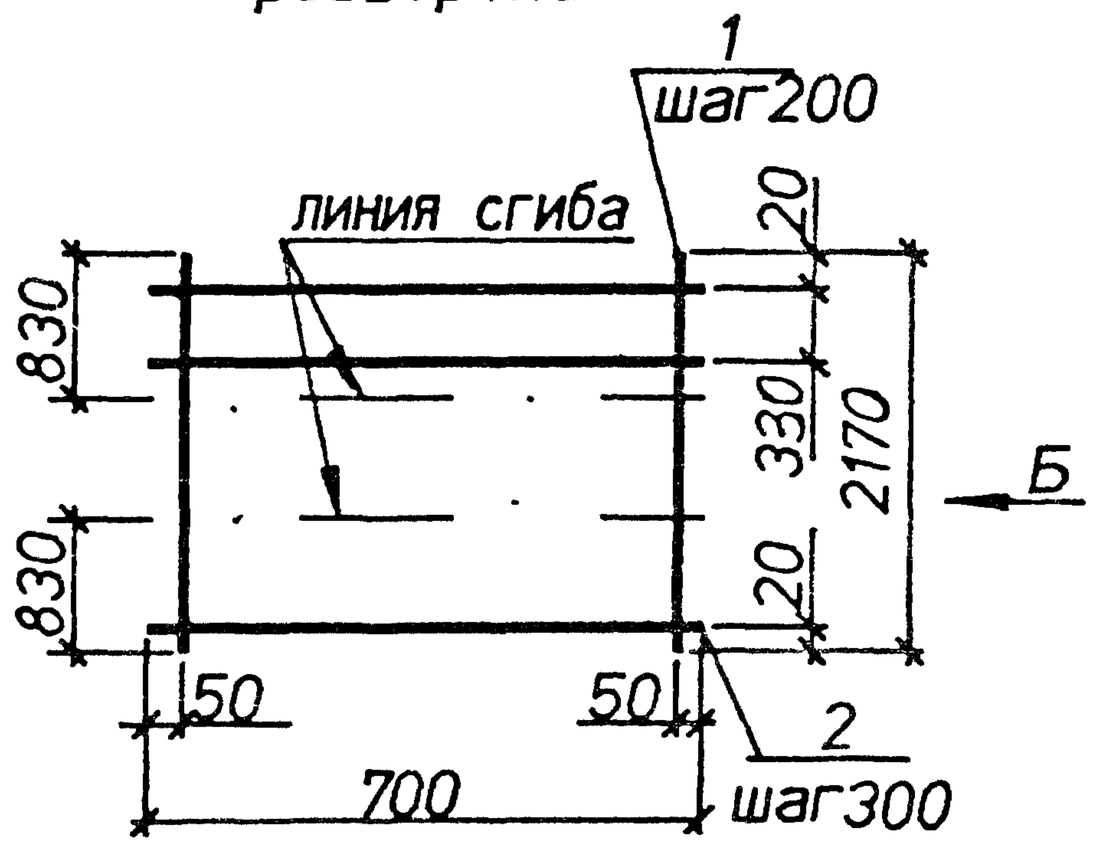

Вид А
в согнутом виде

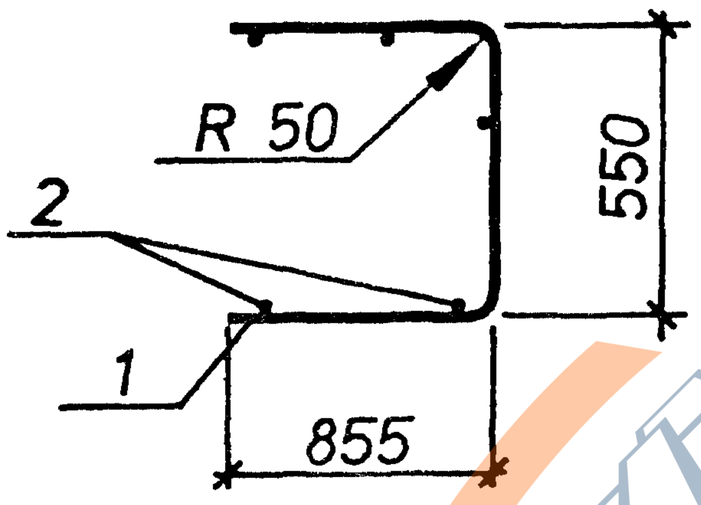

Вид Б
в согнутом виде

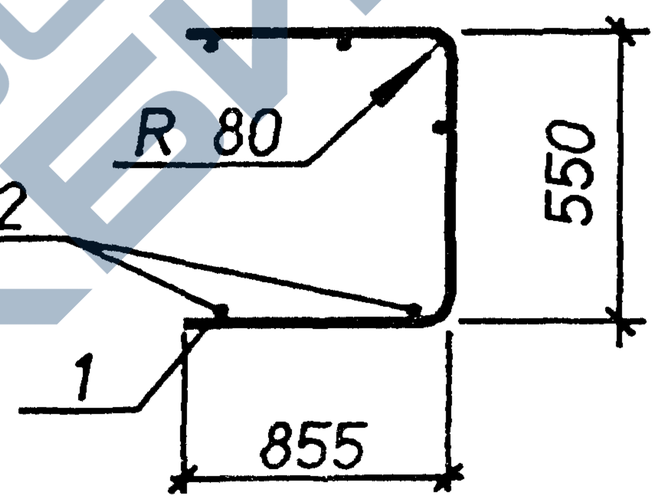

Марка	Поз.	Наименование	Кол.	Масса ед.,кг	Общая масса,кг
С13-37	1	ø5Bpl L=2200	4	0.32	1.8
	2	ø4Bpl L=700	8	0.06	
С13-38	1	ø8AIII L=2170	4	0.86	3.9
	2	ø4Bpl L=700	7	0.06	

Арматура классов : А-III по ГОСТ 5781-82, Вр-I по ГОСТ 6727-80.

Нач.отд.	Агранович		3.006.1-8.2-1-98
Н.контр.	Чумакова		
Гл.спец.	Коротецкий		
Вед.инж.	Чумакова		Сетка С13-37;С13-38
Провер.	Чумакова		
Разраб.	Хвостик		

Стадия	Лист	Листов
Р		1

Харьковский Промстройниипроект

Инв.N подл. | Подпись и дата | Взам.инв.N

https://zavodjbi.com/

С13-39
развертка

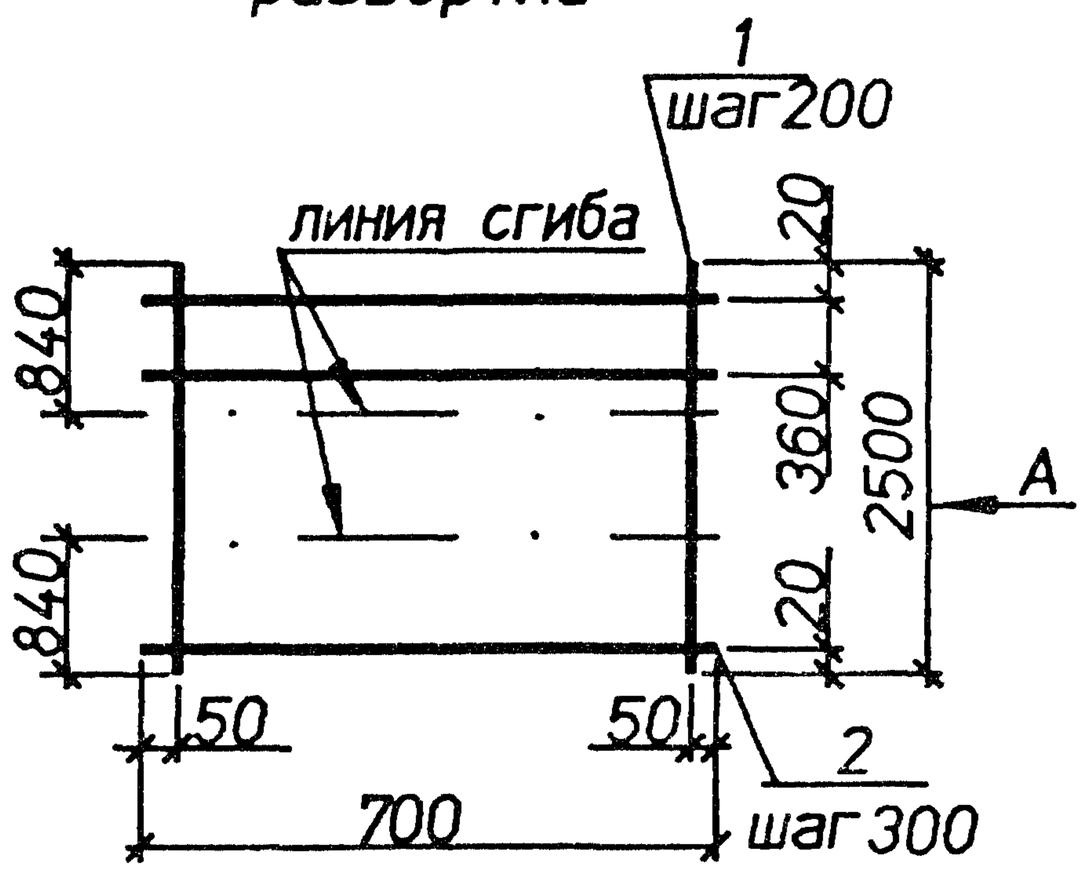

С13-40
развертка

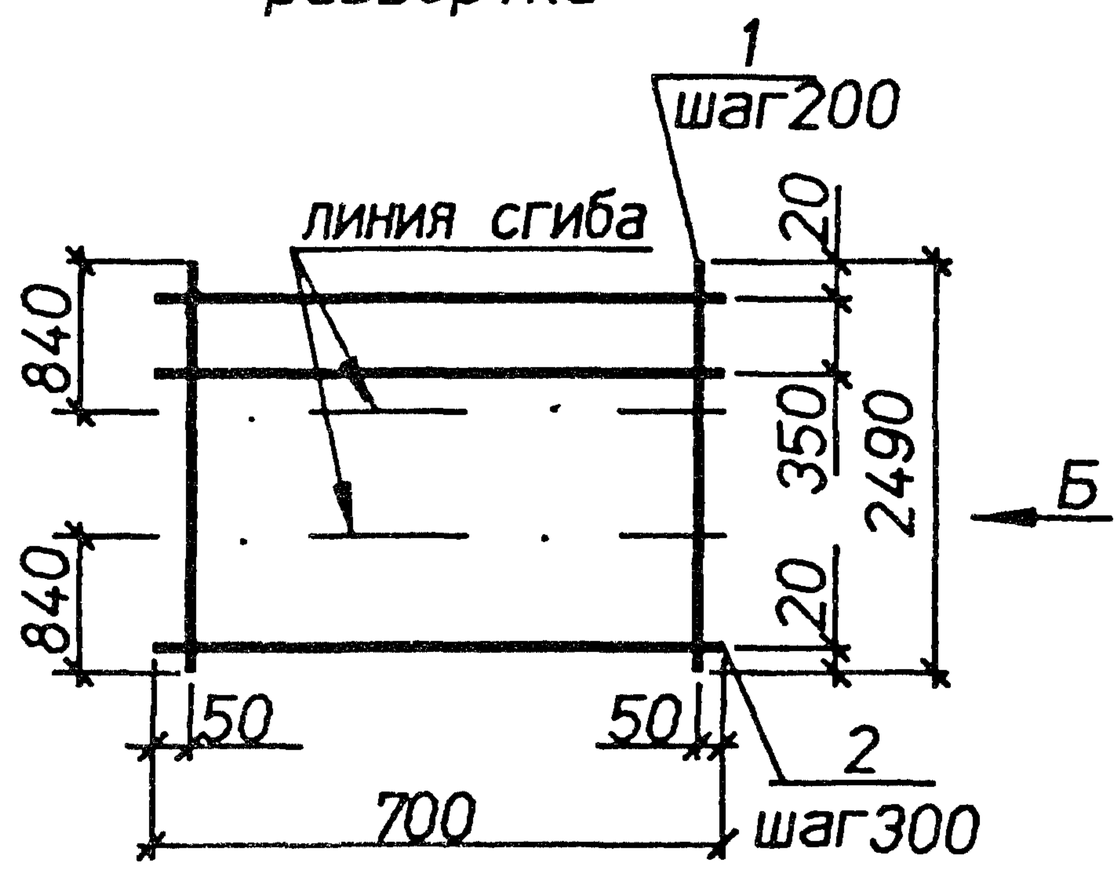

Вид А
в согнутом виде

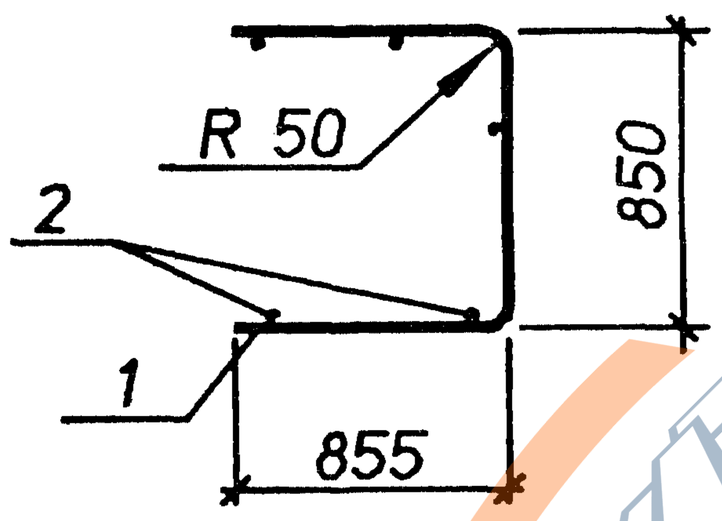

Вид Б
в согнутом виде

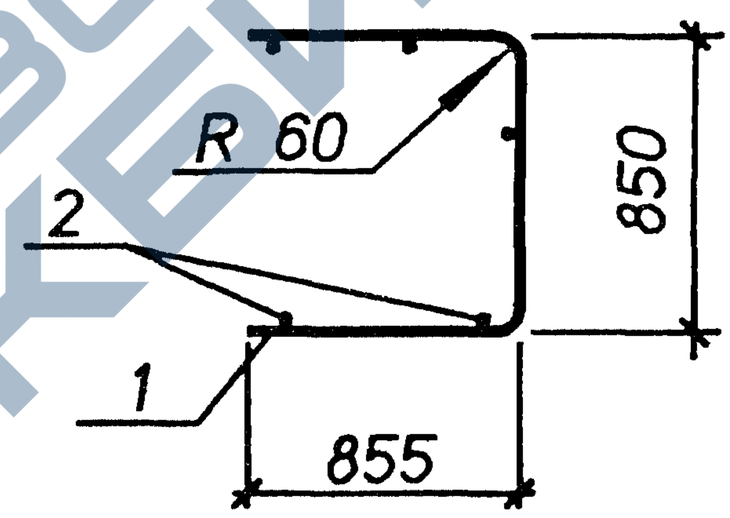

Марка	Поз.	Наименование	Кол.	Масса ед.,кг	Общая масса,кг
С13-39	1	⌀5ВрI L=2500	4	0.36	2.0
	2	⌀4ВрI L=700	9	0.06	
С13-40	1	⌀6AIII L=2490	4	0.55	2.8
	2	⌀4ВрI L=700	9	0.06	

Арматура классов : А-III по ГОСТ 5781-82, Вр-I по ГОСТ 6727-80.

Нач.отд.	Агранович		
Н.контр.	Чумакова		
Гл.спец.	Коротецкий		
Вед.инж.	Чумакова		
Провер.	Чумакова		
Разраб.	Хвостик		

3.006.1-8.2-1-99

Сетка С13-39;С13-40

Стадия	Лист	Листов
Р		1

Харьковский Промстройниипроект

Инв.N подл. | Подпись и дата | Взам.инв.N

https://zavodjbi.com/

С13-42
развертка

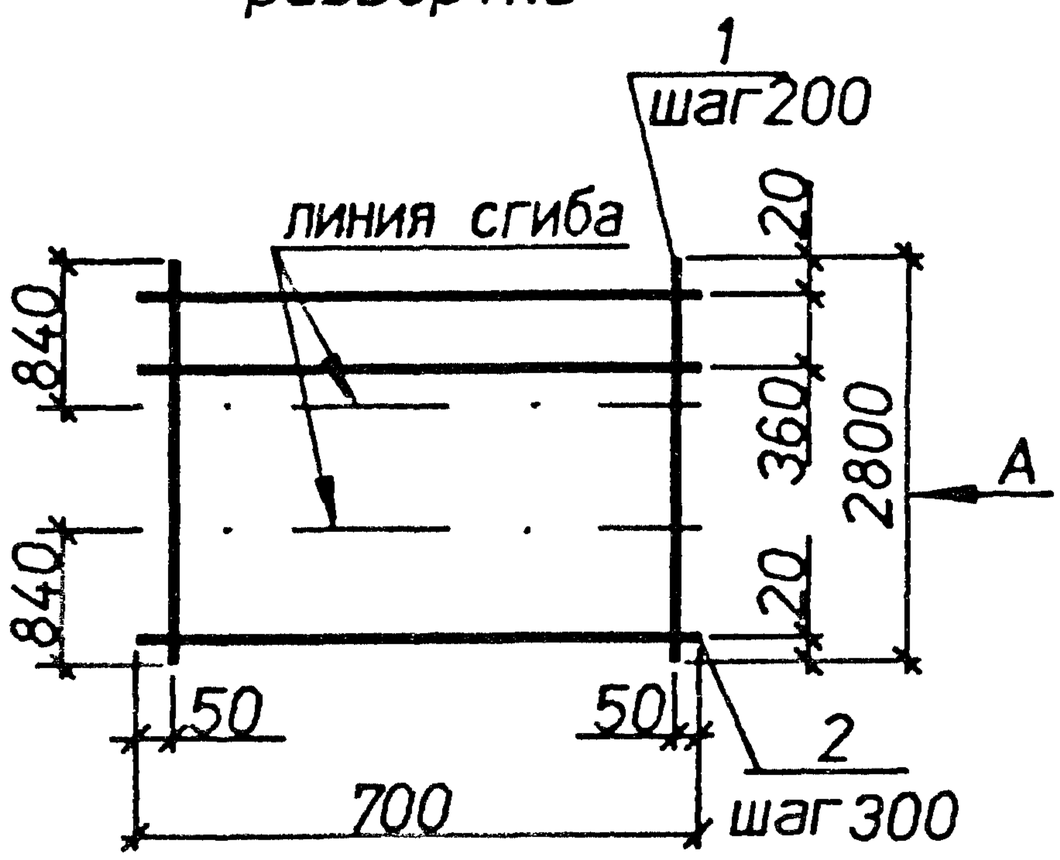

С13-41
развертка

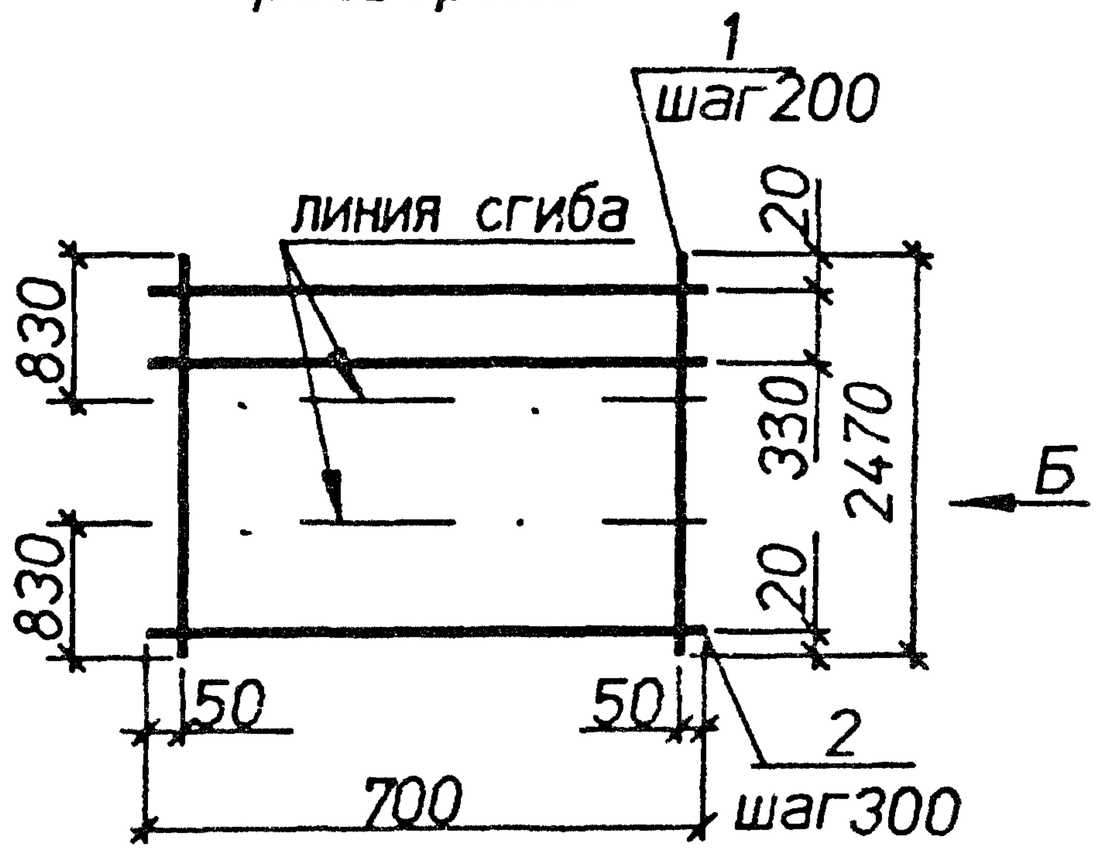

Вид А
в согнутом виде

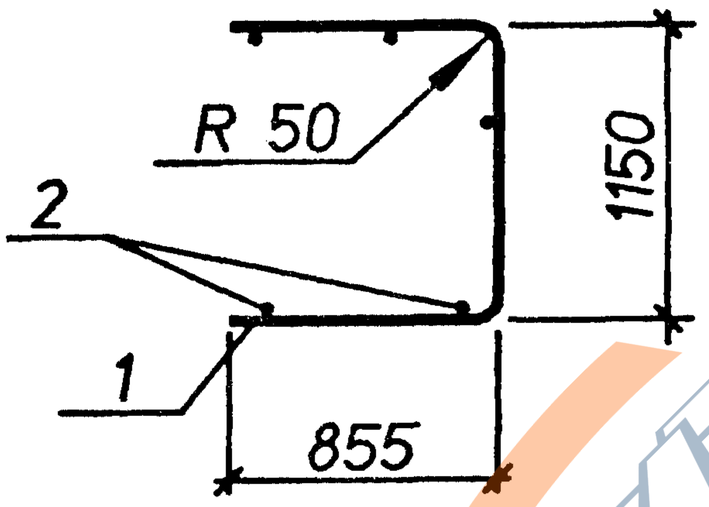

Вид Б
в согнутом виде

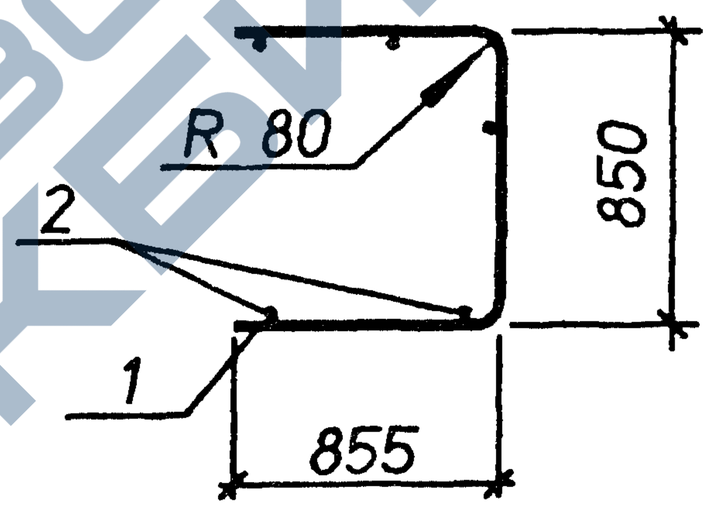

Марка	Поз.	Наименование	Кол.	Масса ед.кг	Общая масса.кг
С13-42	1	⌀5ВрI L=2800	4	0.40	2.3
	2	⌀4ВрI L=700	10	0.06	
С13-41	1	⌀8AIII L=2470	4	1.0	4.5
	2	⌀4ВрI L=700	10	0.06	

Арматура классов : А-III по ГОСТ 5781-82. Вр-I по ГОСТ 6727-80.

Инв.N подл. | Подпись и дата | Взам.инв.N

Нач.отд.	Агранович		
Н.контр.	Чумакова		
Гл.спец.	Коротецкий		
Вед.инж.	Чумакова		
Провер.	Чумакова		
Разраб.	Хвостик		

3.006.1-8.2-1-100

Сетка С13-41;С13-42

Стадия	Лист	Листов
Р		1

Харьковский Промстройниипроект

https://zavodjbi.com/

С13-43
развертка

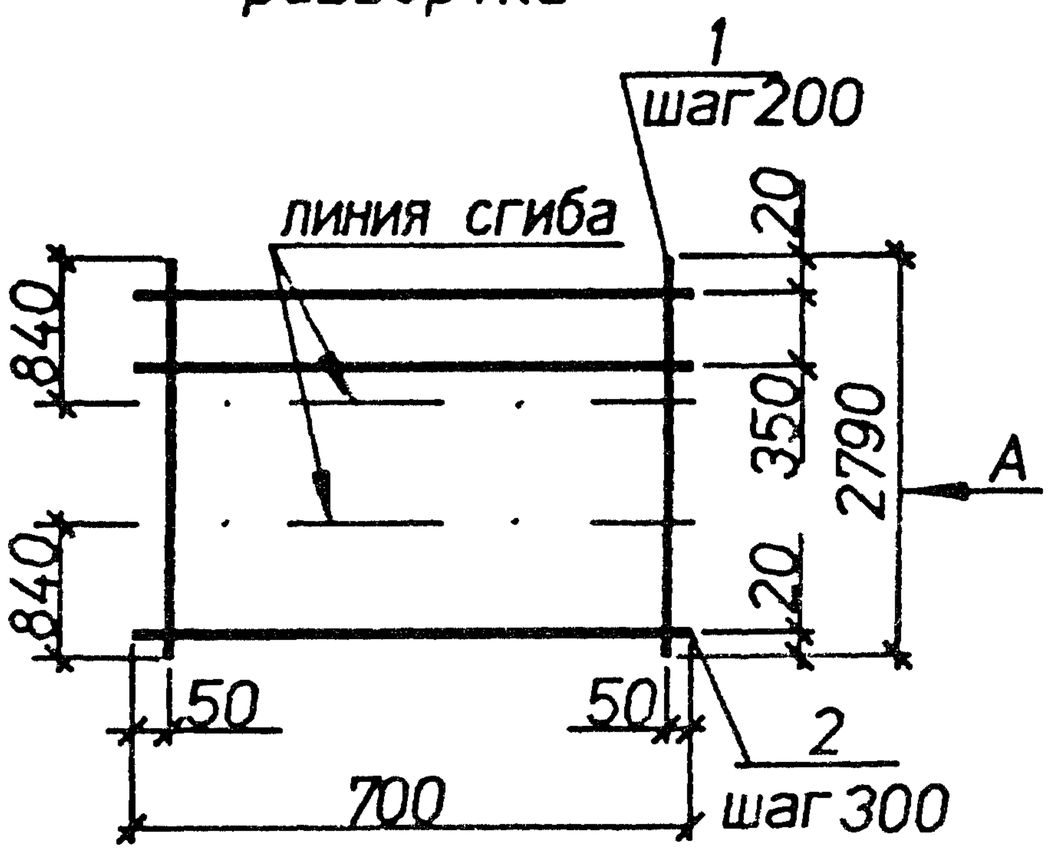

С13-44
развертка

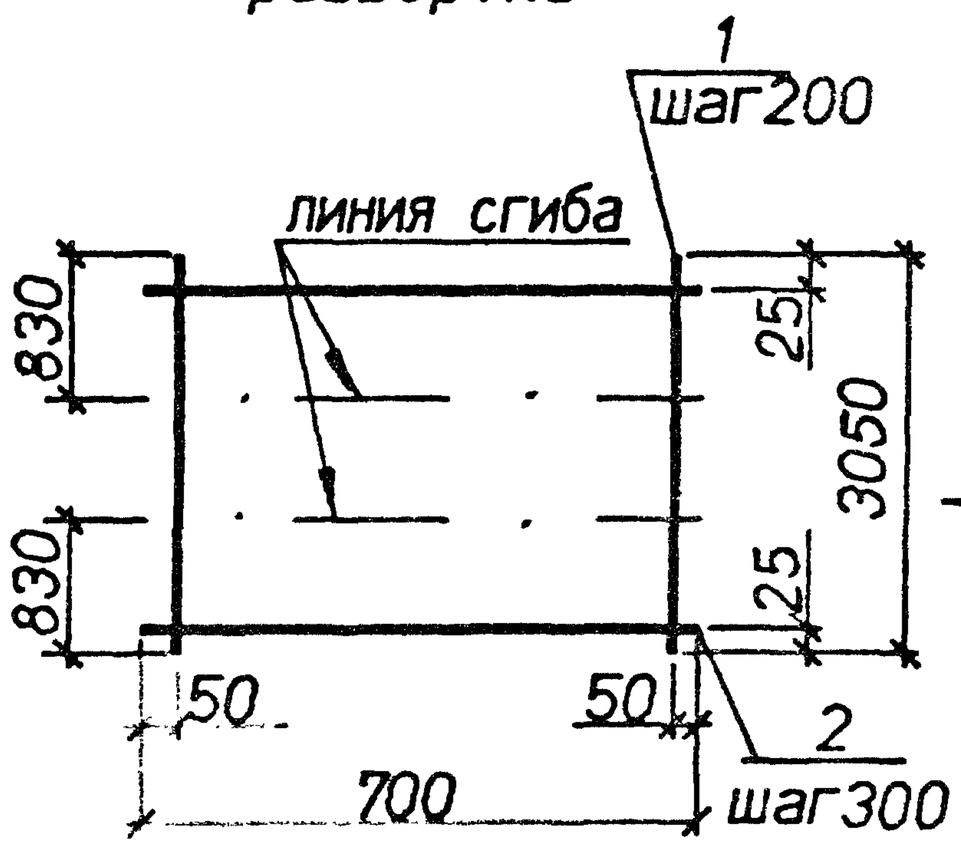

Вид А
в согнутом виде

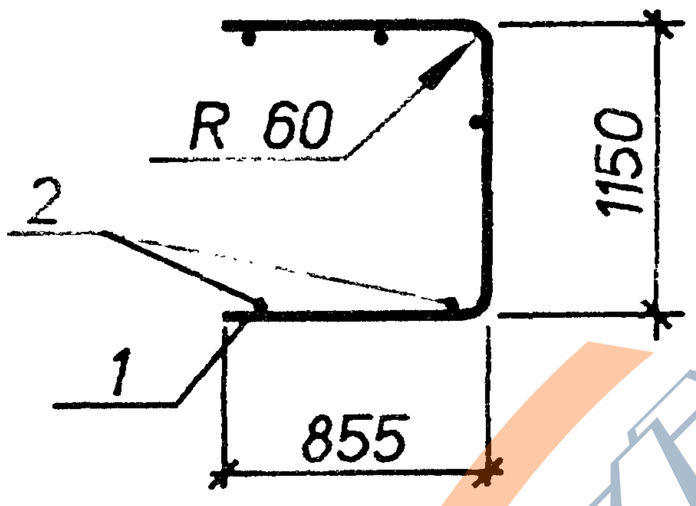

Вид Б
в согнутом виде

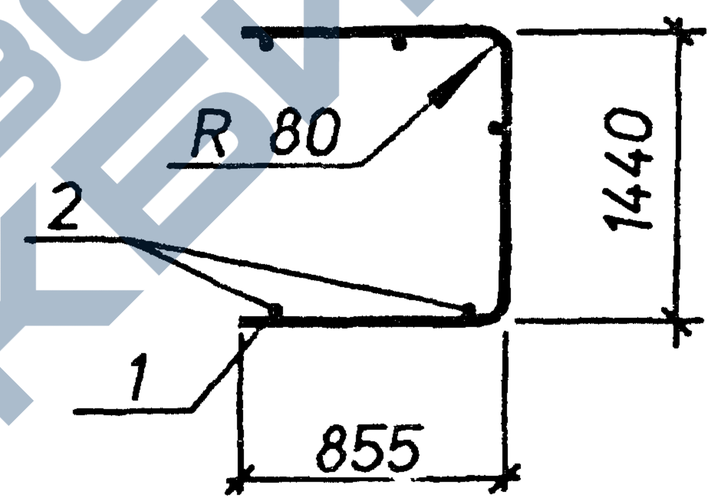

Марка	Поз.	Наименование	Кол.	Масса ед.,кг	Общая масса,кг
С13-43	1	⌀6AIII L=2790	4	0.62	3.1
	2	⌀4BpI L=700	10	0.06	
С13-44	1	⌀8AIII L=3050	4	1.2	5.5
	2	⌀4BpI L=700	11	0.06	

Арматура классов : А-III по ГОСТ 5781-82. Вр-I по ГОСТ 6727-80.

Нач.отд.	Агранович	
Н.контр.	Чумакова	
Гл.спец.	Коротецкий	
Вед.инж.	Чумакова	
Провер.	Чумакова	
Разраб.	Хвостик	

3.006.1-8.2-1-101

Сетка С13-43;С13-44

Стадия	Лист	Листов
Р		1

Харьковский Промстройниипроект

https://zavodjbi.com/

С13-45
развертка

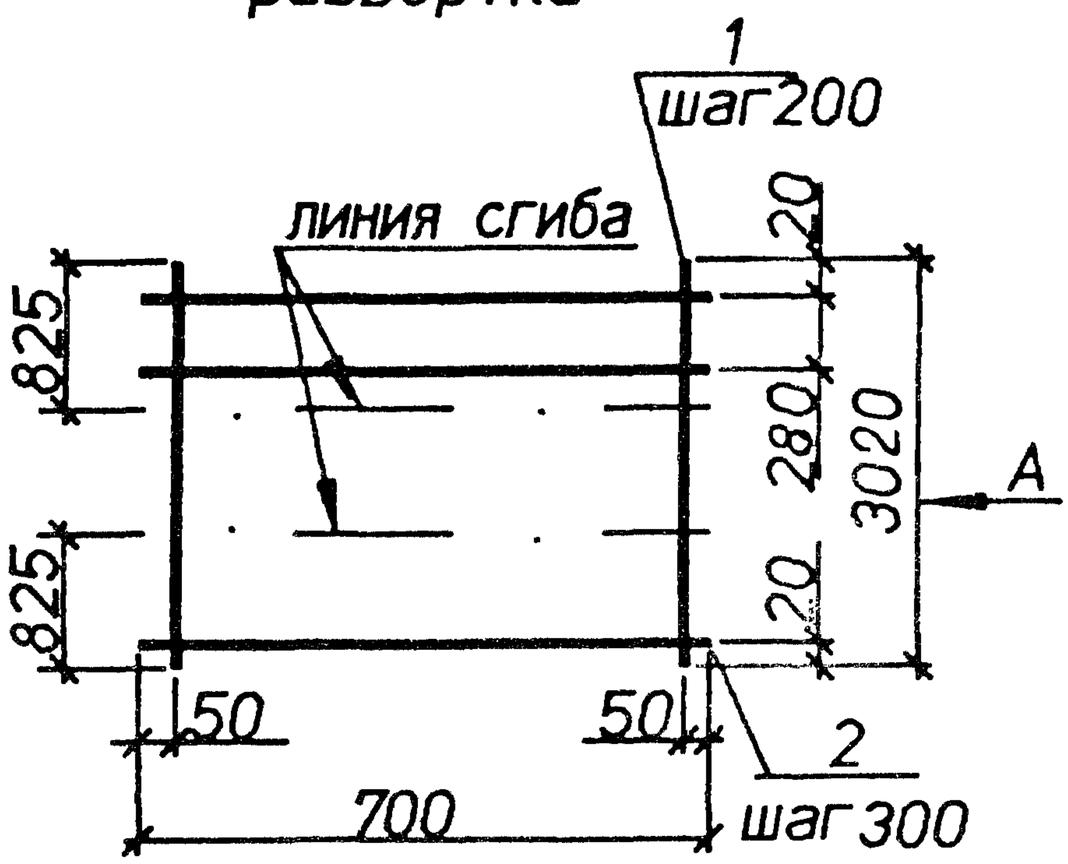

С13-46
развертка

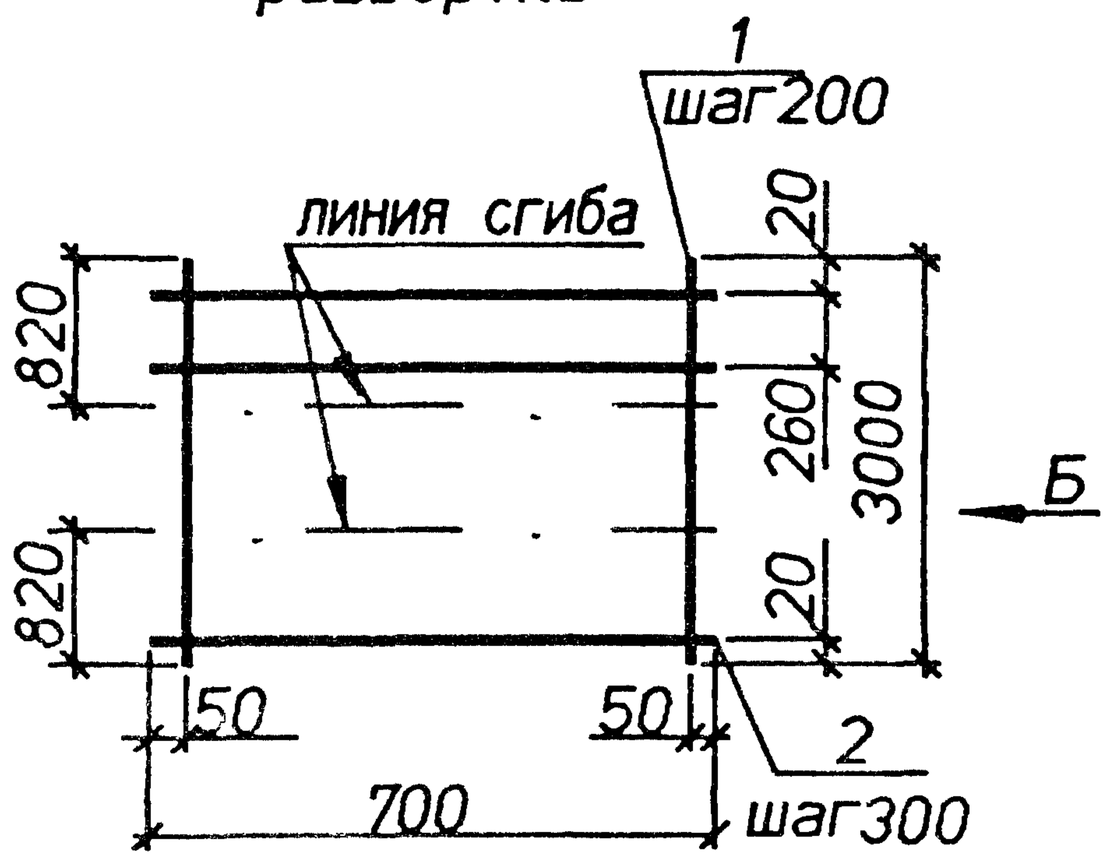

Вид А
в согнутом виде

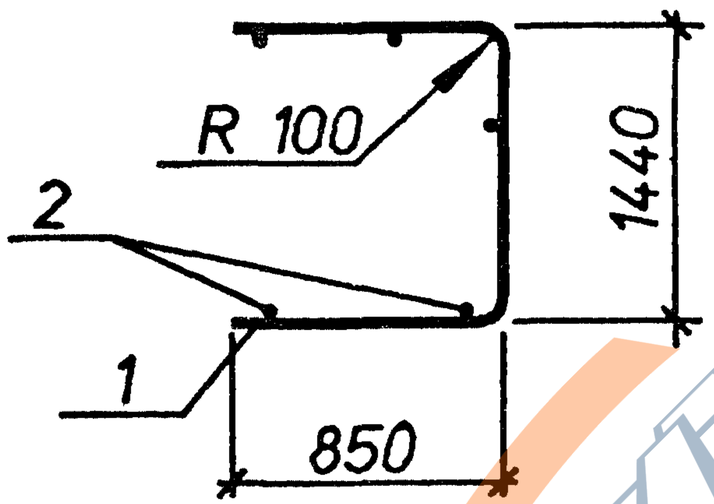

Вид Б
в согнутом виде

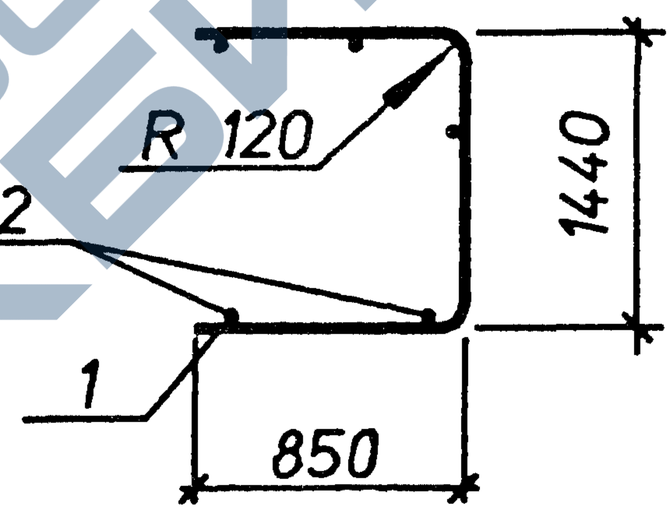

Марка	Поз.	Наименование	Кол.	Масса ед.,кг	Общая масса,кг
С13-45	1	⌀10AIII L=3020	4	1.9	8.2
	2	⌀4BpI L=700	11	0.06	
С13-46	1	⌀12AIII L=3000	4	2.7	11.8
	2	⌀5BpI L=700	11	0.10	

Арматура классов : А-III по ГОСТ 5781-82. Вр-I по ГОСТ 6727-80.

Нач.отд.	Агранович		
Н.контр.	Чумакова		
Гл.спец.	Коротецкий		
Вед.инж.	Чумакова		
Провер.	Чумакова		
Разраб.	Хвостик		

3.006.1-8.2-1-102

Сетка С13-45;С13-46

Стадия	Лист	Листов
Р		1

Харьковский Промстройниипроект

Инв.N подл. | Подпись и дата | Взам.инв.N

https://zavodjbi.com/

С13-47
развертка

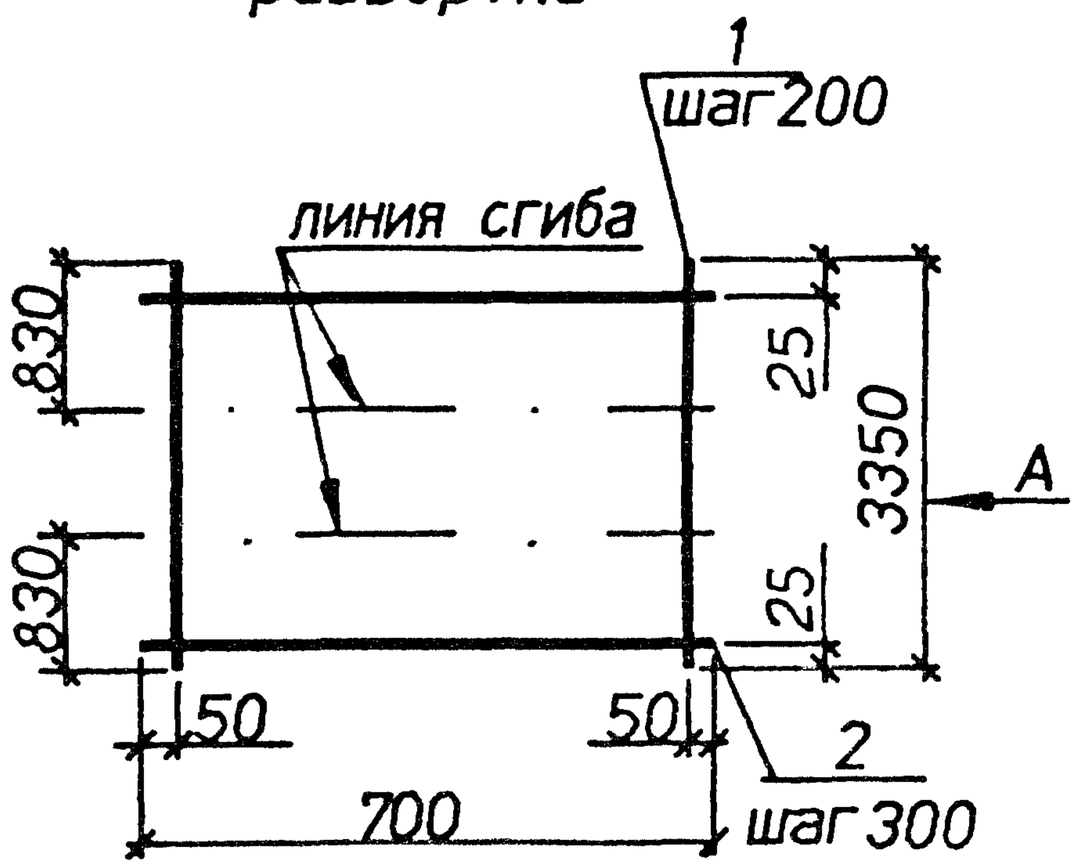

С13-48
развертка

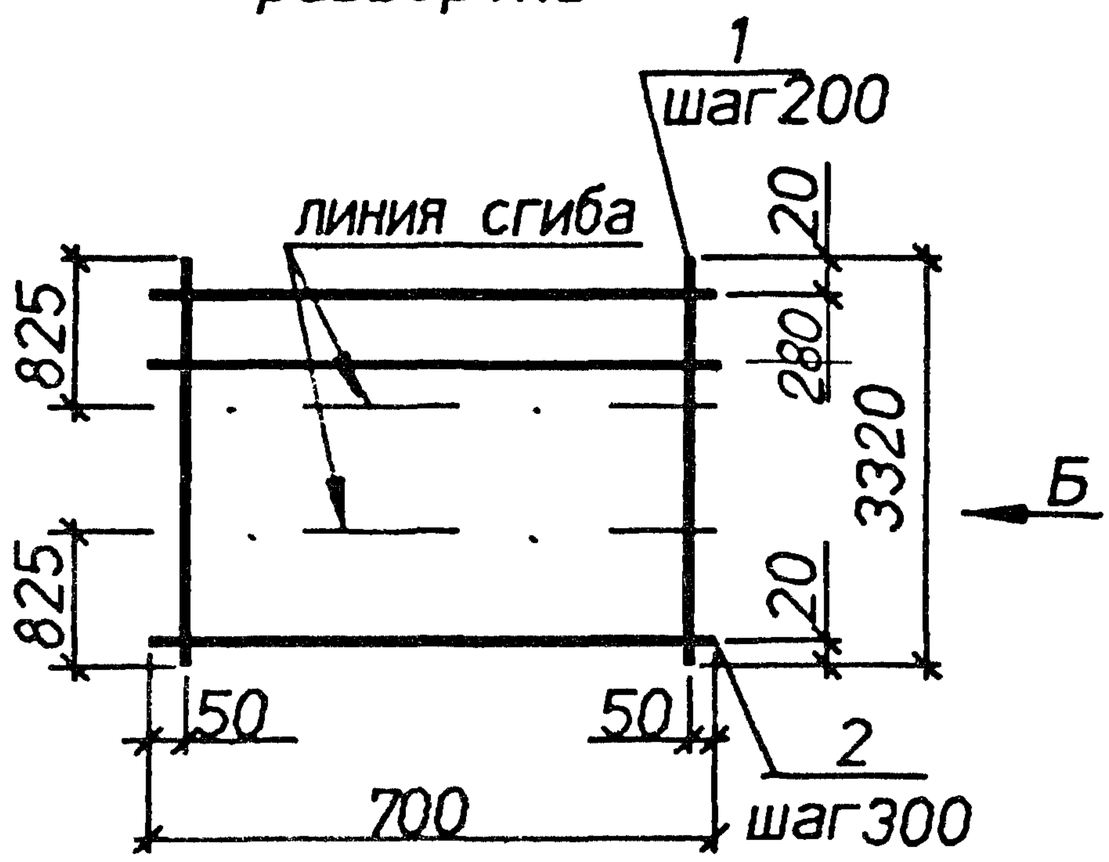

Вид А
в согнутом виде

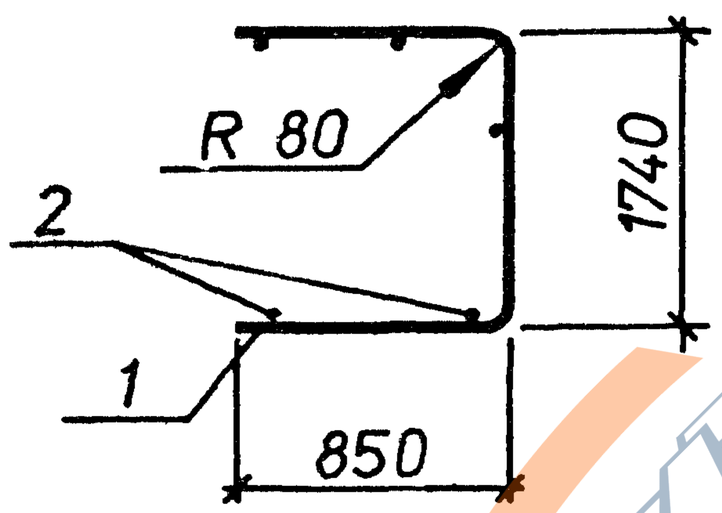

Вид Б
в согнутом виде

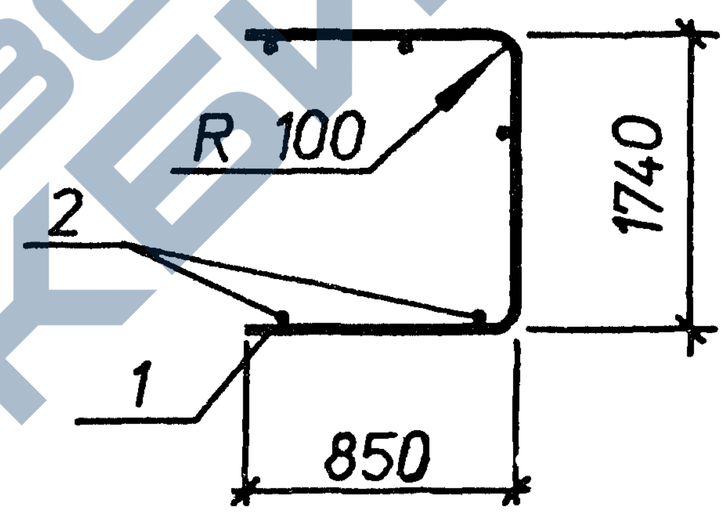

Марка	Поз.	Наименование	Кол.	Масса ед.,кг	Общая масса,кг
С13-47	1	⌀8AIII L=3350	4	1.3	6.1
	2	⌀4BpI L=700	12	0.06	
С13-48	1	⌀10AIII L=3320	4	2.1	9.0
	2	⌀4BpI L=700	12	0.06	

Арматура классов : А-III по ГОСТ 5781-82. Вр-I по ГОСТ 6727-80.

Нач.отд.	Агранович	
Н.контр.	Чумакова	
Гл.спец.	Коротецкий	
Вед.инж.	Чумакова	
Провер.	Чумакова	
Разраб.	Хвостик	

3.006.1-8.2-1-103

Сетка С13-47;С13-48

Стадия	Лист	Листов
Р		1

Харьковский Промстройниипроект

https://zavodjbi.com/

С13-49
развертка

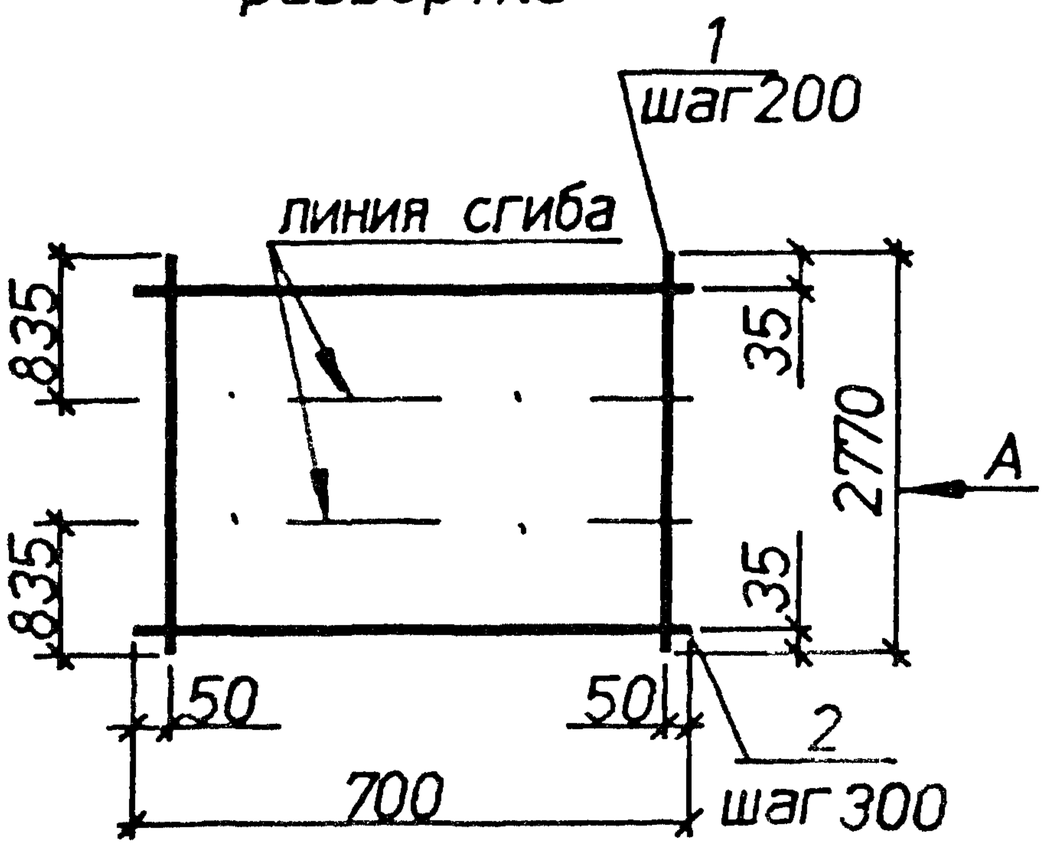

С13-50
развертка

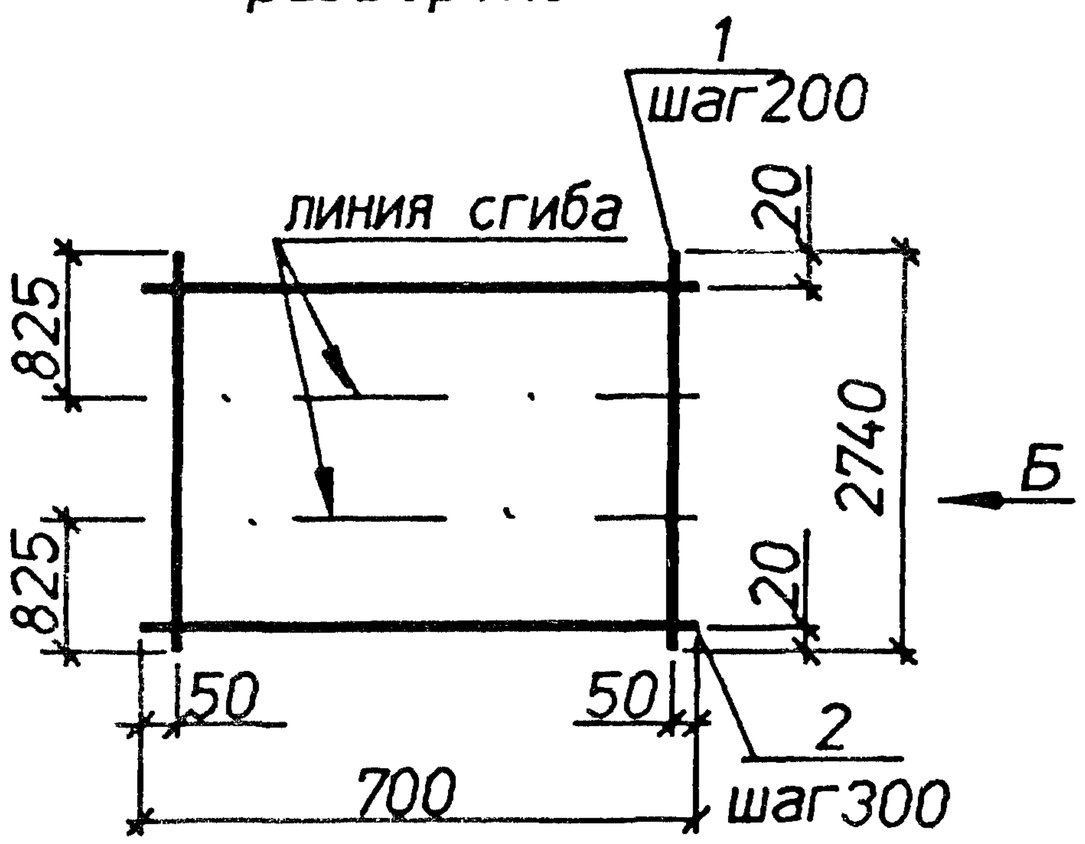

Вид А
в согнутом виде

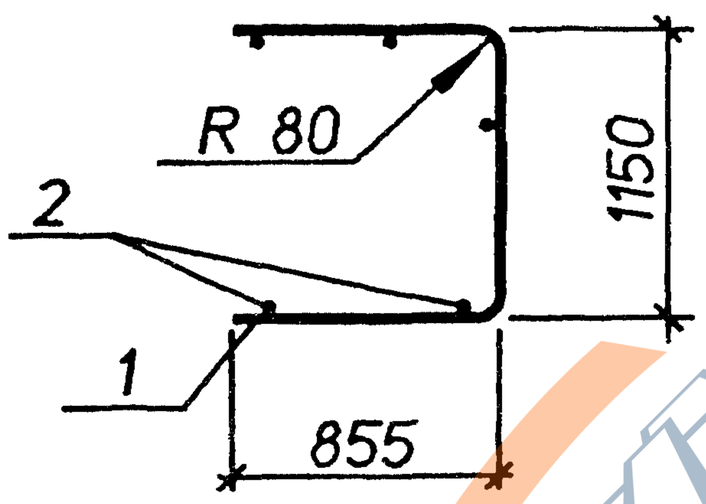

Вид Б
в согнутом виде

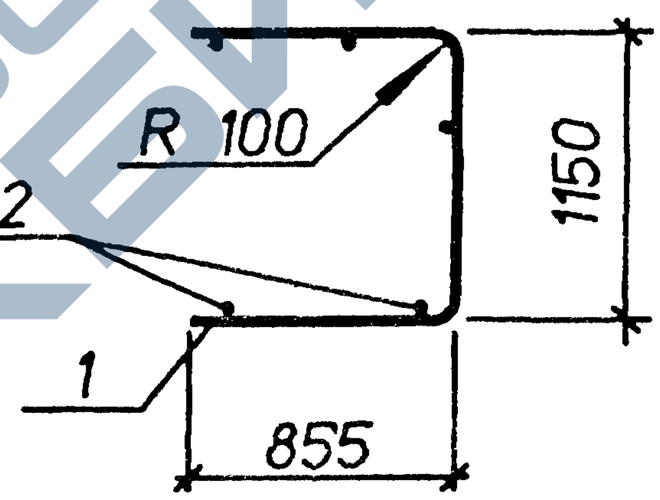

Марка	Поз.	Наименование	Кол.	Масса ед.,кг	Общая масса,кг
С13-49	1	⌀8AIII L=2770	4	1.1	5.0
	2	⌀4BpI L=700	10	0.06	
С13-50	1	⌀10AIII L=2740	4	1,7	7.4
	2	⌀4BpI L=700	10	0.06	

Арматура классов : А-III по ГОСТ 5781-82. Вр-I по ГОСТ 6727-80.

Нач.отд.	Агранович	
Н.контр.	Чумакова	
Гл.спец.	Коротецкий	
Вед.инж.	Чумакова	
Провер.	Чумакова	
Разраб.	Хвостик	

3.006.1-8.2-1-104

Сетка С13-49;С13-50

Стадия	Лист	Листов
Р		1

Харьковский Промстройниипроект

https://zavodjbi.com/

С13-51
развертка

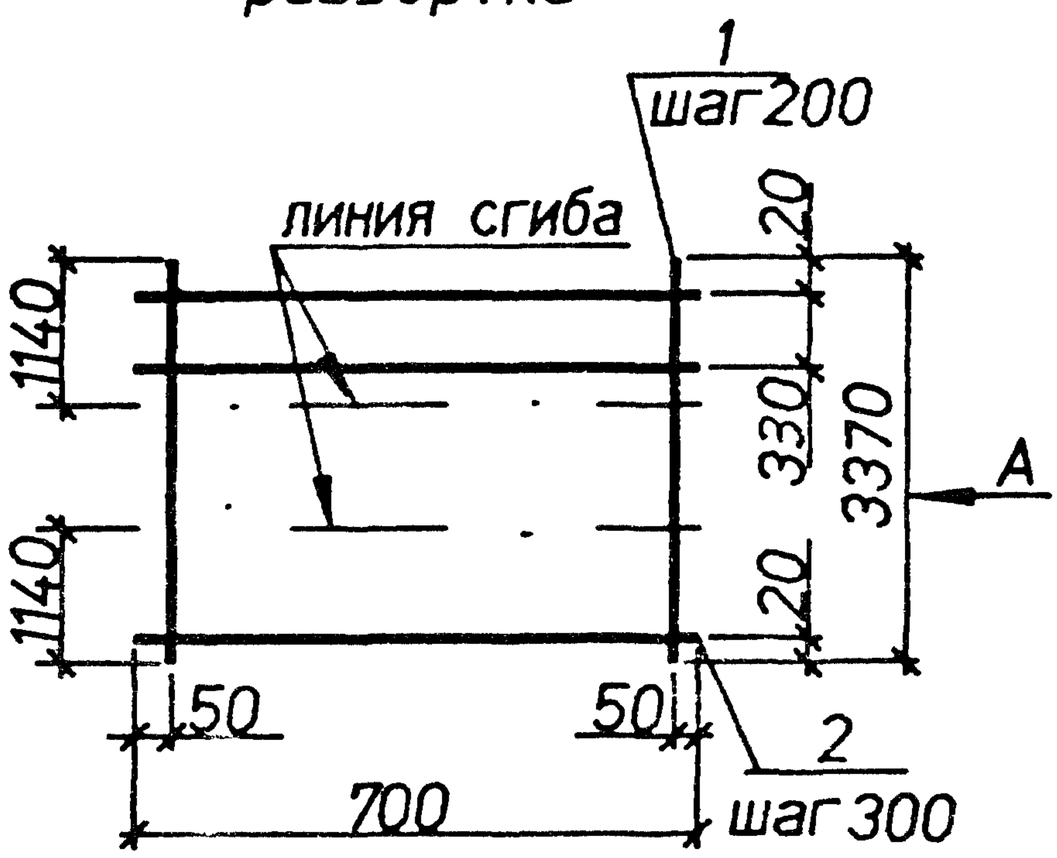

С13-52
развертка

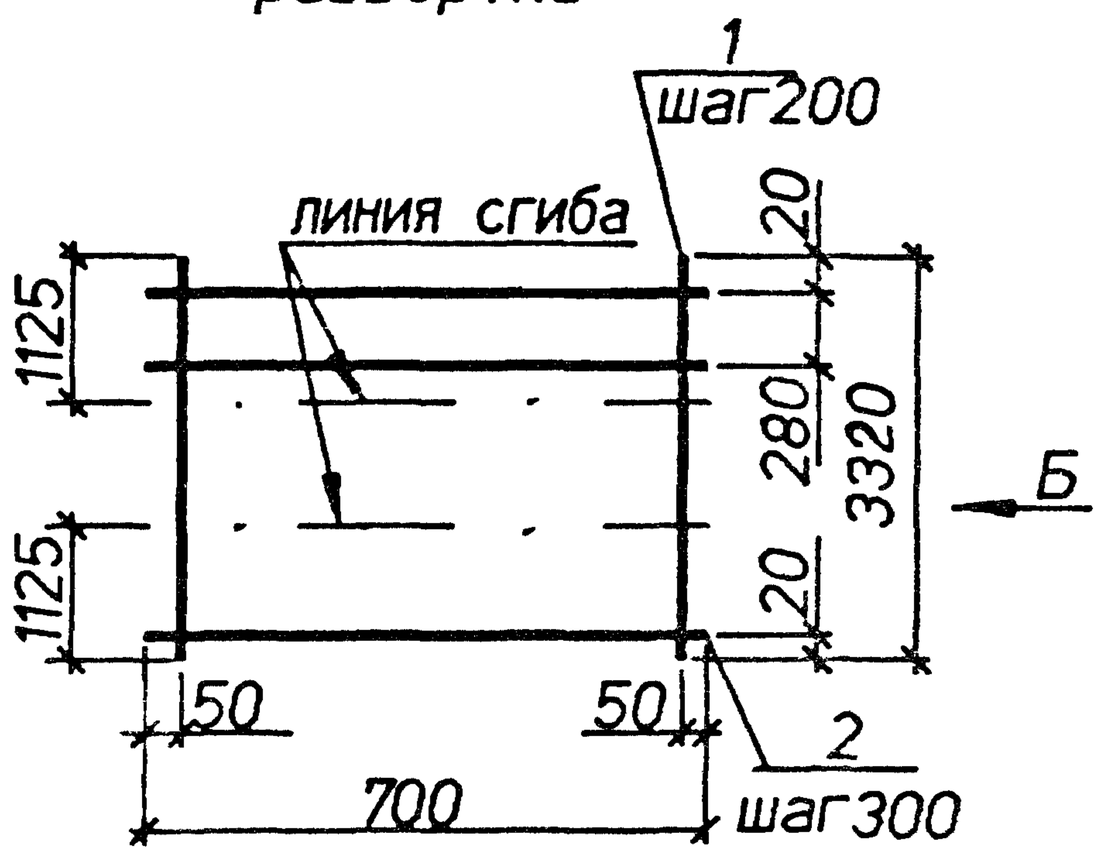

Вид А
в согнутом виде

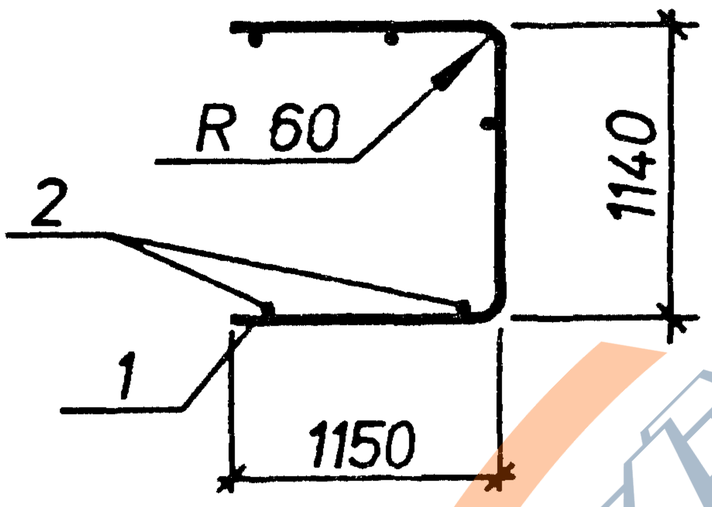

Вид Б
в согнутом виде

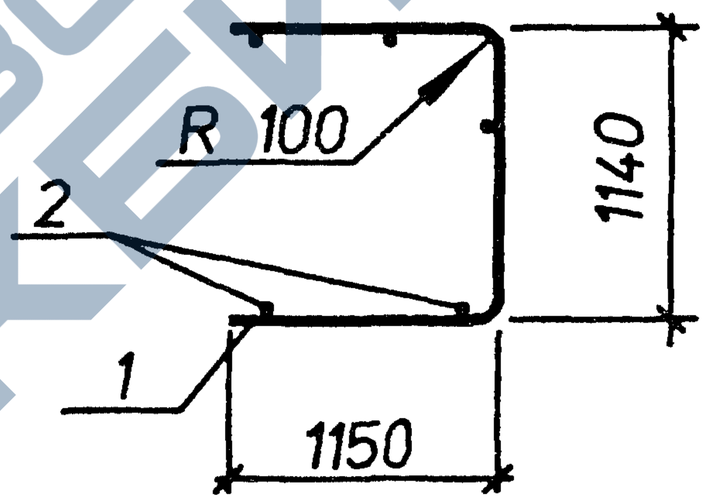

Марка	Поз.	Наименование	Кол.	Масса ед.,кг	Общая масса,кг
С13-51	1	ø6AIII L=3370	4	0.75	3.8
	2	ø4BpI L=700	12	0.06	
С13-52	1	ø10AIII L=3320	4	2.1	9.4
	2	ø5BpI L=700	12	0.10	

Арматура классов : А-III по ГОСТ 5781-82, Вр-I по ГОСТ 6727-80.

Нач.отд.	Агранович		3.006.1-8.2-1-105
Н.контр.	Чумакова		
Гл.спец.	Коротецкий		
Вед.инж.	Чумакова		Сетка С13-51;С13-52
Провер.	Чумакова		
Разраб.	Хвостик		

Стадия	Лист	Листов
Р		1

Харьковский Промстройниипроект

Инв.N подл. | Подпись и дата | Взам.инв.N

https://zavodjbi.com/

С13-53
развертка

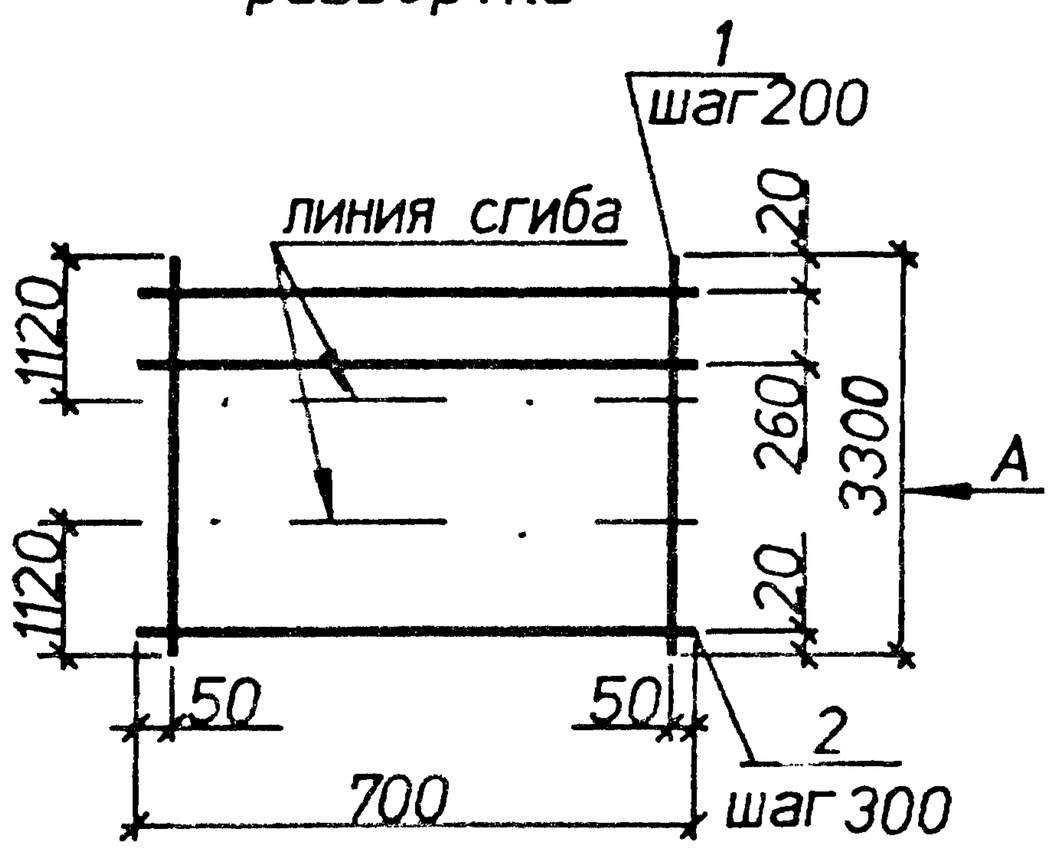

С13-54
развертка

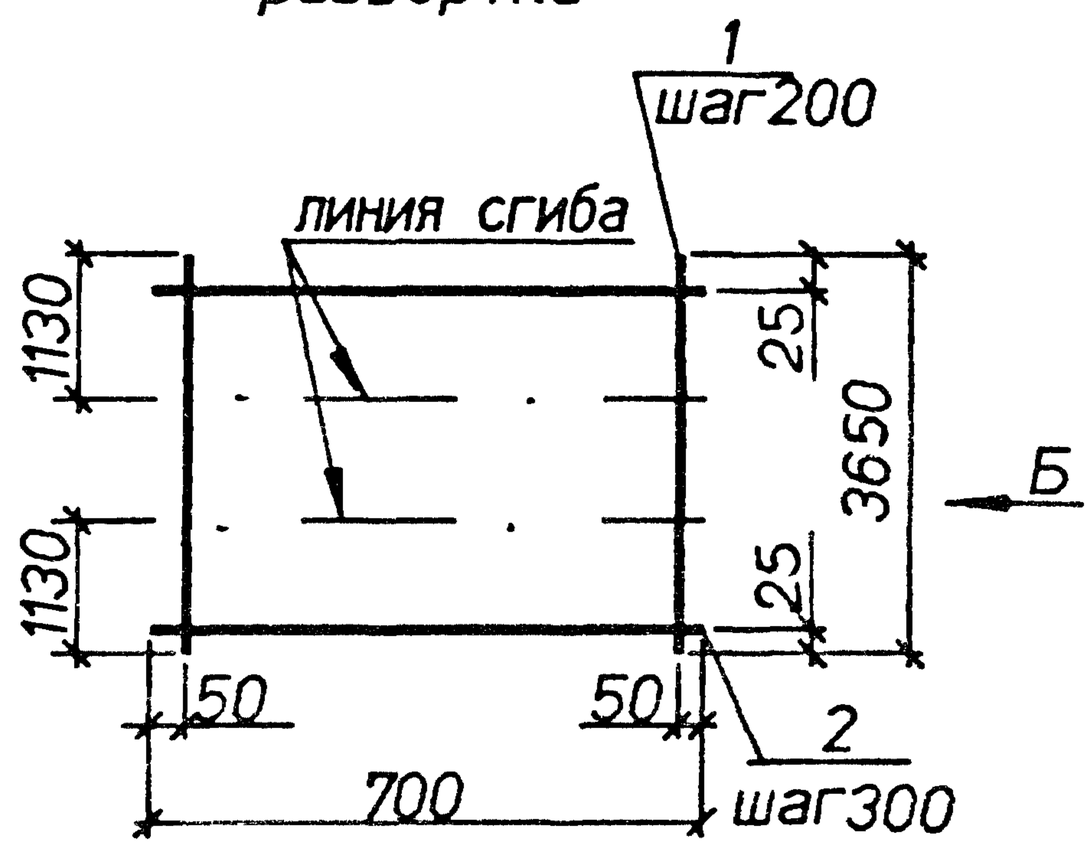

Вид А
в согнутом виде

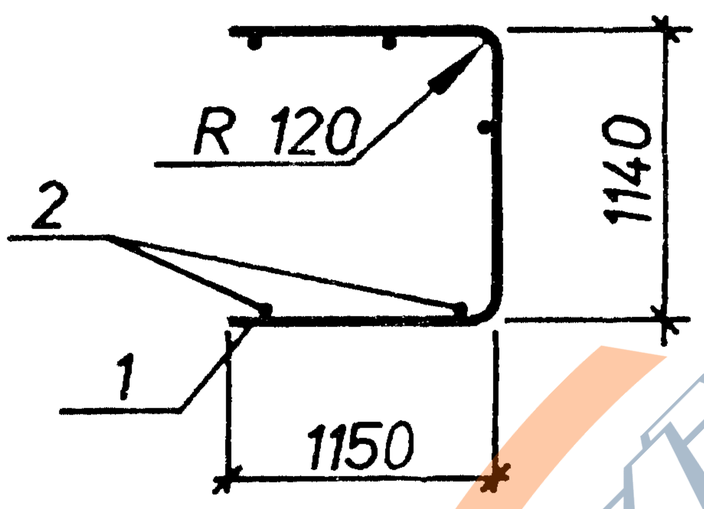

Вид Б
в согнутом виде

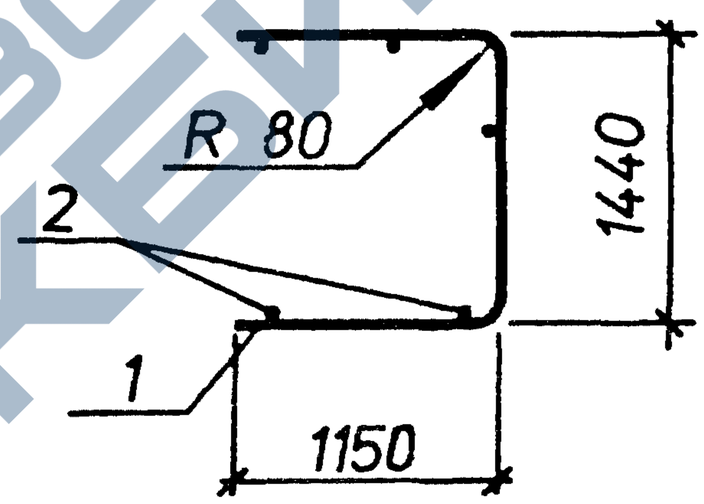

Марка	Поз.	Наименование	Кол.	Масса ед.,кг	Общая масса,кг
С13-53	1	⌀12AIII L=3300	4	2.9	13.0
	2	⌀5BpI L=700	12	0.10	
С13-54	1	⌀8AIII L=3650	4	1.4	6.6
	2	⌀4BpI L=700	13	0.06	

Арматура классов : А-III по ГОСТ 5781-82. Вр-I по ГОСТ 6727-80.

Нач.отд.	Агранович		
Н.контр.	Чумакова		
Гл.спец.	Коротецкий		
Вед.инж.	Чумакова		
Провер.	Чумакова		
Разраб.	Хвостик		

3.006.1-8.2-1-106

Сетка С13-53;С13-54

Стадия	Лист	Листов
Р		1

Харьковский Промстройниипроект

Инв.N подл. | Подпись и дата | Взам.инв.N

https://zavodjbi.com/

С13-55
развертка

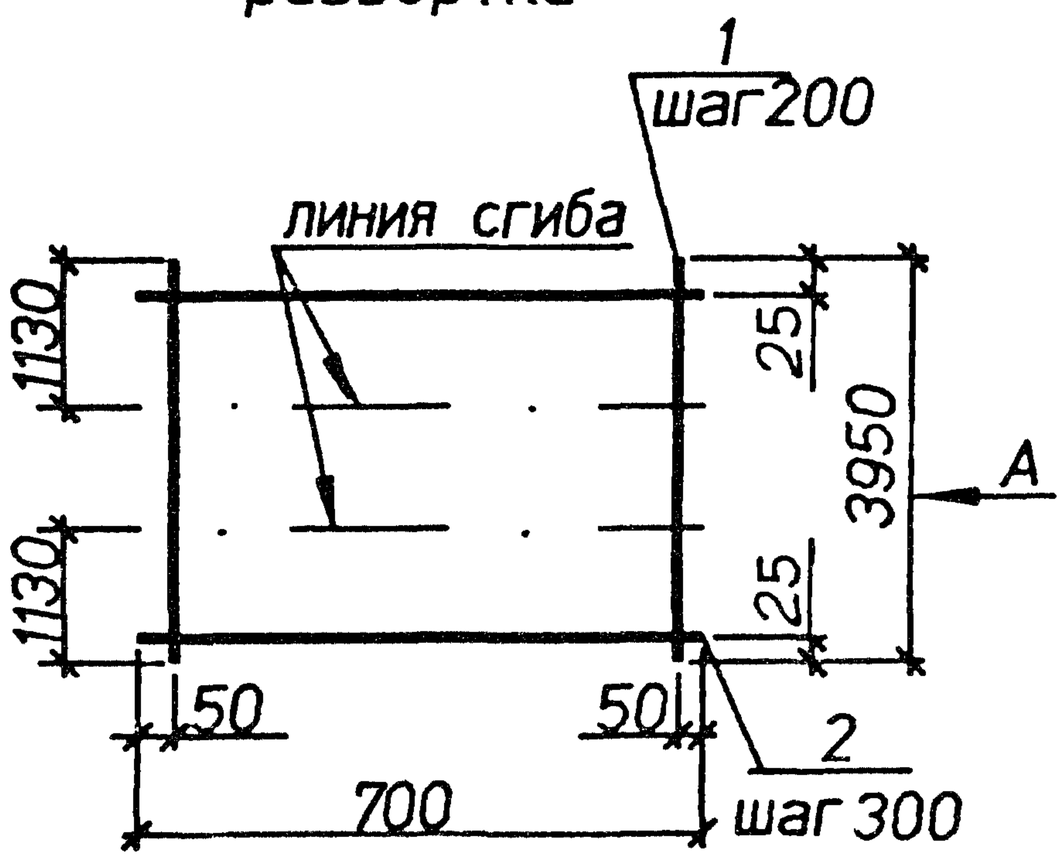

С13-56
развертка

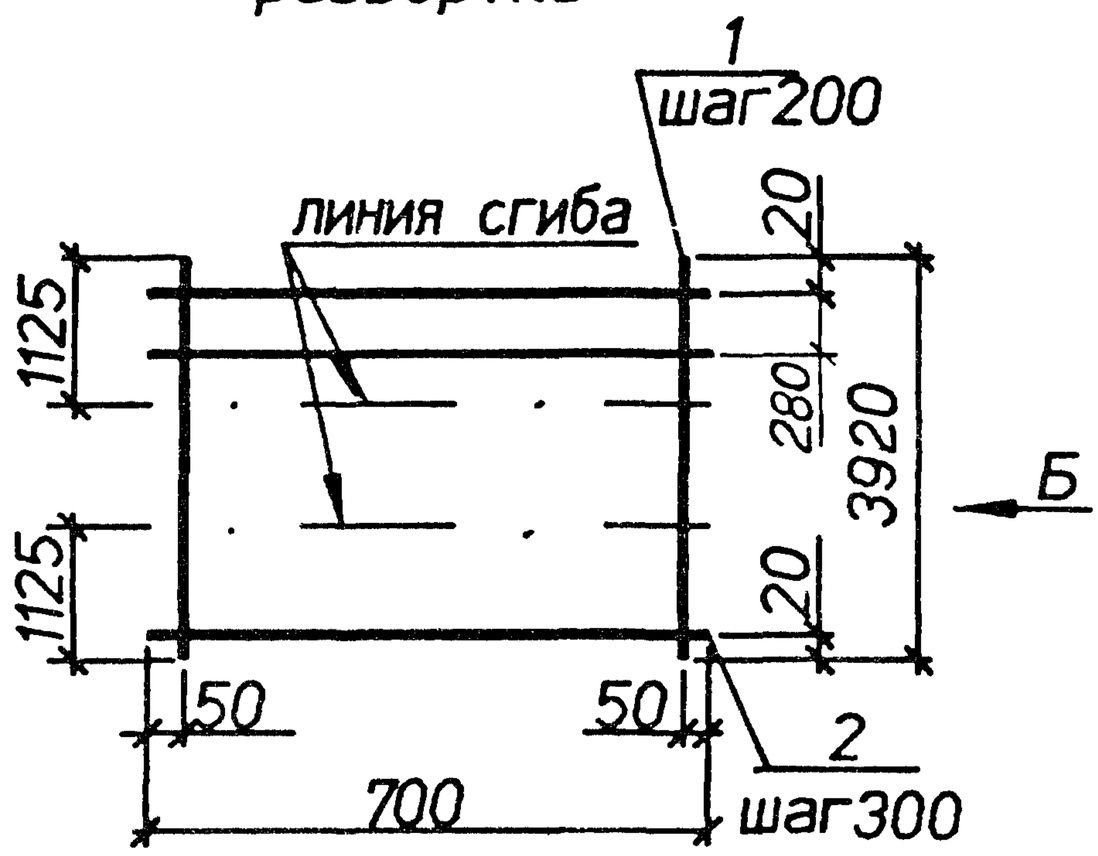

Вид А
в согнутом виде

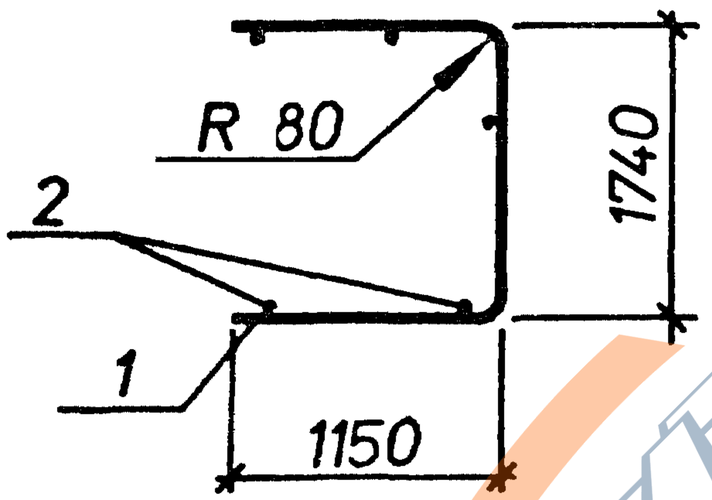

Вид Б
в согнутом виде

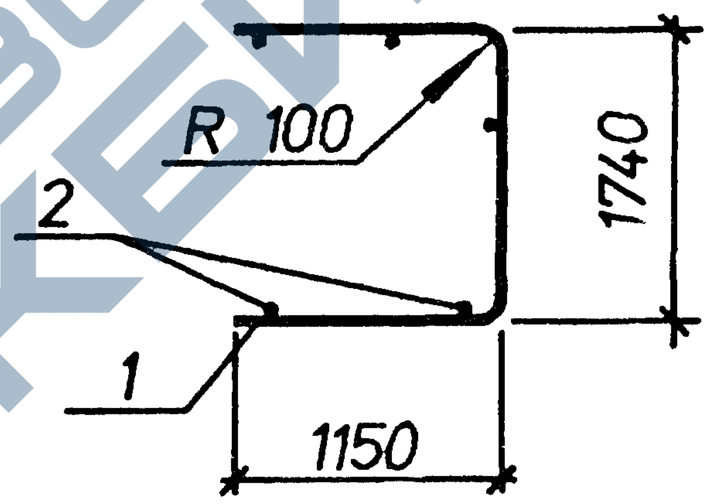

Марка	Поз.	Наименование	Кол.	Масса ед.кг	Общая масса.кг
С13-55	1	⌀8AIII L=3950	4	1.6	7.2
	2	⌀4BpI L=700	14	0.06	
С13-56	1	⌀10AIII L=3920	4	2.4	10.6
	2	⌀4BpI L=700	14	0.06	

Арматура классов : А-III по ГОСТ 5781-82. Вр-I по ГОСТ 6727-80.

Нач.отд.	Агранович	
Н.контр.	Чумакова	
Гл.спец.	Коротецкий	
Вед.инж.	Чумакова	
Провер.	Чумакова	
Разраб.	Хвостик	

3.006.1-8.2-1-107

Сетка С13-55;С13-56

Стадия	Лист	Листов
Р		1

Харьковский Промстройниипроект

https://zavodjbi.com/

С13-57
развертка

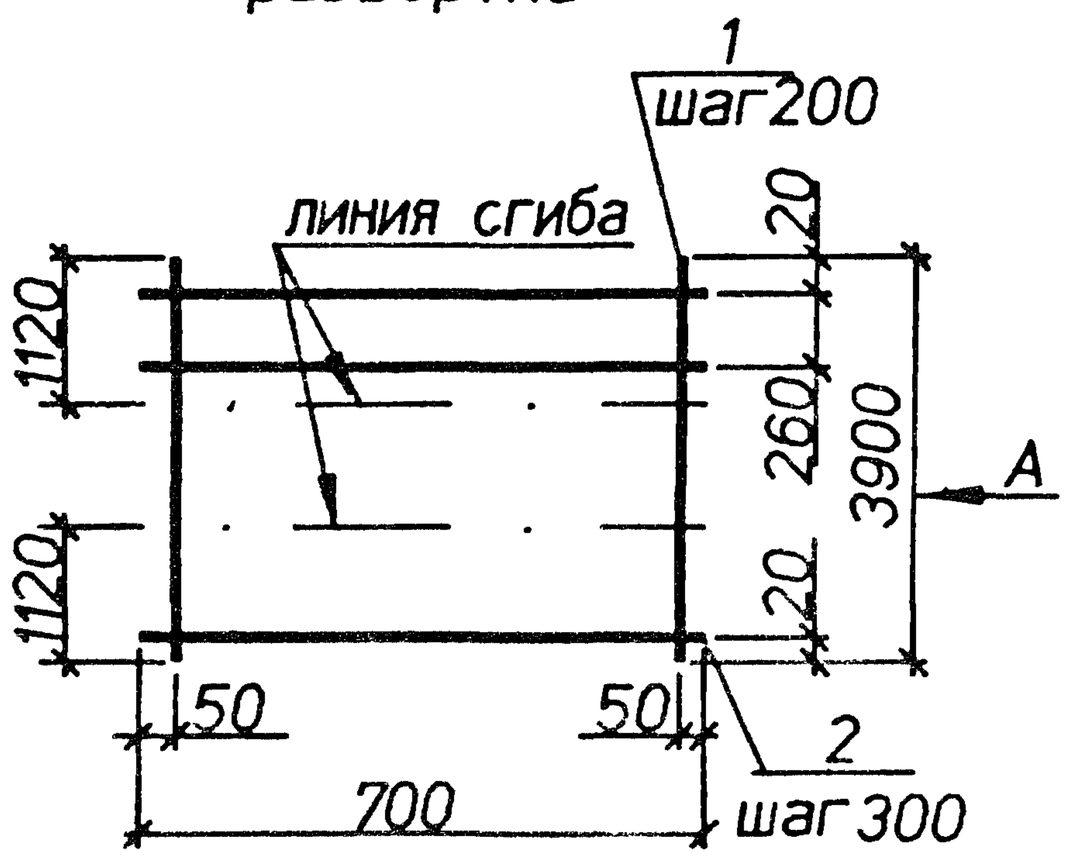

С13-58
развертка

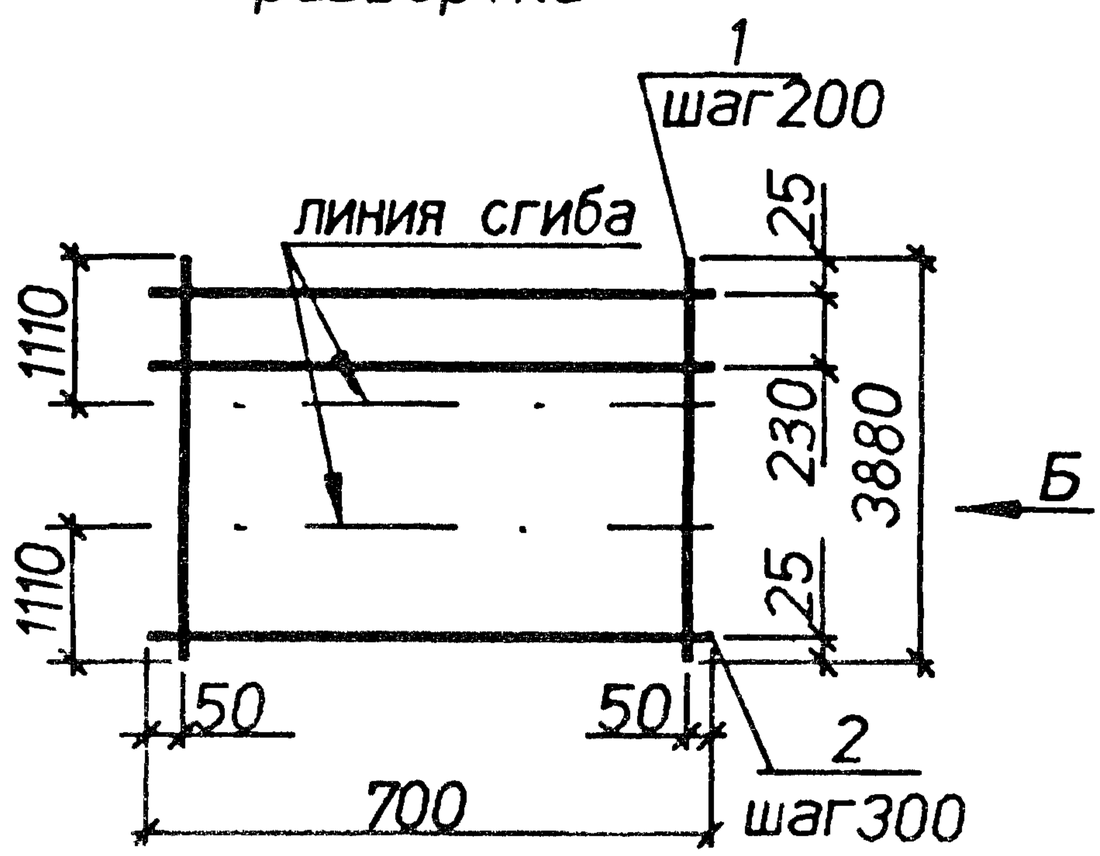

Вид А
в согнутом виде

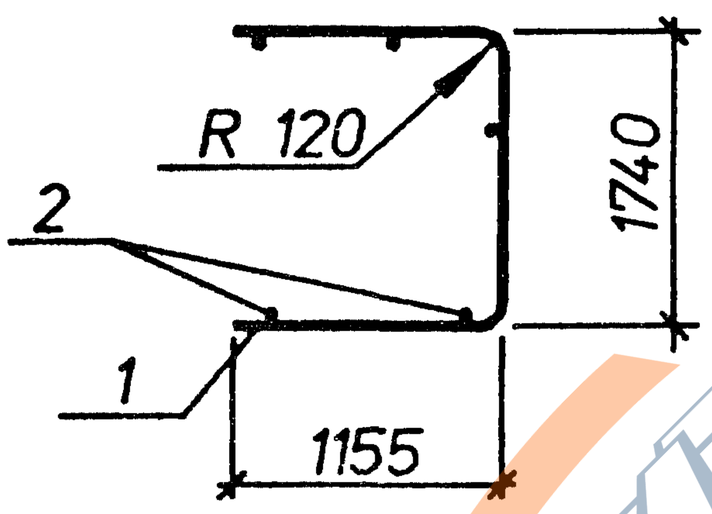

Вид Б
в согнутом виде

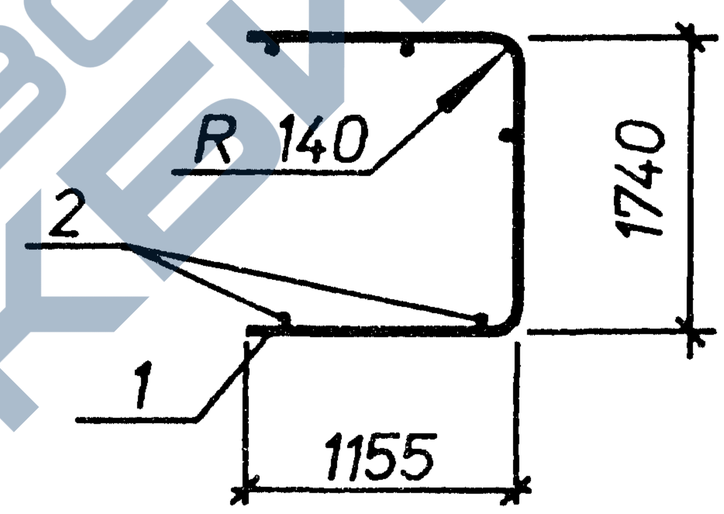

Марка	Поз.	Наименование	Кол.	Масса ед.,кг	Общая масса,кг
С13-57	1	⌀12AIII L=3900	4	3.5	16.0
	2	⌀6AI L=700	14	0.16	
С13-58	1	⌀14AIII L=3880	4	4.7	21.0
	2	⌀6AI L=700	14	0.16	

Арматура классов А-I, А-III по ГОСТ 5781-82 .

Нач.отд.	Агранович	
Н.контр.	Чумакова	
Гл.спец.	Коротецкий	
Вед.инж.	Чумакова	
Провер.	Чумакова	
Разраб.	Хвостик	

3.006.1-8.2-1-108

Сетка С13-57;С13-58

Стадия	Лист	Листов
Р		1

Харьковский Промстройниипроект

https://zavodjbi.com/

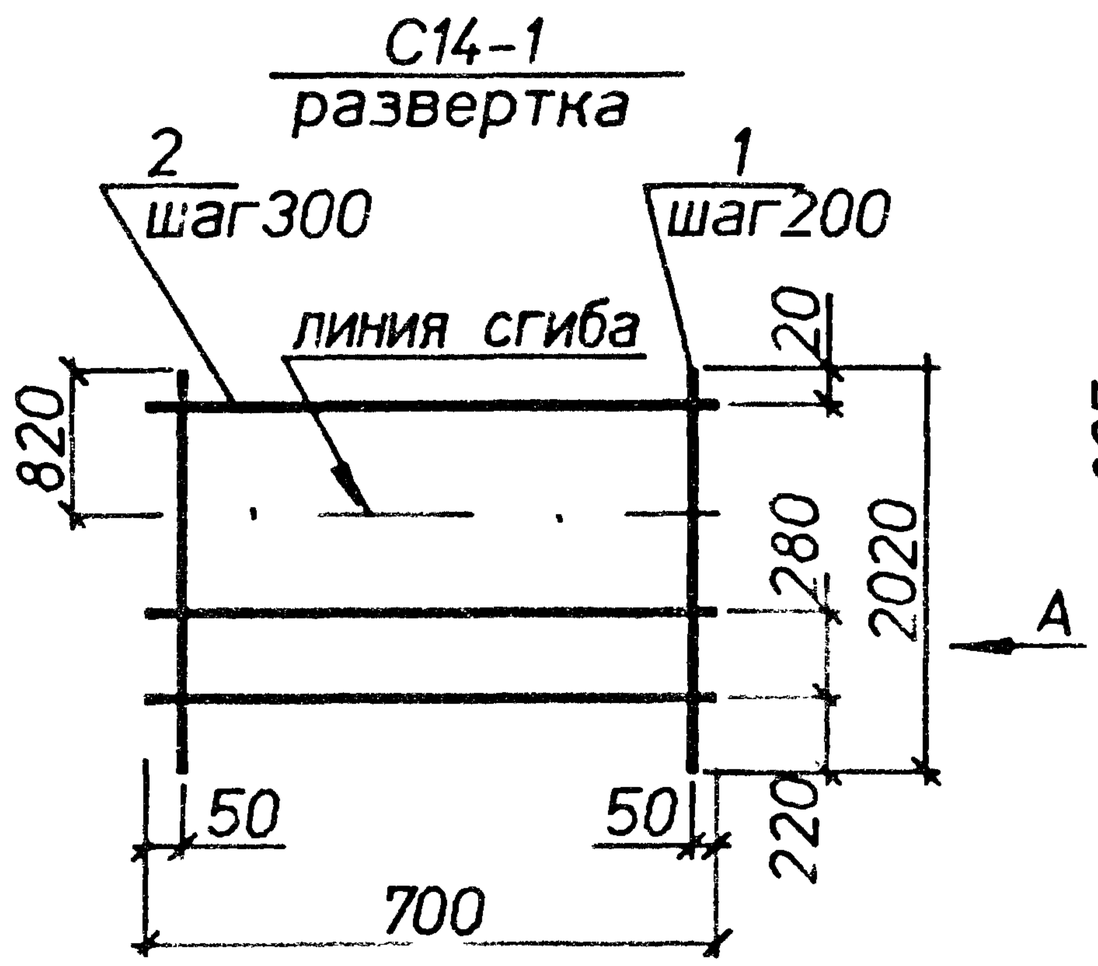

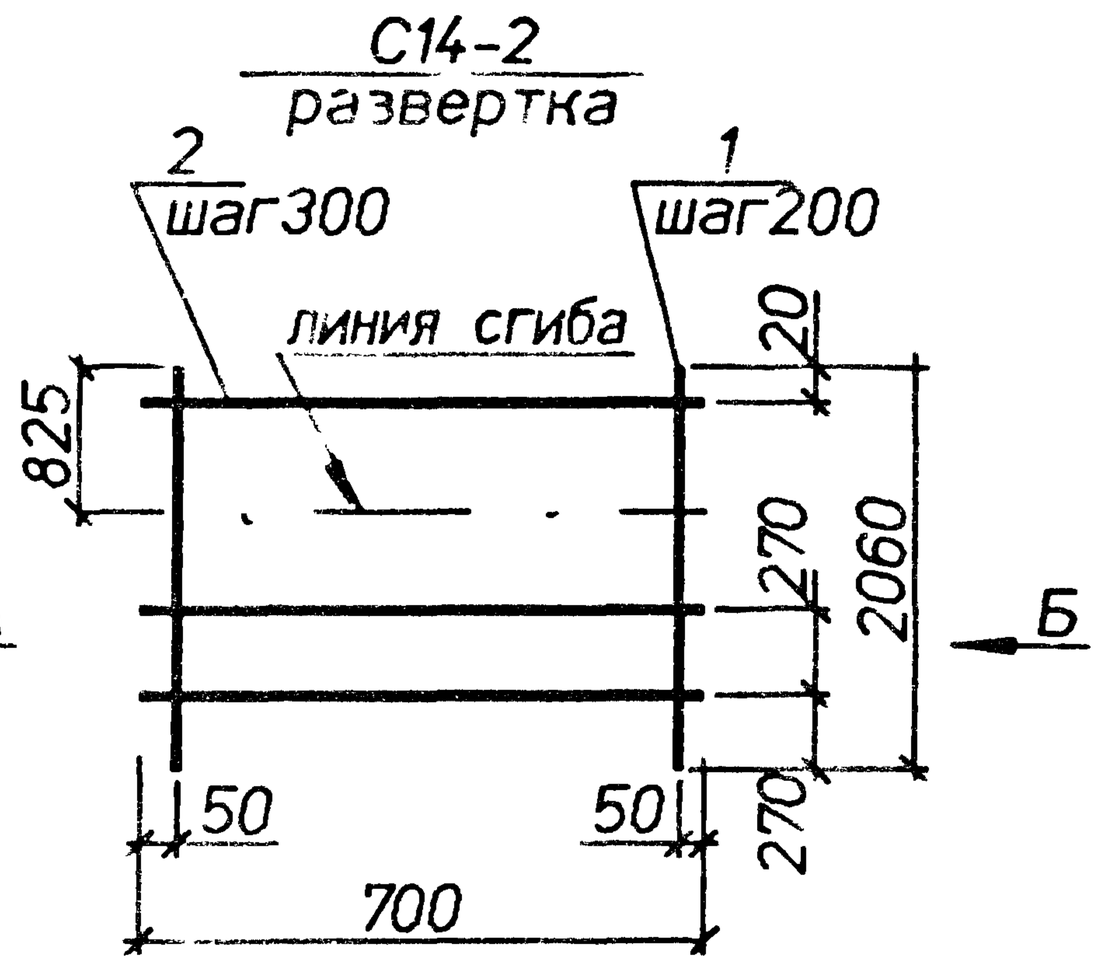

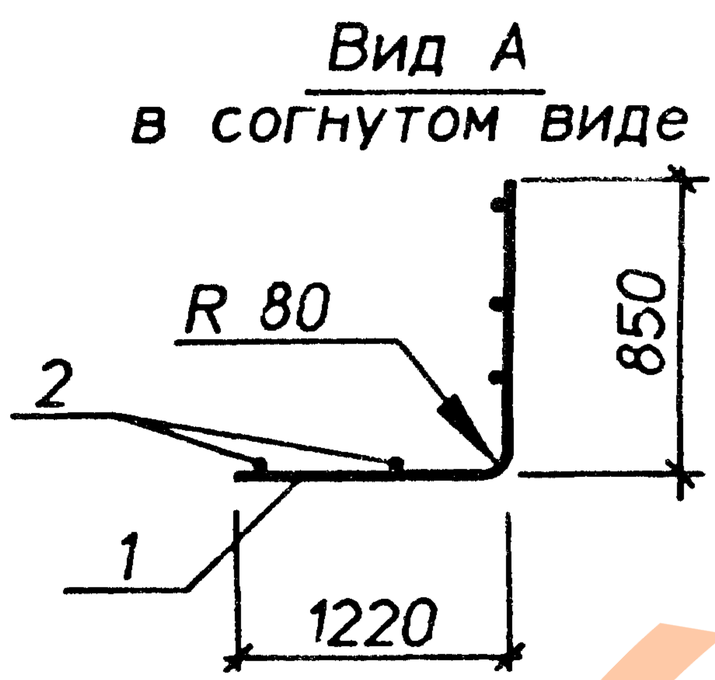

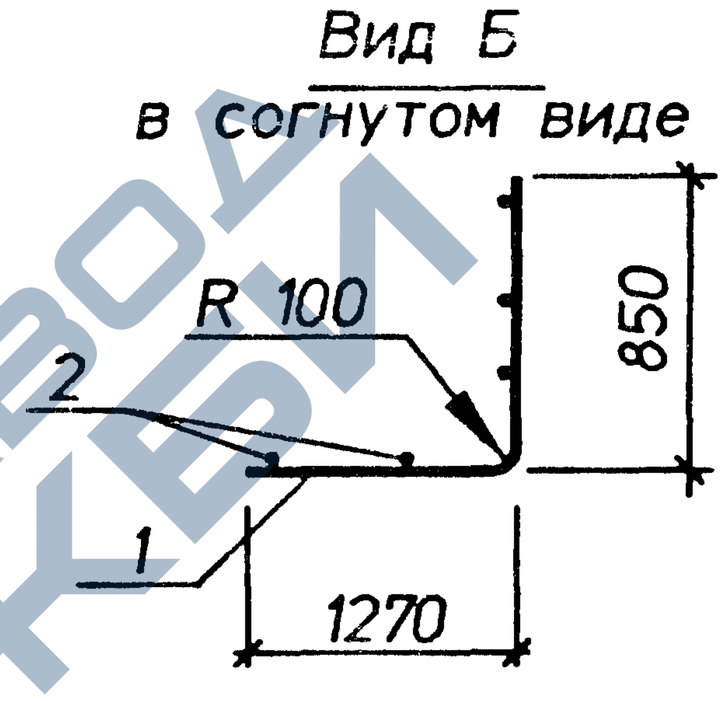

Марка	Поз.	Наименование	Кол.	Масса ед.,кг	Общая масса,кг
С14-1	1	⌀8AIII L=2020	4	0.80	3.6
	2	⌀4BpI L=700	7	0.06	
С14-2	1	⌀10AIII L=2060	4	1.3	5.5
	2	⌀4BpI L=700	7	0.06	

Арматура классов : А-III по ГОСТ 5781-82, Вр-I по ГОСТ 6727-80.

Нач.отд.	Агранович		
Н.контр.	Чумакова		
Гл.спец.	Коротецкий		
Вед.инж.	Чумакова		
Провер.	Чумакова		
Разраб.	Хвостик		

3.006.1-8.2-1-109

Сетка С14-1; С14-2

Стадия	Лист	Листов
Р		1

Харьковский Промстройниипроект

https://zavodjbi.com/

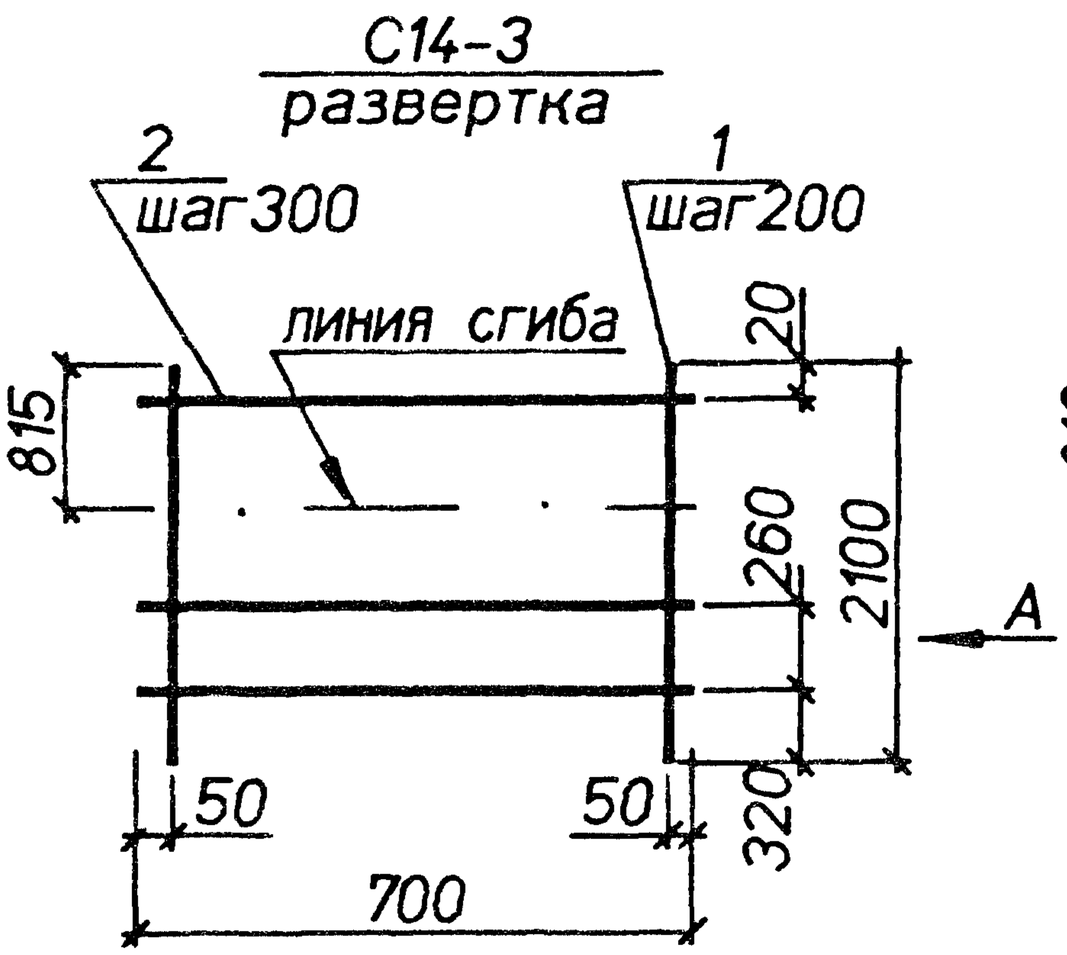

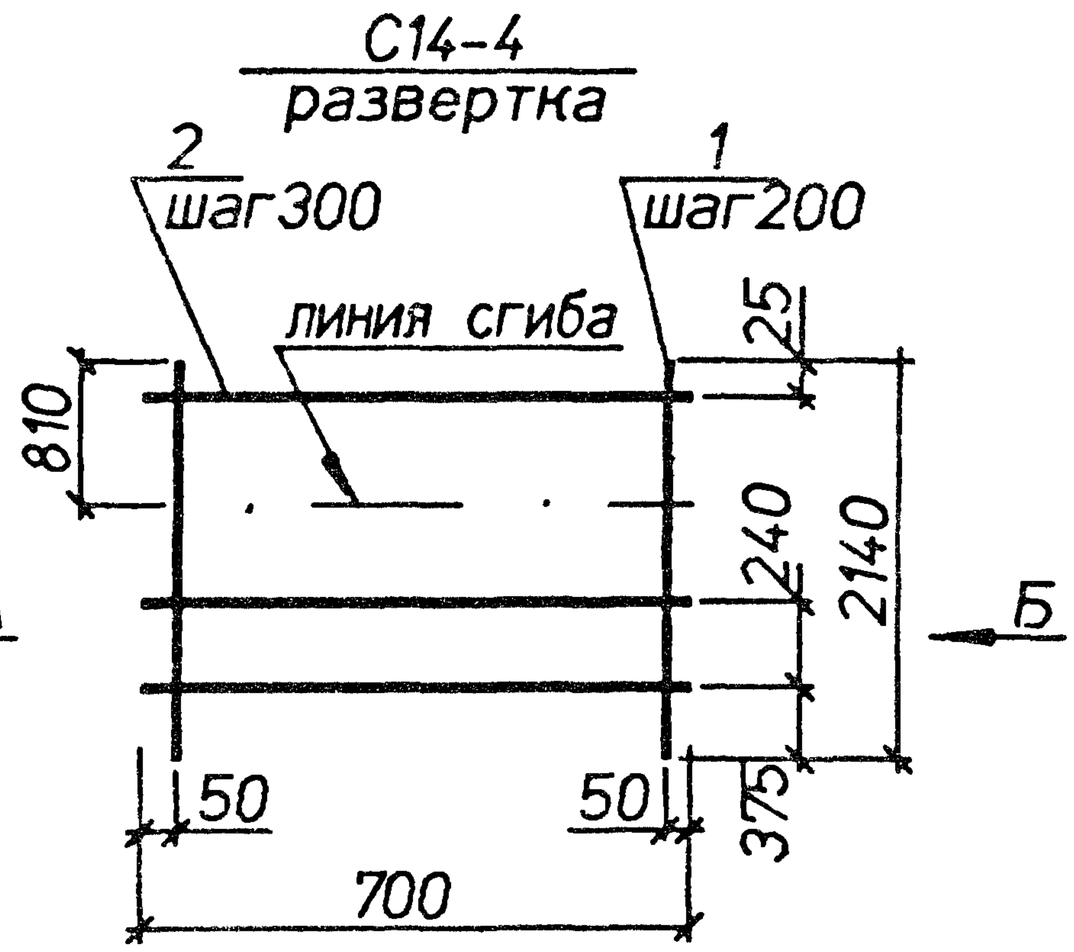

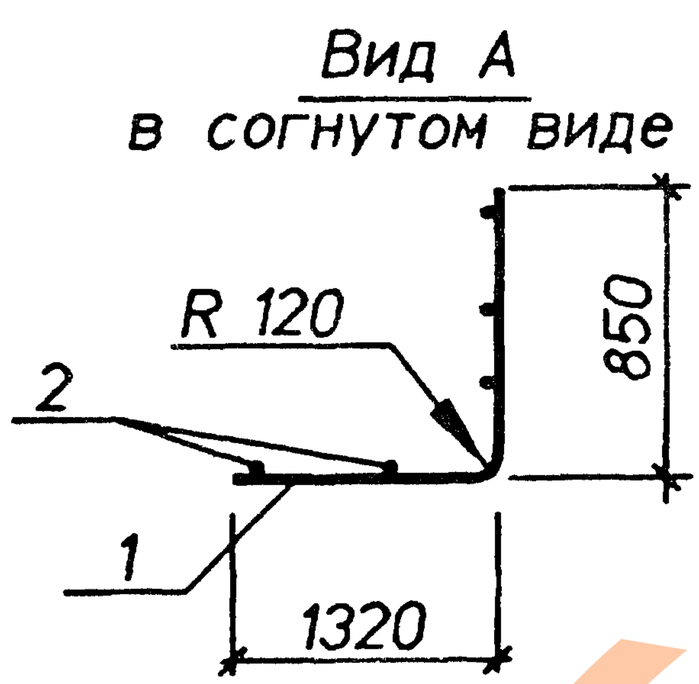

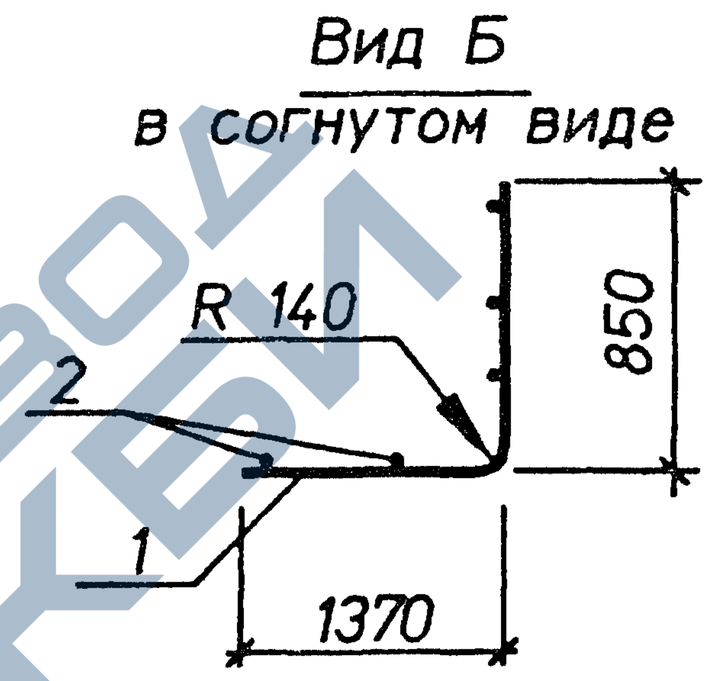

Марка	Поз.	Наименование	Кол.	Масса ед.,кг	Общая масса,кг
С14-3	1	⌀12AIII L=2100	4	1.9	8.2
	2	⌀5BpI L=700	7	0.10	
С14-4	1	⌀14AIII L=2140	4	2.6	11.4
	2	⌀6AI L=700	7	0.16	

Арматура классов : А-I,А-III по ГОСТ 5781-82, Вр-I по ГОСТ 6727-80.

Инв.N подл. | Подпись и дата | Взам.инв.N

Нач.отд.	Агранович	
Н.контр.	Чумакова	
Гл.спец.	Коротецкий	
Вед.инж.	Чумакова	
Провер.	Чумакова	
Разраб.	Хвостик	

3.006.1-8.2-1-110

Сетка С14-3; С14-4

Стадия	Лист	Листов
Р		1

Харьковский Промстройниипроект

https://zavodjbi.com/

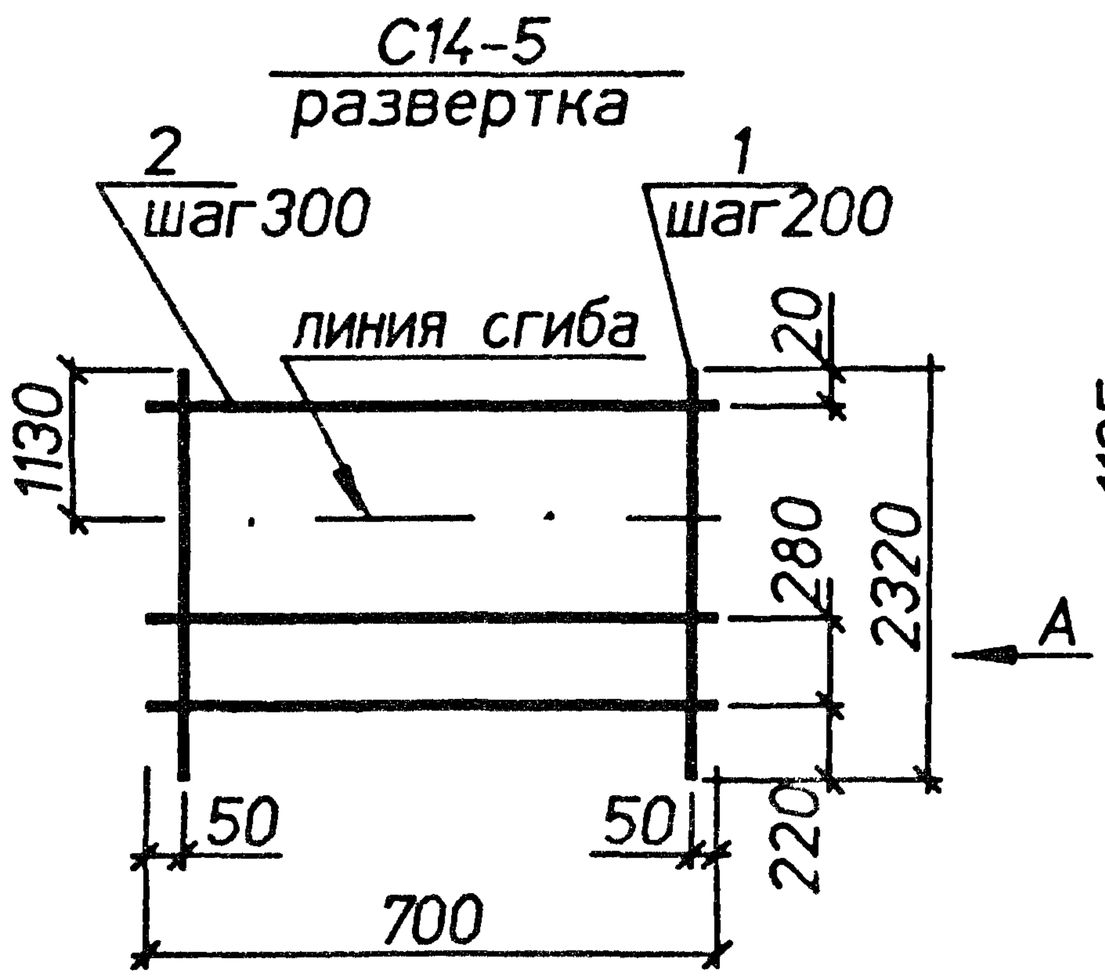

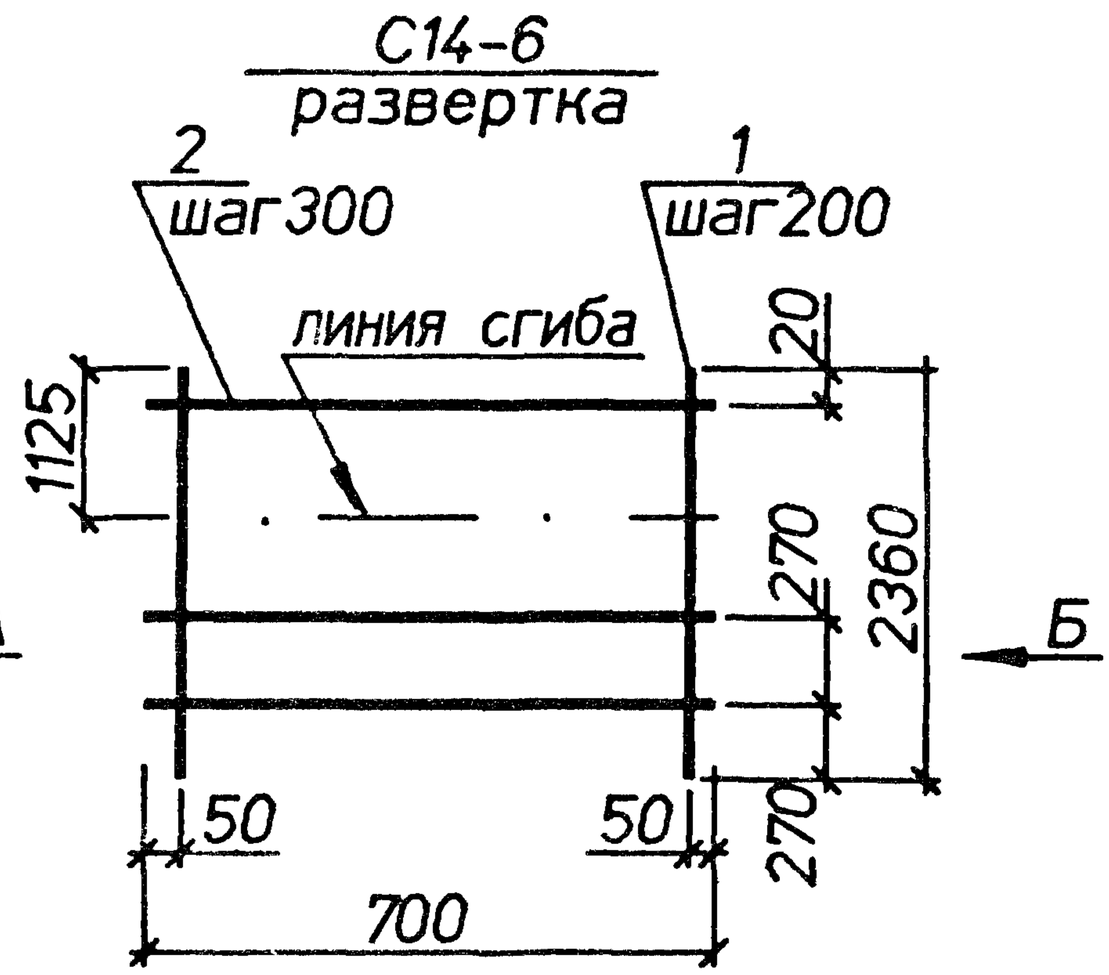

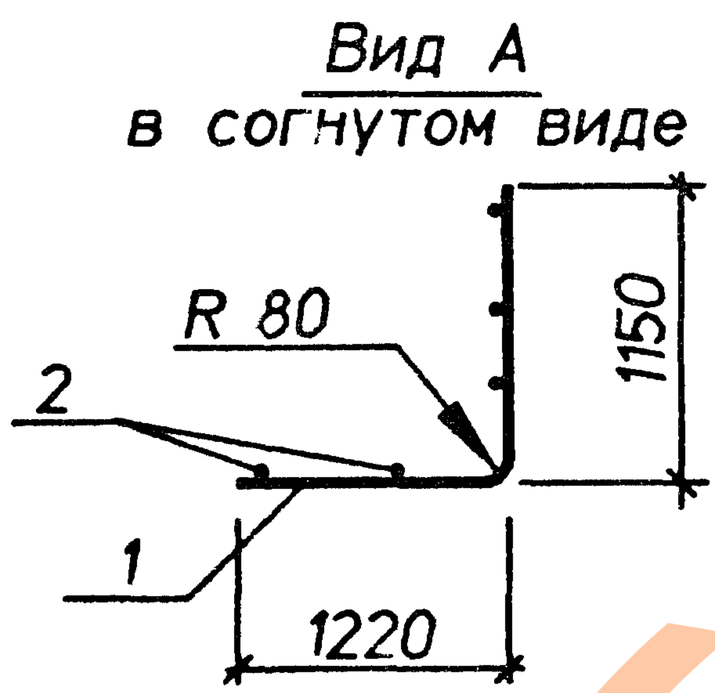

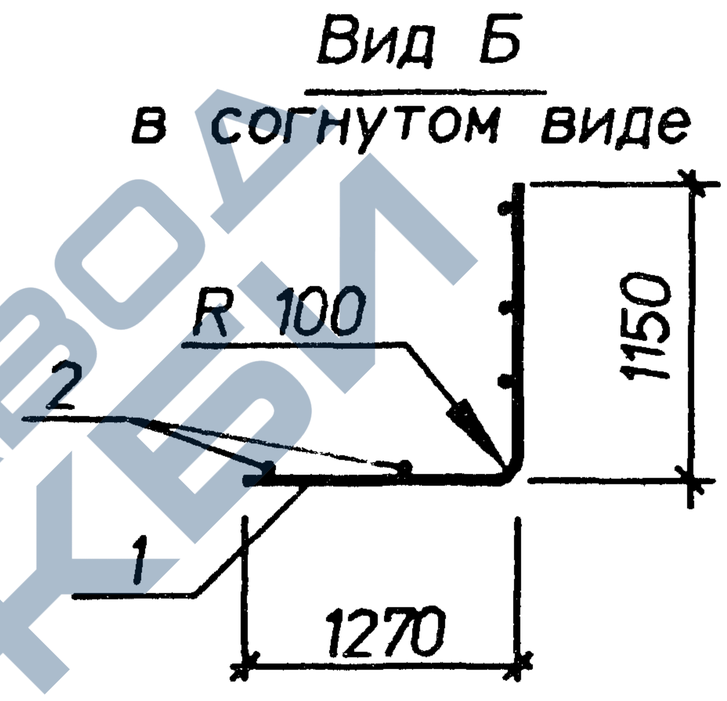

Марка	Поз.	Наименование	Кол.	Масса ед.,кг	Общая масса,кг
С14-5	1	⌀8AIII L=2320	4	0.92	4.2
	2	⌀4BpI L=700	8	0.06	
С14-6	1	⌀10AIII L=2360	4	1.5	6.3
	2	⌀4BpI L=700	8	0.06	

Арматура классов : А-III по ГОСТ 5781-82. Вр-I по ГОСТ 6727-80.

Инв.N подл. | Подпись и дата | Взам.инв.N

Нач.отд.	Агранович		
Н.контр.	Чумакова		
Гл.спец.	Коротецкий		
Вед.инж.	Чумакова		
Провер.	Чумакова		
Разраб.	Хвостик		

3.006.1-8.2-1- 111

Сетка С14-5; С14-6

Стадия	Лист	Листов
Р		1

Харьковский Промстройниипроект

https://zavodjbi.com/

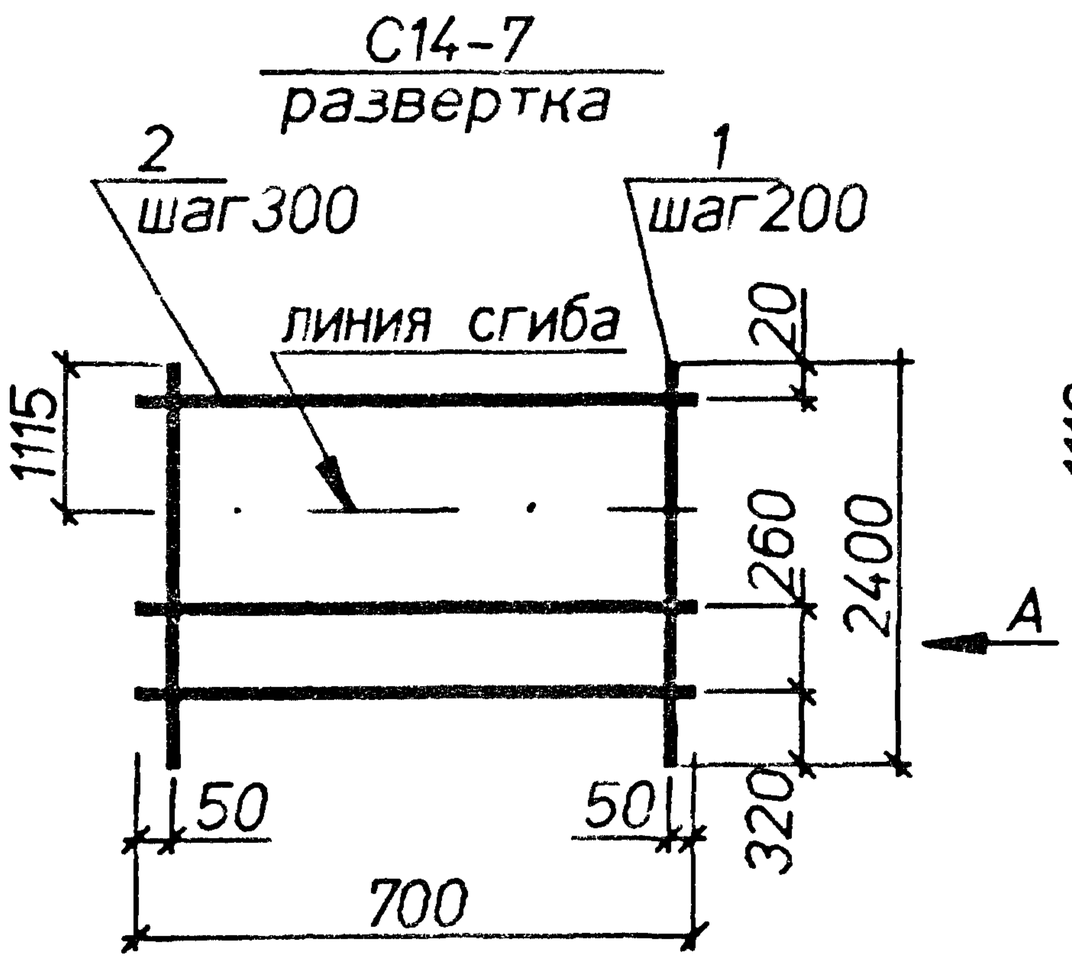

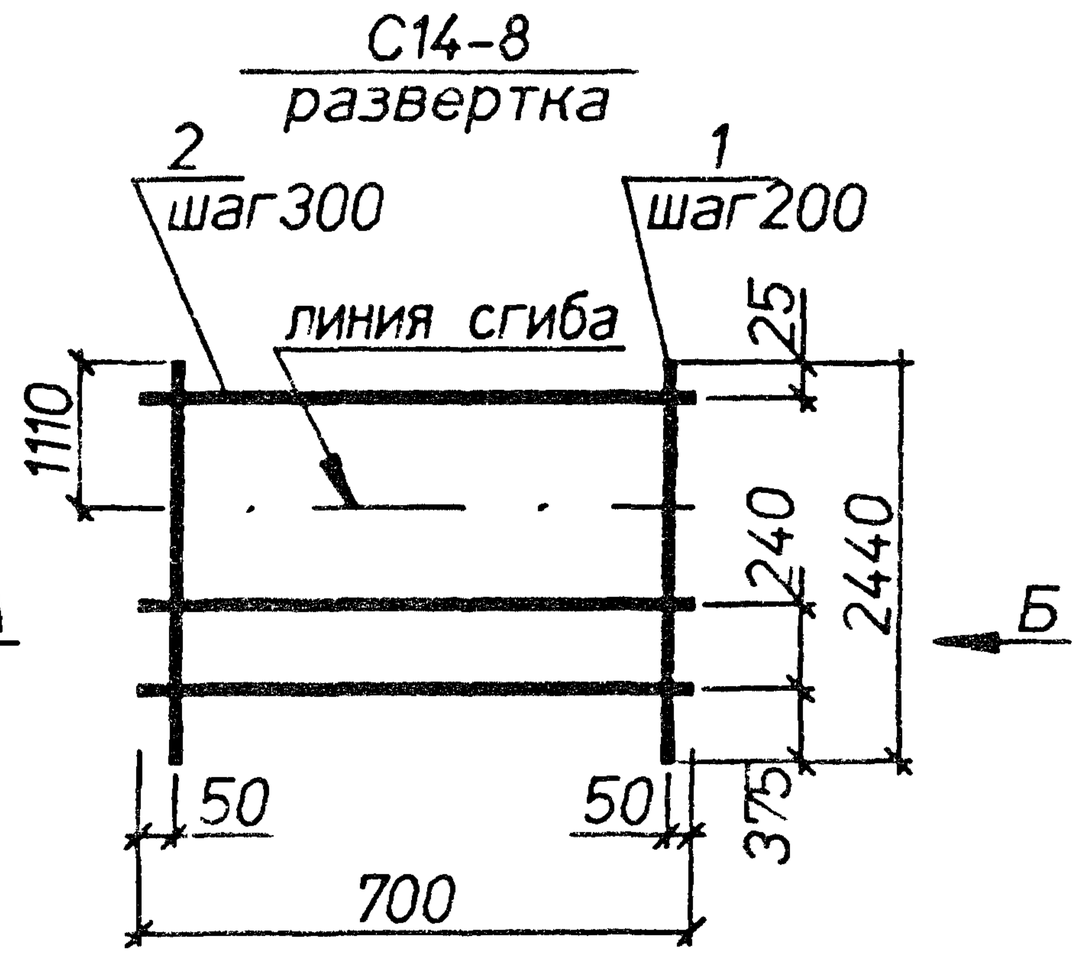

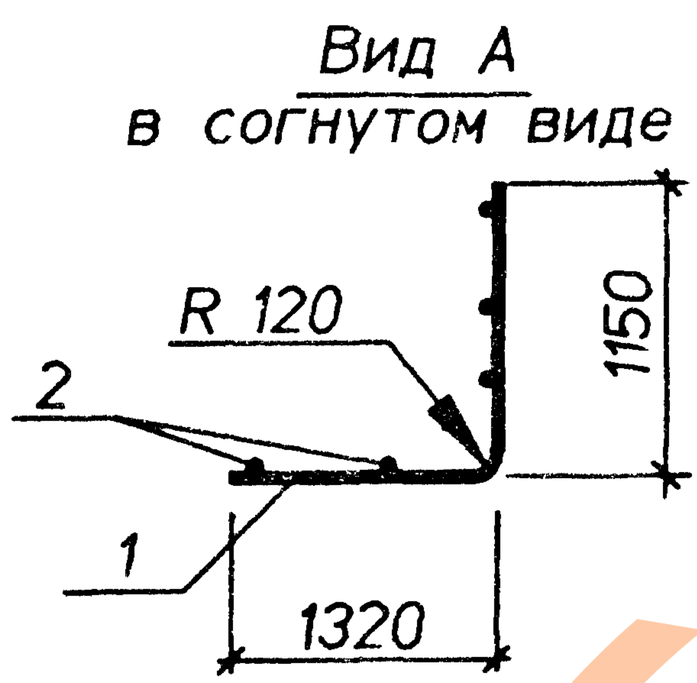

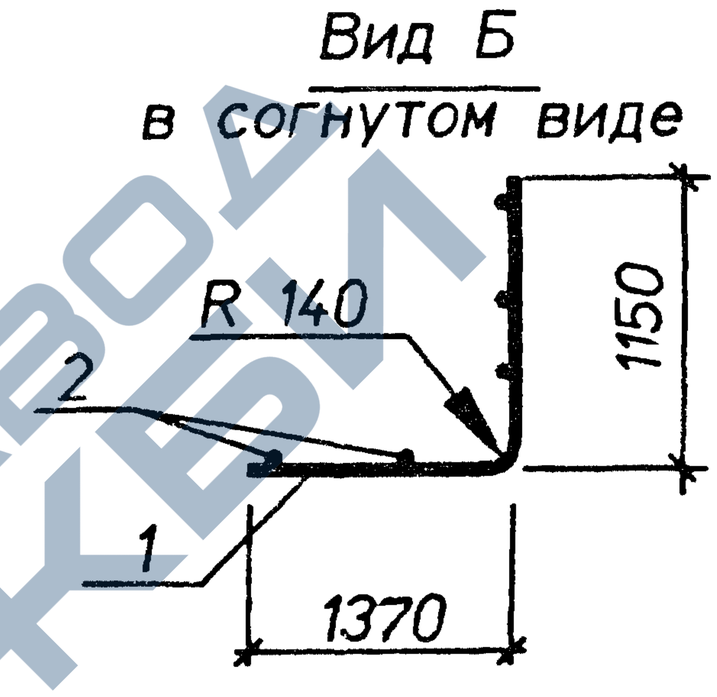

Марка	Поз.	Наименование	Кол.	Масса ед.,кг	Общая масса,кг
С14-7	1	ø12AIII L=2400	4	2.1	9.8
	2	ø6AI L=700	8	0.16	
С14-8	1	ø14AIII L=2440	4	2.9	13.0
	2	ø6AI L=700	8	0.16	

Арматура классов А-I, А-III по ГОСТ 5781-82 .

Взам.инв.N | Подпись и дата | Инв.N подл.

Нач.отд.	Агранович	
Н.контр.	Чумакова	
Гл.спец.	Коротецкий	
Вед.инж.	Чумакова	
Провер.	Чумакова	
Разраб.	Хвостик	

3.006.1-8.2-1-112

Сетка С14-7; С14-8

Стадия	Лист	Листов
Р		1

Харьковский Промстройниипроект

https://zavodjbi.com/

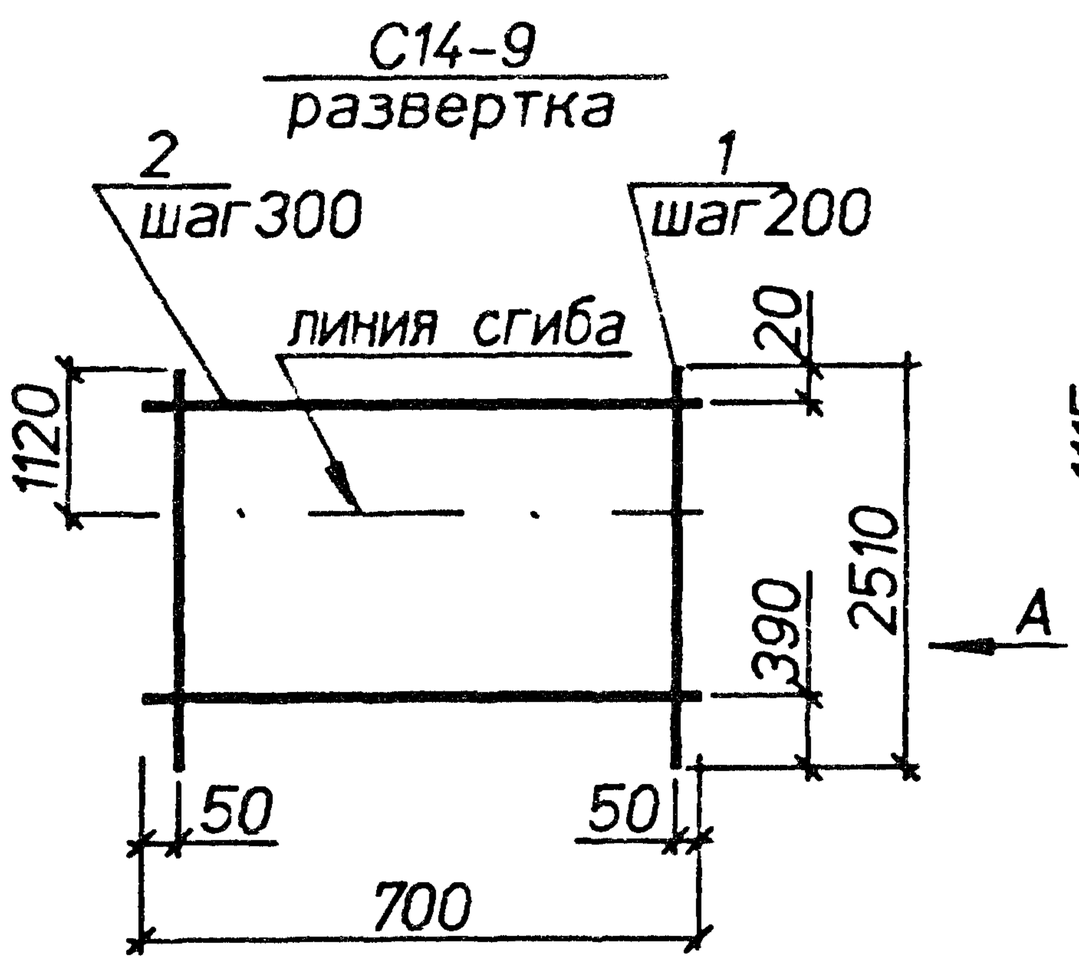

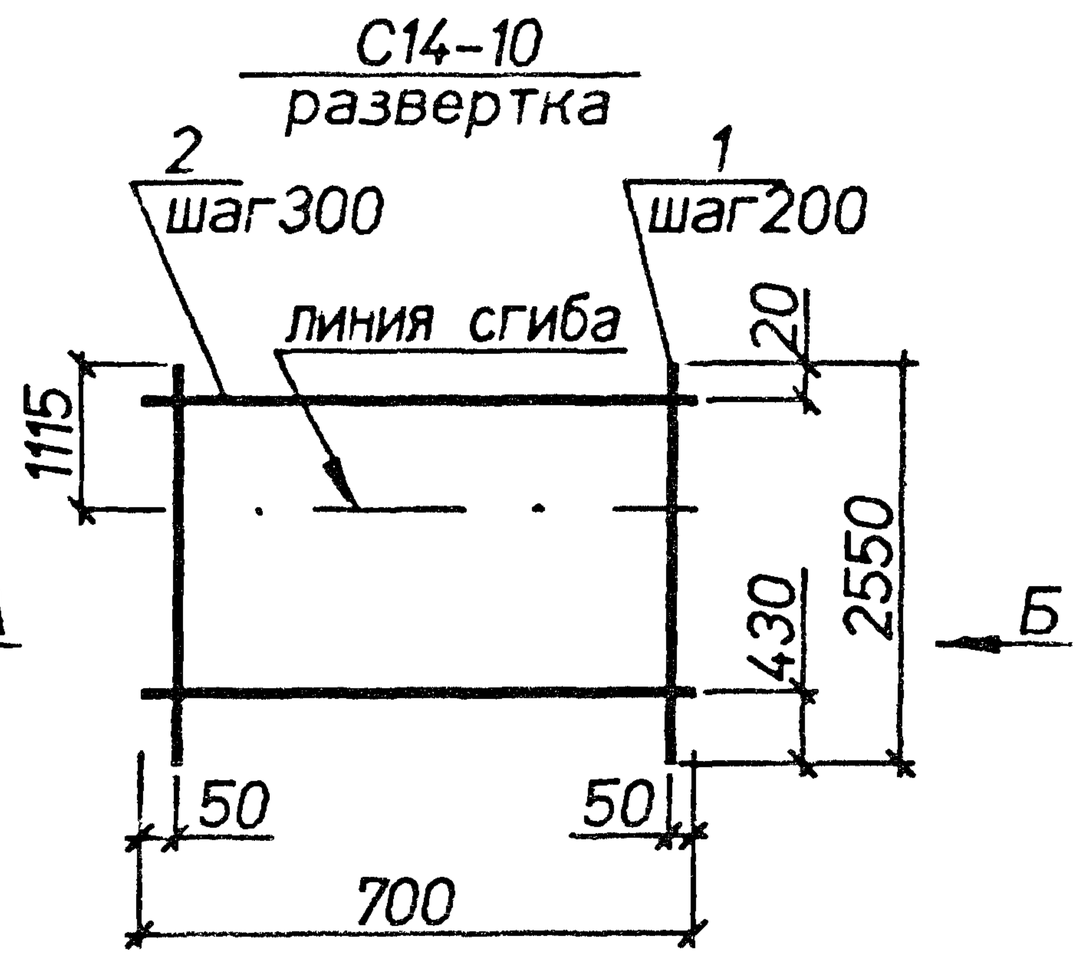

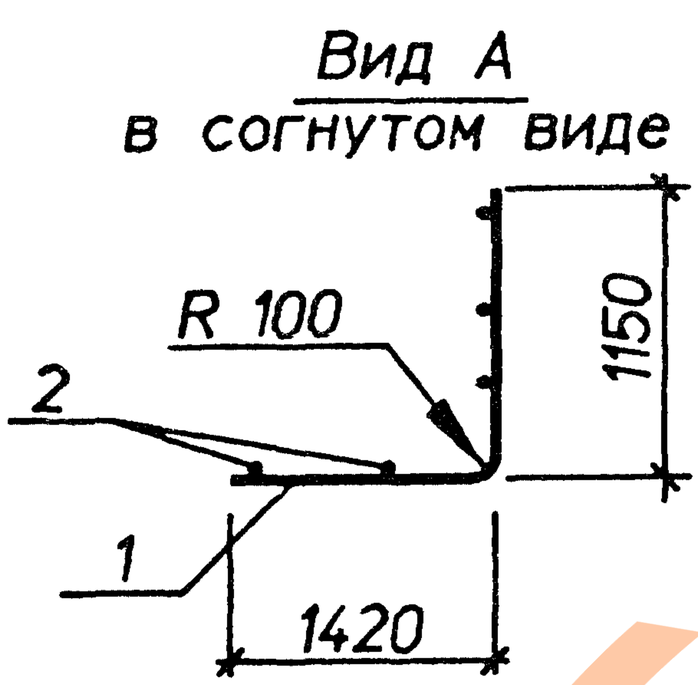

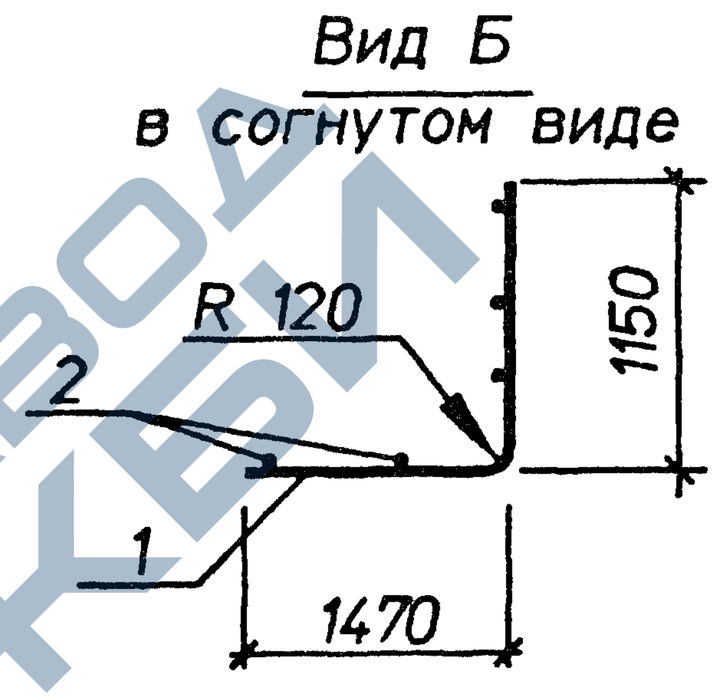

Марка	Поз.	Наименование	Кол.	Масса ед.,кг	Общая масса,кг
С14-9	1	⌀10AIII L=2510	4	1.5	7.0
	2	⌀5BpI L=700	8	0.10	
С14-10	1	⌀12AIII L=2550	4	2.3	9.9
	2	⌀5BpI L=700	8	0.10	

Арматура классов : А-III по ГОСТ 5781-82, Вр-I по ГОСТ 6727-80.

Инв.N подл. | Подпись и дата | Взам.инв.N

Нач.отд.	Агранович	
Н.контр.	Чумакова	
Гл.спец.	Коротецкий	
Вед.инж.	Чумакова	
Провер.	Чумакова	
Разраб.	Хвостик	

3.006.1-8.2-1-113

Сетка С14-9; С14-10

Стадия	Лист	Листов
Р		1

Харьковский Промстройниипроект

https://zavodjbi.com/

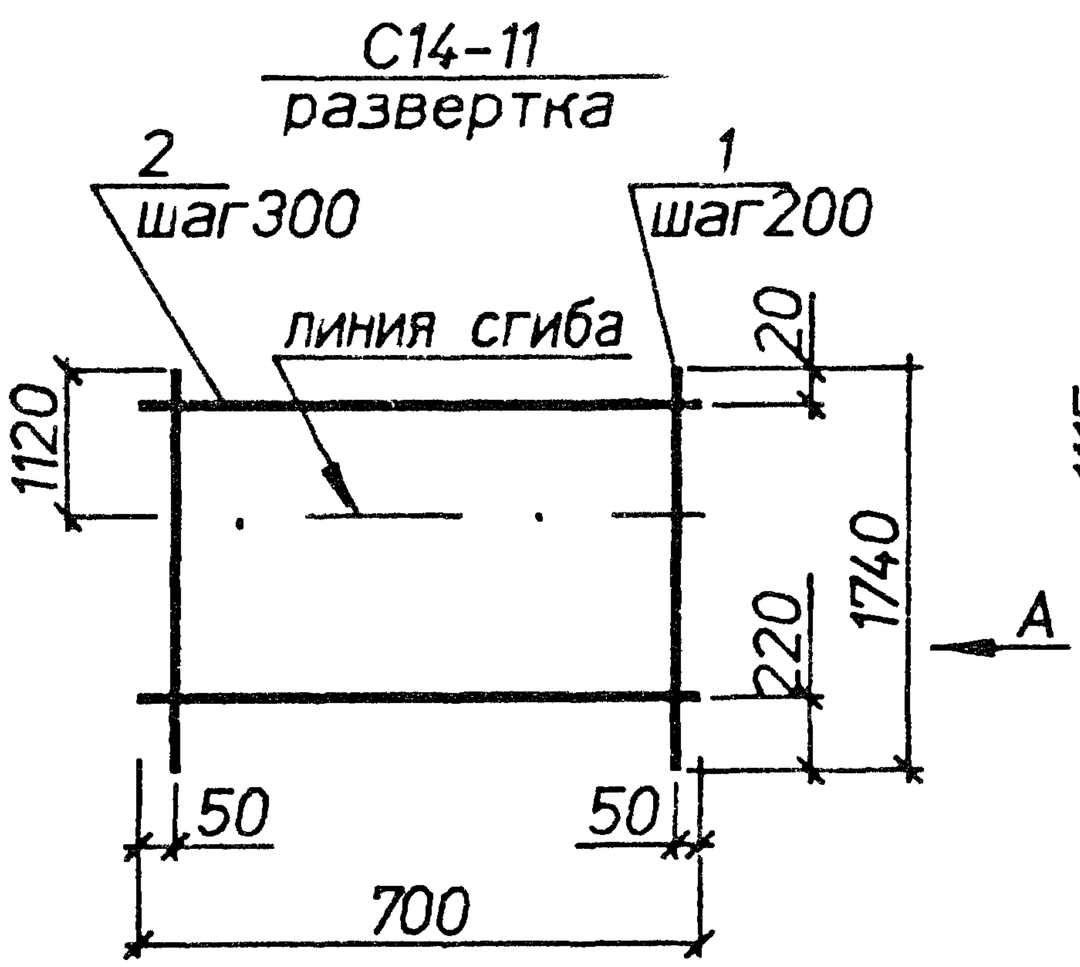

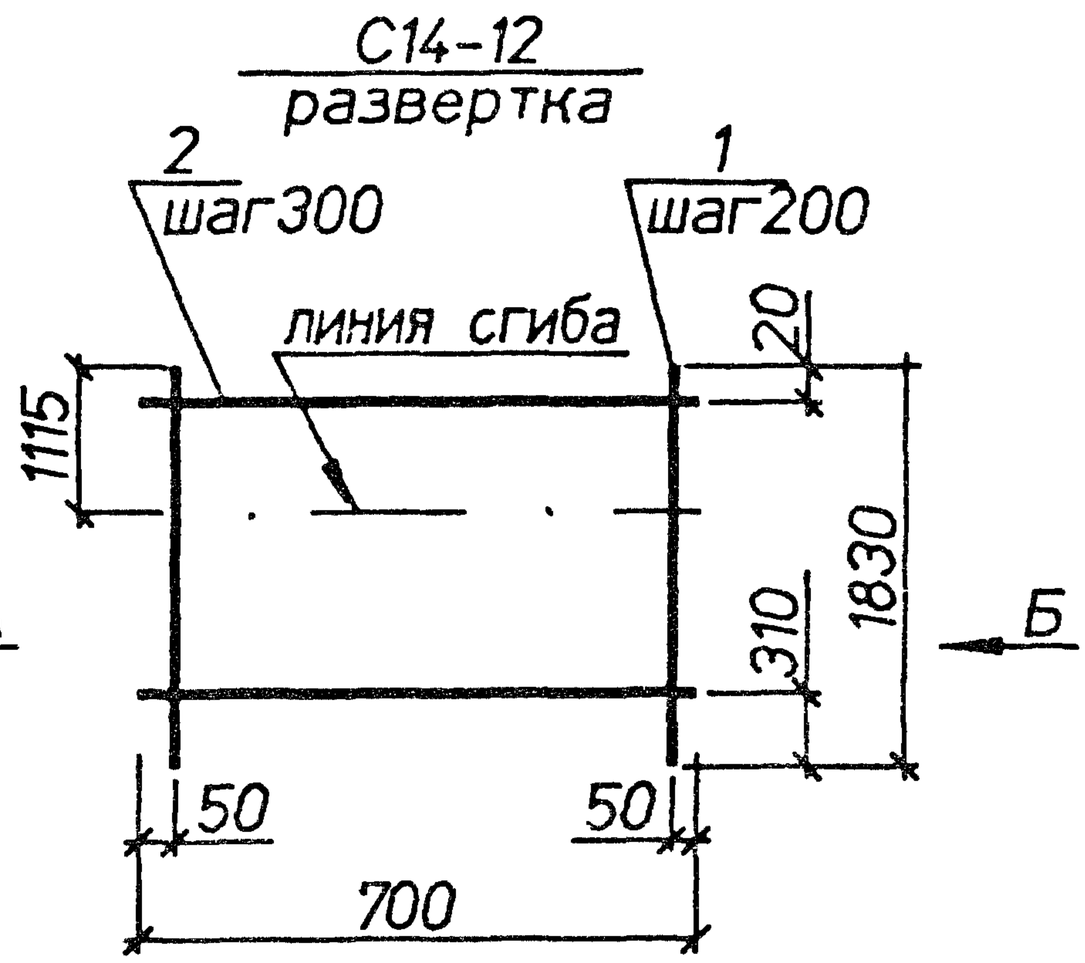

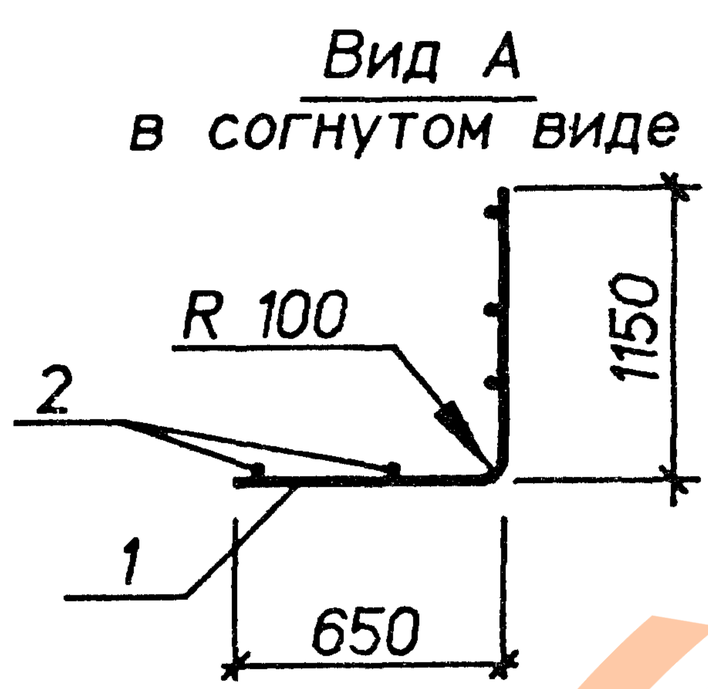

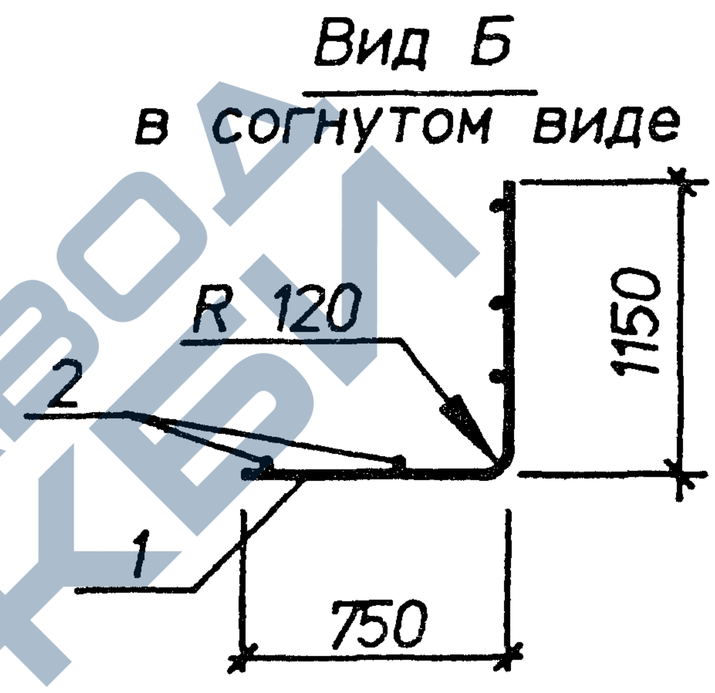

Марка	Поз.	Наименование	Кол.	Масса ед.кг	Общая масса,кг
С14-11	1	⌀10AIII L=1740	4	1.1	4.7
	2	⌀4BpI L=700	6	0.06	
С14-12	1	⌀12AIII L=1830	4	1.6	7.1
	2	⌀5BpI L=700	6	0.10	

Арматура классов : А-III по ГОСТ 5781-82, Вр-I по ГОСТ 6727-80.

Инв.N подл. | Подпись и дата | Взам.инв.N

Нач.отд.	Агранович	
Н.контр.	Чумакова	
Гл.спец.	Коротецкий	
Вед.инж.	Чумакова	
Провер.	Чумакова	
Разраб.	Хвостик	

3.006.1-8.2-1-114

Сетка С14-11; С14-12

Стадия	Лист	Листов
Р		1

Харьковский Промстройниипроект

https://zavodjbi.com/

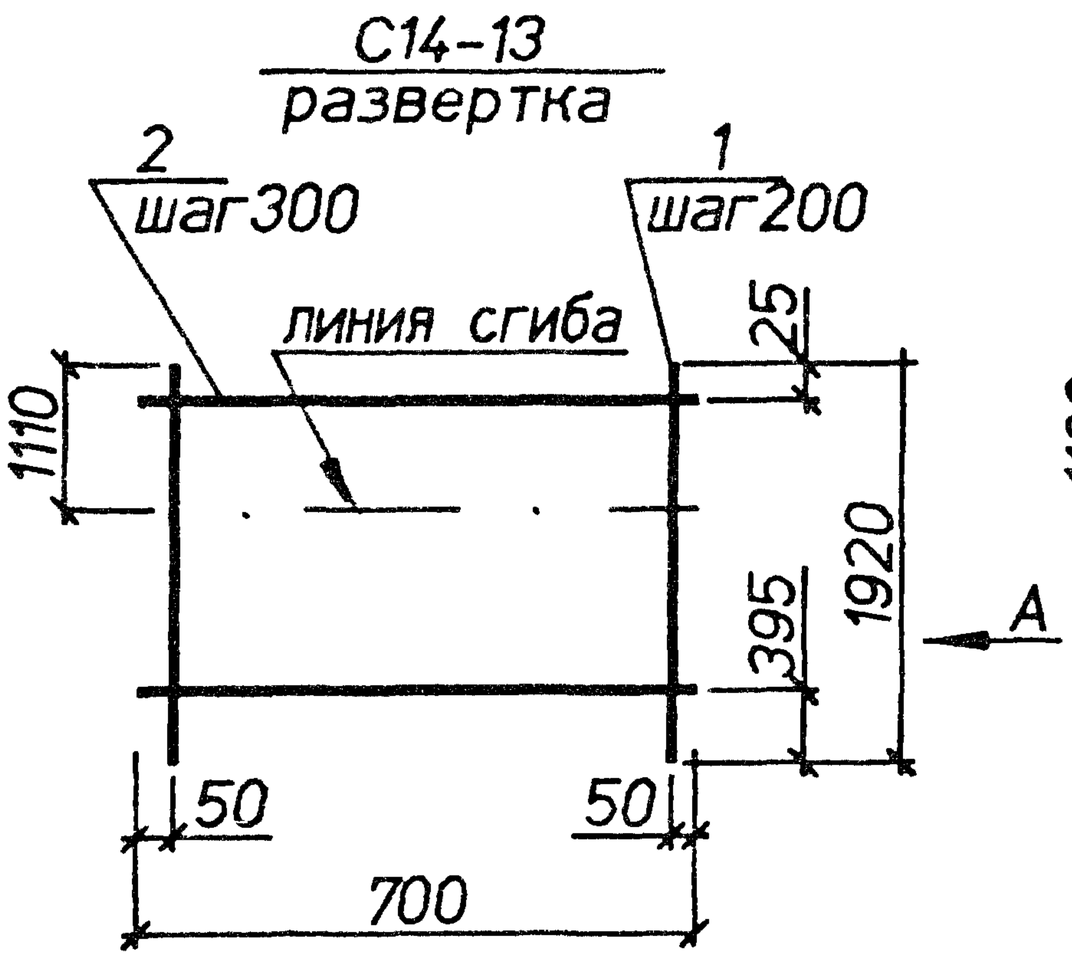

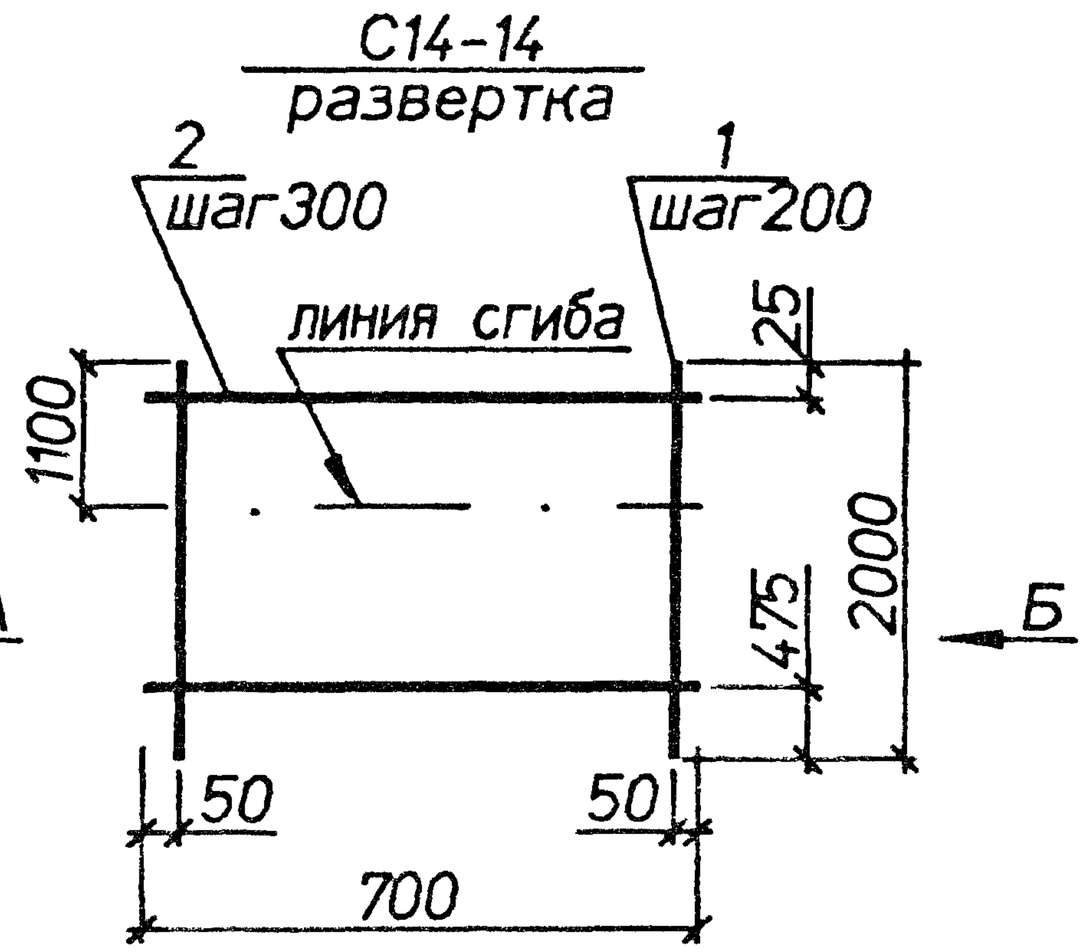

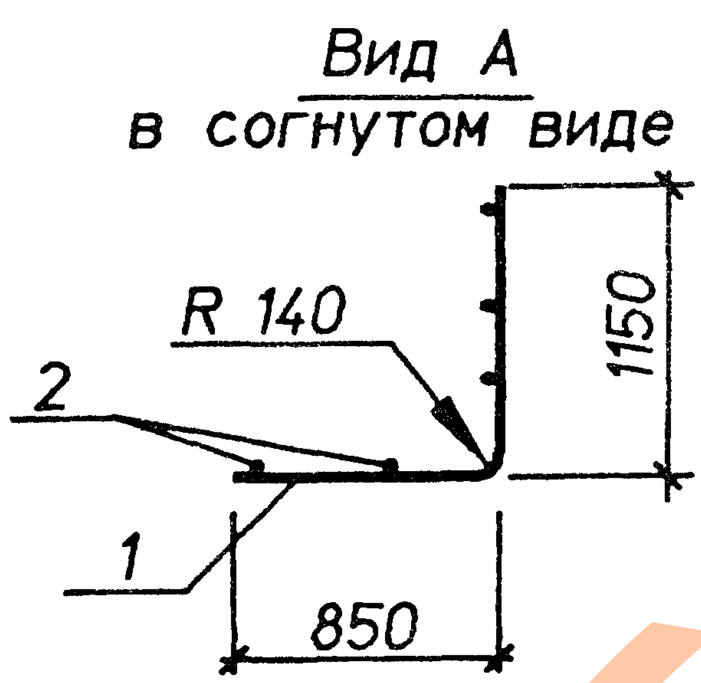

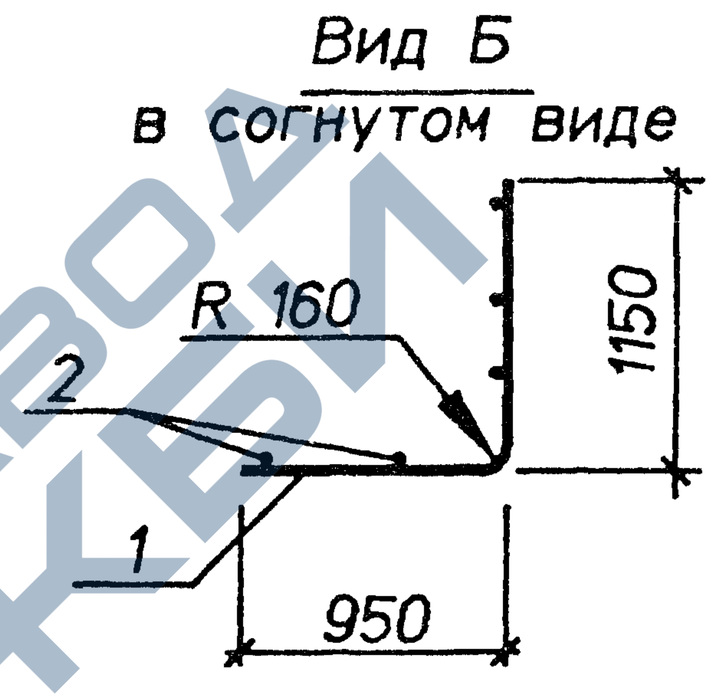

Марка	Поз.	Наименование	Кол.	Масса ед.,кг	Общая масса,кг
С14-13	1	⌀14AIII L=1920	4	2.3	10.2
	2	⌀6AI L=700	6	0.16	
С14-14	1	⌀16AIII L=2000	4	3.2	14.3
	2	⌀8AI L=700	6	0.28	

Арматура классов А-I, А-III по ГОСТ 5781-82 .

Инв.N подл. | Подпись и дата | Взам.инв.N

Нач.отд.	Агранович	
Н.контр.	Чумакова	
Гл.спец.	Коротецкий	
Вед.инж.	Чумакова	
Провер.	Чумакова	
Разраб.	Хвостик	

3.006.1-8.2-1-115

Сетка С14-13; С14-14

Стадия	Лист	Листов
Р		1

Харьковский Промстройниипроект

https://zavodjbi.com/
ЗАВОД ЖБИ

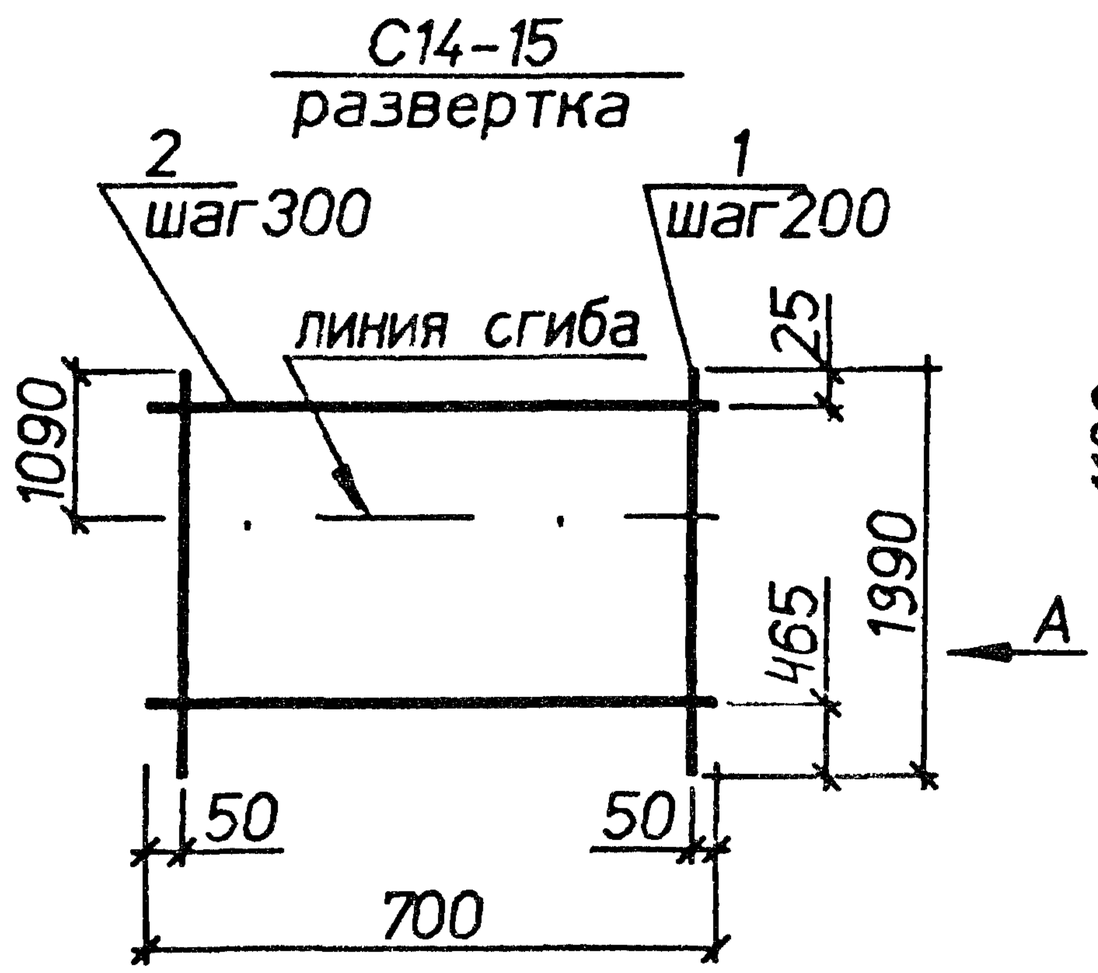

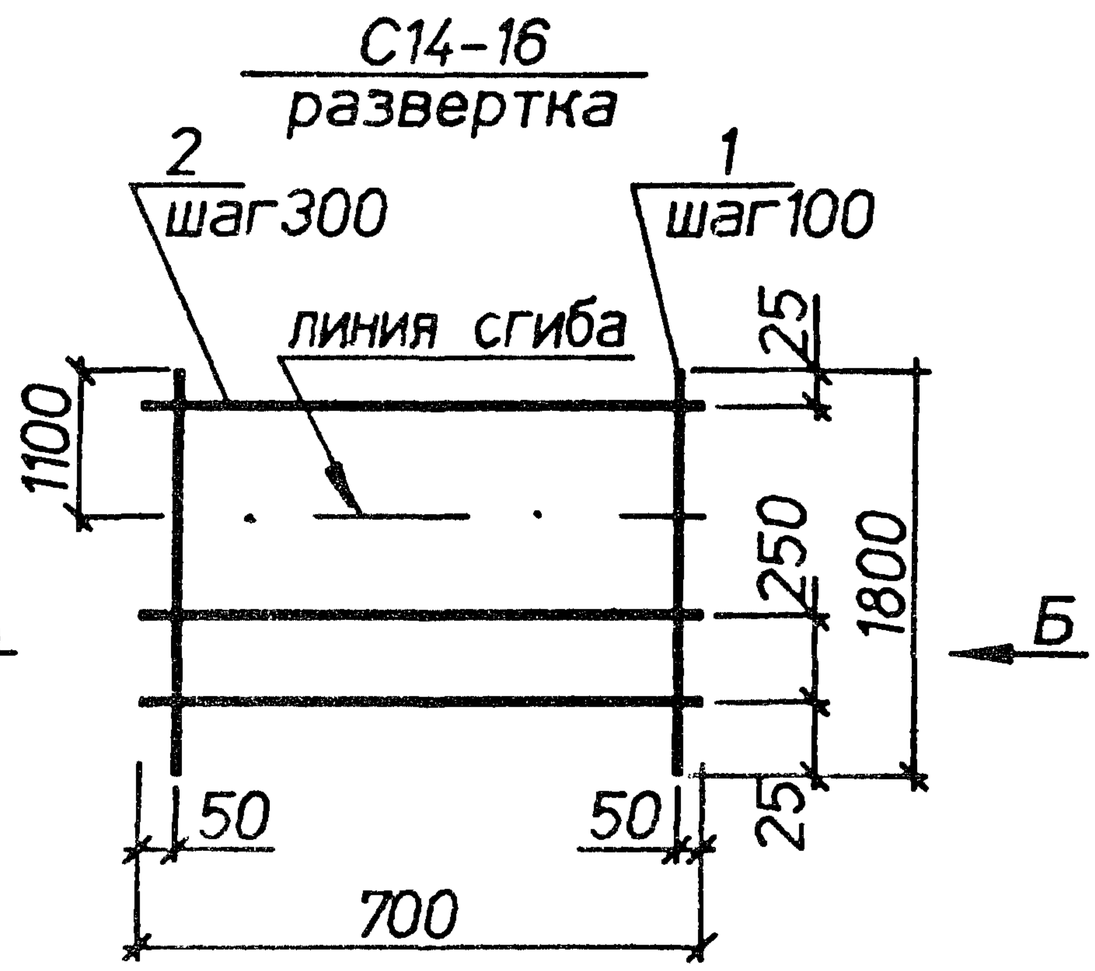

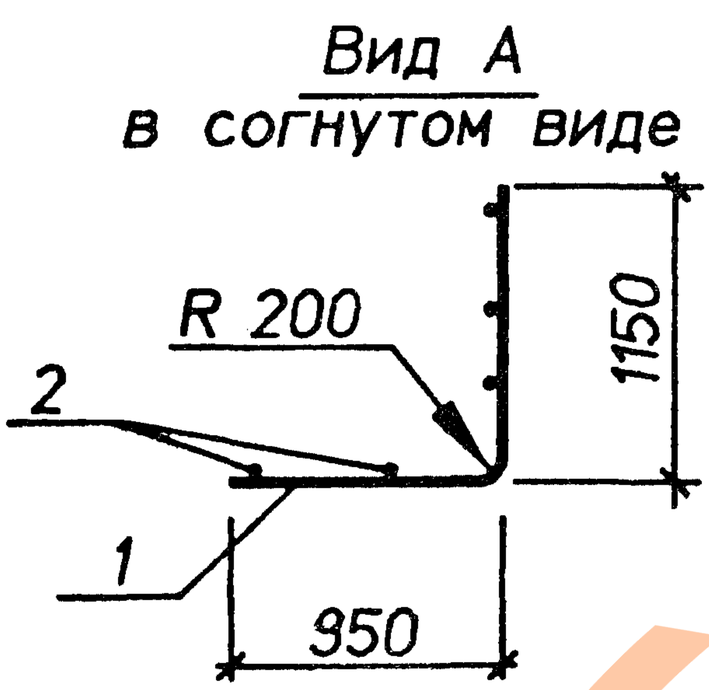

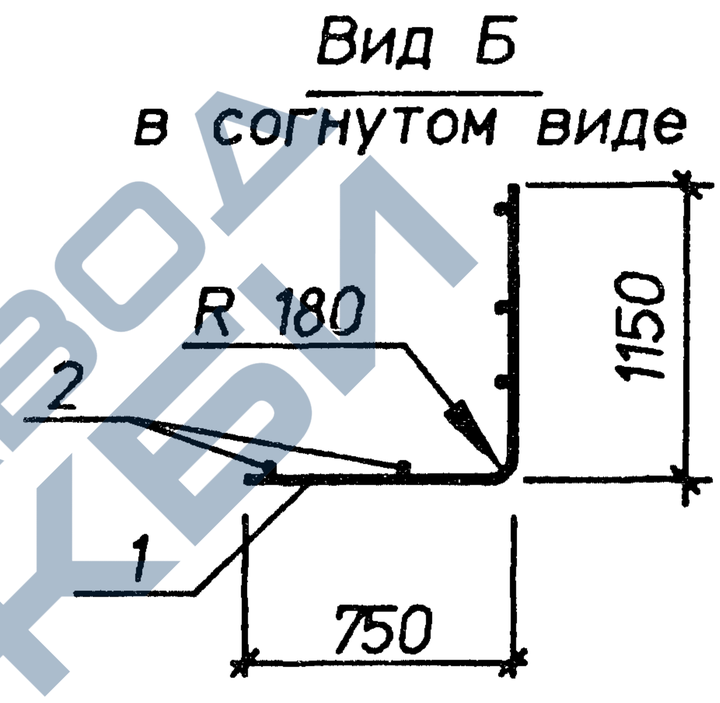

Марка	Поз.	Наименование	Кол.	Масса ед.кг	Общая масса,кг
С14-15	1	⌀20AIII L=1990	4	4.9	19,9
	2	⌀8AI L=700	6	0.28	
С14-16	1	⌀18AIII L=1800	7	3.6	27.8
	2	⌀10AI L=700	6	0.43	

Арматура классов А-I, А-III по ГОСТ 5781-82 .

Нач.отд.	Агранович	
Н.контр.	Чумакова	
Гл.спец.	Коротецкий	
Вед.инж.	Чумакова	
Провер.	Чумакова	
Разраб.	Хвостик	

3.006.1-8.2-1-116

Сетка С14-15; С14-16

Стадия	Лист	Листов
Р		1

Харьковский Промстройниипроект

https://zavodjbi.com/

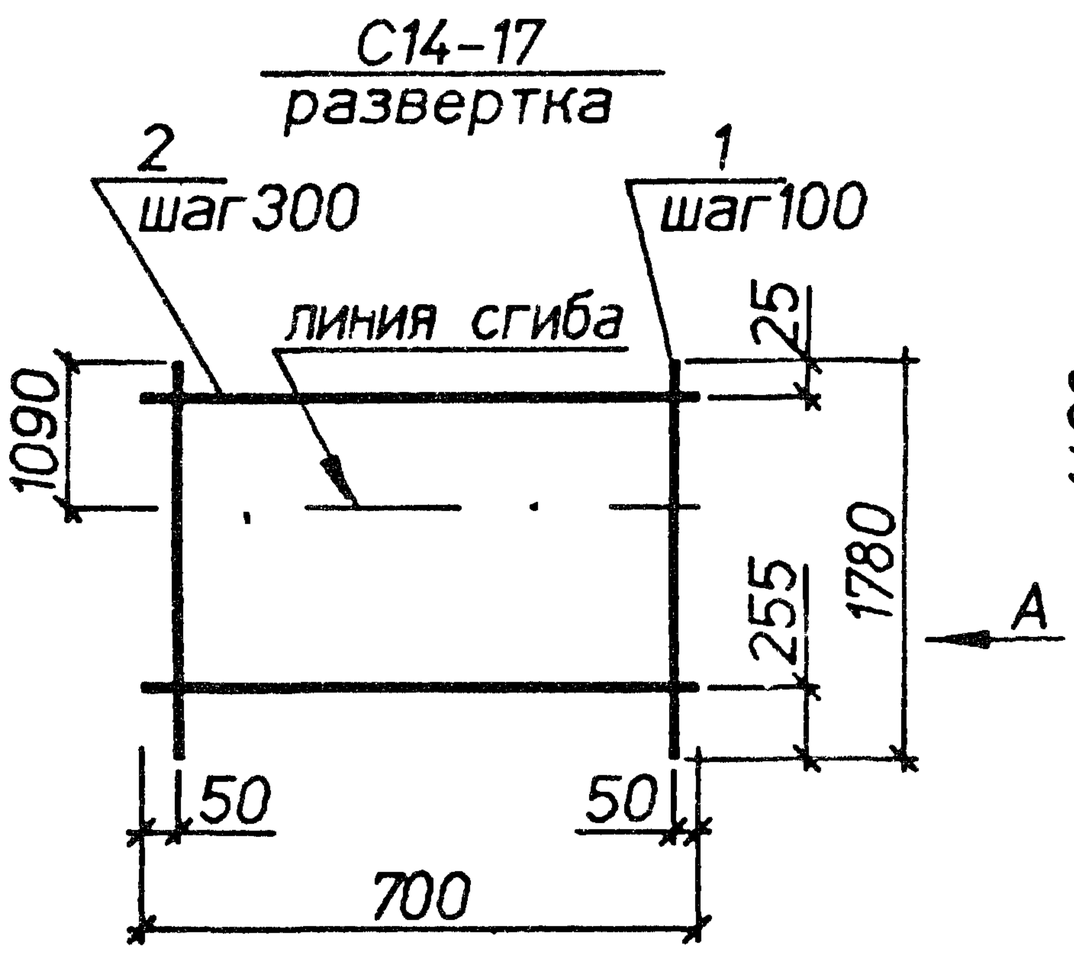

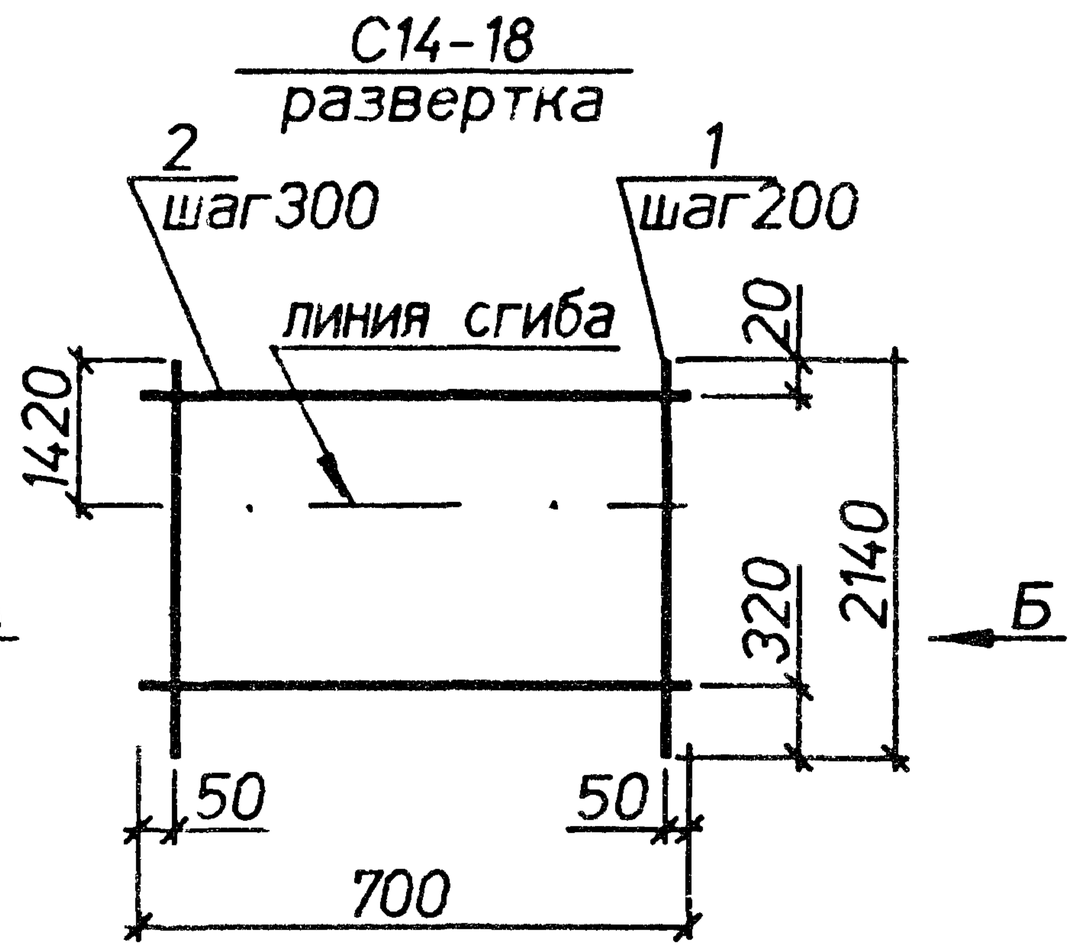

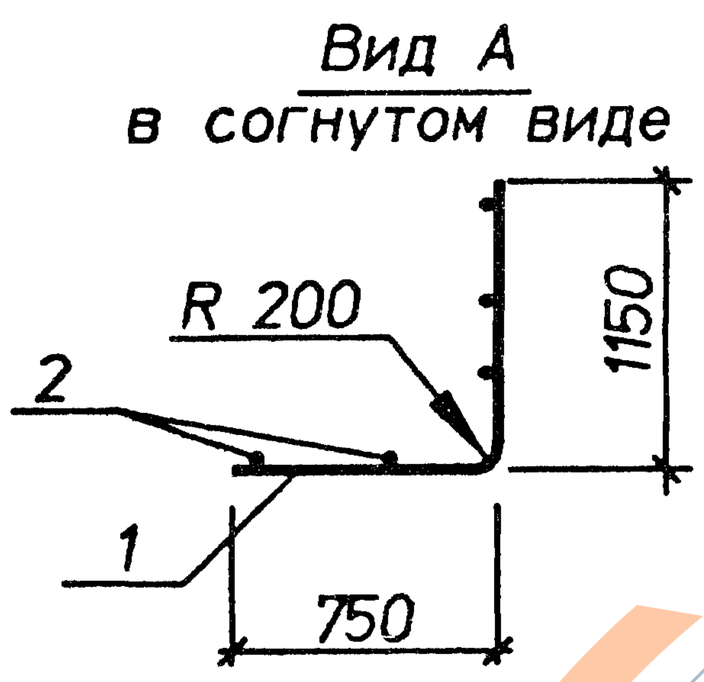

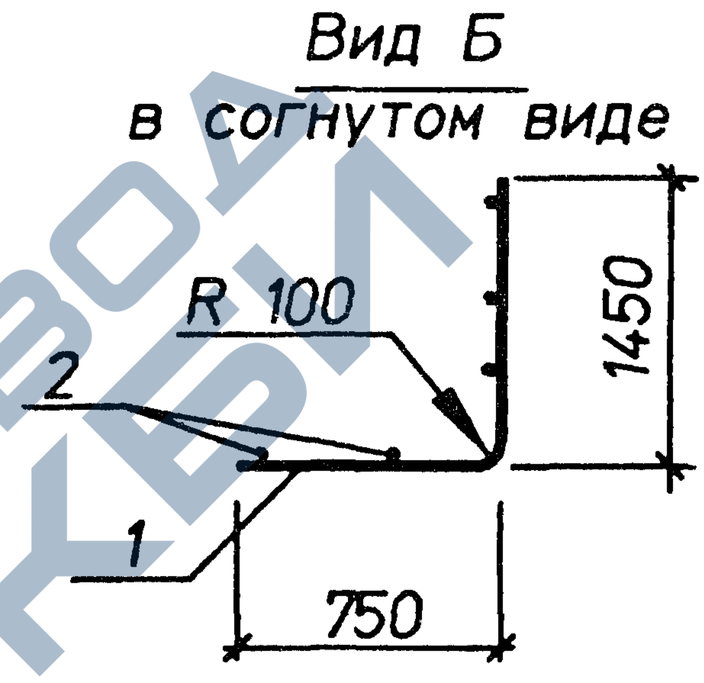

Марка	Поз.	Наименование	Кол.	Масса ед.кг	Общая масса.кг
С14-17	1	⌀20AIII L=1780	7	4.4	33.3
	2	⌀10AI L=700	6	0.43	
С14-18	1	⌀10AIII L=2140	4	1.3	5.7
	2	⌀4BpI L=700	7	0.06	

Арматура классов : А-I,А-III по ГОСТ 5781-82. Вр-I по ГОСТ 6727-80.

Инв.N подл. | Подпись и дата | Взам.инв.N

Нач.отд.	Агранович		3.006.1-8.2-1-117
Н.контр.	Чумакова		
Гл.спец.	Коротецкий		
Вед.инж.	Чумакова		Сетка С14-17; С14-18
Провер.	Чумакова		
Разраб.	Хвостик		

Стадия	Лист	Листов
Р		1

Харьковский Промстройниипроект

https://zavodjbi.com/

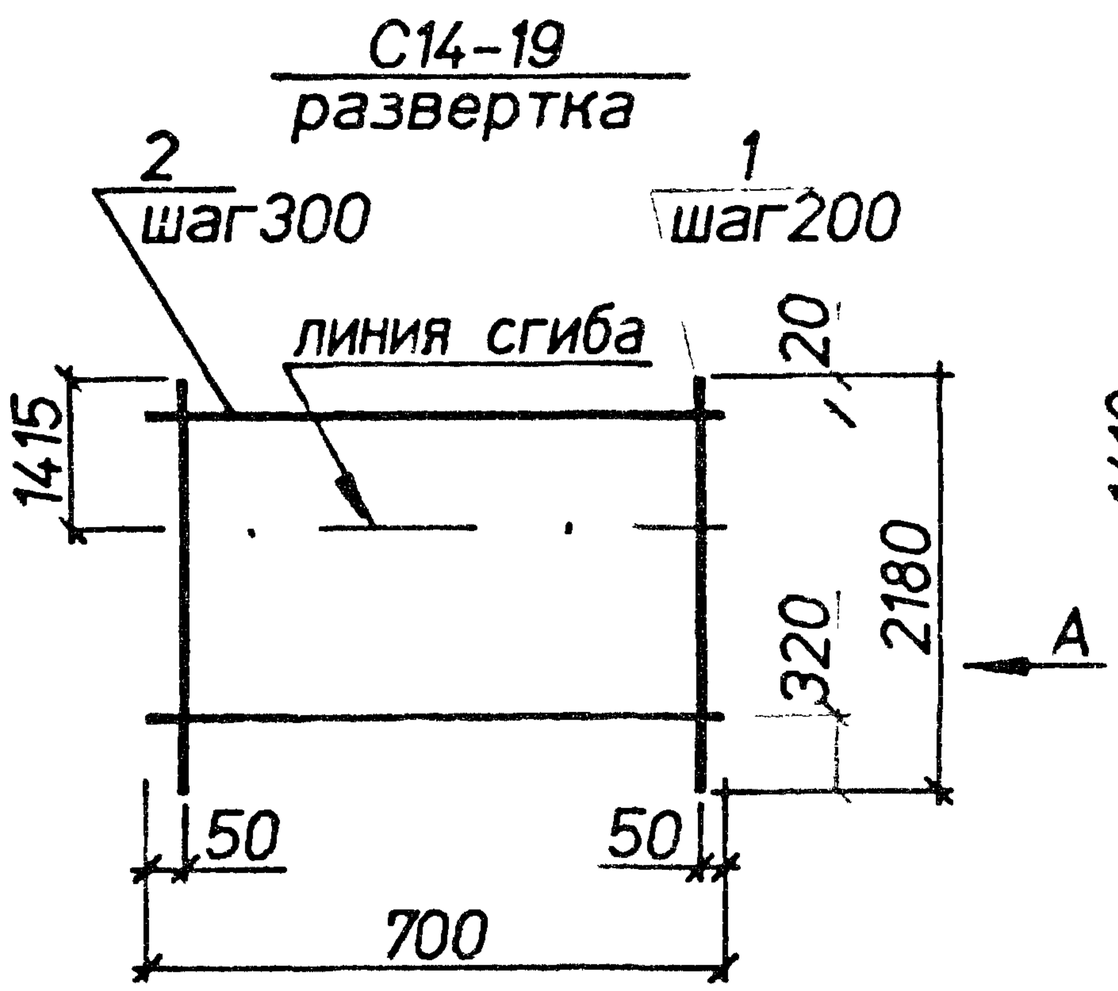

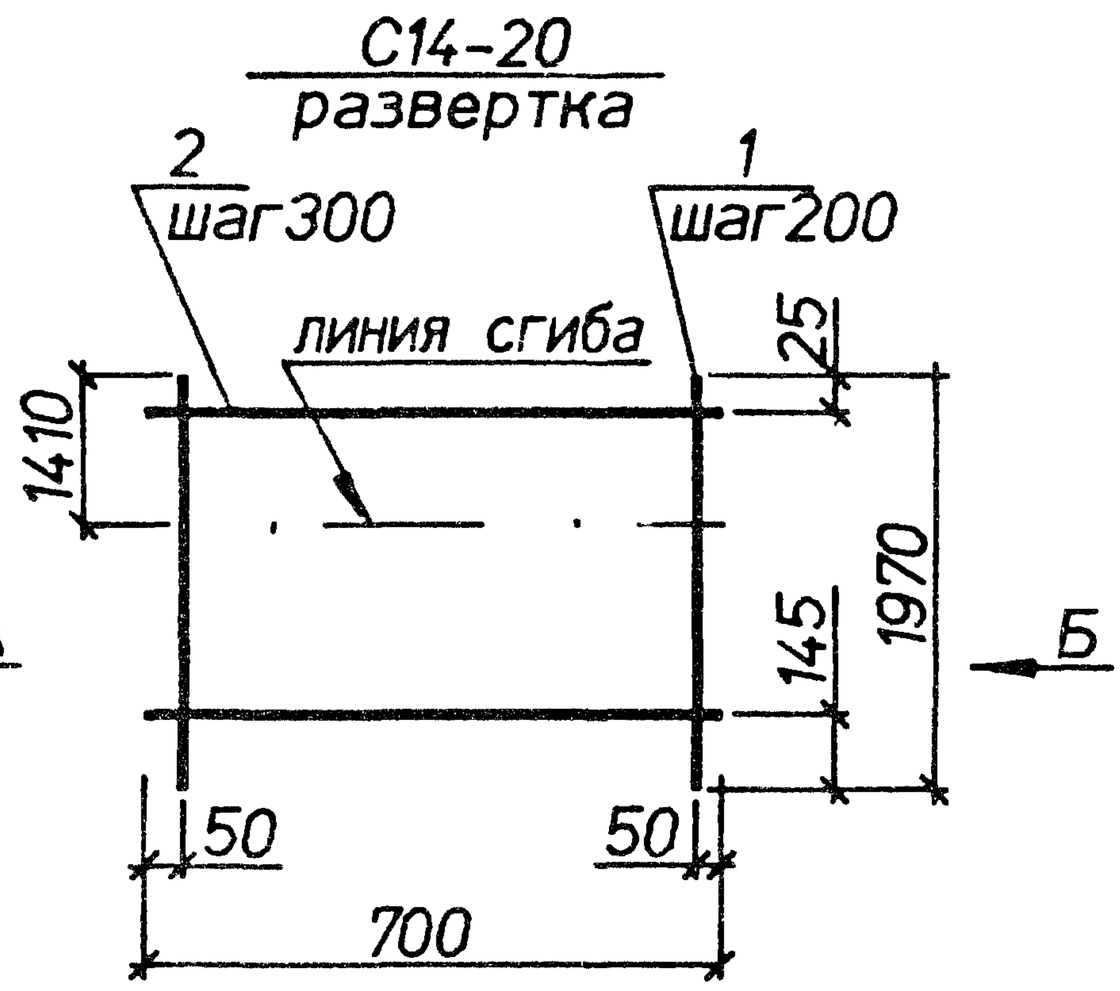

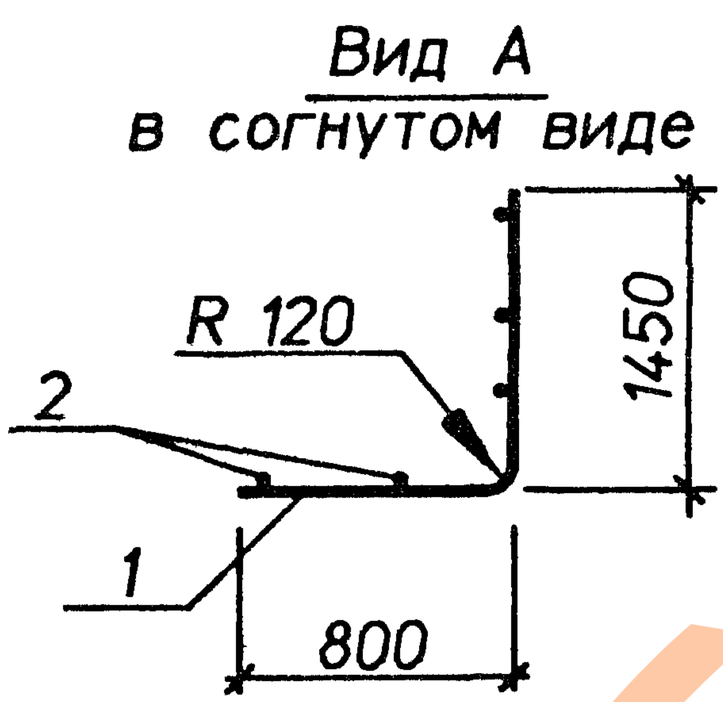

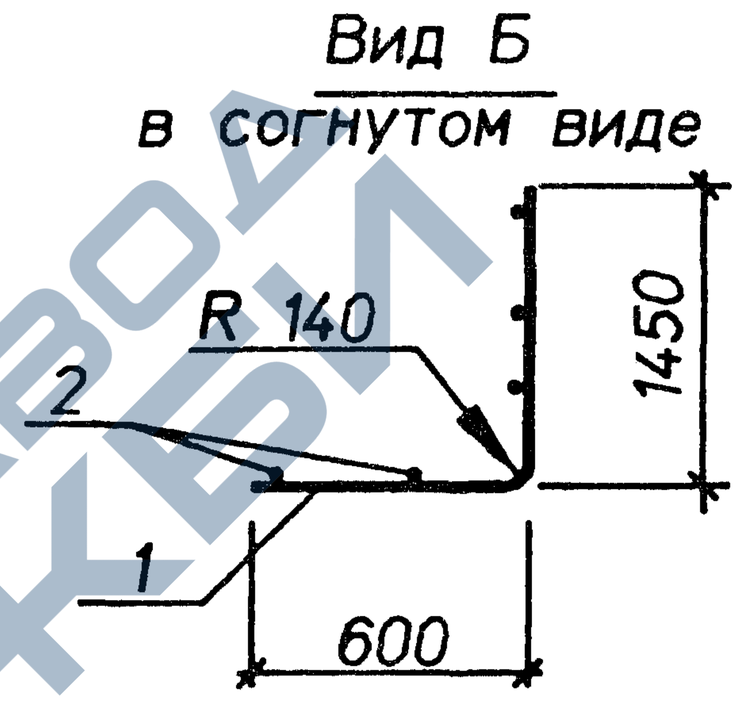

Марка	Поз.	Наименование	Кол.	Масса ед.кг	Общая масса кг
С14-19	1	⌀12AIII L=2180	4	1.9	8.4
	2	⌀5BpI L=700	7	0.10	
С14-20	1	⌀14AIII L=1970	4	2.4	10.6
	2	⌀6AI L=700	7	0.16	

Арматура классов : А-I,А-III по ГОСТ 5781-82. Вр-I по ГОСТ 6727-80.

Нач.отд.	Агранович	
Н.контр.	Чумакова	
Гл.спец.	Коротецкий	
Вед.инж.	Чумакова	
Провер.	Чумакова	
Разраб.	Хвостик	

3.006.1-8.2-1-118

Сетка С14-19; С14-20

Стадия	Лист	Листов
Р		1

Харьковский Промстройниипроект

https://zavodjbi.com/

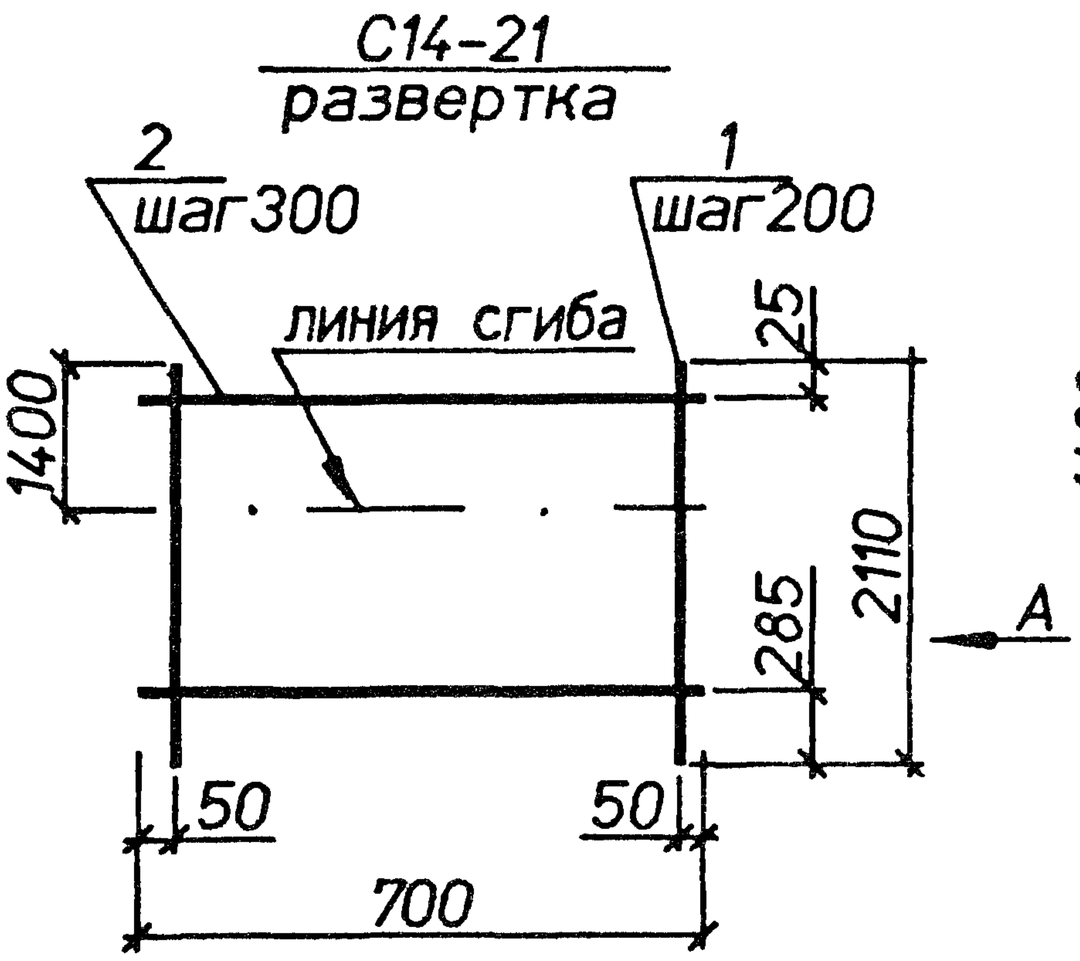

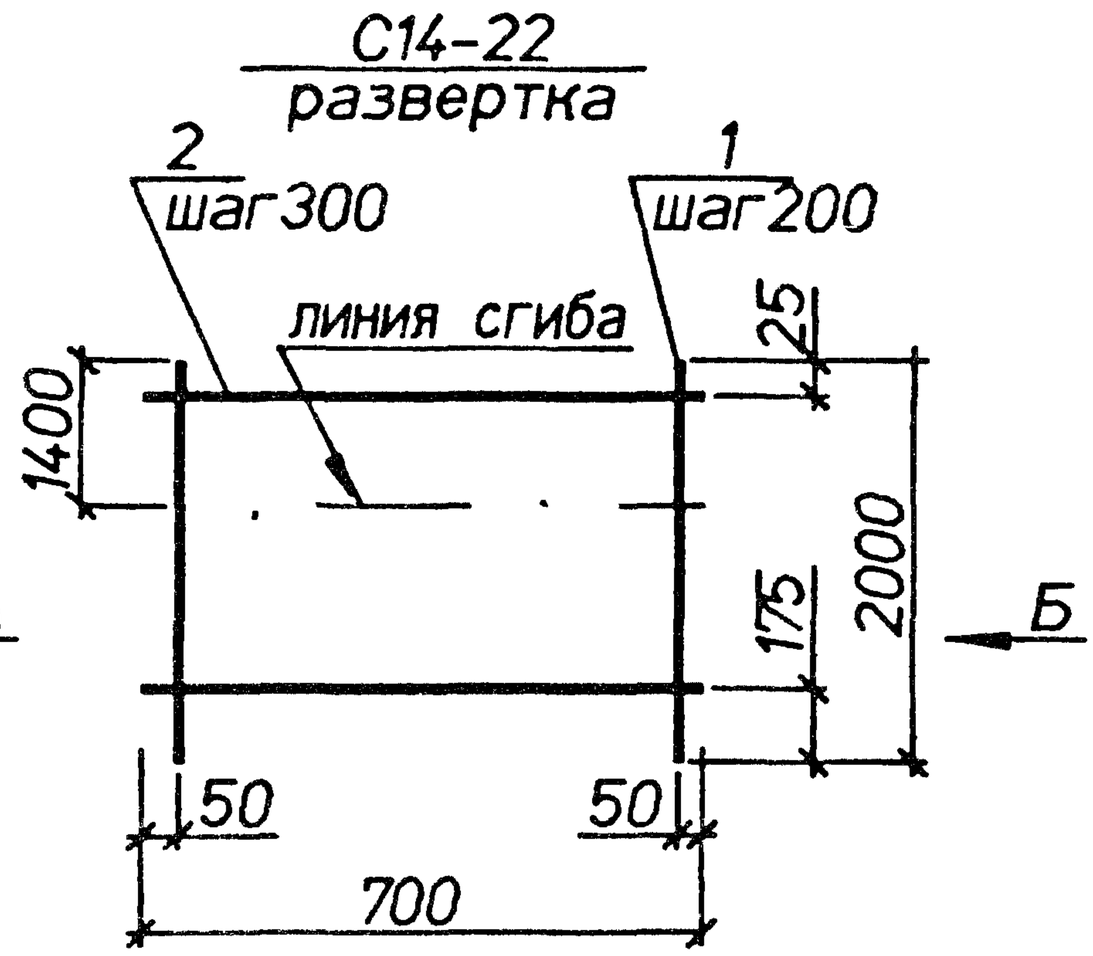

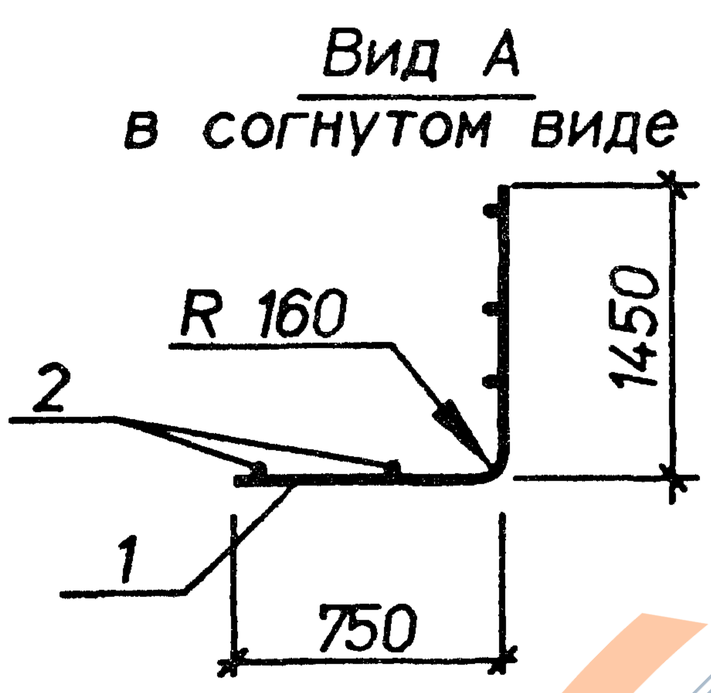

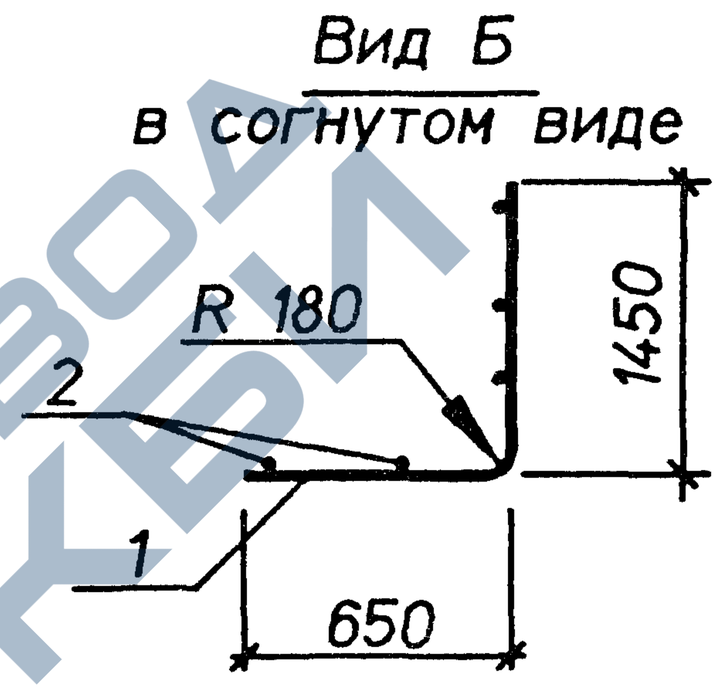

Марка	Поз.	Наименование	Кол.	Масса ед.,кг	Общая масса,кг
С14-21	1	⌀16AIII L=2110	4	3.3	15.3
	2	⌀8AI L=700	7	0.28	
С14-22	1	⌀18AIII L=2000	4	4.0	17.9
	2	⌀8AI L=700	7	0.28	

Арматура классов А-I, А-III по ГОСТ 5781-82 .

Нач.отд.	Агранович	
Н.контр.	Чумакова	
Гл.спец.	Коротецкий	
Вед.инж.	Чумакова	
Провер.	Чумакова	
Разраб.	Хвостик	

3.006.1-8.2-1-119

Сетка С14-21; С14-22

Стадия	Лист	Листов
Р		1

Харьковский Промстройниипроект

Инв.N подл. | Подпись и дата | Взам.инв.N

https://zavodjbi.com/

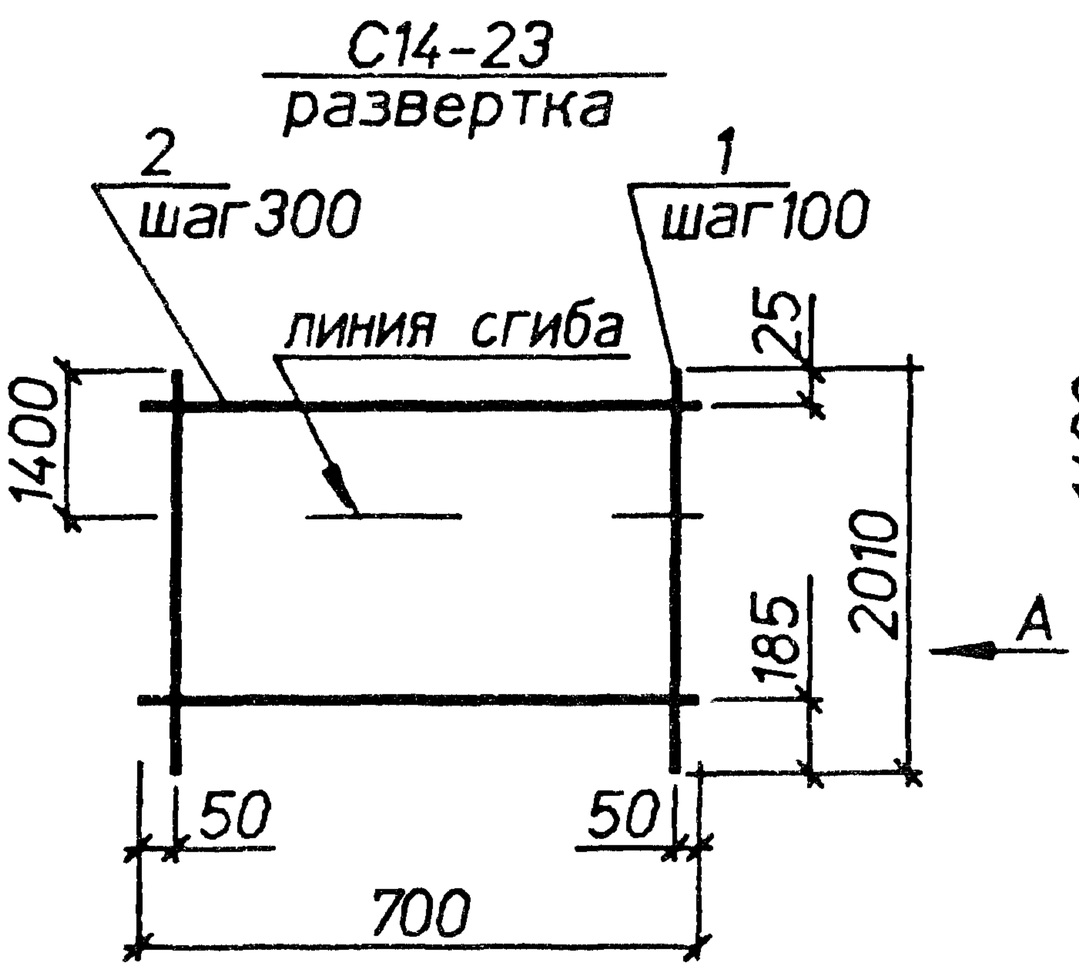

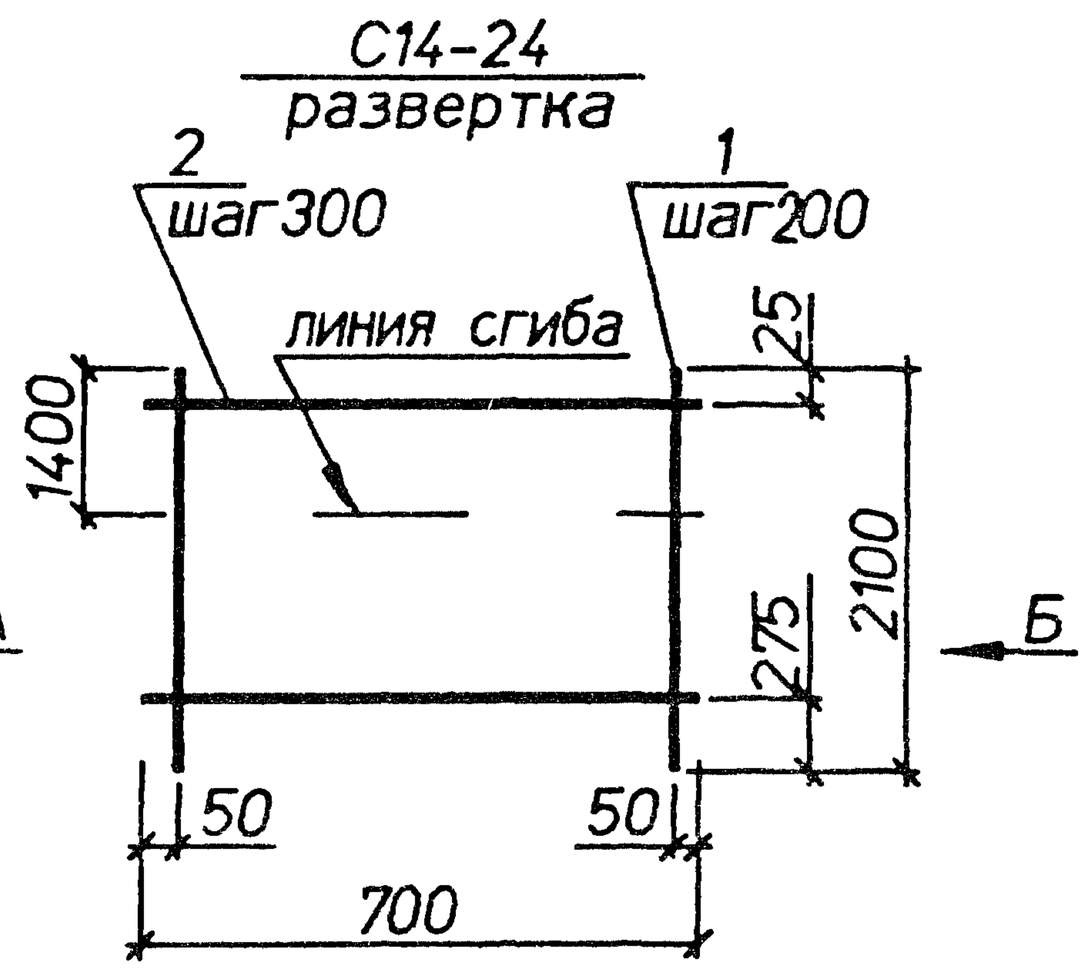

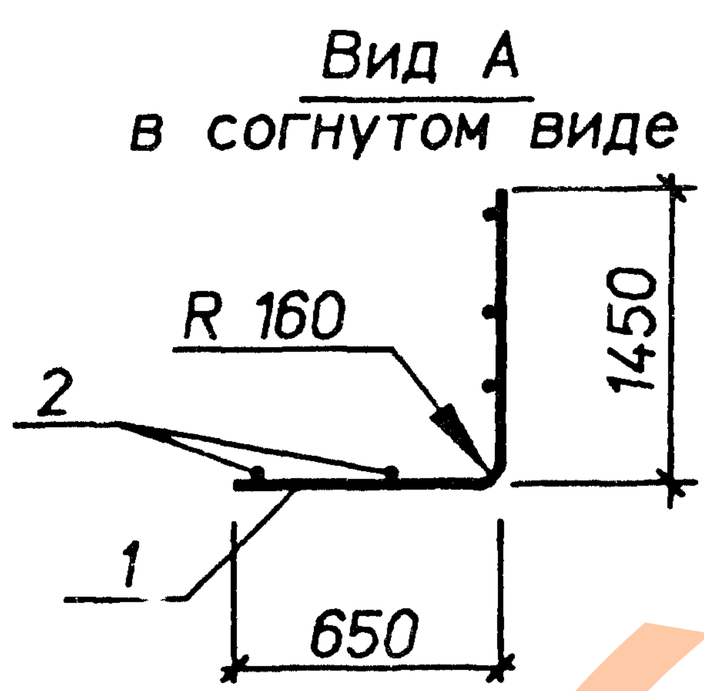

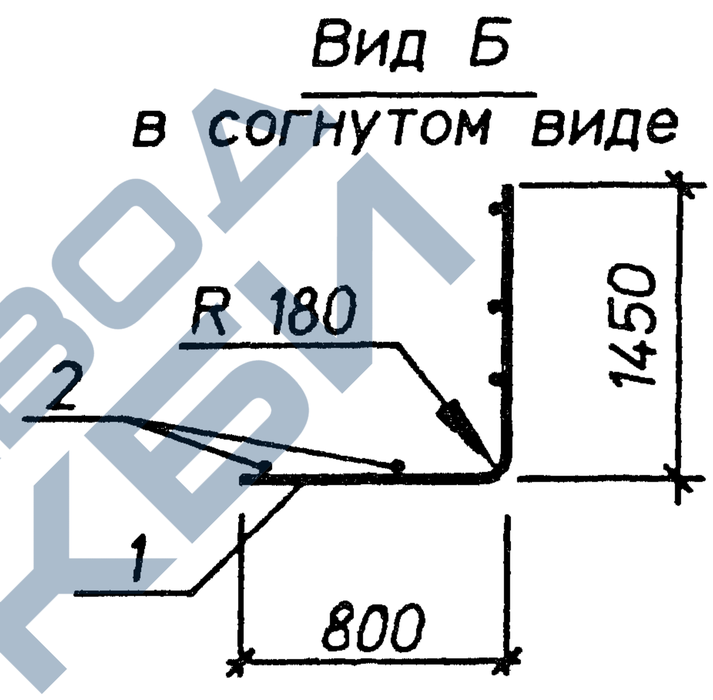

Марка	Поз.	Наименование	Кол.	Масса ед.,кг	Общая масса,кг
С14-23	1	⌀16AIII L=2010	7	3.2	25.2
	2	⌀10AI L=700	7	0.43	
С14-24	1	⌀16AIII L=2160	4	3.4	15,6
	2	⌀ 8AI L=700	7	0.28	

Арматура классов А-I, А-III по ГОСТ 5781-82 .

Инв.N подл. | Подпись и дата | Взам.инв.N

Нач.отд.	Агранович		
Н.контр.	Чумакова		
Гл.спец.	Коротецкий		
Вед.инж.	Чумакова		
Провер.	Чумакова		
Разраб.	Хвостик		

3.006.1-8.2-1-120

Сетка С14-23; С14-24

Стадия	Лист	Листов
Р		1

Харьковский Промстройниипроект

https://zavodjbi.com/

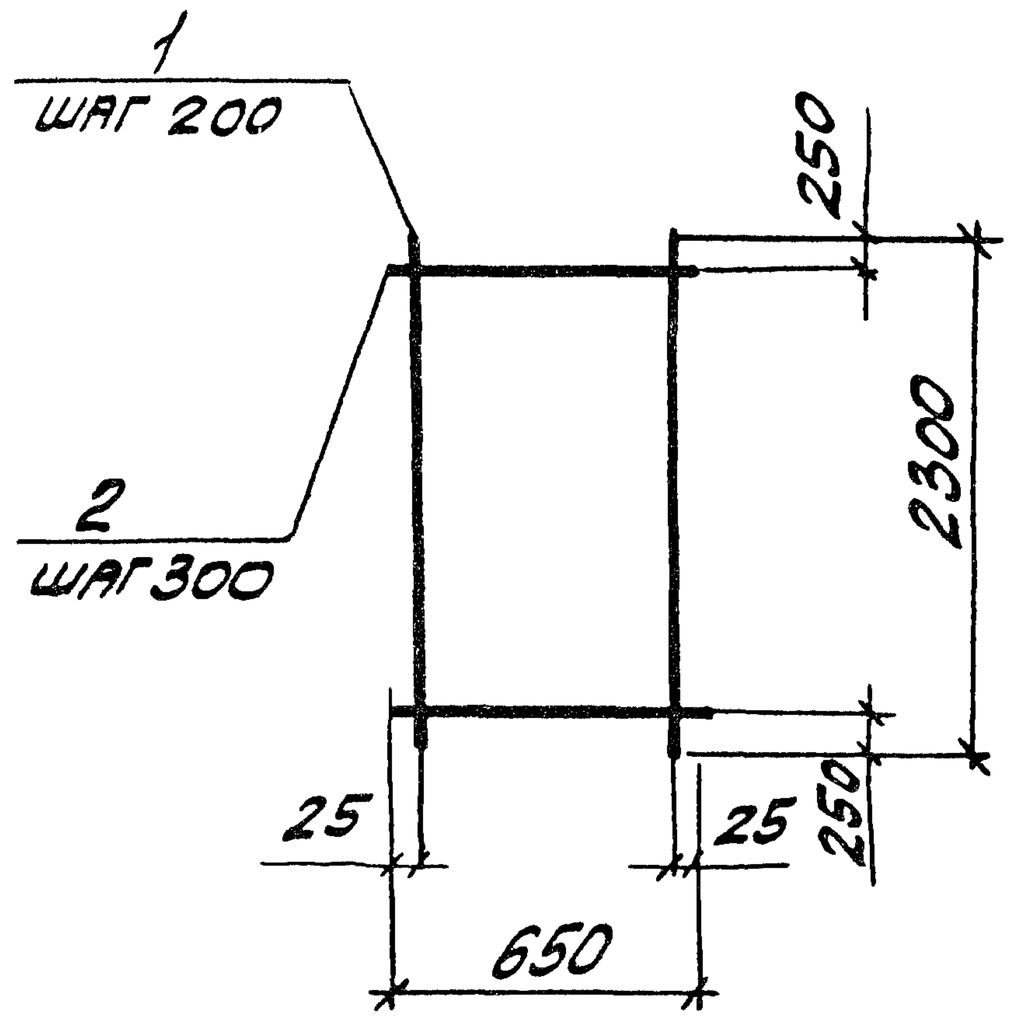

Марка	Поз.	Наименование	Кол.	Масса ед., кг	Общая масса, кг
С15-1	1	ф8АIII, ℓ=2300	4	0,91	4,1
	2	ф4ВрI, ℓ=650	7	0,06	
С15-2	1	ф10АIII, ℓ=2300	4	1,42	6,1
	2	ф4ВрI, ℓ=650	7	0,06	
С15-3	1	ф12АIII, ℓ=2300	4	2,04	8,8
	2	ф5ВрI, ℓ=650	7	0,09	

Арматура класса: А-III по ГОСТ 5781-82,
ВрI по ГОСТ 6727-80

Взам. инв. №

Подпись и дата

Инв. № подл.

Нач. отд.	Агранович		
Н. контр.	Чумакова		
Гл. спец.	Коротецкий		
Зав. гр.	Чумакова		
Провер.	Чумакова		
Разраб.	Литвиненко		

3.006.1-8.2-1-121

Сетка С15-1; С15-2; С15-3

Стадия	Лист	Листов
Р		1

Харьковский Промстройниипроект

https://zavodjbi.com/

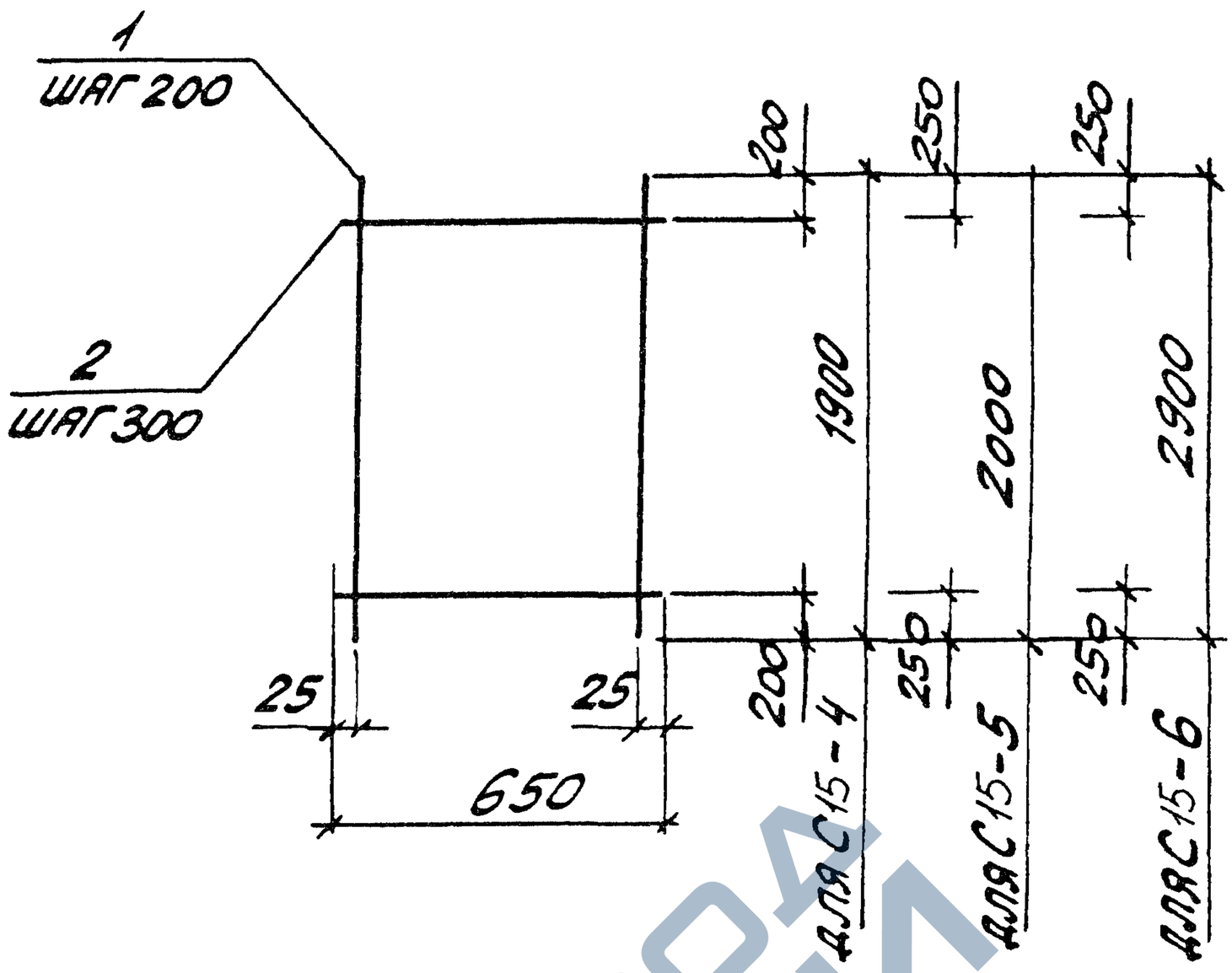

Марка	Поз.	Наименование	Кол.	Масса ед., кг	Общая масса, кг
С15-4	1	ф8 А III, ℓ=1900	4	0,75	3,4
	2	ф4 ВрI, ℓ=650	6	0,06	
С15-5	1	ф14 А III, ℓ=2000	4	2,42	10,5
	2	ф6 А I, ℓ=650	6	0,14	
С15-6	1	ф8 А III, ℓ=2900	4	1,14	5,1
	2	ф4 ВрI, ℓ=650	9	0,06	

Арматура классов: А-III, А-I по ГОСТ 5781-82,
ВрI по ГОСТ 6727-80

Нач. отд.	Агранович		
Н. контр.	Чумакова		
Гл. спец.	Коротецкий		
Зав. гр.	Чумакова		
Провер.	Чумакова		
Разраб.	Литвиненко		

3.006.1-8.2-1-122

Сетка
С15-4; С15-5; С15-6

Стадия	Лист	Листов
Р		1

Харьковский Промстройниипроект

Взам. инв. №
Подпись и дата
Инв. № подл.

https://zavodjbi.com/

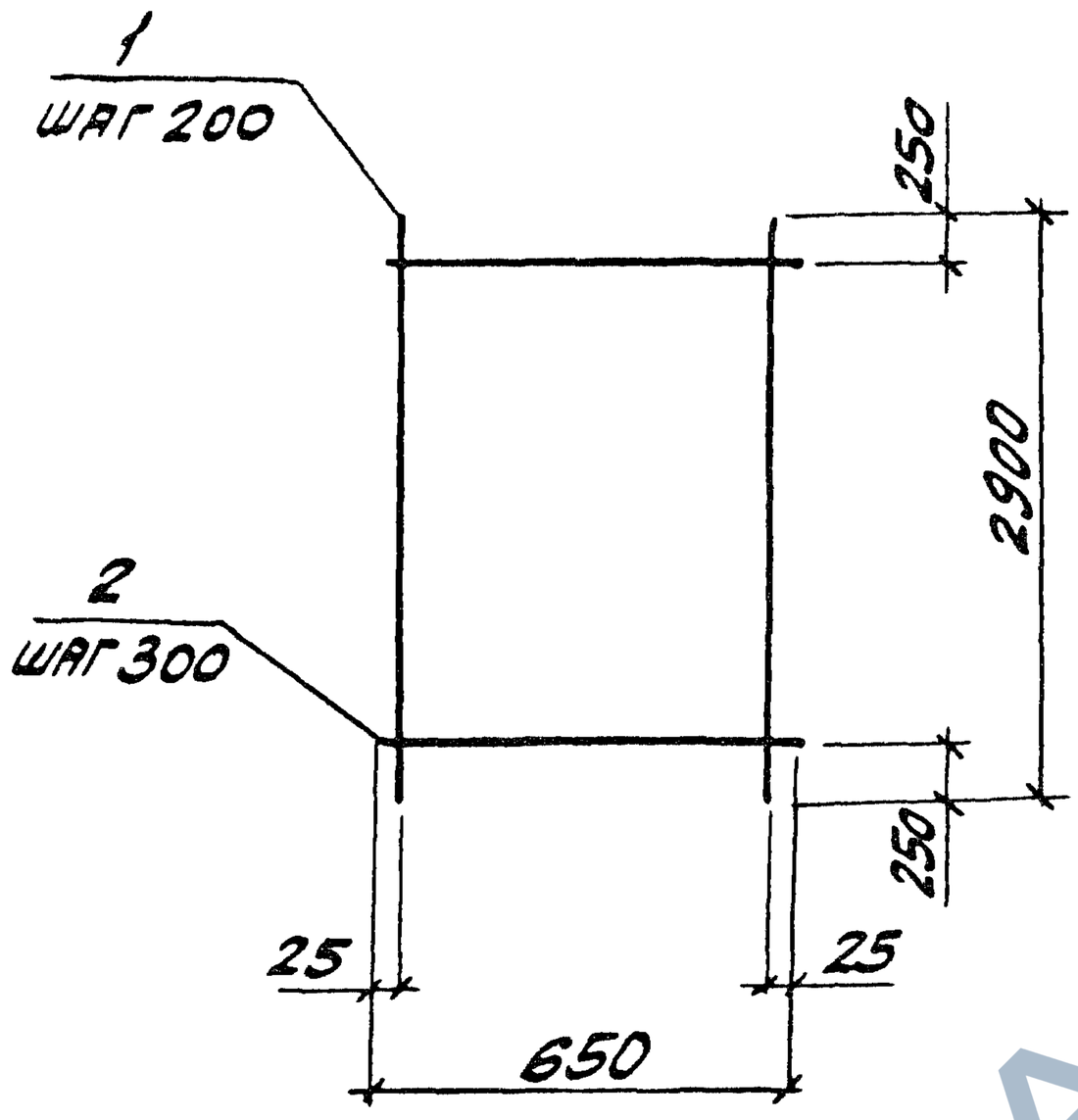

Марка	Поз.	Наименование	Кол.	Масса ед., кг	Общая масса, кг
С15-7	1	ф 12 А III, ℓ=2900	4	2,58	11,1
	2	ф 5 Вр I, ℓ=650	9	0,09	
С15-8	1	ф 14 А III, ℓ=2900	4	3,51	15,3
	2	ф 6 А I, ℓ=650	9	0,14	
С15-9	1	ф 16 А III, ℓ=2900	4	4,58	20,7
	2	ф 8 А I, ℓ=650	9	0,26	

Арматура классов: А-III, А-I по ГОСТ 5781-82,
Вр-I по ГОСТ 6727-80

Нач. отд.	Аграновну		
Н. контр.	Чумакова		
Гл. спец.	Коротецкий		
Зав. гр.	Чумакова		
Провер.	Чумакова		
Разраб.	Литвиненко		

3.006.1-8.2-1-123

Сетка С15-7; С15-8; С15-9

Стадия	Лист	Листов
Р		1

Харьковский Промстройниипроект

Взам. инв. № | Подпись и дата | Инв. № подл.

https://zavodjbi.com/

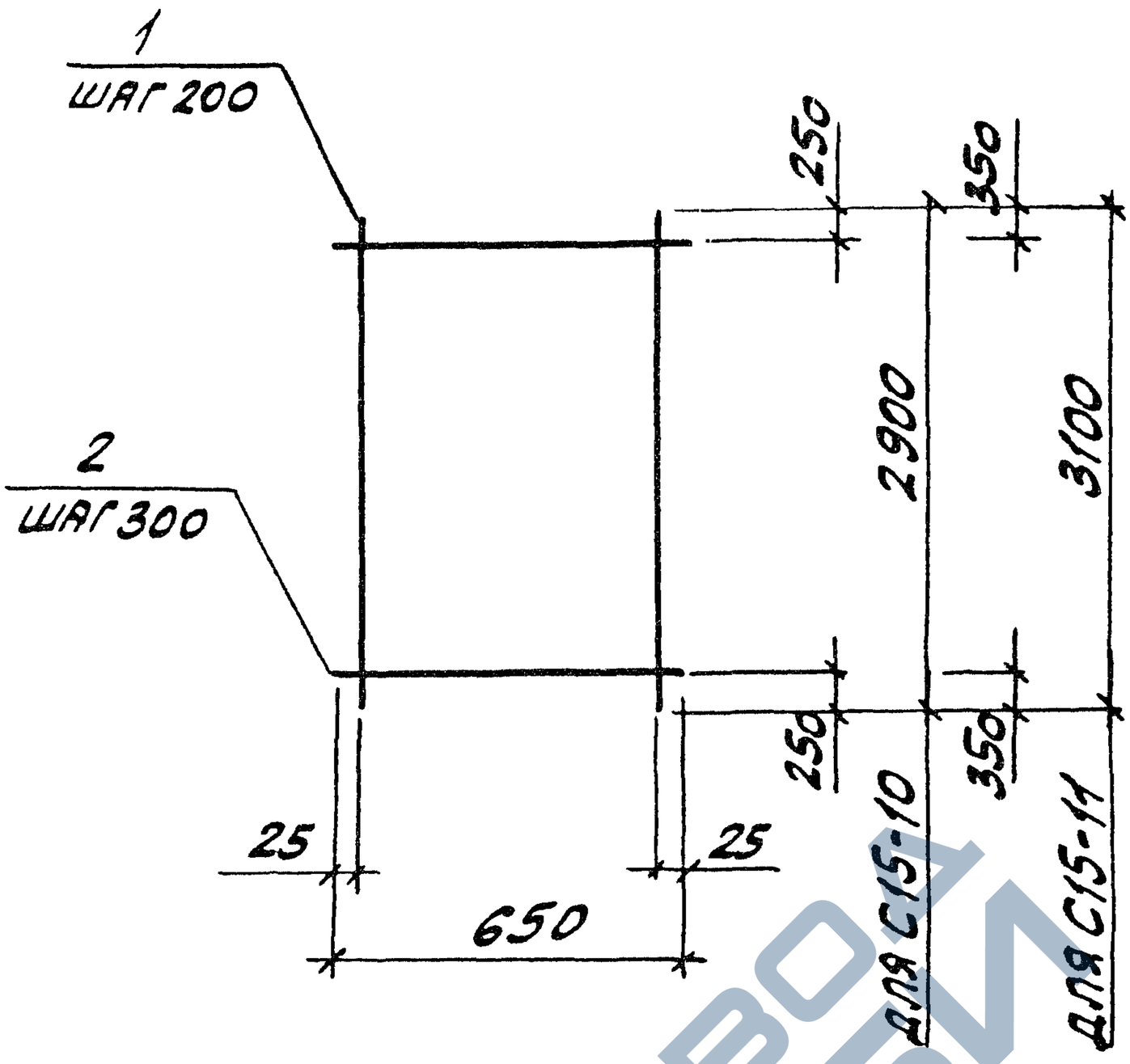

Марка	Поз.	Наименование	Кол.	Масса ед., кг	Общая масса, кг
С15-10	1	ф10АIII, ℓ=2900	4	1,79	8,4
	2	ф6АI, ℓ=650	9	0,14	
С15-11	1	ф18АIII, ℓ=3100	4	6,20	27,1
	2	ф8АI, ℓ=650	9	0,26	

Арматура классов А-III, А-I по ГОСТ 5781-82

Нач. отд.	Агранович		
Н. контр.	Чумакова		
Гл. спец.	Коротецкий		
Зав. гр.	Чумакова		
Провер.	Чумакова		
Разраб.	Литвиненко		

3.006.1-8.2-1-124

Сетка С15-10; С15-11

Стадия	Лист	Листов
Р		1

Харьковский Промстройниипроект

Инв. № подл. | Подпись и дата | Взам. инв. №

https://zavodjbi.com/

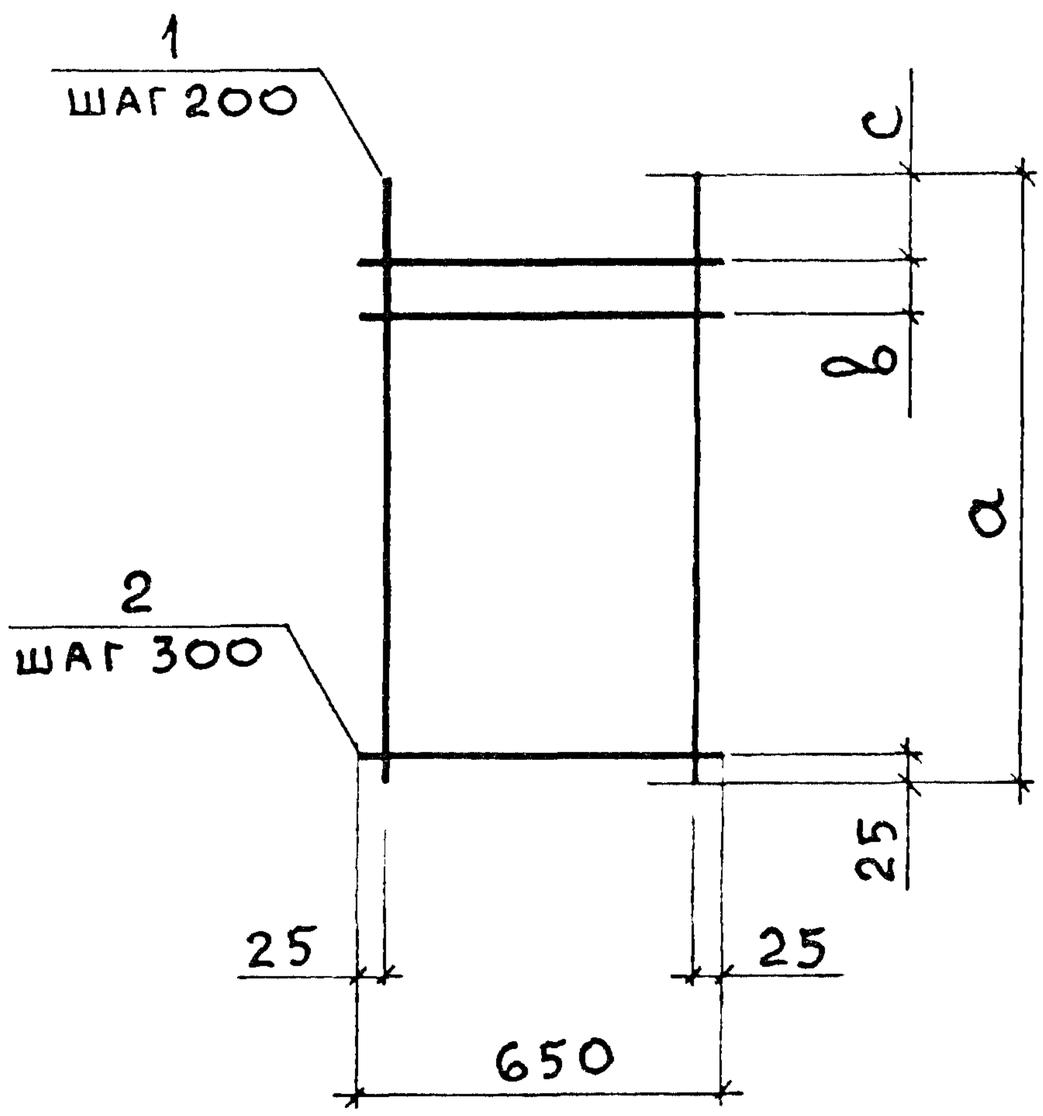

Марка	Размеры, мм		
	a	b	c
С16-1	850	115	110
С16-2	1150	55	170
С16-3	1150	115	110
С16-4	1150	75	150

Марка	Поз.	Наименование	Кол.	Масса ед., кг	Общая масса, кг
С16-1	1	⌀8АIII, l=850	4	0,34	1,6
	2	⌀4ВрI, l=650	4	0,06	
С16-2	1	⌀6АI, l=1150	4	0,26	1,3
	2	⌀4ВрI, l=650	5	0,06	
С16-3	1	⌀6АIII, l=1150	4	0,26	1,3
	2	⌀4ВрI, l=650	5	0,06	
С16-4	1	⌀8АIII, l=1150	4	0,45	2,1
	2	⌀4ВрI, l=650	5	0,06	

1. Арматура класса А-III, А-I по ГОСТ 5781-82
2. Арматура класса Вр-I по ГОСТ 6727-80

Инв. № подл. | Подпись и дата | Взам. инв. №

Нач.отд	Агранович	
Н.контр	Чумакова	
Гл.спец	Коротецкий	
Зав. гр.	Чумакова	
Провер	Хвостик	
Разраб	Фомичев	

3.006.1-8.2-1-125

Сетка
С16-1; С16-2; С16-3; С16-4

Стадия	Лист	Листов
Р		1

Харьковский Промстройниипроект

https://zavodjbi.com/

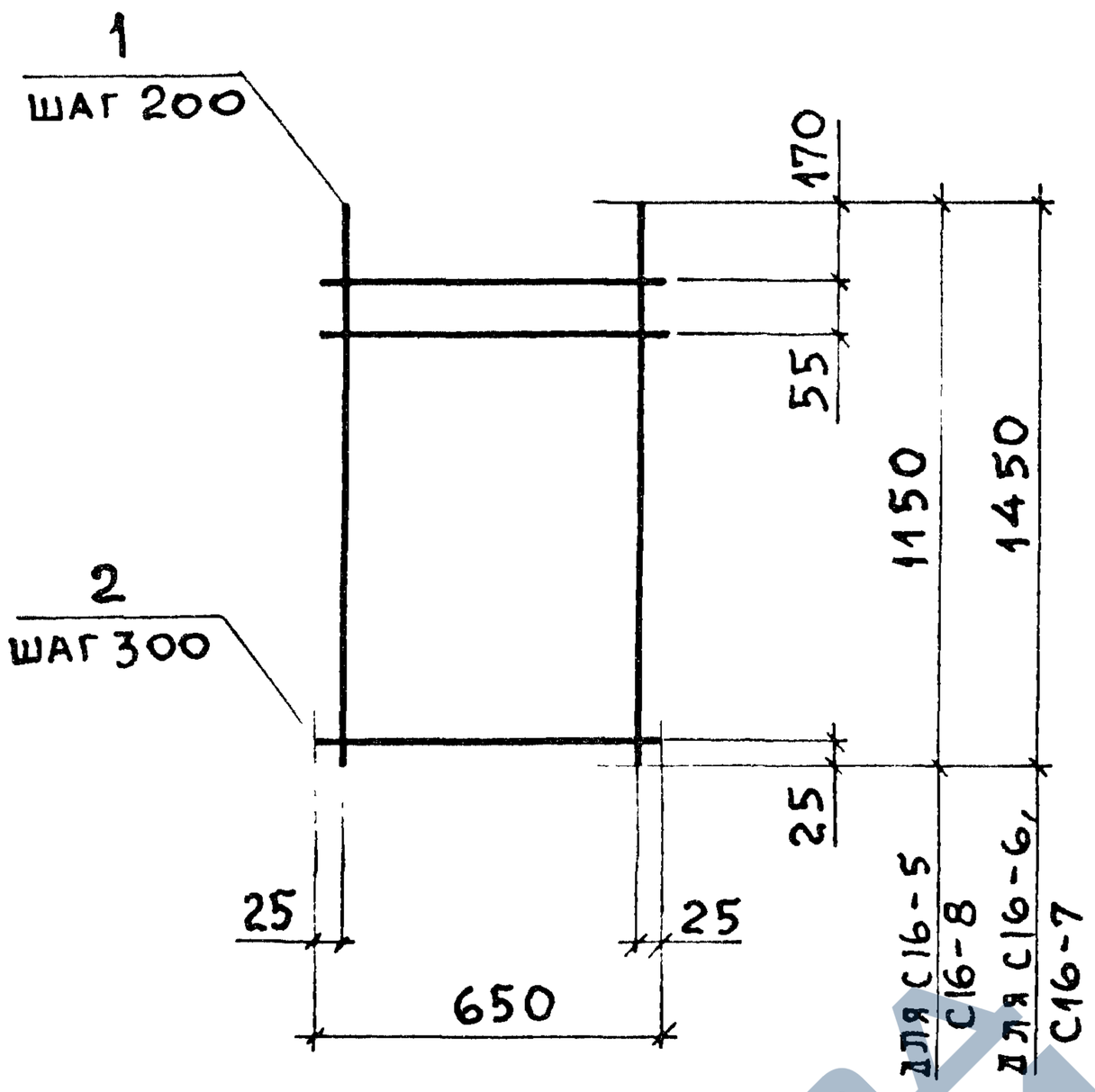

Марка	Поз.	Наименование	Кол.	Масса ед., кг	Общая масса, кг
С16-5	1	Ø 10 А III, ℓ = 1150	4	0,71	3,1
	2	Ø 4 Вр I, ℓ = 650	5	0,06	
С16-6	1	Ø 6 А I, ℓ = 1450	4	0,32	1,6
	2	Ø 4 Вр I, ℓ = 650	6	0,06	
С16-7	1	Ø 10 А III, ℓ = 1450	4	0,89	3,9
	2	Ø 4 Вр I, ℓ = 650	6	0,06	
С16-8	1	Ø 18 А III, ℓ = 1150	4	2,30	10,5
	2	Ø 8 А I, ℓ = 650	5	0,26	

1. Арматура класса А-III, А-I по ГОСТ 5781-82.
2. Арматура класса Вр-I по ГОСТ 6727-80.

Нач.отд	Агранович	
Н.контр.	Чумакова	
Гл.спец	Коротецкий	
Зав.гр.	Чумакова	
Провер	Хвостик	
Разраб.	Фомичев	

3.006.1-8.2-1-126

Сетка С16-5; С16-6; С16-7; С16-8

Стадия	Лист	Листов
Р		1

Харьковский Промстройниипроект

https://zavodjbi.com/

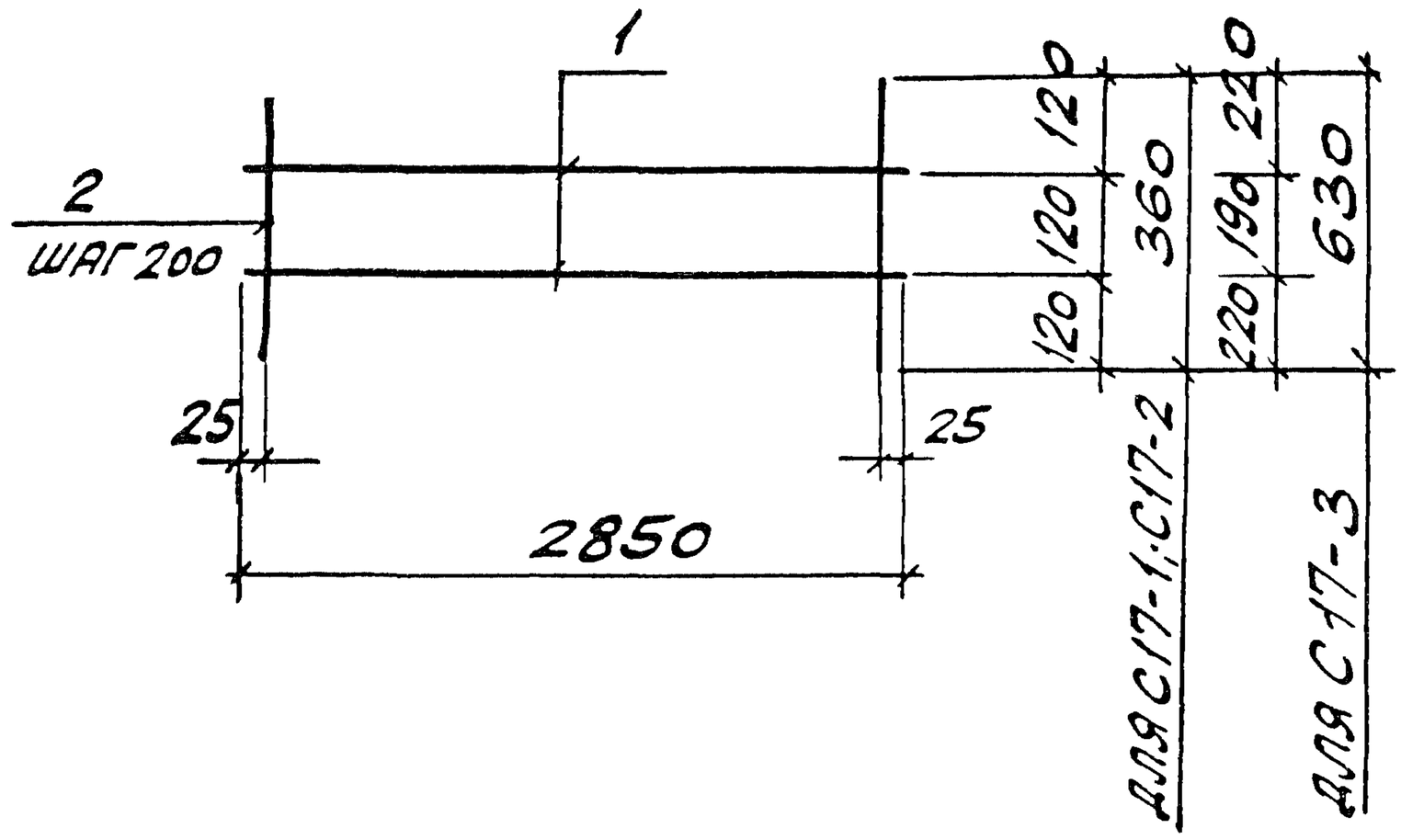

Марка	Поз.	Наименование	Кол.	Масса ед., кг	Общая масса, кг
С17-1	1	ф 5 Вр I ℓ=2850	2	0,44	1,5
	2	ф 4 Вр I ℓ=360	15	0,04	
С17-2	1	ф 5 Вр I ℓ=2850	2	0,44	1,8
	2	ф 5 Вр I ℓ=360	15	0,06	
С17-3	1	ф 5 Вр I ℓ=2850	2	0,44	2,4
	2	ф 5 Вр I ℓ=630	15	0,10	

Арматура класса Вр I по ГОСТ 6727-80

Нач. отд.	Агранович	
Н. контр.	Чумакова	
Гл. спец.	Коротецкий	
Зав. гр.	Чумакова	
Провер.	Чумакова	
Разраб.	Литвиненко	

3.006.1-8.2-1-127

Сетка С17-1; С17-2; С17-3

Стадия	Лист	Листов
Р		1

Харьковский Промстройниипроект

Взам. инв. № | Подпись и дата | Инв. № подл.

https://zavodjbi.com/

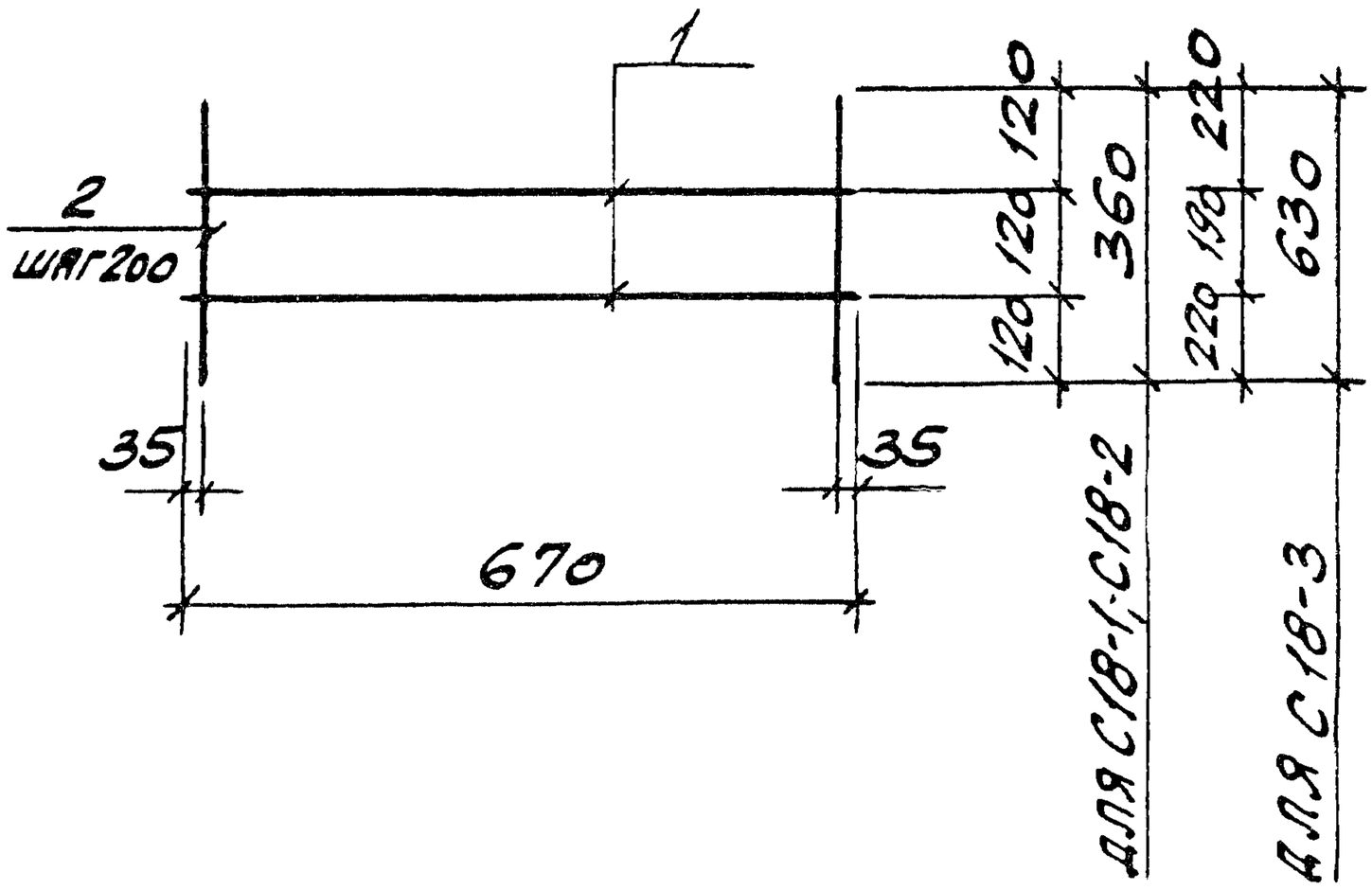

Марка	Поз.	Наименование	Кол.	Масса ед., кг	Общая масса, кг
С18-1	1	ф 5 Вр I ℓ=670	2	0,10	0,4
	2	ф 4 Вр I ℓ=360	4	0,04	
С18-2	1	ф 5 Вр I ℓ=670	2	0,10	0,4
	2	ф 5 Вр I ℓ=360	4	0,06	
С18-3	1	ф 5 Вр I ℓ=670	2	0,10	0,6
	2	ф 5 Вр I ℓ=630	4	0,10	

Арматура класса Вр I по ГОСТ 6727-80

Нач. отд.	Агранович		
Н. контр.	Чумакова		
Гл. спец.	Коротецкий		
Зав. гр.	Чумакова		
Провер.	Чумакова		
Разраб.	Литвиненко		

3.006.1-8.2-1-128

Сетка С18-1; С18-2; С18-3

Стадия	Лист	Листов
Р		1

Харьковский Промстройниипроект

Инв. № подл. | Подпись и дата | Взам. инв. №

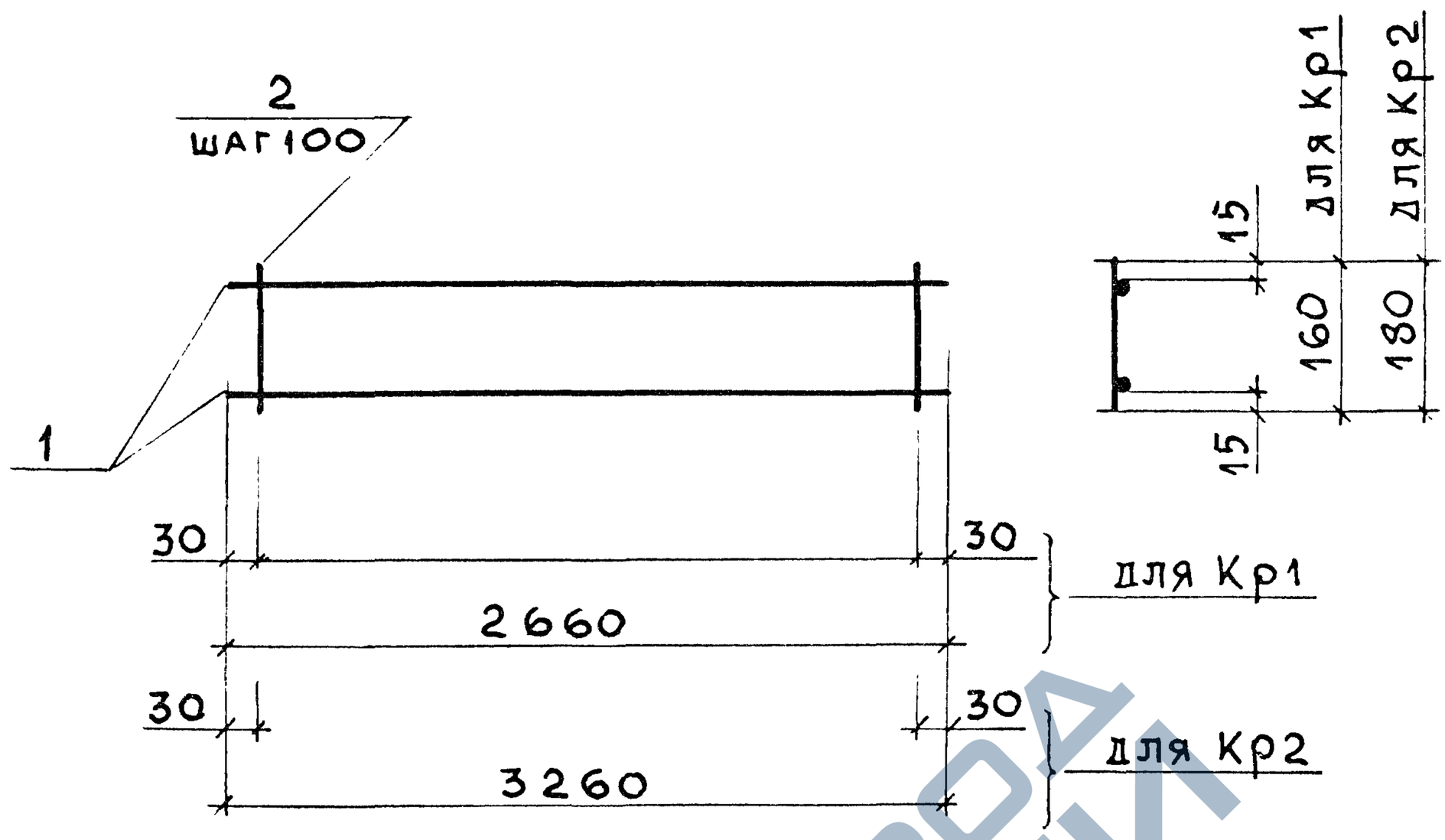

Марка	Поз	Наименование	Кол.	Масса ед., кг	Общая масса, кг
Кр1	1	Ø 8 А I, ℓ = 2660	2	1,05	3,2
	2	Ø 6 А III, ℓ = 160	27	0,04	
Кр2	1	Ø 8 А I, ℓ = 3260	2	1,29	3,9
	2	Ø 6 А III, ℓ = 180	33	0,04	

Арматура класса А-III, А-I по ГОСТ 5781-82

Нач. отд.	Агранович	
Н. контр.	Чумакова	
Гл. спец.	Коротецкий	
Зав. гр.	Чумакова	
Провер.	Хвостик	
Разраб.	Фомичев	

3.006.1 - 8.2 - 1 - 129

Каркас Кр1; Кр2

Стадия	Лист	Листов
Р		1

Харьковский Промстройниипроект

https://zavodjbi.com/

РИС. 1

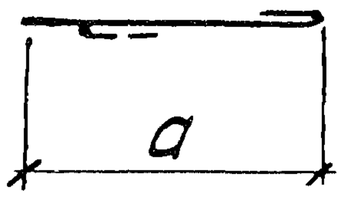

РИС. 2

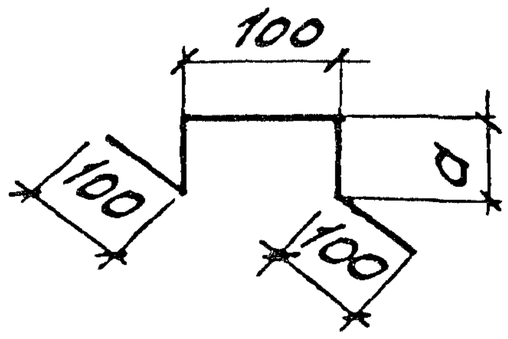

МАРКА	РИС.	a, мм
СТ1	1	190
СТ2		210
СТ3		250
Ф1	2	65
Ф2		70
Ф3		75
Ф4		85
Ф5		90
Ф6		105
Ф7		110
Ф8		125
Ф9		130
Ф10		140
Ф11		145
Ф12		150
Ф13		160
Ф14		165
Ф15		170

МАРКА	НАИМЕНОВАНИЕ	ОБЩАЯ МАССА, КГ
СТ1	ф6АI, l=260	0,06
СТ2	ф6АI, l=280	0,06
СТ3	ф6АI, l=320	0,07
Ф1	ф8АI, l=430	0,17
Ф2	ф8АI, l=440	0,17
Ф3	ф6АI, l=450	0,10
Ф4	ф10АI, l=470	0,29
Ф5	ф8АI, l=480	0,19
Ф6	ф10АI, l=510	0,31
Ф7	ф10АI, l=520	0,32
Ф8	ф10АI, l=550	0,34
Ф9	ф10АI, l=560	0,35
Ф10	ф10АI, l=580	0,36
Ф11	ф10АI, l=590	0,36
Ф12	ф10АI, l=600	0,37
Ф13	ф10АI, l=620	0,38
Ф14	ф10АI, l=630	0,39
Ф15	ф10АI, l=640	0,39

АРМАТУРА КЛАССА А-I ПО ГОСТ 5781-82

НАЧ. ОТД.	АГРАНОВИЧ	
Н. КОНТР.	ЧУМАКОВА	
ГЛ. СПЕЦ.	КОРОТЕЦКИЙ	
ЗАВ. ГР.	ЧУМАКОВА	
ПРОВЕР.	ЧУМАКОВ	
РАЗРАБ.	ЛИТВИНЕНКО	

3.006.1-8.2-1-130

СТЕРЖЕНЬ СТ1...СТ3; ФИКСАТОР Ф1...Ф15

СТАДИЯ	ЛИСТ	ЛИСТОВ
Р		1

ХАРЬКОВСКИЙ ПРОМСТРОЙНИИПРОЕКТ

ВЗАМ. ИНВ. №

ПОДПИСЬ И ДАТА

ИНВ. № ПОДЛ.

https://zavodjbi.com/

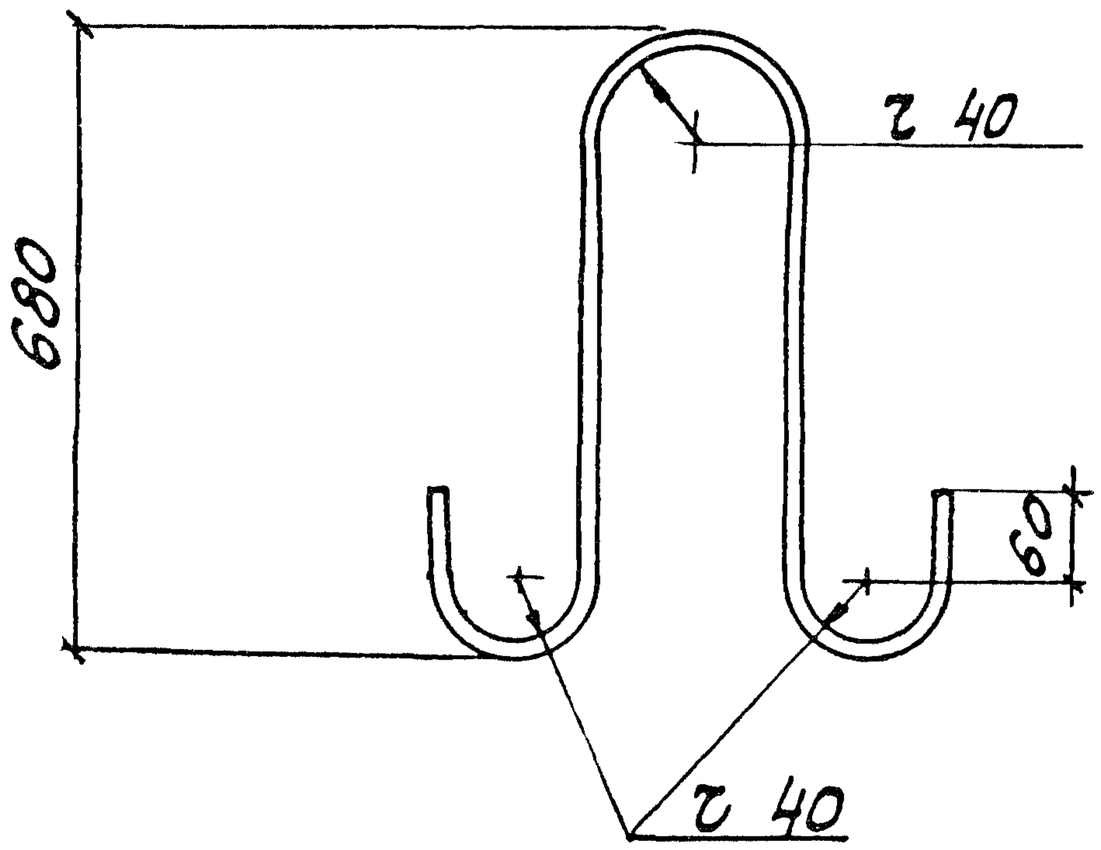

Марка петли	Наименование	Кол.	Масса, кг
П27	⌀20АI, l=1850	1	4,6

Арматура класса А-I по ГОСТ 5781-82

Нач. отд.	Агранович		
Н.контр.	Чумакова		
Гл. спец.	Коротецкий		
Вед. инж.	Чумакова		
Провер.	Чумакова		
Разраб.	Литвиненко		
Рассчит.	Проценко		

3.006.1-8.2-1-131

Петля монтажная П27

Стадия	Лист	Листов
Р		1

Харьковский Промстройниипроект

Подпись и дата | Взам. инв. № | Инв. № подл.

https://zavodjbi.com/

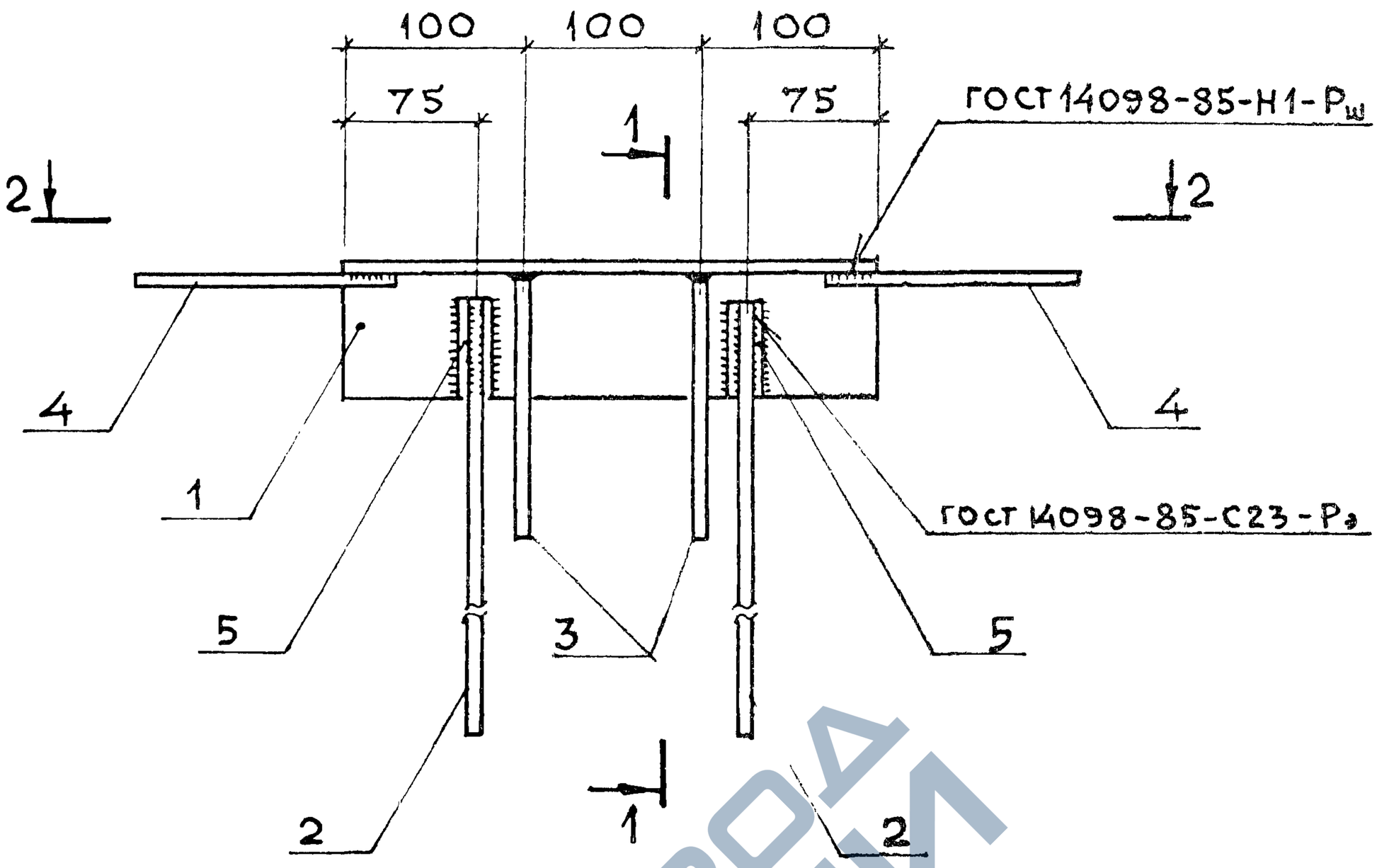

1 — 1

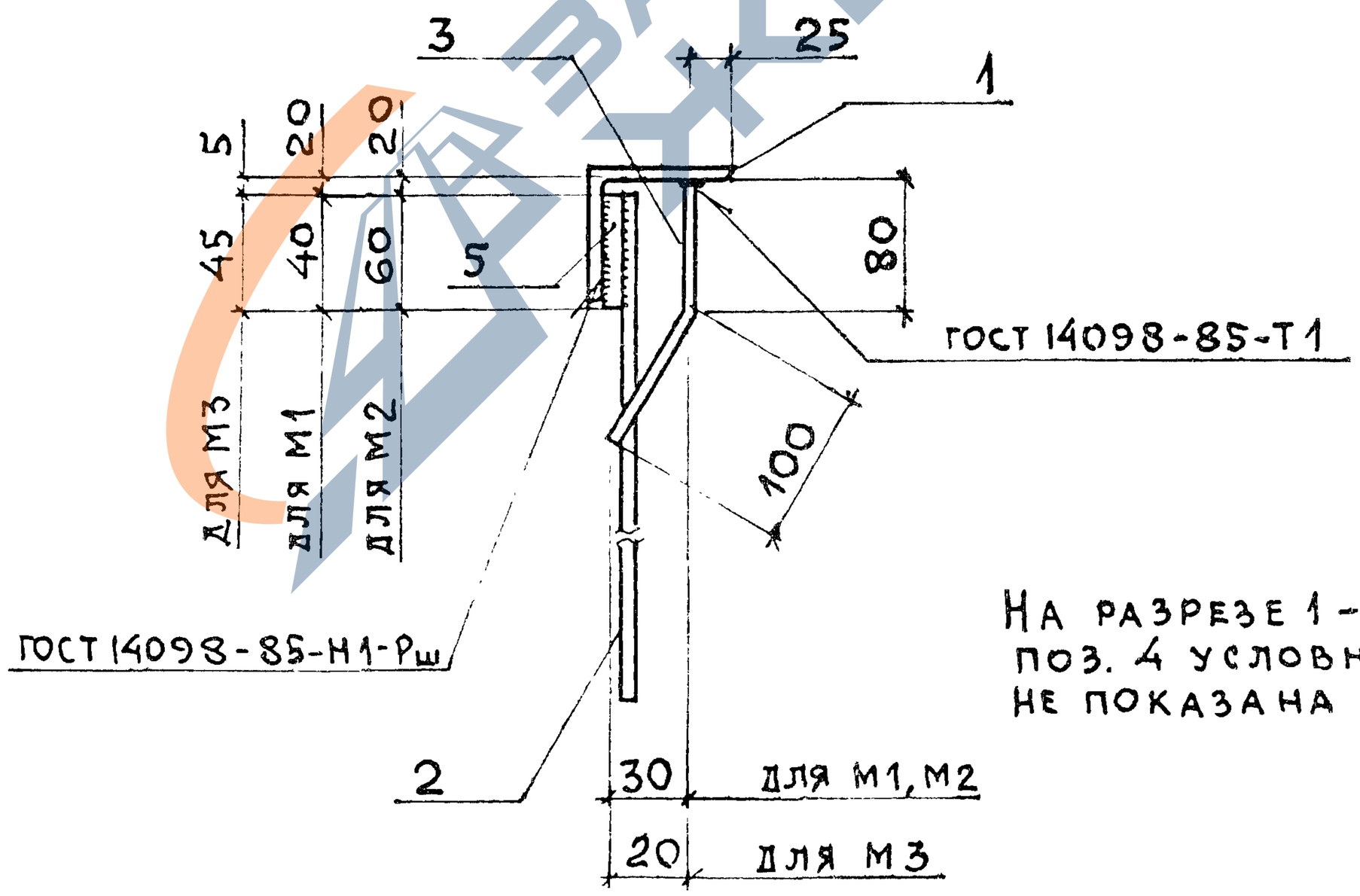

НА РАЗРЕЗЕ 1-1 ПОЗ. 4 УСЛОВНО НЕ ПОКАЗАНА

НАЧ.ОТД.	АГРАНОВИЧ		
Н.КОНТР.	ЧУМАКОВА		
ГЛ.СПЕЦ.	КОРОТЕЦКИЙ		
ЗАВ.ГР.	ЧУМАКОВА		
ПРОВЕР.	ЧУМАКОВА		
РАЗРАБ	ФОМИЧЕВ		

3.006.1-8.2-1-132

ИЗДЕЛИЕ ЗАКЛАДНОЕ М1 ; М2 ; М3

СТАДИЯ	ЛИСТ	ЛИСТОВ
Р	1	3

ХАРЬКОВСКИЙ ПРОМСТРОЙНИИПРОЕКТ

ВЗАМ. ИНВ. № | ПОДПИСЬ И ДАТА | ИНВ. № ПОДЛ.

https://zavodjbi.com/

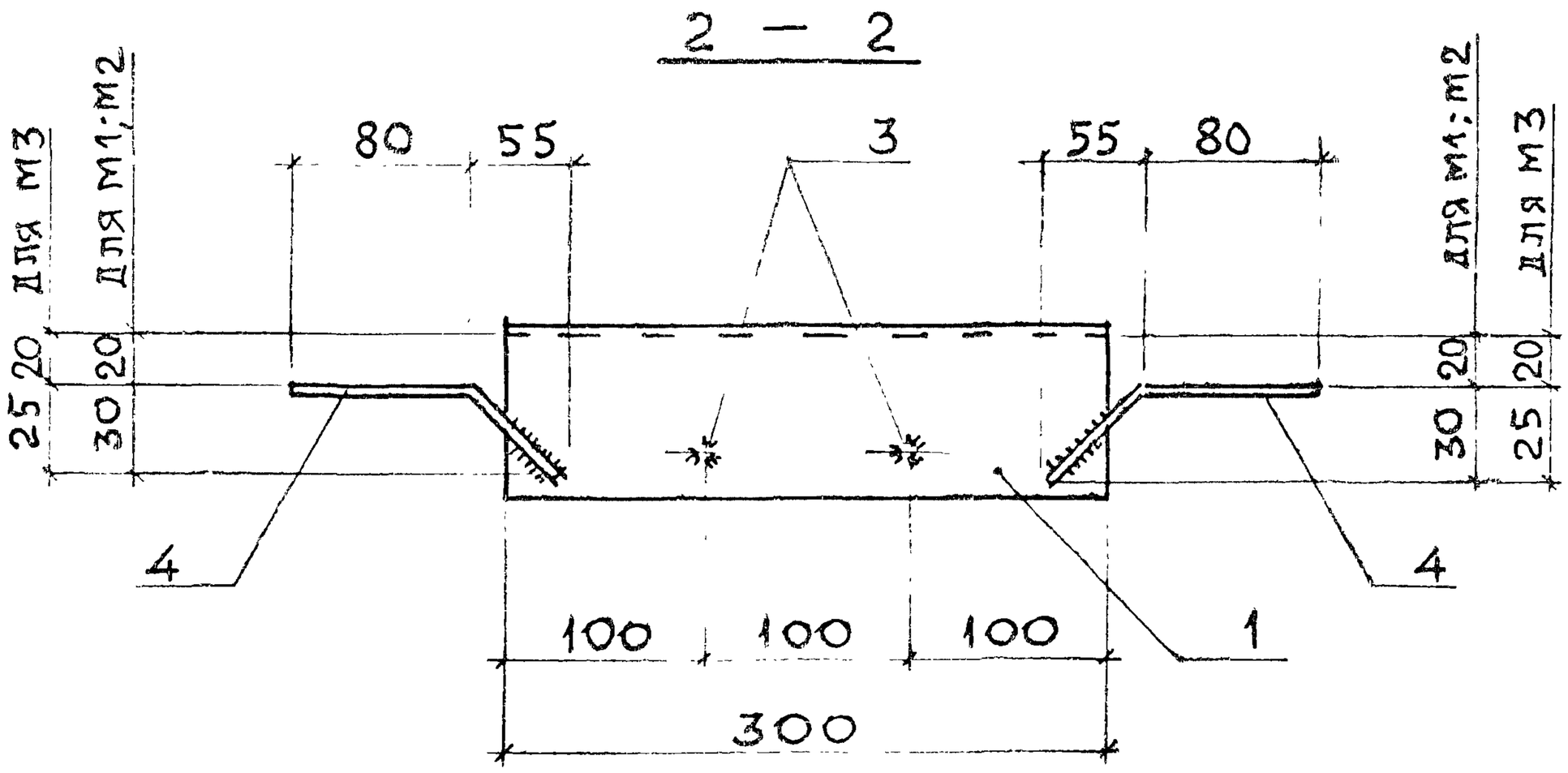

Марка	Поз.	Наименование	Кол.	Масса ед., кг	Общая масса, кг
М1	1	Уголок $\frac{63\times63\times5\ ГОСТ\ 8510-86}{С235\ ГОСТ\ 27772-88}$ $l=300$	1	1,44	2,0
	2	Ø 8 А III, $l=300$	2	0,12	
	3	Ø 8 А III, $l=180$	2	0,07	
	4	Ø 8 А III, $l=150$	2	0,06	
	5	Ø 14 А I, $l=40$	2	0,05	
М2	1	Уголок $\frac{80\times80\times6\ ГОСТ\ 8510-86}{С235\ ГОСТ\ 27772-88}$ $l=300$	1	2,21	2,8
	2	Ø 8 А III, $l=300$	2	0,12	
	3	Ø 8 А III, $l=180$	2	0,07	
	4	Ø 8 А III, $l=150$	2	0,06	
	5	Ø 14 А1 $l=60$	2	0,07	

Арматура класса А-III, А-I по ГОСТ 5781-82

Взам. инв. №

Подпись и дата

Инв. № подл.

https://zavodjbi.com/

Марка	Поз.	Наименование	Кол.	Масса ед., кг	Общая масса, кг
М 3	1	Уголок $\frac{50\times50\times5\ \text{ГОСТ}\ 8510\text{-}86}{\text{С}235\ \text{ГОСТ}\ 27772\text{-}88}$ $l=300$	1	1,13	1,7
	2	Ø 8 А III, $l=300$	2	0,12	
	3	Ø 8 А III, $l=180$	2	0,07	
	4	Ø 8 А III, $l=150$	2	0,06	
	5	Ø 14 А I, $l=45$	2	0,05	

Арматура класса А-III, А-I по ГОСТ 5781-82

ЗАВОД ЖБИ

Инв. № подл. | Подпись и дата | Взам. инв. №

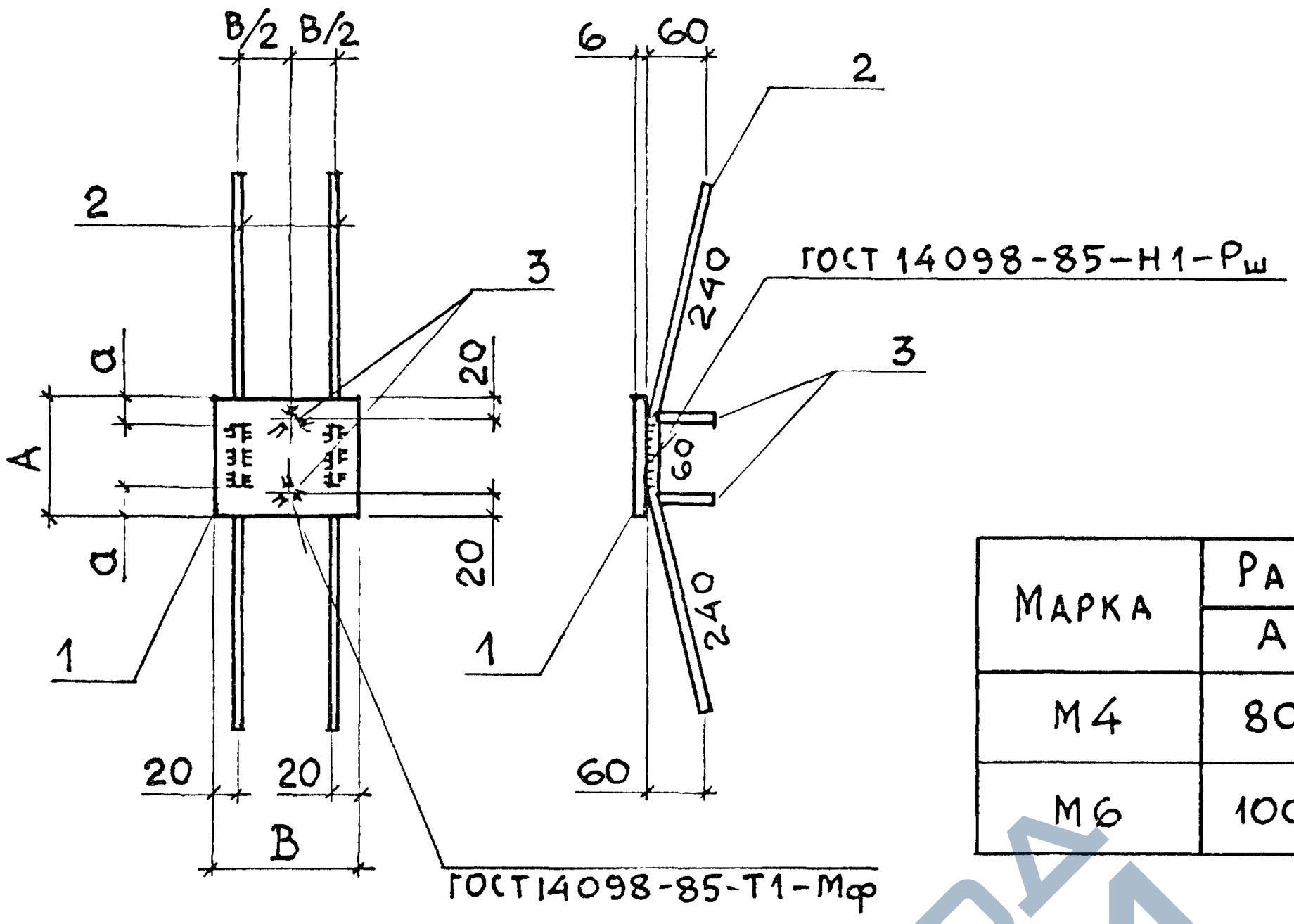

Марка	Размеры, мм		
	A	B	a
М4	80	100	10
М6	100	80	20

Марка	Поз.	Наименование	Кол.	Масса ед., кг	Общая масса, кг
М4	1	Лист $\frac{6\times80\times100\ ГОСТ\ 19903-74}{С235\ ГОСТ\ 27772-88}$	1	0,40	0,9
	2	Ø 8 А III, $l = 540$	2	0,21	
	3	Ø 8 А III, $l = 60$	2	0,02	
М6	1	Лист $\frac{6\times80\times100\ ГОСТ\ 19903-74}{С235\ ГОСТ\ 27772-88}$	1	0,40	0,9
	2	Ø 8 А III, $l = 540$	2	0,21	
	3	Ø 8 А III, $l = 60$	2	0,02	

Арматура класса А-III по ГОСТ 5781-82

Нач.отд.	Агранович		3.006.1-8.2-1-133
Н.контр.	Чумакова		
Гл.спец.	Коротецкий		
Зак.гр.	Чумакова		Изделие закладное М4; М6
Провер.	Чумакова		
Разраб.	Фомичев		

Стадия	Лист	Листов
Р		1

Харьковский Промстройниипроект

Взам. инв. № | Подпись и дата | Инв. № подл.

https://zavodjbi.com/

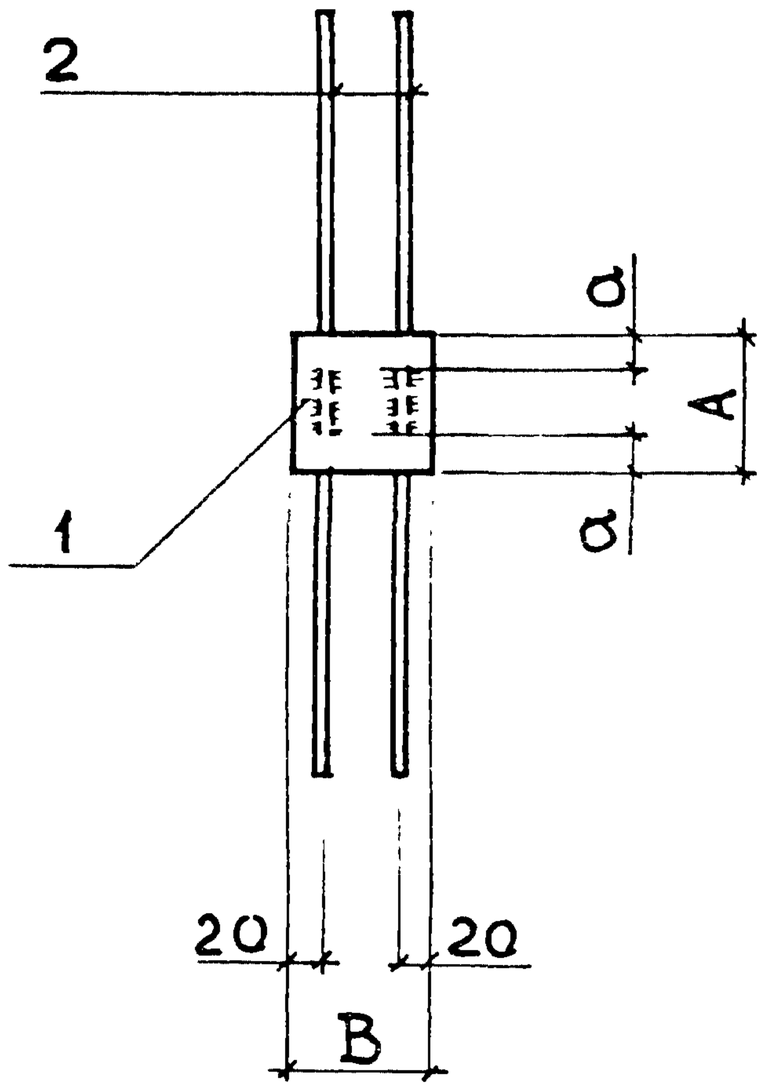

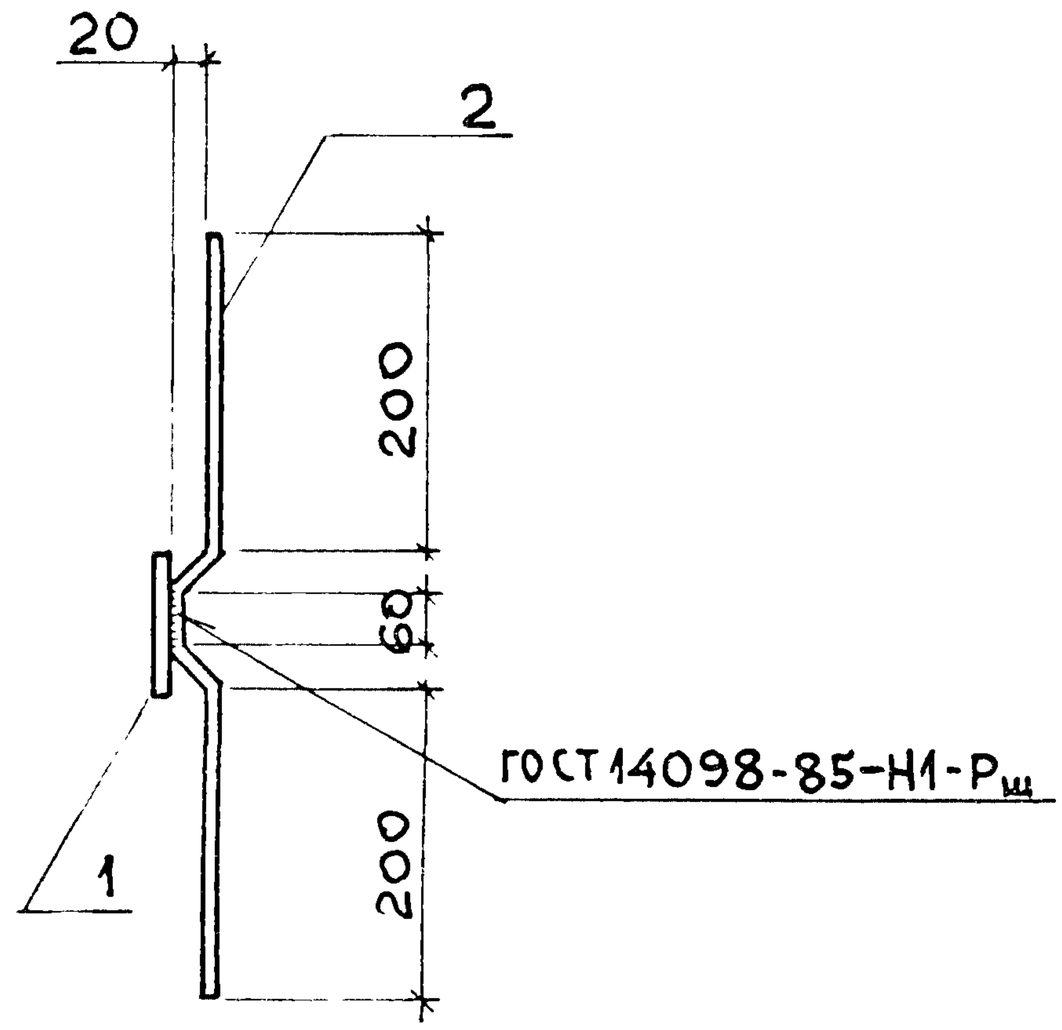

Марка	Размеры, мм		
	A	B	a
М5	80	100	10
М14	100	80	20

Марка	Поз.	Наименование	Кол.	Масса ед., кг	Общая масса, кг
М5	1	Лист 6×80×100 ГОСТ 19903-74 / С235 ГОСТ 27772-88	1	0,40	0,8
	2	⌀ 8 А III, ℓ = 540	2	0,21	
М14	1	Лист 6×80×100 ГОСТ 19903-74 / С235 ГОСТ 27772-88	1	0,40	0,8
	2	⌀ 8 А III, ℓ = 540	2	0,21	

Арматура класса А-III по ГОСТ 5781-82

Нач.отд	Агранович	
Н.контр	Чумакова	
Гл.спец	Коротецкий	
Рук.гр.	Чумакова	
Провер	Чумакова	
Разраб.	Фомичев	

3.006.1-8.2-1-134

Изделие закладное М5; М14

Стадия	Лист	Листов
Р		1

Харьковский Промстройниипроект

Взам. инв. № | Подпись и дата | Инв. № подл.

https://zavodjbi.com/

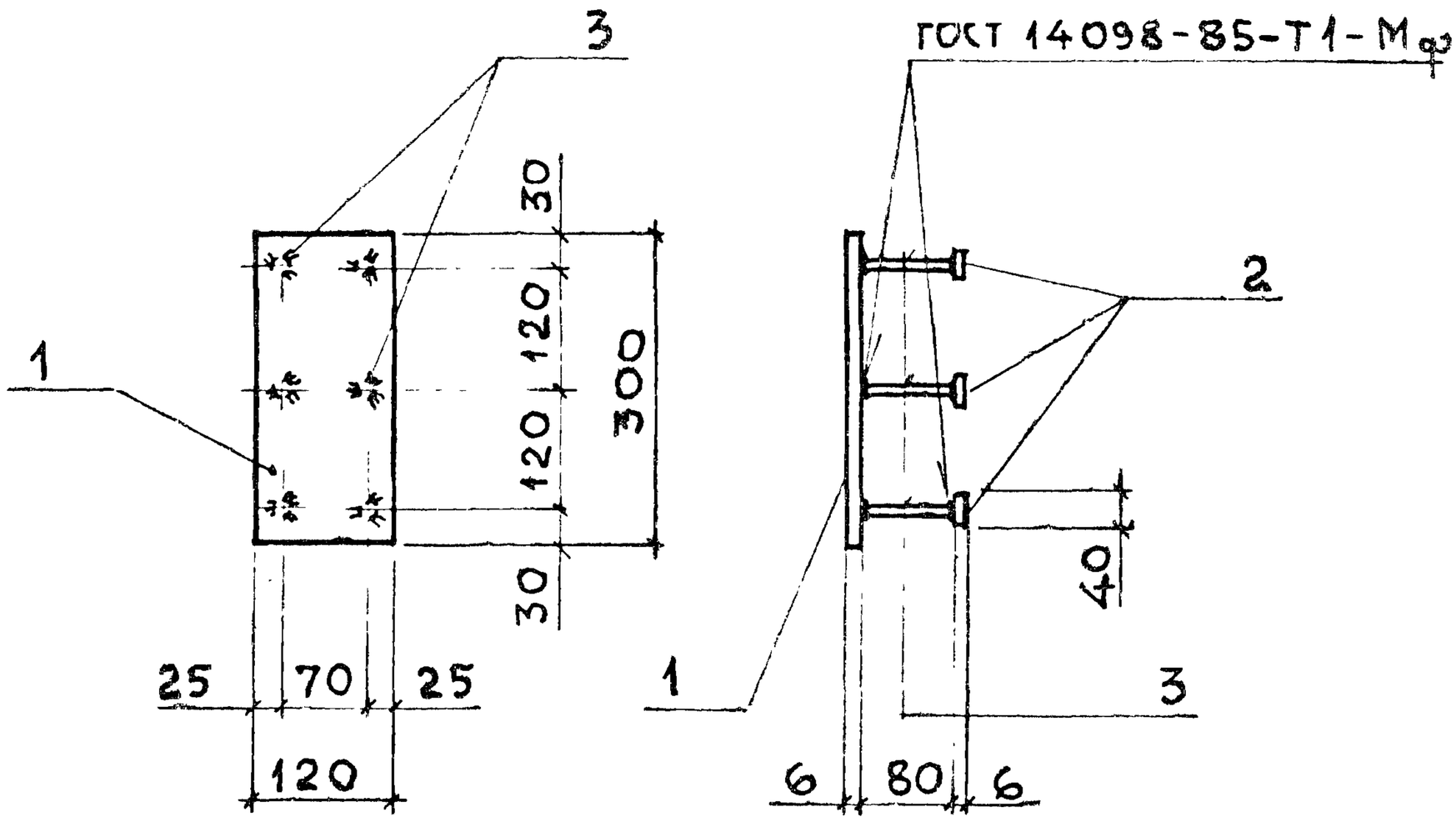

Марка	Поз.	Наименование	Кол.	Масса ед., кг	Общая масса, кг
М7	1	Лист $\frac{6\times120\times300\ \text{ГОСТ}\ 19903\text{-}74}{\text{С235 ГОСТ 27772-88}}$	1	1,69	2,4
	2	Лист $\frac{6\times40\times40\ \text{ГОСТ}\ 19903\text{-}74}{\text{С235 ГОСТ 27772-88}}$	6	0,08	
	3	⌀8 А III, $l = 80$	6	0,03	

Арматура класса А-III по ГОСТ 5781-82

Нач.отд	Агранович		3.006.1 - 8.2 - 1 - 135
Н.контр.	Чумакова		
Гл.спец	Коротецкий		
Зав.гр.	Чумакова		Изделие закладное М7
Провер.	Чумакова		
Разраб	Фомичев		

Стадия	Лист	Листов
Р		1

Харьковский Промстройниипроект

Взам. инв. № | Подпись и дата | Инв. № подл.

https://zavodjbi.com/

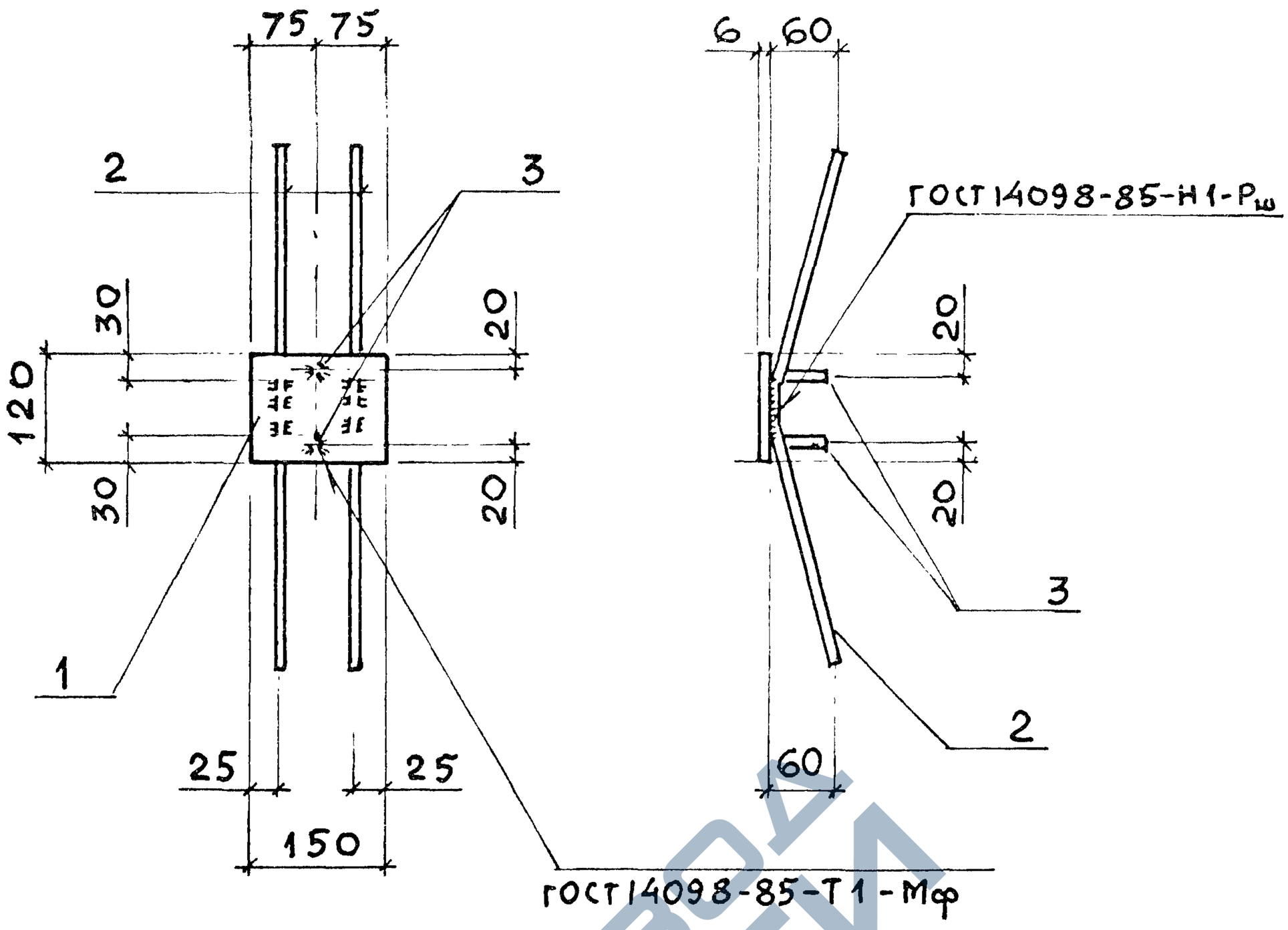

Марка	Поз	Наименование	Кол.	Масса ед., кг	Общая масса, кг
М8	1	Лист $\frac{6\times120\times150\ ГОСТ\ 19903-74}{С235\ ГОСТ\ 27772-88}$	1	0,80	1,3
	2	Ø8А III, $l = 540$	2	0,21	
	3	Ø8А III, $l = 60$	2	0,02	

Арматура класса А-III по ГОСТ 5781-82

Нач.отд.	Агранович		3.006.1-8.2-1-136
Н.контр.	Чумакова		
Гл.спец.	Коротецкий		
Зав.гр.	Чумакова		Изделие закладное М8
Провер.	Чумакова		
Разраб.	Фомичев		

Стадия	Лист	Листов
Р		1

Харьковский Промстройниипроект

Взам. инв. № | Подпись и дата | Инв. № подл.

https://zavodjbi.com/

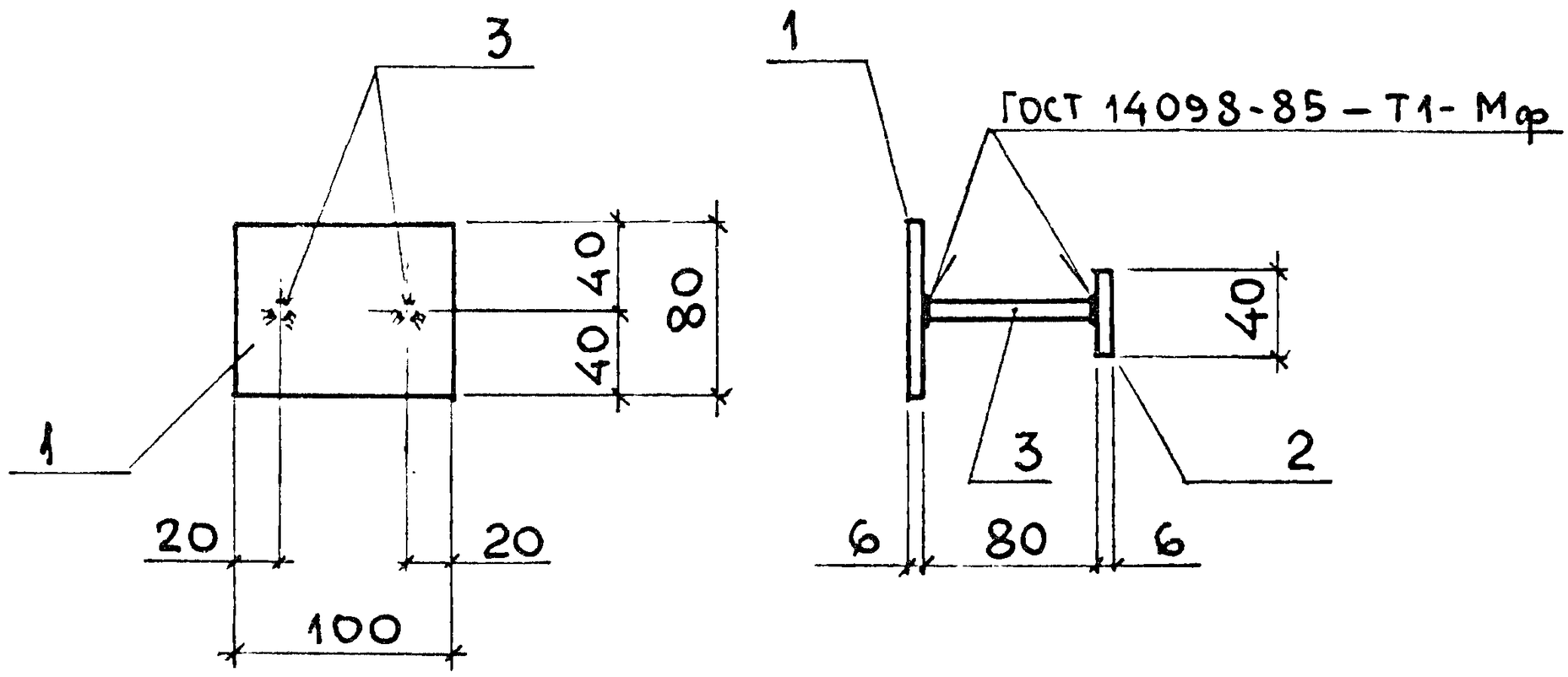

Марка	Поз.	Наименование	Кол.	Масса ед., кг	Общая масса, кг
М9	1	Лист $\frac{6\times80\times100\ \text{ГОСТ}\ 19903-74}{\text{С235}\ \ \text{ГОСТ}\ 27772-88}$	1	0,40	0,6
	2	Лист $\frac{6\times40\times40\ \text{ГОСТ}\ 19903-74}{\text{С235}\ \ \text{ГОСТ}\ 27772-88}$	2	0,08	
	3	Ø8 А III, $l = 80$	2	0,03	

Арматура класса А-III по ГОСТ 5781-82

Нач. отд.	Агранович		3.006.1-8.2-1-137
Н.контр.	Чумакова		
Гл.спец.	Коротецкий		
Зав. гр.	Чумакова		Изделие закладное М9
Провер.	Чумакова		
Разраб.	Фомичев		

Стадия	Лист	Листов
Р		1

Харьковский Промстройниипроект

Инв. № подл. | Подпись и дата | Взам. инв. №

https://zavodjbi.com/

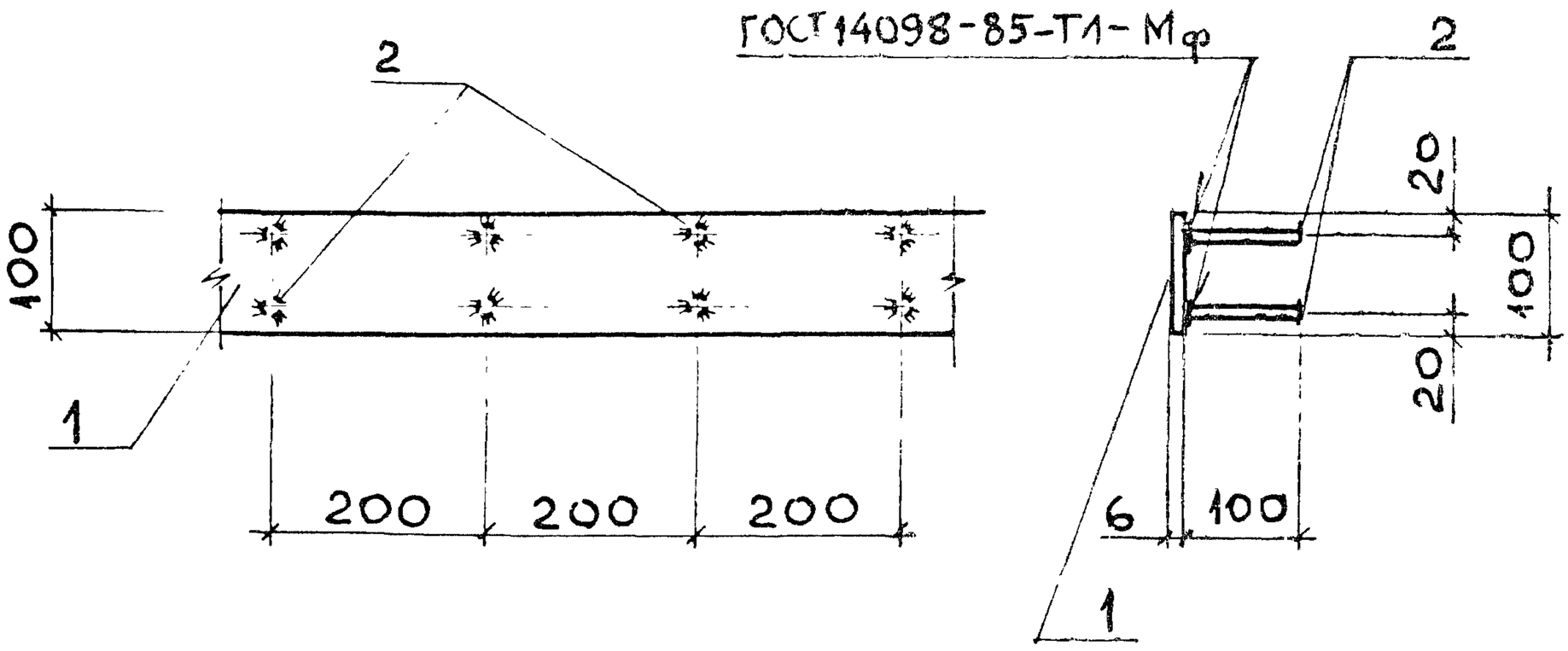

Марка	Поз.	Наименование	Кол.	Масса ед., кг	Общая масса, кг
М10	1	Лист $\frac{6\times100\times1000\ ГОСТ\ 19903-74}{С235\ ГОСТ\ 27772-88}$	1	4,71	5,1
	2	⌀8 А III, $l=100$	10	0,04	

Арматура класса А-III по ГОСТ 5781-82

Нач. отд	Агранович		3.006.1-8.2-1-138
Н. контр	Чумакова		
Гл. спец	Коротецкий		
Зав. гр.	Чумакова		Изделие закладное М10
Провер.	Чумакова		
Разраб	Фомичев		

Стадия	Лист	Листов
Р		1

Харьковский Промстройниипроект

Взам. инв. № | Подпись и дата | Инв. № подл.

https://zavodjbi.com/

М 12

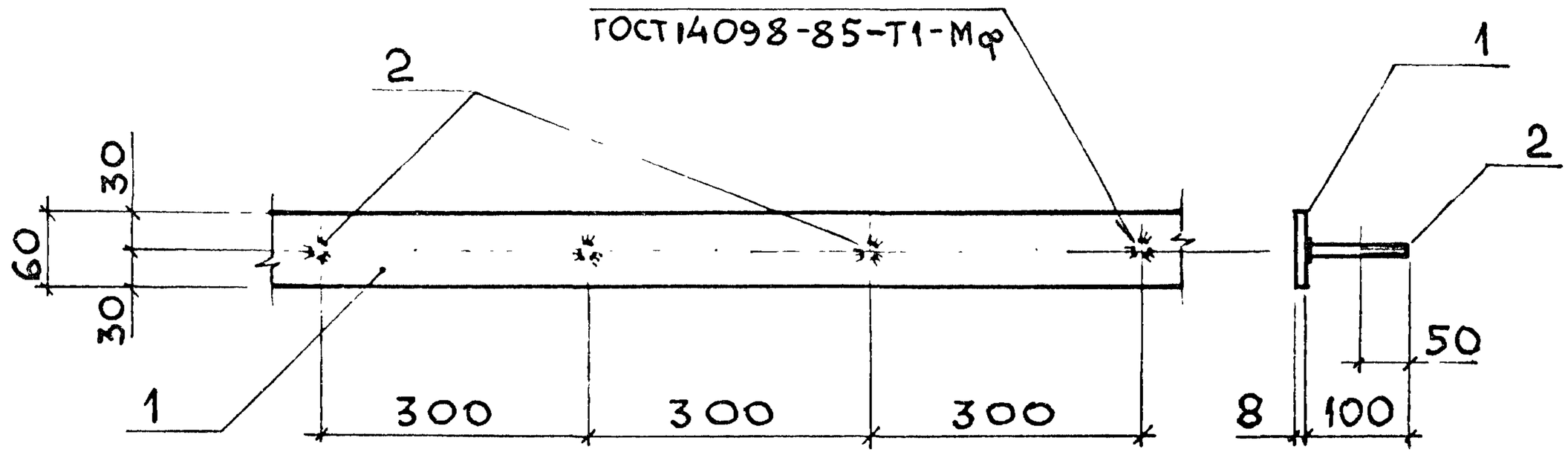

М 11

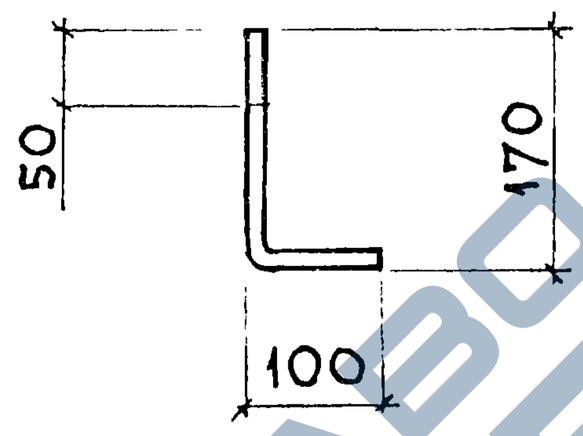

Марка	Поз.	Наименование	Кол.	Масса ед., кг	Общая масса, кг
М12	1	Лист $\frac{8\times60\times1000\ ГОСТ\ 19903-74}{С235\ ГОСТ\ 27772-88}$	1	3,77	4,1
	2	Ø12 AI, ℓ = 100	4	0,09	
М11		Ø12 AI, ℓ = 270	1	0,24	0,2
		с гайкой и шайбой			

Арматура класса А-I по ГОСТ 5781-82

Нач.отд	Агранович		3.006.1-8.2-1-139
Н.контр.	Чумакова		
Гл.спец.	Коротецкий		
Зав.гр.	Чумакова		Изделие закладное М11; М12
Провер.	Чумакова		
Разраб	Фомичев		

Стадия	Лист	Листов
Р		1

Харьковский Промстройниипроект

Взам. инв. № | Подпись и дата | Инв. № подл.

https://zavodjbi.com/

https://zavodjbi.com/

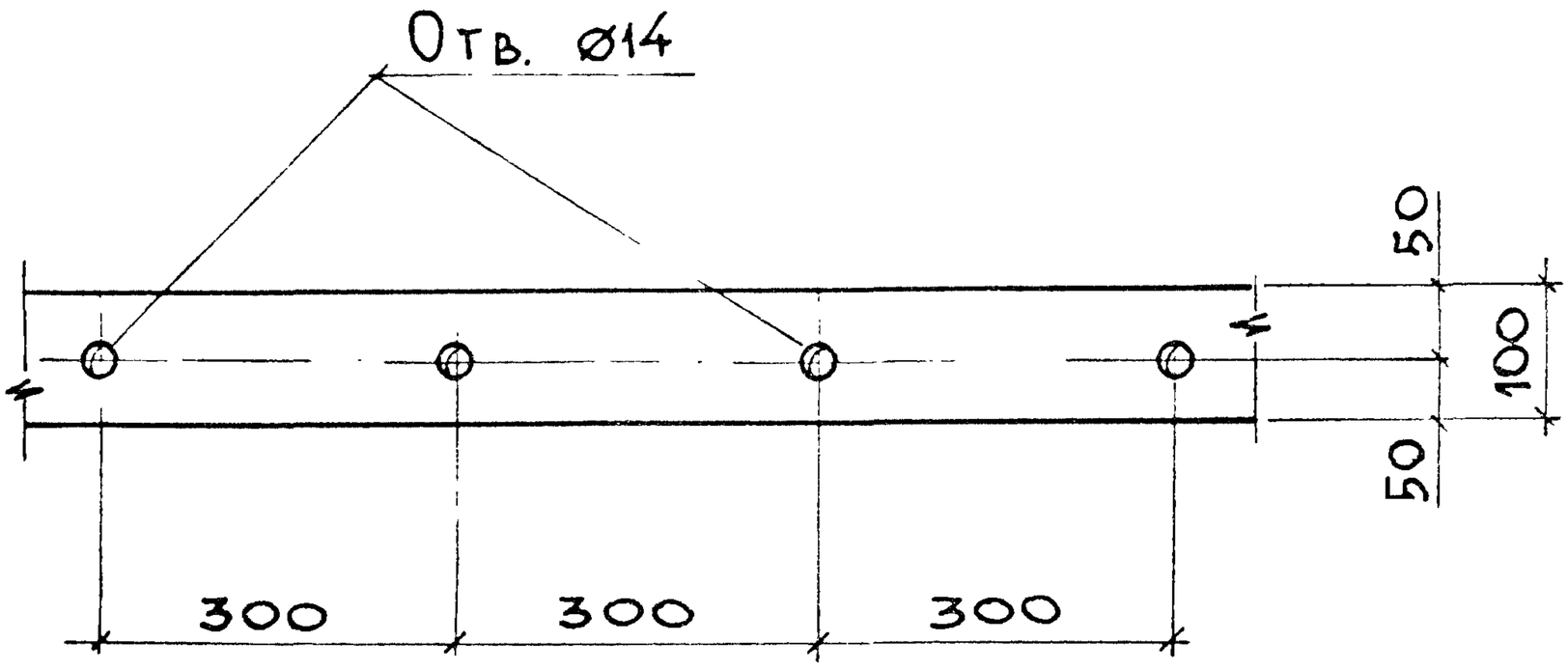

Марка	Поз.	Наименование	Кол.	Масса ед., кг	Общая масса, кг
М13		Лист $\frac{8 \times 100 \times 1000 \text{ ГОСТ } 19903\text{-}74}{\text{С}235 \text{ ГОСТ } 27772\text{-}88}$	1	6,3	6,3

ЗАВОД ЖБИ

Нач.отд	Агранович		
Н.контр	Чумакова		
Гл.спец	Коротецкий		
Зав.гр.	Чумакова		
Провер.	Чумакова		
Разраб.	Фомичев		

3.006.1 - 8.2 - 1 - 140

Изделие закладное М13

Стадия	Лист	Листов
Р		1

Харьковский Промстройниипроект

Взам. инв.№ | Подпись и дата | Инв.№ подл.

https://zavodjbi.com/

https://zavodjbi.com/

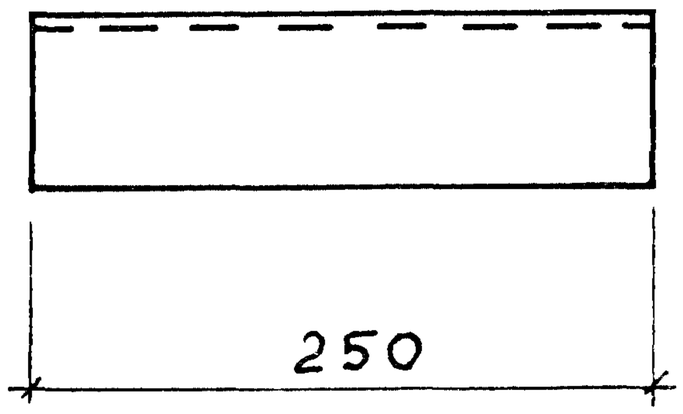

Марка	Поз.	Наименование	Кол.	Масса ед., кг	Общая масса, кг
МС 1		Швеллер $\frac{12\ \text{ГОСТ}\ 8240-89}{\text{С}235\ \text{ГОСТ}\ 27772-88}$ $\ell=250$	1	2,60	2,6
МС 2		Швеллер $\frac{14\ \text{ГОСТ}\ 8240-89}{\text{С}235\ \text{ГОСТ}\ 27772-88}$ $\ell=250$	1	3,08	3,1
МС 3		Швеллер $\frac{16\ \text{ГОСТ}\ 8240-89}{\text{С}235\ \text{ГОСТ}\ 27772-88}$ $\ell=250$	1	3,55	3,6

Нач. отд.	Агранович		
Н. контр.	Чумакова		
Гл. спец.	Коротецкий		
Зав. гр.	Чумакова		
Провер.	Чумакова		
Разраб.	Фомичев		

3.006.1-8.2-1-141

Изделие соединительное МС1; МС2; МС3

Стадия	Лист	Листов
Р		1

Харьковский Промстройниипроект

Взам. инв. № | Подпись и дата | Инв. № подл.

https://zavodjbi.com/