https://zavodjbi.com/

ГОСУДАРСТВЕННЫЙ КОМИТЕТ СОВЕТА МИНИСТРОВ СССР
ПО ДЕЛАМ СТРОИТЕЛЬСТВА
(ГОССТРОЙ СССР)

ТИПОВЫЕ КОНСТРУКЦИИ И ДЕТАЛИ ЗДАНИЙ И СООРУЖЕНИЙ

Серия 1.462-1

ЖЕЛЕЗОБЕТОННЫЕ ПРЕДВАРИТЕЛЬНО НАПРЯЖЕННЫЕ БАЛКИ С ПАРАЛЛЕЛЬНЫМИ ПОЯСАМИ ПРОЛЕТОМ 12 м ДЛЯ ПОКРЫТИЙ ЗДАНИЙ С ПЛОСКОЙ И СКАТНОЙ КРОВЛЕЙ

Выпуск IV

РАБОЧИЕ ЧЕРТЕЖИ БАЛОК
С ПРЯДЬЯМИ И СТЕРЖНЯМИ КЛАССА А-V

АННУЛИРОВ 10
Зам 1.462.1-1/81 в 1,2
и.с. 11 № 11/82

130133
ЦЕНА 0-33

https://zavodjbi.com/

https://zavodjbi.com/

ГОСУДАРСТВЕННЫЙ КОМИТЕТ СОВЕТА МИНИСТРОВ СССР
ПО ДЕЛАМ СТРОИТЕЛЬСТВА
(ГОССТРОЙ СССР)

ТИПОВЫЕ КОНСТРУКЦИИ И ДЕТАЛИ ЗДАНИЙ И СООРУЖЕНИЙ

Серия 1.462-1

ЖЕЛЕЗОБЕТОННЫЕ ПРЕДВАРИТЕЛЬНО НАПРЯЖЕННЫЕ БАЛКИ С ПАРАЛЛЕЛЬНЫМИ ПОЯСАМИ ПРОЛЕТОМ 12 м ДЛЯ ПОКРЫТИЙ ЗДАНИЙ С ПЛОСКОЙ И СКАТНОЙ КРОВЛЕЙ

Выпуск IV

РАБОЧИЕ ЧЕРТЕЖИ БАЛОК
С ПРЯДЯМИ И СТЕРЖНЯМИ КЛАССА А-V

РАЗРАБОТАНЫ
Государственным орденом Трудового
Красного Знамени
проектным институтом ЛЕНСТРОЙПРОЕКТ
совместно с НИИЖБ

УТВЕРЖДЕНЫ
и введены в действие ГОССТРОЕМ СССР
с 1 октября 1974 г.
Постановление № 149 от 16 июля 1974 г.

https://zavodjbi.com/

https://zavodjbi.com/

Содержание

	Лист	Стр.
Пояснительная записка	2	3
Пояснительная записка (продолжение)	3	4
Технические характеристики балок 16О12 и 16П12	4	5
Технические характеристики балок 26О12 и 26П12	5	6
Выбора стали на балки 16О12 и 16П12	6	7
Выбора стали на балки 16О12 и 16П12 (продолжение)	7	8
Выбора стали на балки 26О12 и 26П12	8	9
Выбора стали на балки 26О12 и 26П12 (продолжение)	9	10
Расположение напрягаемой арматуры в балках 16О12 и 16П12	10	11
Расположение напрягаемой арматуры в балках 16О12 и 16П12 (продолжение)	11	12
Расположение напрягаемой арматуры в балках 16О12 и 16П12 (продолжение)	12	13
Расположение напрягаемой арматуры в балках 26О12 и 26П12	13	14
Расположение напрягаемой арматуры в балках 26О12 и 26П12 (продолжение)	14	15
Спецификация арматурных изделий на балки 16О12 и 16П12	15	16
Спецификация арматурных изделий на балки 16О12 и 16П12 (продолжение)	16	17
Спецификация арматурных изделий на балки 26О12 и 26П12	17	18
Спецификация арматурных изделий на балки 26О12 и 26П12 и напрягаемая арматура	18	19

https://zavodjbi.com/

https://zavodjbi.com/

Пояснительная записка

1. Выпуск IV является дополнением к выпускам I, II и III серии 1.462-1. В данный выпуск включены балки, армированные стержнями класса А-V по ЧМТУ 1-177-67 и прядями класса П-7 по ГОСТ 13840-68 (нормативное сопротивление прядей повышено с 15000 до 16500 кг/см²).

Опалубочные и арматурные чертежи балок приведены в выпусках I, II и III данной серии.

2. Балки рассчитаны на эквивалентные расчетные нагрузки 350-850 кг/м², включающие нагрузки от веса покрытия, фонарей, снега, воздуховодов, трубопроводов, а также нагрузку от подвесного подъемно транспортного оборудования.

Балки с арматурой класса П-7 отнесены ко второй категории трещиностойкости, а балки с арматурой класса А-V - ко второй (могут применяться в зданиях со среднеагрессивной средой) и третьей категории трещиностойкости.

3. Марки балок обозначены шифром, состоящим из букв и чисел.

Для балок с арматурой класса А-V введены дополнительные индексы II и III, характеризующие категорию балок по трещиностойкости.
Например: 16П12-3АV(II) - балка с напрягаемой арматурой класса А-V второй категории трещиностойкости.

Подбор балок производят по максимально допустимым усилиям, указанным в таблицах выпусков I и III, или по ключу, приведенному на листе 1 выпуска III.

4. Наибольшая величина предварительных напряжений в арматуре принята:

для арматуры класса П-7

$\sigma_0 = 0{,}75 R_a^н = 0{,}75 \cdot 16500 = 12375$ кг/см²

для арматуры класса А-V

$\sigma_0 = 0{,}8 R_a^н = 0{,}8 \cdot 10000 = 8000$ кг/см²

ТК	Балки с параллельными поясами пролетом 12 м	1.462-1	
1974	Пояснительная записка	Выпуск IV	Лист 2

https://zavodjbi.com/

https://zavodjbi.com/

Величина предварительного напряжения арматуры класса А-V при натяжении на силовую форму принята: $\sigma_0 = 7200$ кг/см².

Кубиковая прочность бетона при спуске натяжения принята в пределах 0,6-0,8 от проектной прочности и указана на листах 4,5.

5. Данные по расчету, применению и изготовлению балок, по контролю за изготовлением и приемкой балок, а также указания по перевозке, хранению, строповке и монтажу балок приведены в выпусках I и III серии 1.462-1.

ЗАВОД ЖБИ

ТК	Балки с параллельными поясами пролетом 12 м	1.462-1
1974	Пояснительная записка (продолжение)	Выпуск IV / Лист 3

https://zavodjbi.com/

https://zavodjbi.com/

Номенклатура балок и расход материалов

Марка балки	Кубиковая прочность бетона по прочности на сжатие		Расход материалов на балку		Вес балки т
	Проектная	При отпуске натяжения	Бетона, м3	Стали, кг	
1БОР12-1П, 1БП12-1П	350	250	1,8	178,0	4,5
1БОР12-1АV(II), 1БП12-1АV(II)	400	300		223,0	
1БОЭР12-1АV(II), 1БПЭР12-1АV(II)					
1БОР12-1АV(III), 1БП12-1АV(III)	300	210		191,0	
1БОЭР12-1АV(III), 1БПЭР12-1АV(III)					
1БОР12-2П, 1БП12-2П	350	280	1,8	205,0	4,5
1БОР12-2АV(II), 1БП12-2АV(II)				238,0	
1БОЭР12-2АV(II), 1БПЭР12-2АV(II)					
1БОР12-2АV(III), 1БП12-2АV(III)	300	210		232,0	
1БОЭР12-2АV(III), 1БПЭР12-2АV(III)					
1БОР12-3П, 1БП12-3П	400	280	1,8	235,0	4,5
1БОР12-3АV(II), 1БП12-3АV(II)		320		272,0	
1БОЭР12-3АV(II), 1БПЭР12-3АV(II)					
1БОР12-3АV(III), 1БП12-3АV(III)		280		263,0	
1БОЭР12-3АV(III), 1БПЭР12-3АV(III)					
1БОР12-4П, 1БП12-4П	500	400	1,8	254,0	4,5
1БОР12-4АV(II), 1БП12-4АV(II)	600	450		291,0	
1БОЭР12-4АV(II), 1БПЭР12-4АV(II)					
1БОР12-4АV(III), 1БП12-4АV(III)		360		281,0	
1БОЭР12-4АV(III), 1БПЭР12-4АV(III)					
1БОР12-5П, 1БП12-5П	600	450	1,8	280,1	4,5
1БОР12-5АV(II), 1БП12-5АV(II)		480		338,0	
1БОЭР12-5АV(II), 1БПЭР12-5АV(II)					
1БОР12-5АV(III), 1БП12-5АV(III)		360		329,0	
1БОЭР12-5АV(III), 1БПЭР12-5АV(III)					

ТК	Балки с параллельными поясами пролетом 12м	1.462-1	
1974	Технические характеристики балок 1БОР12, 1БП12	Выпуск IV	Лист 4

https://zavodjbi.com/

https://zavodjbi.com/

Номенклатура балок и расход материалов

Марка балки	Кубиковая прочность бетона по прочности на сжатие: Проектная	Кубиковая прочность бетона по прочности на сжатие: Отпускная	Расход материалов на балку: Бетона, м³	Расход материалов на балку: Стали, кг	Вес балки, т
2БО12 ЗП, 2БП12-ЗП	350	280	2,0	236,0	5,0
2БО12-ЗАV(II), 2БП12-ЗАV(II)	400	320		278,0	
2БОЭ12-ЗАV(II), 2БПЭ12-ЗАV(II)					
2БО12-ЗАV(III), 2БП12-ЗАV(III)	300	240		263,0	
2БОЭ12-ЗАV(III), 2БПЭ12-ЗАV(III)					
2БО12-4П, 2БП12-4П	500	400	2,0	241,0	5,0
2БО12-4АV(II), 2БП12-4АV(II)				326,0	
2БОЭ12-4АV(II), 2БПЭ12-4АV(II)					
2БО12-4АV(III), 2БП12-4АV(III)	350	250		317,0	
2БОЭ12-4АV(III), 2БПЭ12-4АV(III)					
2БО12-5П, 2БП12-5П	600	480	2,0	268,0	5,0
2БО12-5АV(II), 2БП12-5АV(II)				326,0	
2БОЭ12-5АV(II), 2БПЭ12-5АV(II)					
2БО12-5АV(III), 2БП12-5АV(III)	400	300		317,0	
2БОЭ12-5АV(III), 2БПЭ12-5АV(III)					
2БО12-6П, 2БП12-6П	600	480	2,0	313,0	5,0
2БО12-6АV(II), 2БП12-6АV(II)				393,0	
2БОЭ12-6АV(II), 2БПЭ12-6АV(II)					
2БО12-6АV(III), 2БП12-6АV(III)	500	400		383,0	
2БОЭ12-6АV(III), 2БПЭ12-6АV(III)					

ТК	Балки с параллельными поясами пролетом 12 м	1.462-1	
1974	Технические характеристики балок 2БО12, 2БП12.	Выпуск IV	Лист 5

https://zavodjbi.com/

https://zavodjbi.com/

Марка балки	Арматурные элементы: Сталь арматурная по ГОСТ 5781-61* класса А-III по ГОСТ 5058-65*: ф, мм 6	8	12	16	Итого	Класса А-V по ЧМТУ 1-177-61: ф, мм 16	Сталь по ГОСТ 6727-53* класса В-I: ф, мм 5	Сталь по ГОСТ 19840-68 класса П-7: ф, мм 15	Всего кг	Закладные элементы: Сталь по ГОСТ 5781-61* класса А-III (ГОСТ 5058-65*): ф, мм 8	14	Сталь прокатная по ГОСТ 380-71* марки ВСт3кп2: Профиль δ=10	Труба 57×3	Всего кг	Общий расход стали кг
16012-1П 16П12-1П	19,8	11,6	22,0	—	53,4	—	29,0	53,2	135,6	0,4	12,4	28,6	0,8	42,2	177,8
16012-2П 16П12-2П	19,8	11,6	22,0	—	53,4	—	29,0	79,9	162,3	0,4	12,4	28,6	0,8	42,2	204,5
16012-3П 16П12-3П	23,4	11,6	22,0	—	57,0	—	29,0	106,5	192,5	0,4	12,4	28,6	0,8	42,2	234,7
16012-4П 16П12-4П	23,4	11,6	—	40,8	75,8	—	29,0	106,5	211,3	0,4	12,4	28,6	0,8	42,2	253,5
16012-5П 16П12-5П	23,4	11,6	—	40,8	75,8	—	29,0	133,1	237,9	0,4	12,4	28,6	0,8	42,2	280,1
16012-1АV(II), 16013/2-1АV(II) 16П12-1АV(II), 16П13/2-1АV(II)	23,4	11,6	—	40,8	75,8	75,5	29,0	—	180,3	0,4	12,4	28,6	0,8	42,2	222,5
16012-1АV(III), 16013/2-1АV(III) 16П12-1АV(III), 16П13/2-1АV(III)	19,8	3,2	22,0	—	45,0	75,5	28,2	—	148,7	0,4	12,4	28,6	0,8	42,2	190,9

ТК

Балки с параллельными поясами пролетом 12 м

Выборка стали на балки 16012 и 16П12

1974

1-294/1

Выпуск III

Лист 9

https://zavodjbi.com/

Марка балки	Арматурные элементы: Сталь арматурная по ГОСТ 5781-61*, класса А-III по ГОСТ 5058-65*, ф, мм: 6	8	12	16	Итого	класса А-V по ЧМТУ 1-177-67, ф, мм: 16	18	Итого	Сталь по ГОСТ 6727-53* класса В-I, ф, мм: 5	Сталь по ГОСТ 13840-68 класса П-7, ф, мм: 15	Всего, кг	Закладные элементы: Сталь по ГОСТ 5781-61* класса А-III (ГОСТ 5058-65*), ф, мм: 8	14	Сталь прокатная (по ГОСТ 380-71*) марки ВСТ3кп2, профиль: δ=10	Труба ст.3	Всего, кг	Общий расход стали, кг
1БОП2-2АV(II), 1БОЗП2-2АV(II), 1БП12-2АV(II), 1БПЗП2-2АV(II)	19,8	11,6	22,0	—	53,4	113,2	—	113,2	29,0	—	195,6	0,4	12,4	28,6	0,8	42,2	237,8
1БОП2-2АV(III), 1БОЗП2-2АV(III), 1БП12-2АV(III), 1БПЗП2-2АV(III)	23,4	3,2	22,0	—	48,6	113,2	—	113,2	28,2	—	190,0	0,4	12,4	28,6	0,8	42,2	232,2
1БОП2-3АV(II), 1БОЗП2-3АV(II), 1БП12-3АV(II), 1БПЗП2-3АV(II)	23,4	11,6	22,0	—	57,0	—	143,5	143,5	29,0	—	229,5	0,4	12,4	28,6	0,8	42,2	271,7
1БОП2-3АV(III), 1БОЗП2-3АV(III), 1БП12-3АV(III), 1БПЗП2-3АV(III)	23,4	3,2	22,0	—	48,6	—	143,5	143,5	28,2	—	220,3	0,4	12,4	28,6	0,8	42,2	262,5
1БОП2-4АV(II), 1БОЗП2-4АV(II), 1БП12-4АV(II), 1БПЗП2-4АV(II)	23,4	11,6	—	40,8	75,8	—	143,5	143,5	29,0	—	248,3	[illegible]	12,4	28,6	0,8	42,2	290,5
1БОП2-4АV(III), 1БОЗП2-4АV(III), 1БП12-4АV(III), 1БПЗП2-4АV(III)	23,4	3,2	—	40,8	67,4	—	143,5	143,5	28,2	—	239,1	0,4	12,4	28,6	0,8	42,2	281,3
1БОП2-5АV(II), 1БОЗП2-5АV(II), 1БП12-5АV(II), 1БПЗП2-5АV(II)	23,4	11,6	—	40,8	75,8	—	191,4	191,4	29,0	—	296,2	0,4	12,4	28,6	0,8	42,2	338,4
1БОП2-5АV(III), 1БОЗП2-5АV(III), 1БП12-5АV(III), 1БПЗП2-5АV(III)	23,4	3,2	—	40,8	67,4	—	191,4	191,4	28,2	—	287,0	0,4	12,4	28,6	0,8	42,2	329,2

ТК

Балки с параллельными поясами пролетом 12 м

Балки 1БОП12 и 1БП12 (продолжение)

Стали на балки

1-462-1

Лист 7

8

Марка балки	Арматурные элементы: Сталь арматурная по ГОСТ 5781-61*, класса А-III по ГОСТ 5058-65*, ф, мм: 6	8	12	16	Итого	класса А-II по ЧМТУ 1-177-67, ф, мм: 18	Сталь по ГОСТ 6727-53*, класса В-I, ф, мм: 5	Сталь по ГОСТ 13840-68, класса П-7, ф, мм: 15	Всего, кг	Закладные элементы: Сталь по ГОСТ 5781-61*, класса А-III (ГОСТ 5058-65*), ф, мм: 8	14	Сталь прокатная по ГОСТ 380-71* марки ВСТ3кп2, профиль: δ=10	Труба 57×4	Всего, кг	Общий расход стали, кг
26012-3П 26П12-3П	23,1	11,6	22,0	—	57,0	—	29,8	106,5	193,3	0,4	12,4	28,6	0,8	42,2	235,5
26012-4П 26П12-4П	7,8	32,8	22,0	—	62,6	—	29,8	106,5	198,9	0,4	12,4	28,6	0,8	42,2	241,1
26012-5П 26П12-5П	7,8	32,8	22,0	—	62,6	—	29,8	133,1	225,5	0,4	12,4	28,6	0,8	42,2	267,7
26012-6П 26П12-6П	7,8	32,8	—	40,8	81,4	—	29,8	159,7	270,9	0,4	12,4	28,6	0,8	42,2	313,1
26012-3АУ(II), 26Э012-3АУ(II), 26П12-3АУ(II), 26ПЭ12-3АУ(II)	23,4	11,6	22,0	—	57,0	143,5	29,8	—	230,3	0,4	12,4	28,6	0,8	42,2	272,5
26012-3АУ(III), 26Э012-3АУ(III), 26П12-3АУ(III), 26ПЭ12-3АУ(III)	23,4	3,2	22,0	—	48,6	143,5	29,0	—	221,1	0,4	12,4	28,6	0,8	42,2	263,3

https://zavodjbi.com/

Марка балки	Арматурные элементы: Сталь арматурная по ГОСТ 5781-61* класса А-III по ГОСТ 5058-65*: Ф, мм 6	8	12	16	Итого	Класса А-V по УМТУ 1-177-67: Ф, мм 18	Сталь по ГОСТ 6727-53*: класса В-I: Ф, мм 5	Сталь по ГОСТ 3840-68: класса П-7: Ф, мм 16	Всего кг	Закладные элементы: Сталь по ГОСТ 5781-61* класса А-III (ГОСТ 5058-65*): Ф, мм 8	14	Сталь прокатная по ГОСТ 380-71* марки ВСТ3кп2: Профиль δ=10	Труба ст.3	Всего кг	Общий расход стали кг
2БО12-4АV(II), 2БОЭ12-4АV(II) 2БП12-4АV(II), 2БПЭ12-4АV(II)	7,8	32,8	22,0	—	62,6	191,4	29,8	—	283,8	0,4	12,4	28,6	С 8	42,2	326,0
2БО12-4АV(III), 2БОЭ12-4АV(III) 2БП12-4АV(III), 2БПЭ12-4АV(III)	7,8	24,4	22,0	—	54,2	191,4	29,0	—	274,6	0,4	12,4	28,6	0,8	42,2	316,8
2БО12-5АV(II), 2БОЭ12-5АV(II) 2БП12-5АV(II), 2БПЭ12-5АV(II)	7,8	32,8	22,0	—	62,6	191,4	29,8	—	283,8	0,4	12,4	28,6	0,8	42,2	326,0
2БО12-5АV(III), 2БОЭ12-5АV(III) 2БП12-5АV(III), 2БПЭ12-5АV(III)	7,8	24,4	22,0	—	54,2	191,4	29,0	—	274,6	0,4	12,4	28,6	0,8	42,2	316,8
2БО12-6АV(II), 2БОЭ12-6АV(II) 2БП12-6АV(II), 2БПЭ12-6АV(II)	7,8	32,8	—	40,8	81,4	239,2	29,8	—	350,4	0,4	12,4	28,6	0,8	42,2	392,6
2БО12-6АV(III), 2БОЭ12-6АV(III) 2БП12-6АV(III), 2БПЭ12-6АV(III)	7,8	24,4	—	40,8	73,0	239,2	29,0	—	341,2	0,4	12,4	28,6	0,8	42,2	383,4

https://zavodjbi.com/

https://zavodjbi.com/

16О12-1П
16П12-1П

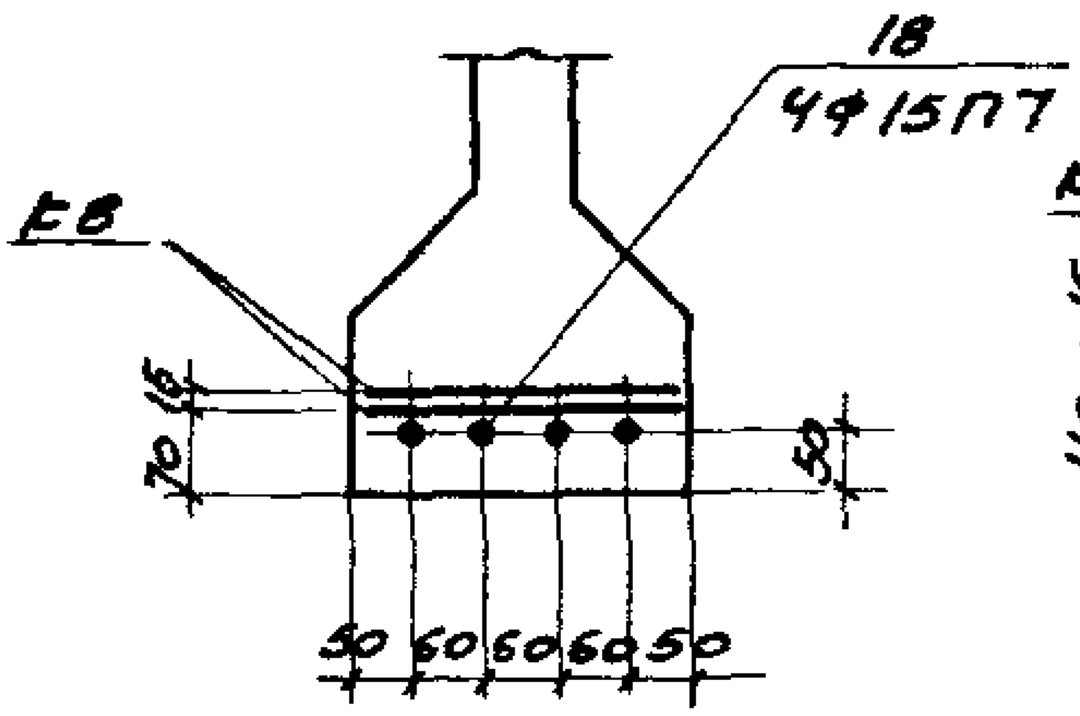

16О12-2П
16П12-2П

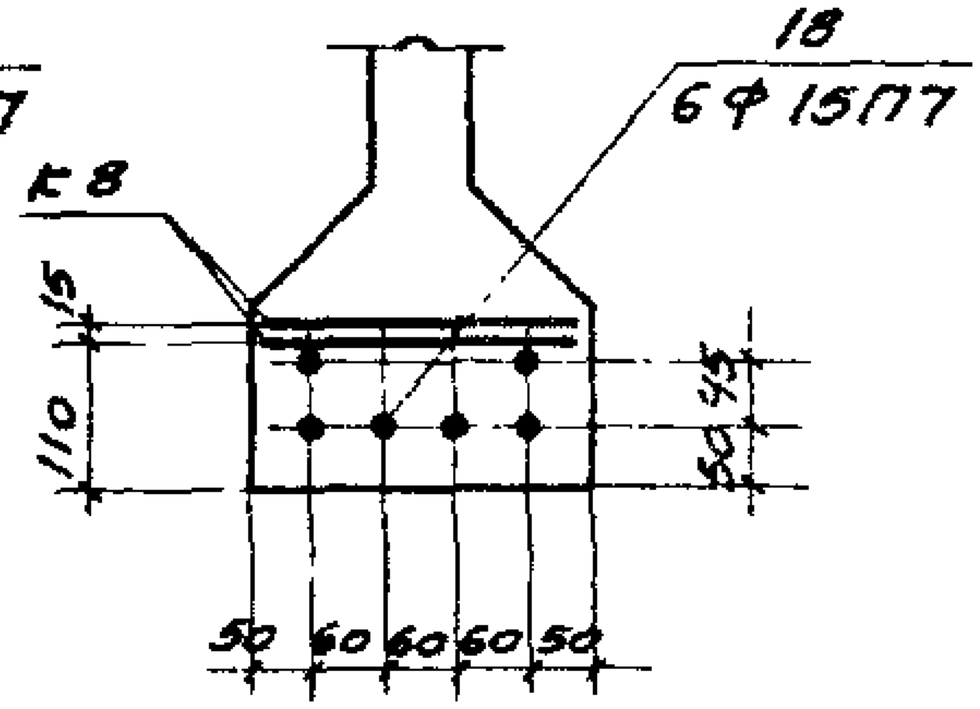

16О12-3П, 16П12-3П
16О12-4П, 16П12-4П

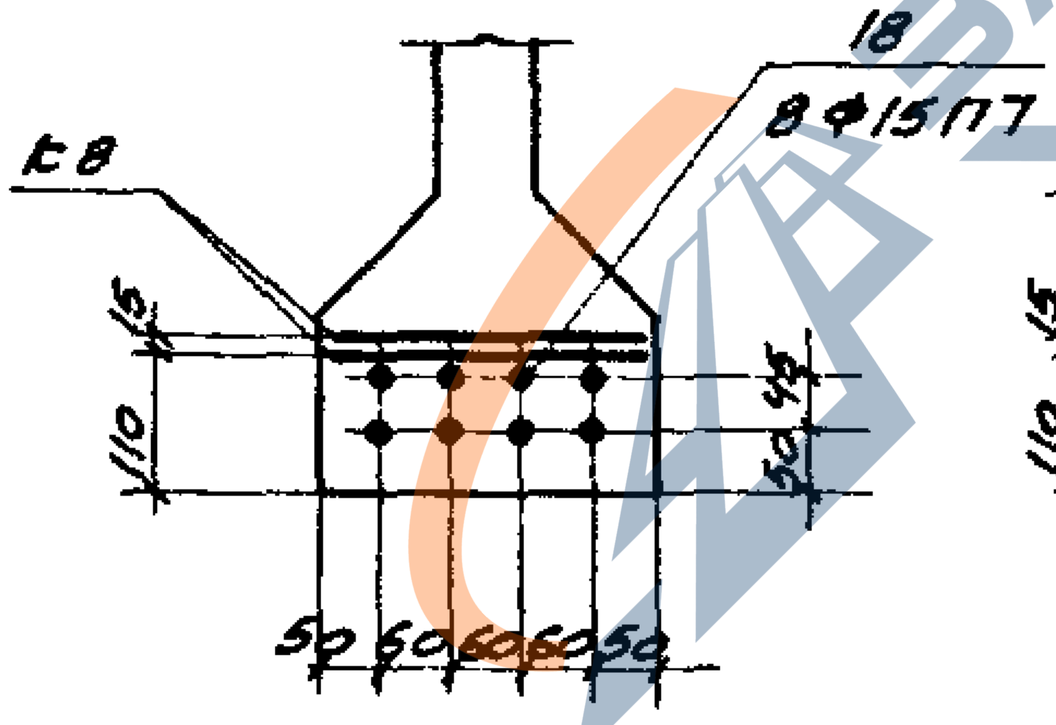

16О12-5П
16П12-5П

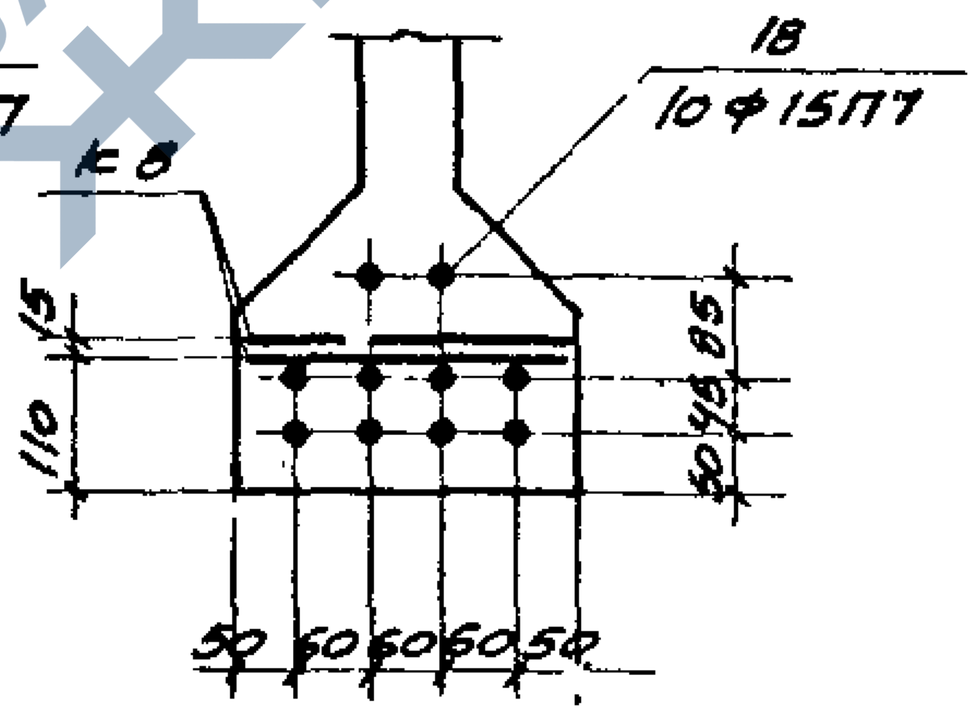

Примечания.

1. При натяжении на упоры стенда усилие натяжения пряди Ф15П7 - 17,5 т, стержня Ф16АV - 16,1 т, Ф18АV - 20,4 т. При натяжении на силовую форму (при отсутствии температурного перепада) усилие натяжения пряди Ф15П7 - 16,4 т, стержня Ф16АV - 14,5 т, Ф18АV - 18,3 т.
2. Величина контролируемого предварительного напряжения арматуры при натяжении электротермическим способом для стали класса А-V σ_0 = 7200 кг/см²; при этом допустимые предельные отклонения не должны превышать ± 630 кг/см²

ТК	Балки с параллельными поясами пролетом 12 м	1.462-1	
1974	Расположение напрягаемой арматуры в балках 16О12 и 16П12.	Выпуск IV	Лист 10

https://zavodjbi.com/

https://zavodjbi.com/

16ОІ2-1АV(II), 16П12-1АV(II)
16ОІ2-1АV(III), 16П12-1АV(III)

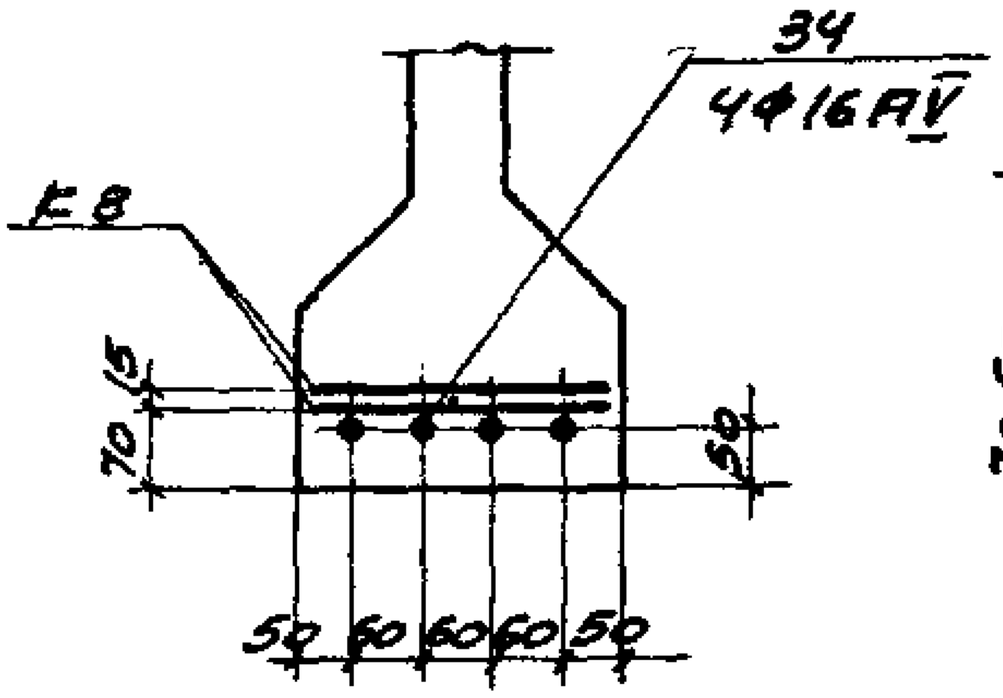

16ОІ2-2АV(II), 16П12-2АV(II)
16ОІ2-2АV(III), 16П12-2АV(III)

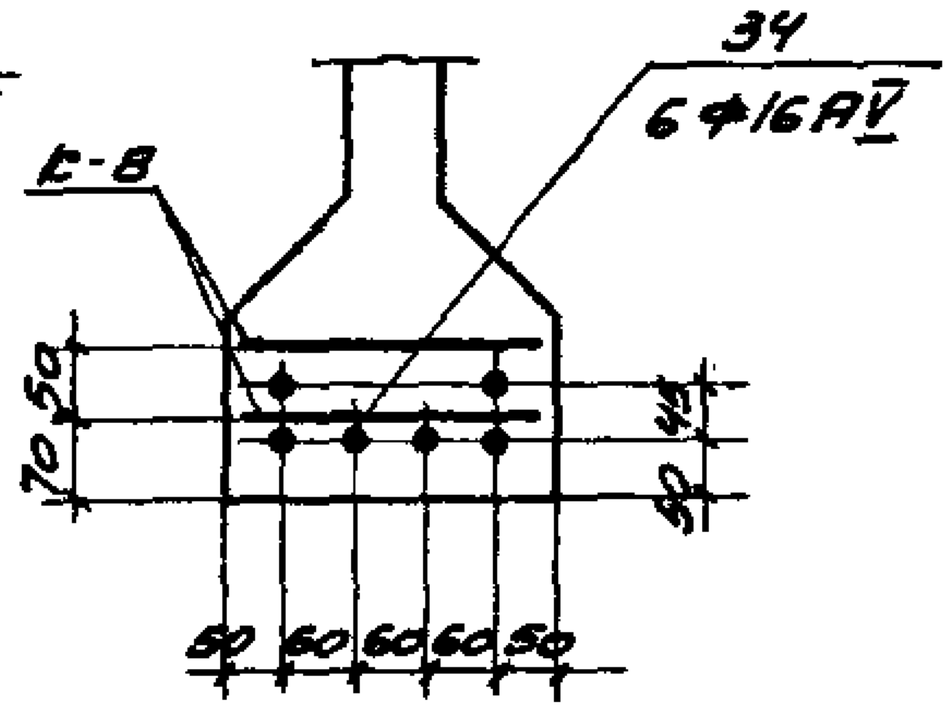

16ОІ2-3АV(II), 16П12-3АV(II)
16ОІ2-3АV(III), 16П12-3АV(III)
16ОІ2-4АV(II), 16П12-4АV(II)
16ОІ2-4АV(III), 16П12-4АV(III)

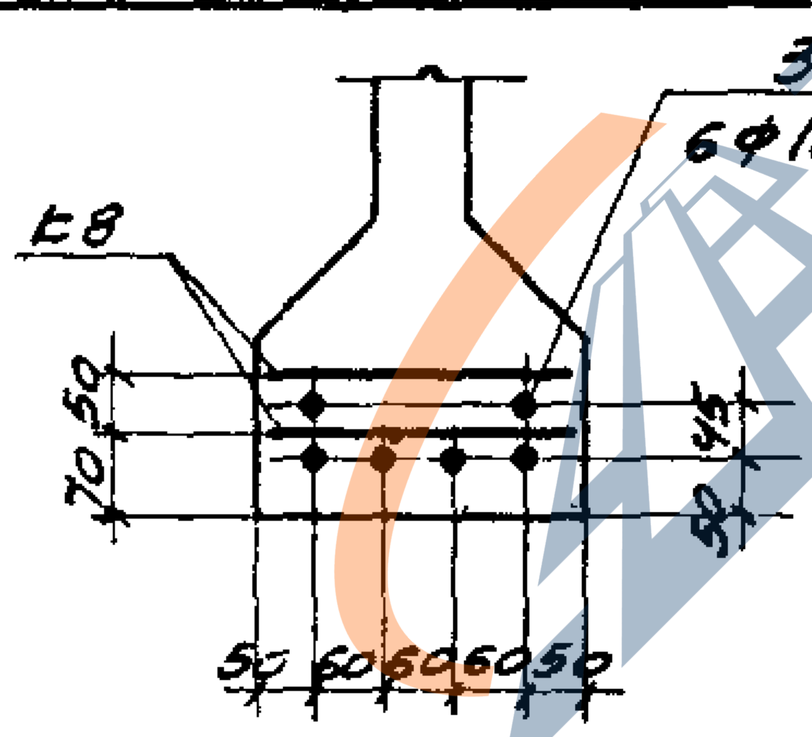

16ОІ2-5АV(II), 16П12-5АV(II)
16ОІ2-5АV(III), 16П12-5АV(III)

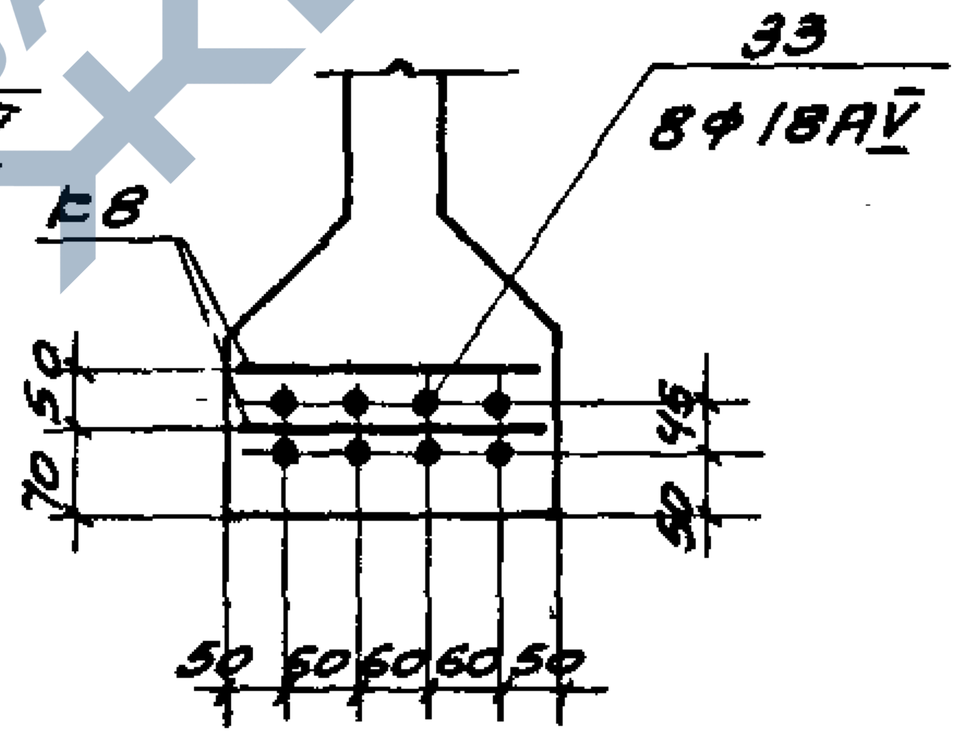

ТК	Балки с параллельными поясами пролетом 12 м	I.462-1	
1979	Расположение напрягаемой арматуры в балках 16ОІ2, 16П12 (продолжение)	Выпуск IV	Лист 11

https://zavodjbi.com/

https://zavodjbi.com/

1БОЭ12-1АV(II), 1БПЭ12-1АV(II)
1БОЭ12-1АV(III), 1БПЭ12-1АV(III)

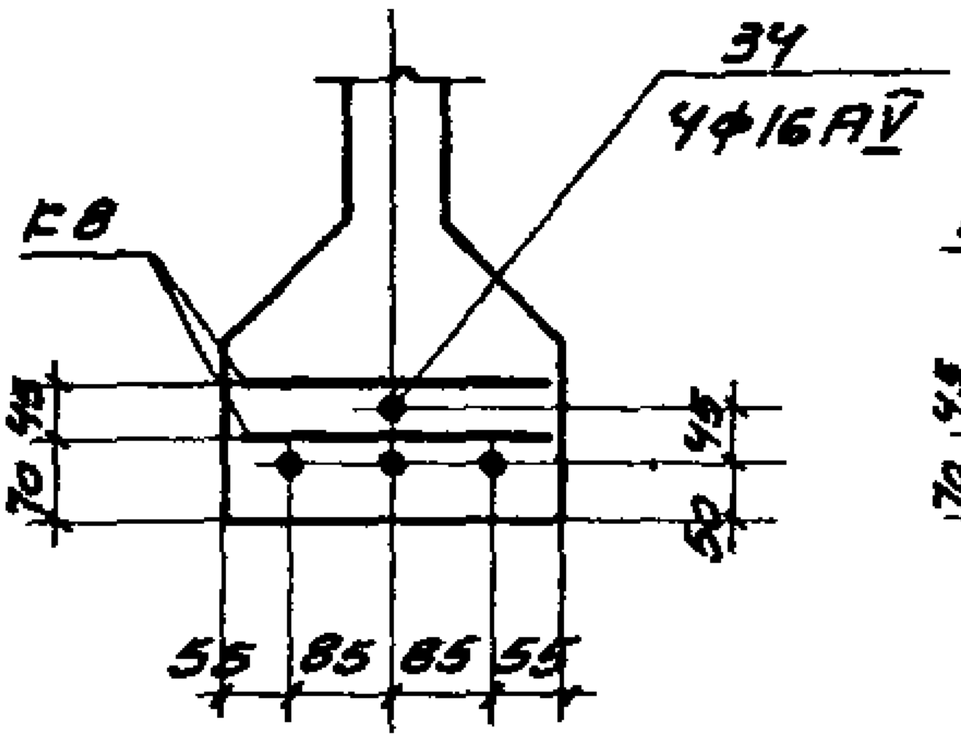

1БОЭ12-2АV(II), 1БПЭ12-2АV(II)
1БОЭ12-2АV(III), 1БПЭ12-2АV(III)

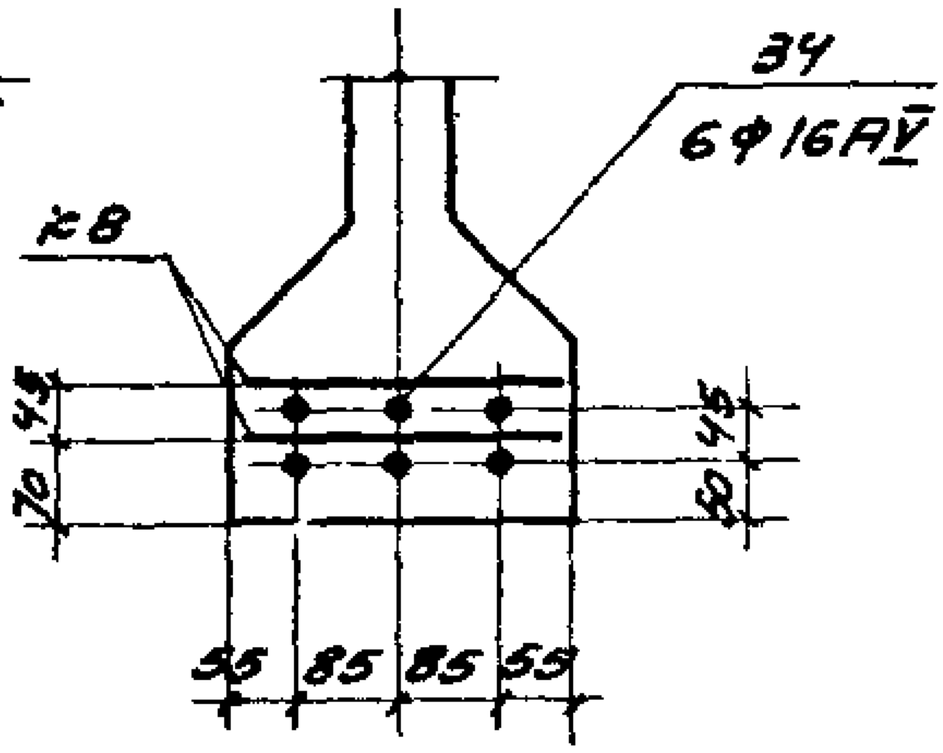

1БОЭ12-3АV(II), 1БПЭ12-3АV(II)
1БОЭ12-3АV(III), 1БПЭ12-3АV(III)
1БОЭ12-4АV(II), 1БПЭ12-4АV(II)
1БОЭ12-4АV(III), 1БПЭ12-4АV(III)

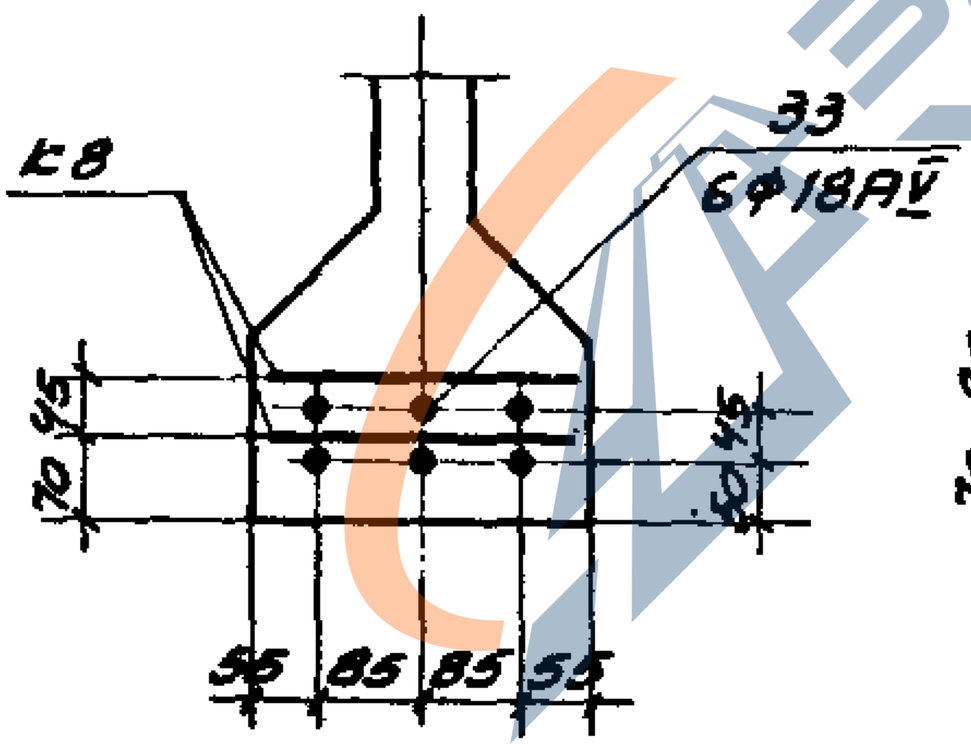

1БОЭ12-5АV(II), 1БПЭ12-5АV(II)
1БОЭ12-5АV(III), 1БПЭ12-5АV(III)

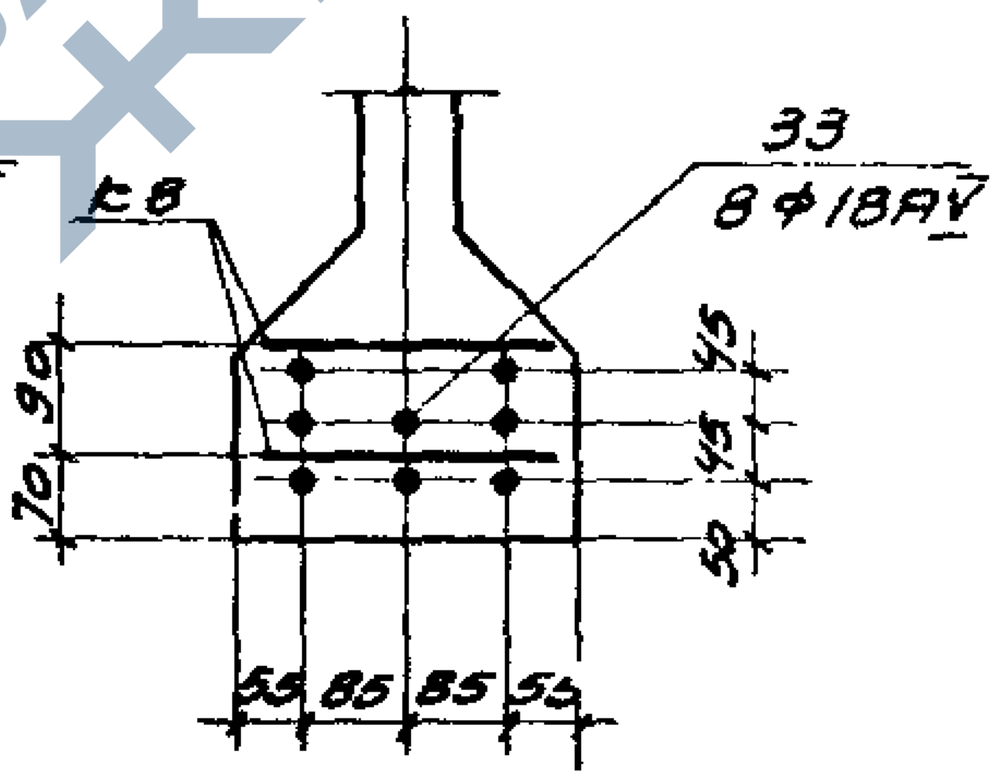

ТК	БАЛКИ С ПАРАЛЛЕЛЬНЫМИ ПОЯСАМИ ПРОЛЕТОМ 12 М	1.462-1	
1974	РАСПОЛОЖЕНИЕ НАПРЯГАЕМОЙ АРМАТУРЫ В БАЛКАХ 1БОЭ12, 1БП12 (ПРОДОЛЖЕНИЕ).	ВЫПУСК IV	ЛИСТ 12

https://zavodjbi.com/

https://zavodjbi.com/

2БО12-3П, 2БП12-3П
2БО12-4П, 2БП12-4П

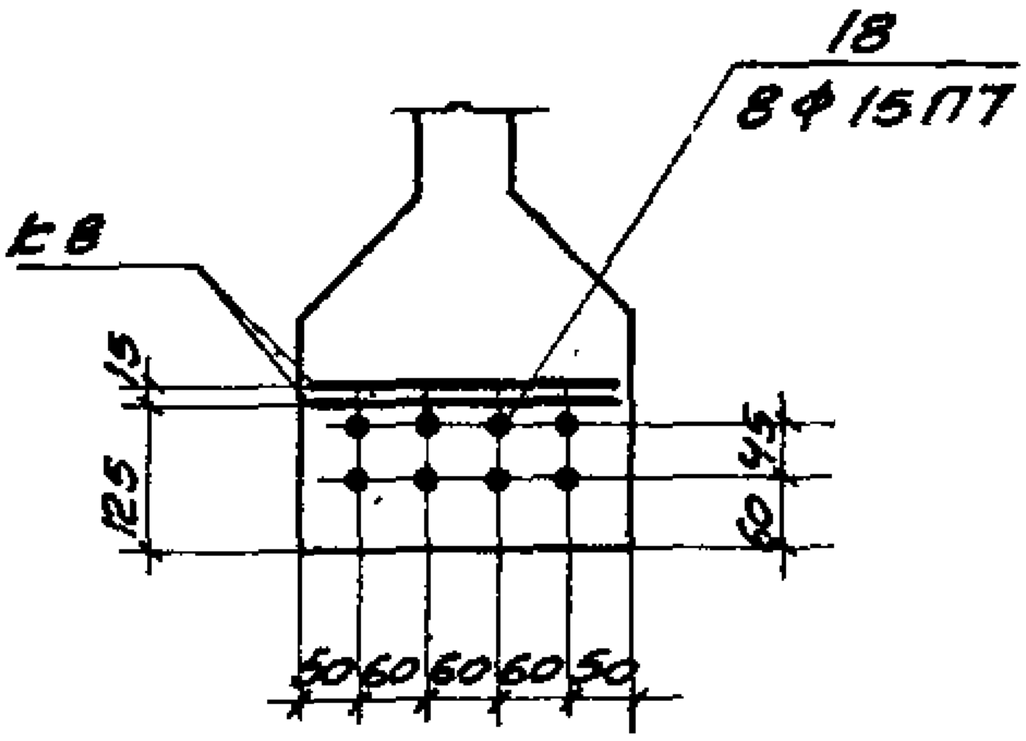

2БО12-5П, 2БП12-5П

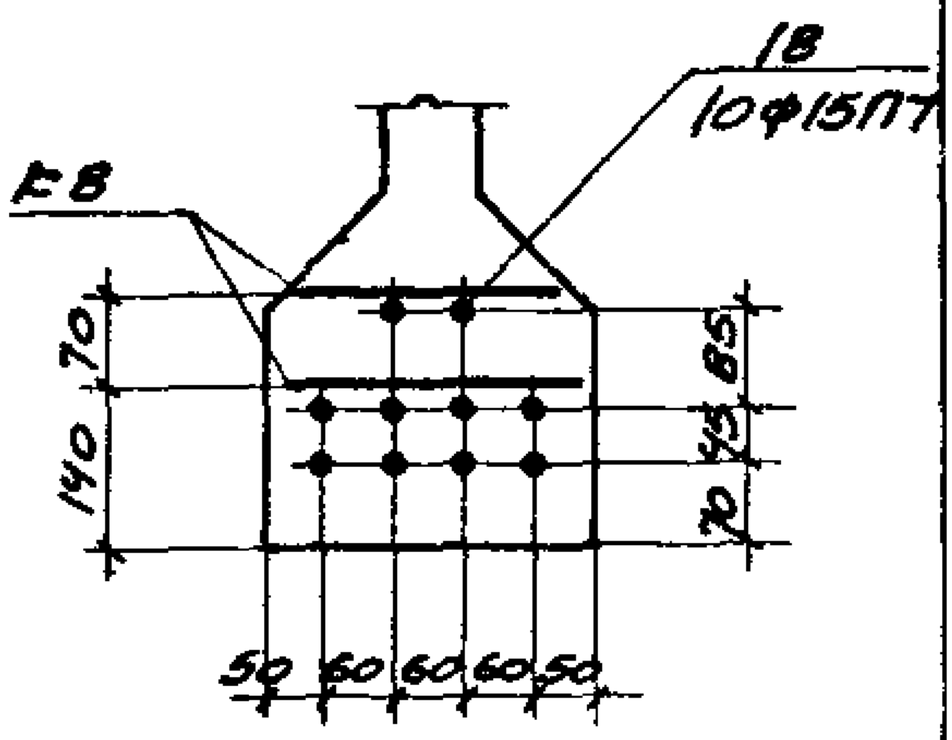

2БО12-6П, 2БП12-6П

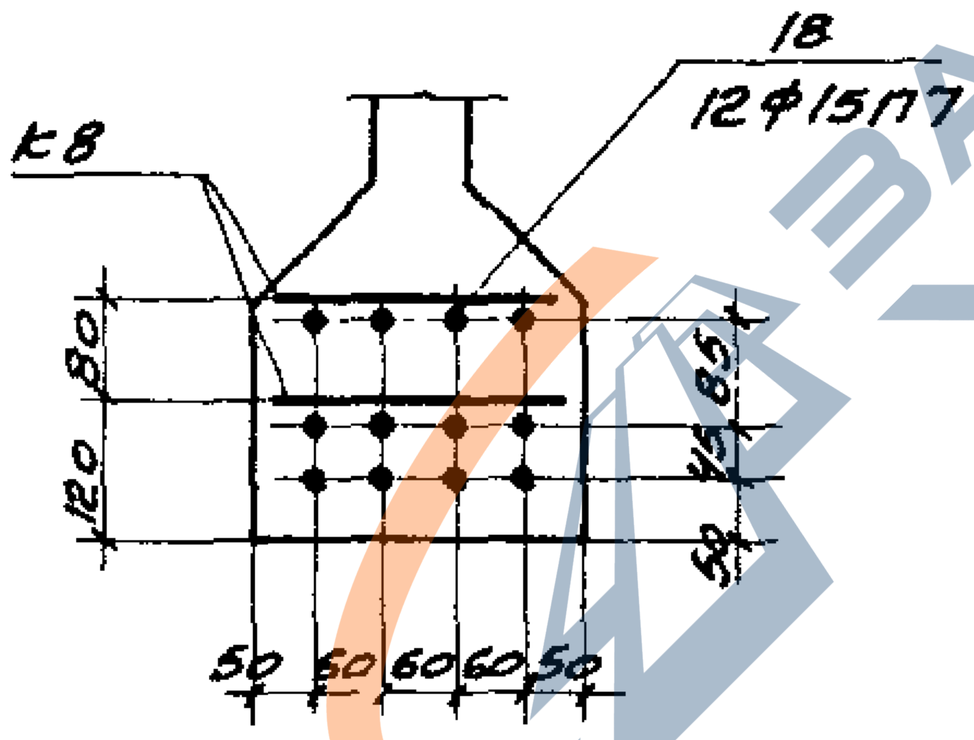

Примечания.

1. При натяжении на упоры стенда усилие натяжения пряди ф15П7 - 17,5 т, стержня ф 16АV - 16,1 т, ф 18АV - 20,4 т.
   При натяжении на силовую форму (при отсутствии температурного перепада) усилие натяжения пряди ф 15П7 - 16,4 т, стержня ф16АV - 14,5 т, ф 18АV - 18,3 т.
2. Величина контролируемого предварительного напряжения арматуры при натяжении электротермическим способом для стали класса АV σ_0=7200 кг/см², при этом допустимые предельные отклонения не должны превышать ± 630 кг/см².

ТК	Балки с параллельными поясами пролетом 12 м	1.462-1	
1974	Расположение напрягаемой арматуры в балках 2БО12, 2БП12	Выпуск IV	Лист 13

https://zavodjbi.com/

https://zavodjbi.com/

2БО12-3АV(II), 2БП12-3АV(II)
2БО12-3АV(III), 2БП12-3АV(III)

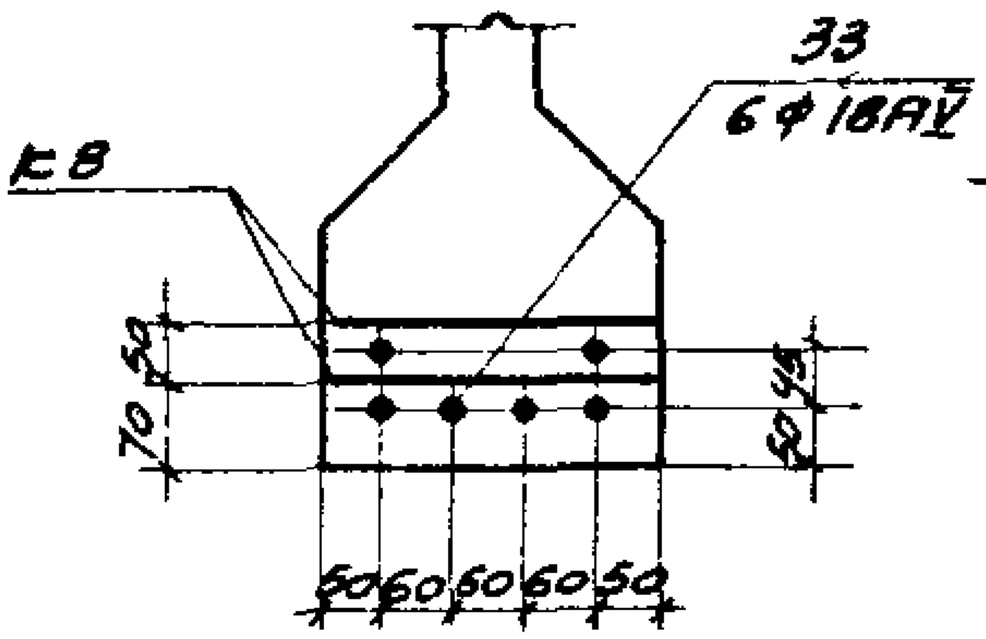

2БОЭ12-3АV(II), 2БПЭ12-3АV(II)
2БОЭ12-3АV(III), 2БПЭ12-3АV(III)

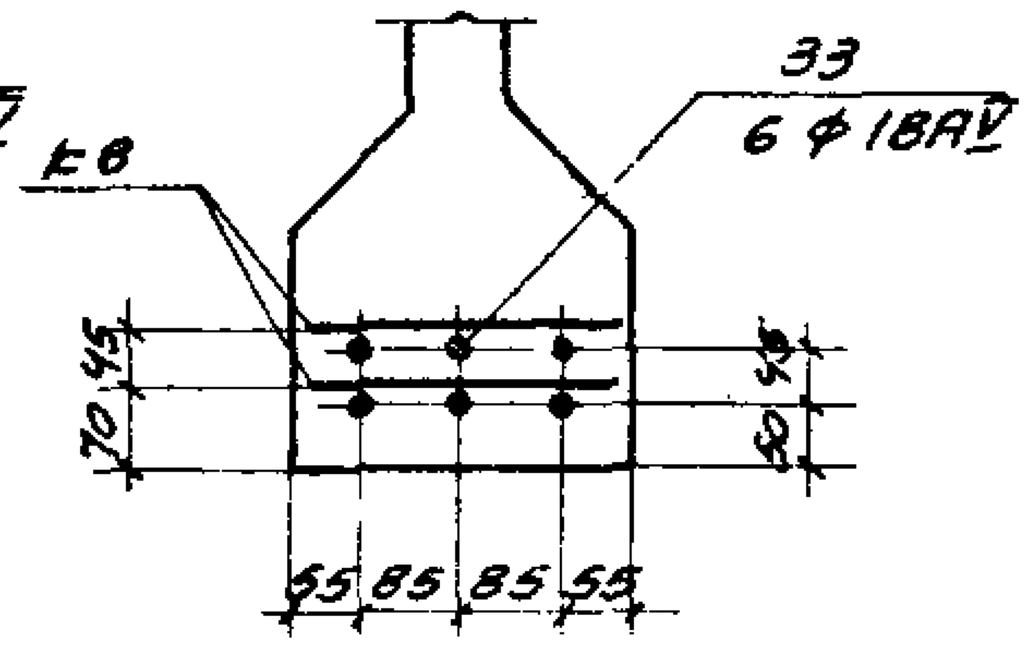

2БО12-4АV(II), 2БП12-4АV(II)
2БО12-4АV(III), 2БП12-4АV(III)
2БО12-5АV(II), 2БП12-5АV(II)
2БО12-5АV(III), 2БП12-5АV(III)

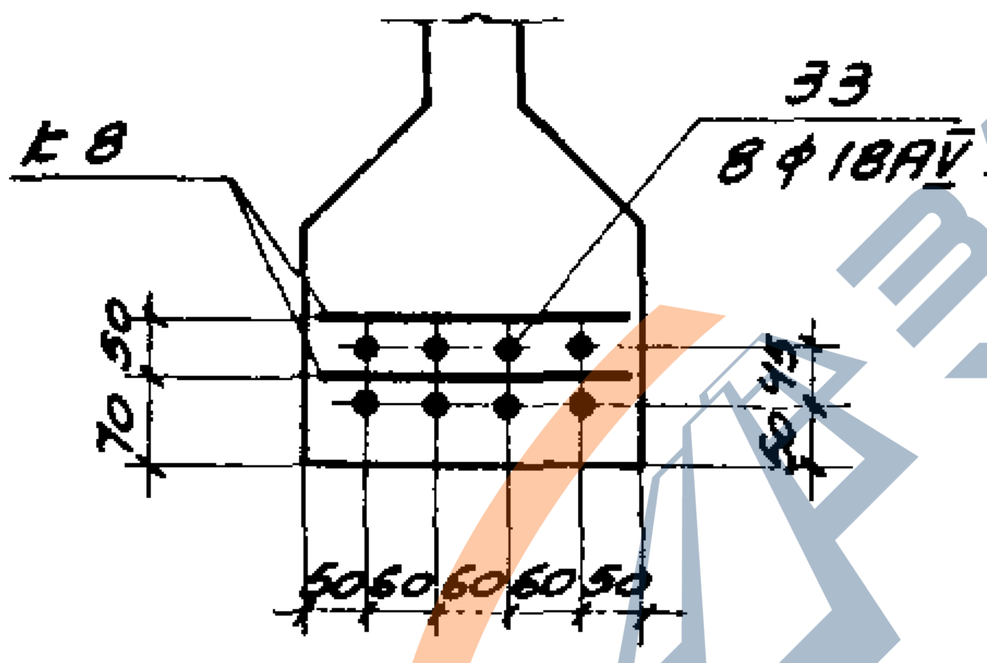

2БОЭ12-4АV(II), 2БОЭ12-4АV(II)
2БОЭ12-4АV(III), 2БПЭ12-4АV(III)
2БОЭ12-5АV(II), 2БОЭ12-5АV(II)
2БОЭ12-5АV(III), 2БПЭ12-5АV(III)

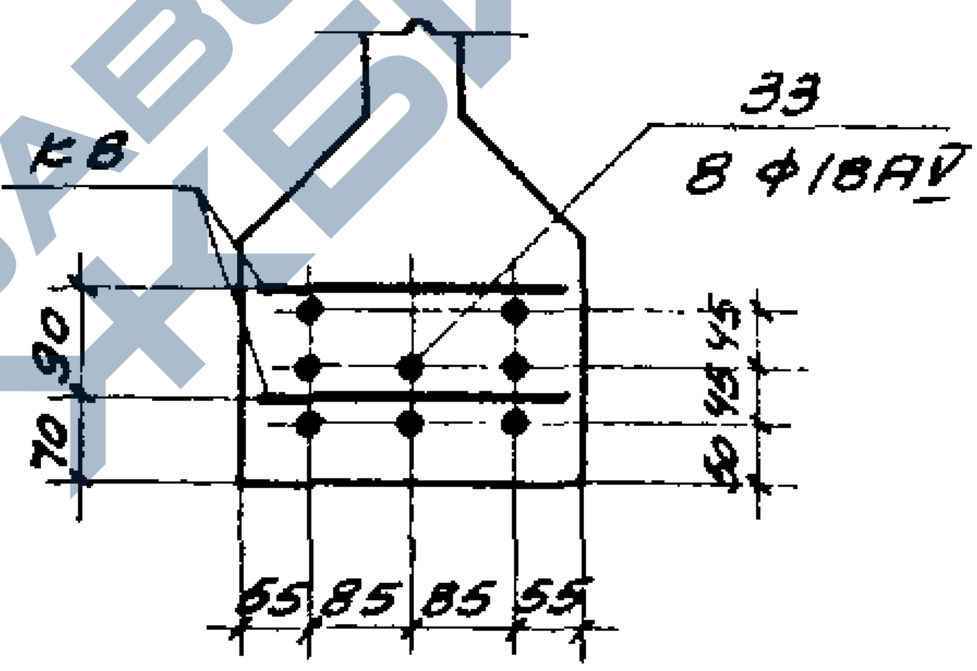

2БО12-6АV(II), 2БП12-6АV(II)
2БО12-6АV(III), 2БП12-6АV(III)

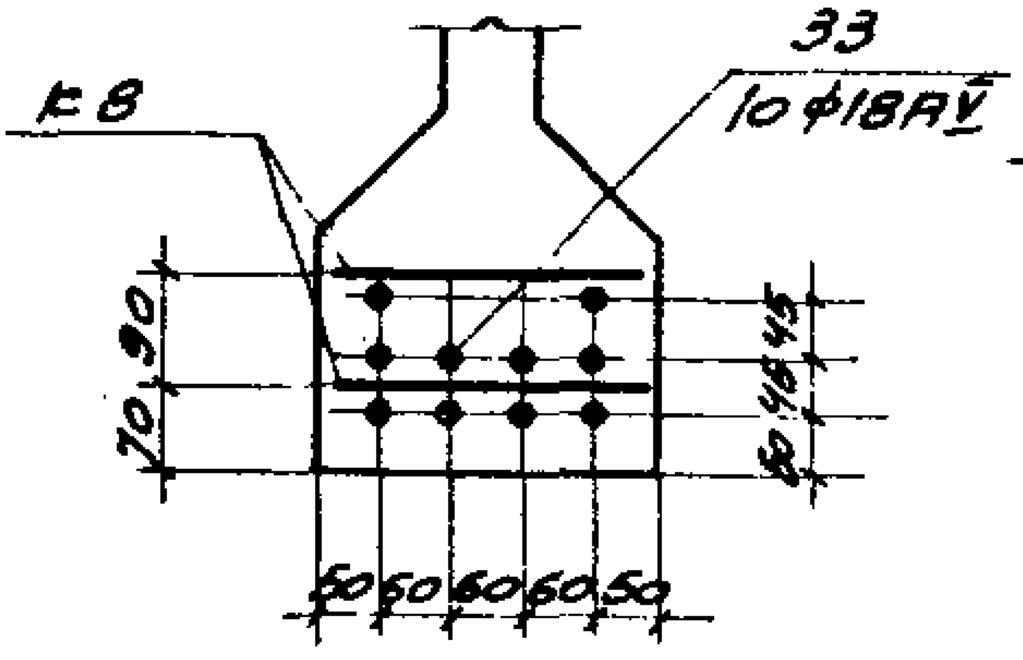

2БОЭ12-6АV(II), 2БПЭ12-6АV(II)
2БОЭ12-6АV(III), 2БПЭ12-6АV(III)

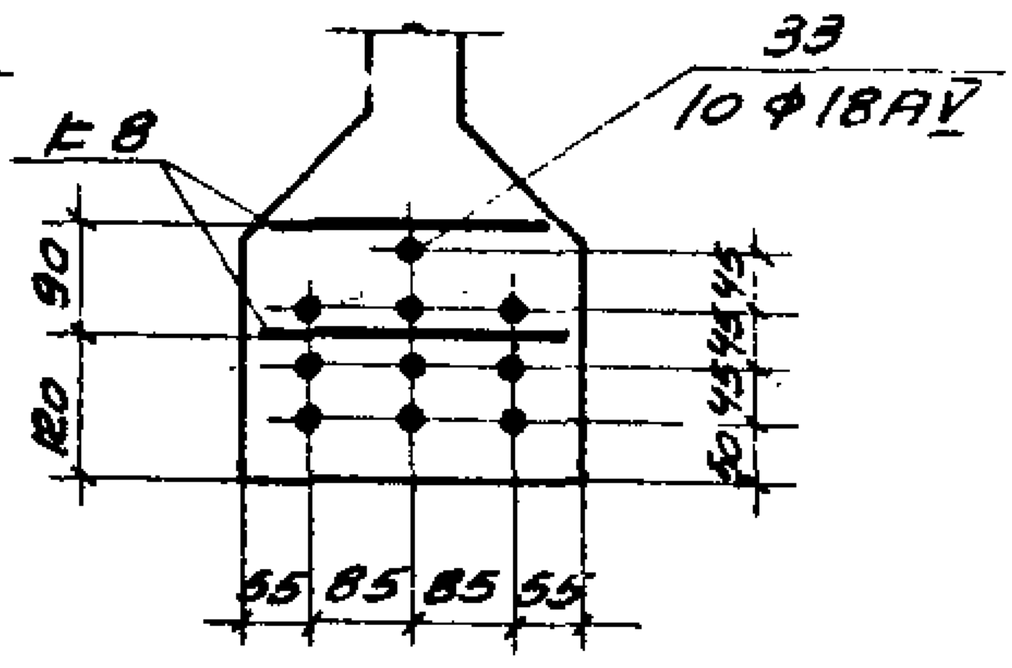

ТК	Балки с параллельными поясами пролетом 12м	1.462-1	
1974	Расположение напрягаемой арматуры в балках 2БО12, 2БП12 (продолжение)	Выпуск IV	Лист 14

https://zavodjbi.com/

Марка балки	Марка изделия	Колич. шт.	№-листа выпуска серии 1.462-1	
16012-1П 16П12-1П	К2	4	2	Выпуск II
	К4	2	3	
	К5	2	4	
	К6	4	5	
	К7	2	6	
	К8	4	7	
	К9	4	8	
	поз. 18	4	18	
16012-2П 16П12-2П	К2, К4÷К9 по 16012-1П	—	2÷8	Выпуск II
	поз. 18	6	18	

Марка балки	Марка изделия	Колич. шт.	№-листа выпуска серии 1.462-1	
16012-3П 16П12-3П	К4÷К9 по 16012-1П	—	3÷8	Выпуск II
	К1	4	1	
	поз. 18	8	18	
16012-4П 16П12-4П	К4, К6÷К9 по 16012-1П	—	3,5÷8	Выпуск II
	К1	4	1	
	К12	2	10	Вып. III
	поз. 18	8	18	Вып. III
16012-5П 16П12-5П	К4, К6÷К9 по 16012-1П	—	3,5÷8	Выпуск II
	К1	4	1	
	К12	2	10	Вып. III
	поз. 18	10	18	Вып. III

ТК	Балки с параллельными поясами пролетом 12 м	1.462-1	
1974	Спецификация арматурных изделий на балки 16012 и 16П12.	Выпуск IV	Лист 15

https://zavodjbi.com/

Марка балки	Марка изделия	Колич. шт.	№ листа и выпуска серии 1.462-1	
16012-1АV(II) 16012-1ПV(II)	к2, к4÷к9 по 16012-1П	—	2÷8	Вып. II
16П12-1АV(II) 16П12-1ПV(II)	поз. 34	4	15	Вып. IV
16012-1АV(III) 16012-1ПV(III)	к2, к4÷к8 по 16012-1П	—	2÷7	Вып. II
16П12-1АV(III) 16П12-1ПV(III)	поз. 34	4	15	Вып. IV
16012-2АV(II) 16012-2ПV(II) 16П12-2АV(II) 16П12-2ПV(II)	к2, к4÷к9 по 16012-1П поз. 34	— 6	2÷8 15	Вып. II Вып. IV
16012-2АV(III) 16012-2ПV(III) 16П12-2АV(III) 16П12-2ПV(III)	к2, к4÷к8 по 16012-1П поз. 34	— 6	2÷7 15	Вып. II Вып. IV
16012-3АV(II) 16012-3ПV(II) 16П12-3АV(II) 16П12-3ПV(II)	к4÷к9 по 16012-1П к1 поз. 33	— 4 6	3÷8 1 10	Выпуск II Вып. III
16012-3АV(III) 16012-3ПV(III) 16П12-3АV(III) 16П12-3ПV(III)	к4÷к8 по 16012-1П к1 поз. 33	— 4 6	3÷7 1 10	Выпуск II Вып. III

Марка балки	Марка изделия	Колич. шт.	№ листа и выпуска серии 1.462-1	
16012-4АV(II)	к4, к6÷к9 по 16012-1П	—	3,5÷8	Выпуск II
16012-4ПV(II) 16П12-4АV(II) 16П12-4ПV(II)	к1 к12 поз. 33	4 2 6	1 10	Выпуск III
16012-4АV(III) 16012-4ПV(III) 16П12-4АV(III) 16П12-4ПV(III)	к4, к6, к7, к8 по 16012-1П к1 к12 поз. 33	— 4 2 6	3,5÷7 1 10	Выпуск II Вып. III
16012-5АV(II) 16012-5ПV(II) 16П12-5АV(II) 16П12-5ПV(II)	к4, к6÷к9 по 16012-1П к1 к12 поз. 33	— 4 2 8	3,5÷7 1 10	Выпуск II Выпуск III
16012-5АV(III) 16012-5ПV(III) 16П12-5АV(III) 16П12-5ПV(III)	к4, к6÷к8 по 16012-1П к1 к12 поз. 33	— 4 2 8	3,5÷7 1 10	Выпуск II Выпуск III

ТК	Балки с параллельными поясами пролетом 12 м	1.462-1	
1974	Спецификация арматурных изделий на балки 16012 и 16П12 (продолжение)	Выпуск IV	Лист 16

https://zavodjbi.com/

https://zavodjbi.com/

Марка балки	Марка изделия	Количество шт.	№ листа и выпуска серии 1.462-1	
2БО12-3П 2БП12-3П	К1	4	1	Выпуск II
	К4	2	3	
	К7	2	6	
	К8	4	7	
	К9	4	8	
	К10	2	9	
	К11	4	10	
	поз. 18	8	18	
2БО12-4П 2БП12-4П	К4, К7÷К11 по 2БО12-3П	—	3,6÷10	Выпуск II
	К3	4	2	
	поз. 18	8	18	
2БО12-5П 2БП12-5П	К4, К7÷К11 по 2БО12-3П	—	3, 6÷10	Выпуск II
	К3	4	2	
	поз. 18	10	18	
2БО12-6П 2БП12-6П	К4, К7, К8, К9, К11 по 2БО12-3П	—	3,6, 7,8, 10	Выпуск II
	К3	4	2	
	К13	2	12	Вып. III
	поз. 18	12	18	Вып. II

Марка балки	Марка изделия	Количество шт.	№ листа и выпуска серии 1.462-1	
2БО12-3АIV(II) 2БО12-3АIV(II) 2БП12-3АIV(II) 2БП12-3АIV(II)	К1, К4 К7÷К11 по 2БО12-3П	—	1,3 5÷10	Выпуск II
	поз. 33	6	10	Вып. III
2БО12-3АIV(III) 2БО12-3АIV(III) 2БП12-3АIV(III) 2БП12-3АIV(III)	К1, К4, К7, К8, К10, К11 по 2БО12-3П	—	1,3, 5,7, 9,10	Выпуск II
	поз. 33	6	10	Вып. III
2БО12-4АV(II) 2БО12-4АV(II) 2БП12-4АV(II) 2БП12-4АV(II)	К4, К7÷К11 по 2БО12-3П	—	3, 5÷10	Выпуск II
	К3	4	2	
	поз. 33	8	10	Вып. III
2БО12-4АV(III) 2БО12-4АV(III) 2БП12-4АV(III) 2БП12-4АV(III)	К4, К7, К8, К10, К11 по 2БО12-3П	—	3,6, 7,9, 10	Выпуск II
	К3	4	2	
	поз. 33	8	10	Вып. III

ТК	Балки с параллельными поясами пролетом 12 м	1.462-1	
1974	Спецификация арматурных изделий на балки 2БО12 и 2БП12.	Выпуск IV	Лист 17

https://zavodjbi.com/

https://zavodjbi.com/

Марка балки	Марка изделия	Колич. шт.	№ листа и выпуска серии 1.462-1	
2БО12-5АV(II) 2БО12-5АV(II) 2БП12-5АV(II) 2БП12-5АV(II)	Б4, Б7÷Б11 по 2БО12-ЗП	—	3, 6÷10	Выпуск II
	Б3	4	2	
	поз. 33	8	10	Вып. III
2БО12-6АV(II) 2БО12-6АV(II) 2БП12-6АV(II) 2БП12-6АV(II)	Б4, Б7, Б8, Б9, Б11 по 2БО12-ЗП	—	3, 6, 7, 8, 10	Выпуск II
	Б3	4	2	
	Б13	2	10	Вып. III
	поз. 33	10		
2БО12-5АV(III) 2БО12-5АV(III) 2БП12-5АV(III) 2БП12-5АV(III)	Б4, Б7, Б8, Б10, Б11 по 2БО12-ЗП	—	3, 6, 7, 9, 10	Выпуск II
	Б3	4	2	
	поз. 33	8	10	Вып. III
2БО12-6АV(III) 2БО12-6АV(III) 2БП12-6АV(III) 2БП12-6АV(III)	Б4, Б7, Б8, Б11 по 2БО12-ЗП	—	3, 6, 7, 10	Выпуск II
	Б3	4	2	
	Б13	2	10	Вып. III
	поз. 33	10		

Марка изделия	№ позиции	Эскиз	⌀ или сечение мм	Длина мм	Колич. шт.	Общая длина м	Выборка стали ⌀, мм	Общ. дл. м	Вес кг
Отдел. на позиция	34	—	16АV	11960	1	12,0	16АV	12,0	18,9

Длина напрягаемой арматуры принята равной длине балок, т. е. без учета надбавки к длине, зависящей от конструкции натяжного устройства.

ТК	Балки с параллельными поясами пролетом 12 м	1.462-1	
1974	Спецификация арматурных изделий на балки 2БО12 и 2БП12 и напрягаемая арматура.	Выпуск IV	Лист 18

https://zavodjbi.com/