ТИПОВЫЕ КОНСТРУКЦИИ,
ИЗДЕЛИЯ И УЗЛЫ ЗДАНИЙ И СООРУЖЕНИЙ

СЕРИЯ 1.089.1-1

ШАХТЫ ЛИФТОВ ИЗ ЖЕЛЕЗОБЕТОННЫХ УКРУПНЕННЫХ КОНСТРУКЦИЙ МЕЖВИДОВОГО ПРИМЕНЕНИЯ

ВЫПУСК 2-2

БЛОКИ ШАХТ ПАССАЖИРСКИХ И ГРУЗОВЫХ ЛИФТОВ ПО АЛЬБОМУ АТ-6 И ПЛИТЫ ПЕРЕКРЫТИЙ АРМАТУРНЫЕ И ЗАКЛАДНЫЕ ИЗДЕЛИЯ

РАБОЧИЕ ЧЕРТЕЖИ

25178-03
ЦЕНА 33-14
Отпускная цена
на момент реализации
указана в счет-накладной

https://zavodjbi.com/

АПП ЦИТП

Москва, А-445, Смольная ул., 22

Сдано в печать XII 1991 года

Заказ № 10203 Тираж 4440 экз.

https://zavodjbi.com/

https://zavodjbi.com/

ТИПОВЫЕ КОНСТРУКЦИИ,
ИЗДЕЛИЯ И УЗЛЫ ЗДАНИЙ И СООРУЖЕНИЙ

СЕРИЯ 1.089.1-1

ШАХТЫ ЛИФТОВ ИЗ ЖЕЛЕЗОБЕТОННЫХ УКРУПНЕННЫХ КОНСТРУКЦИЙ МЕЖВИДОВОГО ПРИМЕНЕНИЯ

ВЫПУСК 2-2

БЛОКИ ШАХТ ПАССАЖИРСКИХ И ГРУЗОВЫХ ЛИФТОВ ПО АЛЬБОМУ АТ-6 И ПЛИТЫ ПЕРЕКРЫТИЙ АРМАТУРНЫЕ И ЗАКЛАДНЫЕ ИЗДЕЛИЯ

РАБОЧИЕ ЧЕРТЕЖИ

РАЗРАБОТАНЫ ГИПРОНИИЗДРАВ
Минздрава СССР

Гл. инженер института Ф.Д. Ким
Гл. инженер проекта Ю.С. Некритин

Утверждены ГЛАВПРОЕКТОМ
Госстроя СССР, техническое задание от 15.04.91
Введены в действие с 01.01.92
ГИПРОНИИЗДРАВ Минздрава СССР,
приказ от 06.06.91 №30 срок действия 1997

© АПП ЦИТП 1991

https://zavodjbi.com/

Обозначение документа	Наименование	Стр.
1.089.1-1.2-2-ТТ	Технические требования	5
1.089.1-1.2-2-01	Блок арматурный БА59, БА60	7
1.089.1-1.2-2-02	Блок арматурный БА61, БА62	8
1.089.1-1.2-2-03	Блок арматурный БА63, БА64	9
1.089.1-1.2-2-04	Блок арматурный БА65, БА66	10
1.089.1-1.2-2-05	Блок арматурный БА67, БА68	11
1.089.1-1.2-2-06	Блок арматурный БА69, БА70	12
1.089.1-1.2-2-07	Блок арматурный БА71, БА72	13
1.089.1-1.2-2-08	Блок арматурный БА73, БА74	14
1.089.1-1.2-2-09	Блок арматурный БА75, БА76	15
1.089.1-1.2-2-10	Блок арматурный БА77, БА78	16
1.089.1-1.2-2-11	Блок арматурный БА79, БА80	17
1.089.1-1.2-2-12	Блок арматурный БА81, БА82	18
1.089.1-1.2-2-13	Блок арматурный БА83	19
1.089.1-1.2-2-14	Блок арматурный БА84, БА85	20
1.089.1-1.2-2-15	Блок арматурный БА86	21
1.089.1-1.2-2-16	Блок арматурный БА87, БА88	22
1.089.1-1.2-2-17	Блок арматурный БА89	23
1.089.1-1.2-2-18	Блок арматурный БА90, БА91	24
1.089.1-1.2-2-19	Блок арматурный БА92	25
1.089.1-1.2-2-20	Блок арматурный БА93, БА94	26
1.089.1-1.2-2-21	Блок арматурный БА95, БА96	27
1.089.1-1.2-2-22	Блок арматурный БА97, БА98	28
1.089.1-1.2-2-23	Блок арматурный БА99, БА100	29
1.089.1-1.2-2-24	Блок арматурный БА101, БА102	30
1.089.1-1.2-2-25	Блок арматурный БА103, БА104	31
1.089.1-1.2-2-26	Блок арматурный БА105, БА106	32
1.089.1-1.2-2-27	Блок арматурный БА107, БА108	33
1.089.1-1.2-2-28	Блок арматурный БА109, БА110	34
1.089.1-1.2-2-29	Блок арматурный БА111, БА112	35
1.089.1-1.2-2-30	Блок арматурный БА113, БА114	36
1.089.1-1.2-2-31	Блок арматурный БА115, БА116	37
1.089.1-1.2-2-32	Блок арматурный БА117, БА118	38
1.089.1-1.2-2-33	Блок арматурный БА119, БА120	39
1.089.1-1.2-2-34	Блок арматурный БА121, БА122	40
1.089.1-1.2-2-35	Блок арматурный БА123, БА124	41
1.089.1-1.2-2-36	Блок арматурный БА125, БА126	42
1.089.1-1.2-2-37	Блок арматурный БА127	43
1.089.1-1.2-2-38	Блок арматурный БА128, БА129	44
1.089.1-1.2-2-39	Блок арматурный БА130	45
1.089.1-1.2-2-40	Блок арматурный БА131, БА132	46
1.089.1-1.2-2-41	Блок арматурный БА133	47
1.089.1-1.2-2-42	Блок арматурный БА134, БА135	48
1.089.1-1.2-2-43	Блок арматурный БА136	49
1.089.1-1.2-2-44	Блок арматурный БА137, БА138	50
1.089.1-1.2-2-45	Блок арматурный БА139	51
1.089.1-1.2-2-46	Блок арматурный БА140	51
1.089.1-1.2-2-47	Блок арматурный БА141	52
1.089.1-1.2-2-48	Блок арматурный БА142	52
1.089.1-1.2-2-49	Блок арматурный БА143	53
1.089.1-1.2-2-50	Блок арматурный БА144	53
1.089.1-1.2-2-51	Блок арматурный БА145	54

Нач.отд.	Гришин	
Н.контр.	Некритин	
ГИП	Некритин	
Рук.гр.	Домахина	
Инженер	Комарова	

1.089.1-1.2-2

Содержание

Стадия	Лист	Листов
Р	1	6

ГИПРОНИИЗДРАВ

Инв.№ подл. | Подпись и дата | Взам.инв.№

1.089.1-1.2-2

Лист 2

25178-03 3

https://zavodjbi.com/

Обозначение документа	Наименование	Стр.
1.089.1-1.2-2-52	Блок арматурный БА146	55
1.089.1-1.2-2-53	Каркас пространственный КП33, КП34	56
1.089.1-1.2-2-54	Каркас пространственный КП35... КП37	56
1.089.1-1.2-2-55	Каркас пространственный КП38, КП39	57
1.089.1-1.2-2-56	Каркас пространственный КП40... КП42	57
1.089.1-1.2-2-57	Каркас пространственный КП43	58
1.089.1-1.2-2-58	Каркас пространственный КП44... КП46	58
1.089.1-1.2-2-59	Каркас пространственный КП47	59
1.089.1-1.2-2-60	Каркас пространственный КП48, КП49	59
1.089.1-1.2-2-61	Каркас пространственный КП50... КП52	60
1.089.1-1.2-2-62	Каркас пространственный КП53	60
1.089.1-1.2-2-63	Каркас пространственный КП54... КП56	61
1.089.1-1.2-2-64	Каркас пространственный КП57, КП58	61
1.089.1-1.2-2-65	Каркас пространственный КП59... КП61	62
1.089.1-1.2-2-66	Каркас пространственный КП62... КП64	62
1.089.1-1.2-2-67	Каркас пространственный КП65, КП66	63
1.089.1-1.2-2-68	Каркас пространственный КП67, КП68	63
1.089.1-1.2-2-69	Каркас пространственный КП69, КП70	64
1.089.1-1.2-2-70	Каркас пространственный КП71, КП72	64
1.089.1-1.2-2-71	Каркас пространственный КП73	65
1.089.1-1.2-2-72	Каркас пространственный КП74... КП76	65
1.089.1-1.2-2-73	Сетка С169, С170	66
1.089.1-1.2-2-74	Сетка С171, С172	66
1.089.1-1.2-2-75	Сетка С173, С174	67
1.089.1-1.2-2-76	Сетка С175, С176	67
1.089.1-1.2-2-77	Сетка С177, С178	68
1.089.1-1.2-2-78	Сетка С179, С180	68
1.089.1-1.2-2-79	Сетка С181, С182	69
1.089.1-1.2-2-80	Сетка С183, С184	69
1.089.1-1.2-2-81	Сетка С185, С186	70
1.089.1-1.2-2-82	Сетка С187, С188	70
1.089.1-1.2-2-83	Сетка С189, С190	71
1.089.1-1.2-2-84	Сетка С191, С192	71
1.089.1-1.2-2-85	Сетка С193, С194	72
1.089.1-1.2-2-86	Сетка С195, С196	72
1.089.1-1.2-2-87	Сетка С197, С198	73
1.089.1-1.2-2-88	Сетка С199, С200	73
1.089.1-1.2-2-89	Сетка С201... С203	74
1.089.1-1.2-2-90	Сетка С204... С206	74
1.089.1-1.2-2-91	Сетка С207... С209	75
1.089.1-1.2-2-92	Сетка С210... С212	75
1.089.1-1.2-2-93	Сетка С213, С214	76
1.089.1-1.2-2-94	Сетка С215, С216	76
1.089.1-1.2-2-95	Сетка С217, С218	77
1.089.1-1.2-2-96	Сетка С219, С220	77
1.089.1-1.2-2-97	Сетка С221, С222	78
1.089.1-1.2-2-98	Сетка С223, С224	78
1.089.1-1.2-2-99	Сетка С225, С226	79
1.089.1-1.2-2-100	Сетка С227, С228	79
1.089.1-1.2-2-101	Сетка С229, С230	80
1.089.1-1.2-2-102	Сетка С231, С232	80
1.089.1-1.2-2-103	Сетка С233, С234	81

Инв.№ подл. | Подпись и дата | Взам.инв.№

https://zavodjbi.com/

https://zavodjbi.com/

Обозначение документа	Наименование	Стр.
1.089.1-1.2-2-104	Сетка С235, С236	81
1.089.1-1.2-2-105	Сетка С237, С238	82
1.089.1-1.2-2-106	Сетка С239, С240	82
1.089.1-1.2-2-107	Сетка С241	83
1.089.1-1.2-2-108	Сетка С242...С244	83
1.089.1-1.2-2-109	Сетка С245...С247	84
1.089.1-1.2-2-110	Сетка С248...С250	84
1.089.1-1.2-2-111	Сетка С251, С252	85
1.089.1-1.2-2-112	Сетка С253, С254	85
1.089.1-1.2-2-113	Сетка С255, С256	86
1.089.1-1.2-2-114	Сетка С257, С258	86
1.089.1-1.2-2-115	Сетка С259, С260	87
1.089.1-1.2-2-116	Сетка С261, С262	87
1.089.1-1.2-2-117	Сетка С263, С264	88
1.089.1-1.2-2-118	Сетка С265, С266	88
1.089.1-1.2-2-119	Сетка С267, С268	89
1.089.1-1.2-2-120	Сетка С269, С270	89
1.089.1-1.2-2-121	Сетка С271, С272	90
1.089.1-1.2-2-122	Сетка С273, С274	90
1.089.1-1.2-2-123	Сетка С275, С276	91
1.089.1-1.2-2-124	Сетка С277, С278	91
1.089.1-1.2-2-125	Сетка С279, С280	92
1.089.1-1.2-2-126	Сетка С281... С283	92
1.089.1-1.2-2-127	Сетка С284, С285, С319	93
1.089.1-1.2-2-128	Сетка С286... С288	93
1.089.1-1.2-2-129	Сетка С289, С295	94
1.089.1-1.2-2-130	Сетка С290... С292	94
1.089.1-1.2-2-131	Сетка С293, С294	95
1.089.1-1.2-2-132	Сетка С296... С298	95
1.089.1-1.2-2-133	Сетка С299	96
1.089.1-1.2-2-134	Сетка С300... С302	96
1.089.1-1.2-2-135	Сетка С303, С304	97
1.089.1-1.2-2-136	Сетка С305... С307	97
1.089.1-1.2-2-137	Сетка С308... С310	98
1.089.1-1.2-2-138	Сетка С311, С312	98
1.089.1-1.2-2-139	Сетка С313, С314	99
1.089.1-1.2-2-140	Сетка С315, С316	99
1.089.1-1.2-2-141	Сетка С317, С318	100
1.089.1-1.2-2-142	Сетка С320...С322	100
1.089.1-1.2-2-143	Сетка С323	101
1.089.1-1.2-2-144	Сетка С324	101
1.089.1-1.2-2-145	Петля П13	102
1.089.1-1.2-2-146	Петля П14, П15	102
1.089.1-1.2-2-147	Изделие закладное МН18	103
1.089.1-1.2-2-148	Изделие закладное МН19	103
1.089.1-1.2-2-149	Изделие закладное МН20	104
1.089.1-1.2-2-150	Изделие закладное МН21, МН23	104
1.089.1-1.2-2-151	Изделие закладное МН22	105
1.089.1-1.2-2-Д	Узел I ... VII, IX, XV	105

Инв.№ подл. | Подпись и дата | Взам.инв.№

https://zavodjbi.com/

1. Пространственные арматурные каркасы для изделий шахт лифтов собираются из плоских и гнутых сеток, каркасов, монтажных петель, для плит перекрытия - из сеток, отдельных стержней и монтажных петель.

2. Соединение отдельных изделий выполняется контактно-точечной сваркой при помощи сварочных клещей (узлы I... III документ 1.089.1-1.2-2-Д).

3. Сборка пространственных каркасов должна производиться на специальном стенде.

4. Пространственный каркас плиты устанавливается в опалубку следующем образом: ориентация каркаса на чертеже в плане (документ 1.089.1-1.2-2-51; 52) должна совпадать с ориентацией опалубочного чертежа плиты (документ 1.089.1-1.1-3-95; 96).

5. Монтажные петли П1 ... П3 крепятся к каркасу сварочными клещами(узел IV документ 1.089.1-1.2-2-Д).

Монтажная петля П6 крепится к продольным стержням сеток электродуговой сваркой фланговыми швами (узел VII документ 1.089.1-1.2-2-Д).

6. Узлы $I_н$ ... $III_н$ зеркальны узлам I ... III, поэтому в документе 1.089.1-1.2-2-Д дано только одно исполнение этих узлов.

На сборочных чертежах пространственные каркасы изделий шахты лифта показаны в вертикальном положении (в проектном положении железобетонного изделия).

7. Так как изделие формуется в горизонтальном положении, рекомендуется собирать и складировать пространственные каркасы так же в горизонтальном положении. Для обеспечения жесткости пространственного каркаса при складировании и транспортировке к месту укладки рекомендуется применять временные стяжки.

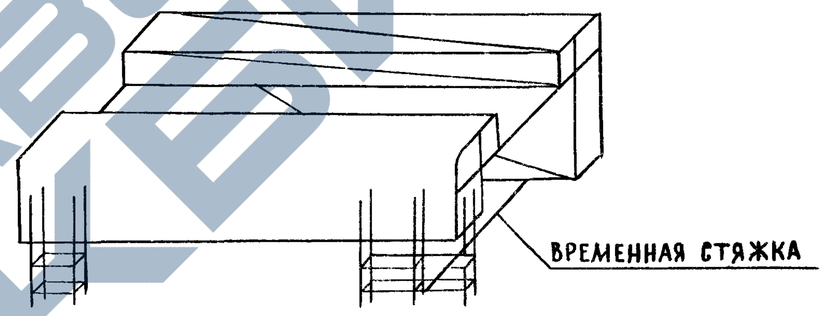

8. Допускается сборка пространственного каркаса из отдельных изделий непосредственно в формовочной установке.

9. Сетки и каркасы - сварные, изготовляемые на многоточечных и одноточечных сварочных машинах контактной точечной сваркой.

Сетки и каркасы изготовляются из стержневой горячекатанной гладкой арматурной стали класса А-I и периодического профиля-

				1.089.1-1.2-2-ТТ			
Нач.отд.	Новичков			Технические требования	Стадия	Лист	Листов
Н.контр.	Некритин				Р	1	2
ГИП	Некритин				ГИПРОНИИЗДРАВ		
Рук.гр.	Домахина						
Инж.	Комарова						

https://zavodjbi.com/

- КЛАССА А-III ПО ГОСТ 5781-82 И В -I ПО ГОСТ 6727-80.

Монтажные петли изготовляются из арматурной стали класса А-I (сталь марок Ст3сп2 и Ст3пс2). При возможном монтаже конструкций при температуре ниже минус 40°С применять сталь Ст3пс2 не допускается.

10. Закладные изделия изготовляются из полосовой стали по ГОСТ 103-76, широкополосной стали по ГОСТ 82-70 и равнополочной угловой стали по ГОСТ 8509-86.

Марка стали - Ст3пс5, анкерные стержни закладных изделий - из стержневой горячекатанной арматурной стали переодического профиля класса А-I и А-III по ГОСТ 5781-82, на конце анкерных стержней у большинства закладных изделий предусмотрены высаженные головки, конструкция которых разработана в НИИЖБ. При отсутствии оборудования для высаживания головок разрешается применять усилие на конце анкерных стержней по узлу IX (рис. 2 и 3)документ 1.089.1-1.2-2-Д.

11. Закладные изделия покрыть антикоррозийным покрытием I группы (раздел 2 СНиП 2.03.11-85 "Защита строительных конструкций от коррозии").

Рекомендуется крепить закладные изделия к пространственному каркасу до установки его в форму.

12. Сталь для изготовления сеток, каркасов, монтажных петель и закладных изделий должна удовлетворять требованиям ГОСТ 380-88 и ГОСТ 535-88.

Для крепления закладных изделий к опалубке в них предусмотрены отверстия $d = 10$ мм.

Механические свойства арматурной стали должны проверяться по ГОСТ 12004-81 "Сталь арматурная. Методы испытаний на растяжение".

13. Изготовление, приемка и контроль качества арматурных изделий и закладных деталей должны производиться в соответствии с ГОСТ 10922-90 и ГОСТ 14098-85.

14. При изготовлении арматурных изделий применяются соединения К1, при изготовлении закладных изделий - Н1, Т1 и Т4 по ГОСТ 14098-85.

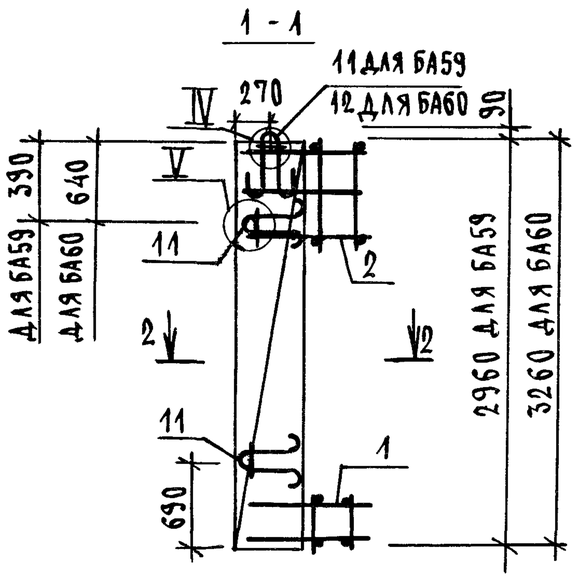

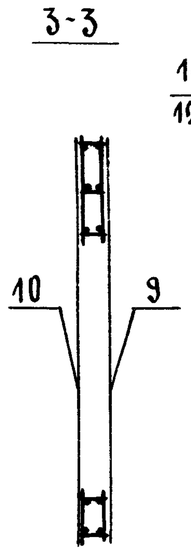

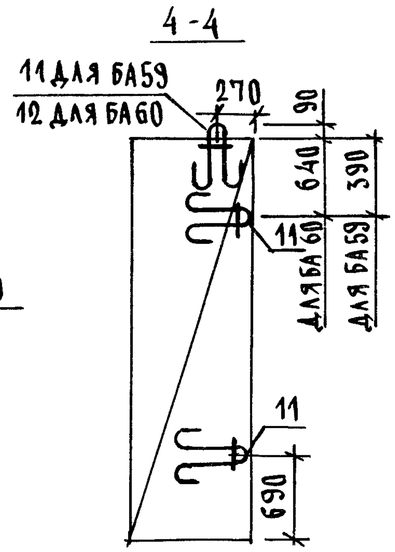

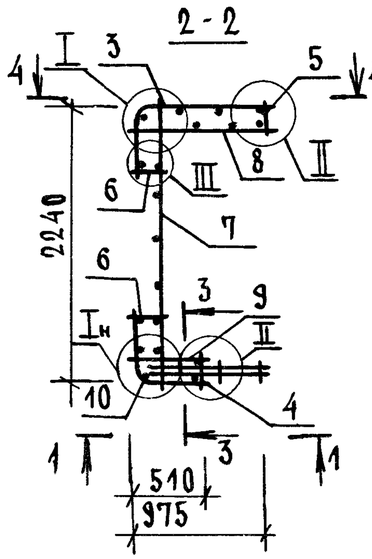

Марка блока	Поз.	Наименование	Кол.	Обозначение документа	Масса блока, кг
БА59	1	Каркас КП33	1	1.089.1-1.2-2-53	64,52
	2	КП34	1		
	3	Сетка С126	1	1.089.1-1.2-1-95	
	4	С124	1	-80	
	5	С125	1		
	6	С131	2		
	7	С130	1	-99	
	8	С129	1	-98	
	9	С169	1	1.089.1-1.2-2-73	
	10	С173	1	-75	
	11	Петля П1	6	1.089.1-1.2-1-119	
БА60	1	Каркас КП33	1	1.089.1-1.2-2-53	70,66
	2	КП35	1	-54	
	3	Сетка С1	1	1.089.1-1.2-1-51	
	4	С4	1	-52	
	5	С7	1	-53	
	6	С10	2	-54	
	7	С13	1	-55	
	8	С16	1	-56	
	9	С170	1	1.089.1-1.2-2-73	
	10	С174	1	-75	
	11	Петля П1	4	1.089.1-1.2-1-119	
	12	П2	2	-120	

1. Технические требования см. 1.089.1-1.2-2-ТТ.
2. Узлы I...V см. 1.089.1-1.2-2-Д.

Нач.отд.	Гришин	
Н.контр.	Некритин	
ГИП	Домахина	
Рук.гр.	Домахина	
Инж.	Меренчикова	

1.089.1-1.2-2-01

Блок арматурный БА59, БА60

Стадия	Лист	Листов
Р		1

ГИПРОНИИЗДРАВ

25178-03 8

https://zavodjbi.com/

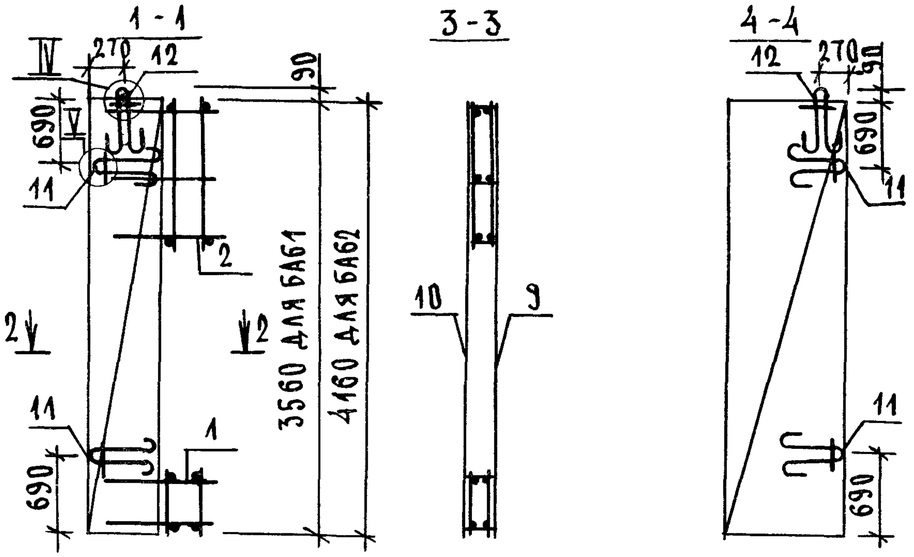

Марка блока	Поз.	Наименование	Кол.	Обозначение документа	Масса блока, кг
БА61	1	Каркас КП33	1	1.089.1-1.2-2-53	76,24
	2	КП36	1	-54	
	3	Сетка С2	1	1.089.1-1.2-1-51	
	4	С5	1	-52	
	5	С8	1	-53	
	6	С11	2	-54	
	7	С14	1	-55	
	8	С17	1	-56	
	9	С171	1	1.089.1-1.2-2-74	
	10	С175	1	-76	
	11	Петля П1	4	1.089.1-1.2-1-119	
	12	П2	2	-120	
БА62	1	Каркас КП33	1	1.089.1-1.2-2-53	87,21
	2	КП37	1	-54	
	3	Сетка С3	1	1.089.1-1.2-1-51	
	4	С6	1	-52	
	5	С4	1	-53	
	6	С12	2	-54	
	7	С15	1	-55	
	8	С18	1	-56	
	9	С172	1	1.089.1-1.2-2-74	
	10	С176	1	-76	
	11	Петля П1	4	1.089.1-1.2-1-119	
	12	П2	2	-120	

1. Технические требования см. 1.089.1-1.2-2-ТТ.
2. Узлы I...V см. 1.089.1-1.2-2-Д.

Нач.отд.	Гришин	
Н.контр.	Некритин	
ГИП	Некритин	
Рук.гр.	Домахина	
Инж.	Меренчикова	

1.089.1-1.2-2-02

Блок арматурный БА61, БА62

Стадия	Лист	Листов
Р		1

Гипроиздрав

25178-03 9

https://zavodjbi.com/

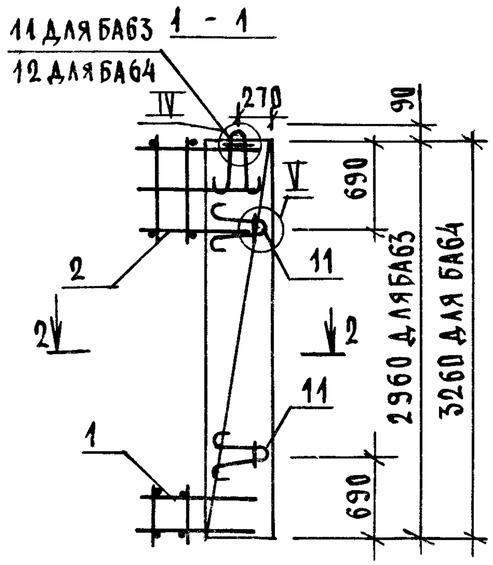

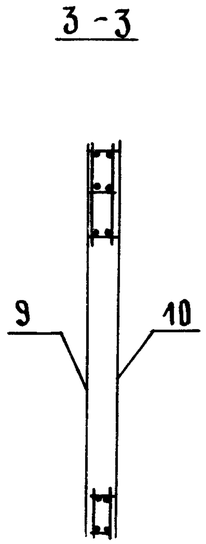

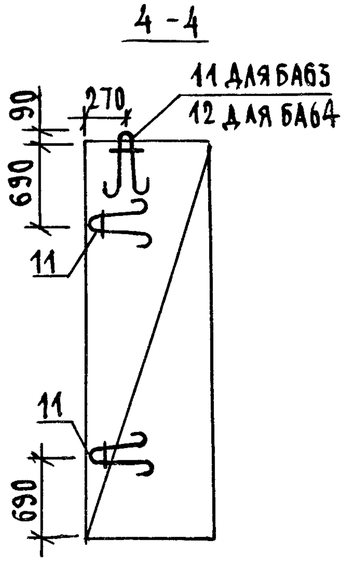

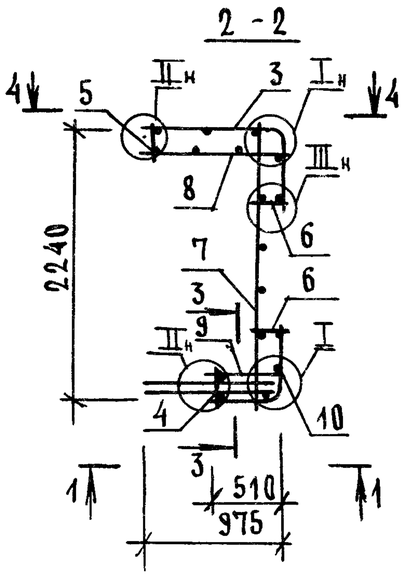

МАРКА БЛОКА	ПОЗ.	НАИМЕНОВАНИЕ	КОЛ.	ОБОЗНАЧЕНИЕ ДОКУМЕНТА	МАССА БЛОКА, КГ
БА63	1	КАРКАС КП33	1	1.089.1-1.2-2-53	64,52
	2	КП34	1		
	3	СЕТКА С126	1	1.089.1-1.2-1-95	
	4	С124	1	-80	
	5	С125	1		
	6	С131	2		
	7	С130	1	-99	
	8	С129	1	-98	
	9	С169	1	1.089.1-1.2-2-73	
	10	С173	1	-75	
	11	ПЕТЛЯ П1	6	1.089.1-1.2-1-119	
БА64	1	КАРКАС КП33	1	1.089.1-1.2-2-53	70,66
	2	КП35	1	-54	
	3	СЕТКА С1	1	1.089.1-1.2-1-51	
	4	С4	1	-52	
	5	С7	1	-53	
	6	С10	2	-54	
	7	С13	1	-55	
	8	С16	1	-56	
	9	С170	1	1.089.1-1.2-2-73	
	10	С174	1	-75	
	11	ПЕТЛЯ П1	4	1.089.1-1.2-1-119	
	12	П2	2	-120	

1. ТЕХНИЧЕСКИЕ ТРЕБОВАНИЯ СМ. 1.089.1-1.2-2-ТТ.
2. УЗЛЫ I ... V СМ. 1.089.1-1.2-2-Д.

НАЧ.ОТД.	ГРИШИН	
Н.КОНТР.	НЕКРИТИН	
ГИП	НЕКРИТИН	
РУК.ГР.	ДОМАХИНА	
ИНЖ.	МЕРЕНЧИКОВА	

1.089.1-1.2-2-03

БЛОК АРМАТУРНЫЙ БА63, БА64

СТАДИЯ	ЛИСТ	ЛИСТОВ
Р		1

ГИПРОНИИЗДРАВ

https://zavodjbi.com/

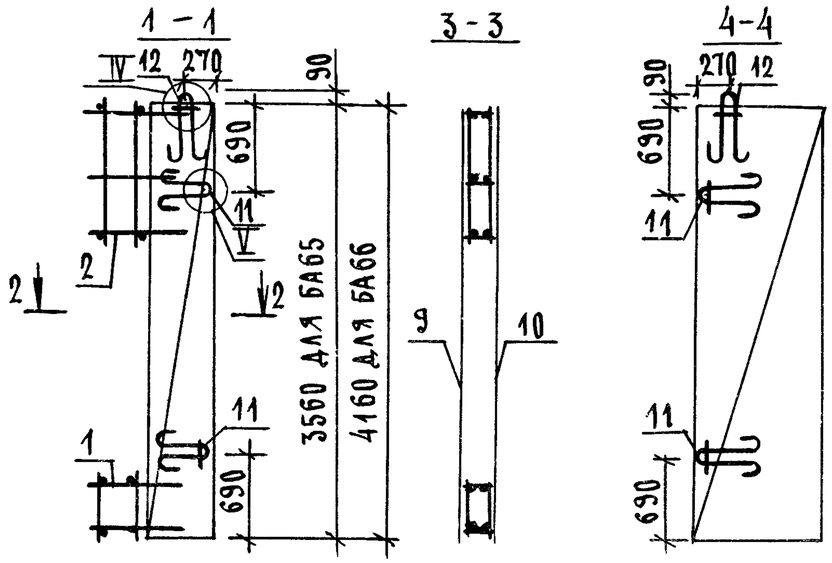

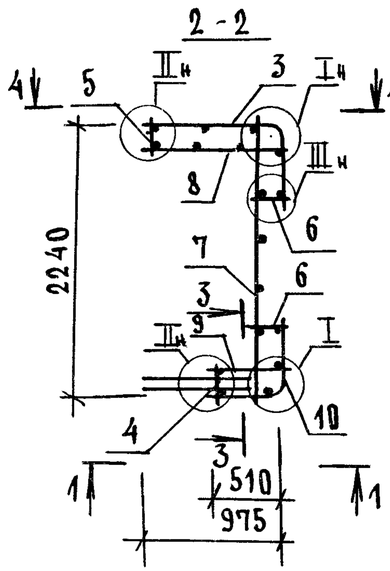

Марка блока	Поз.	Наименование		Кол.	Обозначение документа	Масса блока, кг
БА65	1	Каркас	КП33	1	1.089.1-1.2-2-53	76,24
	2		КП36	1	-54	
	3	Сетка	С2	1	1.089.1-1.2-1-51	
	4		С5	1	-52	
	5		С8	1	-53	
	6		С11	2	-54	
	7		С14	1	-55	
	8		С17	1	-56	
	9		С171	1	1.089.1-1.2-2-74	
	10		С175	1	-76	
	11	Петля	П1	4	1.089.1-1.2-1-119	
	12		П2	2	-120	
БА66	1	Каркас	КП33	1	1.089.1-1.2-2-53	87,21
	2		КП37	1	-54	
	3	Сетка	С3	1	1.089.1-1.2-1-51	
	4		С6	1	-52	
	5		С9	1	-53	
	6		С12	2	-54	
	7		С15	1	-55	
	8		С18	1	-56	
	9		С172	1	1.089.1-1.2-2-74	
	10		С176	1	-76	
	11	Петля	П1	4	1.089.1-1.2-1-119	
	12		П2	2	-120	

1. Технические требования см. 1.089.1-1.2-2-ТТ.
2. Узлы I ... V см. 1.089.1-1.2-2-Д.

Нач.отд.	Грищин		1.089.1-1.2-2-04
Н.контр.	Некритин		
ГИП	Некритин		Блок арматурный БА65, БА66
Рук.гр.	Домахина		Стадия: Р; Лист: ; Листов: 1
Инж.	Меренчикова		Гипрониздрав

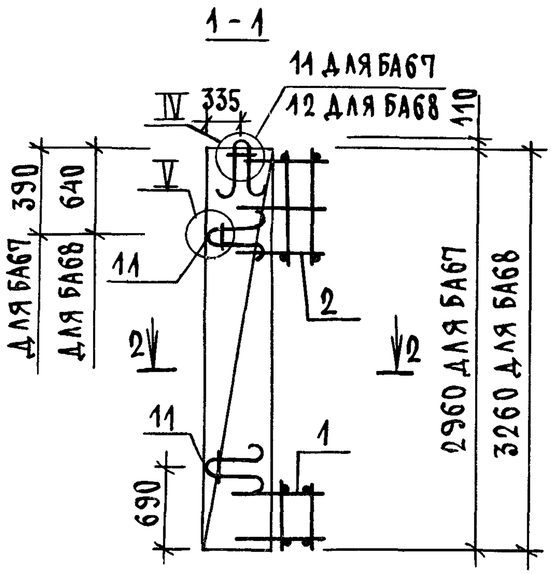

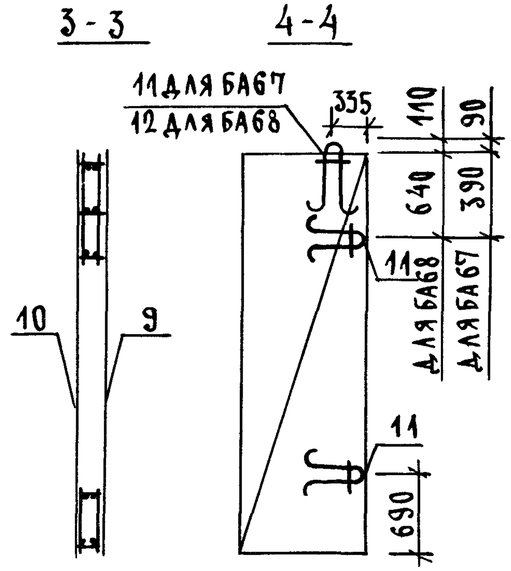

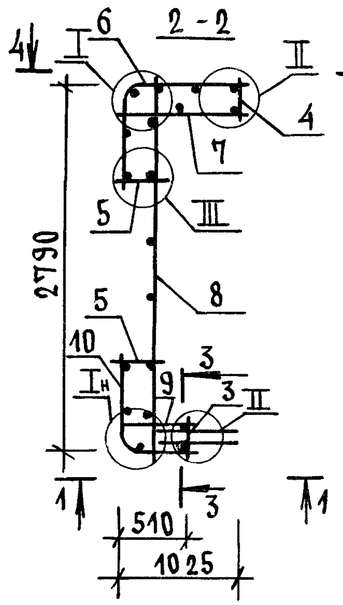

МАРКА БЛОКА	ПОЗ.	НАИМЕНОВАНИЕ	КОЛ.	ОБОЗНАЧЕНИЕ ДОКУМЕНТА	МАССА БЛОКА, КГ
БА67	1	КАРКАС КП33	1	1.089.1-1.2-2-53	72,87
	2	КП34	1		
	3	СЕТКА С124	1	1.089.1-1.2-1-80	
	4	С125	1		
	5	С131	2		
	6	С136	1	-101	
	7	С138	1	-102	
	8	С139	1	-99	
	9	С169	1	1.089.1-1.2-2-73	
	10	С197	1	-87	
	11	ПЕТЛЯ П1	6	1.089.1-1.2-1-119	
БА68	1	КАРКАС КП33	1	1.089.1-1.2-2-53	82,31
	2	КП35	1	-54	
	3	СЕТКА С1	1	1.089.1-1.2-1-52	
	4	С7	1	-53	
	5	С10	2	-54	
	6	С37	1	-63	
	7	С40	1	-64	
	8	С43	1	-65	
	9	С170	1	1.089.1-1.2-2-73	
	10	С198	1	-87	
	11	ПЕТЛЯ П1	4	1.089.1-1.2-1-119	
	12	П3	2	-120	

1. ТЕХНИЧЕСКИЕ ТРЕБОВАНИЯ СМ. 1.089.1-1.2-2-ТТ.
2. УЗЛЫ I... V СМ. 1.089.1-1.2-2-Д.

НАЧ.ОТД.	ГРИШИН		
Н.КОНТР.	НЕКРИТИН		
ГИП.	НЕКРИТИН		
РУК.ГР.	ДОМАХИНА		
ИНЖ.	МЕРЕНЧИКОВА		

1.089.1-1.2-2-05

БЛОК АРМАТУРНЫЙ БА67, БА68

СТАДИЯ	ЛИСТ	ЛИСТОВ
Р		1

ГИПРОНИИЗДРАВ

https://zavodjbi.com/

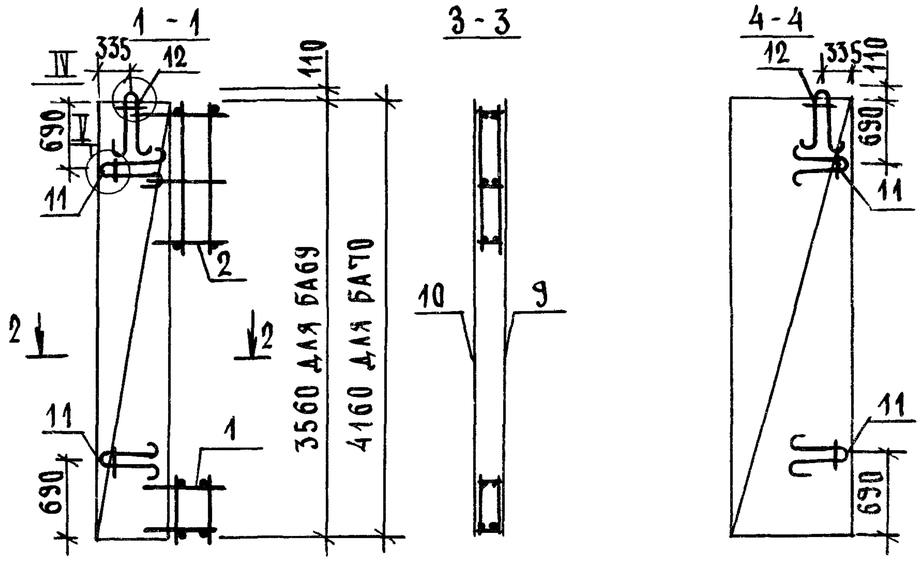

Марка блока	Поз.	Наименование	Кол.	Обозначение документа	Масса блока, кг
БА69	1	Каркас КП33	1	1.089.1-1.2-2-53	88,87
	2	КП36	1	-54	
	3	Сетка С5	1	1.089.1-1.2-1-52	
	4	С8	1	-53	
	5	С11	2	-54	
	6	С38	1	-63	
	7	С41	1	-64	
	8	С44	1	-65	
	9	С171	1	1.089.1-1.2-2-74	
	10	С199	1	-88	
	11	Петля П1	4	1.089.1-1.2-1-119	
	12	П3	2	-120	
БА70	1	Каркас КП33	1	1.089.1-1.2-2-53	101,43
	2	КП37	1	-54	
	3	Сетка С6	1	1.089.1-1.2-1-52	
	4	С9	1	-53	
	5	С12	2	-54	
	6	С39	1	-63	
	7	С42	1	-64	
	8	С45	1	-65	
	9	С172	1	1.089.1-1.2-2-74	
	10	С200	1	-88	
	11	Петля П1	4	1.089.1-1.2-1-119	
	12	П3	2	-120	

1. Технические требования см. 1.089.1-1.2-2-ТТ.
2. Узлы I...V см. 1.089.1-1.2-2-Д.

Нач.отд.	Гришин	
Н.контр.	Некритин	
ГИП	Некритин	
Рук.гр.	Домахина	
Инж.	Меренчикова	

1.089.1-1.2-2-06

Блок арматурный БА69, БА70

Стадия	Лист	Листов
Р		1

Гипрониздрав

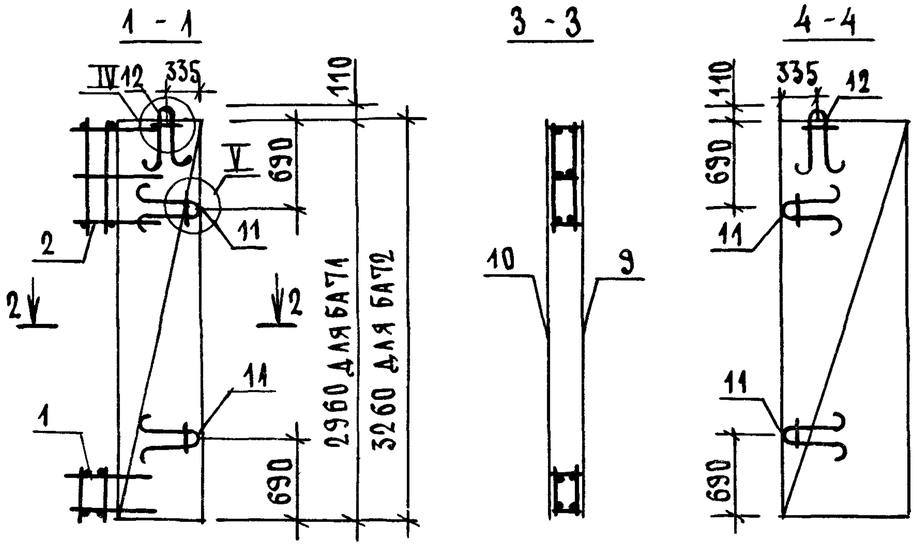

Марка блока	Поз.	Наименование	Кол.	Обозначение документа	Масса блока, кг
БА71	1	Каркас КП38	1	1.089.1-1.2-2-55	77,40
	2	КП39	1		
	3	Сетка С124	1	1.089.1-1.2-1-80	
	4	С125	1		
	5	С131	2		
	6	С136	1	-101	
	7	С138	1	-102	
	8	С139	1	-99	
	9	С177	1	1.089.1-1.2-2-77	
	10	С181	1	-79	
	11	Петля П1	4	1.089.1-1.2-1-119	
	12	П3	2	-120	
БА72	1	Каркас КП38	1	1.089.1-1.2-2-55	82,45
	2	КП40	1	-56	
	3	Сетка С4	1	1.089.1-1.2-1-52	
	4	С7	1	-53	
	5	С10	2	-54	
	6	С37	1	-63	
	7	С40	1	-64	
	8	С43	1	-65	
	9	С178	1	1.089.1-1.2-2-77	
	10	С182	1	-79	
	11	Петля П1	4	1.089.1-1.2-1-119	
	12	П3	2	-120	

1. Технические требования см. 1.089.1-1.2-2-ТТ.
2. Узлы I...V см. 1.089.1-1.2-2-Д.

Нач.отд.	Гришин		
Н.контр.	Некритин		
ГИП	Некритин		
Рук.гр.	Домахина		
Инж.	Меренчикова		

1.089.1-1.2-2-07

Блок арматурный БА71, БА72

Стадия	Лист	Листов
Р		1

Гипронииздрав

https://zavodjbi.com/

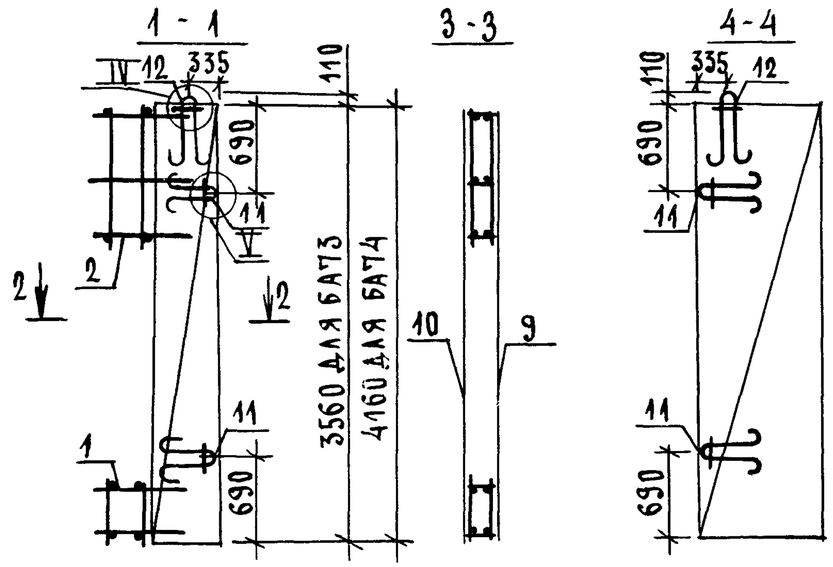

Марка блока	Поз.	Наименование	Кол.	Обозначение документа	Масса блока, кг
БА73	1	Каркас КП38	1	1.089.1-1.2-2-55	89,07
	2	КП41	1	-56	
	3	Сетка С5	1	1.089.1-1.2-1-52	
	4	С8	1	-53	
	5	С11	2	-54	
	6	С38	1	-63	
	7	С41	1	-64	
	8	С44	1	-65	
	9	С179	1	1.089.1-1.2-2-78	
	10	С183	1	-80	
	11	Петля П1	4	1.089.1-1.2-1-119	
	12	П3	2	-120	
БА74	1	Каркас КП38	1	1.089.1-1.2-2-55	101,52
	2	КП42	1	-56	
	3	Сетка С6	1	1.089.1-1.2-1-52	
	4	С9	1	-53	
	5	С12	2	-54	
	6	С39	1	-63	
	7	С42	1	-64	
	8	С45	1	-65	
	9	С180	1	1.089.1-1.2-2-78	
	10	С184	1	-80	
	11	Петля П1	4	1.089.1-1.2-1-119	
	12	П3	2	-120	

1. Технические требования см. 1.089.1-1.2-2-ТТ.
2. Узлы I...V см. 1.089.1-1.2-2-Д.

Нач.отд.	Гришин	
Н.контр.	Некритин	
ГИП	Некритин	
Рук.гр.	Домахина	
Инж.	Меренчикова	

1.089.1-1.2-2-08

Блок арматурный БА73, БА74

Стадия	Лист	Листов
Р		1

ГИПРОНИИЗДРАВ

25178-03 15

https://zavodjbi.com/

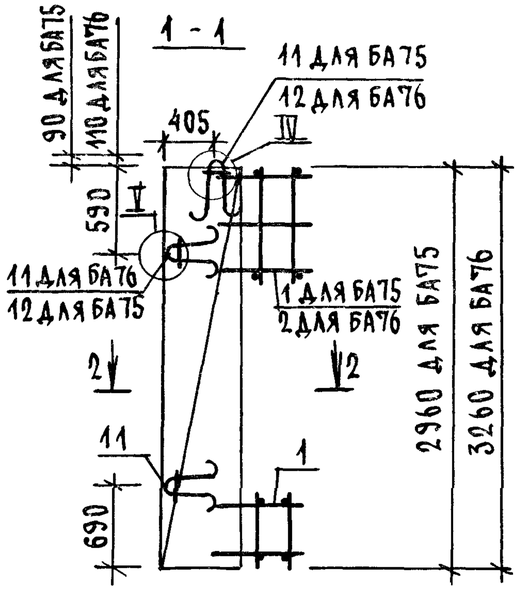

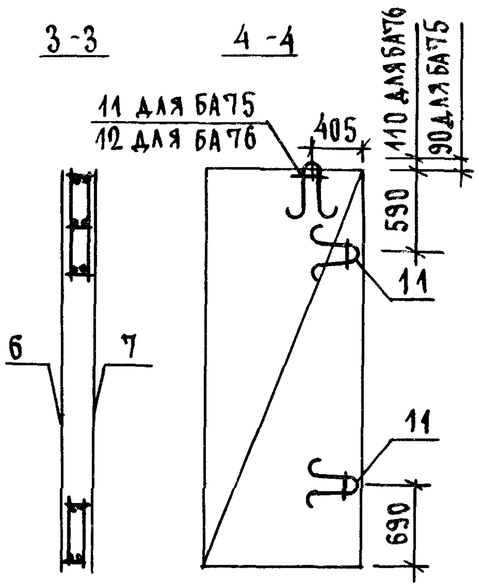

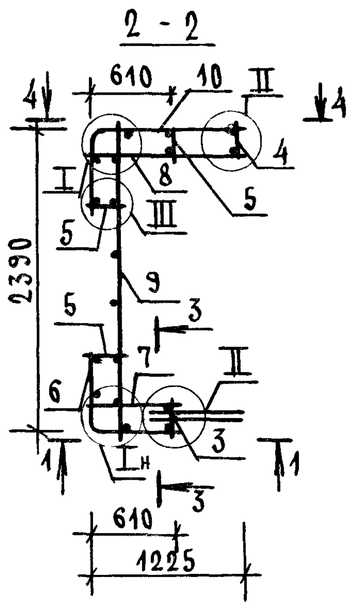

Марка блока	Поз.	Наименование		Кол.	Обозначение документа	Масса блока, кг
БА75	1	Каркас	КП73	2	1.089.1-1.2-2-71	72,55
	3	Сетка	С124	1	1.089.1-1.2-1-80	
	4		С125	1		
	5		С131	3		
	6		С177	1	1.089.1-1.2-2-77	
	7		С181	1	-79	
	8		С185	1	-81	
	9		С189	1	-83	
	10		С193	1	-85	
	11	Петля	П1	5	1.089.1-1.2-1-119	
	12		П14	1	1.089.1-1.2-2-146	
БА76	1	Каркас	КП73	1	1.089.1-1.2-2-71	83,69
	2		КП74	1	-72	
	3	Сетка	С4	1	1.089.1-1.2-1-52	
	4		С7	1	-53	
	5		С10	3	-54	
	6		С178	1	1.089.1-1.2-2-77	
	7		С182	1	-79	
	8		С186	1	-81	
	9		С190	1	-83	
	10		С194	1	-85	
	11	Петля	П1	4	1.089.1-1-2-1-119	
	12		П3	2	-120	

1. Технические требования см. 1.089.1-1.2-2-ТТ.
2. Узлы I ... V см. 1.089.1-1.2-2-Д.

Нач.отд.	Гришин		1.089.1-1.2-2-09
Н.контр.	Некритин		
ГИП	Некритин		Блок арматурный БА75, БА76
Рук.гр.	Домахина		Стадия: Р; Лист: ; Листов: 1
Инж.	Меренчикова		Гипрониздрав

https://zavodjbi.com/

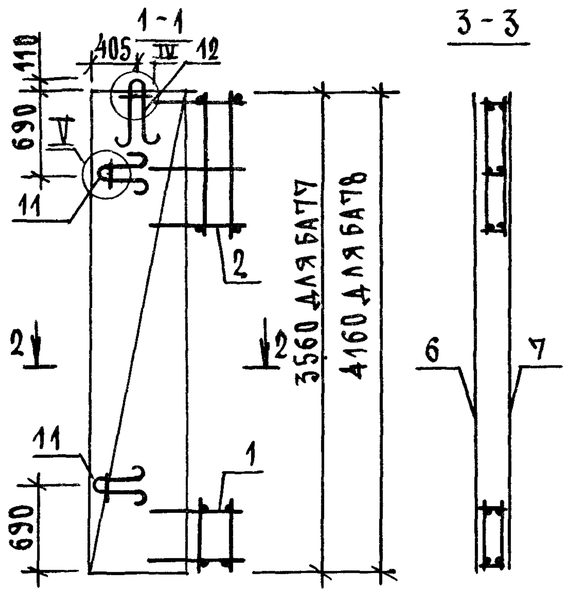

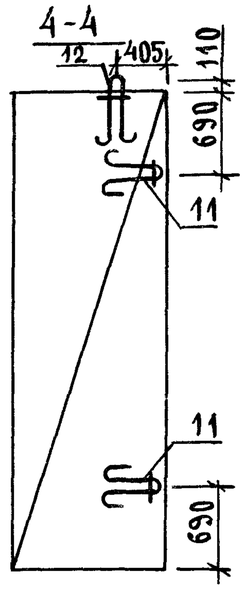

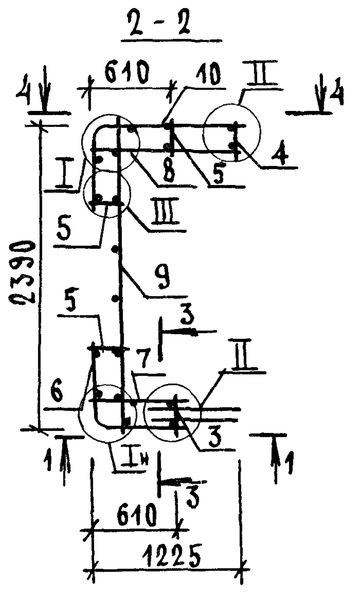

Марка блока	Поз.	Наименование		Кол.	Обозначение документа	Масса блока, кг
БА77	1	Каркас	КП73	1	1.089.1-1.2-2-71	91,30
	2		КП75	1	-72	
	3	Сетка	С5	1	1.089.1-1.2-1-52	
	4		С8	1	-53	
	5		С11	3	-54	
	6		С179	1	1.089.1-1.2-2-78	
	7		С183	1	-80	
	8		С187	1	-82	
	9		С191	1	-84	
	10		С195	1	-86	
	11	Петля	П1	4	1.089.1-1.2-1-119	
	12		П3	2	-120	
БА78	1	Каркас	КП73	1	1.089.1-1.2-2-71	104,62
	2		КП76	1	-72	
	3	Сетка	С6	1	1.089.1-1.2-1-52	
	4		С9	1	-53	
	5		С12	3	-54	
	6		С180	1	1.089.1-1.2-2-78	
	7		С184	1	-80	
	8		С188	1	-82	
	9		С192	1	-84	
	10		С196	1	-86	
	11	Петля	П1	4	1.089.1-1.2-1-119	
	12		П3	2	-120	

1. Технические требования см. 1.089.1-1.2-2-ТТ.
2. Узлы I...V см. 1.089.1-1.2-2-Д.

Нач.отд.	Гришин	
Н.контр.	Некритин	
ГИП	Некритин	
Рук.гр.	Домахина	
Инж.	Меренчикова	

1.089.1-1.2-2-10

Блок арматурный БА77, БА78

Стадия	Лист	Листов
Р		1

Гипрониздрав

25178-03 17

https://zavodjbi.com/

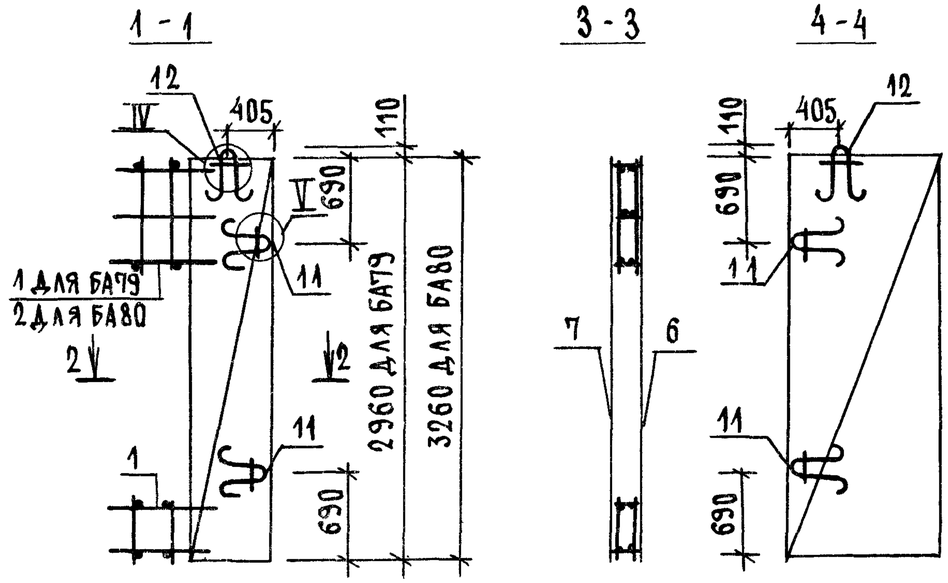

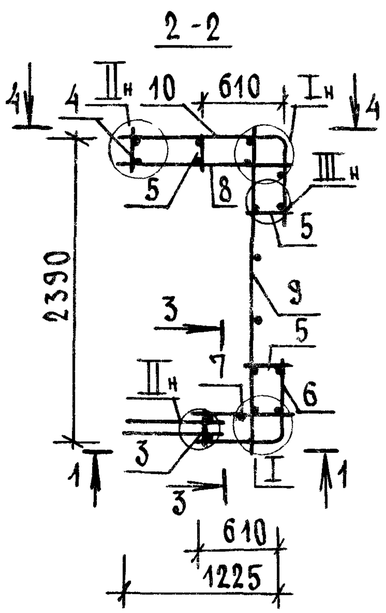

Марка блока	Поз.	Наименование	Кол.	Обозначение документа	Масса блока, кг
БА79	1	Каркас КП73	2	1.089.1-1.2-2-71	78,15
	3	Сетка С124	1	1.089.1-1.2-1-80	
	4	С125	1		
	5	С131	3		
	6	С177	1	1.089.1-1.2-2-77	
	7	С181	1	-79	
	8	С185	1	-81	
	9	С189	1	-83	
	10	С193	1	-85	
	11	Петля П1	4	1.089.1-1.2-1-119	
	12	П3	2	-120	
БА80	1	Каркас КП73	1	1.089.1-1.2-2-71	83,69
	2	КП74	1	-72	
	3	Сетка С4	1	1.089.1-1.2-1-52	
	4	С7	1	-53	
	5	С10	3	-54	
	6	С178	1	1.089.1-1.2-2-77	
	7	С182	1	-79	
	8	С186	1	-81	
	9	С190	1	-83	
	10	С194	1	-85	
	11	Петля П1	4	1.089.1-1.2-1-119	
	12	П3	2	-120	

1. Технические требования см. 1.089.1-1.2-2-ТТ.
2. Узлы I...V см. 1.089.1-1.2-2-Д.

Нач.отд.	Гришин		1.089.1-1.2-2-11
Н.контр.	Некритин		
ГИП	Некритин		Блок арматурный БА79, БА80
Рук.гр.	Домахина		Стадия: Р; Лист: ; Листов: 1
Инж.	Меренчикова		Гипроиздрав

25178-03 18

https://zavodjbi.com/

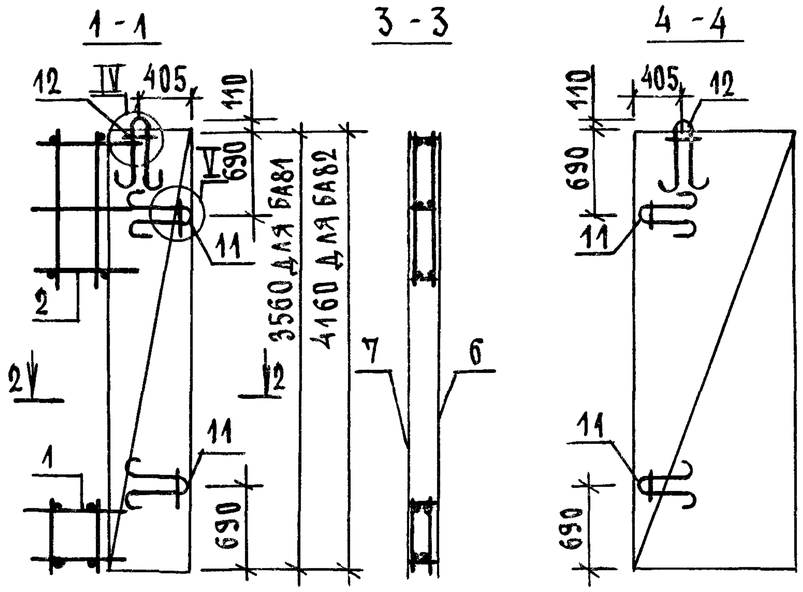

Марка блока	Поз.	Наименование	Кол.	Обозначение документа	Масса блока, кг
БА81	1	Каркас КП73	1	1.089.1-1.2-2-71	91,30
	2	КП75	1	-72	
	3	Сетка С5	1	1.089.1-1.2-1-52	
	4	С8	1	-53	
	5	С11	3	-54	
	6	С179	1	1.089.1-1.2-2-78	
	7	С183	1	-80	
	8	С187	1	-82	
	9	С191	1	-84	
	10	С195	1	-86	
	11	Петля П1	4	1.089.1-1.2-1-119	
	12	П3	2	-120	
БА82	1	Каркас КП73	1	1.089.1-1.2-2-71	104,62
	2	КП76	1	-72	
	3	Сетка С6	1	1.089.1-1.2-1-52	
	4	С9	1	-53	
	5	С12	3	-54	
	6	С180	1	1.089.1-1.2-2-78	
	7	С184	1	-80	
	8	С188	1	-82	
	9	С192	1	-84	
	10	С196	1	-86	
	11	Петля П1	4	1.089.1-1.2-1-119	
	12	П3	2	-120	

1. Технические требования см. 1.089.1-1.2-2-ТТ.
2. Узлы I...V см. 1.089.1-1.2-2-Д.

Нач.отд.	Гришин	
Н.контр.	Некритин	
ГИП	Некритин	
Рук.гр.	Домахина	
Инж.	Меренчикова	

1.089.1-1.2-2-12

Блок арматурный БА81, БА82

Стадия	Лист	Листов
Р		1

Гипрониздрав

25178-03 19

https://zavodjbi.com/

1 - 1

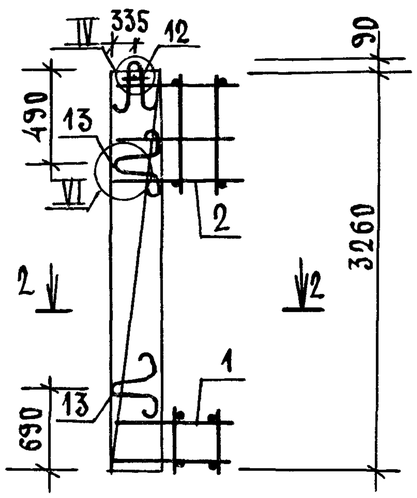

3 - 3

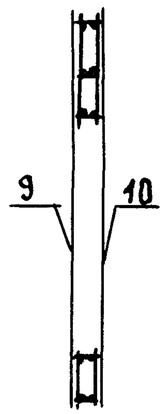

4 - 4

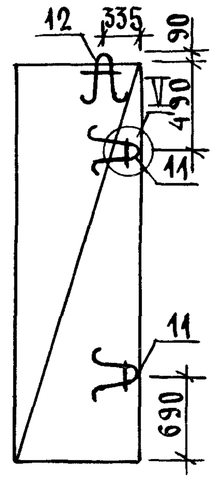

2 - 2

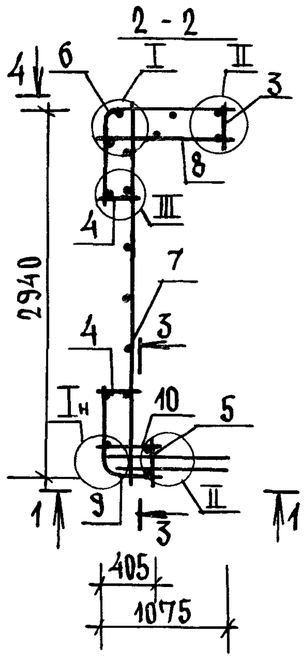

Поз.	Наименование		Кол.	Обозначение документа
1	Каркас	КП53	1	1.089.1-1.2-2-62
2		КП54	1	-63
3	Сетка	С7	1	1.089.1-1.2-1-53
4		С10	2	-54
5		С150	1	-108
6		С153	1	-109
7		С159	1	-113
8		С162	1	-114
9		С201	1	1.089.1-1.2-2-89
10		С204	1	-90
11	Петля	П1	2	1.089.1-1.2-1-119
12		П2	2	-120
13		П14	2	1.089.1-1.2-2-146

1. Технические требования см. 1.089.1-1.2-2-ТТ.
2. Узлы Ⅰ...Ⅵ см. 1.089.1-1.2-2-Д.
3. Масса блока 87,66 кг.

Нач.отд.	Гришин	
Н.контр.	Некритин	
ГИП	Некритин	
Рук.гр.	Домахина	
Инж.	Меренчикова	

1.089.1-1.2-2-13

Блок арматурный БА83

Стадия	Лист	Листов
Р		1

Гипронииздрав

25178-03 20

https://zavodjbi.com/

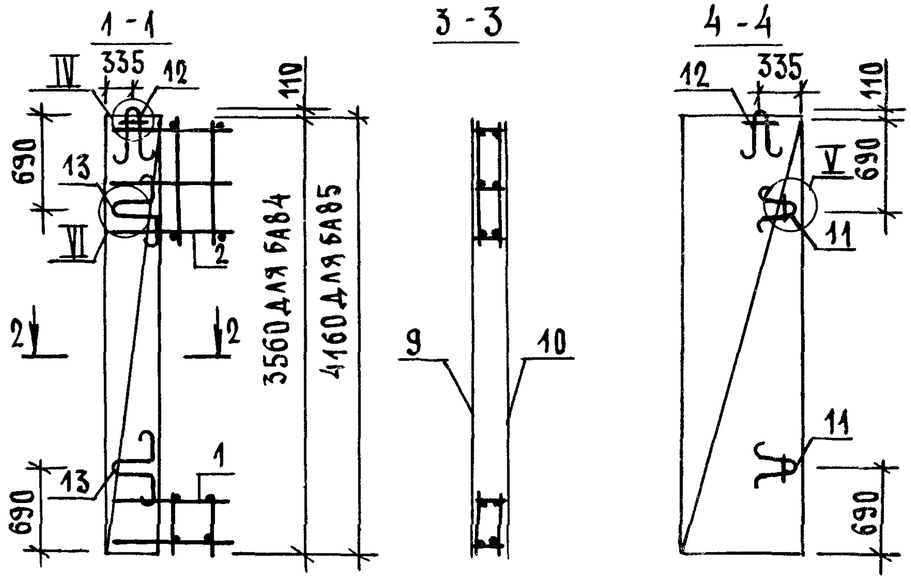

Марка блока	Поз.	Наименование	Кол.	Обозначение документа	Масса блока, кг
БА84	1	Каркас КП53	1	1.089.1-1.2-2-62	97,84
	2	КП55	1	-63	
	3	Сетка С8	1	1.089.1-1.2-1-53	
	4	С11	2	-54	
	5	С151	1	-108	
	6	С154	1	-110	
	7	С160	1	-113	
	8	С163	1	-115	
	9	С202	1	1.089.1-1.2-2-89	
	10	С205	1	-90	
	11	Петля П1	2	1.089.1-1.2-1-119	
	12	П3	2	-120	
	13	П14	2	1.089.1-1.2-2-146	
БА85	1	Каркас КП53	1	1.089.1-1.2-2-62	112,99
	2	КП56	1	-63	
	3	Сетка С9	1	1.089.1-1.2-1-53	
	4	С12	2	-54	
	5	С152	1	-108	
	6	С155	1	-110	
	7	С161	1	-113	
	8	С164	1	-115	
	9	С203	1	1.089.1-1.2-2-89	
	10	С206	1	-90	
	11	Петля П1	2	1.089.1-1.2-1-119	
	12	П3	2	-120	
	13	П14	2	1.089.1-1.2-2-146	

1. Технические требования см. 1.089.1-1.2-2-ТТ.
2. Узлы I...VI см. 1.089.1-1.2-2-Д.

Нач.отд.	Гришин	
Н.контр.	Некритин	
ГИП	Некритин	
Рук.гр.	Домахина	
Инж.	Меренчикова	

1.089.1-1.2-2-14

Блок арматурный БА84, БА85

Стадия	Лист	Листов
Р		1

Гипронииздрав

25178-03 21

1 - 1

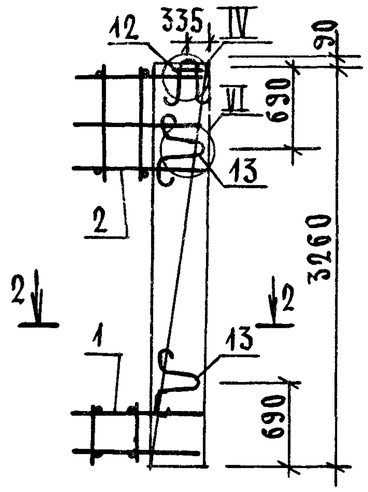

3 - 3

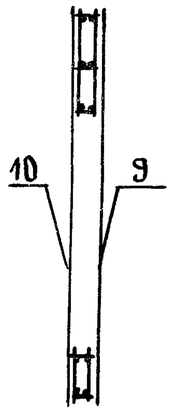

4 - 4

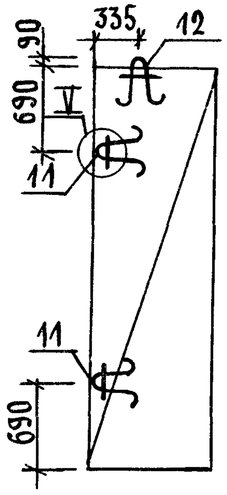

2 - 2

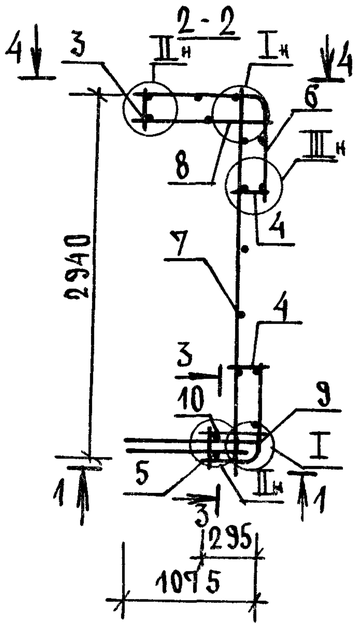

Поз.	Наименование		Кол.	Обозначение документа
1	Каркас	КП53	1	1.089.1-1.2-2-62
2		КП54	1	-63
3	Сетка	С7	1	1.089.1-1.2-1-53
4		С10	2	-54
5		С150	1	-108
6		С153	1	-109
7		С159	1	-113
8		С162	1	-114
9		С207	1	1.089.1-1.2-2-91
10		С210	1	-92
11	Петля	П1	2	1.089.1-1.2-1-119
12		П2	2	-120
13		П7	2	-122

1. Технические требования см. 1.089.1-1.2-2-ТТ.
2. Узлы I...VI см. 1.089.1-1.2-2-Д.
3. Масса блока 86,52 кг.

Нач.отд.	Гришин		
Н.контр.	Некритин		
ГИП	Некритин		
Рук.гр.	Домахина		
Инж.	Меренчикова		

1.089.1-1.2-2-15

Блок арматурный БА86

Стадия	Лист	Листов
Р		1

Гипронииздрав

25178-03 22

https://zavodjbi.com/

https://zavodjbi.com/

1 - 1

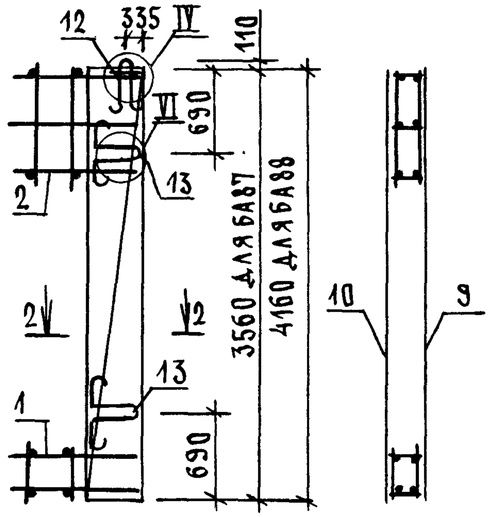

3 - 3

4 - 4

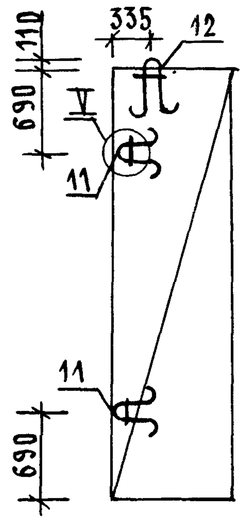

2 - 2

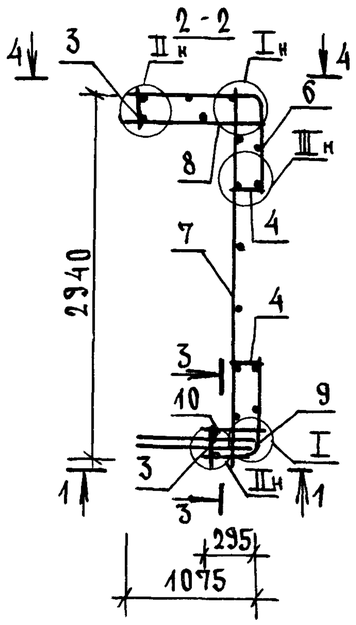

1. Технические требования см. 1.089.1-1.2-2-ТТ.
2. Узлы I..IV,V см. 1.089.1-1.2-2-Д.

Марка блока	Поз.	Наименование		Кол.	Обозначение документа	Масса блока, кг
БА87	1	Каркас	КП53	1	1.089.1-1.2-2-62	96,61
	2		КП55	1	-63	
	3	Сетка	С8	1	1.089.1-1.2-1-53	
	4		С11	2	-54	
	5		С151	1	-108	
	6		С154	1	-110	
	7		С160	1	-113	
	8		С163	1	-115	
	9		С208	1	1.089.1-1.2-2-91	
	10		С211	1	-92	
	11	Петля	П1	2	1.089.1-1.2-1-119	
	12		П3	2	-120	
	13		П7	2	-122	
БА88	1	Каркас	КП53	1	1.089.1-1.2-2-62	111,60
	2		КП56	1	-63	
	3	Сетка	С9	1	1.089.1-1.2-1-53	
	4		С12	2	-54	
	5		С152	1	-108	
	6		С155	1	-110	
	7		С161	1	-113	
	8		С164	1	-115	
	9		С209	1	1.089.1-1.2-2-91	
	10		С212	1	-92	
	11	Петля	П1	2	1.089.1-1.2-1-119	
	12		П3	2	-120	
	13		П7	2	-122	

Нач.отд.	Гришин	
Н.контр.	Некритин	
ГИП	Некритин	
Рук.гр.	Домахина	
Инж.	Меренчикова	

1.089.1-1.2-2-16

Блок арматурный БА87, БА88

Стадия	Лист	Листов
Р		1

Гипронииздрав

25178-03 23

https://zavodjbi.com/

1-1

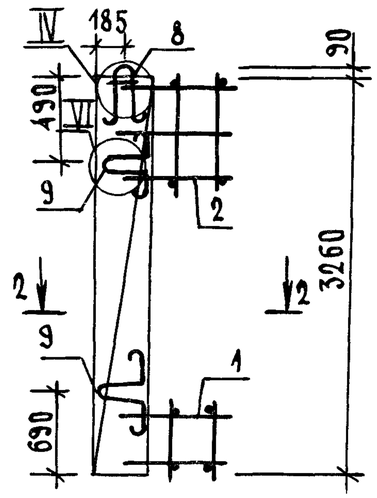

3-3

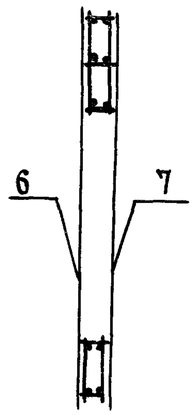

4-4

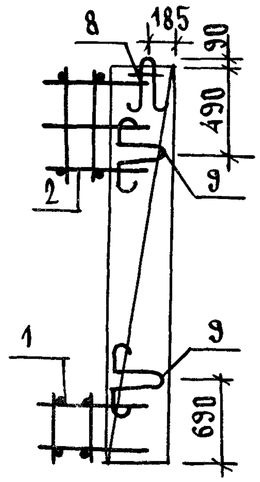

2-2

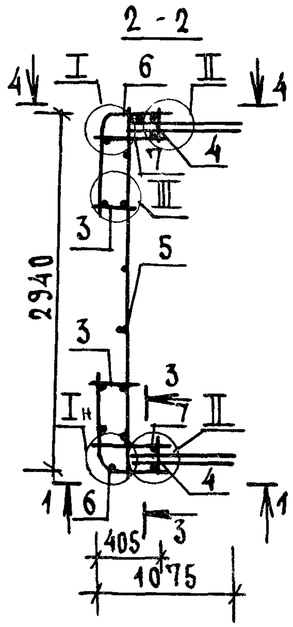

ПОЗ.	НАИМЕНОВАНИЕ	КОЛ.	ОБОЗНАЧЕНИЕ ДОКУМЕНТА
1	КАРКАС КП53	2	1.089.1-1.2-2-62
2	КП54	2	-63
3	СЕТКА С10	2	1.089.1-1.2-1-54
4	С150	2	-108
5	С159	1	-113
6	С201	2	1.089.1-1.2-2-89
7	С204	2	-90
8	ПЕТЛЯ П2	2	1.089.1-1.2-1-119
9	П14	4	1.089.1-1.2-2-146

1. ТЕХНИЧЕСКИЕ ТРЕБОВАНИЯ СМ. 1.089.1-1.2-2-ТТ.
2. УЗЛЫ I...IV, VI СМ. 1.089.1-1.2-2-Д.
3. МАССА БЛОКА 98,05 КГ.

НАЧ.ОТД.	ГРИШИН		
Н.КОНТР.	НЕКРИТИН		
ГИП	НЕКРИТИН		
РУК.ГР.	ДОМАХИНА		
ИНЖ.	МЕРЕНЧИКОВА		

1.089.1-1.2-2-17

БЛОК АРМАТУРНЫЙ БА89

СТАДИЯ	ЛИСТ	ЛИСТОВ
Р		1

ГИПРОНИИЗДРАВ

25178-03 24

https://zavodjbi.com/

https://zavodjbi.com/

1 - 1

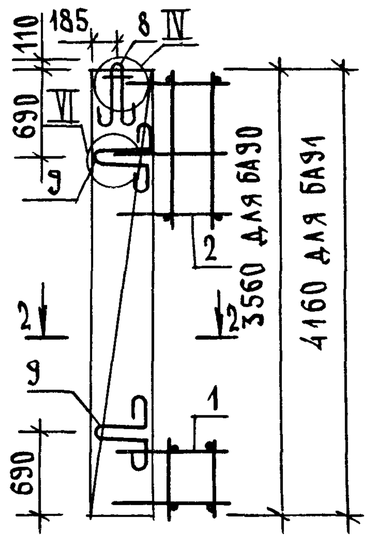

3 - 3

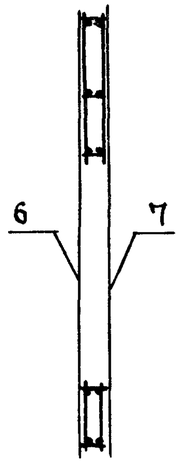

4 - 4

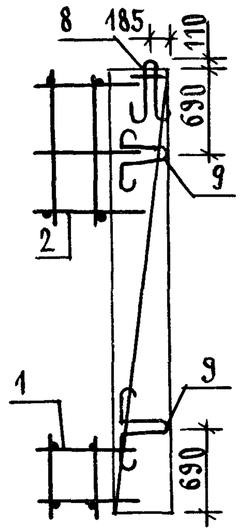

2 - 2

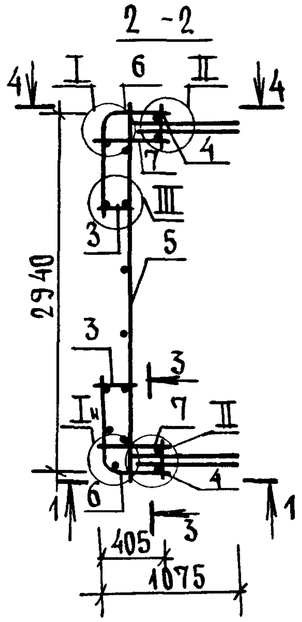

Марка блока	Поз.	Наименование		Кол.	Обозначение документа	Масса блока, кг
БА90	1	Каркас	КП53	2	1.089.1-1.2-2-62	109,96
	2		КП55	2	-63	
	3	Сетка	С11	2	1.089.1-1.2-1-54	
	4		С151	2	-108	
	5		С160	1	-113	
	6		С202	2	1.089.1-1.2-2-89	
	7		С205	2	-90	
	8	Петля	П3	2	1.089.1-1.2-1-120	
	9		П14	4	1.089.1-1.2-2-146	
БА91	1	Каркас	КП53	2	1.089.1-1.2-2-62	129,55
	2		КП56	2	-63	
	3	Сетка	С12	2	1.089.1-1.2-1-54	
	4		С152	2	-108	
	5		С161	1	-113	
	6		С203	2	1.089.1-1.2-2-89	
	7		С206	2	-90	
	8	Петля	П3	2	1.089.1-1.2-1-120	
	9		П14	4	1.089.1-1.2-2-146	

1. Технические требования см. 1.089.1-1.2-2-ТТ.
2. Узлы I..., IV, VI см. 1.089.1-1.2-2-Д.

Нач.отд.	Гришин	
Н.контр.	Некритин	
ГИП	Некритин	
Рук.гр.	Домахина	
Инж.	Меренчикова	

1.089.1-1.2-2-18

Блок арматурный БА90, БА91

Стадия	Лист	Листов
Р		1

Гипронииздрав

25178-03 25

https://zavodjbi.com/

1-1

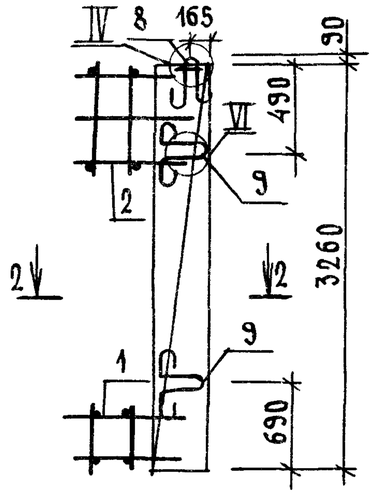

3-3

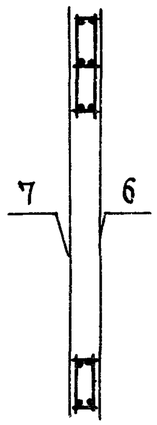

4-4

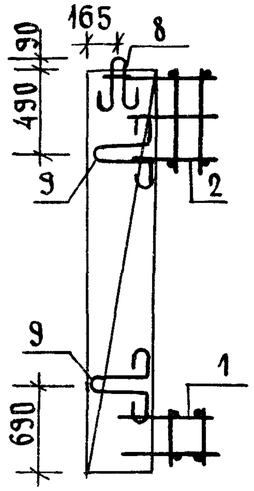

2-2

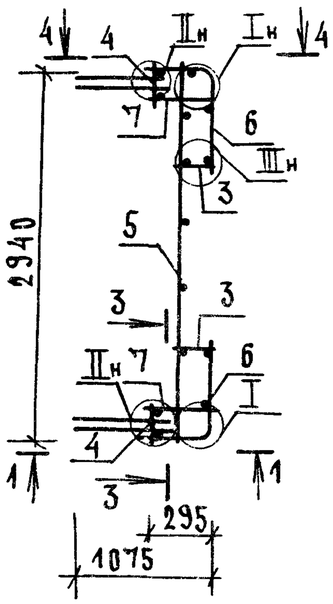

Поз.	Наименование	Кол.	Обозначение документа
1	Каркас КП53	2	1.089.1-1.2-2-62
2	КП54	2	-63
3	Сетка С10	2	1.089.1-1.2-1-54
4	С150	2	-108
5	С159	1	-113
6	С207	2	1.089.1-1.2-2-91
7	С210	2	-92
8	Петля П2	2	1.089.1-1.2-1-119
9	П7	4	-122

1. Технические требования см. 1.089.1-1.2-2-ТТ.
2. Узлы I...IV, VI см. 1.089.1-1.2-2-Д.
3. Масса блока 95,77 кг.

Нач.отд.	Грищин		
Н.контр.	Некритин		
ГИП	Некритин		
Рук.гр.	Домахина		
Инж.	Меренчикова		

1.089.1-1.2-2-19

Блок арматурный БА92

Стадия	Лист	Листов
Р		1

Гипрониздрав

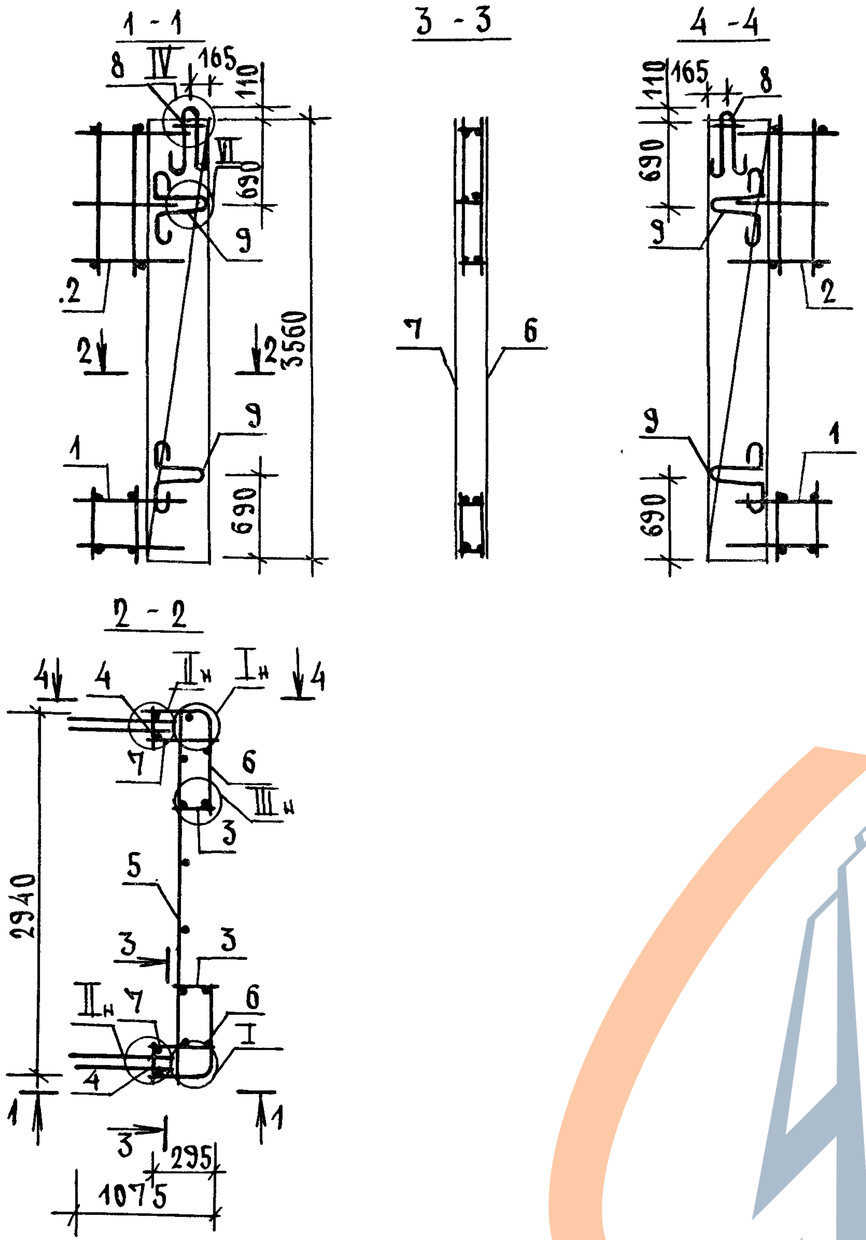

Марка блока	Поз.	Наименование	Кол.	Обозначение документа	Масса блока, кг
БА93	1	Каркас КП53	2	1.089.1-1.2-2-62	107,50
	2	КП55	2	-63	
	3	Сетка С11	2	1.089.1-1.2-1-54	
	4	С151	2	-108	
	5	С160	1	-113	
	6	С208	2	1.089.1-1.2-2-91	
	7	С211	2	-92	
	8	Петля П3	2	1.089.1-1.2-1-120	
	9	П7	4	-122	
БА94	1	Каркас КП53	2	1.089.1-1.2-2-62	126,77
	2	КП56	2	-63	
	3	Сетка С12	2	1.089.1-1.2-1-54	
	4	С152	2	-108	
	5	С161	1	-113	
	6	С209	2	1.089.1-1.2-2-91	
	7	С212	2	-92	
	8	Петля П3	2	1.089.1-1.2-1-120	
	9	П7	4	-122	

1. Технические требования см. 1.089.1-1.2-2-ТТ.
2. Узлы I ... IV, VI см. 1.089.1-1.2-2-Д.

Нач.отд.	Гришин	
Н.контр.	Некритин	
ГИП	Некритин	
Рук.гр.	Домахина	
Инж.	Меренчикова	

1.089.1-1.2-2-20

Блок арматурный БА93, БА94

Стадия	Лист	Листов
Р		1

Гипрониздрав

1 - 1

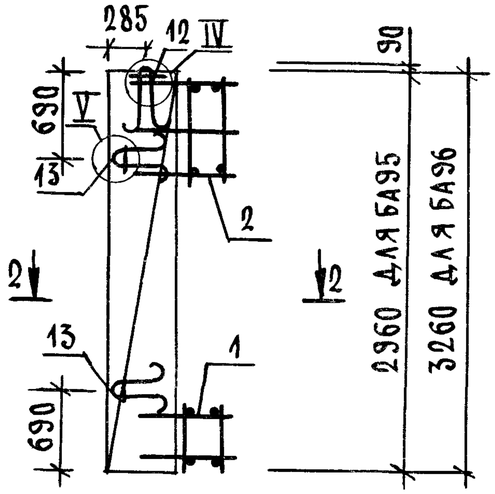

3 - 3

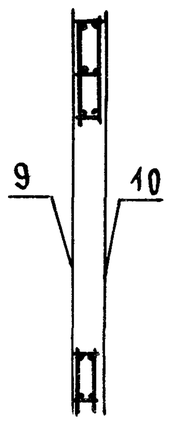

4 - 4

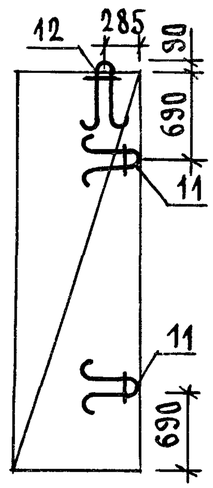

2 - 2

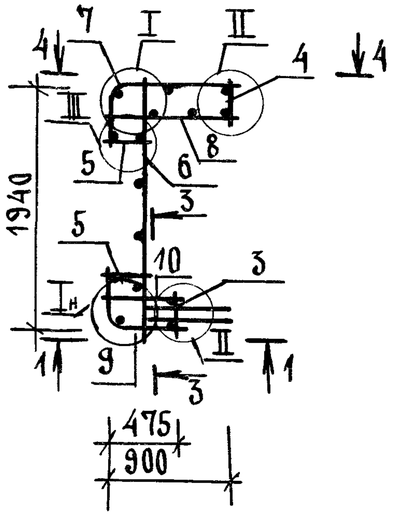

Марка блока	Поз.	Наименование		Кол.	Обозначение документа	Масса блока, кг
БА95	1	Каркас	КП43	1	1.089.1-1.2-2-57	61,59
	2		КП47	1	-59	
	3	Сетка	С124	1	1.089.1-1.2-1-80	
	4		С125	1		
	5		С131	2		
	6		С213	1	1.089.1-1.2-2-93	
	7		С217	1	-95	
	8		С221	1	-97	
	9		С225	1	-99	
	10		С229	1	-101	
	11	Петля	П1	2	1.089.1-1.2-1-119	
	12		П2	2		
	13		П13	2	1.089.1-1.2-2-145	
БА96	1	Каркас	КП43	1	1.089.1-1.2-2-57	65,65
	2		КП44	1	-58	
	3	Сетка	С4	1	1.089.1-1.2-1-52	
	4		С7	1	-53	
	5		С10	2	-54	
	6		С214	1	1.089.1-1.2-2-93	
	7		С218	1	-95	
	8		С222	1	-97	
	9		С226	1	-99	
	10		С230	1	-101	
	11	Петля	П1	2	1.089.1-1.2-119	
	12		П2	2		
	13		П13	2	1.089.1-1.2-2-145	

1. Технические требования см. 1.089.1-1.2-2-ТТ.
2. Узлы I... V см. 1.089.1-1.2-2-Д.

Нач.отд.	Гришин	
Н.контр.	Некритин	
ГИП	Некритин	
Рук гр.	Домахина	
Инж.	Меренчикова	

1.089.1-1.2-2-21

Блок арматурный БА95, БА96

Стадия	Лист	Листов
Р		1

Гипрониздрав

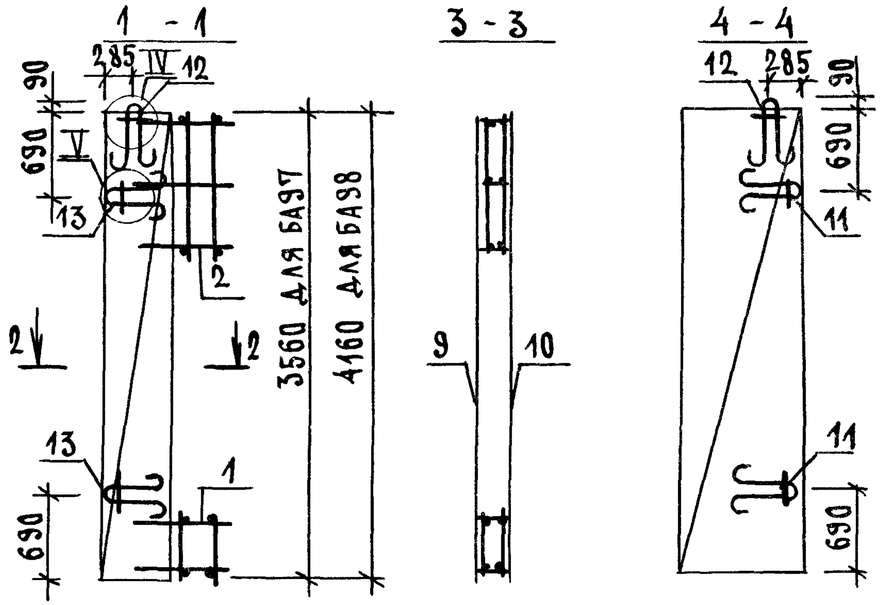

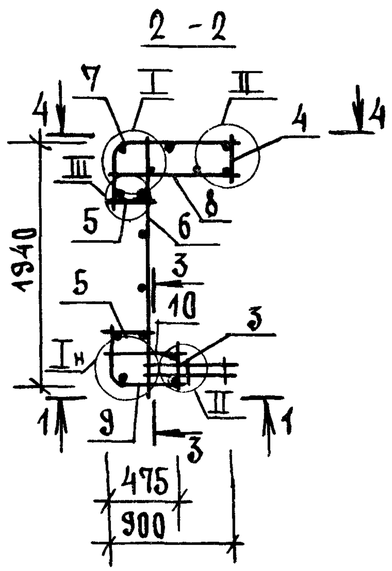

Марка блока	Поз.	Наименование	Кол.	Обозначение документа	Масса блока, кг
БА97	1	Каркас КП43	1	1.089.1-1.2-2-57	70,98
	2	КП45	1	-58	
	3	Сетка С5	1	1.089.1-1.2-1-52	
	4	С8	1	-53	
	5	С11	2	-54	
	6	С215	1	1.089.1-1.2-2-94	
	7	С219	1	-96	
	8	С223	1	-98	
	9	С227	1	-100	
	10	С231	1	-102	
	11	Петля П1	2	1.089.1-1.2-1-119	
	12	П2	2		
	13	П13	2	1.089.1-1.2-2-145	
БА98	1	Каркас КП43	1	1.089.1-1.2-2-57	81,48
	2	КП46	1	-58	
	3	Сетка С6	1	1.089.1-1.2-1-52	
	4	С9	1	-53	
	5	С12	2	-54	
	6	С216	1	1.089.1-1.2-2-94	
	7	С220	1	-96	
	8	С224	1	-98	
	9	С228	1	-100	
	10	С232	1	-102	
	11	Петля П1	2	1.089.1-1.2-1-119	
	12	П2	2		
	13	П13	2	1.089.1-1.2-2-145	

1. Технические требования см. 1.089.1-1.2-2-ТТ.
2. Узлы I...V см. 1.089.1-1.2-2-Д.

Нач.отд.	Гришин	
Н.контр.	Некритин	
ГИП	Некритин	
Рук.гр.	Домахина	
Инж.	Меренчикова	

1.089.1-1.2-2-22

Блок арматурный БА97, БА98

Стадия	Лист	Листов
Р		1

Гипрониздрав

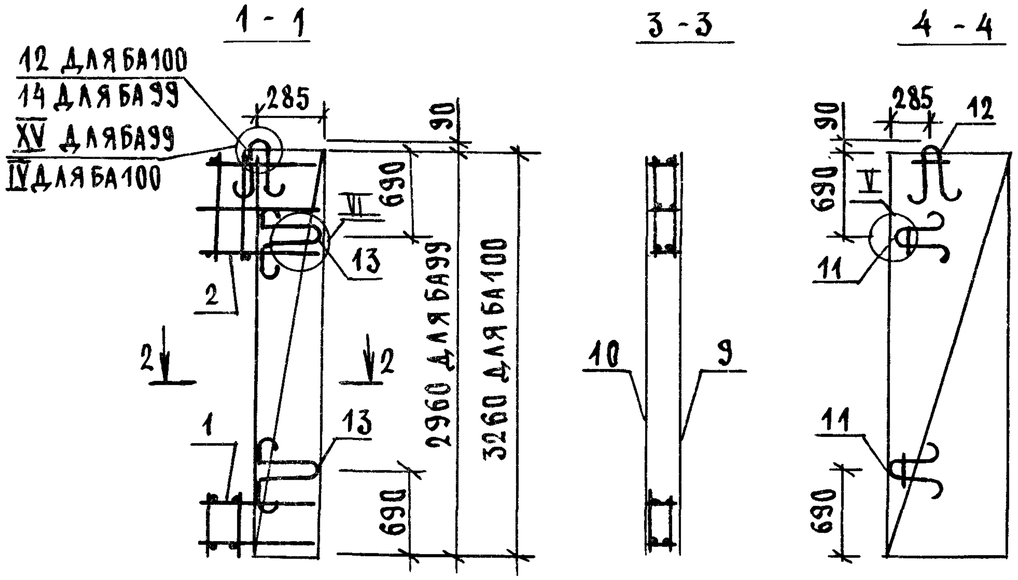

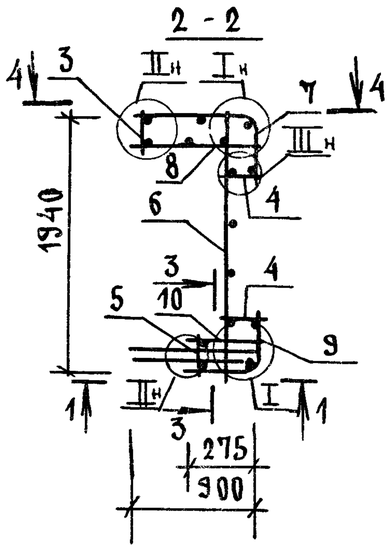

1. ТЕХНИЧЕСКИЕ ТРЕБОВАНИЯ СМ. 1.089.1-1.2-2-ТТ
2. УЗЛЫ I...VI, XV СМ. 1.089.1-1.2-2-Д.

МАРКА БЛОКА	ПОЗ.	НАИМЕНОВАНИЕ	КОЛ.	ОБОЗНАЧЕНИЕ ДОКУМЕНТА	МАССА БЛОКА, КГ
БА99	1	КАРКАС КП49	1	1.089.1-1.2-2-60	59,65
	2	КП48	1		
	3	СЕТКА С125	1	1.089.1-1.2-1-80	
	4	С131	2		
	5	С241	1	1.089.1-1.2-2-107	
	6	С213	1	-93	
	7	С217	1	-95	
	8	С221	1	-97	
	9	С233	1	-103	
	10	С237	1	-105	
	11	ПЕТЛЯ П1	2	1.089.1-1.2-1-119	
	12	П2	1		
	13	П15	2	-146	
	14	П7	1	-122	
БА100	1	КАРКАС КП49	1	1.089.1-1.2-2-60	66,84
	2	КП50	1	-61	
	3	СЕТКА С7	1	1.089.1-1.2-1-53	
	4	С10	2	-54	
	5	С150	1	-108	
	6	С214	1	1.089.1-1.2-2-93	
	7	С218	1	-95	
	8	С222	1	-97	
	9	С234	1	-103	
	10	С238	1	-105	
	11	ПЕТЛЯ П1	2	1.089.1-1.2-1-119	
	12	П2	2		
	13	П15	2	-146	

НАЧ.ОТД.	ГРИШИН		
Н.КОНТР.	НЕКРИТИН		
ГИП	НЕКРИТИН		
РУК.ГР.	ДОМАХИНА		
ИНЖ.	МЕРЕНЧИКОВА		

1.089.1-1.2-2-23

БЛОК АРМАТУРНЫЙ БА99, БА100

СТАДИЯ	ЛИСТ	ЛИСТОВ
Р		1

ГИПРОНИИЗДРАВ

25178-03 30

ЗАВОД ЖБИ

https://zavodjbi.com/

1 - 1

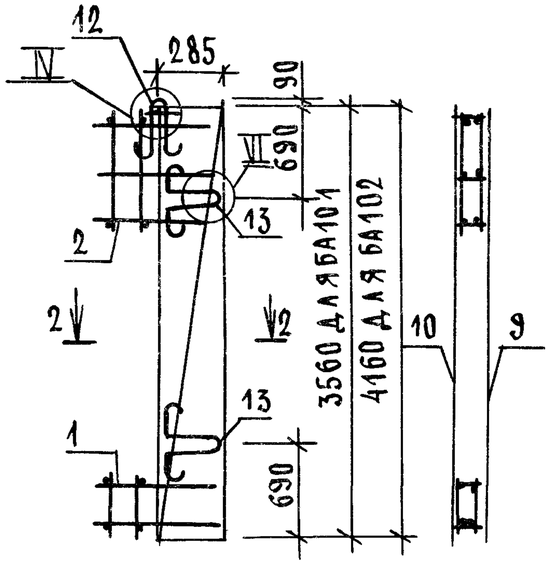

3 - 3

4 - 4

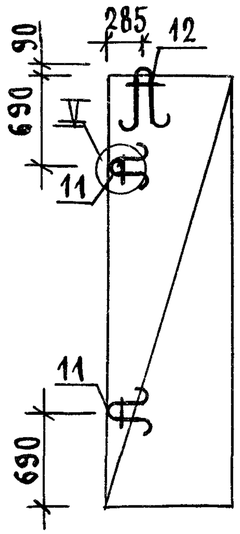

2 - 2

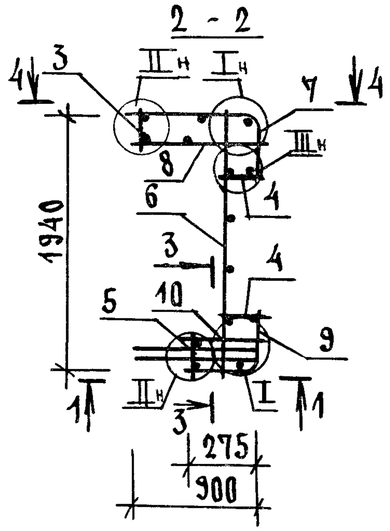

Марка блока	Поз.	Наименование	Кол.	Обозначение документа	Масса блока, кг
БА101	1	Каркас КП49	1	1.089.1-1.2-2-60	72,50
	2	КП51	1	-61	
	3	Сетка С8	1	1.089.1-1.2-1-52	
	4	С11	2	-53	
	5	С151	1	-108	
	6	С215	1	1.089.1-1.2-2-94	
	7	С219	1	-96	
	8	С223	1	-98	
	9	С235	1	-104	
	10	С239	1	-106	
	11	Петля П1	2	1.089.1-1.2-1-119	
	12	П2	2		
	13	П15	2	-146	
БА102	1	Каркас КП49	1	1.089.1-1.2-2-60	83,79
	2	КП52	1	-61	
	3	Сетка С9	1	1.089.1-1.2-1-53	
	4	С12	2	-54	
	5	С152	1	-108	
	6	С216	1	1.089.1-1.2-2-94	
	7	С220	1	-96	
	8	С224	1	-98	
	9	С236	1	-104	
	10	С240	1	-106	
	11	Петля П1	2	1.089.1-1.2-1-119	
	12	П2	2		
	13	П15	2	-146	

1. Технические требования см. 1.089.1-1.2-2-ТТ.
2. Узлы I...VI см. 1.089.1-1.2-2-Д.

Нач.отд.	Гришин	
Н.контр.	Некритин	
ГИП	Некритин	
Рук.гр.	Домахина	
Инж.	Меренчикова	

1.089.1-1.2-2-24

Блок арматурный БА 101, БА 102

Стадия	Лист	Листов
Р		1

Гипронииздрав

https://zavodjbi.com/

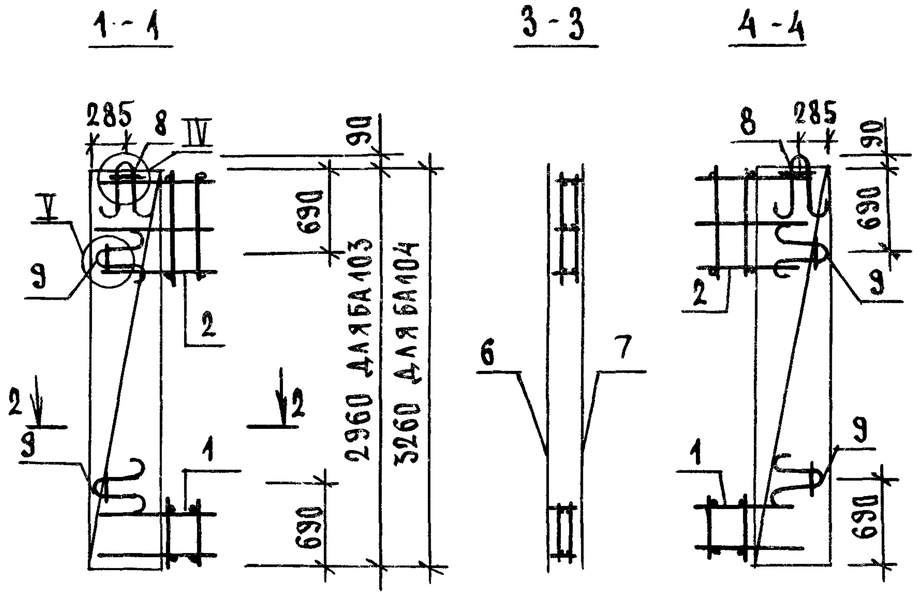

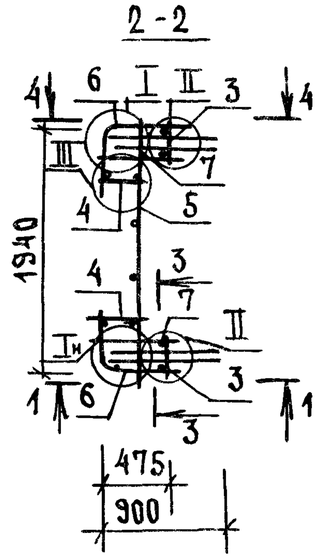

Марка блока	Поз.	Наименование	Кол.	Обозначение документа	Масса блока, кг
БА103	1	Каркас КП43	2	1.089.1-1.2-2-57	66,01
	2	КП47	2	-59	
	3	Сетка С124	2	1.089.1-1.2-1-80	
	4	С131	2		
	5	С213	1	1.089.1-1.2-2-93	
	6	С225	2	-99	
	7	С229	2	-101	
	8	Петля П2	2	1.089.1-1.2-1-119	
	9	П13	4	1.089.1-1.2-2-145	
БА104	1	Каркас КП43	2	1.089.1-1.2-2-57	70,60
	2	КП44	2	-58	
	3	Сетка С4	2	1.089.1-1.2-1-52	
	4	С10	2	-54	
	5	С214	1	1.089.1-1.2-2-93	
	6	С226	2	-99	
	7	С230	2	-101	
	8	Петля П2	2	1.089.1-1.2-1-119	
	9	П13	4	1.089.1-1.2-2-145	

1. Технические требования см. 1.089.1-1.2-2-ТТ.
2. Узлы I...V см. 1.089.1-1.2-2-Д.

Нач.отд.	Гришин	
Н.контр.	Некритин	
ГИП	Некритин	
Рук.гр.	Домакина	
Инж.	Меренчикова	

1.089.1-1.2-2-25

Блок арматурный БА103, БА104

Стадия	Лист	Листов
Р		1

Гипронииздрав

25178-03 37

https://zavodjbi.com/

1-1

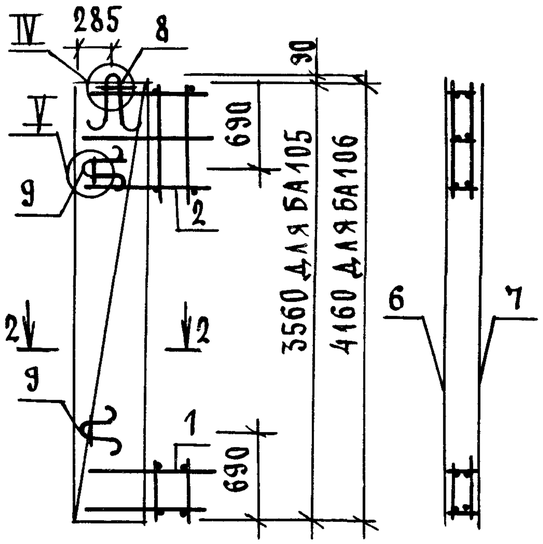

3-3

4-4

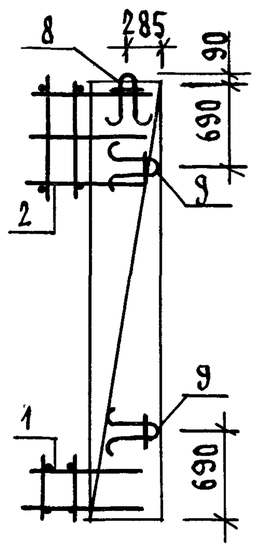

2-2

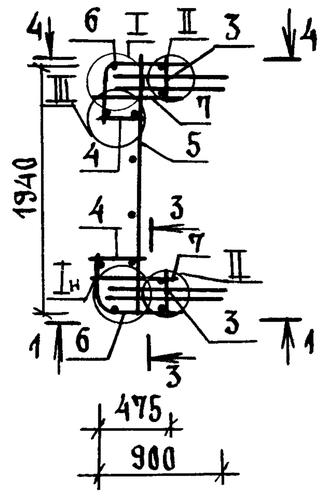

Марка блока	Поз.	Наименование	Кол.	Обозначение документа	Масса блока, кг
БА105	1	Каркас КП43	2	1.089.1-1.2-2-57	76,98
	2	КП45	2	-58	
	3	Сетка С5	2	1.089.1-1.2-1-52	
	4	С11	2	-54	
	5	С215	1	1.289.1-1.2-2-94	
	6	С227	2	-100	
	7	С231	2	-102	
	8	Петля П2	2	1.089.1-1.2-1-119	
	9	П13	4	1.089.1-1.2-2-145	
БА106	1	Каркас КП43	2	1.089.1-1.2-2-57	90,32
	2	КП46	2	-58	
	3	Сетка С6	2	1.089.1-1.2-1-52	
	4	С12	2	-54	
	5	С216	1	1.089.1-1.2-2-94	
	6	С228	2	-100	
	7	С232	2	-102	
	8	Петля П2	2	1.089.1-1.2-1-119	
	9	П13	4	1.089.1-1.2-2-145	

1. Технические требования см. 1.089.1-1.2-2-ТТ.
2. Узлы I... V см. 1.089.1-1.2-2-Д.

Нач.отд.	Гришин		1.089.1-1.2-2-26
Н.контр.	Некритин		
ГИП	Некритин		Блок арматурный БА105, БА106
Рук.гр.	Домахина		Стадия Р; Лист; Листов 1
Инж.	Меренчикова		Гипрониздрав

25178-03 33

https://zavodjbi.com/

1-1

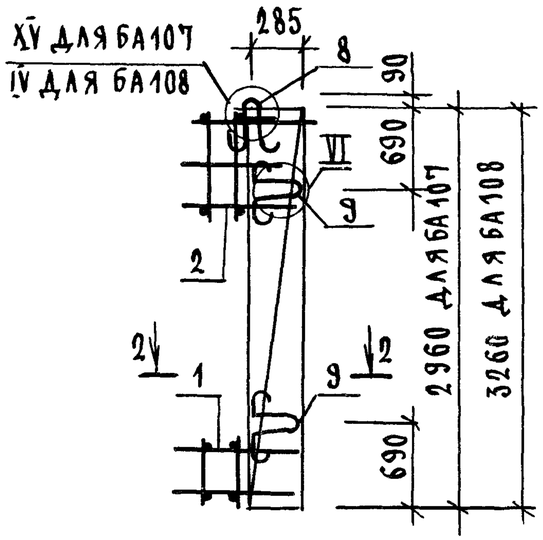

3-3

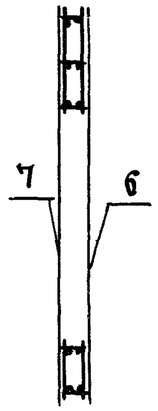

4-4

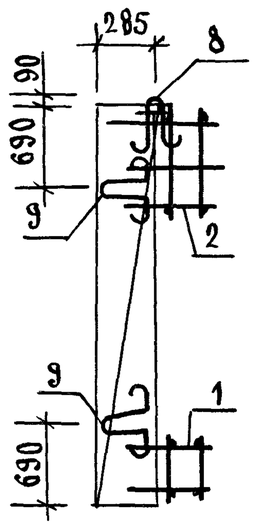

2-2

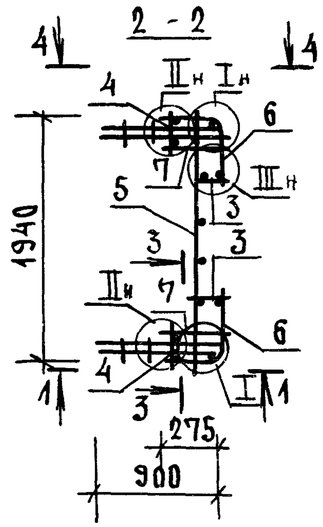

Марка блока	Поз.	Наименование	Кол.	Обозначение документа	Масса блока, кг
БА107	1	Каркас КП49	2	1.089.1-1.2-2-60	65,01
	2	КП48	2		
	3	Сетка С131	2	1.089.1-1.2-1-80	
	4	С241	2	1.089.1-1.2-2-107	
	5	С213	1	-93	
	6	С233	2	-103	
	7	С237	2	-105	
	8	Петля П7	2	1.089.1-1.2-1-122	
	9	П15	4	1.089.1-1.2-2-146	
БА108	1	Каркас КП49	2	1.089.1-1.2-2-60	73,00
	2	КП50	2	-61	
	3	Сетка С10	2	1.089.1-1.2-1-54	
	4	С150	2	-108	
	5	С214	1	1.089.1-1.2-2-93	
	6	С234	2	-103	
	7	С238	2	-105	
	8	Петля П2	2	1.089.1-1.2-1-119	
	9	П15	4	1.089.1-1.2-2-146	

1. Технические требования см. 1.089.1-1.2-2-ТГ.
2. Узлы I... IV; VI; XV см. 1.089.1-1.2-2-Д.

Нач.отд.	Гришин	
Н.контр.	Некритин	
ГИП	Некритин	
Рук.гр.	Домахина	
Инж.	Меренчикова	

1.089.1-1.2-2-27

Блок арматурный БА107, БА108

Стадия	Лист	Листов
Р		1

ГИПРОНИИЗДРАВ

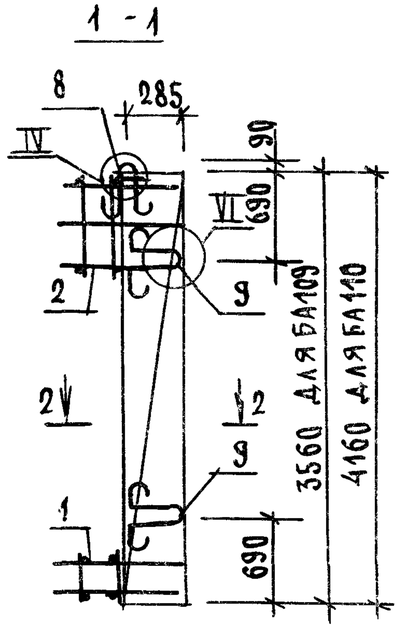

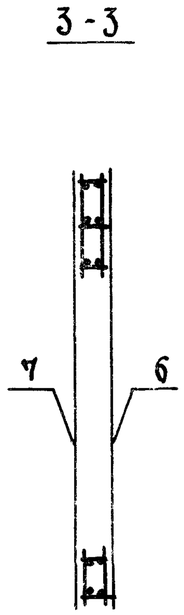

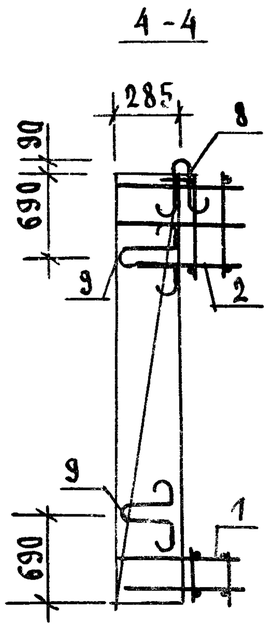

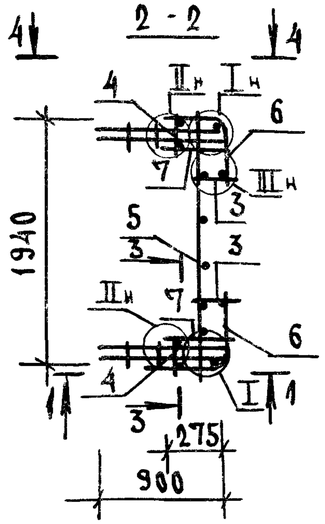

Марка блока	Поз.	Наименование	Кол.	Обозначение документа	Масса блока, кг
БА109	1	Каркас КП49	2	1.089.1-1.2-2-60	80,02
	2	КП51	2	-61	
	3	Сетка С11	2	1.089.1-1.2-1-54	
	4	С151	2	-108	
	5	С215	1	1.089.1-1.2-2-94	
	6	С235	2	-104	
	7	С239	2	-106	
	8	Петля П2	2	1.089.1-1.2-1-119	
	9	П15	4	1.089.1-1.2-2-145	
БА110	1	Каркас КП49	2	1.089.1-1.2-2-60	94,94
	2	КП52	2	-61	
	3	Сетка С12	2	1.089.1-1.2-1-54	
	4	С152	2	-108	
	5	С216	1	1.089.1-1.2-2-94	
	6	С236	2	-104	
	7	С240	2	-106	
	8	Петля П2	2	1.089.1-1.2-1-119	
	9	П15	4	1.089.1-1.2-2-146	

1. Технические требования см. 1.089.1-1.2-2-ТТ.
2. Узлы I...IV; VI см. 1.089.1-1.2-2-Д.

Нач.отд.	Гришин	
Н.контр.	Некритин	
ГИП	Некритин	
Рук.гр.	Домахина	
Инж.	Меренчиков	

1.089.1-1.2-2-28

Блок арматурный БА109, БА110

Стадия	Лист	Листов
Р		1

ГИПРОНИИЗДРАВ

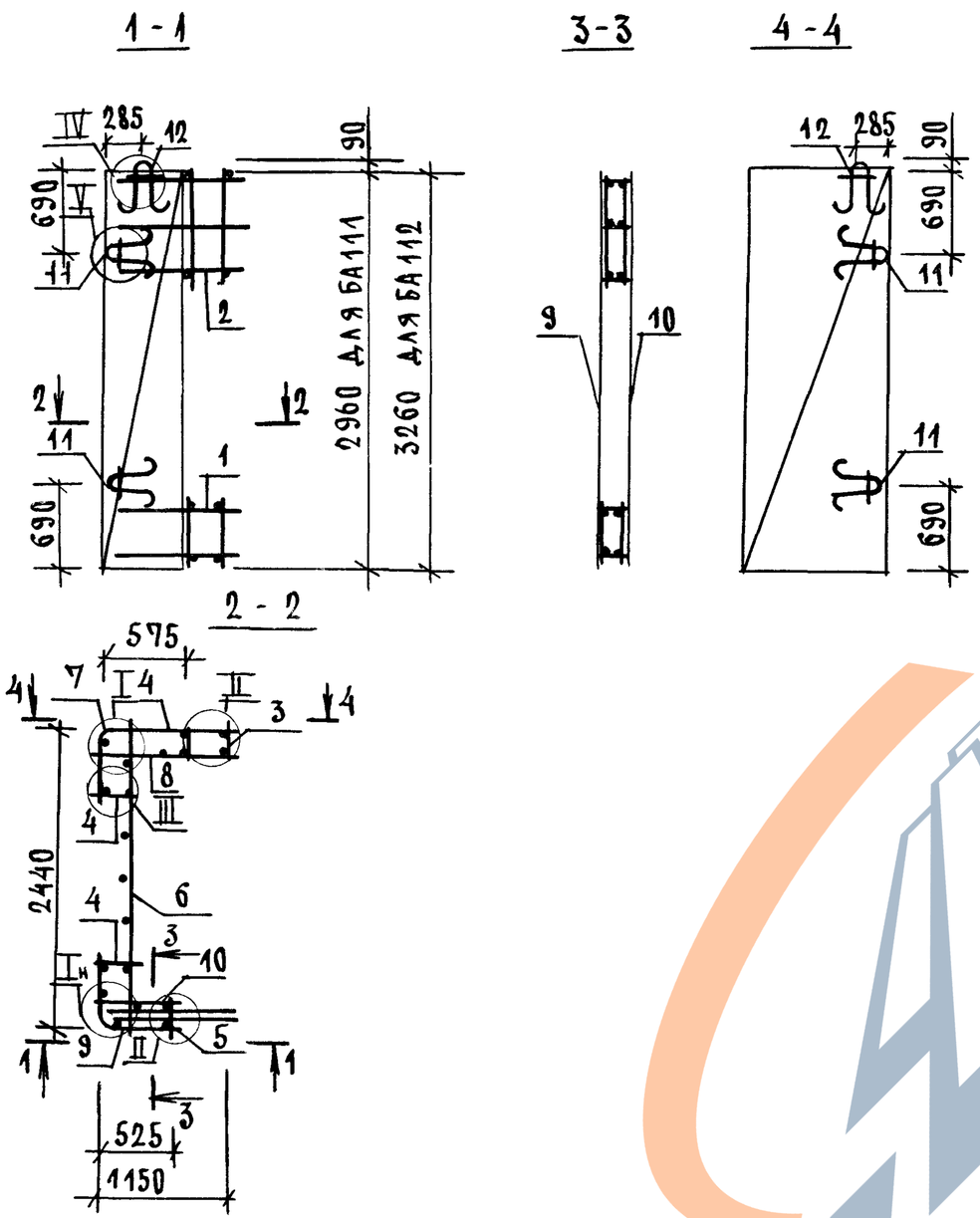

Марка блока	Поз.	Наименование		Кол.	Обозначение документа	Масса блока, кг
БА111	1	Каркас	КП57	1	1.089.1-1.2-2-64	77,18
	2		КП65	1	-67	
	3	Сетка	С125	1	1.089.1-1.2-1-80	
	4		С131	3		
	5		С241	1	1.089.1-1.2-2-107	
	6		С251	1	-111	
	7		С255	1	-113	
	8		С259	1	-115	
	9		С263	1	-117	
	10		С267	1	-119	
	11	Петля	П1	4	1.089.1-1.2-1-119	
	12		П2	2		
БА112	1	Каркас	КП57	1	1.089.1-1.2-2-64	81,25
	2		КП59	1	-65	
	3	Сетка	С7	1	1.089.1-1.2-1-53	
	4		С10	3	-54	
	5		С150	1	-108	
	6		С252	1	1.089.1-1.2-2-111	
	7		С256	1	-113	
	8		С260	1	-115	
	9		С264	1	-117	
	10		С263	1	-119	
	11	Петля	П1	4	1.089.1-1.2-1-119	
	12		П2	2		

1. Технические требования см. 1.089.1-1.2-2-ТТ.
2. Узлы I...V см. 1.089.1-1.2-2-Д.

		1.089.1-1.2-2-29
Нач.отд.	Гришин	Блок арматурный БА111, БА112
Н.контр.	Некритин	Стадия: Р; Лист: ; Листов: 1
ГИП	Некритин	Гипронииздрав
Рук.гр.	Домахина	
Инж.	Меренчикова	

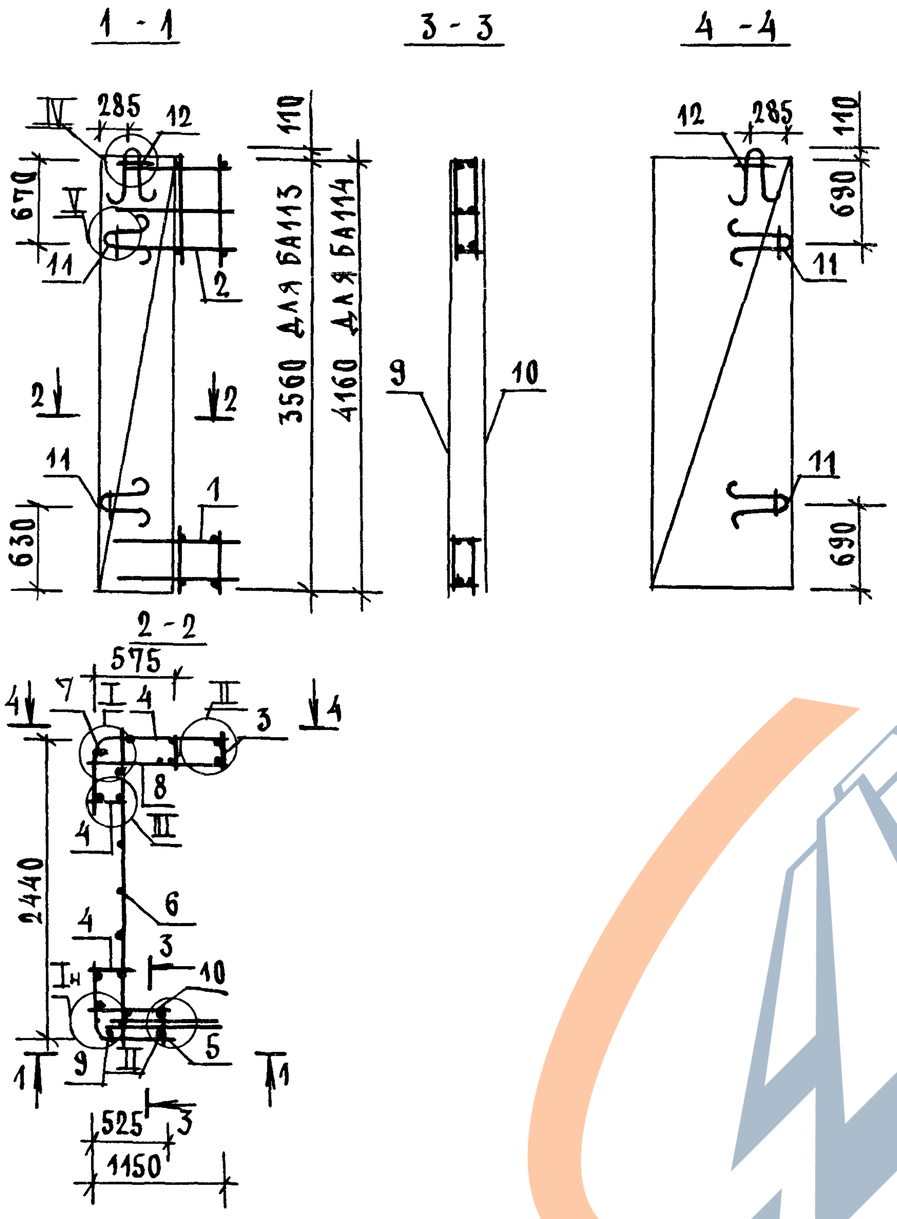

Марка блока	Поз	Наименование	Кол.	Обозначение документа	Масса блока, кг
БА113	1	Каркас КП57	1	1.089.1-1.2-2-64	90,88
	2	КП60	1	-65	
	3	Сетка С8	1	1.089.1-1.2-1-53	
	4	С11	3	-54	
	5	С151	1	-08	
	6	С253	1	1.089.1-1.2-2-112	
	7	С257	1	-114	
	8	С261	1	-116	
	9	С265	1	-118	
	10	С269	1	-120	
	11	Петля П1	4	1.089.1-1.2-1-119	
	12	П3	2	-120	
БА114	1	Каркас КП57	1	1.089.1-1.2-2-64	104,98
	2	КП61	1	-65	
	3	Сетка С9	1	1.089.1-1.2-1-52	
	4	С2	3	-54	
	5	С52	1	-108	
	6	С254	1	1.089.1-1.2-2-112	
	7	С258	1	-114	
	8	С262	1	-116	
	9	С266	1	-118	
	10	С270	1	-120	
	11	Петля П1	4	1.089.1-1.2-1-119	
	12	П3	2	-120	

1. Технические требования см. 1.089.1-1.2-2-ТТ.
2. Узлы I... V см. 1.089-1-1.2-2-Д.

Нач.отд.	Гришин		1.089.1-1.2-2-30
Н.контр.	Некритин		
ГИП	Некритин		Блок арматурный БА113, БА114
Рук.гр.	Домахина		Стадия: Р; Лист: ; Листов: 1
Инж.	Меренчикова		Гипрониздрав

https://zavodjbi.com/

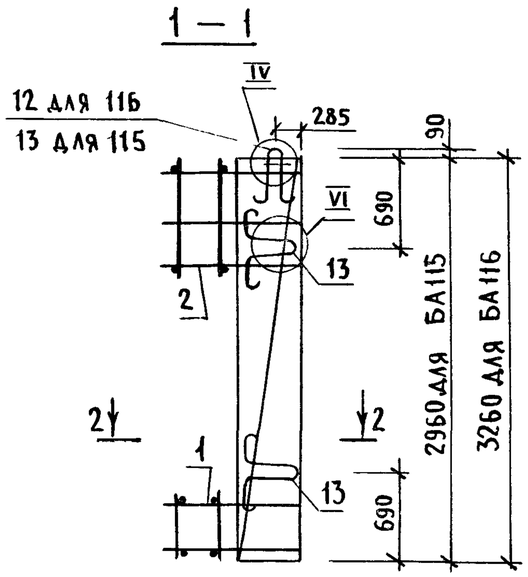

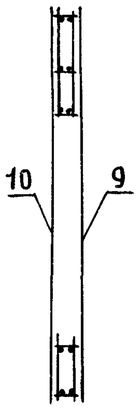

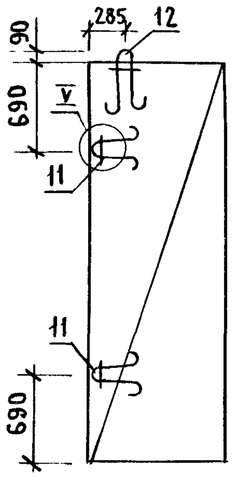

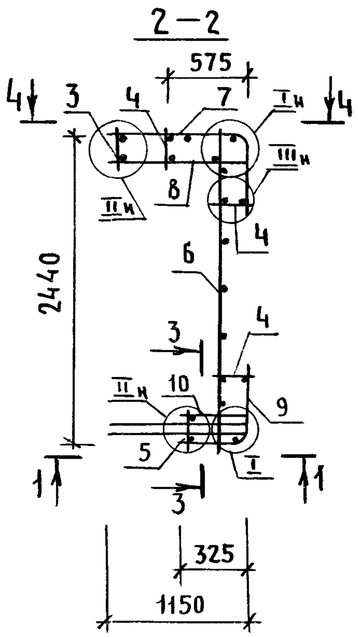

Марка блока	Поз.	Наименование	Кол.	Обозначение документа	Масса блока, кг
БА115	1	Каркас КП58	1	1.089.1-1.2-2-64	74.83
	2	КП66	1	-67	
	3	Сетка С125	1	1.089.1-1.2-1-80	
	4	С131	3		
	5	С241	1	1.089.1-1.2-2-107	
	6	С251	1	-111	
	7	С255	1	-113	
	8	С259	1	-115	
	9	С271	1	-121	
	10	С275	1	-123	
	11	Петля П1	2	1.089.1-1.2-1-119	
	12	П2	1		
	13	П7	3	-122	
БА116	1	Каркас КП58	1	1.089.1-1.2-2-64	79.86
	2	КП62	1	-66	
	3	Сетка С7	1	1.089.1-1.2-1-53	
	4	С10	3	-54	
	5	С150	1	-108	
	6	С252	1	1.089.1-1.2-2-111	
	7	С256	1	-113	
	8	С260	1	-115	
	9	С272	1	-121	
	10	С276	1	-123	
	11	Петля П1	2	1.089.1-1.2-1-119	
	12	П2	2		
	13	П7	2	-122	

1. Технические требования см. 1.089.1-1.2-2-ТТ.
2. Узлы I... VI см. 1.089.1-1.2-2-Д.

Нач. отд.	Гришин		1.089.1-1.2-2-31
Н. контр.	Некритин		Блок арматурный БА115, БА116
ГИП	Некритин		Стадия Р; Лист; Листов 1
Рук. гр.	Домахина		Гипронииздрав
Инж.	Меренчикова		

1–1

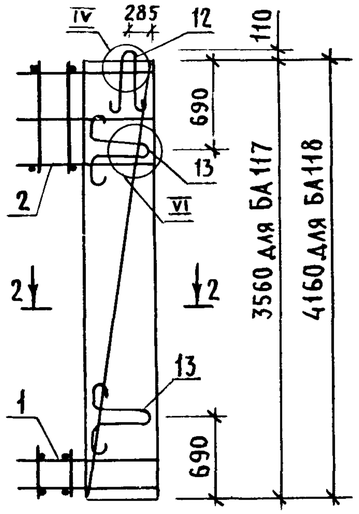

3–3

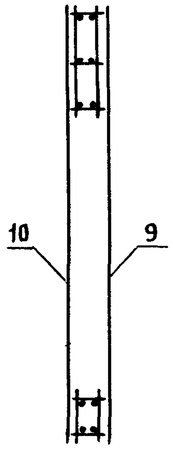

4–4

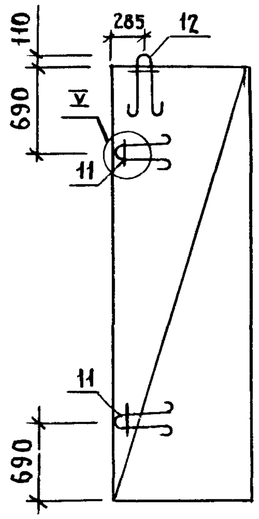

2–2

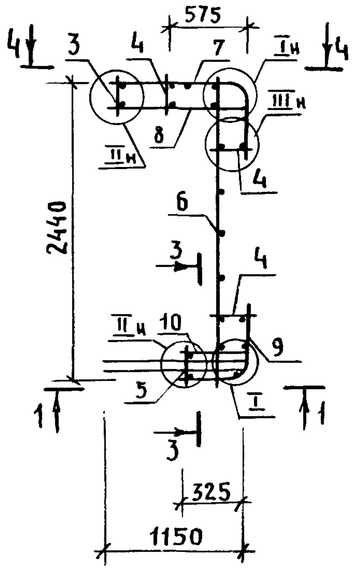

Марка блока	Поз.	Наименование	Кол.	Обозначение документа	Масса блока, кг
БА117	1	Каркас КП58	1	1.089.1-1.2-2-64	90,97
	2	КП63	1	-66	
	3	Сетка С8	1	1.089.1-1.2-1-53	
	4	С11	3	-54	
	5	С151	1	-108	
	6	С253	1	1.089.1-1.2-2-112	
	7	С257	1	-114	
	8	С261	1	-116	
	9	С273	1	-122	
	10	С277	1	-124	
	11	Петля П1	2	1.089.1-1.2-1-119	
	12	П3	2	-120	
	13	П7	2	-122	
БА118	1	Каркас КП58	1	1.089.1-1.2-2-64	103,48
	2	КП64	1	-66	
	3	Сетка С9	1	1.089.1-1.2-1-53	
	4	С12	3	-54	
	5	С152	1	-108	
	6	С254	1	1.089.1-1.2-2-112	
	7	С258	1	-114	
	8	С262	1	-116	
	9	С274	1	-122	
	10	С278	1	-124	
	11	Петля П1	2	1.089.1-1.2-1-119	
	12	П3	2	-120	
	13	П7	2	-122	

1. Технические требования см. 1.089.1-1.2-2-ТТ.
2. Узлы I... VI см. 1.089.1-1.2-2-Д.

Нач.отд.	Гришин	
Н.контр.	Некритин	
ГИП	Некритин	
Рук.гр.	Домахина	
Инж.	Меренчикова	

1.089.1-1.2-2-32

Блок арматурный БА117, БА118

Стадия	Лист	Листов
Р		1

ГИПРОНИИЗДРАВ

25178-03 39

https://zavodjbi.com/

1 — 1

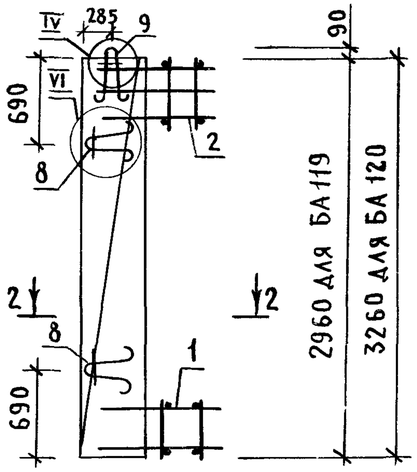

3 — 3

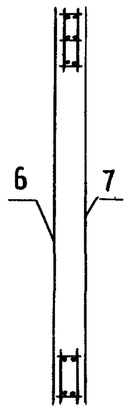

4 — 4

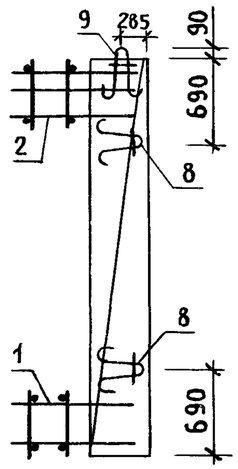

2 — 2

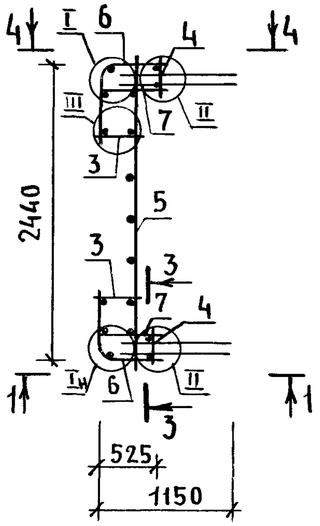

Марка блока	Поз.	Наименование	Кол.	Обозначение документа	Масса блока, кг
БА 119	1	Каркас КП57	2	1.089.1-1.2-2-64	87,41
	2	КП65	2	-67	
	3	Сетка С131	2	1.089.1-1.2-1-80	
	4	С241	2	1.089.1-1.2-2-107	
	5	С251	1	-111	
	6	С263	2	-117	
	7	С267	2	-119	
	8	Петля П1	4	1.089.1-1.2-1-119	
	9	П2	2		
БА 120	1	Каркас КП57	2	1.089.1-1.2-2-64	91,18
	2	КП59	2	-65	
	3	Сетка С10	2	1.089.1-1.2-1-54	
	4	С150	2	-108	
	5	С252	1	1.089.1-1.2-2-111	
	6	С264	2	-117	
	7	С268	2	-119	
	8	Петля П1	4	1.089.1-1.2-1-119	
	9	П2	2		

1. Технические требования см. 1.089.1-1.2-2-ТТ.
2. Узлы I ... IV, VI см. 1.089.1-1.2-2-Д.

Нач. отд.	Гришин		1.089.1-1.2-2-33
Н. контр.	Некритин		Блок арматурный БА 119, БА 120
ГИП	Некритин		Стадия: Р; Лист: ; Листов: 1
Рук. гр.	Домахина		Гипрониздрав
Инж.	Меренчикова		

https://zavodjbi.com/

https://zavodjbi.com/

1 — 1

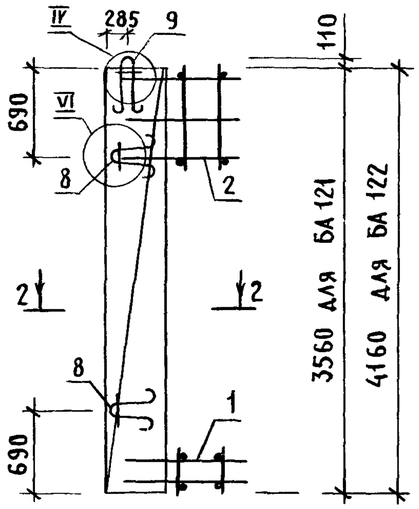

3 — 3

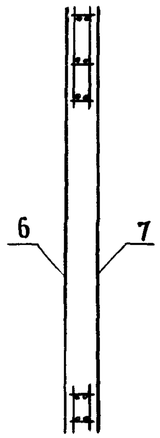

4 — 4

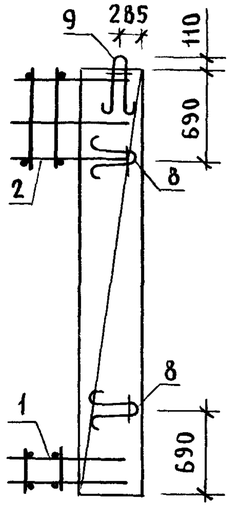

2 — 2

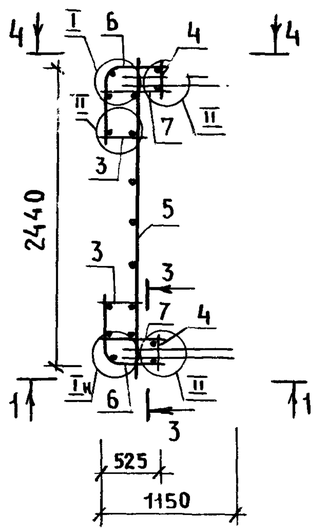

Марка блока	Поз.	Наименование	Кол.	Обозначение документа	Масса блока, кг
БА 121	1	Каркас КП 57	2	1.089.1-1.2-2-64	102,38
	2	КП 60	2	-65	
	3	Сетка С 11	2	1.089.1-1.2-1-54	
	4	С 151	2	-108	
	5	С 253	1	1.089.1-1.2-2-112	
	6	С 265	2	-118	
	7	С 269	2	-120	
	8	Петля П1	4	1.089.1-1.2-1-119	
	9	П3	2	-120	
БА 122	1	Каркас КП 57	2	1.089.1-1.2-2-64	120,20
	2	КП 61	2	-65	
	3	Сетка С 12	2	1.089.1-1.2-1-54	
	4	С 152	2	-108	
	5	С 254	1	1.089.1-1.2-2-112	
	6	С 266	2	-118	
	7	С 270	2	-120	
	8	Петля П1	4	1.089.1-1.2-1-119	
	9	П3	2	-120	

1. Технические требования см. 1.089.1-1.2-2-ТТ.
2. Узлы I... IV, VI см. 1.089.1-1.2-2-Д.

Нач. отд.	Гришин	
Н. контр.	Некритин	
ГИП	Некритин	
Рук. гр.	Домахина	
Инж.	Меренчикова	

1.089.1-1.2-2-34

Блок арматурный БА121, БА 122

Стадия	Лист	Листов
Р		1

ГИПРОНИИЗДРАВ

25178-03 41

https://zavodjbi.com/

1 — 1

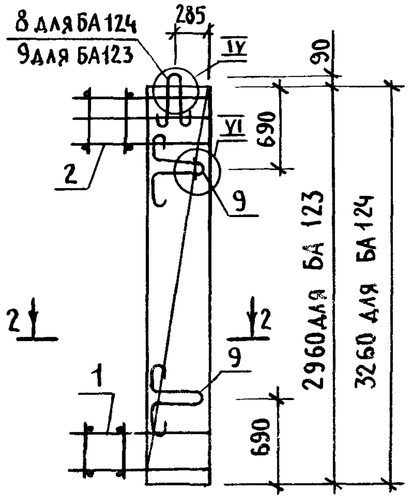

3 — 3

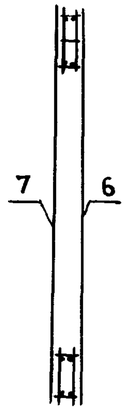

4 — 4

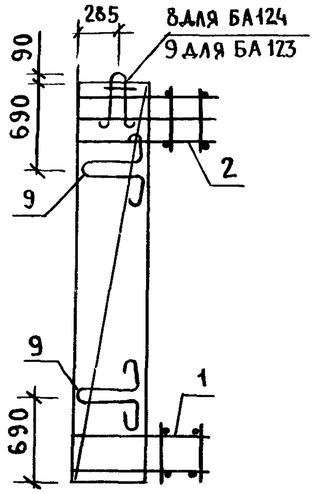

2 — 2

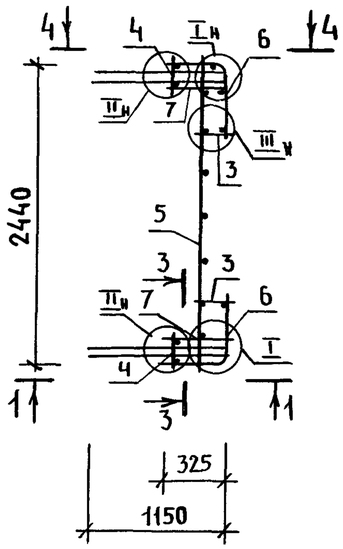

Марка блока	Поз.	Наименование	Кол.	Обозначение документа	Масса блока, кг
БА 123	1	Каркас КП58	2	1.089.1-1.2-2-64	82,71
	2	КП66	2	-67	
	3	Сетка С131	2	1.089.1-1.2-1-80	
	4	С241	2	1.089.1-1.2-2-107	
	5	С251	1	-111	
	6	С271	2	-121	
	7	С275	2	-123	
	9	Петля П7	6	1.089.1-1.2-1-122	
БА 124	1	Каркас КП58	2	1.089.1-1.2-2-64	88,40
	2	КП62	2	-66	
	3	Сетка С10	2	1.089.1-1.2-1-54	
	4	С150	2	-108	
	5	С252	1	1.089.1-1.2-2-111	
	6	С272	2	-121	
	7	С276	2	-123	
	8	Петля П2	2	1.089.1-1.2-1-119	
	9	П7	4	-122	

1. Технические требования см. 1.089.1-1.2-2-ТТ.
2. Узлы I... IV, VI см. 1.089.1-1.2-2-Д.

Нач. отд.	Гришин		1.089.1-1.2-2-35
Н. контр.	Некритин		Блок арматурный БА123, БА124
ГИП	Некритин		Стадия Р; Лист; Листов 1
Рук. гр.	Домахина		ГИПРОНИИЗДРАВ
Инж.	Меренчикова		

1 — 1

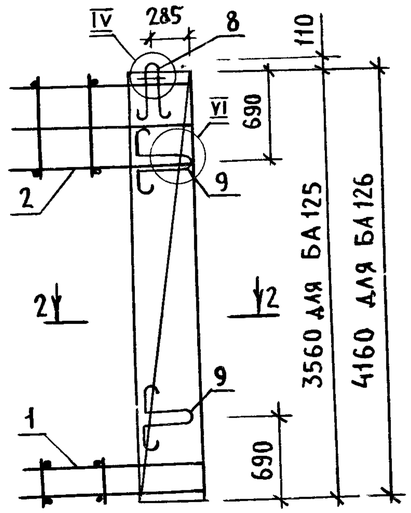

3 — 3

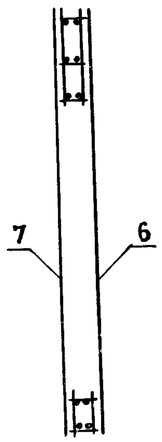

4 — 4

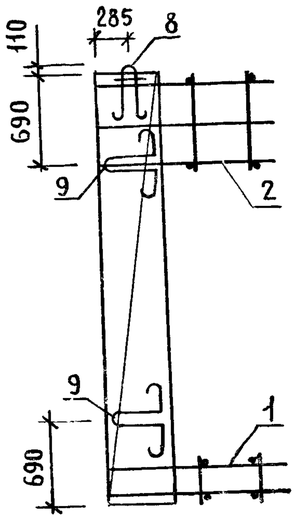

2 — 2

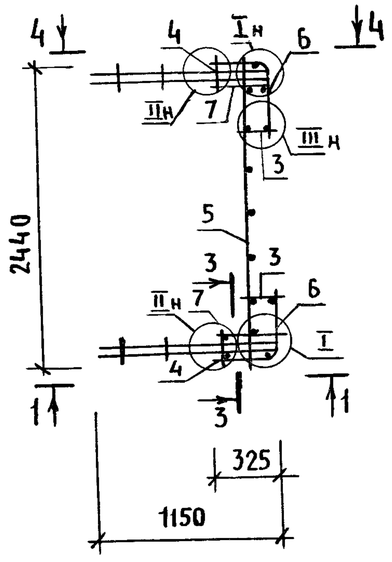

Марка блока	Поз.	Наименование	Кол.	Обозначение документа	Масса блока, кг
БА125	1	Каркас КП58	2	1.089.1-1.2-2-64	99,44
	2	КП63	2	-66	
	3	Сетка С11	2	1.089.1-1.2-1-54	
	4	С151	2	-108	
	5	С253	1	1.089.1-1.2-2-112	
	6	С273	2	-122	
	7	С277	2	-124	
	8	Петля П3	2	1.089.1-1.2-1-120	
	9	П7	4	-122	
БА126	1	Каркас КП58	2	1.089.1-1.2-2-64	117,20
	2	КП64	2	-66	
	3	Сетка С12	2	1.089.1-1.2-1-54	
	4	С152	2	-108	
	5	С254	1	1.089.1-1.2-2-112	
	6	С274	2	-122	
	7	С278	2	-124	
	8	Петля П3	2	1.089.1-1.2-1-120	
	9	П7	4	-122	

1. Технические требования см. 1.089.1-1.2-2-ТТ.
2. Узлы I ... IV, VI см. 1.089.1-1.2-2-А.

Нач.отд.	Гришин		1.089.1-1.2-2-36
Н.контр.	Некритин		Блок арматурный БА125, БА126
ГИП	Некритин		Стадия: Р; Лист: ; Листов: 1
Рук.гр.	Домахина		ГИПРОНИИЗДРАВ
Инж.	Меренчикова		

Инв.№ подл. | Подпись и дата | Взам.инв.№

https://zavodjbi.com/

1 – 1

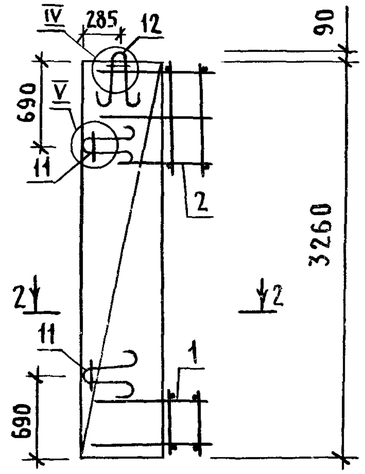

3 – 3

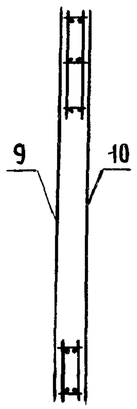

4 – 4

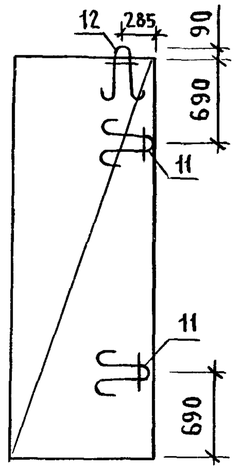

2 – 2

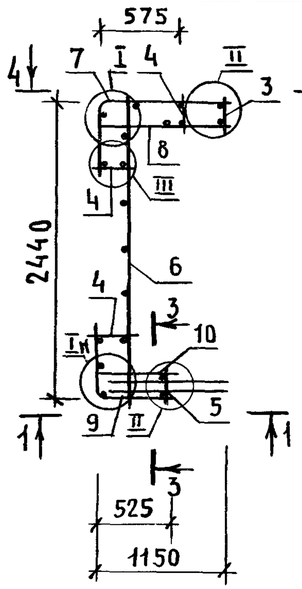

Поз.	Наименование		Кол.	Обозначение документа
1	Каркас	КП57	1	1.089.1-1.2-2-61
2		КП67	1	-68
3	Сетка	С7	1	1.089.1-1.2-1-53
4		С10	3	-54
5		С150	1	-08
6		С252	1	1.089.1-1.2-2-111
7		С256	1	-113
8		С260	1	-115
9		С264	1	-117
10		С268	1	-119
11	Петля	П1	4	1.089.1-1.2-1-119
12		П2	2	

1. Технические требования см. 1.089.1-1.2-2-ТТ.
2. Узлы I ... V см. 1.089.1-1.2-2-Д.
3. Масса блока 81,78 кг.

Нач. отд.	Гришин		
Н. контр.	Некритин		
ГИП	Некритин		
Рук. гр.	Домахина		
Инж.	Меренчикова		

1.089.1-1.2-2-37

Блок арматурный БА 127

Стадия	Лист	Листов
Р		1

ГИПРОНИИЗДРАВ

25178-03 44

https://zavodjbi.com/

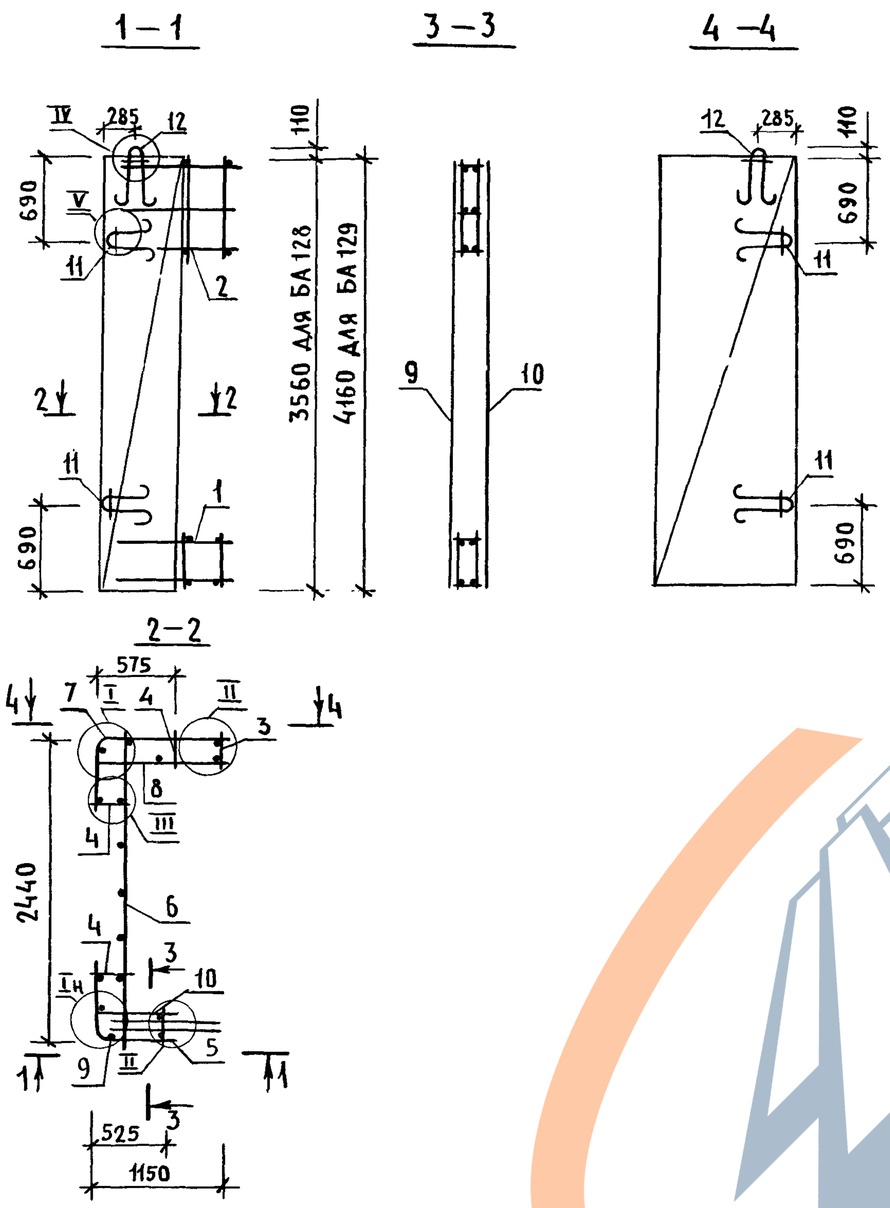

Марка блока	Поз.	Наименование	Кол.	Обозначение документа	Масса блока, кг
БА 128	1	Каркас КП57	1	1.089.1-1.2-2-64	91,74
	2	КП69	1	-69	
	3	Сетка С8	1	1.089.1-1.2-1-53	
	4	С11	3	-54	
	5	С151	1	-108	
	6	С253	1	1.089.1-1.2-2-112	
	7	С257	1	-114	
	8	С261	1	-116	
	9	С265	1	-118	
	0	С269	1	-120	
		Петля П1	4	1.089.1-1.2-1-119	
	2	П3	2	-120	
БА 129		Каркас КП57	1	1.089.1-1.2-2-64	105,86
	2	КП70	1	-69	
	3	Сетка С9	1	1.089.1-1.2-1-52	
	4	С12	3	-54	
	5	С152	1	-108	
	6	С254	1	1.089.1-1.2-2-112	
	7	С258	1	-114	
	8	С262	1	-116	
	9	С266	1	-118	
	10	С270	1	-120	
	11	Петля П1	4	1.089.1-1.2-1-119	
	12	П3	2	-120	

1. Технические требования см. 1.089.1-1.2-2-ТТ.
2. Узлы I... V см. 1.089.1-1.2-2-Д.

Нач.отд.	Гришин		
Н.контр.	Некритин		
ГИП	Некритин		
Рук.гр.	Домахина		
Инж.	Меренчикова		

1.089.1-1.2-2-38

Блок арматурный БА 128, БА 129

Стадия	Лист	Листов
Р		1

ГИПРОНИИЗДРАВ

25178-03 45

1 – 1

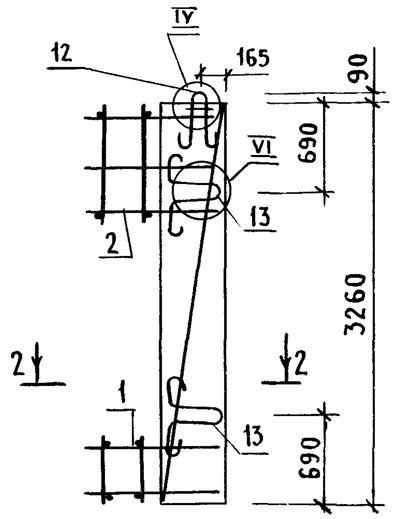

3 – 3

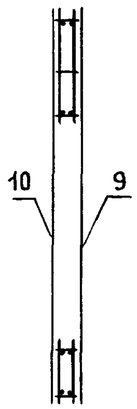

4 – 4

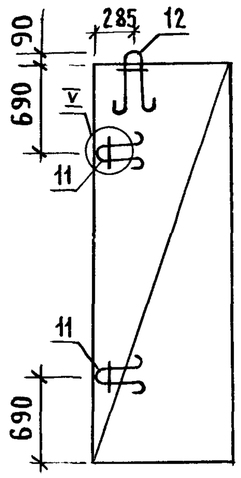

2 – 2

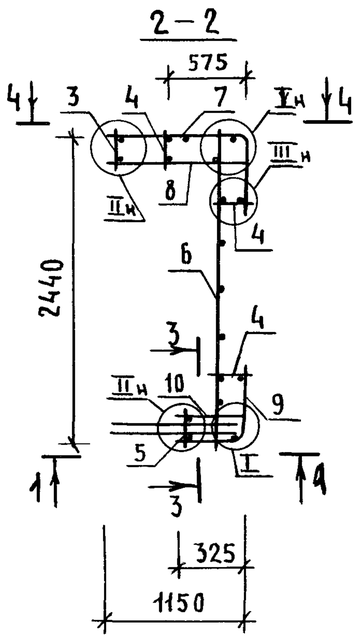

Поз.	Наименование	Кол.	Обозначение документа
1	Каркас КП58	1	1.089.1-1.2-2-64
2	КП68	1	-68
3	Сетка С7	1	1.089.1-1.2-1-53
4	С10	3	-54
5	С150	1	-108
6	С252	1	1.089.1-1.2-2-111
7	С256	1	-113
8	С260	1	-115
9	С272	1	-121
10	С276	1	-123
11	Петля П1	2	1.089.1-1.2-1-119
12	П2	2	
13	П7	2	-122

1. Технические требования см. 1.089.1-1.2-2-ТТ.
2. Узлы I ... VI см. 1.089.1-1.2-2-д.
3. Масса блока 81,01 кг.

Нач.отд.	Гришин		1.089.1-1.2-2-39
Н.контр.	Некритин		Блок арматурный БА130
ГИП	Некритин		Стадия Р; Лист; Листов 1
Рук.гр.	Домахина		ГИПРОНИИЗДРАВ
Инж.	Меренчикова		

25178-03 46

1–1

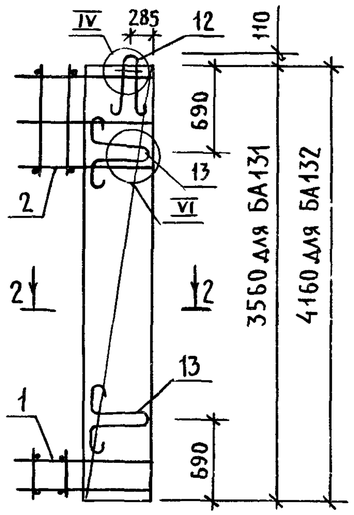

3 – 3

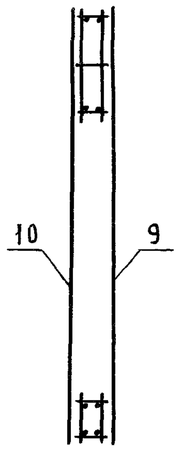

4 – 4

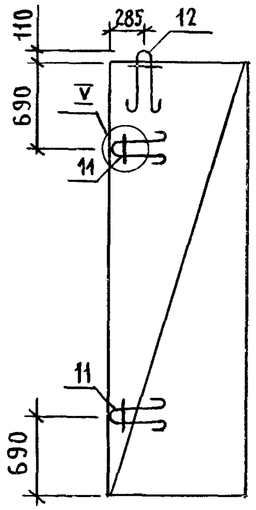

2 – 2

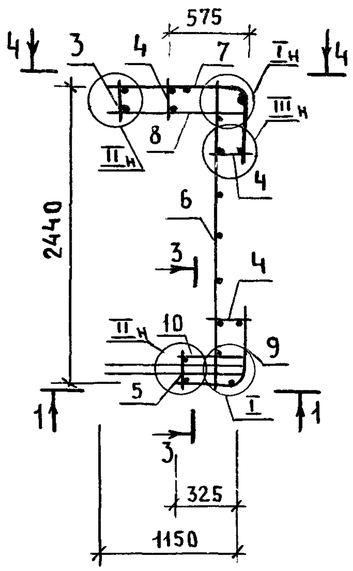

Марка блока	Поз.	Наименование	Кол.	Обозначение документа	Масса блока, кг
БА 131	1	Каркас КП58	1	1.089.1-1.2-2-64	92,51
	2	КП71	1	-70	
	3	Сетка С8	1	1.089.1-1.2-1-53	
	4	С11	3	-54	
	5	С15	1	-108	
	6	С253	1	1.089.1-1.2-2-112	
	7	С257	1	-114	
	8	С261	1	-116	
	9	С273	1	-122	
	10	С277	1	-124	
	11	Петля П1	2	1.089.1-1.2-1-119	
	12	П3	2	-120	
	13	П7	2	-122	
БА 132	1	Каркас КП58	1	1.089.1-1.2-2-64	105,46
	2	КП72	1	-70	
	3	Сетка С9	1	1.089.1-1.2-1-53	
	4	С12	3	-54	
	5	С152	1	-108	
	6	С254	1	1.089.1-1.2-2-112	
	7	С258	1	-114	
	8	С262	1	-116	
	9	С274	1	-122	
	10	С278	1	-124	
	11	Петля П1	2	1.089.1-1.2-1-119	
	12	П3	2	-120	
	13	П7	2	-122	

1. Технические требования см. 1.089.1-1.2-2 ТТ.
2. Узлы I ... VI см. 1.089.1-1.2-2-Д.

Нач.отд.	Гришин	
Н.контр.	Некритин	
ГИП	Некритин	
Рук.гр.	Домахина	
Инженер	Меренчикова	

1.089.1-1.2-2-10

Блок арматурный
БА 131, БА 132

Стадия	Лист	Листов
Р		1

ГИПРОНИИЗДРАВ

25178-03 47

1 - 1

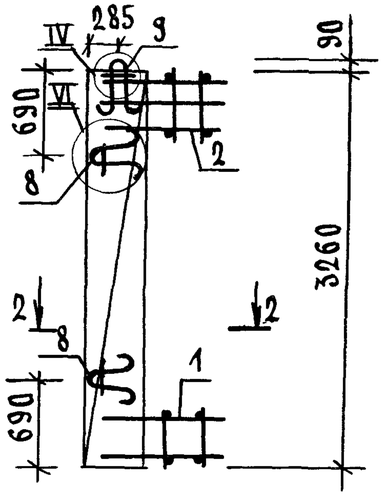

3 - 3

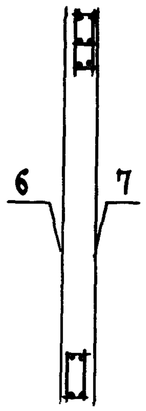

4 - 4

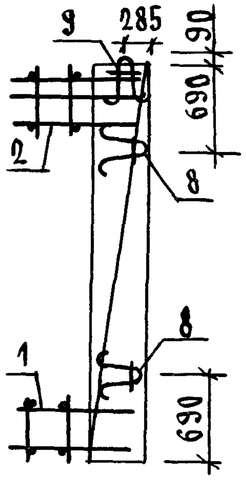

2 - 2

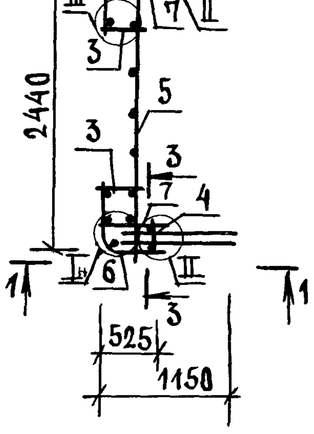

ПОЗ.	НАИМЕНОВАНИЕ	КОЛ.	ОБОЗНАЧЕНИЕ ДОКУМЕНТА
1	КАРКАС КП57	2	1.089.1-1.2-2-64
2	КП67	2	-68
3	СЕТКА С10	2	1.089.1-1.2-1-54
4	С150	2	-108
5	С252	1	1.089.1-1.2-2-111
6	С264	2	-117
7	С268	2	-119
8	ПЕТЛЯ П1	4	1.089.1-1.2-1-119
9	П2	2	

1. ТЕХНИЧЕСКИЕ ТРЕБОВАНИЯ СМ. 1.089.1-1.2-2-ТГ.
2. УЗЛЫ I... IV, VI СМ. 1.089.1-1.2-2-Д.
3. МАССА БЛОКА 92,24 КГ.

			1.089.1-1.2-2-41
НАЧ.ОТД.	ГРИШИН		БЛОК АРМАТУРНЫЙ БА 133
Н.КОНТР.	НЕКРИТИН		СТАДИЯ: Р; ЛИСТ: ; ЛИСТОВ: 1
ГИП	НЕКРИТИН		ГИПРОНИИЗДРАВ
РУК.ГР.	ДОМАХИНА		
ИНЖ.	МЕРЕНЧИКОВА		

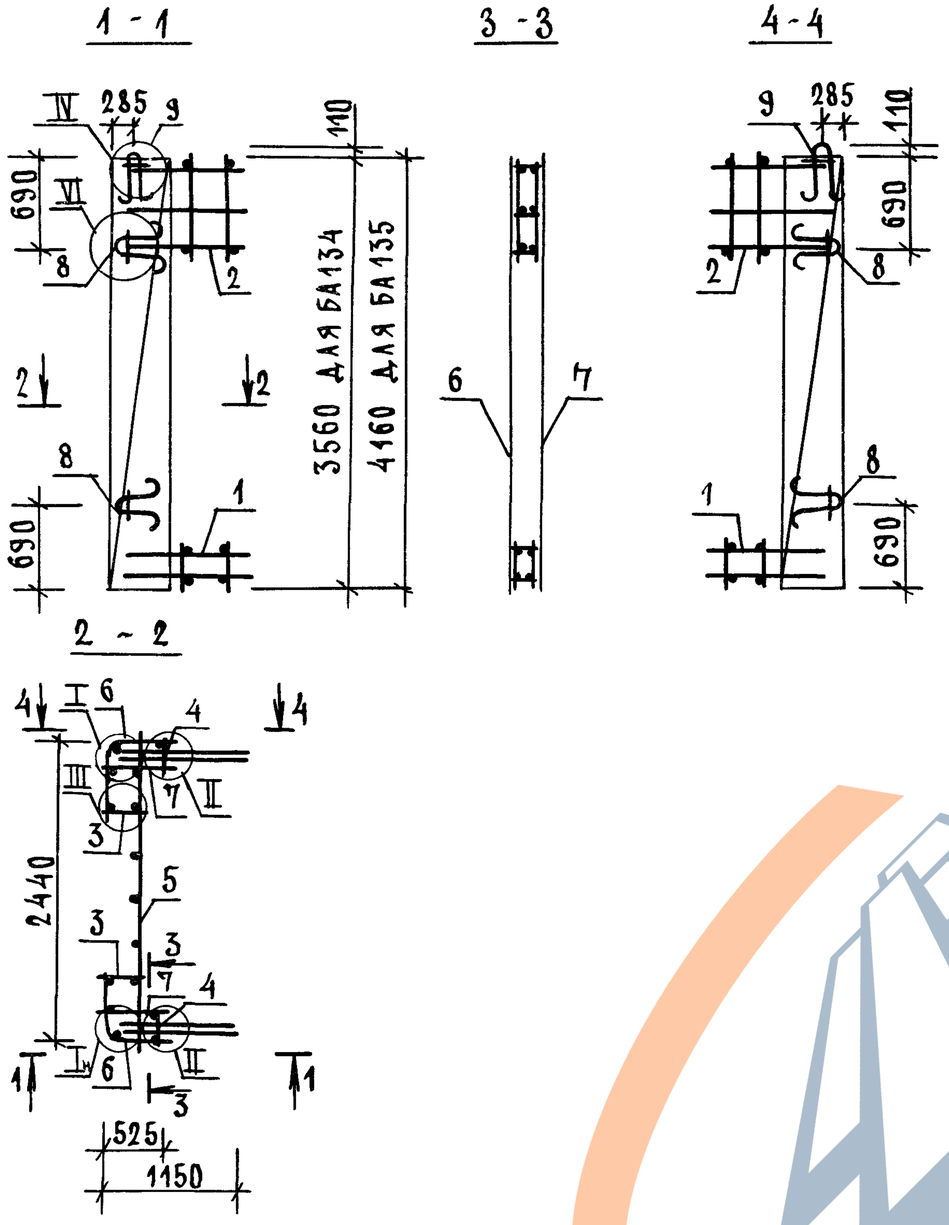

МАРКА БЛОКА	ПОЗ.	НАИМЕНОВАНИЕ	КОЛ.	ОБОЗНАЧЕНИЕ ДОКУМЕНТА	МАССА БЛОКА, КГ
БА134	1	КАРКАС КП57	2	1.089.1-1.2-2-64	104,10
	2	КП69	2	-69	
	3	СЕТКА С11	2	1.089.1-1.2-1-54	
	4	С151	2	-108	
	5	С253	1	1.089.1-1.2-2-112	
	6	С265	2	-118	
	7	С269	2	-120	
	8	ПЕТЛЯ П1	4	1.089.1-1.2-1-119	
	9	П3	2	-120	
БА135	1	КАРКАС КП57	2	1.089.1-1.2-2-64	121,96
	2	КП70	2	-69	
	3	СЕТКА С12	2	1.089.1-1.2-1-54	
	4	С152	2	-108	
	5	С254	1	1.089.1-1.2-2-112	
	6	С266	2	-118	
	7	С270	2	-120	
	8	ПЕТЛЯ П1	4	1.089.1-1.2-1-119	
	9	П3	2	-120	

1. ТЕХНИЧЕСКИЕ ТРЕБОВАНИЯ СМ. 1.089.1-1.2-2-ТТ.
2. УЗЛЫ I...IУ, VI СМ. 1.089.1-1.2-2-Д.

НАЧ.ОТД.	ГРИШИН	
Н.КОНТР.	НЕКРИТИН	
ГИП	НЕКРИТИН	
РУК.ГР.	ДОМАХИНА	
ИНЖ.	МЕРЕНЧИКОВА	

1.089.1-1.2-2-42

БЛОК АРМАТУРНЫЙ БА134, БА135

СТАДИЯ	ЛИСТ	ЛИСТОВ
Р		1

ГИПРОНИИЗДРАВ

https://zavodjbi.com/

1 - 1

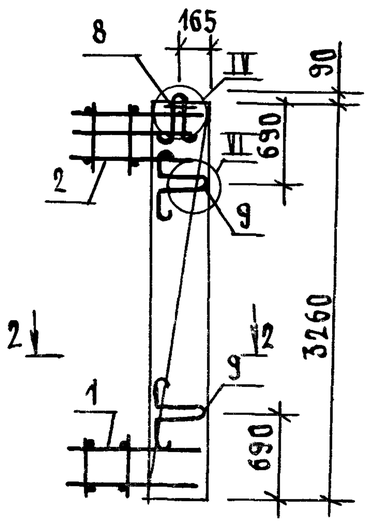

3 - 3

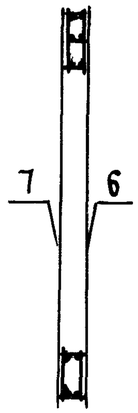

4 - 4

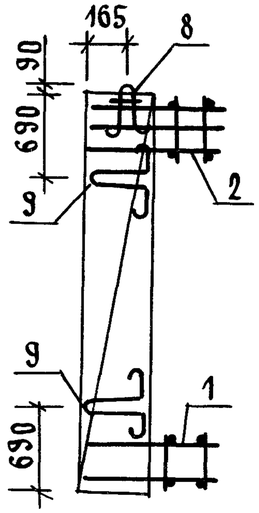

2 - 2

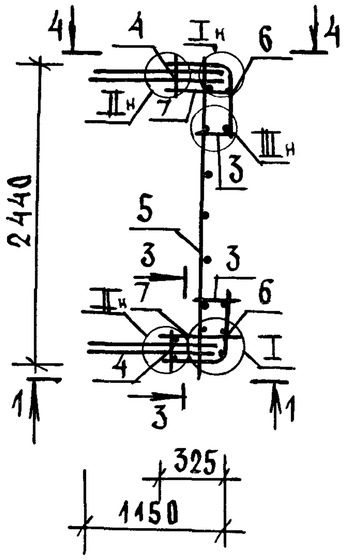

Поз.	Наименование		Кол.	Обозначение документа
1	Каркас	КП58	2	1.089.1-1.2-2-64
2		КП68	2	-68
3	Сетка	С10	2	1.089.1-1.2-1-54
4		С150	2	-108
5		С252	1	1.089.1-1.2-2-111
6		С272	2	-121
7		С276	2	-123
8	Петля	П2	2	1.089.1-1.2-1-119
9		П7	4	-122

1. Технические требования см. 1.089.1-1.2-2-ТТ.
2. Узлы I... IV, VI см. 1.089.1-1.2-2-Д.
3. Масса блока 90,70 кг.

			1.089.1-1.2-2-43
Нач.отд.	Гришин		Блок арматурный БА136
Н.контр.	Некритин		Стадия: Р; Лист: ; Листов: 1
ГИП	Некритин		Гипрониздрав
Рук.гр.	Домахина		
Инж.	Меренчикова		

25178-03 50

1—1

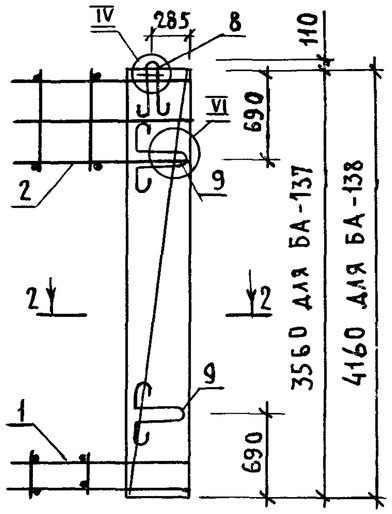

3—3

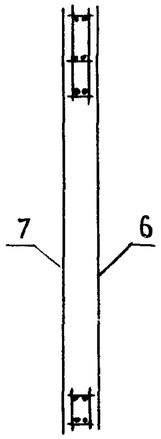

4—4

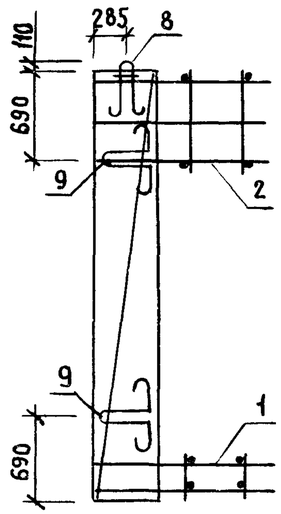

2—2

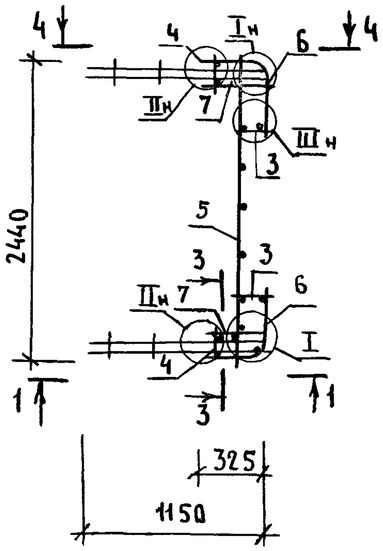

Марка блока	Поз.	Наименование	Кол.	Обозначение документа	Масса блока, кг
БА 137	1	Каркас КП 58	2	1.089.1-1.2-2-64	102,52
	2	КП 71	2	-70	
	3	Сетка С11	2	1.089.1-1.2-1-54	
	4	С 151	2	-108	
	5	С 253	1	1.089.1-1.2-2-112	
	6	С 273	2	-122	
	7	С 277	2	-124	
	8	Петля П3	2	1.089.1-1.2-1-120	
	9	П7	4	-122	
БА 138	1	Каркас КП 58	2	1.089.1-1.2-2-64	121,16
	2	КП 72	2	-70	
	3	Сетка С12	2	1.089.1-1.2-1-54	
	4	С 152	2	-108	
	5	С 254	1	1.089.1-1.2-2-112	
	6	С 274	2	-122	
	7	С 278	2	-124	
	8	Петля П3	2	1.089.1-1.2-1-120	
	9	П7	4	-122	

1. Технические требования см. 1.089.1-1.2-2-ТТ.
2. Узлы I ... IV, VI см. 1.089.1-1.2-2-А.

Нач.отд.	Гришин	
Н.контр.	Некрити	
ГИП	Некритин	
Рук.гр.	Домахина	
Инж.	Меренчикова	

1.089.1-1.2-2-44

Блок арматурный
БА 137, БА 138

Стадия	Лист	Листов
Р		1

ГИПРОНИИЗДРАВ

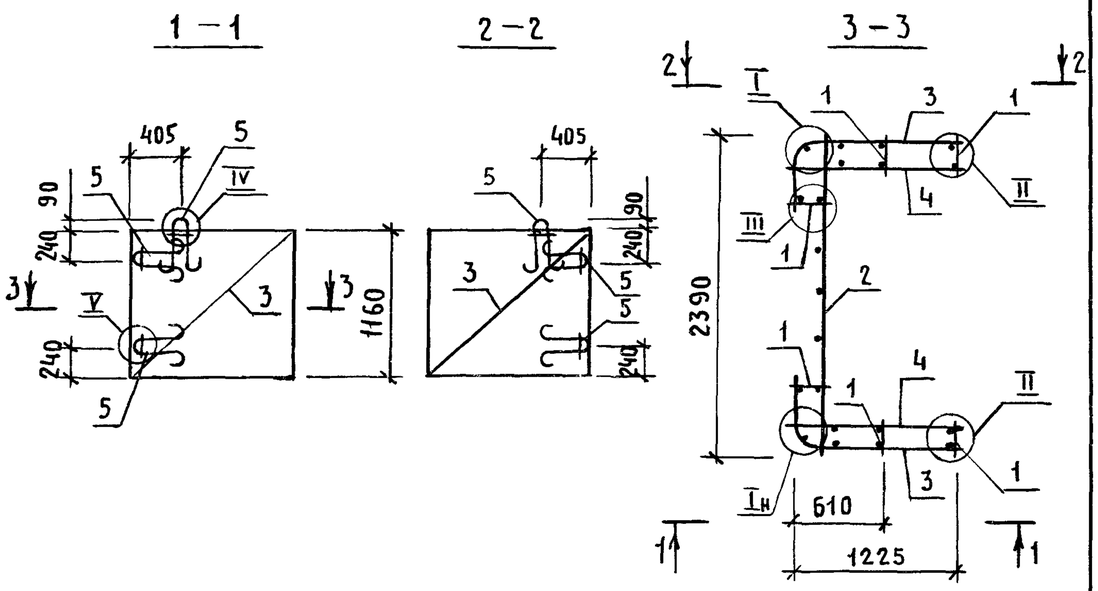

Поз.	Наименование	Кол.	Обозначение документа
1	Сетка С91	6	1.089.1-1.2-1-80
2	С246	1	1.089.1-1.2-2-108
3	С247	2	-109
4	С250	2	-110
5	Петля П13	6	1.089.1-1.2-2-145

1. Технические требования см. 1.089.1-1.2-2-ТТ.
2. Узлы I...V см. 1.089.1-1.2-2-Д.
3. Масса блока 29,43кг.

				1.089.1-1.2-2-45	
Нач.отд.	Грищин			Блок арматурный БА 139	Стадия: Р; Лист: ; Листов: 1
Н.контр.	Некритин				Гипронииздрав
ГИП	Некритин				
Рук.гр.	Домахина				
Инженер	Меренчикова				

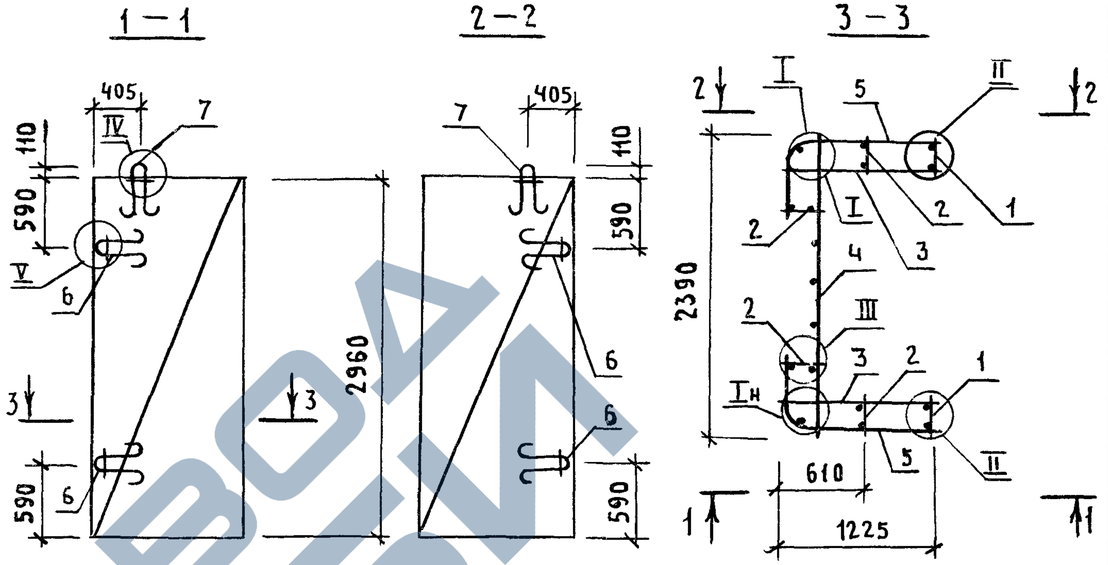

Поз.	Наименование	Кол.	Обозначение документа
1	Сетка С125	2	1.089.1-1.2-1-80
2	С131	4	
3	С185	2	1.089.1-1.2-2-81
4	С189	1	-83
5	С193	2	-85
6	Петля П1	4	1.089-1-1.2-1-119
7	П3	2	-120

1. Технические требования см. 1.089.1-1.2-2-ТТ.
2. Узлы I...V см. 1.089.1-1.2-2-Д.
3. Масса блока 71,20 кг.

				1.089.1-1-2-2-46	
Нач.отд.	Грищин			Блок арматурный БА 140	Стадия: Р; Лист: ; Листов: 1
Н.контр.	Некритин				Гипронииздрав
ГИП	Некритин				
Рук.гр.	Домахина				
Инженер	Меренчикова				

Взам.инв.№ | Подпись и дата | Инв.№ подл.

https://zavodjbi.com/

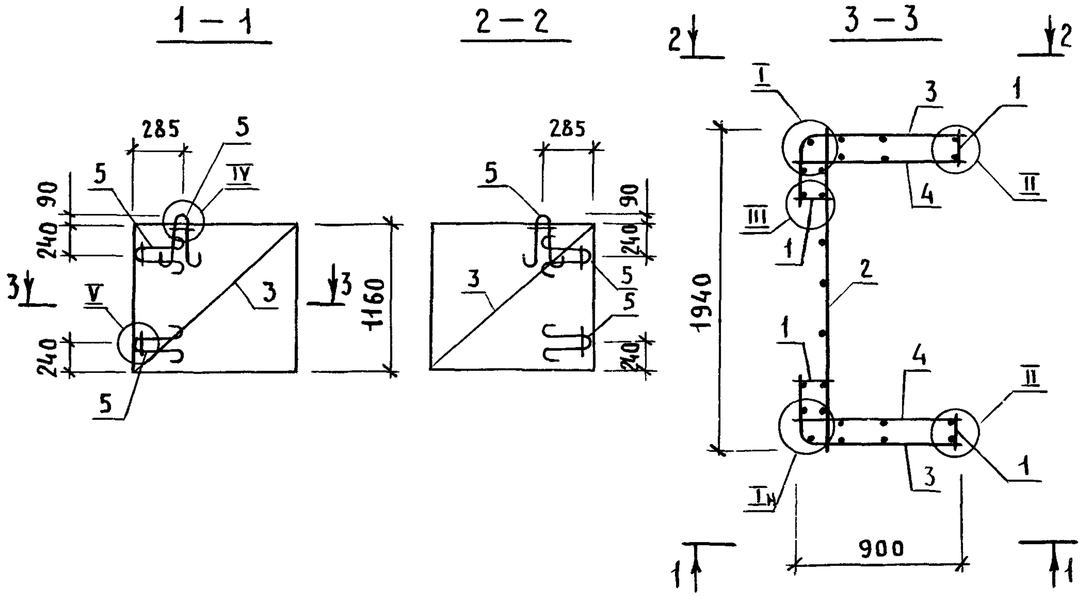

Поз.	Наименование	Кол.	Обозначение документа
1	Сетка С91	4	1.089.1-1.2-1-80
2	С242	1	1.089.1-1.2-2-108
3	С245	2	-109
4	С248	2	-110
5	Петля П13	6	1.089.1-1.2-2-145

1. Технические требования см. 1.089.1-1.2-2-ТТ.
2. Узлы I...V см. 1.089.1-1.2-2-д.
3. Масса блока 24,97кг.

Нач. отд.	Гришин		1.089.1-1.2-2-47
Н.контр.	Некритин		
ГИП	Некритин		Блок арматурный БА 141
Рук.гр.	Домахина		Стадия: Р; Лист: ; Листов: 1
Инженер	Меренчикова		ГИПРОНИИЗДРАВ

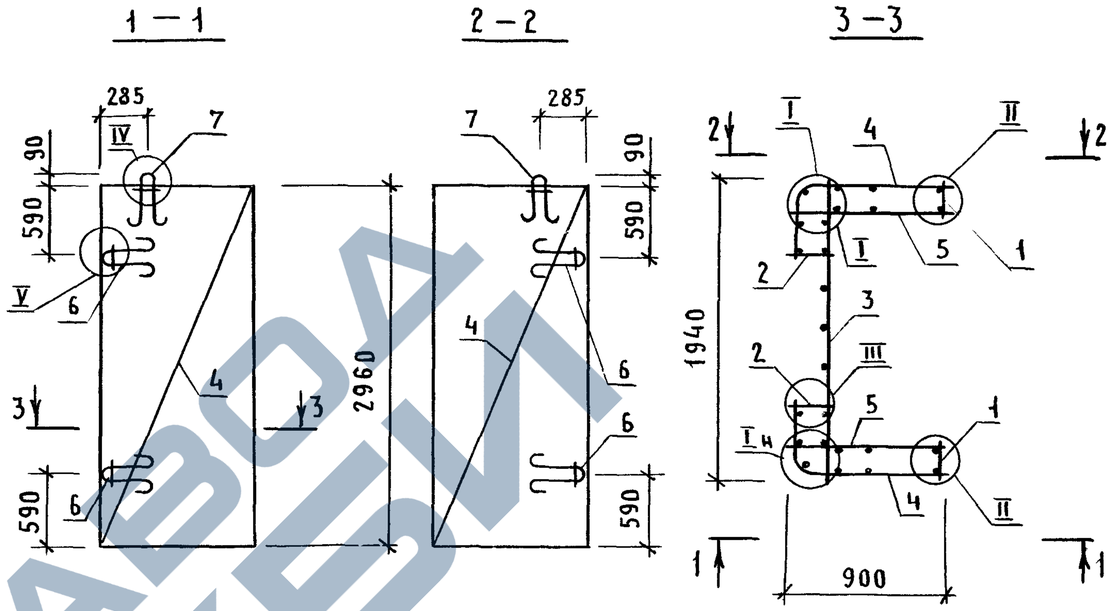

Поз.	Наименование	Кол.	Обозначение документа
1	Сетка С125	2	1.089.1-1.2-1-80
2	С131	2	
3	С213	1	1.089.1-1.2-2-93
4	С217	2	-95
5	С221	2	-97
6	Петля П1	4	1.089.1-1.2-1-119
7	П2	2	

1. Технические требования см. 1.089.1-1.2-2-ТТ.
2. Узлы I... V см. 1.089.1-1.2-2-д.
3. Масса блока 57,17кг.

Нач. отд.	Гришин		1.089.1-1.2-2-48
Н.контр.	Некритин		
ГИП	Некритин		Блок арматурный БА 142
Рук.гр.	Домахина		Стадия: Р; Лист: ; Листов: 1
Инженер	Меренчикова		ГИПРОНИИЗДРАВ

Инв.№ подл. | Подпись и дата | Взам.инв.№

https://zavodjbi.com/

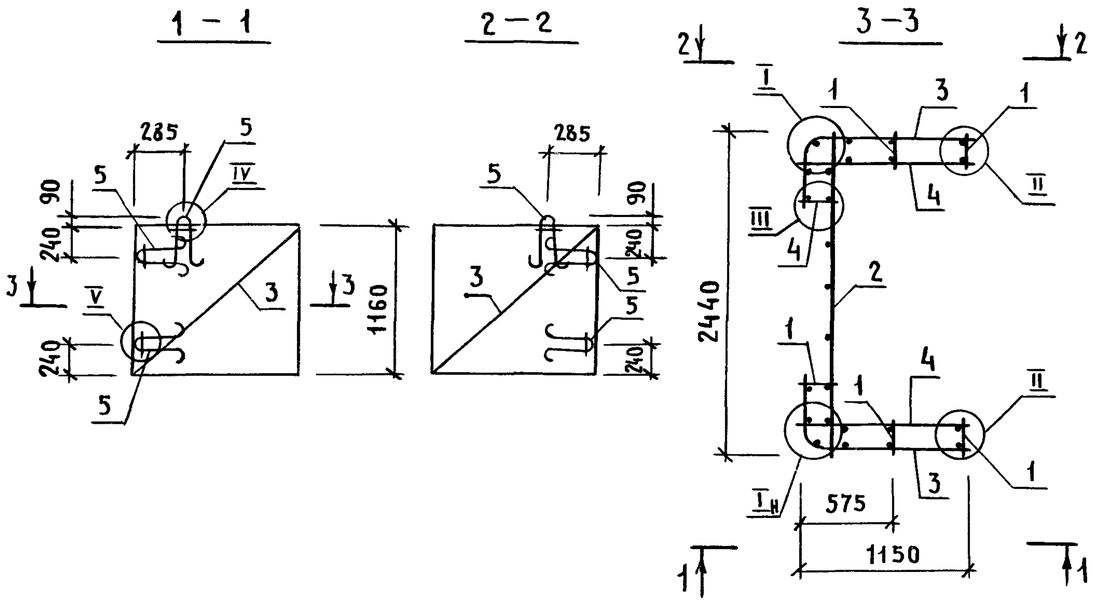

Поз.	Наименование	Кол.	Обозначение документа
1	Сетка С91	6	1.089.1-1.2-1-80
2	С244	1	1.089.1-1.2-2-108
3	С246	2	-109
4	С249	2	-110
5	Петля П13	6	1.089.1-1.2-2-145

1. Технические требования см. 1.089.1-1.2-2-ТТ.
2. Узлы I... V см. 1.089.1-1.2-2-Д.
3. Масса блока 29,81 кг.

Нач. отд.	Гришин		
Н. контр.	Некритин		
ГИП	Некритин		
Рук. гр.	Домахина		
Инженер	Меренчикова		

1.089.1-1.2-2-49

Блок арматурный БА 143

Стадия	Лист	Листов
Р		1

ГИПРОНИИЗДРАВ

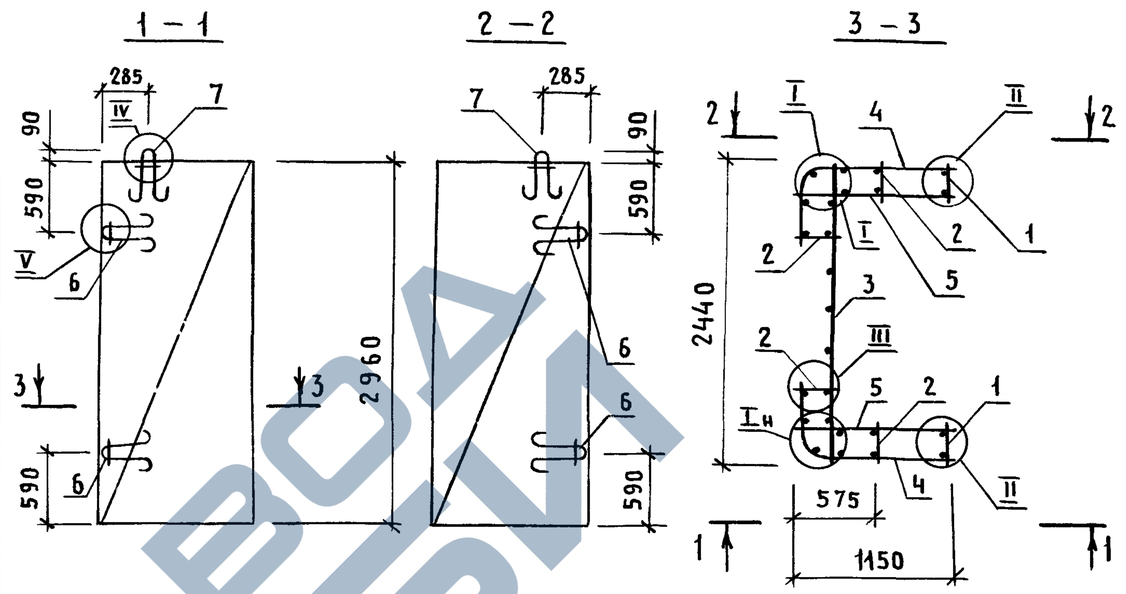

Поз.	Наименование	Кол.	Обозначение документа
1	Сетка С125	2	1.089.1-1.2-1-80
2	С131	4	
3	С251	1	1.089.1-1.2-2-111
4	С255	2	-113
5	С259	2	-115
6	Петля П1	4	1.089.1-1.2-1-119
7	П2	2	

1. Технические требования см. 1.089.1-1.2-2-ТТ.
2. Узлы I... V см. 1.089.1-1.2-2-Д.
3. Масса блока 66,95 кг.

Инв. № подл. | Подпись и дата | Взам. инв. №

Нач. отд.	Гришин		
Н. контр.	Некритин		
ГИП	Некритин		
Рук. гр.	Домахина		
Инженер	Меренчикова		

1.089.1-1.2-2-50

Блок арматурный БА 144

Стадия	Лист	Листов
Р		1

ГИПРОНИИЗДРАВ

25178-03 54

https://zavodjbi.com/

Поз.	Наименование	Кол.	Обозначение документа
1	Сетка С323	13	1.089.1-1.2-2-143
2	⌀14А III, ℓ=2400; 2,90 кг	13	Без черт.
3	⌀ 8А III, ℓ=2400; 0,95 кг	13	Без черт.
4	Петля П6	4	1.089.1-1.2-1-121

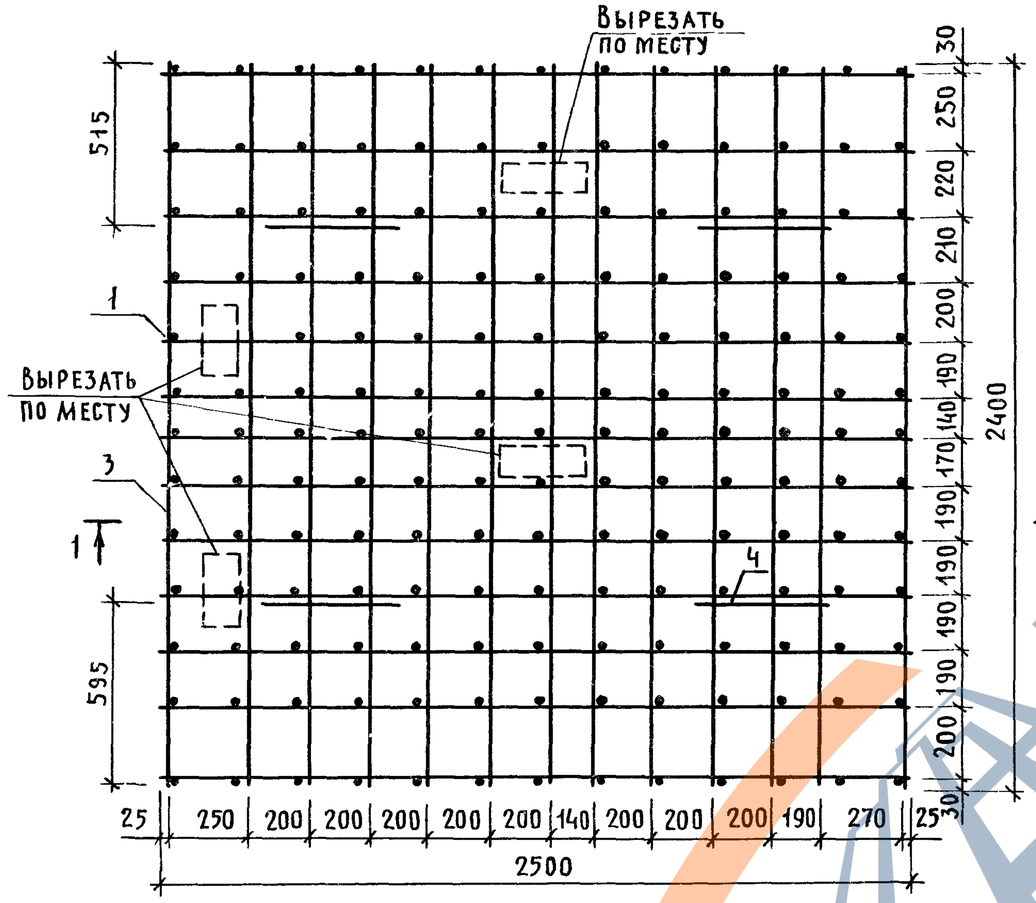

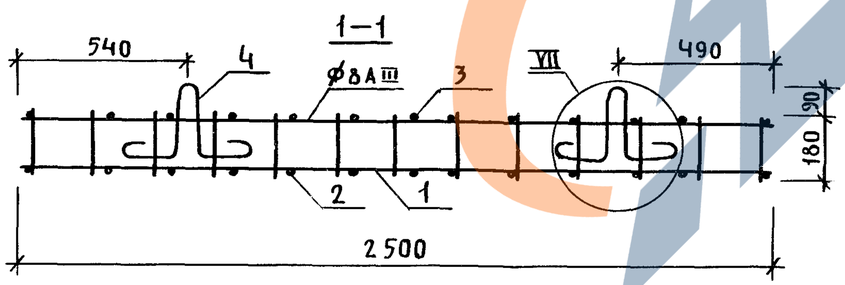

1. Арматура: класса А-III по ГОСТ 5781-82.
2. Технические требования см. 1.089.1-1.2-2-ТТ.
3. Узел VII см. 1.089.1-1.2-2-Д.
4. Масса блока 114,50 кг.

Нач. отд.	Гришин		1.089.1-1.2-2-51
Н.контр.	Некритин		
ГИП	Некритин		Блок арматурный БА 145
Рук.гр.	Домахина		Стадия: Р; Лист: ; Листов: 1
Инженер	Меренчикова		ГИПРОНИИЗДРАВ

25178-03 55

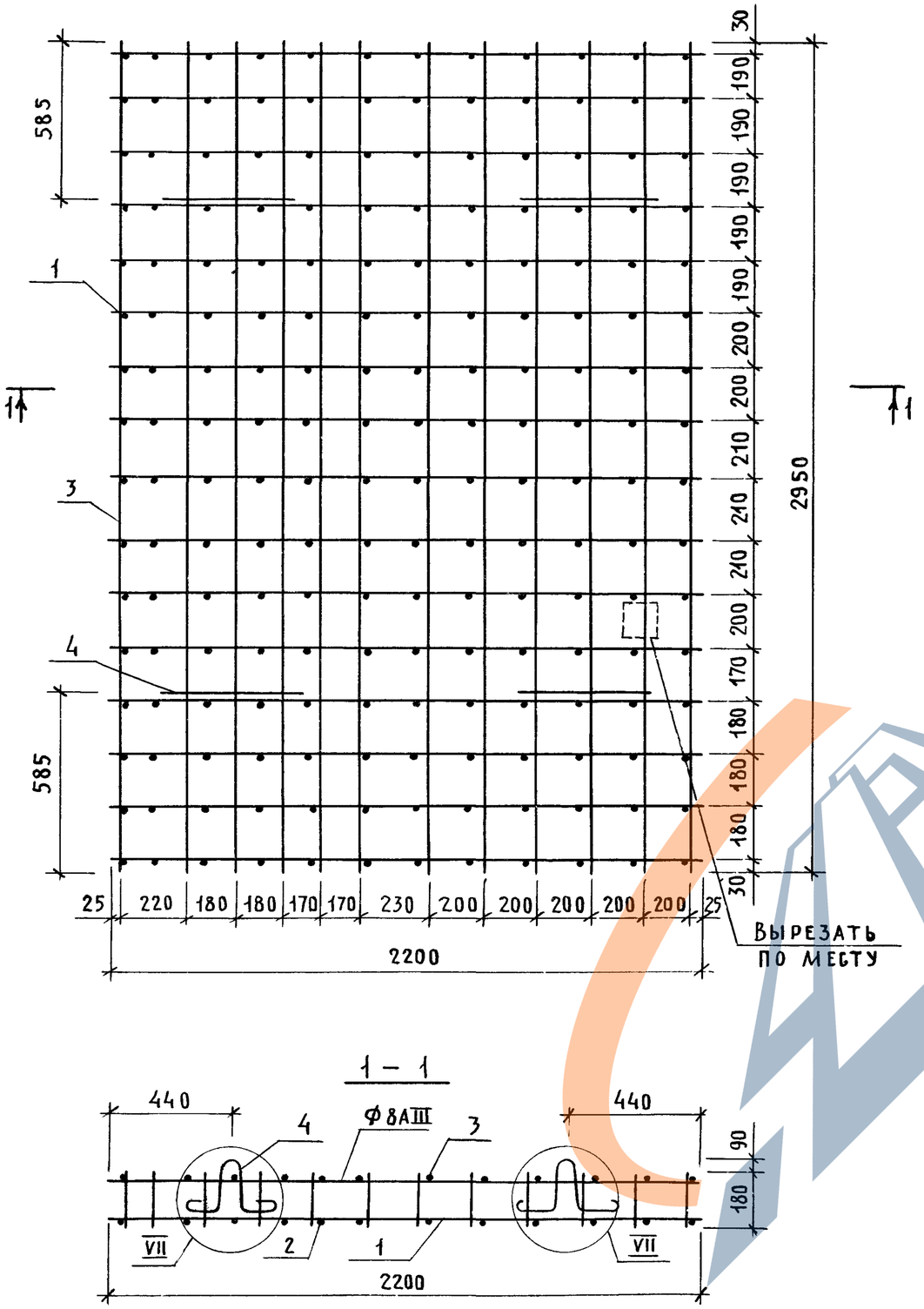

Поз.	Наименование	Кол.	Обозначение документа
1	Сетка С324	16	1.089.1-1.2-2-144
2	⌀14АIII, ℓ = 2950 3,57 кг	12	Без черт.
3	⌀8АIII, ℓ = 2950 1,17кг	12	Без черт.
4	Петля П6	4	1.089.1-1.2-1-121

1. Арматура: класса А-III по ГОСТ 5781-82.
2. Технические требования см. 1.089.1-1.2-2-ТТ.
3. Узел VII см. 1.089.1-1.2-2-Д.
4. Масса блока 126,48 кг.

Нач.отд.	Гришин		
Н.контр.	Некритин		
ГИП	Некритин		
Рук.гр.	Домахина		
Инженер	Комарова		

1.089.1-1.2-2-52

Блок арматурный БА 146

Стадия	Лист	Листов
Р		1

ГИПРОНИИЗДРАВ

https://zavodjbi.com/

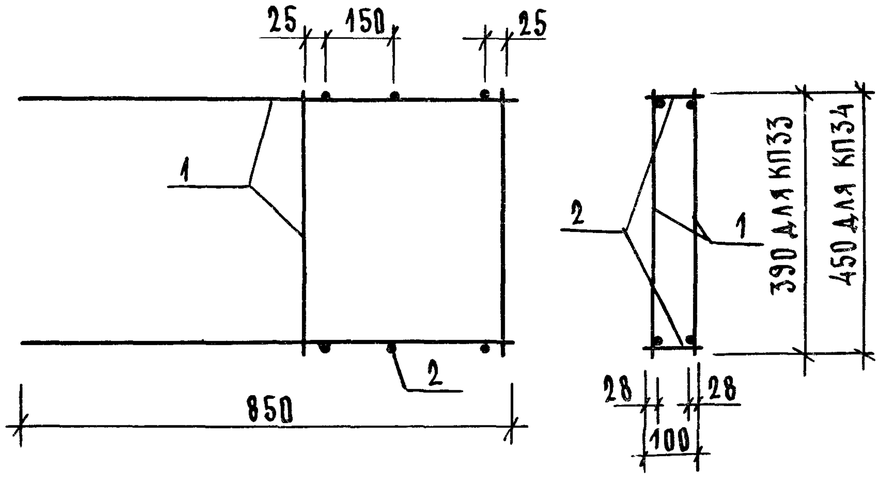

Марка каркаса	Поз.	Наименование	Кол.	Обозначение документа	Масса каркаса, кг
КП33	1	Сетка С279	2	1.089.1-1.2-2-125	4,69
	2	ф6 AI, ℓ = 100; 0,02 кг	6	Без черт.	
КП34	1	Сетка С280	2	1.089.1-1.2-2-125	4,93
	2	ф6 AI, ℓ = 100; 0,02 кг	6	Без черт.	

1. Технические требования см. 1.089.1-1.2-2-ТТ.
2. Арматура: класса А-I по ГОСТ 5781-82.

Нач.отд.	Гришин		
Н.контр.	Некритин		
ГИП	Некритин		
Рук.гр.	Домахина		
Инж.	Комарова		

1.089.1-1.2-2-53

Каркас пространственный КП33, КП34

Стадия	Лист	Листов
Р		1

ГИПРОНИИЗДРАВ

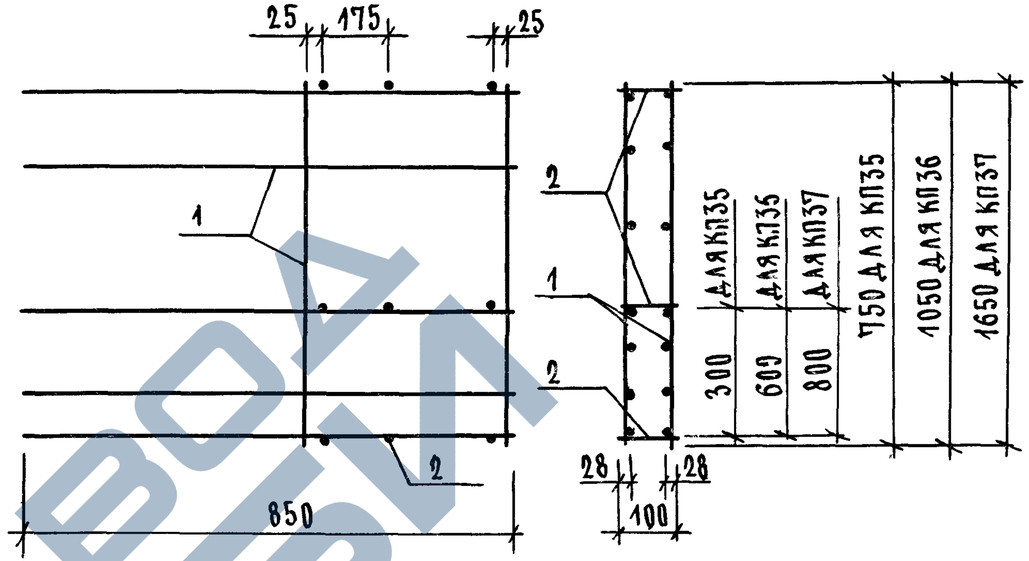

Марка каркаса	Поз.	Наименование	Кол.	Обозначение документа	Масса каркаса, кг
КП35	1	Сетка С281	2	1.089.1-1.2-2-126	6,10
	2	ф6 AI, ℓ=100; 0,02 кг	9	Без черт.	
КП36	1	Сетка С282	2	1.089.1-1.2-2-126	7,46
	2	ф6 AI, ℓ=100; 0,02 кг	9	Без черт.	
КП37	1	Сетка С283	2	1.089.1-1.2-2-126	10,92
	2	ф6 AI, ℓ=100; 0,02 кг	9	Без черт.	

1. Технические требования см. 1.089.1-1.2-2-ТТ.
2. Арматура: класса А-I по ГОСТ 5781-82.

Нач.отд.	Гришин		
Н.контр.	Некритин		
ГИП	Некритин		
Рук.гр.	Домахина		
Инж.	Комарова		

1.089.1-1.2-2-54

Каркас пространственный КП35...КП37

Стадия	Лист	Листов
Р		1

ГИПРОНИИЗДРАВ

Инв.№ подл. | Подпись и дата | Взам. инв.№

https://zavodjbi.com/

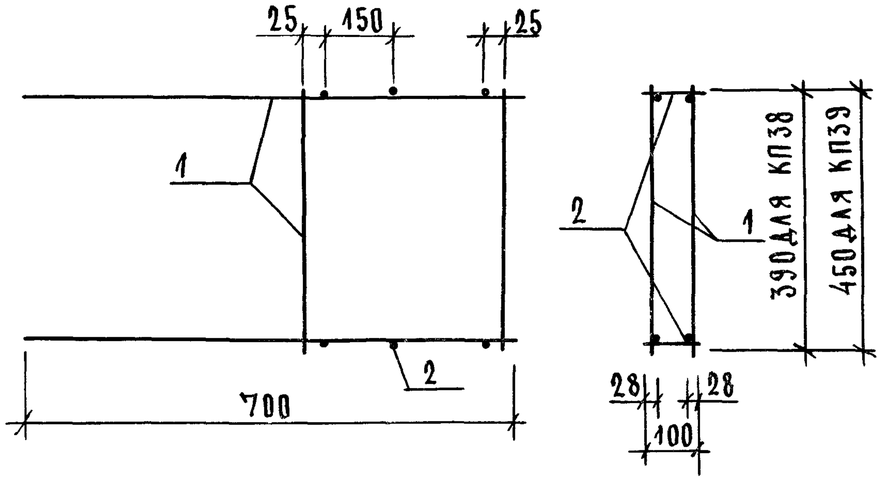

Марка каркаса	Поз.	Наименование	Кол.	Обозначение документа	Масса каркаса, кг
КП38	1	Сетка С284	2	1.089.1-1.2-2-127	3,85
	2	ф6АI, ℓ=100; 0,02кг	6	Без черт.	
КП39	1	Сетка С285	2	1.089.1-1.2-2-127	4,03
	2	ф6АI, ℓ=100; 0,02кг	6	Без черт.	

1. Технические требования см. 1.089.1-1.2-2-ТТ.
2. Арматура: класса А-I по ГОСТ 5781-82.

Нач.отд.	Гришин		
Н.контр.	Некритин		
ГИП	Некритин		
Рук.гр.	Домахина		
Инж.	Комарова		

1.089.1-1.2-2-55

Каркас пространственный КП38, КП39

Стадия	Лист	Листов
Р		1

ГИПРОНИИЗДРАВ

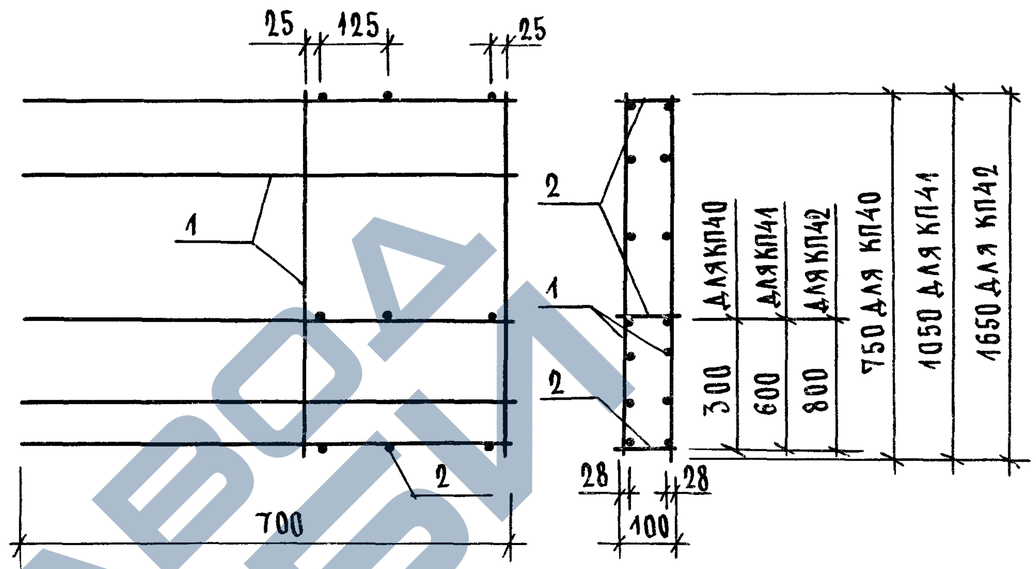

Марка каркаса	Поз.	Наименование	Кол.	Обозначение документа	Масса каркаса, кг
КП40	1	Сетка С286	2	1.089.1-1.2-2-128	5,36
	2	ф6АI, ℓ=100; 0,02кг	9	Без черт.	
КП41	1	Сетка С287	2	1.089.1-1.2-2-128	6,60
	2	ф6АI, ℓ=100; 0,02кг	9	Без черт.	
КП42	1	Сетка С288	2	1.089.1-1.2-2-128	9,70
	2	ф6АI, ℓ=100; 0,02кг	9	Без черт.	

1. Технические требования см. 1.089.1-1.2-2-ТТ.
2. Арматура: класса А-I по ГОСТ 5781-82.

Взам. инв. N | Подпись и дата | Инв. N подл.

Нач.отд.	Гришин		
Н.контр.	Некритин		
ГИП	Некритин		
Рук.гр.	Домахина		
Инж.	Комарова		

1.089.1-1.2-2-56

Каркас пространственный КП40... КП42

Стадия	Лист	Листов
Р		1

ГИПРОНИИЗДРАВ

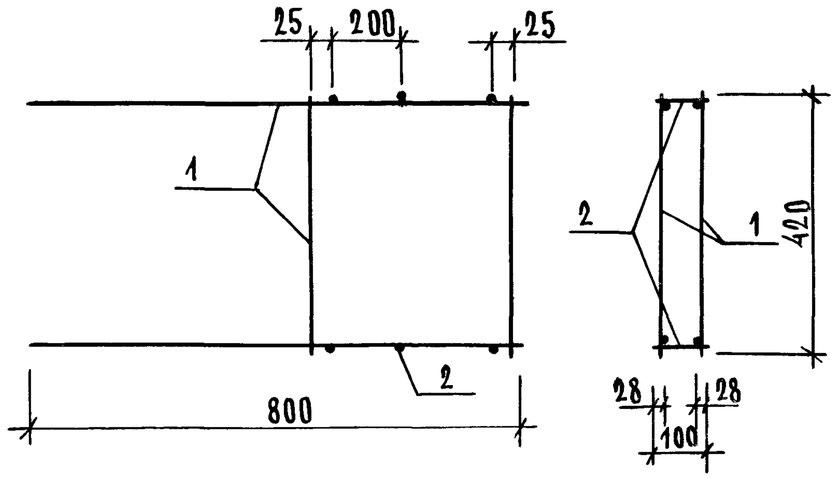

Поз.	Наименование	Кол.	Обозначение документа
1	Сетка С289	2	1.089.1-1.2-2-129
2	ф6АI, ℓ=100; 0,02 кг	6	Без черт.

1. Технические требования см. 1.089.1-1.2-2-ТТ.
2. Арматура: класса А-I по ГОСТ 5781-82.
3. Масса каркаса 4,63 кг.

				1.089.1-1.2-2-57		
Нач.отд.	Гришин			Каркас пространственный КП43	Стадия	Лист	Листов
Н.контр.	Некритин				Р		1
ГИП	Некритин				Гипрониздрав		
Рук.гр.	Домахина						
Инж.	Комарова						

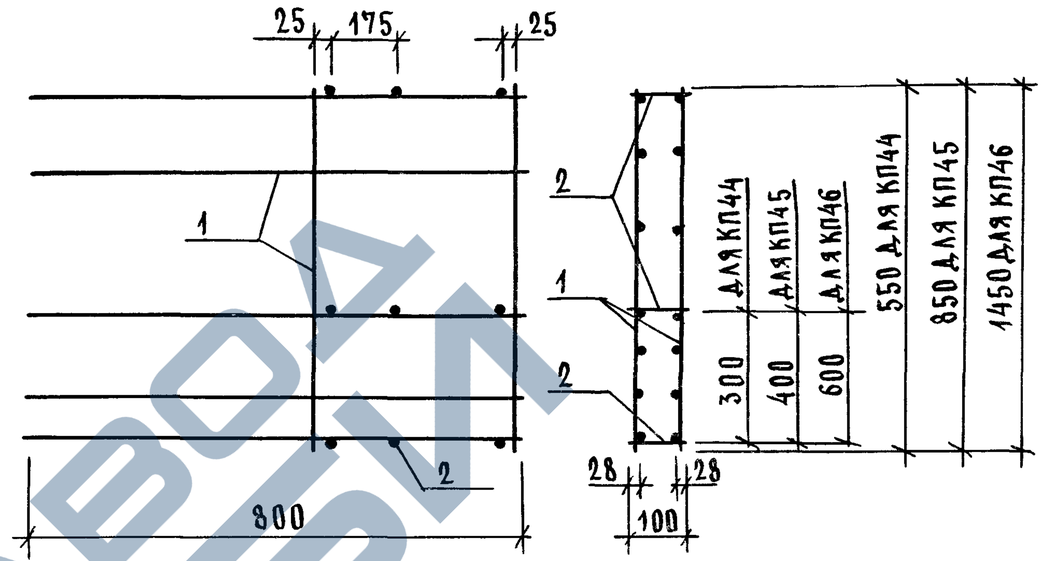

Марка каркаса	Поз.	Наименование	Кол.	Обозначение документа	Масса каркаса, кг
КП44	1	Сетка С290	2	1.089.1-1.2-2-130	4,74
	2	ф6АI, ℓ=100; 0,02 кг	9	Без черт.	
КП45	1	Сетка С291	2	1.089.1-1.2-2-130	6,10
	2	ф6АI, ℓ=100; 0,02 кг	9	Без черт	
КП46	1	Сетка С292	2	1.089.1-1.2-2-130	9,42
	2	ф6АI, ℓ=100; 0,02 кг	9	Без черт	

1. Технические требования см. 1.089.1-1.2-2-ТТ.
2. Арматура: класса А-I по ГОСТ 5781-82.

Инв.№ подл. | Подпись и дата | Взам.инв.№

				1.089.1-1.2-2-58		
Нач.отд.	Гришин			Каркас пространственный КП44...КП46	Стадия	Лист	Листов
Н.контр.	Некритин				Р		1
ГИП	Некритин				Гипрониздрав		
Рук.гр.	Домахина						
Инж.	Комарова						

https://zavodjbi.com/

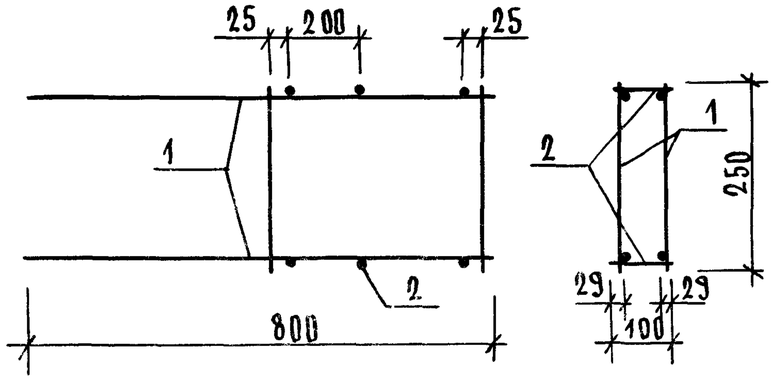

ПОЗ.	НАИМЕНОВАНИЕ	КОЛ.	ОБОЗНАЧЕНИЕ ДОКУМЕНТА
1	СЕТКА С293	2	1.089.1-1.2-2-131
2	ф6АI, ℓ=100; 0,02 КГ	6	БЕЗ ЧЕРТ.

1. ТЕХНИЧЕСКИЕ ТРЕБОВАНИЯ СМ. 1.089.1-1.2-2-ТТ.
2. АРМАТУРА: КЛАССА А-I ПО ГОСТ 5781-82.
3. МАССА КАРКАСА 3,97 КГ.

НАЧ.ОТД.	ГРИШИН			1.089.1-1.2-2-59		
Н.КОНТР	НЕКРИТИН			КАРКАС ПРОСТРАНСТВЕННЫЙ ПК47	СТАДИЯ	ЛИСТ	ЛИСТОВ
ГИП	НЕКРИТИН				Р		1
РУК.ГР.	ДОМАХИНА				ГИПРОНИИЗДРАВ		
ИНЖ.	КОМАРОВА						

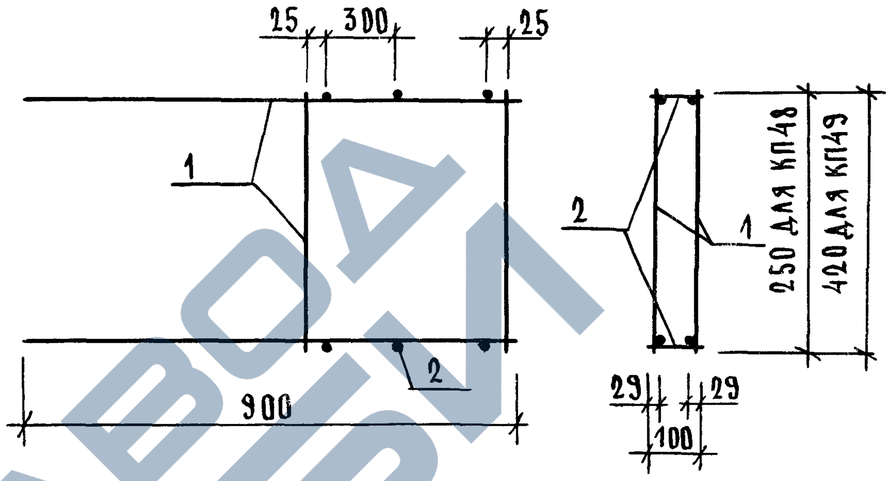

МАРКА КАРКАСА	ПОЗ.	НАИМЕНОВАНИЕ	КОЛ.	ОБОЗНАЧЕНИЕ ДОКУМЕНТА	МАССА КАРКАСА, КГ
КП48	1	СЕТКА С294	2	1.089.1-1.2-2-131	4,71
	2	ф6АI, ℓ=100; 0,02КГ	6	БЕЗ ЧЕРТ.	
КП49	1	СЕТКА С 295	2	1.089.1-1.2-2-129	5,65
	2	ф6АI, ℓ=100; 0,02КГ	6	БЕЗ ЧЕРТ.	

1. ТЕХНИЧЕСКИЕ ТРЕБОВАНИЯ СМ. 1.089.1-1.2-2-ТТ.
2. АРМАТУРА: КЛАССА А-I ПО ГОСТ 5781-82.

ИНВ.N ПОДЛ. | ПОДПИСЬ И ДАТА | ВЗАМ.ИНВ.N

НАЧ.ОТД.	ГРИШИН			1.089.1-1.2-2-60		
Н.КОНТР.	НЕКРИТИН			КАРКАС ПРОСТРАНСТВЕННЫЙ КП48, КП49	СТАДИЯ	ЛИСТ	ЛИСТОВ
ГИП	НЕКРИТИН				Р		1
РУК.ГР.	ДОМАХИНА				ГИПРОНИИЗДРАВ		
ИНЖ.	КОМАРОВА						

https://zavodjbi.com/

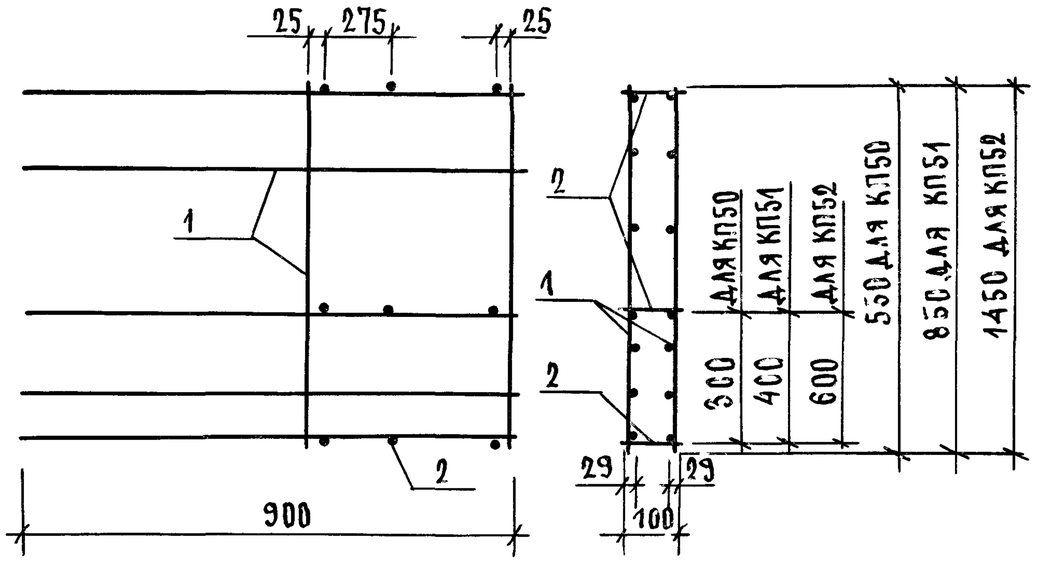

Марка каркаса	Поз.	Наименование	Кол.	Обозначение документа	Масса каркаса, кг
КП50	1	Сетка С296	2	1.089.1-1.2-2-132	5,58
	2	ф6АI, ℓ=100; 0,02кг	9	Без черт.	
КП51	1	Сетка С297	2	1.089.1-1.2-2-132	7,24
	2	ф6АI, ℓ=100; 0,02кг	9	Без черт.	
КП52	1	Сетка С298	2	1.089.1-1.2-2-132	11,28
	2	ф6АI, ℓ=100; 0,02кг	9	Без черт.	

1. Технические требования см. 1.089.1-1.2-2-ТТ.
2. Арматура: класса А-I по ГОСТ 5781-82.

Нач.отд.	Гришин		
Н.контр.	Некритин		
ГИП	Некритин		
Рук.гр.	Домахина		
Инж.	Комарова		

1.089.1-1.2-2-61

Каркас пространственный КП50... КП52

Стадия	Лист	Листов
Р		1

ГИПРОНИИЗДРАВ

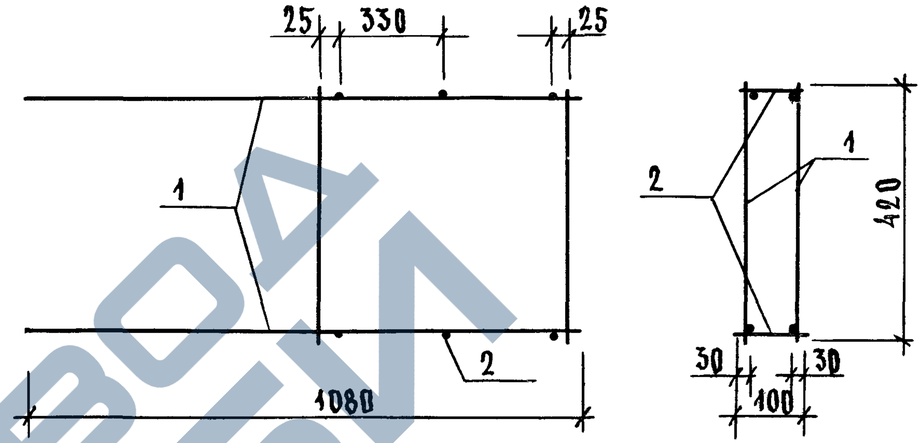

Поз.	Наименование	Кол.	Обозначение документа
1	Сетка С299	2	1.089.1-1.2-2-133
2	ф6АI, ℓ=100; 0,02 кг	6	Без черт.

1. Технические требования см. 1.089.1-1.2-2-ТТ.
2. Арматура: класса А-I по ГОСТ 5781-82.
3. Масса каркаса 7,67кг.

Инв.N подл. | Подпись и дата | Взам.инв.N

Нач.отд.	Гришин		
Н.контр.	Некритин		
ГИП	Некритин		
Рук.гр.	Домахина		
Инж.	Комарова		

1.089.1-1.2-2-62

Каркас пространственный КП53

Стадия	Лист	Листов
Р		1

ГИПРОНИИЗДРАВ

https://zavodjbi.com/

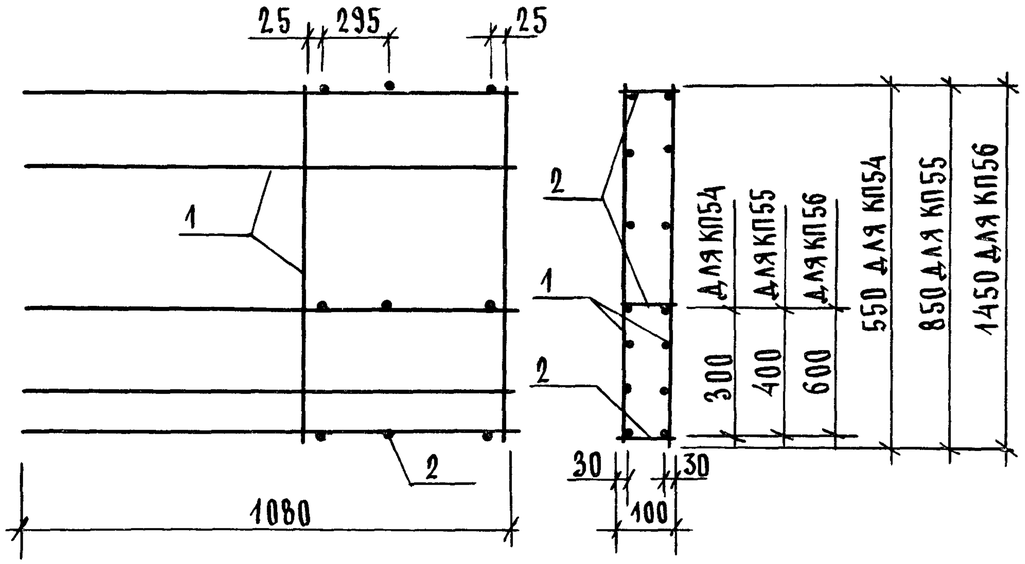

Марка каркаса	Поз.	Наименование	Кол.	Обозначение документа	Масса каркаса, кг
КП54	1	Сетка С300	2	1.089.1-1.2-2-134	6,72
	2	ф6АI, ℓ=100; 0,02кг	9	Без черт.	
КП55	1	Сетка С301	2	1.089.1-1.2-2-134	8,78
	2	ф6АI, ℓ=100; 0,02кг	9	Без черт.	
КП56	1	Сетка С302	2	1.089.1-1.2-2-134	13,70
	2	ф6АI, ℓ=100; 0,02кг	9	Без черт.	

1. Технические требования ГМ. 1.089.1-1.2-2-ТТ.
2. Арматура: класса А-I по ГОСТ 5781-82.

Нач.отд.	Гришин		
Н.контр.	Некритин		
ГИП	Некритин		
Рук.гр.	Домахина		
Инж.	Комарова		

1.089.1-1.2-2-63

Каркас пространственный КП54... КП56

Стадия	Лист	Листов
Р		1

ГИПРОНИИЗДРАВ

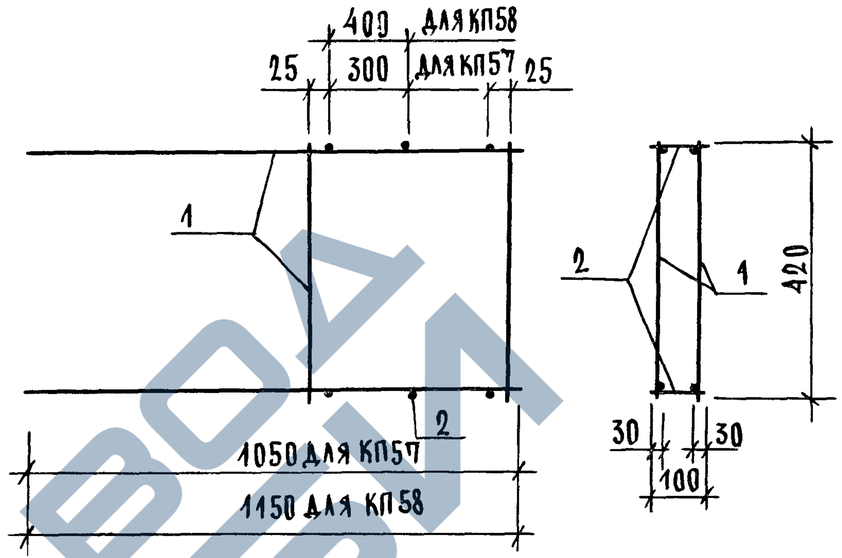

Марка каркаса	Поз.	Наименование	Кол.	Обозначение документа	Масса каркаса, кг
КП57	1	Сетка С303	2	1.089.1-1.2-2-135	7,53
	2	ф6АI, ℓ=100; 0,02кг	6	Без черт.	
КП58	1	Сетка С304,	2	1.089.1-1.2-2-135	8,67
	2	ф6АI, ℓ=100; 0,02кг	6	Без черт.	

1. Технические требования ГМ. 1.089.1-1.2-2-ТТ.
2. Арматура: класса А-I по ГОСТ 5781-82.

Взам.инв.№ | Подпись и дата | Инв.№ подл.

Нач.отд.	Гришин		
Н.контр.	Некритин		
ГИП	Некритин		
Рук.гр.	Домахина		
Инж.	Комарова		

1.089.1-1.2-2-64

Каркас пространственный КП57, КП58

Стадия	Лист	Листов
Р		1

ГИПРОНИИЗДРАВ

https://zavodjbi.com/

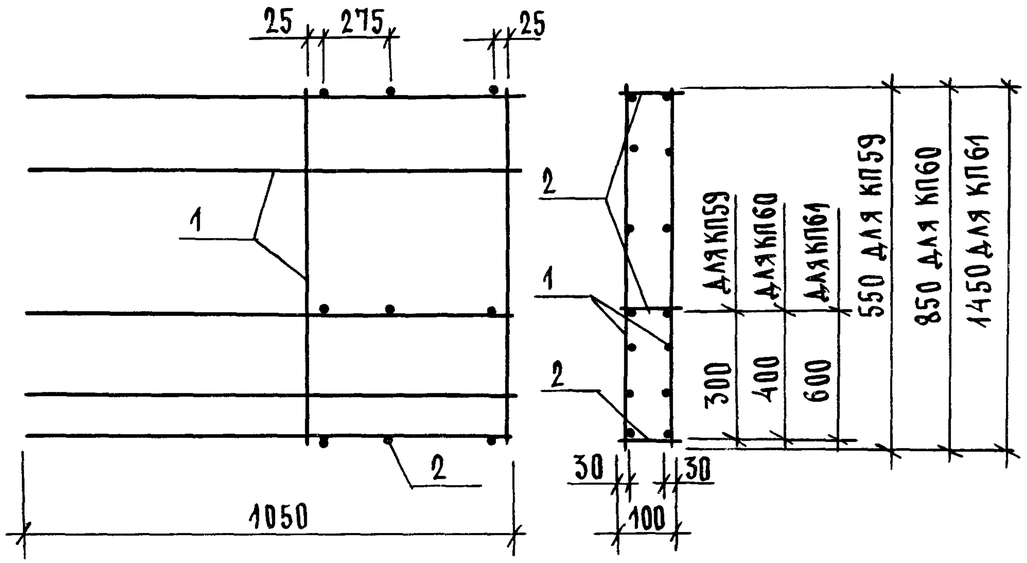

МАРКА КАРКАСА	ПОЗ.	НАИМЕНОВАНИЕ	КОЛ.	ОБОЗНАЧЕНИЕ ДОКУМЕНТА	МАССА КАРКАСА, КГ
КП59	1	СЕТКА С305	2	1.089.1-1.2-2-136	6,62
	2	ФБАI; ℓ=100; 0,02КГ	9	БЕЗ ЧЕРТ.	
КП60	1	СЕТКА С306	2	1.089.1-1.2-2-136	8,64
	2	ФБАI, ℓ=100; 0,02КГ	9	БЕЗ ЧЕРТ.	
КП61	1	СЕТКА С307	2	1.089.1-1.2-2-136	13,50
	2	ФБАI, ℓ=100; 0,02КГ	9	БЕЗ ЧЕРТ.	

1. ТЕХНИЧЕСКИЕ ТРЕБОВАНИЯ СМ. 1.089.1-1.2-2-ТТ.
2. АРМАТУРА: КЛАССА А-I ПО ГОСТ 5781-82.

1.089.1-1.2-2-65

НАЧ.ОТД.	ГРИШИН		
Н.КОНТР.	НЕКРИТИН		
ГИП	НЕКРИТИН		
РУК.ГР.	ДОМАХИНА		
ИНЖ.	КОМАРОВА		

КАРКАС ПРОСТРАНСТВЕННЫЙ КП 59... КП61

СТАДИЯ	ЛИСТ	ЛИСТОВ
Р		1

ГИПРОНИИЗДРАВ

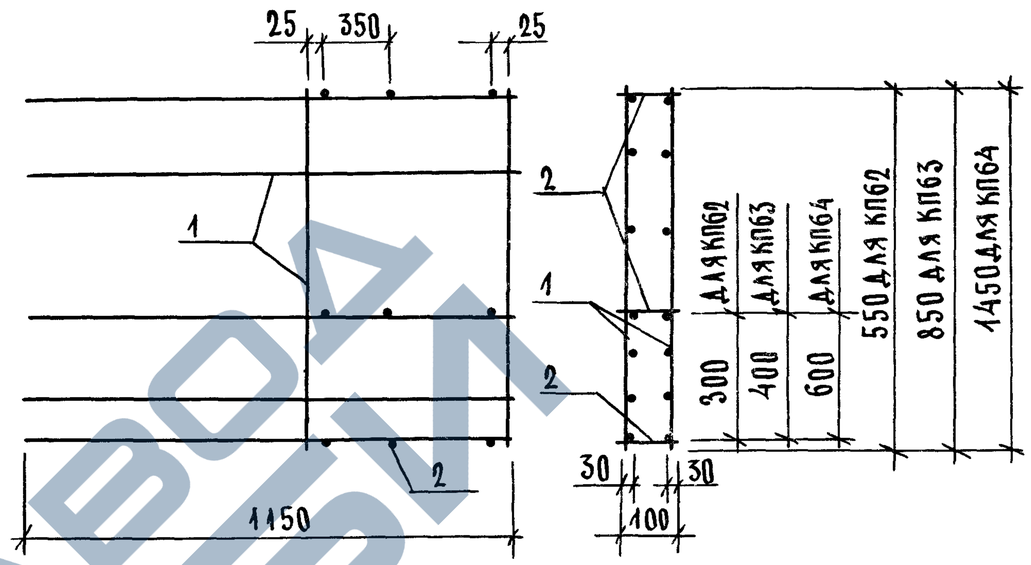

МАРКА КАРКАСА	ПОЗ.	НАИМЕНОВАНИЕ	КОЛ.	ОБОЗНАЧЕНИЕ ДОКУМЕНТА	МАССА КАРКАСА, КГ
КП62	1	СЕТКА С308	2	1.089.1-1.2-2-137	7,02
	2	ФБАI, ℓ=100; 0,02КГ	9	БЕЗ ЧЕРТ.	
КП63	1	СЕТКА С309	2	1.089.1-1.2-2-137	9,12
	2	ФБАI, ℓ=100; 0,02КГ	9	БЕЗ ЧЕРТ.	
КП64	1	СЕТКА С310	2	1.089.1-1.2-2-137	14,20
	2	ФБАI, ℓ=100; 0,02КГ	9	БЕЗ ЧЕРТ.	

1. ТЕХНИЧЕСКИЕ ТРЕБОВАНИЯ СМ. 1.089.1-1.2-2-ТТ.
2. АРМАТУРА: КЛАССА А-I ПО ГОСТ 5781-82.

ВЗАМ.ИНВ.N | ПОДПИСЬ И ДАТА | ИНВ.N ПОДЛ.

1.089.1-1.2-2-66

НАЧ.ОТД.	ГРИШИН		
Н.КОНТР.	НЕКРИТИН		
ГИП	НЕКРИТИН		
РУК.ГР.	ДОМАХИНА		
ИНЖ.	КОМАРОВА		

КАРКАС ПРОСТРАНСТВЕННЫЙ КП62... КП64

СТАДИЯ	ЛИСТ	ЛИСТОВ
Р		1

ГИПРОНИИЗДРАВ

https://zavodjbi.com/

https://zavodjbi.com/

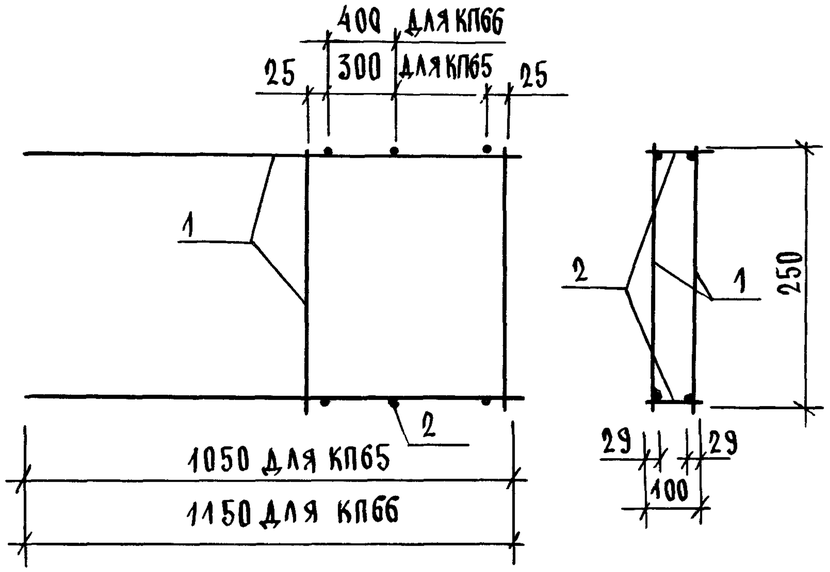

МАРКА КАРКАСА	ПОЗ.	НАИМЕНОВАНИЕ	КОЛ.	ОБОЗНАЧЕНИЕ ДОКУМЕНТА	МАССА КАРКАСА, КГ
КП65	1	СЕТКА С311	2	1.089.1-1.2-2-138	6,59
	2	ФбАI, ℓ=100; 0,02КГ	6	БЕЗ ЧЕРТ.	
КП66	1	СЕТКА С312	2	1.089.1-1.2-2-138	7,47
	2	ФбАI, ℓ=100; 0,02КГ	6	БЕЗ ЧЕРТ.	

1. ТЕХНИЧЕСКИЕ ТРЕБОВАНИЯ СМ. 1.089.1-1.2-2-ТТ.
2. АРМАТУРА: КЛАССА А-I ПО ГОСТ 5781-82.

НАЧ.ОТД.	ГРИШИН		
Н.КОНТР.	НЕКРИТИН		
ГИП	НЕКРИТИН		
РУК.ГР.	ДОМАХИНА		
ИНЖ	КОМАРОВА		

1.089.1-1.2-2-67

КАРКАС ПРОСТРАНСТВЕННЫЙ КП65, КП66

СТАДИЯ	ЛИСТ	ЛИСТОВ
Р		1

ГИПРОНИИЗДРАВ

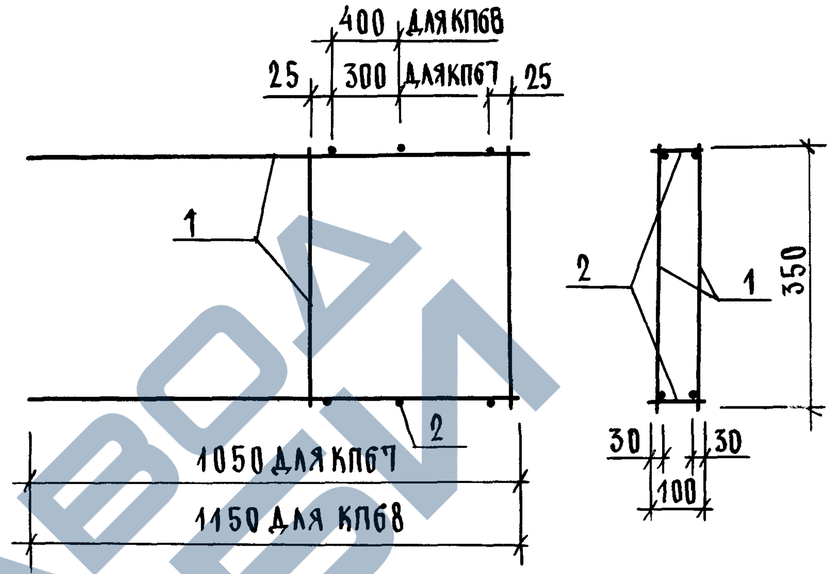

МАРКА КАРКАСА	ПОЗ.	НАИМЕНОВАНИЕ	КОЛ.	ОБОЗНАЧЕНИЕ ДОКУМЕНТА	МАССА КАРКАСА, КГ
КП67	1	СЕТКА С313	2	1.089.1-1.2-2-139	7,15
	2	ФбАI, ℓ=100; 0,02КГ	6	БЕЗ ЧЕРТ.	
КП68	1	СЕТКА С314	2	1.089.1-1.2-2-139	8,17
	2	ФбАI, ℓ=100; 0,02КГ	6	БЕЗ ЧЕРТ.	

1. ТЕХНИЧЕСКИЕ ТРЕБОВАНИЯ СМ. 1.089.1-1.2-2-ТТ.
2. АРМАТУРА: КЛАССА А-I ПО ГОСТ 5781-82.

ВЗАМ.ИНВ.N | ПОДПИСЬ И ДАТА | ИНВ.N ПОДЛ.

НАЧ.ОТД.	ГРИШИН		
Н.КОНТР.	НЕКРИТИН		
ГИП	НЕКРИТИН		
РУК.ГР.	ДОМАХИНА		
ИНЖ.	КОМАРОВА		

1.089.1-1.2-2-68

КАРКАС ПРОСТРАНСТВЕННЫЙ КП67, КП68

СТАДИЯ	ЛИСТ	ЛИСТОВ
Р		1

ГИПРОНИИЗДРАВ

https://zavodjbi.com/

https://zavodjbi.com/

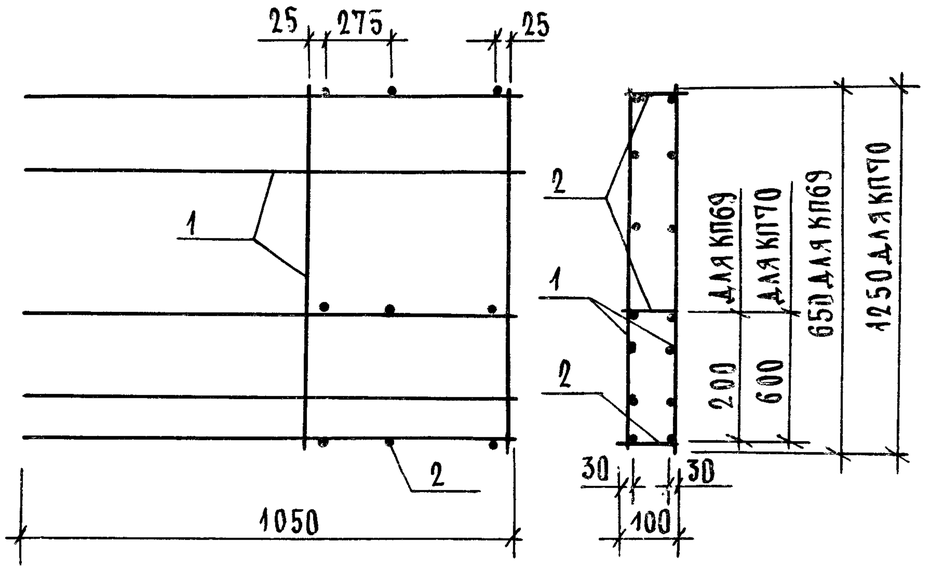

МАРКА КАРКАСА	ПОЗ.	НАИМЕНОВАНИЕ	КОЛ.	ОБОЗНАЧЕНИЕ ДОКУМЕНТА	МАССА КАРКАСА, КГ
КП69	1	СЕТКА С315	2	1.089.1-1.2-2-140	9,50
	2	ФбАI, в=100; 0,02 КГ	9	БЕЗ ЧЕРТ.	
КП70	1	СЕТКА С316	2	1.089.1-1.2-2-140	14,38
	2	ФбАI, в=100; 0,02 КГ	9	БЕЗ ЧЕРТ.	

1. ТЕХНИЧЕСКИЕ ТРЕБОВАНИЯ СМ. 1.089.1-1.2-2-ТТ.
2. АРМАТУРА: КЛАССА А-I ПО ГОСТ 5781-82.

ИНВ.N ПОДЛ. | ПОДПИСЬ И ДАТА | ВЗАМ.ИНВ.N

1.089.1-1.2-2-69

НАЧ.ОТД.	ГРИШИН		
Н.КОНТР.	НЕКРИТИН		
ГИП	НЕКРИТИН		
РУК.ГР.	ДОМАХИНА		
ИНЖ.	КОМАРОВА		

КАРКАС ПРОСТРАНСТВЕННЫЙ КП69, КП70

СТАДИЯ	ЛИСТ	ЛИСТОВ
Р		1

ГИПРОНИИЗДРАВ

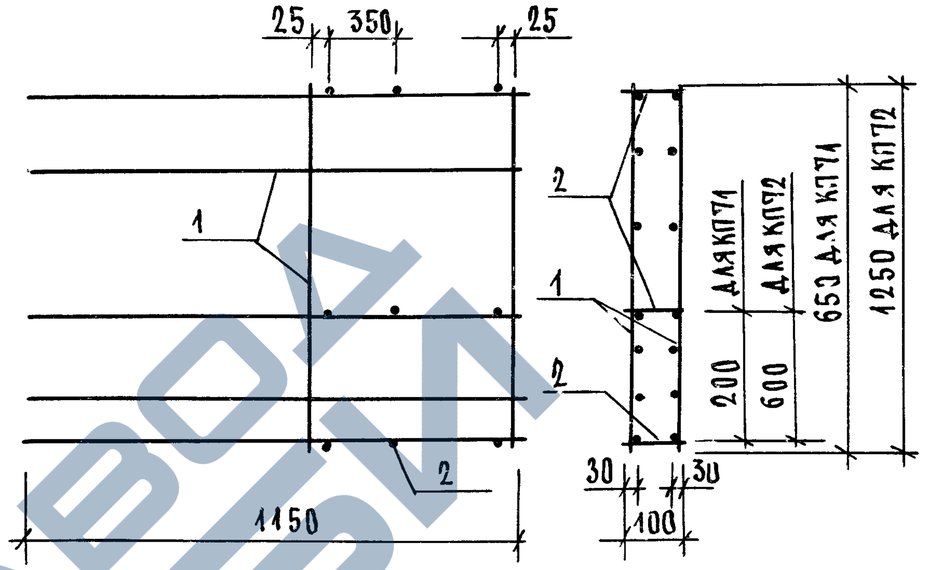

МАРКА КАРКАСА	ПОЗ.	НАИМЕНОВАНИЕ	КОЛ.	ОБОЗНАЧЕНИЕ ДОКУМЕНТА	МАССА КАРКАСА, КГ
КП71	1	СЕТКА С317	2	1.089.1-1.2-2-141	10,66
	2	ФбАI, в=100; 0,02 КГ	9	БЕЗ ЧЕРТ.	
КП72	1	СЕТКА С318	2	1.089.1-1.2-2-141	16,18
	2	ФбАI, в=100; 0,02 КГ	9	БЕЗ ЧЕРТ.	

1. ТЕХНИЧЕСКИЕ ТРЕБОВАНИЯ СМ. 1.089.1-1.2-2-ТТ.
2. АРМАТУРА: КЛАССА А-I ПО ГОСТ 5781-82.

ИНВ.N ПОДЛ. | ПОДПИСЬ И ДАТА | ВЗАМ.ИНВ.N

1.089.1-1.2-2-70

НАЧ.ОТД.	ГРИШИН		
Н.КОНТР.	НЕКРИТИН		
ГИП	НЕКРИТИН		
РУК.ГР.	ДОМАХИНА		
ИНЖ.	КОМАРОВА		

КАРКАС ПРОСТРАНСТВЕННЫЙ КП71, КП72

СТАДИЯ	ЛИСТ	ЛИСТОВ
Р		1

ГИПРОНИИЗДРАВ

https://zavodjbi.com/

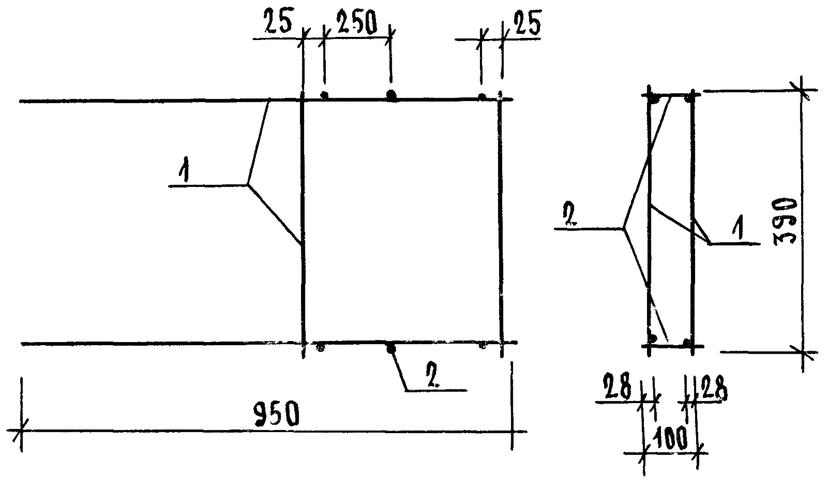

ПОЗ.	НАИМЕНОВАНИЕ	КОЛ.	ОБОЗНАЧЕНИЕ ДОКУМЕНТА
1	СЕТКА С319	2	1.089.1-1.2-2-127
2	ф6АI, ℓ=100; 0,02 КГ	6	БЕЗ ЧЕРТ.

1. ТЕХНИЧЕСКИЕ ТРЕБОВАНИЯ СМ. 1.089.1-1.2-2-ТТ.
2. АРМАТУРА: КЛАССА А-I ПО ГОСТ 5781-82.
3. МАССА КАРКАСА 5,35 КГ.

				1.089.1-1.2-2-71		
НАЧ.ОТД.	ГРИШИН			КАРКАС ПРОСТРАНСТВЕННЫЙ КП73	СТАДИЯ	ЛИСТ	ЛИСТОВ
Н.КОНТР.	НЕКРИТИН				Р		1
ГИП	НЕКРИТИН				ГИПРОНИИЗДРАВ		
РУК.ГР.	ДОМАХИНА						
ИНЖ.	КОМАРОВА						

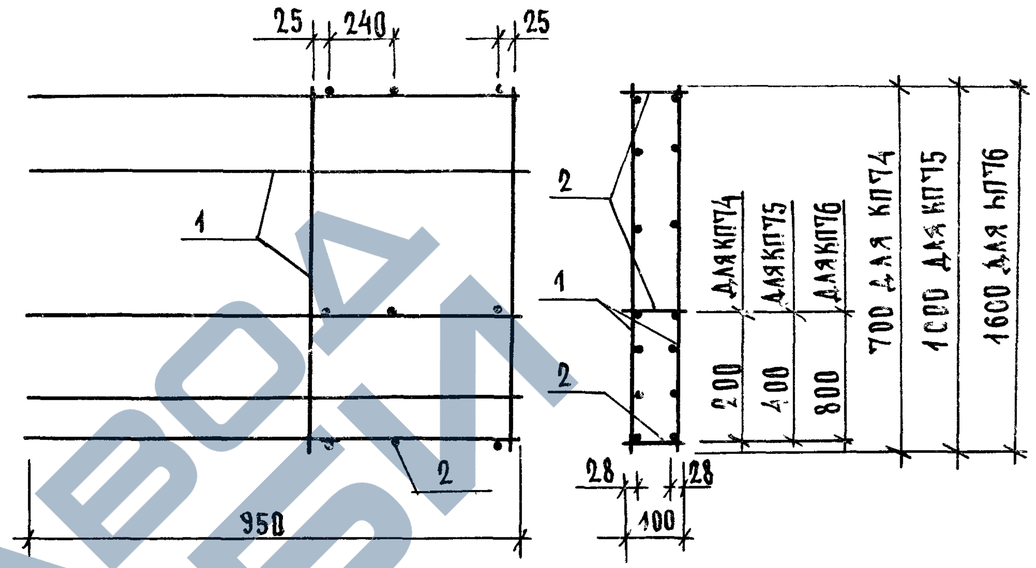

МАРКА КАРКАСА	ПОЗ.	НАИМЕНОВАНИЕ	КОЛ.	ОБОЗНАЧЕНИЕ ДОКУМЕНТА	МАССА КАРКАСА, КГ
КП74	1	СЕТКА С320	2	1089.1-1.2-2-142	6,24
	2	ф6АI, ℓ=400; 0,02 КГ	9	БЕЗ ЧЕРТ.	
КП75	1	СЕТКА С321	2	1.089.1-1.2-2-142	8,70
	2	ф6АI, ℓ=100; 0,02 КГ	9	БЕЗ ЧЕРТ.	
КП76	1	СЕТКА С322	2	1.089.1-12-2-142	12,84
	2	ф6АI, ℓ=100; 0,02 КГ	9	БЕЗ ЧЕРТ.	

1. ТЕХНИЧЕСКИЕ ТРЕБОВАНИЯ СМ. 1.089.1-1.2-2-ТТ.
2. АРМАТУРА: КЛАССА А-I ПО ГОСТ 5781-82.

ВЗАМ.ИНВ.N
ПОДПИСЬ И ДАТА
ИНВ.N ПОДЛ.

				1.089.1-1.2-2-72		
НАЧ.ОТД.	ГРИШИН			КАРКАС ПРОСТРАНСТВЕННЫЙ КП74... КП76	СТАДИЯ	ЛИСТ	ЛИСТОВ
Н.КОНТР.	НЕКРИТИН				Р		1
ГИП	НЕКРИТИН				ГИПРОНИИЗДРАВ		
РУК.ГР.	ДОМАХИНА						
ИНЖ.	КОМАРОВА						

https://zavodjbi.com/

https://zavodjbi.com/

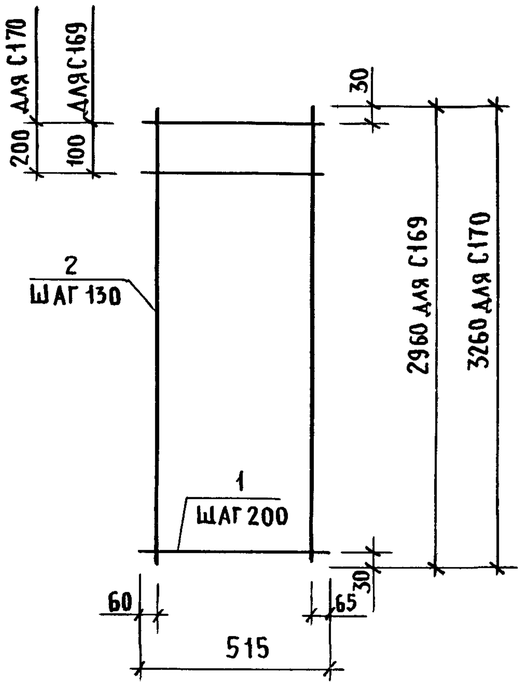

Марка сетки	Поз.	Наименование	Кол.	Масса ед., кг	Масса сетки, кг
С169	1	⌀ 5Вр I, ℓ = 515	16	0,07	2,77
	2	5Вр I, ℓ = 2960	4	0,41	
С170	1	⌀ 5Вр I, ℓ = 515	17	0,07	3,00
	2	5Вр I, ℓ = 3260	4	0,45	

Арматура: класса Вр-I по ГОСТ 6727-80.

				1.089.1-1.2-2-73		
Нач.отд.	Гришин			Сетка С169, С170	Стадия	Лист	Листов
Н.контр.	Некритин				Р		1
ГИП	Некритин				ГИПРОНИИЗДРАВ		
Рук.гр.	Домахина						
Инженер	Комарова						

Инв.№ подл. | Подпись и дата | Взам.инв.№

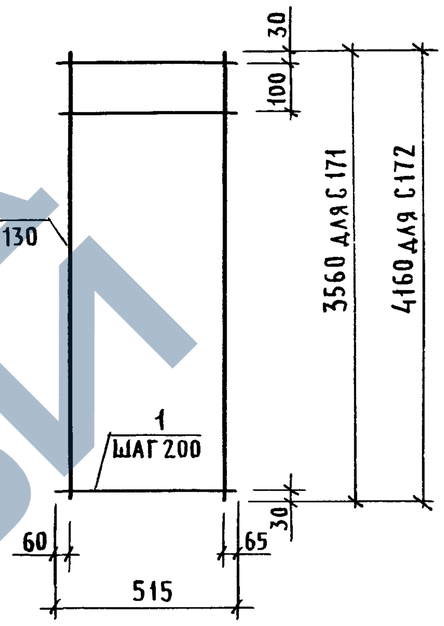

Марка сетки	Поз.	Наименование	Кол.	Масса ед., кг	Масса сетки, кг
С171	1	⌀ 5Вр I, ℓ = 515	19	0,07	3,31
	2	5Вр I, ℓ = 3560	4	0,19	
С172	1	⌀ 5Вр I, ℓ = 515	22	0,07	3,85
	2	5Вр I, ℓ = 4160	4	0,58	

Арматура: класса Вр-I по ГОСТ 6727-80.

				1.089.1-1.2-2-74		
Нач.отд.	Гришин			Сетка С171, С172	Стадия	Лист	Листов
Н.контр.	Некритин				Р		1
ГИП	Некритин				ГИПРОНИИЗДРАВ		
Рук.гр.	Домахина						
Инженер	Комарова						

Инв.№ подл. | Подпись и дата | Взам.инв.№

https://zavodjbi.com/

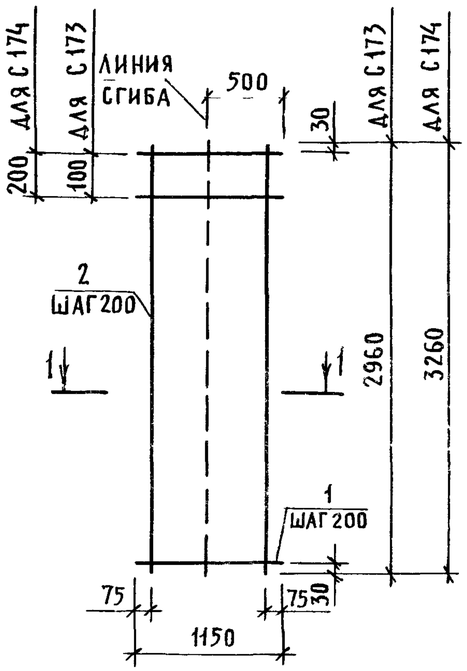

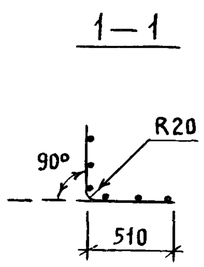

Марка сетки	Поз.	Наименование	Кол.	Масса ед., кг	Масса сетки, кг
С173	1	⌀ 5 Вр I, ℓ = 1150	16	0,16	5,01
	2	5 Вр I, ℓ = 2960	6	0,41	
С174	1	⌀ 5 Вр I, ℓ = 1150	17	0,16	5,44
	2	5 Вр I, ℓ = 3260	6	0,45	

Арматура: класса Вр-I по ГОСТ 6727-80.

			1.089.1-1.2-2-75
Нач. отд.	Гришин		
Н. контр.	Некритин		Сетка С173, С174
ГИП	Некритин		
Рук. гр.	Домахина		
Инженер	Комарова		

Стадия	Лист	Листов
Р		1

ГИПРОНИИЗДРАВ

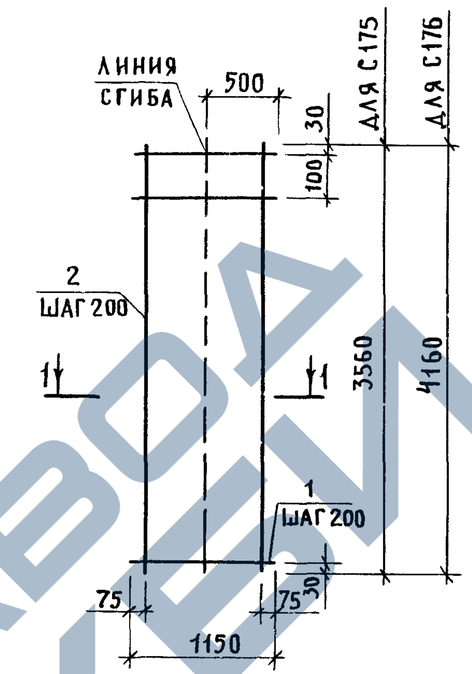

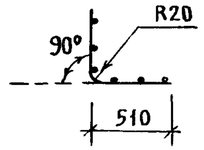

Марка сетки	Поз.	Наименование	Кол.	Масса ед., кг	Масса сетки, кг
С175	1	⌀ 5 Вр I, ℓ = 1150	19	0,16	6,01
	2	5 Вр I, ℓ = 3560	6	0,50	
С176	1	⌀ 5 Вр I, ℓ = 1150	22	0,16	6,99
	2	5 Вр I, ℓ = 4150	6	0,58	

Арматура: класса Вр-I по ГОСТ 6727-80.

Взам. инв. № | Подпись и дата | Инв. № подл.

			1.089.1-1.2-2-76
Нач. отд.	Гришин		
Н. контр.	Некритин		Сетка С175, С176
ГИП	Некритин		
Рук. гр.	Домахина		
Инженер	Комарова		

Стадия	Лист	Листов
Р		1

ГИПРОНИИЗДРАВ

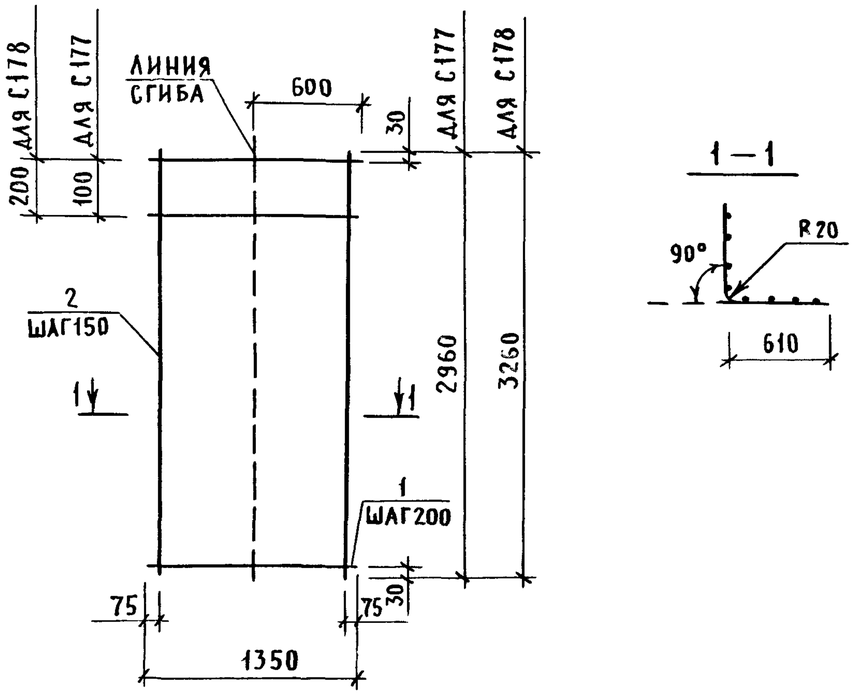

Марка сетки	Поз.	Наименование	Кол.	Масса ед., кг	Масса сетки, кг
С177	1	⌀ 5Вр I, ℓ = 1350	16	0,19	7,13
	2	5Вр I, ℓ = 2960	9	0,41	
С178	1	⌀ 5Вр I, ℓ = 1350	17	0,19	7,28
	2	5Вр I, ℓ = 3260	9	0,45	

Арматура: класса Вр-I по ГОСТ 6727-80.

				1.089.1-1.2-2-77	
Нач. отд.	Гришин			Сетка С177, С178	Стадия: Р; Лист: ; Листов: 1
Н. контр.	Некритин				ГИПРОНИИЗДРАВ
ГИП	Некритин				
Рук. гр.	Домахина				
Инженер	Комарова				

Инв. N подл. | Подпись и дата | Взам. инв. N

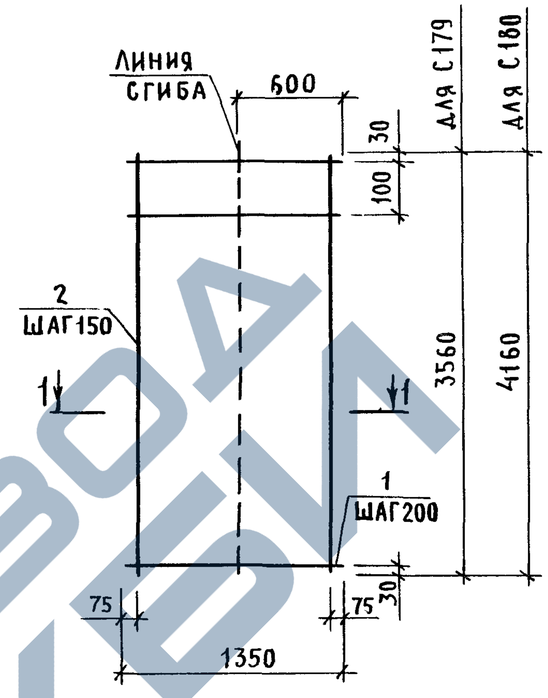

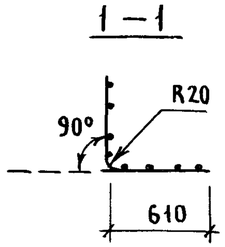

Марка сетки	Поз.	Наименование	Кол.	Масса ед., кг	Масса сетки, кг
С179	1	⌀ 5Вр I, ℓ = 1350	19	0,19	8,03
	2	5Вр I, ℓ = 3560	9	0,49	
С180	1	⌀ 5Вр I, ℓ = 1350	22	0,19	9,34
	2	5Вр I, ℓ = 4160	9	0,58	

Арматура: класса Вр-I по ГОСТ 6727-80.

				1.089.1-1.2-2-78	
Нач. отд.	Гришин			Сетка С179, С180	Стадия: Р; Лист: ; Листов: 1
Н. контр.	Некритин				ГИПРОНИИЗДРАВ
ГИП	Некритин				
Рук. гр.	Домахина				
Инженер	Комарова				

https://zavodjbi.com/

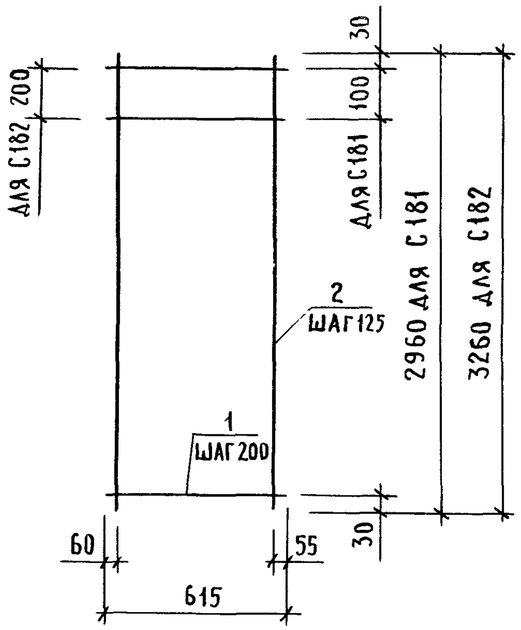

МАРКА СЕТКИ	ПОЗ.	НАИМЕНОВАНИЕ	КОЛ.	МАССА ЕД., КГ	МАССА СЕТКИ, КГ
С181	1	∅ 5 Вр I, ℓ = 615	16	0,08	3,40
	2	5 Вр I, ℓ = 2960	5	0,41	
С182	1	∅ 5 Вр I, ℓ = 615	17	0,08	3,69
	2	5 Вр I, ℓ = 3260	5	0,45	

АРМАТУРА: КЛАССА Вр-I ПО ГОСТ 6727-80.

		1.089.1-1.2-2-79	
НАЧ.ОТД.	ГРИШИН		
Н.КОНТР.	НЕКРИТИН	СЕТКА С181, С182	СТАДИЯ Р / ЛИСТ / ЛИСТОВ 1
ГИП	НЕКРИТИН		ГИПРОНИИЗДРАВ
РУК. ГР.	ДОМАХИНА		
ИНЖЕНЕР	МЕРЕНЧИКОВА		

ИНВ.№ ПОДЛ. | ПОДПИСЬ И ДАТА | ВЗАМ.ИНВ.№

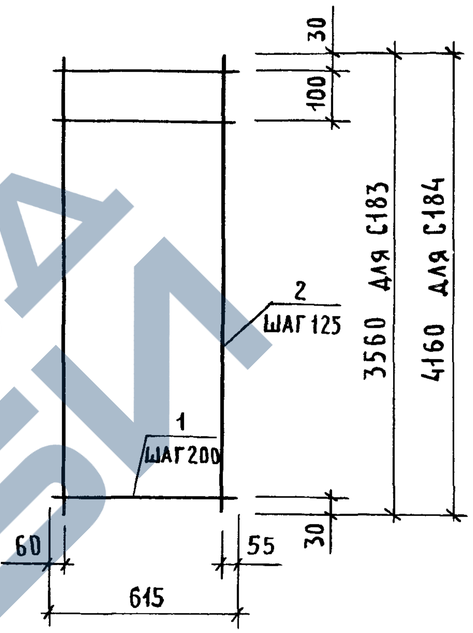

МАРКА СЕТКИ	ПОЗ.	НАИМЕНОВАНИЕ	КОЛ.	МАССА ЕД., КГ	МАССА СЕТКИ, КГ
С183	1	∅ 5 Вр I, ℓ = 615	19	0,08	4,08
	2	5 Вр I, ℓ = 3560	5	0,49	
С184	1	∅ 5 Вр I, ℓ = 615	22	0,08	4,67
	2	5 Вр I, ℓ = 4160	5	0,58	

АРМАТУРА: КЛАССА Вр-I ПО ГОСТ 6727-80.

		1.089.1-1.2-2-80	
НАЧ.ОТД.	ГРИШИН		
Н.КОНТР.	НЕКРИТИН	СЕТКА С183, С184	СТАДИЯ Р / ЛИСТ / ЛИСТОВ 1
ГИП	НЕКРИТИН		ГИПРОНИИЗДРАВ
РУК. ГР.	ДОМАХИНА		
ИНЖЕНЕР	МЕРЕНЧИКОВА		

https://zavodjbi.com/

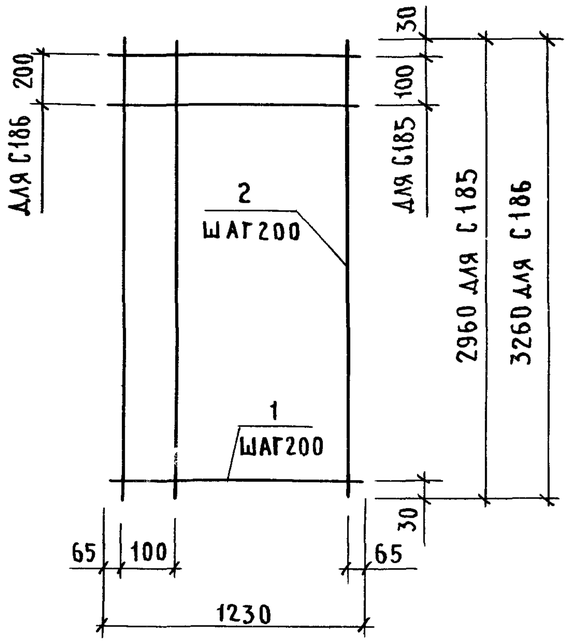

Марка сетки	Поз.	Наименование	Кол.	Масса ед., кг	Масса сетки, кг
С185	1	⌀ 5 Вр I, ℓ = 1230	16	0,17	5,61
	2	5 Вр I, ℓ = 2960	7	0,41	
С186	1	⌀ 5 Вр I, ℓ = 1230	17	0,17	6,06
	2	5 Вр I, ℓ = 3260	7	0,45	

Арматура: класса Вр-I по ГОСТ 6727-80.

				1.089.1-1.2-2-81		
Нач. отд.	Гришин			Сетка С185, С186	Стадия: Р	Лист:	Листов: 1
Н. контр	Некритин				ГИПРОНИИЗДРАВ	
ГИП	Некритин					
Рук. гр.	Домахина					
Инженер	Меренчикова					

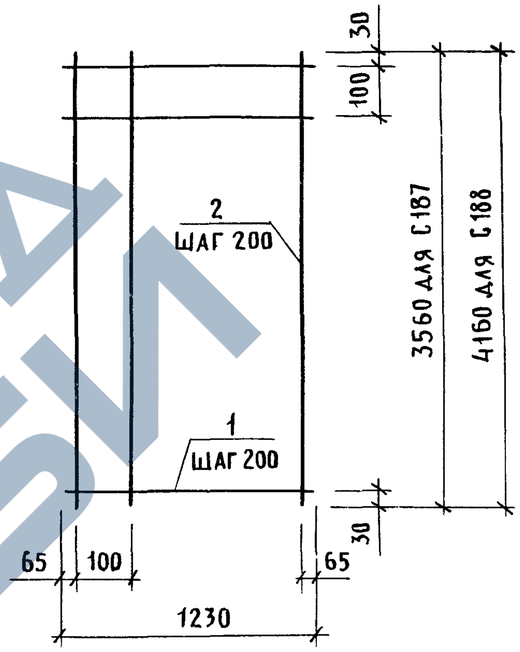

Марка сетки	Поз.	Наименование	Кол.	Масса ед., кг	Масса сетки, кг
С187	1	⌀ 5 Вр I, ℓ = 1230	19	0,17	6,69
	2	5 Вр I, ℓ = 3560	7	0,49	
С188	1	⌀ 5 Вр I, ℓ = 1230	22	0,17	7,79
	2	5 Вр I, ℓ = 4160	7	0,58	

Арматура: класса Вр-I по ГОСТ 6727-80.

Инв.№ подл. | Подпись и дата | Взам. инв.№

				1.089.1-1.2-2-82		
Нач. отд.	Гришин			Сетка С187, С188	Стадия: Р	Лист:	Листов: 1
Н. контр.	Некритин				ГИПРОНИИЗДРАВ	
ГИП	Некритин					
Рук. гр.	Домахина					
Инженер	Меренчикова					

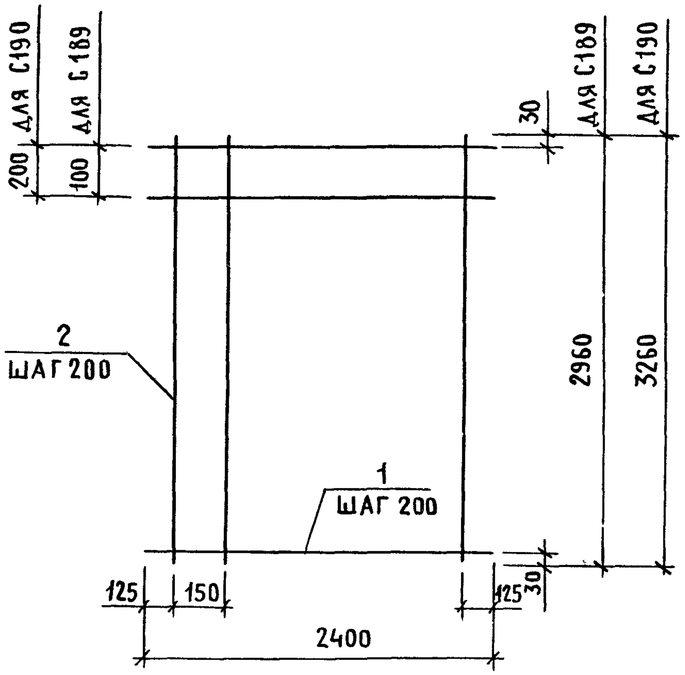

Марка сетки	Поз.	Наименование	Кол.	Масса ед., кг	Масса сетки, кг
С189	1	⌀ 5Вр-I, ℓ = 2400	16	0,33	10,28
	2	5Вр-I, ℓ = 2960	12	0,41	
С190	1	⌀ 5Вр-I, ℓ = 2400	17	0,33	11,12
	2	5Вр-I, ℓ = 3260	12	0,45	

Арматура: класса Вр-I по ГОСТ 6727-80.

Ч.отд.	Гришин		
Контр.	Некритин		
ГИП	Некритин		
К. гр.	Домахина		
Женер	Комарова		

1.089.1-1.2-2-83

Сетка С189, С190

Стадия	Лист	Листов
Р		1

ГИПРОНИИЗДРАВ

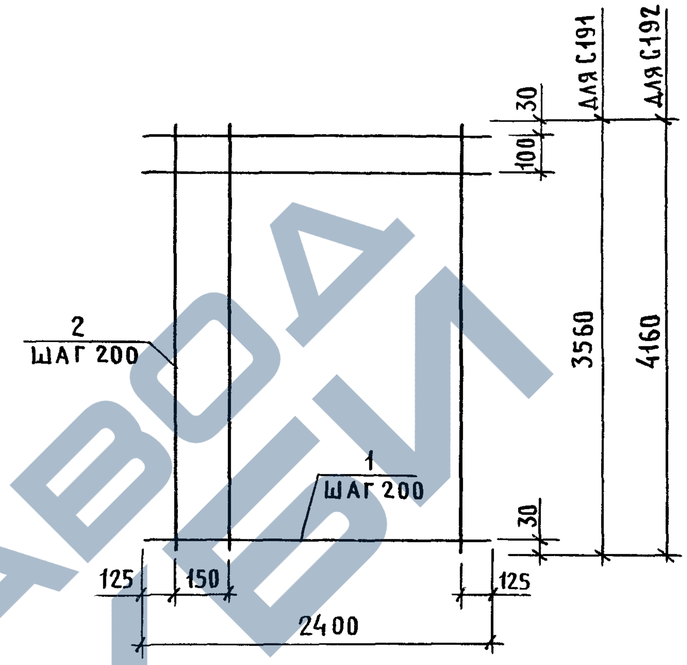

Марка сетки	Поз.	Наименование	Кол.	Масса ед., кг	Масса сетки, кг
С191	1	⌀ 5Вр-I, ℓ = 2400	19	0,33	12,29
	2	5Вр-I, ℓ = 3560	12	0,49	
С192	1	⌀ 5Вр-I, ℓ = 2400	22	0,33	14,29
	2	5Вр-I, ℓ = 4160	12	0,58	

Арматура: класса Вр-I по ГОСТ 6727-80.

Взам. инв. №

Подпись и дата

Инв. № подл.

Нач. отд.	Гришин		
Н. контр.	Некритин		
ГИП	Некритин		
Рук. гр.	Домахина		
Инженер	Комарова		

1.089.1-1.2-2-84

Сетка С191, С192

Стадия	Лист	Листов
Р		1

ГИПРОНИИЗДРАВ

https://zavodjbi.com/

https://zavodjbi.com/

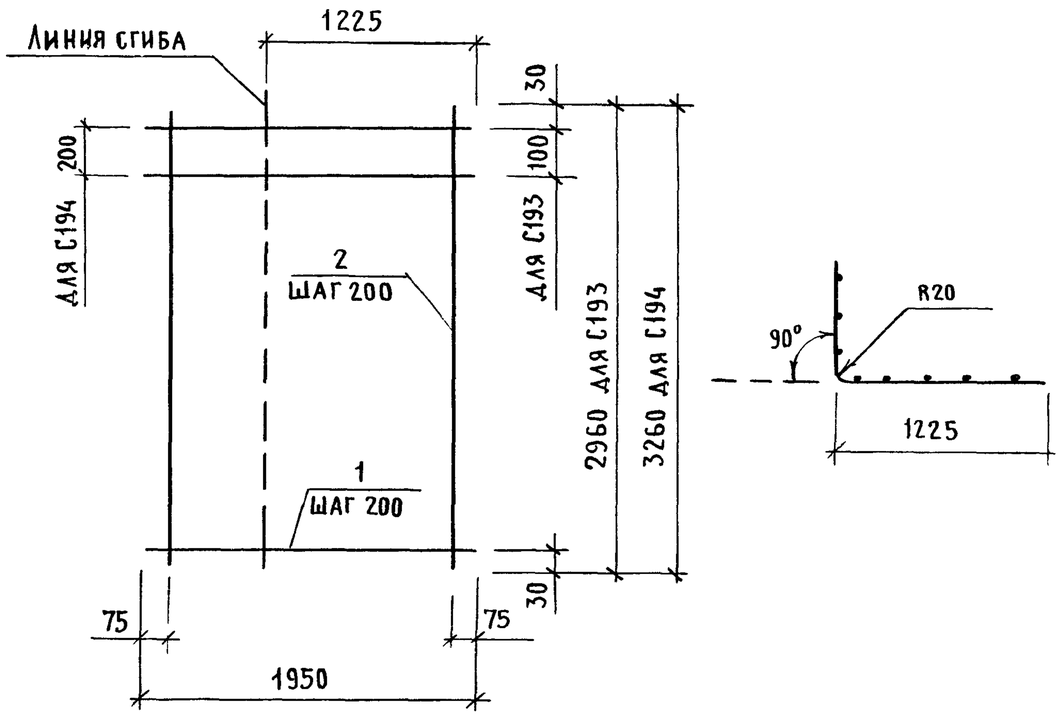

Марка сетки	Поз.	Наименование	Кол.	Масса ед., кг	Масса сетки, кг
С193	1	∅ 5 Вр I, ℓ = 1950	16	0,27	8,45
	2	5 Вр I, ℓ = 2960	10	0,41	
С194	1	∅ 5 Вр I, ℓ = 1950	17	0,27	10,13
	2	5 Вр I, ℓ = 3260	10	0,45	

Арматура: класса Вр-I по ГОСТ 6727-80.

				1.089.1-1.2-2-85		
Нач. отд.	Гришин			Сетка С193, С194	Стадия	Лист	Листов
Н. контр.	Некритин				Р		1
ГИП	Некритин				ГИПРОНИИЗДРАВ		
Рук. гр.	Домахина						
Инженер	Меренчикова						

Инв. № подл. | Подпись и дата | Взам. инв. №

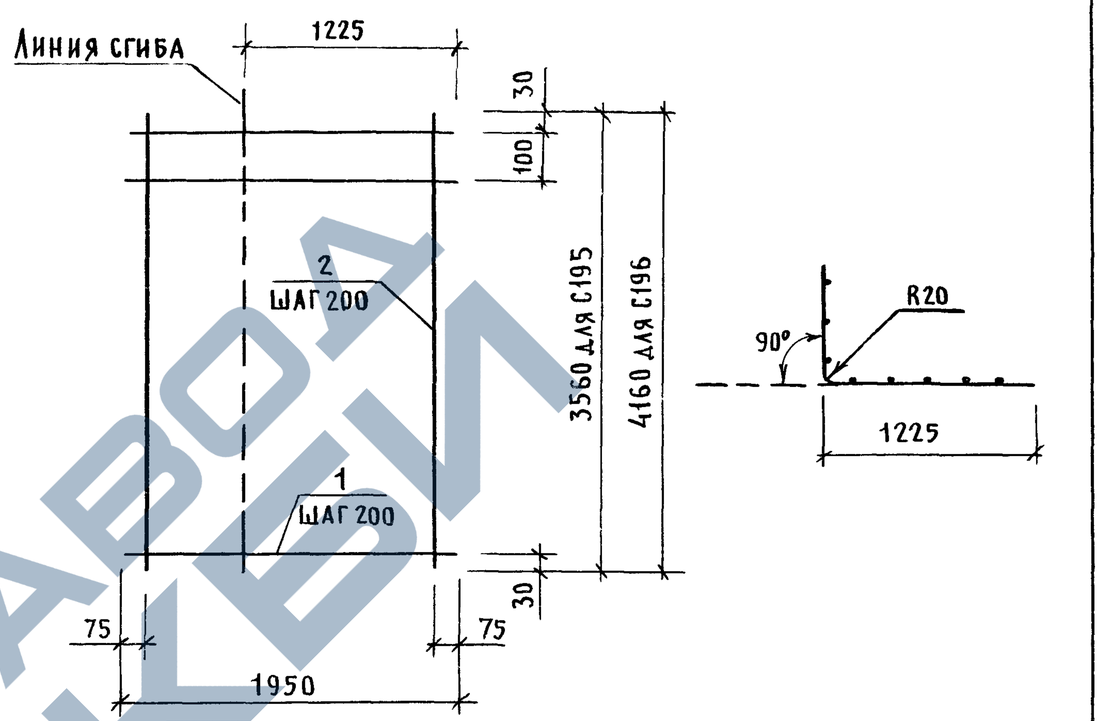

Марка сетки	Поз.	Наименование	Кол.	Масса ед., кг	Масса сетки, кг
С195	1	∅ 5 Вр I, ℓ = 1950	19	0,27	11,19
	2	5 Вр I, ℓ = 3560	10	0,49	
С196	1	∅ 5 Вр I, ℓ = 1960	22	0,27	13,01
	2	5 Вр I, ℓ = 4160	10	0,58	

Арматура: класса Вр-I по ГОСТ 6727-80.

				1.089.1-1.2-2-86		
Нач. отд.	Гришин			Сетка С195, С196	Стадия	Лист	Листов
Н. контр.	Некритин				Р		1
ГИП	Некритин				ГИПРОНИИЗДРАВ		
Рук. гр.	Домахина						
Инженер	Меренчикова						

https://zavodjbi.com/

https://zavodjbi.com/

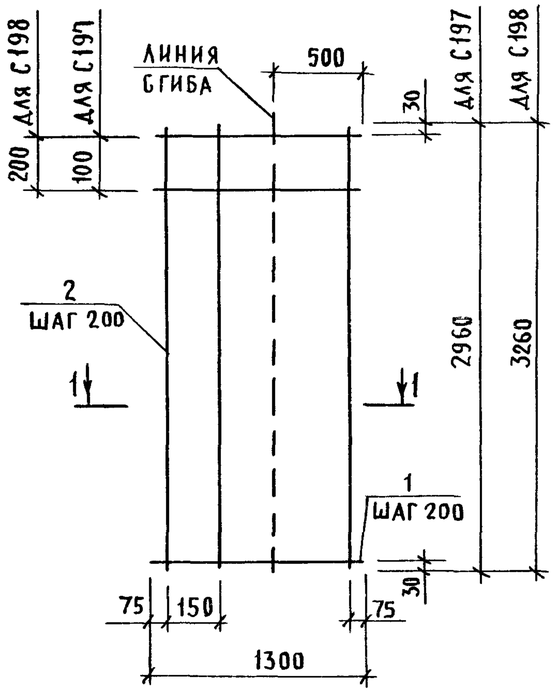

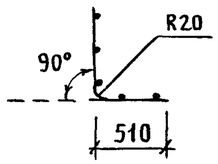

Марка сетки	Поз.	Наименование	Кол.	Масса ед., кг	Масса сетки, кг
С197	1	⌀ 5 Вр I, ℓ = 1300	16	0,18	5,77
	2	5 Вр I, ℓ = 2960	7	0,41	
С198	1	⌀ 5 Вр I, ℓ = 1300	17	0,18	6,25
	2	5 Вр I, ℓ = 3260	7	0,45	

Арматура: класса Вр-I по ГОСТ 6727-80.

		1.089.1-1.2-2-87	
Нач. отд.	Гришин	Сетка С197, С198	Стадия: Р; Лист: ; Листов: 1
Н. контр.	Некритин		
ГИП	Некритин		ГИПРОНИИЗДРАВ
Рук. гр.	Домахина		
Инженер	Комарова		

Взам. инв. № | Подпись и дата | Инв. № подл.

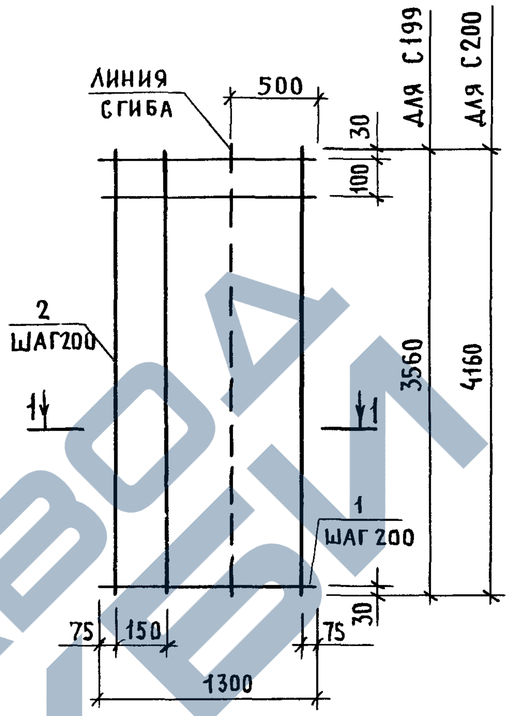

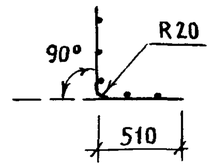

Марка сетки	Поз.	Наименование	Кол.	Масса ед., кг	Масса сетки, кг
С199	1	⌀ 5 Вр I, ℓ = 1300	19	0,18	6,90
	2	5 Вр I, ℓ = 3560	7	0,49	
С200	1	⌀ 5 Вр I, ℓ = 1300	22	0,18	8,03
	2	5 Вр I, ℓ = 4160	7	0,58	

Арматура: класса Вр-I по ГОСТ 6727-80.

		1.089.1-1.2-2-88	
Нач. отд.	Гришин	Сетка С199, С200	Стадия: Р; Лист: ; Листов: 1
Н. контр.	Некритин		
ГИП	Некритин		ГИПРОНИИЗДРАВ
Рук. гр.	Домахина		
Инженер	Комарова		

https://zavodjbi.com/

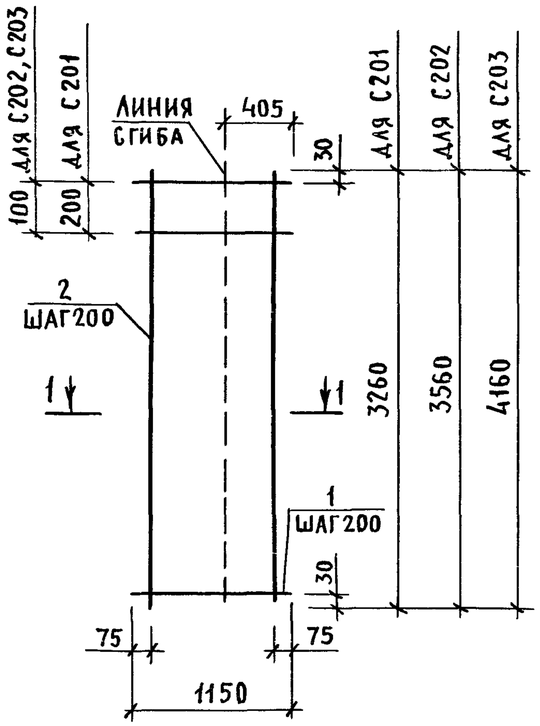

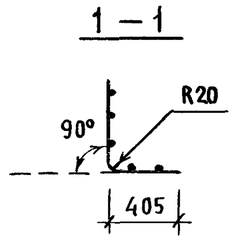

МАРКА СЕТКИ	ПОЗ.	НАИМЕНОВАНИЕ	КОЛ.	МАССА ЕД., КГ	МАССА СЕТКИ, КГ
С201	1	⌀ 5 Вр I, ℓ = 1150	17	0,16	5,44
	2	5 Вр I, ℓ = 3260	6	0,45	
С202	1	⌀ 5 Вр I, ℓ = 1150	19	0,16	6,01
	2	5 Вр I, ℓ = 3560	6	0,49	
С203	1	⌀ 5 Вр I, ℓ = 1150	22	0,16	6,99
	2	5 Вр I, ℓ = 4160	6	0,58	

АРМАТУРА: КЛАССА Вр-I ПО ГОСТ 6727-80.

НАЧ. ОТД.	ГРИШИН		
Н. КОНТР.	НЕКРИТИН		
ГИП	НЕКРИТИН		
РУК. ГР.	ДОМАХИНА		
ИНЖЕНЕР	КОМАРОВА		

1.089.1-1.2-2-89

СЕТКА С201... С203

СТАДИЯ	ЛИСТ	ЛИСТОВ
Р		1

ГИПРОНИИЗДРАВ

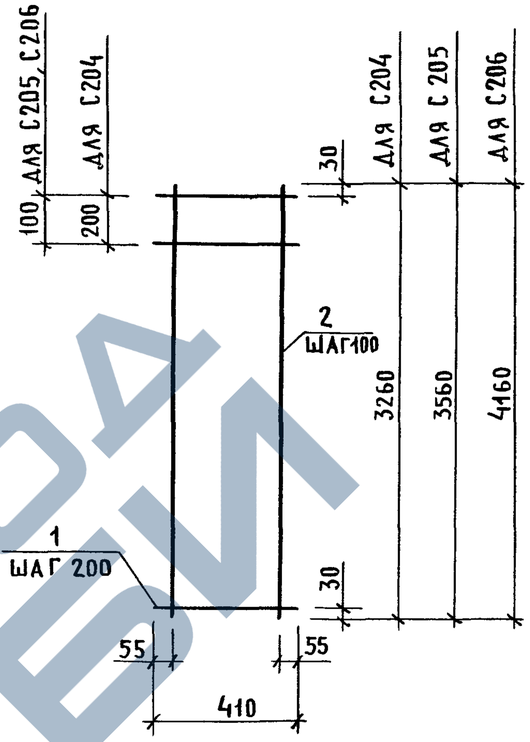

МАРКА СЕТКИ.	ПОЗ.	НАИМЕНОВАНИЕ	КОЛ.	МАССА ЕД., КГ	МАССА СЕТКИ, КГ
С204	1	⌀ 5 Вр I, ℓ = 410	17	0,06	2,78
	2	5 Вр I, ℓ = 3260	4	0,45	
С205	1	⌀ 5 Вр I, ℓ = 410	19	0,06	3,06
	2	5 Вр I, ℓ = 3560	4	0,49	
С206	1	⌀ 5 Вр I, ℓ = 410	22	0,06	3,56
	2	5 Вр I, ℓ = 4160	4	0,58	

АРМАТУРА: КЛАССА Вр - I ПО ГОСТ 6727-80.

НАЧ. ОТД.	ГРИШИН		
Н. КОНТР.	НЕКРИТИН		
ГИП	НЕКРИТИН		
РУК. ГР.	ДОМАХИНА		
ИНЖЕНЕР	КОМАРОВА		

1.089.1-1.2-2-90

СЕТКА С204... С206

СТАДИЯ	ЛИСТ	ЛИСТОВ
Р		1

ГИПРОНИИЗДРАВ

ИНВ.№ ПОДЛ. | ПОДПИСЬ И ДАТА | ВЗАМ.ИНВ.№

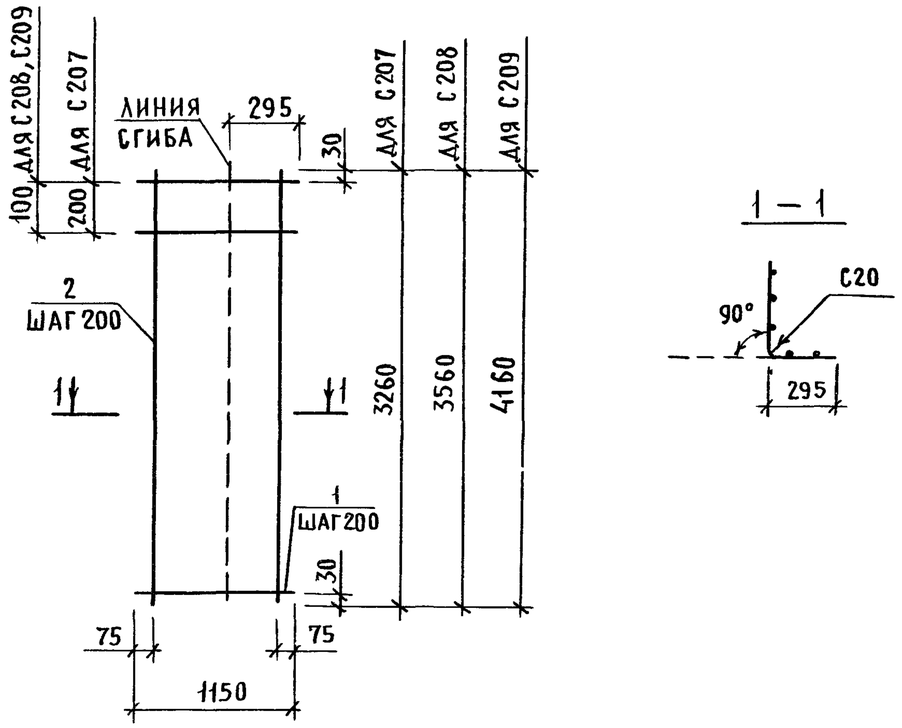

Марка сетки	Поз.	Наименование	Кол.	Масса ед., кг	Масса сетки, кг
С207	1	⌀ 5 Вр I, ℓ = 1150	17	0,16	5,27
	2	5 Вр I, ℓ = 3260	6	0,45	
С208	1	⌀ 5 Вр I, ℓ = 1150	19	0,16	5,82
	2	5 Вр I, ℓ = 3560	6	0,49	
С209	1	⌀ 5 Вр I, ℓ = 1150	22	0,16	6,77
	2	5 Вр I, ℓ = 4160	6	0,58	

Арматура: класса Вр-I по ГОСТ 6727-80.

		1.089.1-1.2-2-91	
Нач. отд.	Гришин	Сетка С207... С209	Стадия: Р; Лист: ; Листов: 1
Н. контр.	Некритин		
ГИП	Некритин		ГИПРОНИИЗДРАВ
Рук. гр.	Домахина		
Инженер	Комарова		

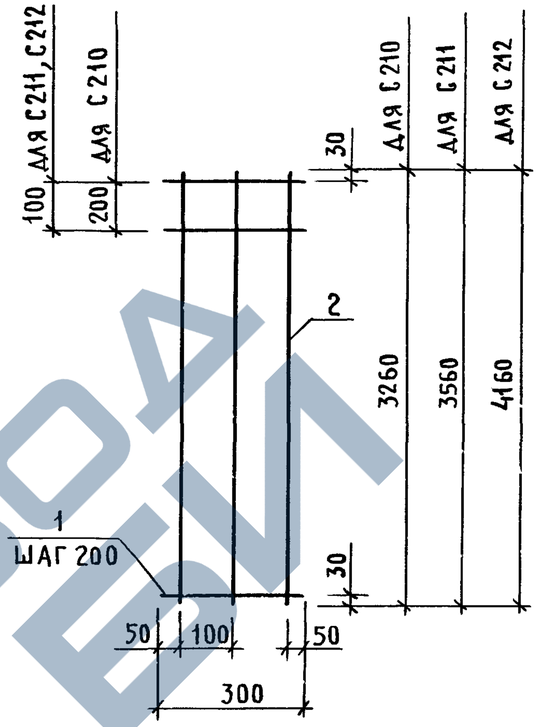

Марка сетки	Поз.	Наименование	Кол.	Масса ед., кг	Масса сетки, кг
С210	1	⌀ 5 Вр I, ℓ = 300	17	0,04	2,07
	2	5 Вр I, ℓ = 3260	3	0,45	
С211	1	⌀ 5 Вр I, ℓ = 300	19	0,04	2,28
	2	5 Вр I, ℓ = 3560	3	0,49	
С212	1	⌀ 5 Вр I, ℓ = 300	22	0,04	2,65
	2	5 Вр I, ℓ = 4160	3	0,58	

Арматура: класса Вр-I по ГОСТ 6727-80.

Взам. инв. № | Подпись и дата | Инв. № подл.

		1.089.1-1.2-2-92	
Нач. отд.	Гришин	Сетка С210... С212	Стадия: Р; Лист: ; Листов: 1
Н. контр.	Некритин		
ГИП	Некритин		ГИПРОНИИЗДРАВ
Рук. гр.	Домахина		
Инженер	Комарова		

https://zavodjbi.com/

https://zavodjbi.com/

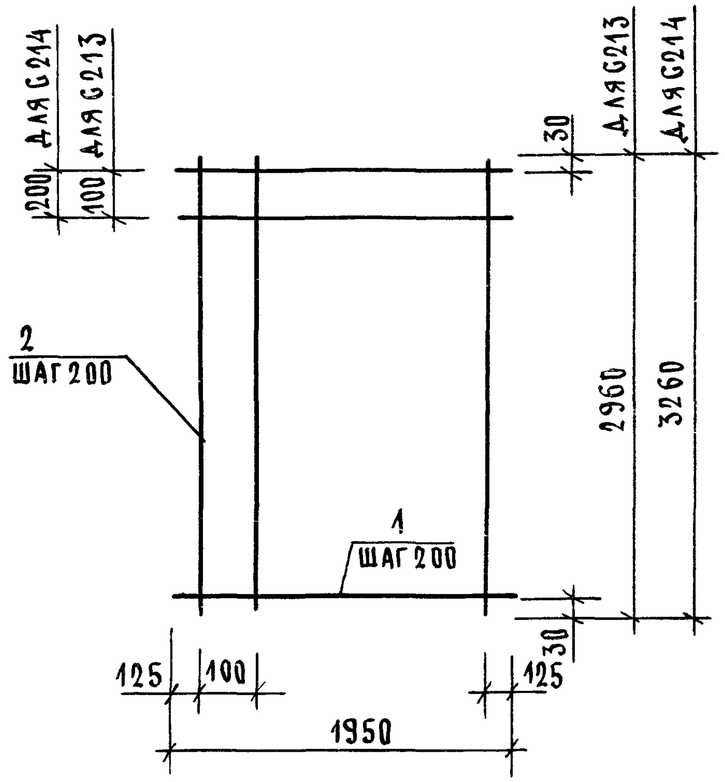

МАРКА СЕТКИ	ПОЗ.	НАИМЕНОВАНИЕ	КОЛ.	МАССА ЕД., КГ	МАССА СЕТКИ, КГ
G213	1	⌀ 5ВрI, в=1950	16	0,27	8,45
	2	5ВрI, в=2950	10	0,41	
G214	1	⌀ 5ВрI, в=1950	17	0,27	9,14
	2	5ВрI, в=3260	10	0,45	

АРМАТУРА: КЛАССА Вр-I ПО ГОСТ 6727-80.

1.089.1-1.2-2-93

НАЧ.ОТД.	ГРИШИН		СТАДИЯ	ЛИСТ	ЛИСТОВ
Н.КОНТР.	НЕКРИТИН		Р		1
ГИП	НЕКРИТИН				
РУК.ГР.	ДОМАХИНА				
ИНЖ.	КОМАРОВА				

СЕТКА G213, G214

ГИПРОНИИЗДРАВ

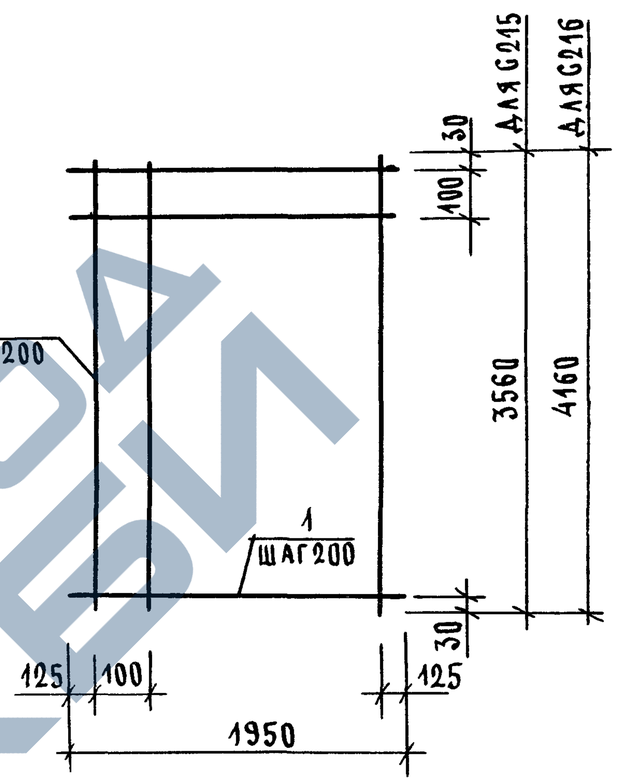

МАРКА СЕТКИ	ПОЗ.	НАИМЕНОВАНИЕ	КОЛ.	МАССА ЕД., КГ	МАССА СЕТКИ, КГ
G215	1	⌀ 5ВрI, в=1950	19	0,27	10,10
	2	5ВрI, в=3560	10	0,49	
G216	1	⌀ 5ВрI, в=1950	22	0,27	11,74
	2	5ВрI, в=4160	10	0,58	

АРМАТУРА: КЛАССА Вр-I ПО ГОСТ 6727-80.

ВЗАМ.ИНВ.N

ПОДПИСЬ И ДАТА

ИНВ.N ПОДЛ.

1.089.1-1.2-2-94

НАЧ.ОТД.	ГРИШИН		СТАДИЯ	ЛИСТ	ЛИСТОВ
Н.КОНТР.	НЕКРИТИН		Р		1
ГИП	НЕКРИТИН				
РУК.ГР.	ДОМАХИНА				
ИНЖ.	КОМАРОВА				

СЕТКА G215, G216

ГИПРОНИИЗДРАВ

https://zavodjbi.com/

https://zavodjbi.com/

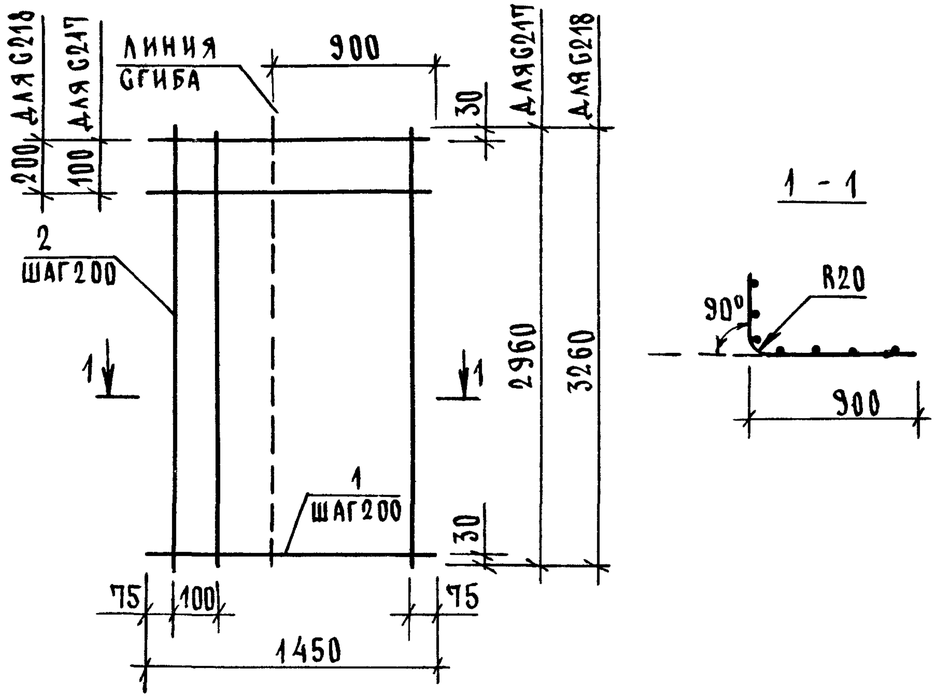

МАРКА СЕТКИ	ПОЗ.	НАИМЕНОВАНИЕ	КОЛ.	МАССА ЕД., КГ	МАССА СЕТКИ, КГ
G217	1	⌀ 5 ВрI, ℓ = 1450	16	0,20	6,50
	2	5 ВрI, ℓ = 2980	8	0,41	
G218	1	⌀ 5 ВрI, ℓ = 1450	17	0,20	7,05
	2	5 ВрI, ℓ = 3260	8	0,45	

АРМАТУРА: КЛАССА Вр-I ПО ГОСТ 6727-80.

		1.089.1-1.2-2-95	
НАЧ.ОТД.	ГРИШИН		
Н.КОНТР.	НЕКРИТИН	СЕТКА G217, G218	СТАДИЯ: Р; ЛИСТ: ; ЛИСТОВ: 1
ГИП	НЕКРИТИН		ГИПРОНИИЗДРАВ
РУК.ГР.	ДОМАХИНА		
ИНЖ.	КОМАРОВА		

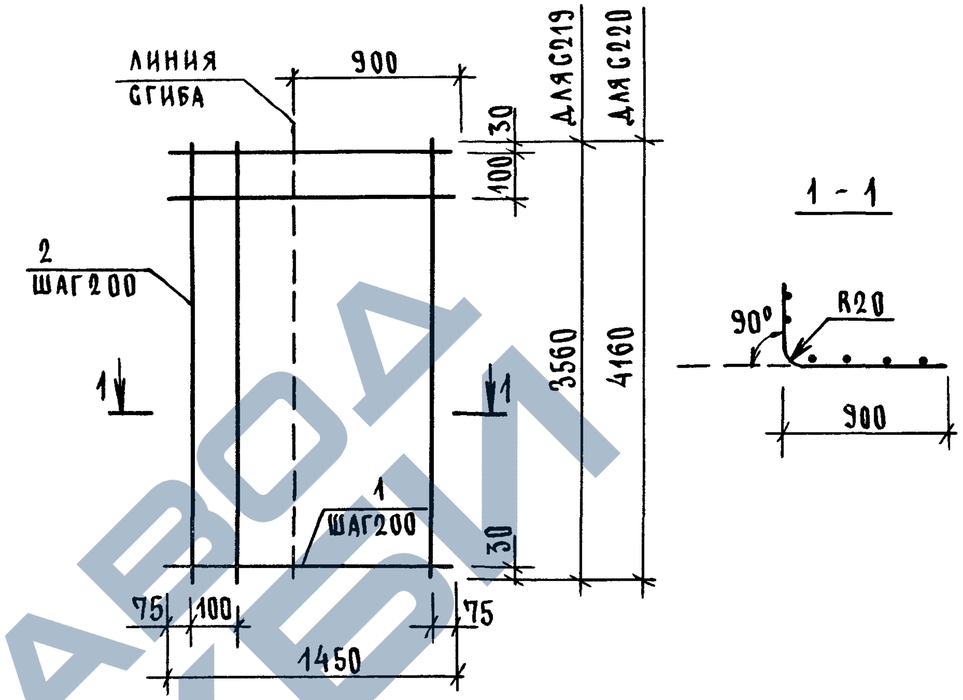

МАРКА СЕТКИ	ПОЗ.	НАИМЕНОВАНИЕ	КОЛ.	МАССА ЕД., КГ	МАССА СЕТКИ, КГ
G219	1	⌀ 5 ВрI, ℓ = 1450	19	0,20	7,80
	2	5 ВрI, ℓ = 3560	8	0,19	
G220	1	⌀ 5 ВрI, ℓ = 1450	22	0,20	9,06
	2	5 ВрI, ℓ = 4160	8	0,58	

АРМАТУРА: КЛАССА Вр-I ПО ГОСТ 6727-80.

ВЗАМ. ИНВ N | ПОДПИСЬ И ДАТА | ИНВ. N ПОДЛ.

		1.089.1-1.2-2-96	
НАЧ.ОТД.	ГРИШИН		
Н.КОНТР.	НЕКРИТИН	СЕТКА G219, G220	СТАДИЯ: Р; ЛИСТ: ; ЛИСТОВ: 1
ГИП	НЕКРИТИН		ГИПРОНИИЗДРАВ
РУК.ГР.	ДОМАХИНА		
ИНЖ.	КОМАРОВА		

https://zavodjbi.com/

https://zavodjbi.com/

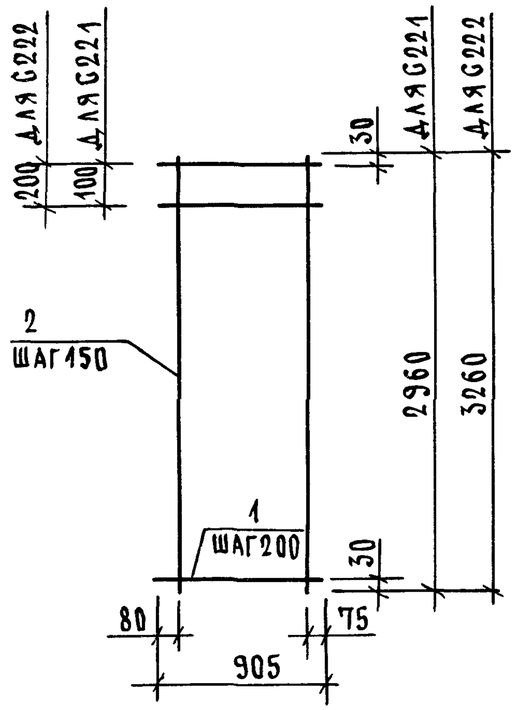

МАРКА СЕТКИ	ПОЗ.	НАИМЕНОВАНИЕ	КОЛ.	МАССА ЕД., КГ	МАССА СЕТКИ, КГ
G221	1	∅ 5ВрI, в = 905	16	0,13	4,46
	2	5ВрI, в = 2960	6	0,41	
G222	1	∅ 5ВрI, в = 905	17	0,13	4,86
	2	5ВрI, в = 3260	6	0,45	

АРМАТУРА: КЛАССА Вр-I ПО ГОСТ 6727-80.

			1.089.1 - 1.2-2-97		
НАЧ.ОТД.	ГРИШИН		СЕТКА G221, G222	СТАДИЯ	ЛИСТ	ЛИСТОВ
Н.КОНТР.	НЕКРИТИН			Р		1
ГИП	НЕКРИТИН			ГИПРОНИИЗДРАВ		
РУК.ГР.	ДОМАХИНА					
ИНЖ.	КОМАРОВА					

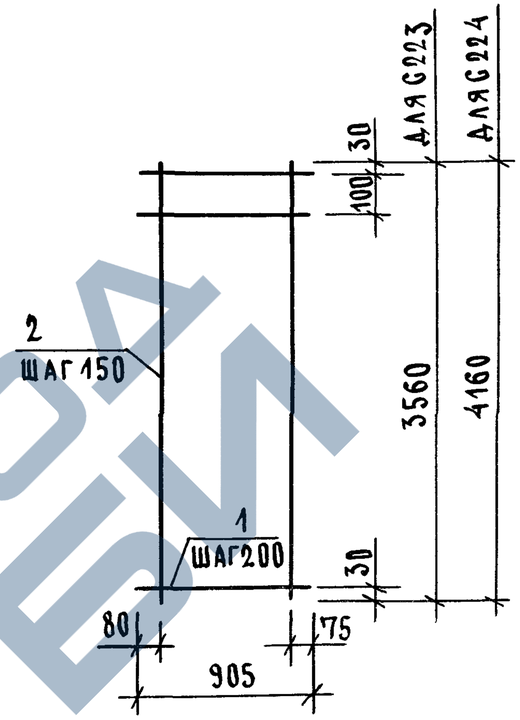

МАРКА СЕТКИ	ПОЗ.	НАИМЕНОВАНИЕ	КОЛ.	МАССА ЕД., КГ	МАССА СЕТКИ, КГ
G 223	1	∅5ВрI, в = 905	19	0,13	5,36
	2	5ВрI, в = 3560	6	0,49	
G224	1	∅5ВрI, в = 905	22	0,13	6,24
	2	5ВрI, в = 4160	6	0,58	

АРМАТУРА: КЛАССА Вр-I ПО ГОСТ 6727-80.

ИНВ.N ПОДЛ. | ПОДПИСЬ И ДАТА | ВЗАМ.ИНВ.N

			1.089.1 - 1.2 - 2 - 98		
НАЧ.ОТД.	ГРИШИН		СЕТКА G223, G224	СТАДИЯ	ЛИСТ	ЛИСТОВ
Н.КОНТР.	НЕКРИТИН			Р		1
ГИП	НЕКРИТИН			ГИПРОНИИЗДРАВ		
РУК.ГР.	ДОМАХИНА					
ИНЖ.	КОМАРОВА					

https://zavodjbi.com/

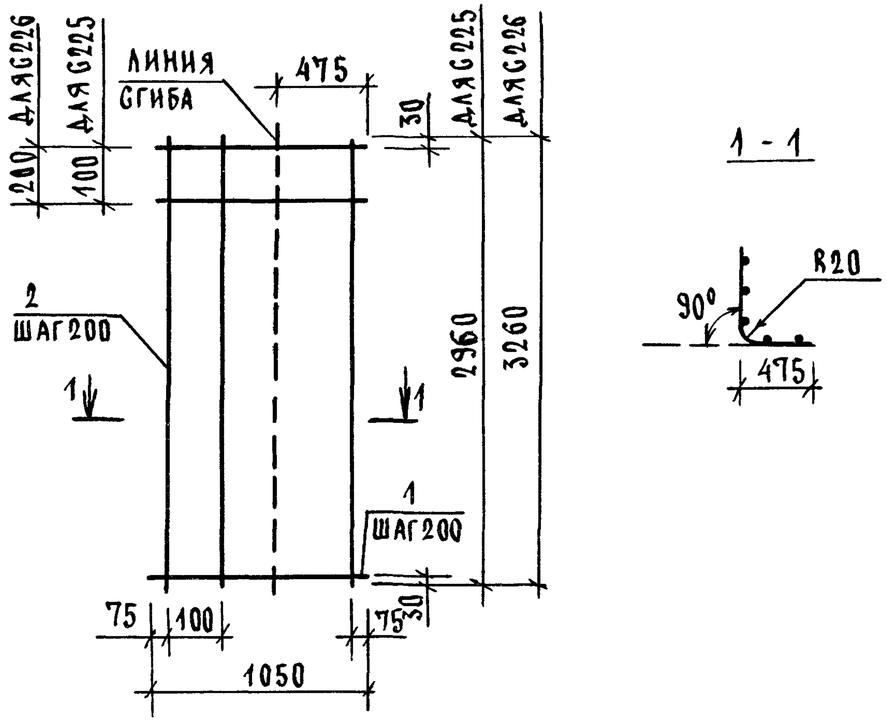

МАРКА СЕТКИ	ПОЗ.	НАИМЕНОВАНИЕ	КОЛ.	МАССА ЕД., КГ	МАССА СЕТКИ, КГ
С225	1	⌀ 5ВрI, ℓ = 1050	16	0,15	4,80
	2	5ВрI, ℓ = 2960	6	0,41	
С226	1	⌀ 5ВрI, ℓ = 1050	17	0,15	5,20
	2	5ВрI, ℓ = 3260	6	0,45	

АРМАТУРА: КЛАССА Вр-I ПО ГОСТ 6727-80.

			1.089.1-1.2-2-99		
НАЧ.ОТД.	ГРИШИН		СЕТКА С225, С226	СТАДИЯ	ЛИСТ	ЛИСТОВ
Н.КОНТР.	НЕКРИТИН			Р		1
ГИП	НЕКРИТИН			ГИПРОНИИЗДРАВ		
РУК.ГР.	ДОМАХИНА					
ИНЖ.	КОМАРОВА					

ИНВ.N ПОДЛ. | ПОДПИСЬ И ДАТА | ВЗАМ.ИНВ.N

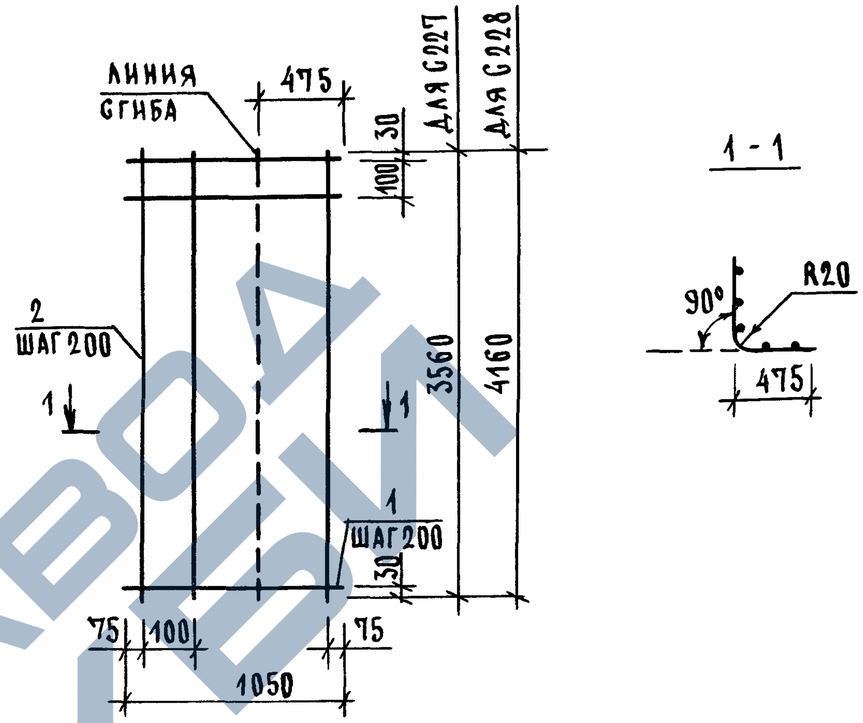

МАРКА СЕТКИ	ПОЗ.	НАИМЕНОВАНИЕ	КОЛ.	МАССА ЕД., КГ	МАССА СЕТКИ, КГ
С227	1	⌀ 5ВрI, ℓ = 1050	19	0,15	5,74
	2	5ВрI, ℓ = 3560	6	0,49	
С228	1	⌀ 5ВрI, ℓ = 1050	22	0,15	6,68
	2	5ВрI, ℓ = 4160	6	0,58	

АРМАТУРА: КЛАССА Вр-I ПО ГОСТ 6727-80.

			1.089.1-1.2-2-100		
НАЧ.ОТД.	ГРИШИН		СЕТКА С227, С228	СТАДИЯ	ЛИСТ	ЛИСТОВ
Н.КОНТР.	НЕКРИТИН			Р		1
ГИП	НЕКРИТИН			ГИПРОНИИЗДРАВ		
РУК.ГР.	ДОМАХИНА					
ИНЖ.	КОМАРОВА					

https://zavodjbi.com/

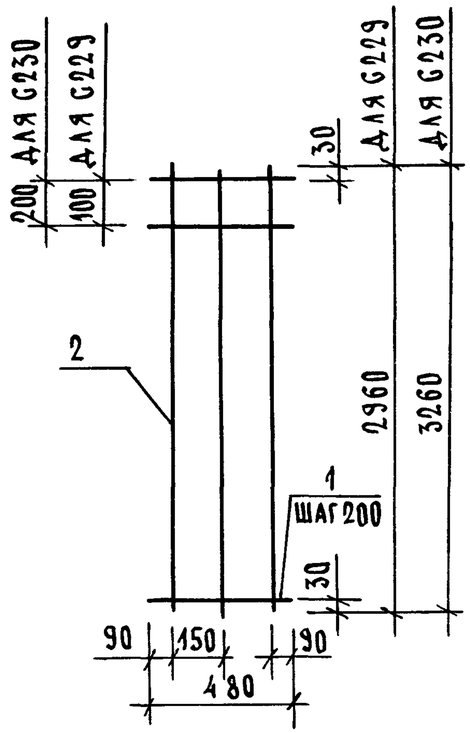

Марка сетки	Поз.	Наименование	Кол.	Масса ед., кг	Масса сетки, кг
G229	1	⌀5 Вр I, ℓ = 480	16	0,07	2,31
	2	5 Вр I, ℓ = 2960	3	0,41	
G230	1	⌀5 Вр I, ℓ = 480	17	0,07	2,50
	2	5 Вр I, ℓ = 3260	3	0,45	

Арматура: класса Вр-I по ГОСТ 6727-80

		1.089.1-1.2-2-101	
Нач.отд.	Гришин		
Н.контр.	Некритин	Сетка G229, G230	Стадия: Р; Лист: ; Листов: 1
ГИП	Некритин		Гипрониздрав
Рук.гр.	Домахина		
Инж.	Комарова		

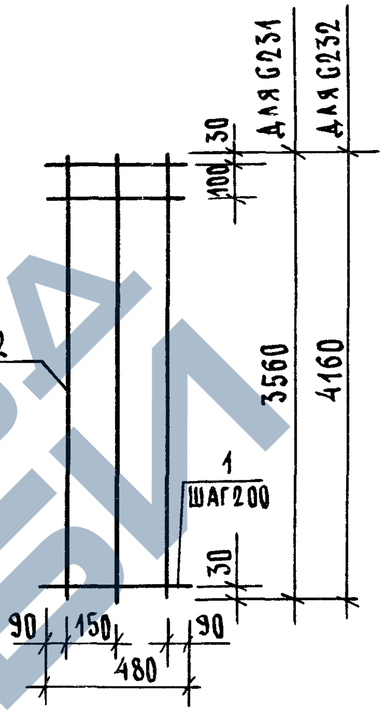

Марка сетки	Поз.	Наименование	Кол.	Масса ед., кг	Масса сетки, кг
G231	1	⌀5 Вр I, ℓ = 480	19	0,07	2,75
	2	5 Вр I, ℓ = 3560	3	0,49	
G232	1	⌀5 Вр I, ℓ = 480	22	0,07	3,20
	2	5 Вр I, ℓ = 4160	3	0,58	

Арматура: класса Вр-I по ГОСТ 6727-80

Взам. инв. N | Подпись и дата | Инв. N подл.

		1.089.1-1.2-2-102	
Нач.отд.	Гришин		
Н.контр.	Некритин	Сетка G231, G232	Стадия: Р; Лист: ; Листов: 1
ГИП	Некритин		Гипрониздрав
Рук.гр.	Домахина		
Инж.	Комарова		

25178-03 81

https://zavodjbi.com/

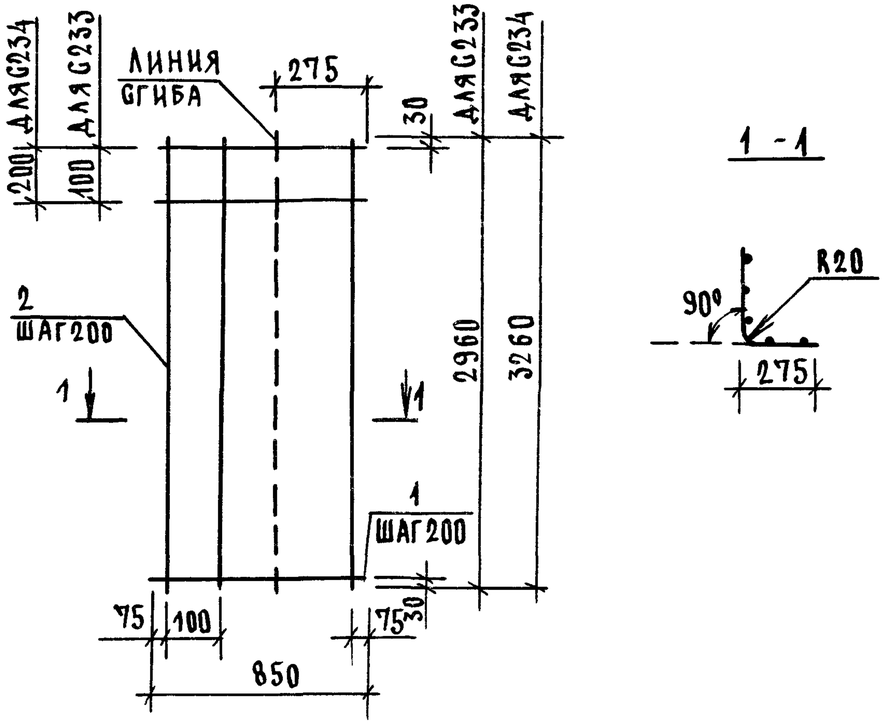

МАРКА СЕТКИ	ПОЗ.	НАИМЕНОВАНИЕ	КОЛ.	МАССА ЕД., КГ	МАССА СЕТКИ, КГ
С233	1	⌀5ВрI, ℓ=850	16	0,12	3,94
	2	5ВрI, ℓ=2960	5	0,41	
С234	1	⌀5ВрI, ℓ=850	17	0,12	4,27
	2	5ВрI, ℓ=3260	5	0,45	

АРМАТУРА: КЛАССА Вр-I ПО ГОСТ 6727-80.

				1.089.1-1.2-2-103	
НАЧ.ОТД.	ГРИШИН			СЕТКА С233, С234	СТАДИЯ: Р; ЛИСТ: ; ЛИСТОВ: 1
Н.КОНТР.	НЕКРИТИН				ГИПРОНИИЗДРАВ
ГИП	НЕКРИТИН				
РУК.ГР.	ДОМАХИНА				
ИНЖ.	КОМАРОВА				

ИНВ.N ПОДЛ. | ПОДПИСЬ И ДАТА | ВЗАМ ИНВ.N

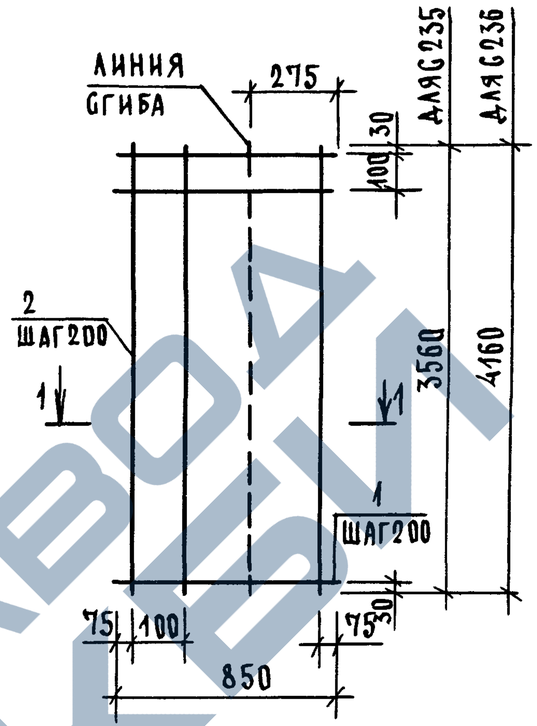

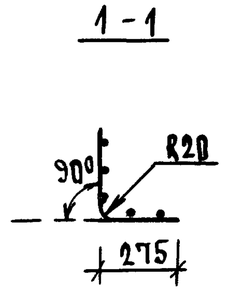

МАРКА СЕТКИ	ПОЗ.	НАИМЕНОВАНИЕ	КОЛ.	МАССА ЕД., КГ	МАССА СЕТКИ, КГ
С235	1	⌀5ВрI, ℓ=850	10	0,12	4,72
	2	5ВрI, ℓ=3500	5	0,49	
С236	1	⌀5ВрI, ℓ=850	22	0,12	5,49
	2	5ВрI, ℓ=4150	5	0,58	

АРМАТУРА: КЛАССА Вр-I ПО ГОСТ 6727-80.

				1.089.1-1.2-2-104	
НАЧ.ОТД.	ГРИШИН			СЕТКА С235, С236	СТАДИЯ: Р; ЛИСТ: ; ЛИСТОВ: 1
Н.КОНТР.	НЕКРИТИН				ГИПРОНИИЗДРАВ
ГИП	НЕКРИТИН				
РУК.ГР.	ДОМАХИНА				
ИНЖ.	КОМАРОВА				

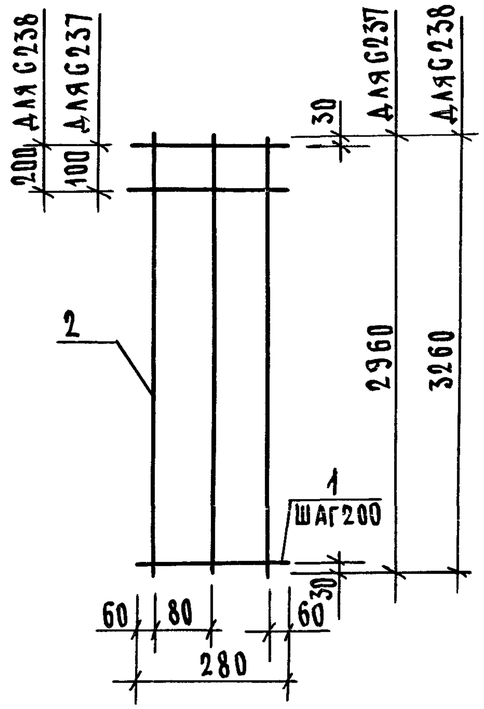

Марка сетки	Поз.	Наименование	Кол.	Масса ед., кг	Масса сетки, кг
G237	1	⌀5 Bp I, ℓ=280	15	0,04	1,86
	2	5 Bp I, ℓ=2960	3	0,41	
G238	1	⌀5 Bp I, ℓ=280	17	0,04	2,02
	2	5 Bp I, ℓ=3260	3	0,41	

Арматура: класса Bp-I по ГОСТ 6727-80.

				1.089.1-1.2-2-105	
Нач.отд.	Гришин				
Н.контр.	Некритин			Сетка G237, G238	Стадия: Р; Лист: ; Листов: 1
ГИП	Некритин				Гипрониздрав
Рук.гр.	Домахина				
Инж.	Комарова				

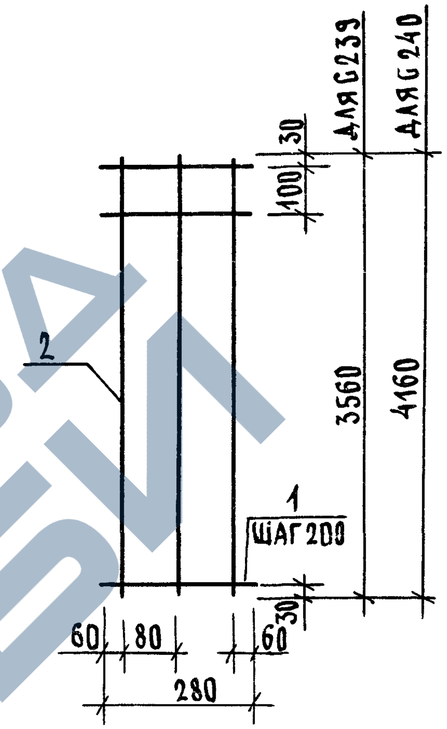

Марка сетки	Поз.	Наименование	Кол.	Масса ед., кг	Масса сетки, кг
C239	1	⌀5 Bp I, ℓ=280	19	0,04	2,22
	2	5 Bp I, ℓ=350	3	0,45	
C240	1	⌀5 Bp I, ℓ=280	22	0,04	2,59
	2	5 Bp I, ℓ=4160	5	0,58	

Арматура: класса Bp-I по ГОСТ 6727-80.

Инв.№ подл. | Подпись и дата | Взам.инв.№

				1.089.1-1.2-2-106	
Нач.отд.	Гришин				
Н.контр.	Некритин			Сетка G239, G240	Стадия: Р; Лист: ; Листов: 1
ГИП	Некритин				Гипрониздрав
Рук.гр.	Домахина				
Инж.	Комарова				

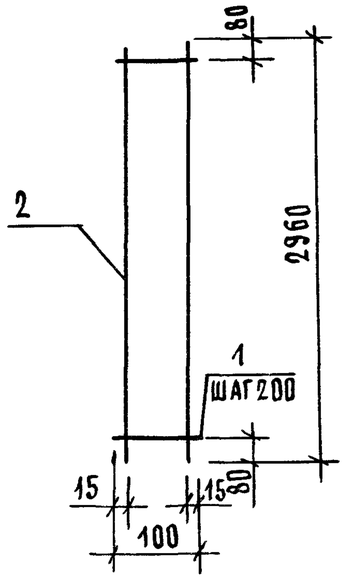

ПОЗ.	НАИМЕНОВАНИЕ	КОЛ.	МАССА ЕД., КГ	МАССА СЕТКИ, КГ
1	⌀6AI, ℓ = 100	15	0,02	5,59
2	12AIII, ℓ = 2960	2	2,63	

АРМАТУРА: КЛАССА A-I И A-III ПО ГОСТ 5781-82.

			1.089.1-1.2-2-107		
НАЧ.ОТД.	ГРИШИН		Сетка С241	СТАДИЯ	ЛИСТ	ЛИСТОВ
Н.КОНТР.	НЕКРИТИН			Р		1
ГИП	НЕКРИТИН			ГИПРОНИИЗДРАВ		
РУК.ГР.	ДОМАХИНА					
ИНЖ.	КОМАРОВА					

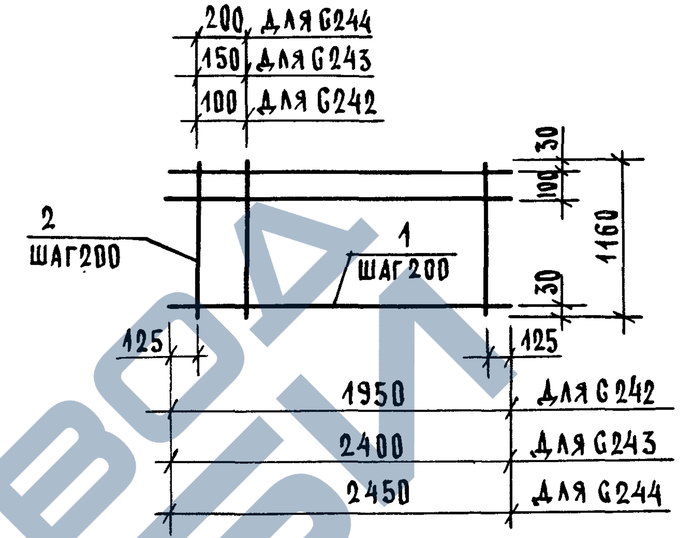

МАРКА СЕТКИ	ПОЗ.	НАИМЕНОВАНИЕ	КОЛ.	МАССА ЕД., КГ	МАССА СЕТКИ, КГ
С242	1	⌀5BpI, ℓ = 1950	7	0,27	3,51
	2	5BpI, ℓ = 1160	10	0,16	
С243	1	⌀5BpI, ℓ = 2400	7	0,33	4,27
	2	5BpI, ℓ = 1160	12	0,16	
С244	1	⌀5BpI, ℓ = 2450	7	0,34	4,31
	2	5BpI, ℓ = 1160	12	0,16	

АРМАТУРА: КЛАССА Bp-I ПО ГОСТ 6727-80.

ВЗАМ.ИНВ.N | ПОДПИСЬ И ДАТА | ИНВ.N ПОДЛ.

			1.089.1-1.2-2-108		
НАЧ.ОТД.	ГРИШИН		Сетка С242... С244	СТАДИЯ	ЛИСТ	ЛИСТОВ
Н.КОНТР.	НЕКРИТИН			Р		1
ГИП	НЕКРИТИН			ГИПРОНИИЗДРАВ		
РУК.ГР.	ДОМАХИНА					
ИНЖ.	КОМАРОВА					

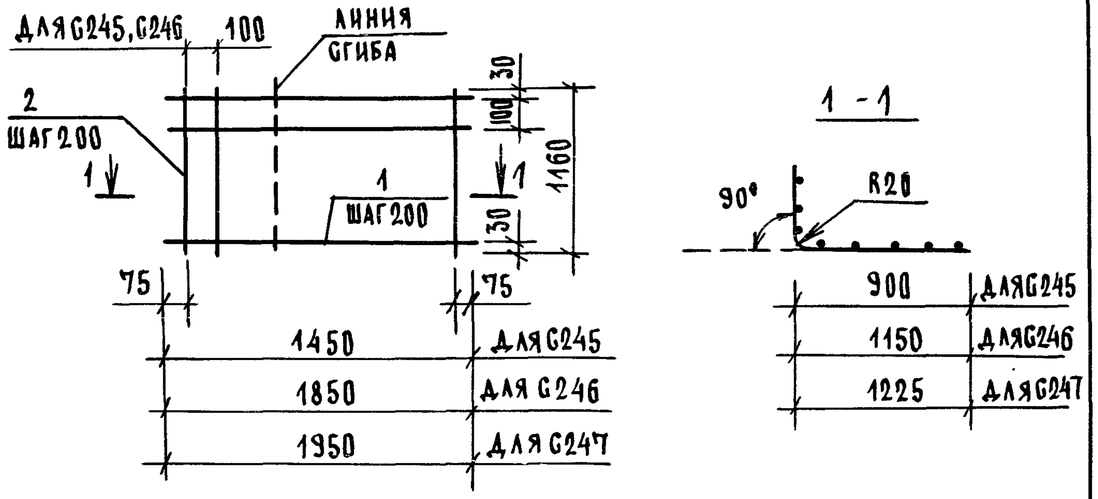

МАРКА СЕТКИ	ПОЗ.	НАИМЕНОВАНИЕ	КОЛ.	МАССА ЕД., КГ	МАССА СЕТКИ, КГ
G245	1	⌀5ВрI, ℓ=1450	7	0,20	2,70
	2	5ВрI, ℓ=1160	8	0,16	
G246	1	⌀5ВрI, ℓ=1850	7	0,26	3,41
	2	5ВрI, ℓ=1160	10	0,16	
G247	1	⌀5ВрI, ℓ=1950	7	0,27	3,51
	2	5ВрI, ℓ=1160	10	0,16	

АРМАТУРА: КЛАССА Вр-I ПО ГОСТ 6727-80.

НАЧ.ОТД.	ГРИШИН		
Н.КОНТР.	НЕКРИТИН		
ГИП	НЕКРИТИН		
РУК.ГР.	ДОМАХИНА		
ИНЖ.	КОМАРОВА		

1.089.1-1.2-2-109

СЕТКА G245... G247

СТАДИЯ	ЛИСТ	ЛИСТОВ
Р		1

ГИПРОНИИЗДРАВ

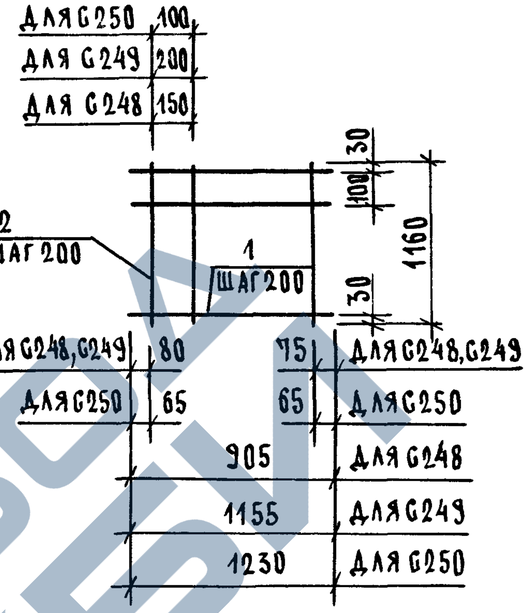

МАРКА СЕТКИ	ПОЗ	НАИМЕНОВАНИЕ	КОЛ.	МАССА ЕД., КГ	МАССА СЕТКИ, КГ
G248	1	⌀ 5ВрI, ℓ=905	7	0,12	1,68
	2	5ВрI, ℓ=1160	5	0,16	
G249	1	⌀ 5ВрI, ℓ=1155	7	0,16	2,09
	2	5ВрI, ℓ=1160	6	0,16	
G250	1	⌀ 5ВрI, ℓ=1230	7	0,17	2,32
	2	5ВрI, ℓ=1160	7	0,16	

АРМАТУРА: КЛАССА Вр-I ПО ГОСТ 6727-80.

ВЗАМ.ИНВ.N | ПОДПИСЬ И ДАТА | ИНВ.N ПОДЛ.

НАЧ.ОТД.	ГРИШИН		
Н.КОНТР.	НЕКРИТИН		
ГИП	НЕКРИТИН		
РУК.ГР.	ДОМАХИНА		
ИНЖ.	КОМАРОВА		

1.089.1-1.2-2-110

СЕТКА G248...G250

СТАДИЯ	ЛИСТ	ЛИСТОВ
Р		1

ГИПРОНИИЗДРАВ

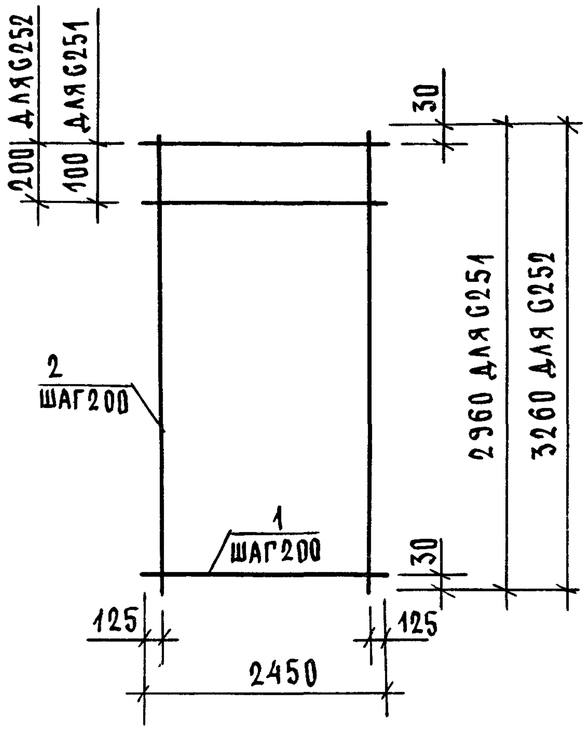

МАРКА СЕТКИ	ПОЗ.	НАИМЕНОВАНИЕ	КОЛ.	МАССА ЕД.,КГ	МАССА СЕТКИ, КГ
G251	1	⌀5ВрI , ℓ = 2450	16	0,34	10,37
	2	5ВрI , ℓ = 2960	12	0,41	
G252	1	⌀5ВрI , ℓ = 2450	17	0,34	11,24
	2	5ВрI , ℓ = 3260	12	0,45	

АРМАТУРА: КЛАССА Вр-I ПО ГОСТ 6727-80.

1.089.1-1.2-2-111

НАЧ.ОТД.	ГРИШИН		
Н.КОНТР.	НЕКРИТИН		
ГИП	НЕКРИТИН		
РУК.ГР.	ДОМАХИНА		
ИНЖ.	КОМАРОВА		

СЕТКА G251, G252

СТАДИЯ	ЛИСТ	ЛИСТОВ
Р		1

ГИПРОНИИЗДРАВ

ИНВ.N ПОДЛ. | ПОДПИСЬ И ДАТА | ВЗАМ.ИНВ.N

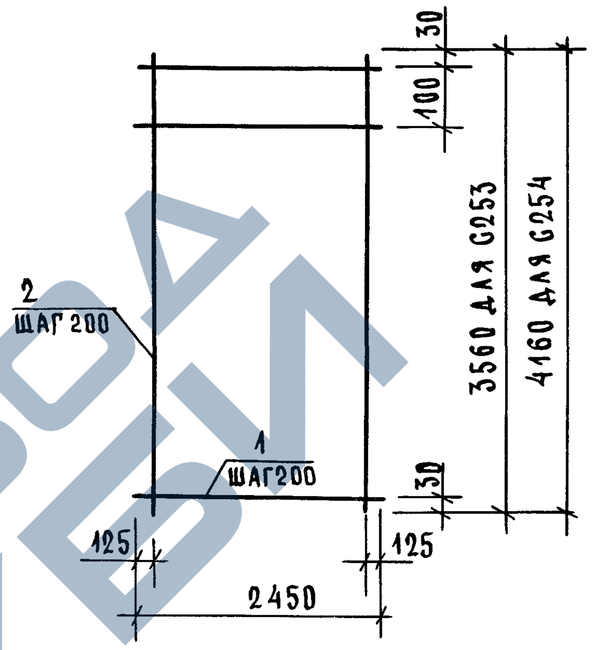

МАРКА СЕТКИ	ПОЗ.	НАИМЕНОВАНИЕ	КОЛ.	МАССА ЕД.,КГ	МАССА СЕТКИ, КГ
G253	1	⌀5ВрI , ℓ = 2450	19	0,34	12,42
	2	5ВрI , ℓ = 3560	12	0,49	
G254	1	⌀5ВрI , ℓ = 2450	22	0,34	14,44
	2	5ВрI , ℓ = 4160	12	0,58	

АРМАТУРА: КЛАССА Вр-I ПО ГОСТ 6727-80.

1.089.1-1.2-2-112

НАЧ.ОТД.	ГРИШИН		
Н.КОНТР.	НЕКРИТИН		
ГИП	НЕКРИТИН		
РУК.ГР.	ДОМАХИНА		
ИНЖ.	КОМАРОВА		

СЕТКА G253, G254

СТАДИЯ	ЛИСТ	ЛИСТОВ
Р		1

ГИПРОНИИЗДРАВ

25178-03 86

ЗАВОД КБИ

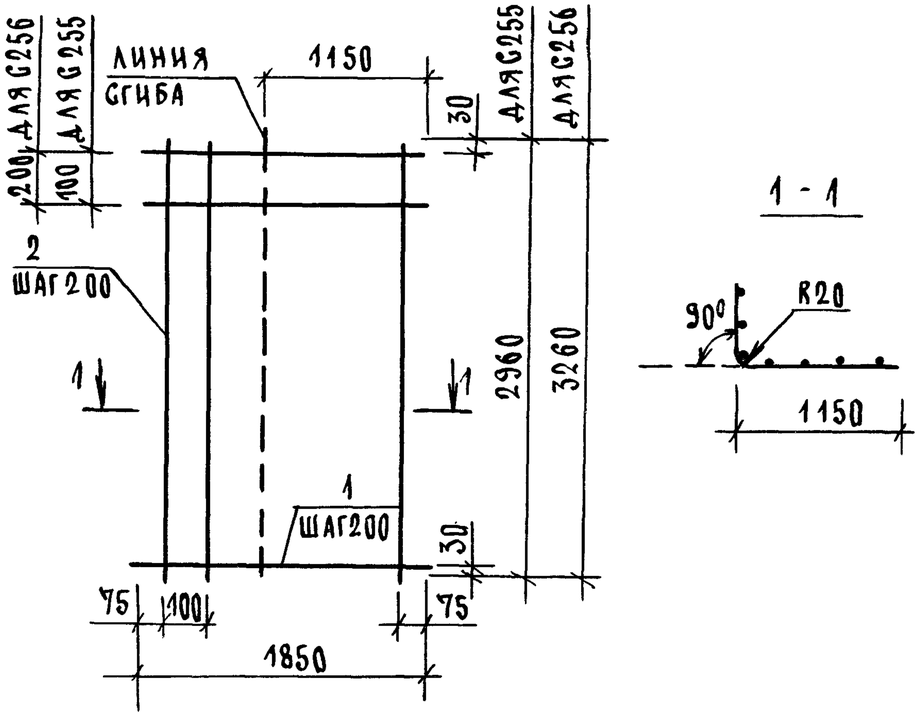

МАРКА СЕТКИ	ПОЗ.	НАИМЕНОВАНИЕ	КОЛ.	МАССА ЕД., КГ	МАССА СЕТКИ, КГ
С255	1	⌀ 5 ВрI, ℓ = 1850	16	0,26	8,22
	2	5 ВрI, ℓ = 2960	10	0,41	
С256	1	⌀ 5 ВрI, ℓ = 1850	17	0,26	8,90
	2	5 ВрI, ℓ = 3260	10	0,45	

АРМАТУРА: КЛАССА ВР-I ПО ГОСТ 6727-80.

ИНВ.N ПОДЛ. | ПОДПИСЬ И ДАТА | ВЗАМ.ИНВ.N

НАЧ.ОТД.	ГРИШИН		
Н.КОНТР.	НЕКРИТИН		
ГИП	НЕКРИТИН		
РУК.ГР.	ДОМАХИНА		
ИНЖ.	КОМАРОВА		

1.089.1-1.2-2-113

СЕТКА С255, С256

СТАДИЯ	ЛИСТ	ЛИСТОВ
Р		1

ГИПРОНИИЗДРАВ

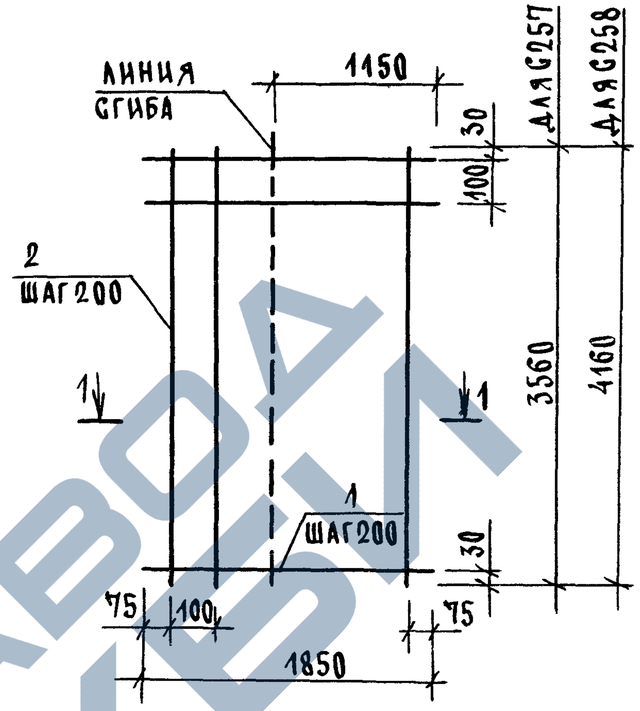

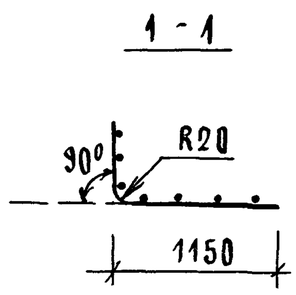

МАРКА СЕТКИ	ПОЗ.	НАИМЕНОВАНИЕ	КОЛ.	МАССА ЕД., КГ	МАССА СЕТКИ, КГ
С257	1	⌀ 5 ВрI, ℓ = 1850	19	0,26	9,83
	2	5 ВрI, ℓ = 3560	10	0,49	
С258	1	⌀ 5 ВрI, ℓ = 1850	22	0,26	11,83
	2	5 ВрI, ℓ = 4160	10	0,58	

АРМАТУРА: КЛАССА ВР-I ПО ГОСТ 6727-80.

ИНВ.N ПОДЛ. | ПОДПИСЬ И ДАТА | ВЗАМ.ИНВ.N

НАЧ.ОТД.	ГРИШИН		
Н.КОНТР.	НЕКРИТИН		
ГИП	НЕКРИТИН		
РУК.ГР.	ДОМАХИНА		
ИНЖ.	КОМАРОВА		

1.089.1-1.2-2-114

СЕТКА С257, С258

СТАДИЯ	ЛИСТ	ЛИСТОВ
Р		1

ГИПРОНИИЗДРАВ

25178-03 87

ЗАВОДА ЖБИ

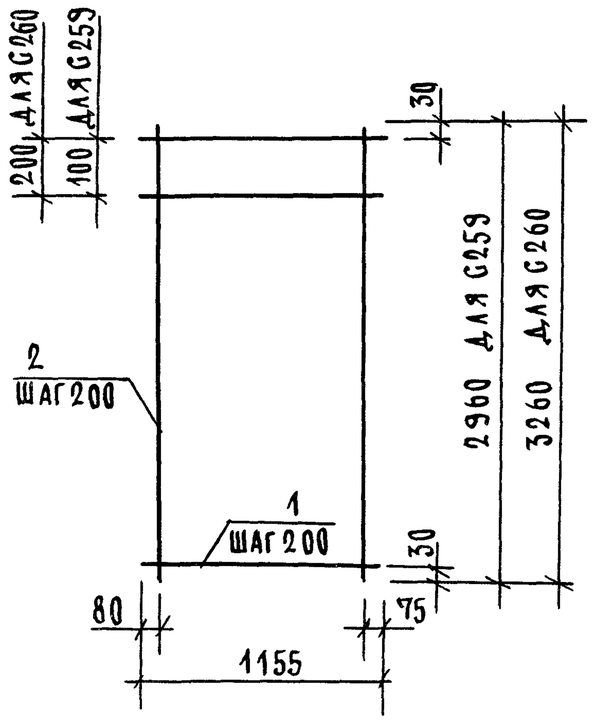

МАРКА СЕТКИ	ПОЗ.	НАИМЕНОВАНИЕ	КОЛ.	МАССА ЕД., КГ	МАССА СЕТКИ, КГ
С 259	1	⌀5ВрI, в = 1155	16	0,16	5,03
	2	5ВрI, в = 2960	6	0,41	
С 260	1	⌀5ВрI, в = 1155	17	0,16	5,46
	2	5ВрI, в = 3260	6	0,45	

АРМАТУРА: КЛАССА Вр-I ПО ГОСТ 6727-80.

1.089.1 - 1.2 - 2 - 115

НАЧ.ОТД.	ГРИШИН		
Н.КОНТР.	НЕКРИТИН		
ГИП	НЕКРИТИН		
РУК.ГР.	ДОМАХИНА		
ИНЖ.	КОМАРОВА		

СЕТКА С259, С260

СТАДИЯ	ЛИСТ	ЛИСТОВ
Р		1

ГИПРОНИИЗДРАВ

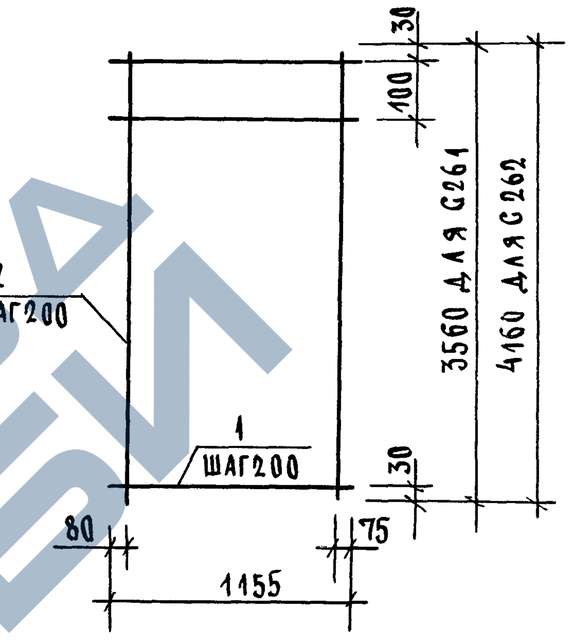

МАРКА СЕТКИ	ПОЗ.	НАИМЕНОВАНИЕ	КОЛ.	МАССА ЕД., КГ	МАССА СЕТКИ, КГ
С261	1	⌀5ВрI, в = 1155	19	0,16	6,03
	2	5ВрI, в = 3560	6	0,49	
С262	1	⌀ 5ВрI, в = 1155	22	0,16	7,01
	2	5ВрI, в = 4160	6	0,58	

АРМАТУРА: КЛАССА Вр-I ПО ГОСТ 6727-80.

ИНВ.N ПОДЛ. | ПОДПИСЬ И ДАТА | ВЗАМ.ИНВ.N

1.089.1 - 1.2 - 2 - 116

НАЧ.ОТД.	ГРИШИН		
Н.КОНТР.	НЕКРИТИН		
ГИП	НЕКРИТИН		
РУК.ГР.	ДОМАХИНА		
ИНЖ.	КОМАРОВА		

СЕТКА С261, С262

СТАДИЯ	ЛИСТ	ЛИСТОВ
Р		1

ГИПРОНИИЗДРАВ

https://zavodjbi.com/

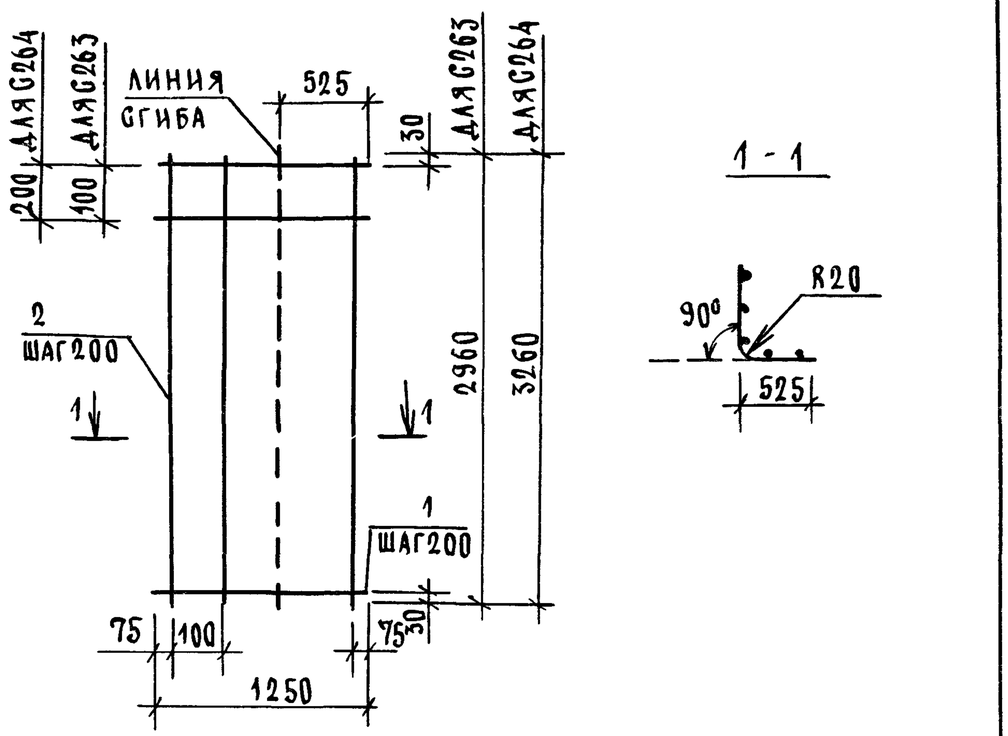

МАРКА СЕТКИ	ПОЗ.	НАИМЕНОВАНИЕ	КОЛ.	МАССА ЕД., КГ	МАССА СЕТКИ, КГ
С263	1	∅ 5 ВрI, ℓ = 1250	16	0,17	5,66
	2	5 ВрI, ℓ = 2960	7	0,41	
С264	1	∅ 5 ВрI, ℓ = 1250	17	0,17	6,13
	2	5 ВрI, ℓ = 3260	7	0,45	

АРМАТУРА: КЛАССА Вр-I ПО ГОСТ 6727-80.

НАЧ.ОТД.	ГРИШИН		
Н.КОНТР.	НЕКРИТИН		
ГИП	НЕКРИТИН		
РУК.ГР.	ДОМАХИНА		
ИНЖ.	КОМАРОВА		

1.089.1-1.2-2-117

СЕТКА С263, С264

СТАДИЯ	ЛИСТ	ЛИСТОВ
Р		1

ГИПРОНИИЗДРАВ

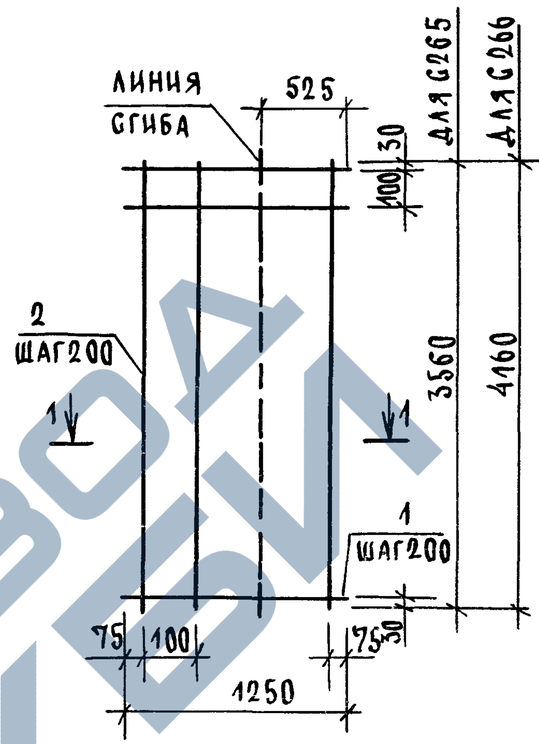

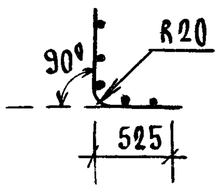

МАРКА СЕТКИ	ПОЗ.	НАИМЕНОВАНИЕ	КОЛ.	МАССА ЕД., КГ	МАССА СЕТКИ, КГ
С265	1	∅ 5 ВрI, ℓ = 1250	19	0,17	6,77
	2	5 ВрI, ℓ = 3560	7	0,19	
С266	1	∅ 5 ВрI, ℓ = 1250	22	0,17	7,88
	2	5 ВрI, ℓ = 4160	7	0,58	

АРМАТУРА: КЛАССА Вр-I ПО ГОСТ 6727-80.

НАЧ.ОТД.	ГРИШИН		
Н.КОНТР.	НЕКРИТИН		
ГИП	НЕКРИТИН		
РУК.ГР.	ДОМАХИНА		
ИНЖ.	КОМАРОВА		

1.089.1-1.2-2-118

СЕТКА С265, С266

СТАДИЯ	ЛИСТ	ЛИСТОВ
Р		1

ГИПРОНИИЗДРАВ

ИНВ.N ПОДЛ. | ПОДПИСЬ И ДАТА | ВЗАМ.ИНВ.N

ИНВ.N ПОДЛ. | ПОДПИСЬ И ДАТА | ВЗАМ.ИНВ.N

25178-03 89

ЗАВОД ЖБИ

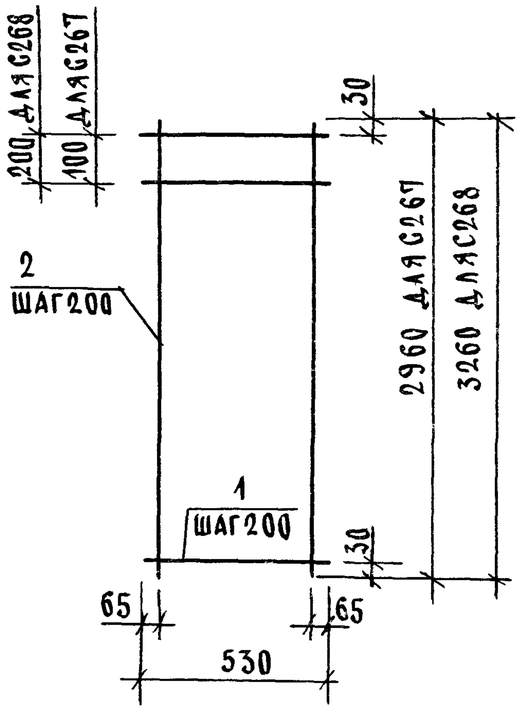

Марка сетки	Поз.	Наименование	Кол.	Масса ед., кг	Масса сетки, кг
С267	1	∅ 5 Вр I, ℓ = 530	16	0,07	2,42
	2	5 Вр I, ℓ = 2960	3	0,41	
С268	1	∅ 5 Вр I, ℓ = 530	17	0,07	2,62
	2	5 Вр I, ℓ = 3260	3	0,45	

Арматура: класса Вр-I по ГОСТ 6727-80.

			1.089.1-1.2-2-119	
Нач.отд.	Гришин		Сетка С267, С268	Стадия: Р; Лист: ; Листов: 1
Н.контр.	Некритин			Гипрониздрав
ГИП	Некритин			
Рук.гр.	Домахина			
Инж.	Комарова			

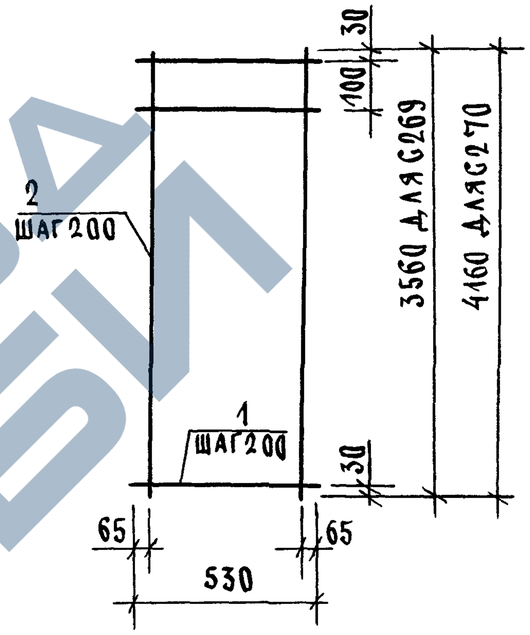

Марка сетки	Поз.	Наименование	Кол.	Масса ед., кг	Масса сетки, кг
С269	1	∅ 5 Вр I, ℓ = 530	19	0,07	2,89
	2	5 Вр I, ℓ = 3560	3	0,49	
С270	1	∅ 5 Вр I, ℓ = 530	22	0,07	3,36
	2	5 Вр I, ℓ = 4160	3	0,58	

Арматура: класса Вр-I по ГОСТ 6727-80.

Инв.№ подл. | Подпись и дата | Взам.инв.№

			1.089.1-1.2-2-120	
Нач.отд.	Гришин		Сетка С269, С270	Стадия: Р; Лист: ; Листов: 1
Н.контр.	Некритин			Гипрониздрав
ГИП	Некритин			
Рук.гр.	Домахина			
Инж.	Комарова			

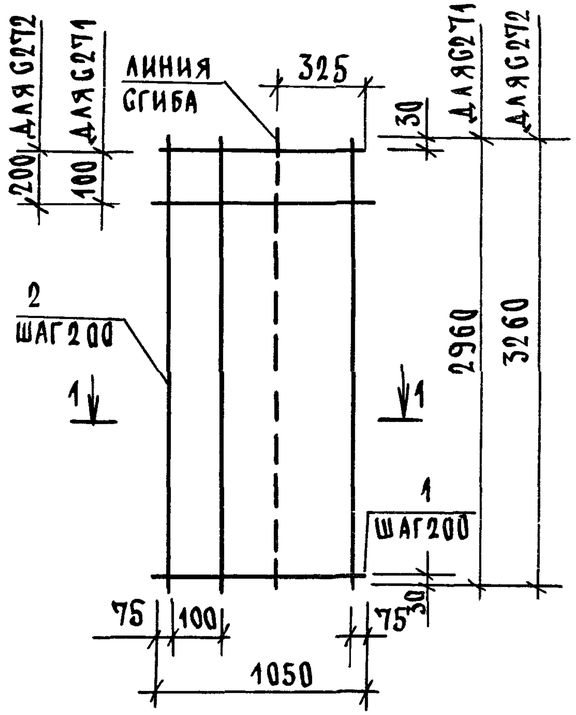

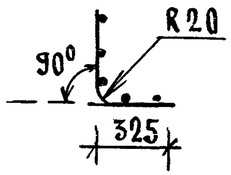

МАРКА СЕТКИ	ПОЗ.	НАИМЕНОВАНИЕ	КОЛ.	МАССА ЕД., КГ	МАССА СЕТКИ, КГ
С271	1	⌀5 ВрI, ℓ = 1050	16	0,15	4,80
	2	5 ВрI, ℓ = 2960	6	0,41	
С272	1	⌀5 ВрI, ℓ = 1050	17	0,15	5,20
	2	5 ВрI, ℓ = 3260	6	0,45	

АРМАТУРА: КЛАССА Вр-I ПО ГОСТ 6727-80.

НАЧ.ОТД.	ГРИШИН	1.089.1-1.2-2-121	
Н.КОНТР.	НЕКРИТИН		
ГИП	НЕКРИТИН	СЕТКА С271, С272	СТАДИЯ Р / ЛИСТ / ЛИСТОВ 1
РУК.ГР.	ДОМАХИНА		ГИПРОНИИЗДРАВ
ИНЖ.	КОМАРОВА		

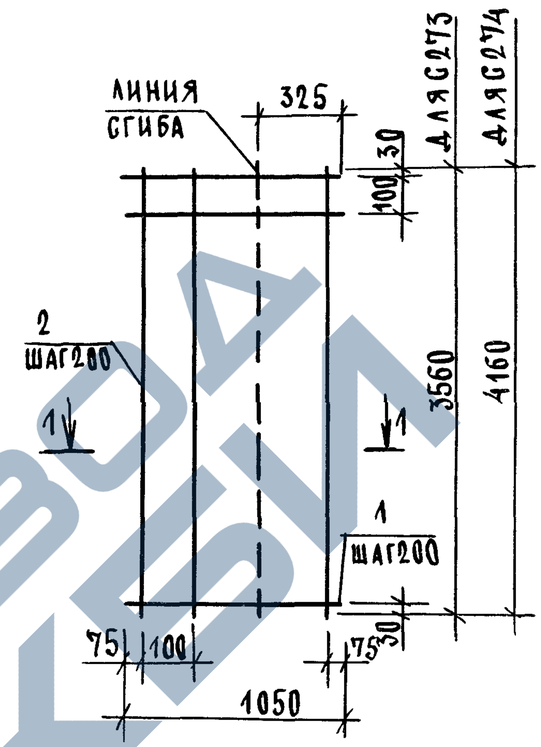

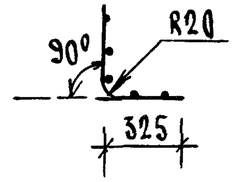

МАРКА СЕТКИ	ПОЗ.	НАИМЕНОВАНИЕ	КОЛ.	МАССА ЕД., КГ	МАССА СЕТКИ, КГ
С273	1	⌀ 5 ВрI, ℓ = 1050	19	0,15	5,74
	2	5 ВрI, ℓ = 3560	6	0,49	
С274	1	⌀ 5 ВрI, ℓ = 1050	22	0,15	6,68
	2	5 ВрI, ℓ = 4160	6	0,58	

АРМАТУРА: КЛАССА Вр-I ПО ГОСТ 6727-80.

ИНВ.№ ПОДЛ. | ПОДПИСЬ И ДАТА | ВЗАМ. ИНВ.№

НАЧ.ОТД.	ГРИШИН	1.089.1-1.2-2-122	
Н.КОНТР.	НЕКРИТИН		
ГИП	НЕКРИТИН	СЕТКА С273, С274	СТАДИЯ Р / ЛИСТ / ЛИСТОВ 1
РУК.ГР.	ДОМАХИНА		ГИПРОНИИЗДРАВ
ИНЖ.	КОМАРОВА		

https://zavodjbi.com/

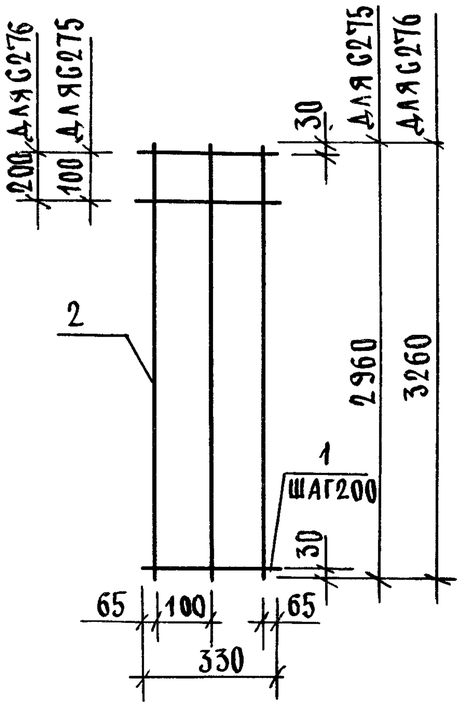

МАРКА СЕТКИ	ПОЗ.	НАИМЕНОВАНИЕ	КОЛ.	МАССА ЕД., КГ	МАССА СЕТКИ, КГ
С275	1	∅ 5ВрI, ℓ = 330	16	0,05	1,97
	2	5ВрI, ℓ = 2960	3	0,41	
С276	1	∅ 5ВрI, ℓ = 330	17	0,05	2,14
	2	5ВрI, ℓ = 3260	3	0,45	

АРМАТУРА: КЛАССА Вр-I ПО ГОСТ 6727-80.

				1.089.1-1.2-2-123	
НАЧ.ОТД.	ГРИШИН			СЕТКА С275, С276	СТАДИЯ: Р; ЛИСТ: ; ЛИСТОВ: 1
Н.КОНТР.	НЕКРИТИН				ГИПРОНИИЗДРАВ
ГИП	НЕКРИТИН				
РУК.ГР.	ДОМАХИНА				
ИНЖ.	КОМАРОВА				

ИНВ.N ПОДЛ. | ПОДПИСЬ И ДАТА | ВЗАМ.ИНВ.N

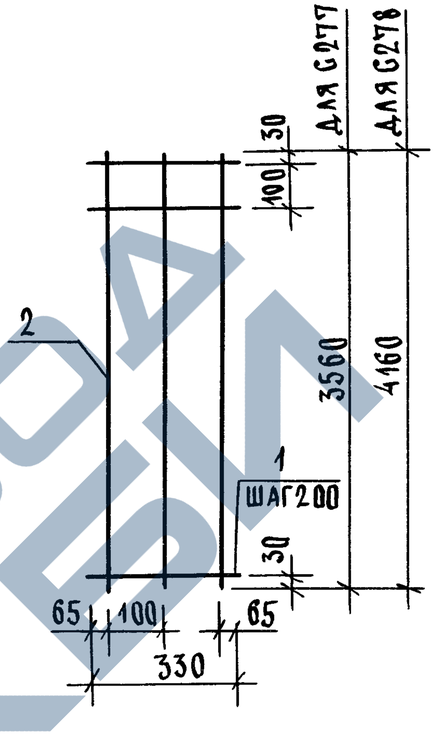

МАРКА СЕТКИ	ПОЗ.	НАИМЕНОВАНИЕ	КОЛ.	МАССА ЕД., КГ	МАССА СЕТКИ, КГ
С277	1	∅5ВрI, ℓ=330	19	0,05	2,35
	2	5ВрI, ℓ=3560	3	0,49	
С278	1	∅5ВрI, ℓ=330	22	0,05	2,74
	2	5ВрI, ℓ=4160	3	0,58	

АРМАТУРА: КЛАССА Вр-I ПО ГОСТ 6727-80.

				1.089.1-1.2-2-124	
НАЧ.ОТД.	ГРИШИН			СЕТКА 277, С278	СТАДИЯ: Р; ЛИСТ: ; ЛИСТОВ: 1
Н.КОНТР.	НЕКРИТИН				ГИПРОНИИЗДРАВ
ГИП	НЕКРИТИН				
РУК.ГР.	ДОМАХИНА				
ИНЖ.	КОМАРОВА				

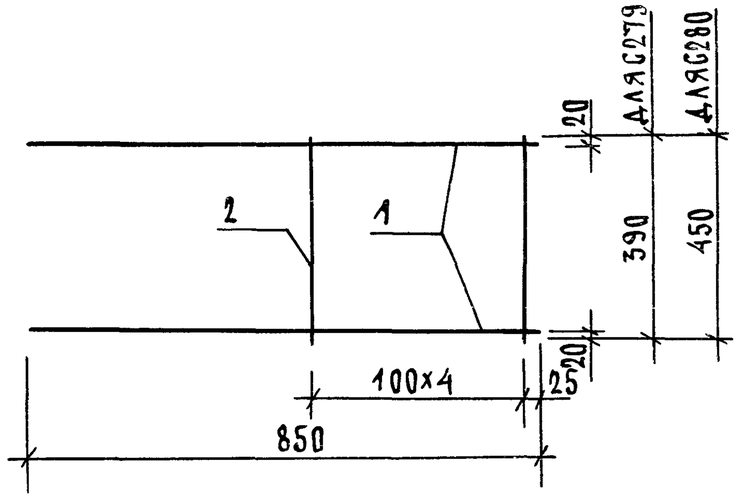

Марка сетки	Поз.	Наименование	Кол.	Масса ед., кг	Масса сетки, кг
С279	1	⌀ 12 AIII, ℓ = 850	2	0,76	2,28
	2	8 AI, ℓ = 390	5	0,15	
С280	1	⌀ 12 AIII, ℓ = 850	2	0,76	2,40
	2	8 AI, ℓ = 450	5	0,18	

Арматура: класса А-I, А-III по ГОСТ 5781-82.

				1.089.1-1.2-2-125		
Нач.отд.	Гришин			Сетка С279, С280	Стадия	Лист	Листов
Н.контр.	Некритин				Р		1
ГИП	Некритин				Гипрониздрав		
Рук.гр.	Домахина						
Инж.	Комарова						

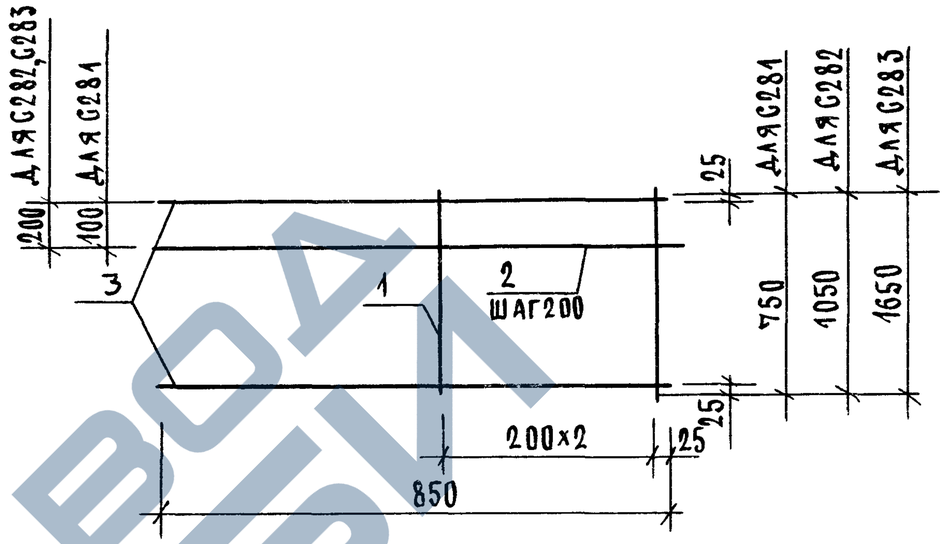

Марка сетки	Поз.	Наименование	Кол.	Масса ед., кг	Масса сетки, кг
С281	1	⌀ 8 AI, ℓ = 750	3	0,30	2,95
	2	8 AI, ℓ = 850	3	0,34	
	3	10 AIII, ℓ = 850	2	0,52	
С282	1	⌀ 8 AI, ℓ = 1050	3	0,41	3,63
	2	8 AI, ℓ = 850	4	0,34	
	3	10 AIII, ℓ = 850	2	0,52	
С283	1	⌀ 8 AI, ℓ = 1650	3	0,65	5,36
	2	8 AI, ℓ = 850	7	0,34	
	3	10 AIII, ℓ = 850	2	0,52	

Арматура: класса А-I, А-III по ГОСТ 5781-82.

Инв.№ подл. | Подпись и дата | Взам.инв.№

				1.089.1-1.2-2-126		
Нач.отд.	Гришин			Сетка С281... С283	Стадия	Лист	Листов
Н.контр.	Некритин				Р		1
ГИП	Некритин				Гипрониздрав		
Рук.гр.	Домахина						
Инж.	Комарова						

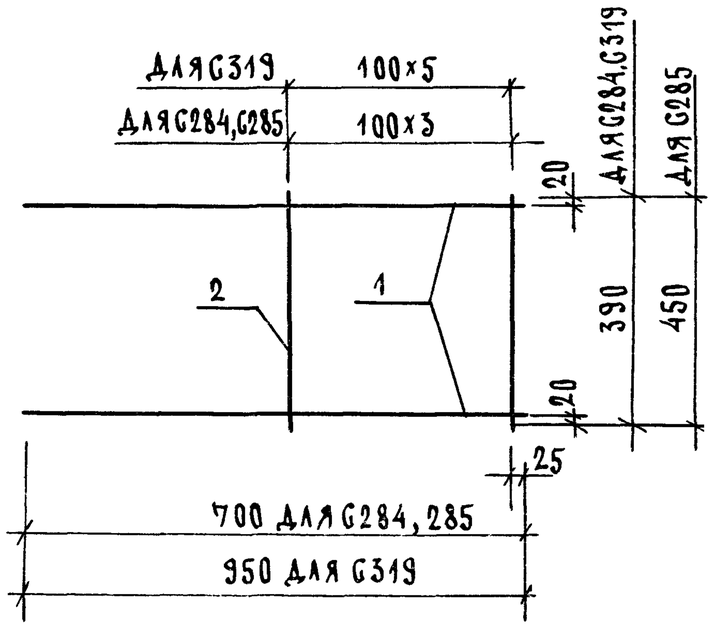

МАРКА СЕТКИ	ПОЗ.	НАИМЕНОВАНИЕ	КОЛ.	МАССА ЕД., КГ	МАССА СЕТКИ, КГ
G284	1	∅ 12 AIII, ℓ = 700	2	0,62	1,86
	2	8 AI, ℓ = 390	4	0,15	
G285	1	∅ 12 AIII, ℓ = 700	2	0,62	1,95
	2	8 AI, ℓ = 450	4	0,18	
G319	1	∅ 12 AIII, ℓ = 950	2	0,84	2,61
	2	8 AI, ℓ = 390	6	0,15	

АРМАТУРА: КЛАССА А-I, А-III ПО ГОСТ 5781-82.

НАЧ.ОТД.	ГРИШИН		
Н.КОНТР.	НЕКРИТИН		
ГИП	НЕКРИТИН		
РУК.ГР.	ДОМАХИНА		
ИНЖ.	КОМАРОВА		

1.089.1-1.2-2-127

Сетка G284, G285, G319

СТАДИЯ	ЛИСТ	ЛИСТОВ
Р		1

ГИПРОНИИЗДРАВ

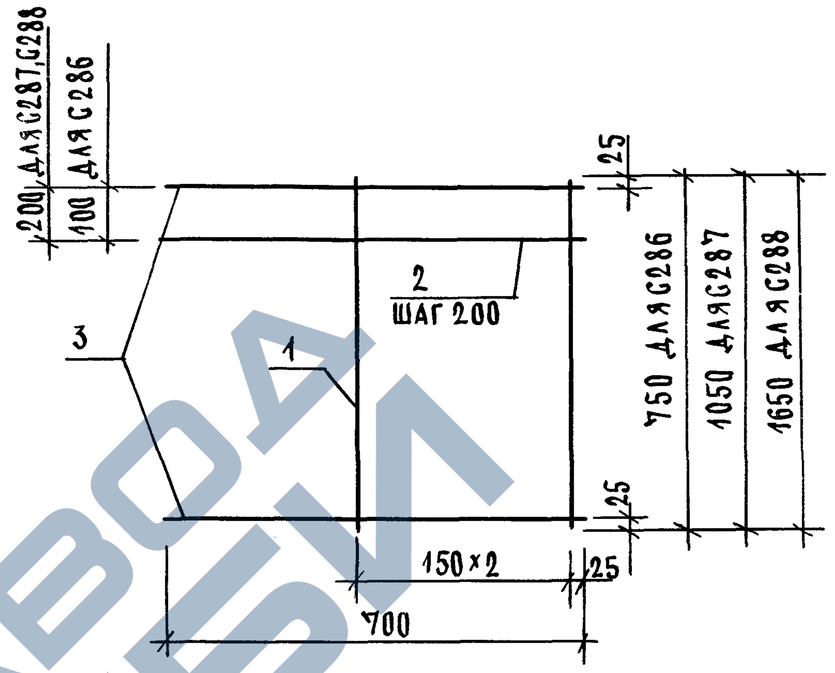

МАРКА СЕТКИ	ПОЗ.	НАИМЕНОВАНИЕ	КОЛ.	МАССА ЕД., КГ.	МАССА СЕТКИ, КГ
G286	1	∅ 8 AI, ℓ = 750	3	0,30	2,58
	2	8 AI, ℓ = 700	3	0,28	
	3	10 AIII, ℓ = 700	2	0,43	
G287	1	∅ 8 AI, ℓ = 1050	3	0,41	3,20
	2	8 AI, ℓ = 700	4	0,28	
	3	10 AIII, ℓ = 700	2	0,43	
G288	1	∅ 8 AI, ℓ = 1650	3	0,65	4,75
	2	8 AI, ℓ = 700	7	0,28	
	3	10 AIII, ℓ = 700	2	0,43	

АРМАТУРА: КЛАССА А-I, А-III ПО ГОСТ 5781-82.

ИНВ.N ПОДЛ. | ПОДПИСЬ И ДАТА | ВЗАМ.ИНВ.N

НАЧ.ОТД.	ГРИШИН		
Н.КОНТР.	НЕКРИТИН		
ГИП	НЕКРИТИН		
РУК.ГР.	ДОМАХИНА		
ИНЖ.	КОМАРОВА		

1.089.1-1.2-2-128

Сетка G286 ... G288

СТАДИЯ	ЛИСТ	ЛИСТОВ
Р		1

ГИПРОНИИЗДРАВ

https://zavodjbi.com/

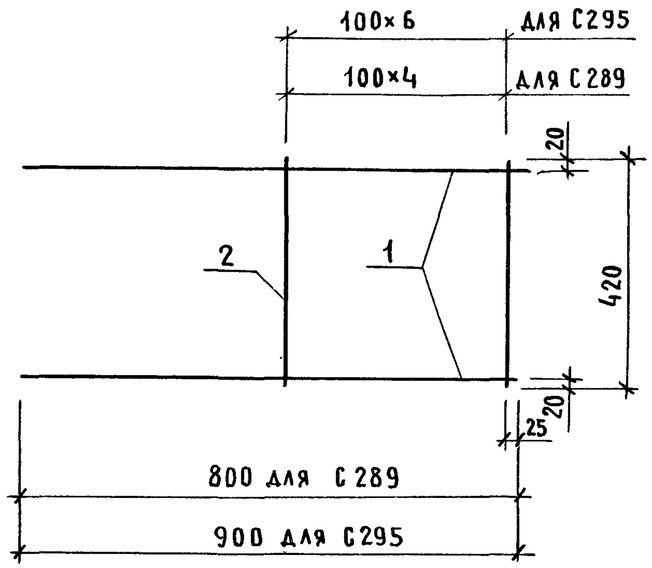

Марка сетки	Поз.	Наименование	Кол.	Масса ед., кг	Масса сетки, кг
С289	1	⌀ 12А III, ℓ = 800	2	0,71	2,25
	2	8А I, ℓ = 420	5	0,17	
С295	1	⌀ 12А III, ℓ = 900	2	0,80	2,76
	2	8А I, ℓ = 420	7	0,17	

Арматура: класса А-I, А-III по ГОСТ 5781-82.

Нач. отд.	Гришин	1.089.1-1.2-2-129	
Н. контр.	Некритин		
ГИП	Некритин	Сетка С289, С295	Стадия: Р; Лист: ; Листов: 1
Рук. гр.	Домахина		ГИПРОНИИЗДРАВ
Инженер	Комарова		

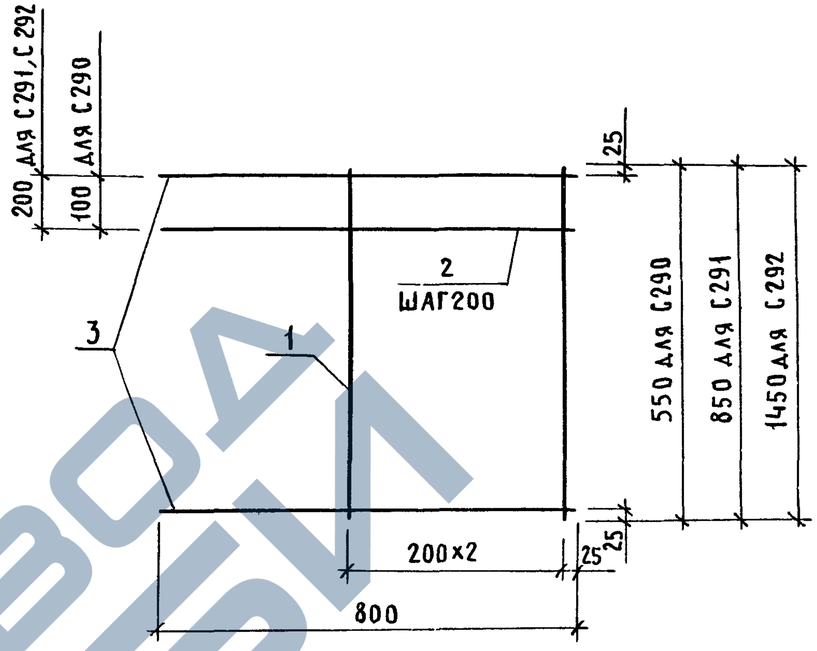

Марка сетки	Поз.	Наименование	Кол.	Масса ед., кг	Масса сетки, кг
С290	1	⌀ 8А I, ℓ = 550	3	0,22	2,27
	2	8А I, ℓ = 800	2	0,32	
	3	10А III, ℓ = 800	2	0,49	
С291	1	⌀ 8А I, ℓ = 850	3	0,34	2,95
	2	8А I, ℓ = 800	3	0,32	
	3	10А III, ℓ = 800	2	0,49	
С292	1	⌀ 8А I, ℓ = 1450	3	0,57	4,61
	2	8А I, ℓ = 800	6	0,32	
	3	10А III, ℓ = 800	2	0,49	

Арматура: класса А-I, А-III по ГОСТ 5781-82.

Инв. № подл. | Подпись и дата | Взам. инв. №

Нач. отд.	Гришин	1.089.1-1.2-2-130	
Н. контр.	Некритин		
ГИП	Некритин	Сетка С290 ... С292	Стадия: Р; Лист: ; Листов: 1
Рук. гр.	Домахина		ГИПРОНИИЗДРАВ
Инженер	Комарова		

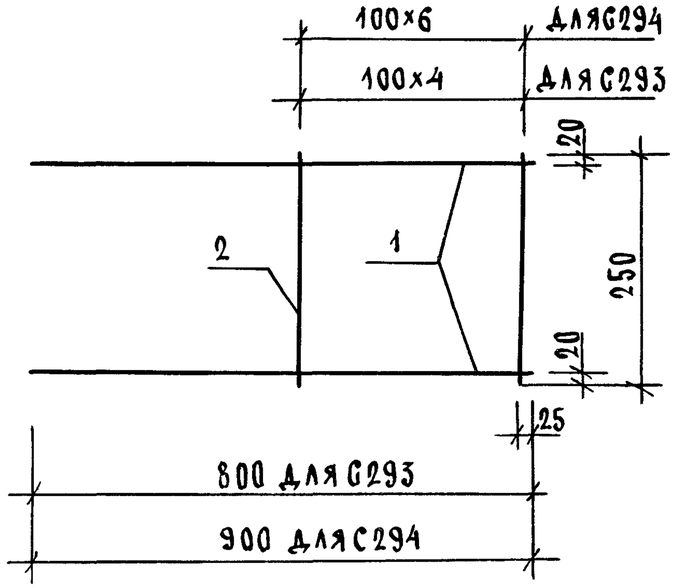

МАРКА СЕТКИ	ПОЗ	НАИМЕНОВАНИЕ	КОЛ.	МАССА ЕД., КГ	МАССА СЕТКИ, КГ
С293	1	∅ 12 А III, ℓ=800	2	0,71	1,92
	2	8 АI, ℓ=250	5	0,10	
С294	1	∅ 12 А III, ℓ=900	2	0,80	2,29
	2	8 АI, ℓ=250	7	0,10	

АРМАТУРА: КЛАССА А-I, А-III ПО ГОСТ 5781-82.

			1.089.1-1.2-2-131	
Ч.ОТД.	ГРИШИН		СЕТКА С 293, С294	СТАДИЯ: Р; ЛИСТ: ; ЛИСТОВ: 1
КОНТР.	НЕКРИТИН			ГИПРОНИИЗДРАВ
П	НЕКРИТИН			
К.ГР-	ДОМАХИНА			
НЖ.	КОМАРОВА			

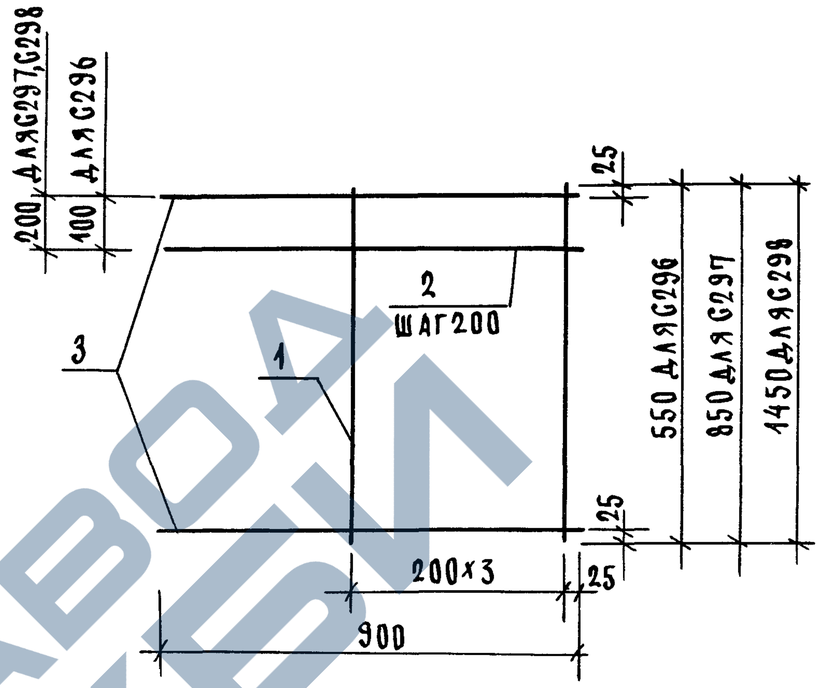

МАРКА СЕТКИ	ПОЗ.	НАИМЕНОВАНИЕ	КОЛ.	МАССА ЕД., КГ	МАССА СЕТКИ, КГ
С296	1	∅ 8 АI, ℓ=550	4	0,22	2,69
	2	8 АI, ℓ=900	2	0,36	
	3	10 А III, ℓ=900	2	0,56	
С297	1	∅ 8 АI, ℓ=850	4	0,34	3,52
	2	8 АI, ℓ=900	3	0,36	
	3	10 А III, ℓ=900	2	0,56	
С298	1	∅ 8 АI, ℓ=1450	4	0,57	5,54
	2	8 АI ℓ=900	6	0,36	
	3	10 А III, ℓ=900	2	0,56	

АРМАТУРА: КЛАССА А-I, А-III ПО ГОСТ 5781-82.

ВЗАМ. ИНВ. N | ПОДПИСЬ И ДАТА | ИНВ. N ПОДЛ.

			1.089.1-1.2-2-132	
НАЧ.ОТД.	ГРИШИН		СЕТКА С296... С298	СТАДИЯ: Р; ЛИСТ: ; ЛИСТОВ: 1
Н.КОНТР.	НЕКРИТИН			ГИПРОНИИЗДРАВ
ГИП	НЕКРИТИН			
РУК.ГР.	ДОМАХИНА			
ИНЖ.	КОМАРОВА			

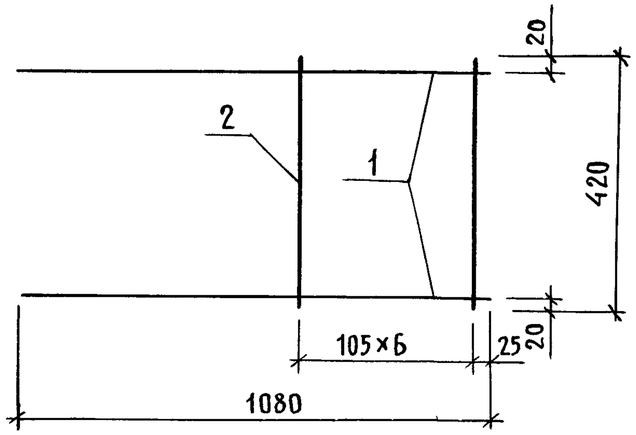

Поз.	Наименование	Кол.	Масса ед., кг	Масса сетки, кг
1	⌀14 A III, ℓ=1080	2	1,30	3,77
2	8 A I, ℓ=420	7	0,17	

Арматура: класса A-I, A-III по ГОСТ 5781-82.

Нач.отд.	Гришин		
Н.контр.	Некритин		
ГИП	Некритин		
Рук.гр.	Домахина		
Инженер	Комарова		

1.089.1-1.2-2-133

Сетка С299

Стадия	Лист	Листов
Р		1

ГИПРОНИИЗДРАВ

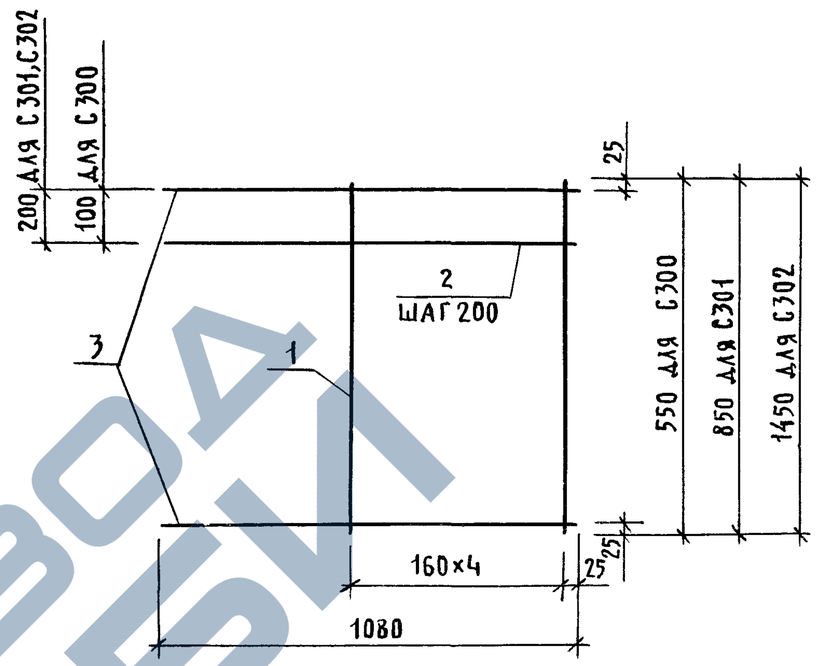

Марка сетки	Поз.	Наименование	Кол.	Масса ед., кг	Масса сетки, кг
С300	1	⌀ 8 A I, ℓ=550	5	0,22	3,26
	2	8 A I, ℓ=1080	2	0,43	
	3	10 A III, ℓ=1080	2	0,67	
С301	1	⌀ 8 A I, ℓ=850	5	0,34	4,29
	2	8 A I, ℓ=1080	3	0,43	
	3	10 A III, ℓ=1080	2	0,67	
С302	1	⌀ 8 A I, ℓ=1450	5	0,57	6,75
	2	8 A I, ℓ=1080	6	0,43	
	3	10 A III, ℓ=1080	2	0,67	

Арматура: класса A-I, A-III по ГОСТ 5781-82.

Инв.№ подл. | Подпись и дата | Взам.инв.№

Нач.отд.	Гришин		
Н.контр.	Некритин		
ГИП	Некритин		
Рук.гр.	Домахина		
Инженер	Комарова		

1.089.1-1.2-2-134

Сетка С300...С302

Стадия	Лист	Листов
Р		1

ГИПРОНИИЗДРАВ

https://zavodjbi.com/

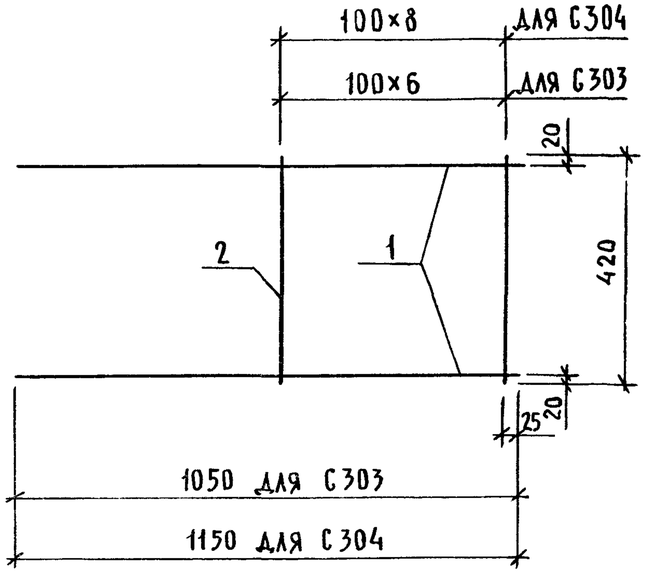

МАРКА СЕТКИ	Поз.	НАИМЕНОВАНИЕ	Кол.	МАССА ЕД., КГ	МАССА СЕТКИ, КГ
С303	1	⌀ 14AIII, ℓ = 1050	2	1,27	3,70
	2	8AI, ℓ = 420	7	1,17	
С304	1	⌀ 14AIII, ℓ = 1150	2	1,39	4,27
	2	8AI, ℓ = 420	9	0,17	

АРМАТУРА: КЛАССА A-I, A-III ПО ГОСТ 5781-82.

НАЧ. ОТД.	ГРИШИН		
Н.КОНТР.	НЕКРИТИН		
ГИП	НЕКРИТИН		
РУК. ГР.	ДОМАХИНА		
ИНЖЕНЕР	КОМАРОВА		

1.089.1-1.2-2-135

СЕТКА С303, С304

СТАДИЯ	ЛИСТ	ЛИСТОВ
Р		1

ГИПРОНИИЗДРАВ

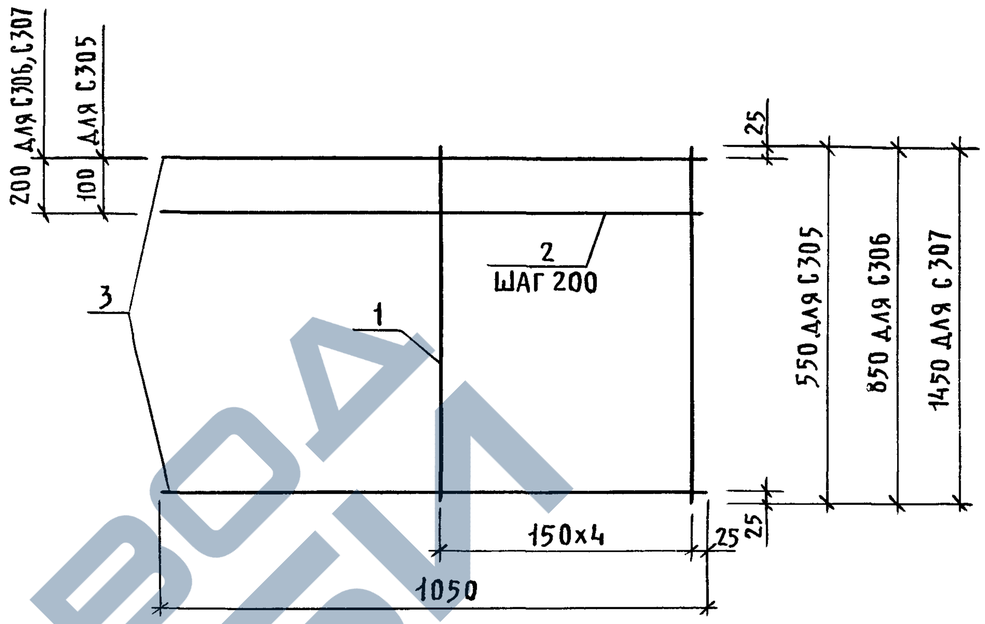

МАРКА СЕТКИ	Поз.	НАИМЕНОВАНИЕ	Кол.	МАССА ЕД., КГ	МАССА СЕТКИ, КГ
С305	1	⌀ 8AI, ℓ = 550	5	0,22	3,21
	2	8AI, ℓ = 1050	2	0,41	
	3	10AIII, ℓ = 1050	2	0,65	
С306	1	⌀ 8AI, ℓ = 850	5	0,34	4,22
	2	8AI, ℓ = 1050	3	0,41	
	3	10AIII, ℓ = 1050	2	0,65	
С307	1	⌀ 8AI, ℓ = 1450	5	0,57	6,65
	2	8AI, ℓ = 1050	6	0,41	
	3	10AIII, ℓ = 1050	2	0,65	

АРМАТУРА: КЛАССА A-I, A-III ПО ГОСТ 5781-82.

ИНВ.Н ПОДЛ. | ПОДПИСЬ И ДАТА | ВЗАМ.ИНВ.Н

НАЧ. ОТД.	ГРИШИН		
Н.КОНТР.	НЕКРИТИН		
ГИП	НЕКРИТИН		
РУК. ГР.	ДОМАХИНА		
ИНЖЕНЕР	КОМАРОВА		

1.089.1-1.2-2-136

СЕТКА С305 ... С307

СТАДИЯ	ЛИСТ	ЛИСТОВ
Р		1

ГИПРОНИИЗДРАВ

https://zavodjbi.com/

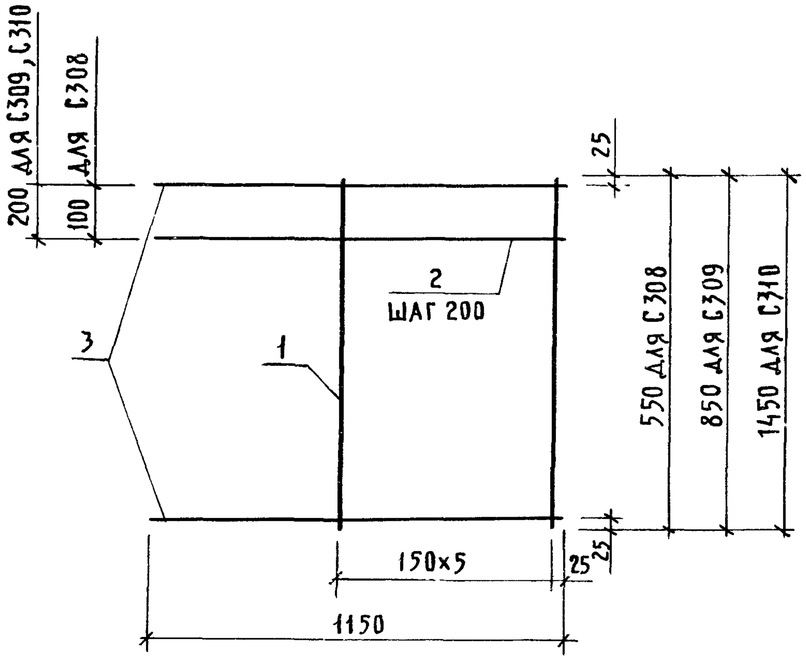

Марка сетки	Поз	Наименование	Кол.	Масса ед., кг	Масса сетки, кг
С 308	1	⌀ 8А I, ℓ = 550	5	0,22	3,41
	2	8А I, ℓ = 1150	2	0,45	
	3	10А III, ℓ = 1150	2	0,71	
С 309	1	⌀ 8А I, ℓ = 850	5	0,34	4,46
	2	8А I, ℓ = 1150	3	0,45	
	3	10А III, ℓ = 1150	2	0,71	
С 310	1	⌀ 8А I, ℓ = 1450	5	0,57	7,00
	2	8А I, ℓ = 1150	6	0,45	
	3	10А III, ℓ = 1150	2	0,71	

Арматура: класса А-I, А-III по ГОСТ 5781-82.

Нач.отд.	Гришин		1.089.1-1.2-2-137
Н.контр	Некритин		
ГИП	Некритин		Сетка С308 ... С310
Рук.гр.	Домахина		Стадия: Р; Лист: ; Листов: 1
Инженер	Комарова		ГИПРОНИИЗДРАВ

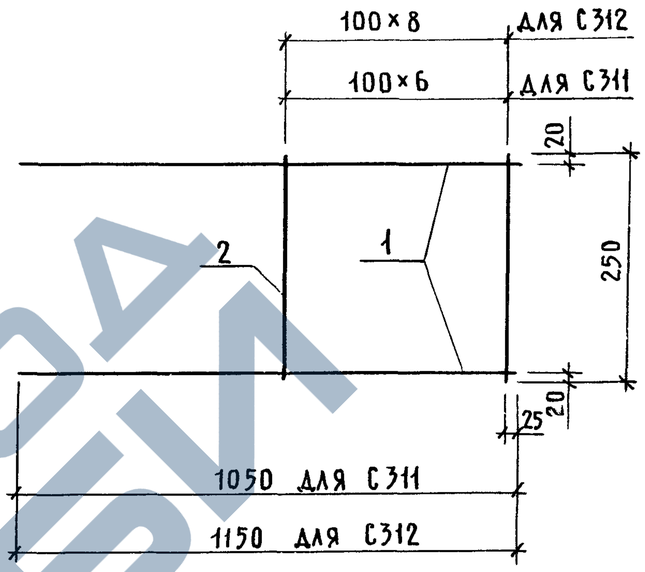

Марка сетки	Поз.	Наименование	Кол.	Масса ед.,кг	Масса сетки, кг
С 311	1	⌀ 14А III, ℓ = 1050	2	1,27	3,23
	2	8А I, ℓ = 250	7	0,10	
С 312	1	⌀ 14А III, ℓ = 1150	2	1,39	3,67
	2	8А I, ℓ = 250	9	0,10	

Арматура: класса А-I, А-III по ГОСТ 5781-82.

Инв.№ подл. | Подпись и дата | Взам.инв.№

Нач.отд.	Гришин		1.089.1-1.2-2-138
Н.контр.	Некритин		
ГИП	Некритин		Сетка С311, С312
Рук.гр.	Домахина		Стадия: Р; Лист: ; Листов: 1
Инженер	Комарова		ГИПРОНИИЗДРАВ

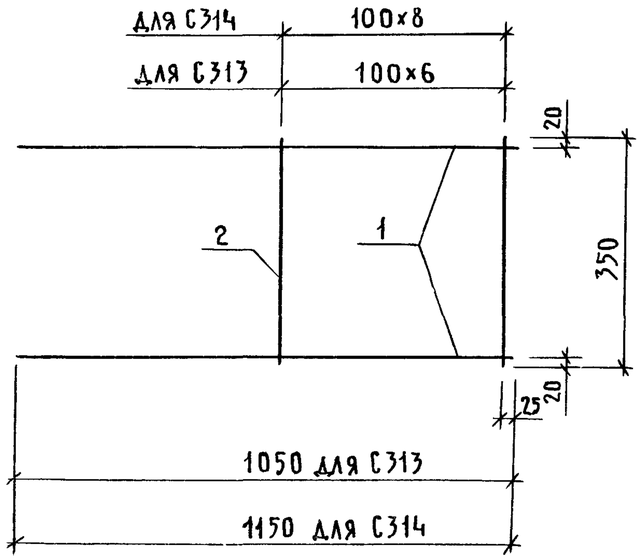

Марка сетки	Поз.	Наименование	Кол.	Масса ед., кг	Масса сетки, кг
С313	1	⌀ 14 AIII, ℓ = 1050	2	1,27	3,51
	2	8 AI, ℓ = 350	7	0,14	
С314	1	⌀ 14 AIII, ℓ = 1150	2	1,39	4,02
	2	8 AI, ℓ = 350	9	0,14	

Арматура: класса A-I, A-III по ГОСТ 5781-82.

Нач. отд.	Гришин		
Н. контр.	Некритин		
ГИП	Некритин		
Рук. гр.	Домахина		
Инженер	Комарова		

1.089.1-1.2-2-139

Сетка С313, С314

Стадия	Лист	Листов
Р		1

ГИПРОНИИЗДРАВ

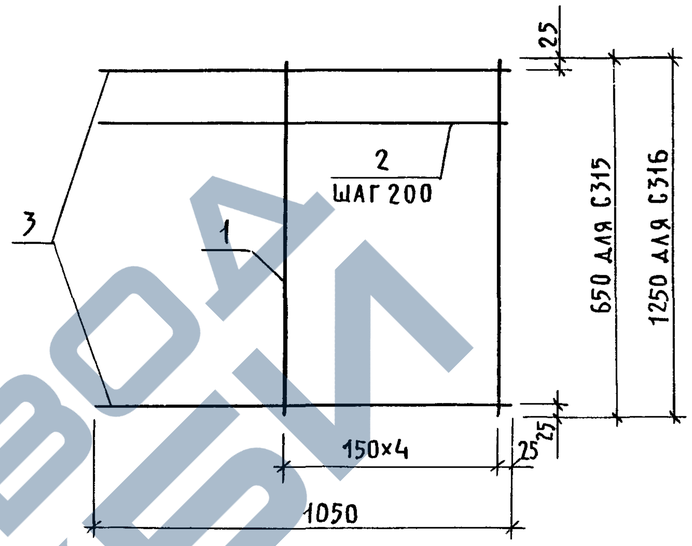

Марка сетки	Поз.	Наименование	Кол.	Масса ед., кг	Масса сетки, кг
С315	1	⌀ 8 AI, ℓ = 650	5	0,26	4,65
	2	8 AI, ℓ = 1050	2	0,41	
	3	14 AIII, ℓ = 1050	2	1,27	
С316	1	⌀ 8 AI, ℓ = 1250	5	0,49	7,09
	2	8 AI, ℓ = 1050	5	0,41	
	3	14 AIII, ℓ = 1050	2	1,27	

Арматура: класса A-I, A-III по ГОСТ 5781-82.

Взам. инв. № | Подпись и дата | Инв. № подл.

Нач. отд.	Гришин		
Н. контр.	Некритин		
ГИП	Некритин		
Рук. гр.	Некритин		
Инженер	Комарова		

1.089.1-1.2-2-140

Сетка С315, С316

Стадия	Лист	Листов
Р		1

ГИПРОНИИЗДРАВ

https://zavodjbi.com/

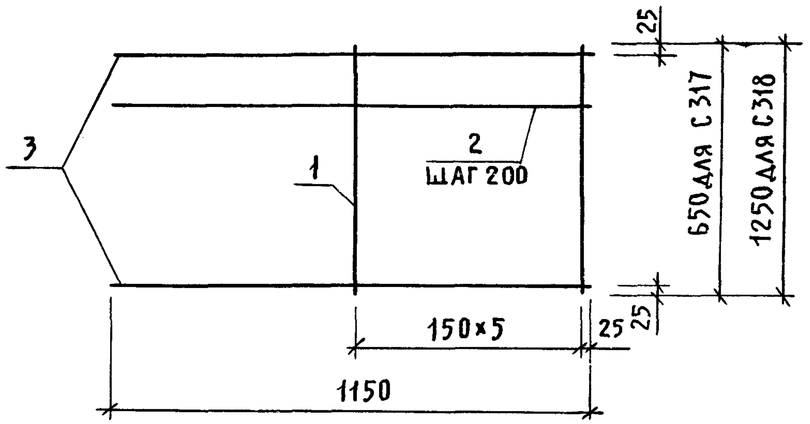

Марка сетки	Поз.	Наименование	Кол.	Масса ед., кг	Масса сетки, кг
С 317	1	⌀ 8AI, ℓ = 650	6	0,26	5,23
	2	8AI, ℓ = 1150	2	0,45	
	3	14AIII, ℓ = 1150	2	1,39	
С 318	1	⌀ 8AI, ℓ = 1250	6	0,49	7,99
	2	8AI, ℓ = 1150	5	0,45	
	3	14AIII, ℓ = 1150	2	1,39	

Арматура: класса A-I, A-III по ГОСТ 5781-82.

Нач.отд.	Гришин		1.089.1-1.2-2-141		
Н.контр.	Некритин				
ГИП	Некритин		Сетка С317, С318	Стадия: Р	Лист:	Листов:
Рук.гр.	Домахина			ГИПРОНИИЗДРАВ	
Инженер	Комарова				

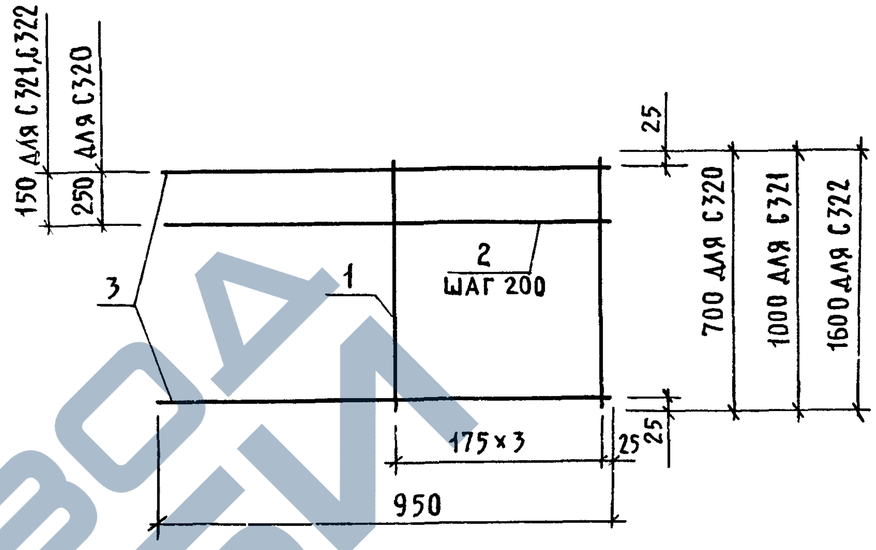

Марка сетки	Поз.	Наименование	Кол.	Масса ед., кг	Масса сетки, кг
С 320	1	⌀ 8AI, ℓ = 700	4	0,28	3,02
	2	8AI, ℓ = 950	2	0,38	
	3	10AIII, ℓ = 950	2	0,59	
С 321	1	⌀ 8AI, ℓ = 1000	4	0,40	4,25
	2	8AI, ℓ = 950	4	0,38	
	3	10AIII, ℓ = 950	2	0,59	
С 322	1	⌀ 8AI, ℓ = 1600	4	0,63	6,32
	2	8AI, ℓ = 950	7	0,38	
	3	10AIII, ℓ = 950	2	0,59	

Арматура: класса A-I, A-III по ГОСТ 5781-82.

Инв.№ подл. | Подпись и дата | Взам.инв.№

Нач.отд.	Гришин		1.089.1-1.2-2-142		
Н.контр.	Некритин				
ГИП	Некритин		Сетка С320... С322	Стадия: Р	Лист:	Листов:
Рук.гр.	Домахина			ГИПРОНИИЗДРАВ	
Инженер	Комарова				

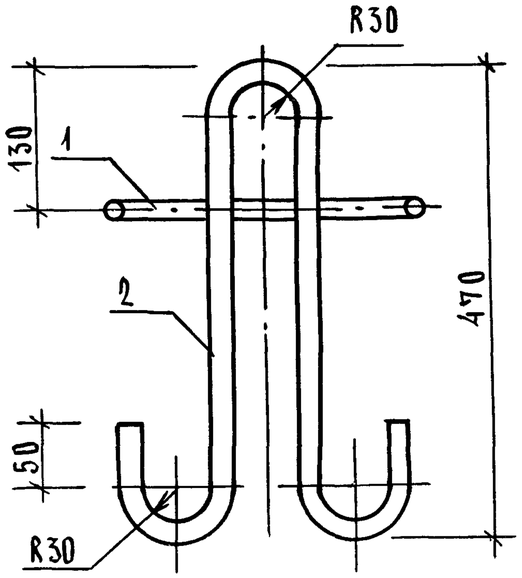

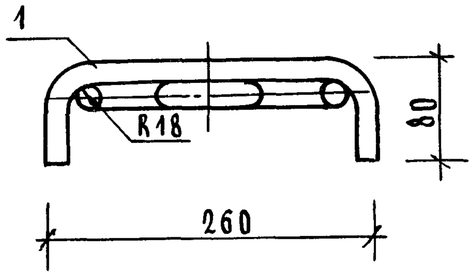

Поз.	Наименование	Кол.	Масса ед., кг	Масса петли, кг
1	Ø 14 AI , ℓ = 370	1	0,45	1,95
2	Ø 14 AI , ℓ = 1245	1	1,50	

Арматура: класса А-I по ГОСТ 5781-82.

				1.089.1 -1.2-2-145		
Нач.отд.	Гришин			Петля П13	Стадия	Лист	Листов
Н.контр.	Некритин				Р		1
ГИП	Некритин				Гипронииздрав		
Рук.гр.	Домахина						
Инж.	Меренчикова						

Инв.N подл. | Подпись и дата | Взам.инв.N

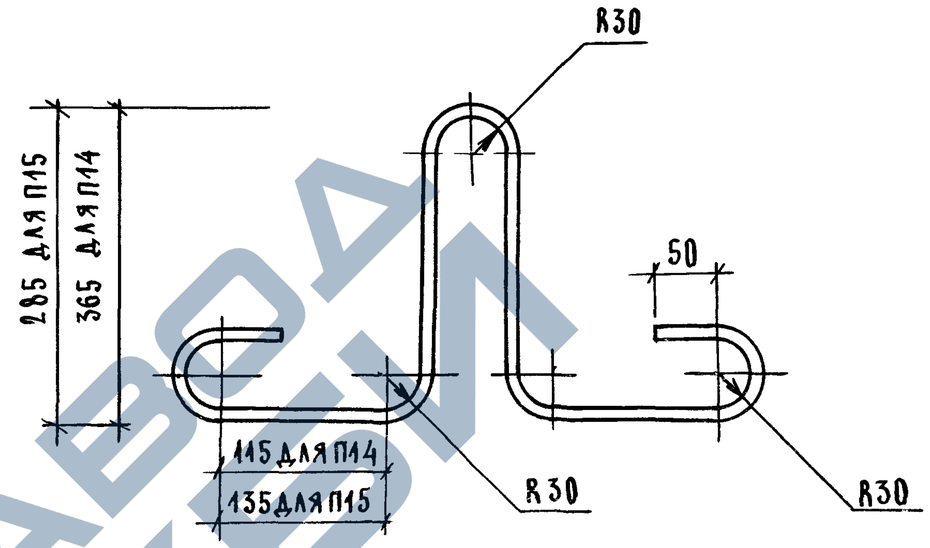

Марка петли	Наименование	Масса петли, кг
П14	Ø 16 AI , ℓ = 1360	2,14
П15	Ø 14 AI , ℓ = 1195	1,44

Арматура: класса А-I по ГОСТ 5781-82.

				1.089.1 -1.2-2-146		
Нач.отд.	Гришин			Петля П14; П15	Стадия	Лист	Листов
Н.контр.	Некритин				Р		1
ГИП	Некритин				Гипронииздрав		
Рук.гр.	Домахина						
Инж.	Меренчикова						

Инв.N подл. | Подпись и дата | Взам.инв.N

25178-03 103

https://zavodjbi.com/

https://zavodjbi.com/

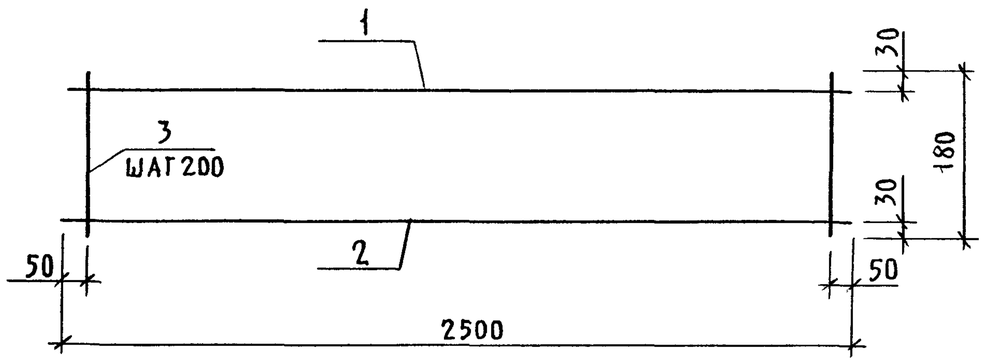

Поз.	Наименование	Кол.	Масса ед., кг	Масса сетки, кг
1	⌀ 8А III, ℓ = 2500	1	0,99	4,53
2	14А III, ℓ = 2500	1	3,02	
3	6А I, ℓ = 180	13	0,04	

Арматура: класса А-I, А-III по ГОСТ 5781-82.

				1.089.1-1.2-2-143	
Нач.отд.	Гришин			Сетка С323	Стадия: Р; Лист: ; Листов: 1
Н.контр.	Некритин				ГИПРОНИИЗДРАВ
ГИП	Некритин				
Рук.гр.	Домахина				
Инженер	Комарова				

Инв.№ подл. | Подпись и дата | Взам.инв.№

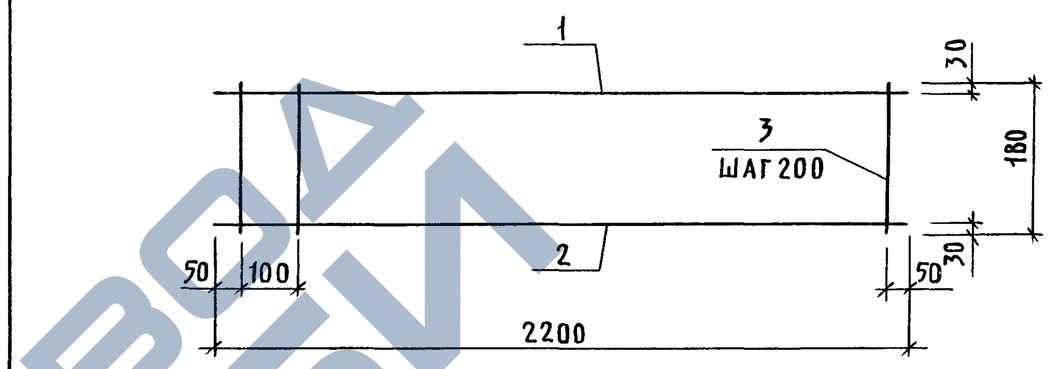

Поз.	Наименование	Кол.	Масса ед., кг	Масса сетки, кг
1	⌀ 8А III, ℓ = 2200	1	0,87	4,01
2	14А III, ℓ = 2200	1	2,66	
3	6А I, ℓ = 180	12	0,04	

Арматура: класса А-I, А-III по ГОСТ 5781-82.

				1.089.1-1.2-2-144	
Нач.отд.	Гришин			Сетка С324	Стадия: Р; Лист: ; Листов: 1
Н.контр.	Некритин				ГИПРОНИИЗДРАВ
ГИП	Некритин				
Рук.гр.	Домахина				
Инженер	Комарова				

Инв.№ подл. | Подпись и дата | Взам.инв.№

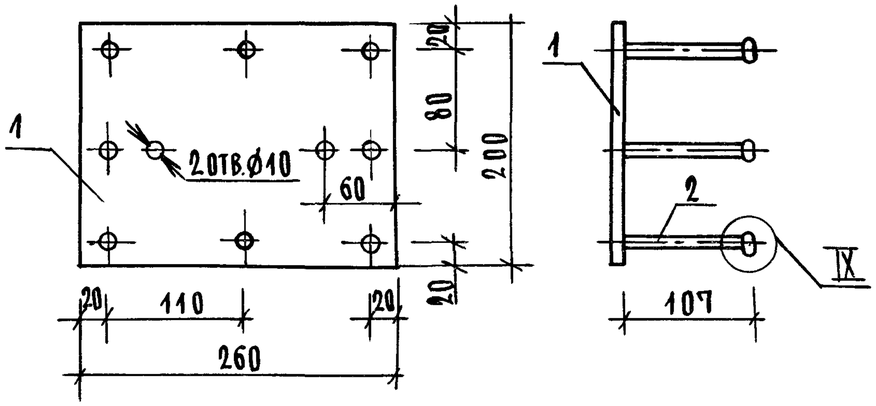

ПОЗ.	НАИМЕНОВАНИЕ	КОЛ.	МАССА ЕД., КГ	МАССА ИЗДЕЛИЯ, КГ
1	ПОЛОСА $\frac{200\times8\ \text{ГОСТ}\ 103\text{-}76}{\text{Ст}\,3\text{пс}5\ \text{ГОСТ}\ 535\text{-}88}$ ℓ=260	1	3,266	3,96
2	Ø10 А II, ℓ=140	8	0,086	

1. АРМАТУРА: КЛАССА А-II ПО ГОСТ 5781-82.
2. УЗЕЛ IX СМ. ДВК. 1.089.1-1.2-2-Д.

НАЧ.ОТД.	ГРИШИН		1.089.1-1.2-2-147	
Н.КОНТР.	НЕКРИТИН		ИЗДЕЛИЕ ЗАКЛАДНОЕ МН18	СТАДИЯ: Р; ЛИСТ: ; ЛИСТОВ: 1
ГИП	НЕКРИТИН			ГИПРОНИИЗДРАВ
РУК.ГР.	ДОМАХИНА			
ВЕД.ИНЖ.	АЛЕКСАНДРОВА			

ИНВ.N ПОДЛ. | ПОДПИСЬ И ДАТА | ВЗАМ.ИНВ.N

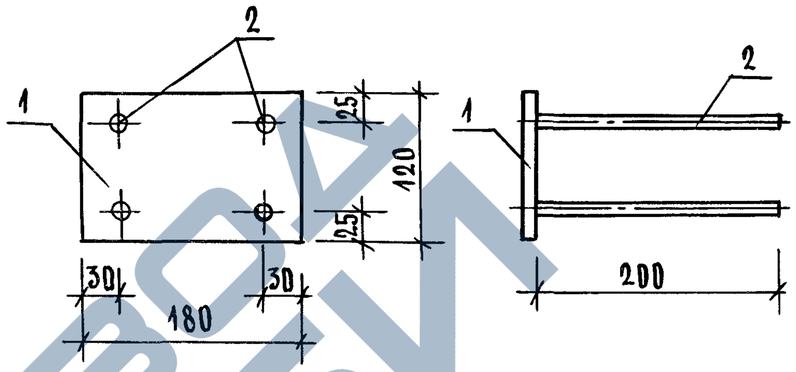

ПОЗ.	НАИМЕНОВАНИЕ	КОЛ.	МАССА ЕД., КГ	МАССА ИЗДЕЛИЯ, КГ
1	ПОЛОСА $\frac{120\times8\ \text{ГОСТ}\ 103\text{-}76}{\text{Ст}\,3\text{пс}5\ \text{ГОСТ}\ 535\text{-}88}$ ℓ=180	1	1,357	1,85
2	Ø10 А II, ℓ=200	4	0,123	

АРМАТУРА: КЛАССА А-II ПО ГОСТ 5781-82

НАЧ.ОТД.	ГРИШИН		1.089.1-1.2-2-148	
Н.КОНТР.	НЕКРИТИН		ИЗДЕЛИЕ ЗАКЛАДНОЕ МН19	СТАДИЯ: Р; ЛИСТ: ; ЛИСТОВ: 1
ГИП	НЕКРИТИН			ГИПРОНИИЗДРАВ
РУК.ГР.	ДОМАХИНА			
ВЕД.ИНЖ.	АЛЕКСАНДРОВА			

https://zavodjbi.com/

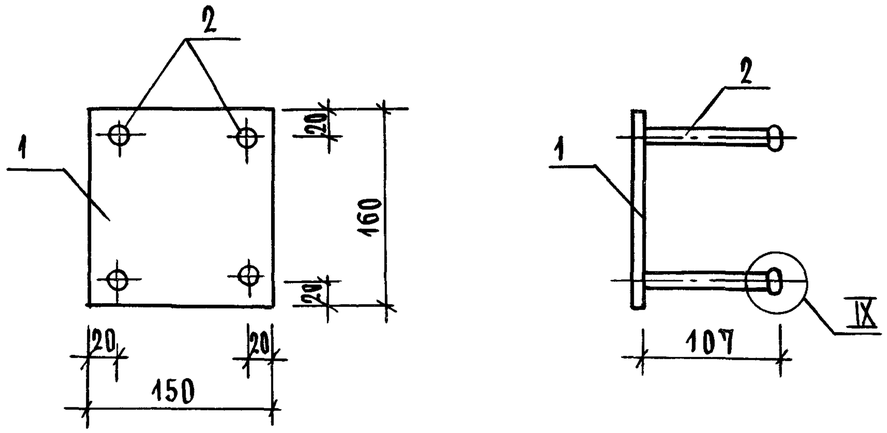

ПОЗ.	НАИМЕНОВАНИЕ	КОЛ.	МАССА ЕД., КГ	МАССА ИЗДЕЛИЯ, КГ
1	ПОЛОСА $\frac{150\times8\ \text{ГОСТ}\ 103\text{-}76}{\text{СТ3ПС5 ГОСТ}\ 535\text{-}88}$ ℓ=160	1	1,510	1,85
2	ф10 AII, ℓ=140	4	0,086	

1. АРМАТУРА: КЛАССА A-II ПО ГОСТ 5781-82.
2. УЗЕЛ IX СМ. ДОК. 1.089.1-1.2-2-Д

НАЧ.ОТД.	ГРИШИН		
Н.КОНТР.	НЕКРИТИН		
ГИП	НЕКРИТИН		
РУК.ГР.	ДОМАХИНА		
ВЕД.ИНЖ.	АЛЕКСАНДРОВА		

1.089.1-1.2-2-149

Изделие закладное МН20

СТАДИЯ	ЛИСТ	ЛИСТОВ
Р		1

ГИПРОНИИЗДРАВ

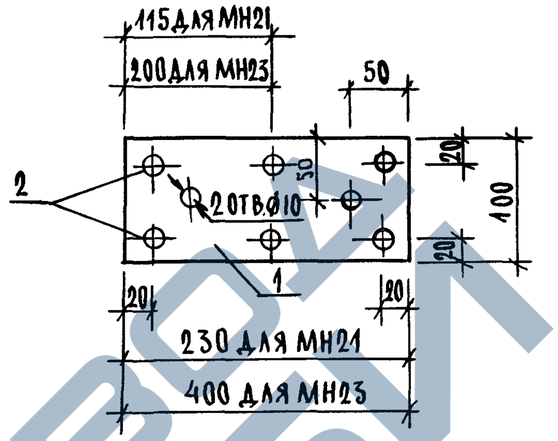

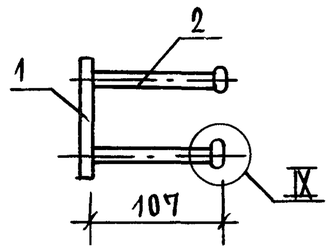

МАРКА ИЗДЕЛИЯ	ПОЗ.	НАИМЕНОВАНИЕ	КОЛ.	МАССА ЕД., КГ	МАССА ИЗДЕЛИЯ, КГ
МН21	1	ПОЛОСА $\frac{100\times8\ \text{ГОСТ}\ 103\text{-}76}{\text{СТ3ПС5 ГОСТ}\ 535\text{-}88}$ ℓ=230	1	1,444	1,96
	2	ф10 AII, ℓ=140	6	0,086	
МН23	1	ПОЛОСА $\frac{100\times8\ \text{ГОСТ}\ 103\text{-}76}{\text{СТ3ПС5 ГОСТ}\ 535\text{-}88}$ ℓ=400	1	2,512	3,03
	2	ф10 AII, ℓ=140	6	0,086	

1. АРМАТУРА: КЛАССА A-II ПО ГОСТ 5781-82.
2. УЗЕЛ IX СМ. ДОК. 1.089.1-1.2-2-Д.

ИНВ.N ПОДЛ. | ПОДПИСЬ И ДАТА | ВЗАМ.ИНВ.N

НАЧ.ОТД.	ГРИШИН		
Н.КОНТР.	НЕКРИТИН		
ГИП	НЕКРИТИН		
РУК.ГР.	ДОМАХИНА		
ВЕД.ИНЖ.	АЛЕКСАНДРОВА		

1.089.1-1.2-2-150

Изделие закладное МН21, МН23

СТАДИЯ	ЛИСТ	ЛИСТОВ
Р		1

ГИПРОНИИЗДРАВ

https://zavodjbi.com/

https://zavodjbi.com/

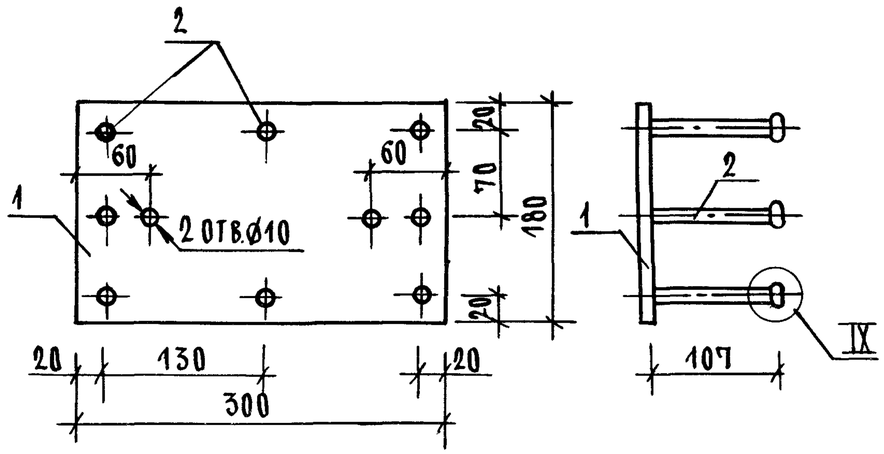

ПОЗ.	НАИМЕНОВАНИЕ	КОЛ.	МАССА ЕД., КГ	МАССА ИЗДЕЛИЯ, КГ
1	ПОЛОСА $\frac{180\times8\ \text{ГОСТ}\ 103\text{-}76}{\text{СТ3 пс5 ГОСТ}\ 535\text{-}88}$ ℓ=300	1	3,390	4,08
2	Ø10 AII; ℓ=140	8	0,086	

1. АРМАТУРА: КЛАССА A-II ПО ГОСТ 5781-82.
2. УЗЕЛ IX СМ. ДОК. 1.089.1-1.2-2-Д.

				1.089.1-1.2-2-151		
НАЧ.ОТД.	ГРИШИН			Изделие закладное МН22	СТАДИЯ	ЛИСТ	ЛИСТОВ
Н.КОНТР.	НЕКРИТИН				Р		1
ГИП	НЕКРИТИН				ГИПРОНИИЗДРАВ		
РУК.ГР.	ДОМАХИНА						
ИНЖ.	АЛЕКСАНДРОВА						

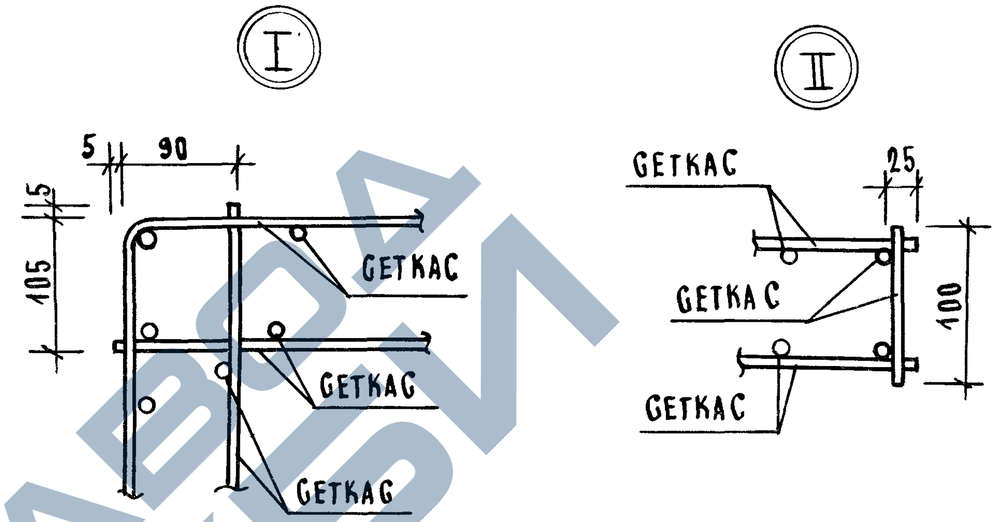

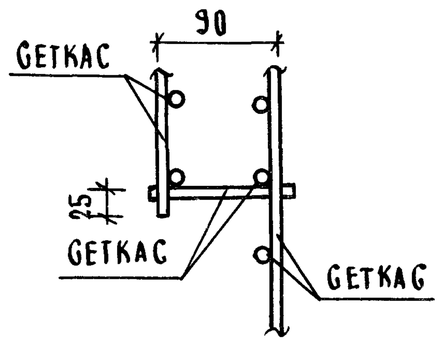

ВЗАМ.ИНВ.N | ПОДПИСЬ И ДАТА | ИНВ.N ПОДЛ.

				1.089.1-1.2-2-Д		
НАЧ.ОТД.	ГРИШИН			Узел I ... VII, IX, XV	СТАДИЯ	ЛИСТ	ЛИСТОВ
Н.КОНТР.	НЕКРИТИН				Р	1	3
ГИП	НЕКРИТИН				ГИПРОНИИЗДРАВ		
РУК.ГР.	ДОМАХИНА						
ИНЖ.	КОМАРОВА						

https://zavodjbi.com/

Ⅳ

1 - 1

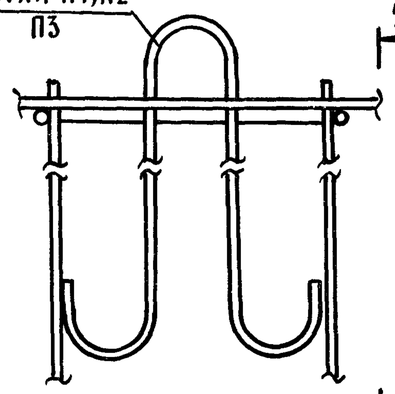

3 - 3

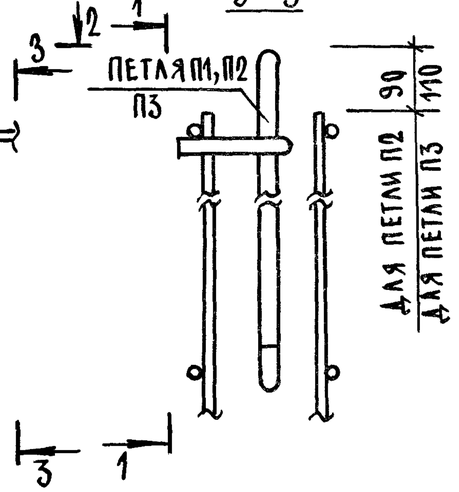

2 - 2

Ⅴ

6 - 6

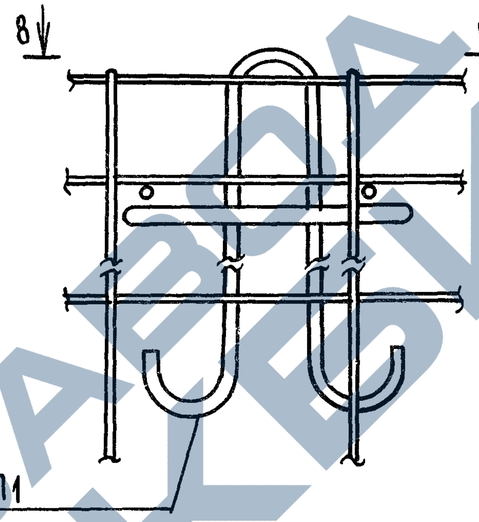

7 - 7

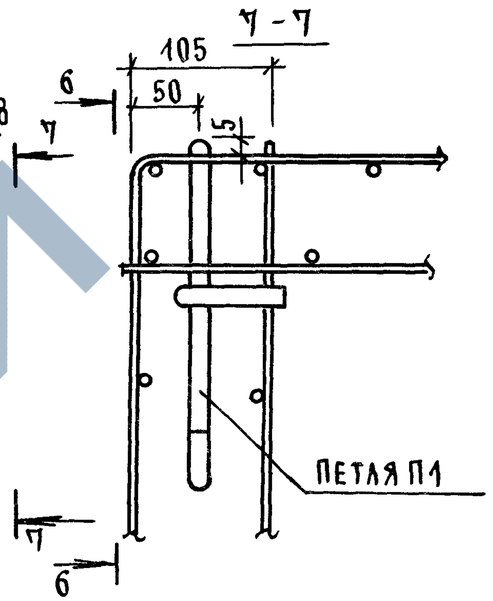

8 - 8

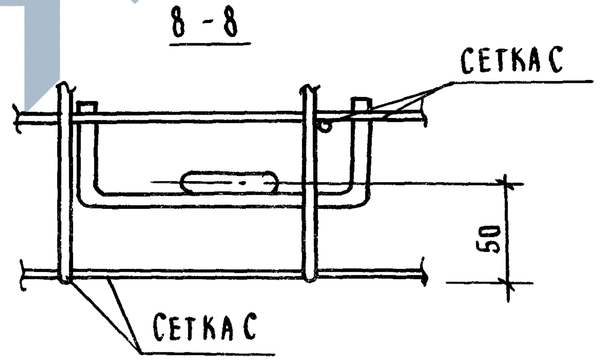

Ⅲ

4 - 4

5 - 5

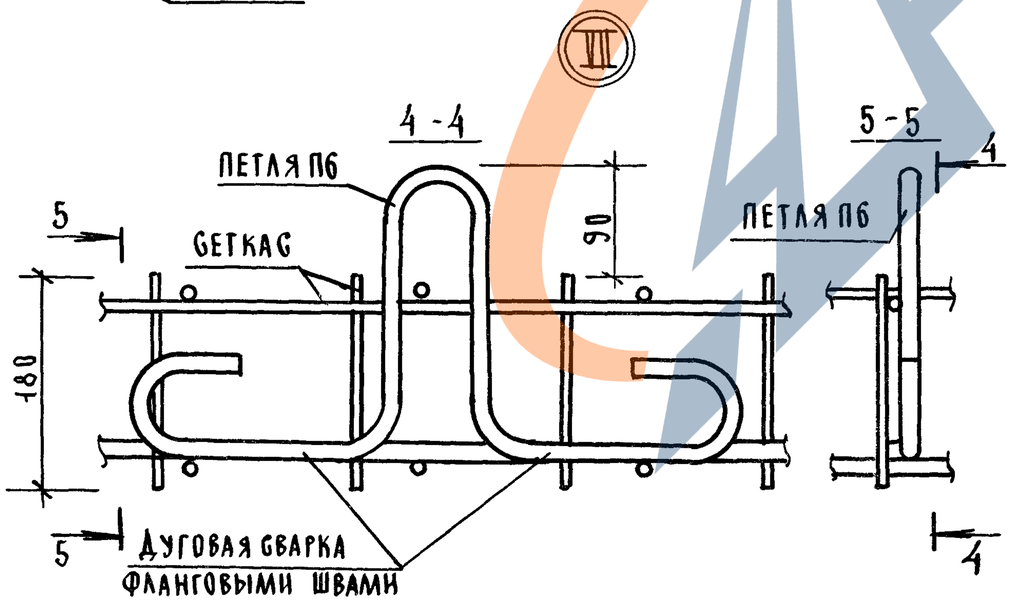

VI

9 - 9

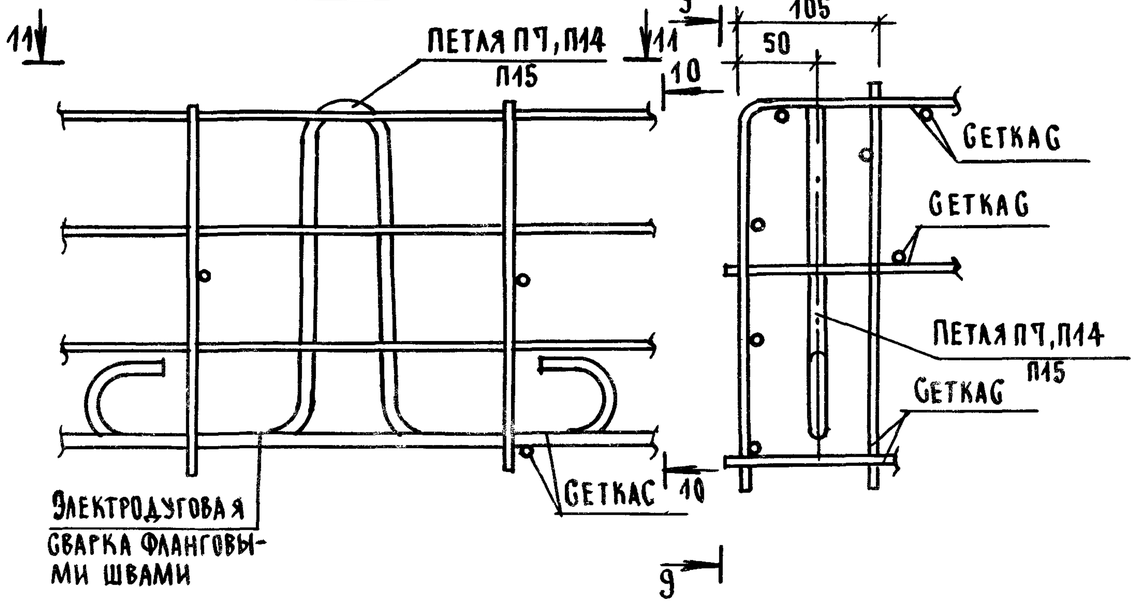

Электродуговая сварка фланговыми швами

10 - 10

11 - 11

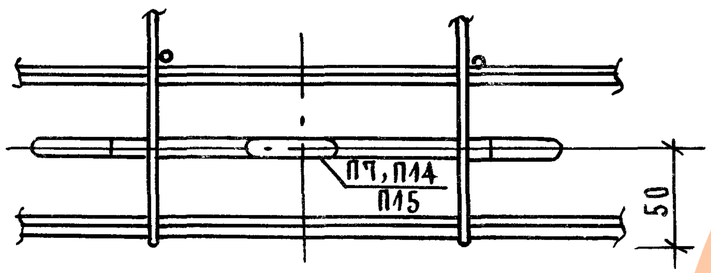

XV

12 - 12

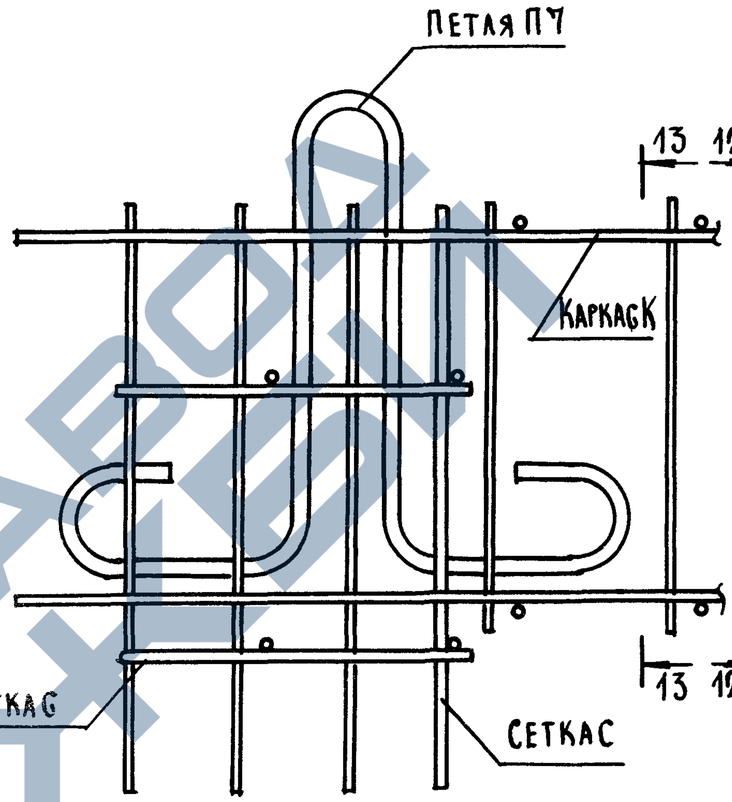

13 - 13

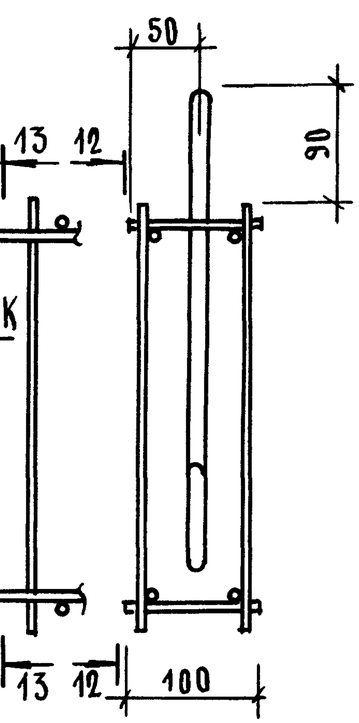

IX

Узел IX	Условие исполнения
Рис.1	При наличии оборудования для высаживания головок
Рис.2	При отсутствии оборудования для высаживания головок
Рис.3	

Рис.1

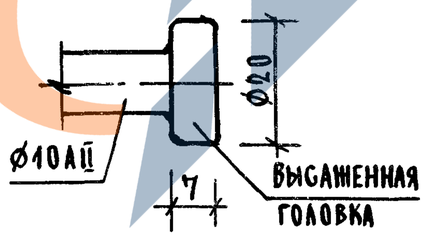

Рис.2

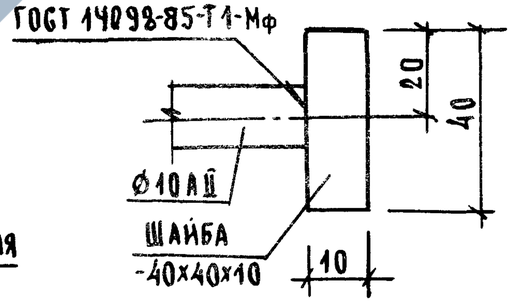
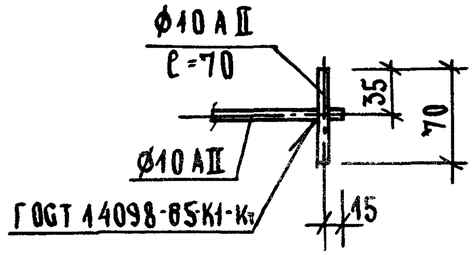
Рис.3