https://zavodjbi.com/

ТИПОВЫЕ КОНСТРУКЦИИ ИЗДЕЛИЯ И УЗЛЫ ЗДАНИЙ И СООРУЖЕНИЙ

СЕРИЯ 1.424.1-6

КОЛОННЫ ЖЕЛЕЗОБЕТОННЫЕ ПРЯМОУГОЛЬНОГО СЕЧЕНИЯ С ПРОХОДАМИ В УРОВНЕ КРАНОВЫХ ПУТЕЙ ДЛЯ ОДНОЭТАЖНЫХ ПРОИЗВОДСТВЕННЫХ ЗДАНИЙ ВЫСОТОЙ 10.8-14.4 М, ОБОРУДОВАННЫХ МОСТОВЫМИ ОПОРНЫМИ КРАНАМИ ГРУЗОПОДЪЕМНОСТЬЮ ДО 32 ТОНН

ВЫПУСК 1

КОЛОННЫ

РАБОЧИЕ ЧЕРТЕЖИ

https://zavodjbi.com/

https://zavodjbi.com/

ЦЕНТРАЛЬНЫЙ ИНСТИТУТ ТИПОВОГО ПРОЕКТИРОВАНИЯ
ГОССТРОЯ СССР

Москва А-445, Смольная ул 22

Сдано в печать XII 1983 года

Заказ № 13637 Тираж 4.560 экз

https://zavodjbi.com/

https://zavodjbi.com/

ТИПОВЫЕ КОНСТРУКЦИИ ИЗДЕЛИЯ И УЗЛЫ ЗДАНИЙ И СООРУЖЕНИЙ

СЕРИЯ 1.424.1-6

КОЛОННЫ ЖЕЛЕЗОБЕТОННЫЕ ПРЯМОУГОЛЬНОГО СЕЧЕНИЯ С ПРОХОДАМИ В УРОВНЕ КРАНОВЫХ ПУТЕЙ ДЛЯ ОДНОЭТАЖНЫХ ПРОИЗВОДСТВЕННЫХ ЗДАНИЙ ВЫСОТОЙ 10.8-14.4 М, ОБОРУДОВАННЫХ МОСТОВЫМИ ОПОРНЫМИ КРАНАМИ ГРУЗОПОДЪЕМНОСТЬЮ ДО 32 ТОНН

ВЫПУСК 1

КОЛОННЫ

РАБОЧИЕ ЧЕРТЕЖИ

РАЗРАБОТАНЫ ИНСТИТУТАМИ:

ХАРЬКОЗСКИЙ ПРОМСТРОЙНИИПРОЕКТ

ГЛАВНЫЙ ИНЖЕНЕР ИНСТИТУТА Н.Ф.ДОВГИЙ

ГЛАВНЫЙ ИНЖЕНЕР ПРОЕКТА А.М.МОНИН

ЦНИИПРОМЗДАНИЙ

ГЛАВНЫЙ ИНЖЕНЕР ИНСТИТУТА ГРАНЕВ В. В.

НАЧАЛЬНИК ОТИК 3 А.Я.РОЗЕНБЛЮМ

НИИЖБ

ЗАМ.ДИРЕКТОРА Н.И.КОРОВИН

РУК ЛАБОРАТОРИИ С.М.КРЫЛОВ

А.П.ВАСИЛЬЕВ

УТВЕРЖДЕНЫ И ВВЕДЕНЫ В ДЕЙСТВИЕ

С 1.04.84 ГОССТРОЕМ СССР,

ПОСТАНОВЛЕНИЕ ОТ 28 10.83 N 292.

https://zavodjbi.com/

https://zavodjbi.com/

№ п/п	Обозначение	Наименование	Стр.
1	1.424.1-6.1-0.00	Содержание	2,3
2	1.424.1-6.1-0.00 ТО	Техническое описание	4...9
3	1.424.1-6.1-0.00 ВМС	Ведомость расхода стали	10...25
		на одну колонну	
4	1.424.1-6.1-1.00	Колонна крайняя	26
		(1К108...4К108; 1К120...4К120)	
5	1.424.1-6.1-1.00 СБ	Колонна крайняя	27,28
		(1К108...4К108; 1К120...4К120)	
		Сборочный чертеж	
6	1.424.1-6.1-2.00	Колонна крайняя	29,30
		(1К132...4К132; 1К144...4К144)	
7	1.424.1-6.1-2.00 СБ	Колонна крайняя	31,32
		(1К132...4К132; 1К144...4К144)	
		Сборочный чертеж	
8	1.424.1-6.1-3.00	Колонна крайняя	33
		(6К108...8К108; 6К120...8К120)	
9	1.424.1-6.1-3.00 СБ	Колонна крайняя	34,35
		(6К108...8К108; 6К120...8К120)	
		Сборочный чертеж	
10	1.424.1-6.1-4.00	Колонна крайняя	36,37
		(6К132...8К132; 6К144...8К144)	
11	1.424.1-6.1-4.00 СБ	Колонна крайняя	38,39
		(6К132...8К132; 6К144...8К144)	
		Сборочный чертеж	
12	1.424.1-6.1-5.00	Колонна средняя	40
		(9К108; 10К108; 9К120;	
		2К102; 3К102)	
13	1.424.1-6.1-5.00 СБ	Колонна средняя	41,42
		(9К108; 10К108; 9К120;	
		2К102; 3К102)	
		Сборочный чертеж	
14	1.424.1-6.1-6.00	Колонна средняя	43
		(11К108; 10К120; 11К120; 1К102;	
		1К114...3К114)	
15	1.424.1-6.1-6.00 СБ	Колонна средняя	44,45
		(11К108; 10К120; 11К120; 1К102;	
		1К114...3К114)	
		Сборочный чертеж	
16	1.424.1-6.1-7.00	Колонна средняя	46,47
		(9К132...11К132; 9К144...11К144;	
		1К126...3К126; 1К138...3К138)	
17	1.424.1-6.1-7.00 СБ	Колонна средняя	48...50
		(9К132...11К132; 9К144...11К144;	
		1К126...3К126; 1К138...3К138)	
		Сборочный чертеж	
18	1.424.1-6.1-0.01	Схема расположения	51
		строповочных устройств	
19	1.424.1-6.1-0.02	Узел 1...6	52
20	1.424.1-6.1-0.02 СБ	Узел 1...6	53,54
		Сборочный чертеж	
21	1.424.1-6.1-0.03	Узел 7; 7-1...7-3	55
22	1.424.1-6.1-0.03 СБ	Узел 7; 7-1...7-3	56
		Сборочный чертеж	

Нач.отд.	Бронский		1.424.1-6.1-0.00
Н.контр.	Кириченская		
Гл.констр.	Сарьянский		
Вед.инж.	Кириченская		Содержание
Вед.инж.	Эпельбаум		Стадия Р; Лист 1; Листов 2
Исполн.	Копина		Госстрой СССР Харьковский Промстройниипроект
Проверил	Кириченская		

№ п/п	Обозначение	Наименование	Стр
23	1.424.1-6.1-0.04	Узел 8; 8-1	57
24	1.424.1-6.1-0.04 СБ	Узел 8; 8-1	
		Сборочный чертеж	
25	1.424.1-6.1-0.05	Узел 9	58
26	1.424.1-6.1-0.06	Узел 10	
27	1.424.1-6.1-0.07	Узел 11	59
28	1.424.1-6.1-0.08	Узел 12	60
29	1.424.1-6.1-0.09	Узел 13	
30	1.424.1-6.1-0.10	Узел 14; 14-1; 14-2	61
31	1.424.1-6.1-0.10 СБ	Узел 14; 14-1; 14-2	
		Сборочный чертеж	
32	1.424.1-6.1-0.11	Узел 15	62
33	1.424.1-6.1-0.12	Узел 16; 16-1; 17; 17-1	
34	1.424.1-6.1-0.12 СБ	Узел 16; 16-1; 17; 17-1	63
		Сборочный чертеж	
35	1.424.1-6.1-0.13	Узел 18	
36	1.424.1-6.1-0.14	Узел 19	64

№ п/п	Обозначение	Наименование	Стр.

Инв. № подл. | Подпись и дата | Взам. инв. №

Копировала Копина 19198-02 4 Формат 12

Общие сведения.

Выпуск 1 серии 1.424.1-6 содержит рабочие чертежи железобетонных колонн с проходами для одноэтажных производственных зданий высотой 10,8; 12,0; 13,2 и 14,4 м с мостовыми опорными кранами.

Состав серии и материалы для проектирования зданий с применением колонн настоящего выпуска приведены в выпуске 0, арматурные и закладные изделия - в выпуске 2, стальные связи по колоннам - в вып. 3.

1. Типы и конструкция.

1.1. Подкрановая часть колонн запроектирована прямоугольного сечения с консолями для опирания подкрановых балок в плоскости большего размера сечения. Высота сечения подконсольной части колонн - 700, 800 и 900 мм.

Надконсольная часть колонн имеет высоту сечения 900мм с проемом размером 400×1800мм. Ширина сечения колонн - 400 мм.

1.2. Марки колонн имеют следующую структуру:

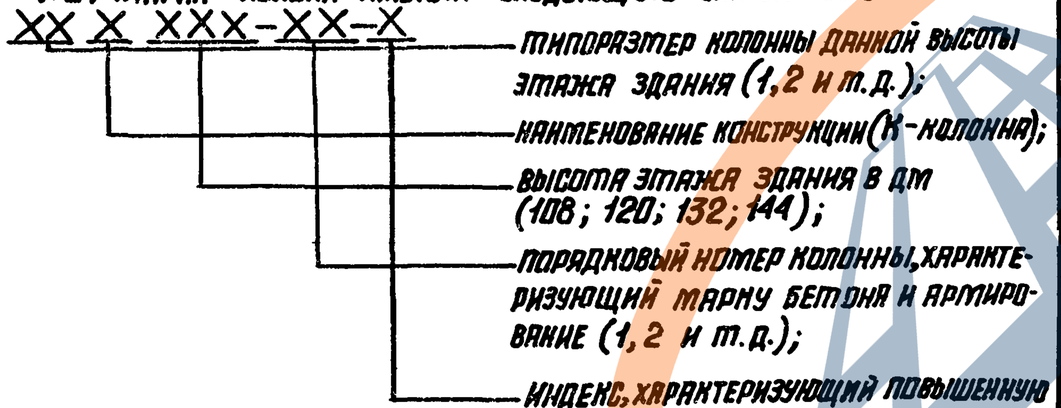

Нач. отд.	Бродский			1.424.1-6.1-0.00ТО
Н. контр.	Савранский			
Гл. конст.	Савранский			
Вед. инж.	Кудрячевская			Стадия: Р; Лист: 1; Листов: 11
Вед. инж.	Эпельбаум			Техническое описание
				ГОССТРОЙ СССР ХАРЬКОВСКИЙ ПРОМСТРОЙНИИПРОЕКТ

Например, 1К108-1-П - колонна первого типоразмера для зданий с высотой этажа 10,8м, номер один по несущей способности с повышенной коррозионной стойкостью.

2. Технические требования.

2.1. Колонны изготовляются из тяжелого бетона марок М200...М400.

Прочность бетона должна соответствовать проектной марке бетона по прочности на сжатие, установленной для каждой марки колонны в зависимости от требуемой несущей способности, и указана в спецификации рабочей документации на колонну.

2.2. Марка бетона по морозостойкости нормируется в случаях, оговоренных в проекте здания.

2.3. Марка бетона по водонепроницаемости и косвенные показатели плотности бетона колонн с дополнительными требованиями по коррозионной стойкости (с индексом Н или П по п. 1.2) должны соответствовать требованиям таблицы 1.

Таблица №1.

Индекс в марке колонны (см. п. 1.2)	Плотность бетона	Марка бетона по водонепроницаемости	Водопоглощение по массе, %	Водоцементное отношение В/Ц не более
Н	Нормальная	В 4	4.71... 5.70	0.60
П	повышенная	В 6	4.21... 4.70	0.55

Взам. инв. № | Подпись и дата | Инв. № подл.

2.4. Требования к материалам для приготовления бетона колонн с повышенной коррозионной стойкостью должны приниматься в соответствии с условиями эксплуатации здания по указаниям СН и П II-28-73*

2.5. В качестве арматуры применяется арматурная сталь класса А-III по ГОСТ 5781-82, класса Вр-I по ГОСТ 6727-80 и класса А-I по ГОСТ 5781-82.

2.6. В закладных изделиях применяется прокат из сталей ВСт3Гпс5-1 и ВСт3кп2-1 по ТУ14-1-3023-80, 18Гпс и 18кп по ГОСТ 23570-79, либо в случае невозможности получения таких сталей - ВСт3Гпс5 и ВСт3кп2 по ГОСТ 380-71.* Детальные указания по применению указанных марок стали приведены в техническом описании к выпуску 2.

2.7. Колонны армируются пространственными арматурными каркасами, рабочие чертежи которых приведены в выпуске 2.

При размещении в пределах ветви колонны закладного изделия для крепления опорной консоли под стеновые панели в указанной ветви устанавливается дополнительная поперечная арматура в соответствии с узлом 18, приведенным на стр. 63 настоящего выпуска.

Во всех колоннах должны быть предусмотрены закладные изделия для крепления железобетонных или стальных стропильных или подстропильных конструкций и подкрановых балок, а в колоннах, к которым примыкают связи, стены и стойки торцевого фахверка - соответствующие закладные изделия для их крепления.

Кроме того, в необходимых случаях могут быть предусмотрены дополнительные закладные изделия для крепления коммуникаций, устройство молниезащиты и т.п. Разбивка закладных изделий и марки их принимаются в соответствии с указаниями проекта здания.

Инв.№ подл. | Подпись и дата | Взам.инв.№

Узлы 1...19 установки в пространственных каркасах закладных изделий для крепления стропильных и подстропильных конструкций, подкрановых балок, стоек торцевого фахверка, стеновых панелей, связей и заземляющих устройств разработаны в соответствии с примерами, приведенными в выпуске 0 (док. 1.424.1-6.0-06; -07; -09...-12).

2.8. Колонны проверены на усилия, действующие при изготовлении, складировании и транспортировании, как консольные шарнирно опертые балки, загруженные распределенной нагрузкой от веса колонны с коэффициентом динамичности Кд=1.8. Расчетные схемы при расчете на усилия, действующие при изготовлении, складировании и транспортировании приведены на стр. 6.

Установка строповочных приспособлений при выемке колонн из опалубки и транспортировании производится в местах, показанных на чертежах колонн знаком "+" (см. схему на стр. 51).

Для строповки колонн при выемке из опалубки рекомендуется применять инвентарные строповочные приспособления.

При отсутствии инвентарных приспособлений допускается применять строповочные петли. Установка строповочных петель производится по узлу 14. Марку строповочных петель следует принимать по ключу на стр. 61.

Указания по изготовлению строповочных петель см. в техническом описании выпуска 2.

2.9. Схемы строповки колонн при выемке из опалубки и транспортировании приведены на стр. 6. Для обеспечения горизонтального положения колонн при выемке из опалубки необходимо

Инв.№ подл. | Подпись и дата | Взам.инв.№

Схема строповки колонн при выемке из опалубки и транспортировке

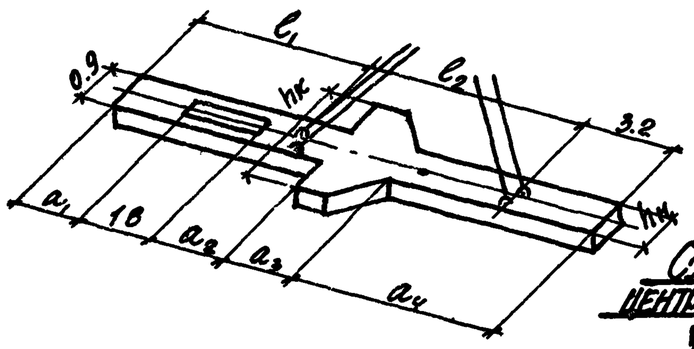

Схема координат центров тяжести колонн

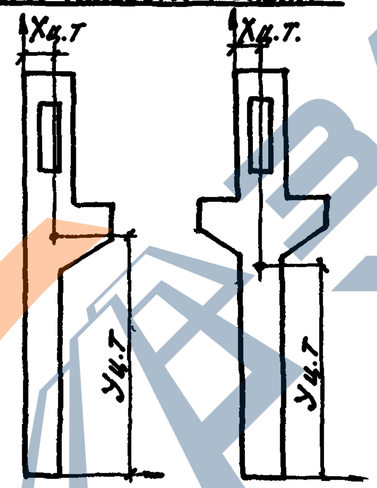

Схема опирания колонны при складировании.

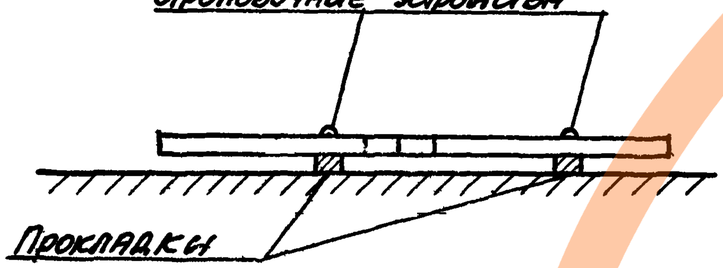

Расчетная схема колонны при выемке из опалубки и транспортировке

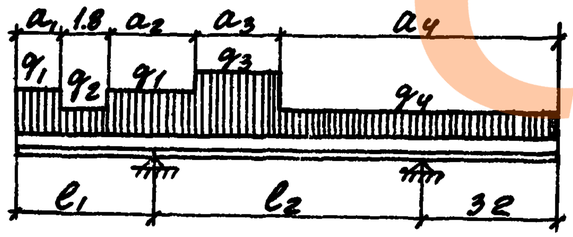

$q_1 = 15.9$ kH/m (1.62тс/m)

$q_2 = 8.8$ kH/m (0.90тс/m)

$q_3 = 13.2\ h_к$ kH/m (1.35тс/m)

$q_4 = 17.7\ h_н$ kH/m (1.80тс/m)

где $h_к$ – высота сечения консольной части колонны в метрах;

$h_н$ – высота сечения нижней части колонны в метрах;

Таблица 2.

Таблица координат центра тяжести колонн

Марка колонны	$X_{ц.т.}$, м	$У_{ц.т.}$, м	Марка колонны	$X_{ц.т.}$, м	$У_{ц.т.}$, м	Марка колонны	$X_{ц.т.}$, м	$У_{ц.т.}$, м
1К108	0.44	6.11	11К120	0.45	6.55	10К144	0.45	7.86
2К108	0.45	6.11	1К132	0.46	7.16	11К144	0.45	7.81
3К108	0.48	6.11	2К132	0.46	7.16	1К102	0.45	5.58
4К108	0.45	613	3К132	0.46	7.17	2К102	0.45	5.72
6К108	0.47	5.90	4К132	0.46	7.15	3К102	0.45	5.56
7К108	0.47	6.00	6К132	0.49	7.00	1К114	0.45	6.22
8К108	0.47	5 89	7К132	0.48	7.00	2К114	0.45	6.46
9К108	0.45	6.07	8К132	0.48	7 00	3К114	0.45	6.28
10К108	0.40	5.99	9К132	0.45	7.28	1К126	0.45	6.82
11К108	0.45	5.88	10К132	0.45	7.22	2К126	0.45	6.95
1К120	0.43	6.78	11К132	0.45	7.16	3К126	0.45	6.94
2К120	0.44	6.75	1К144	0.45	7 77	1К138	0.45	7.54
3К120	0 47	6.75	2К144	0.45	7 78	2К138	0.45	7.60
4К120	0.44	7.02	3К144	0.46	7.78	3К138	0.45	7.71
6К120	0.46	6.53	4К144	0.45	7.75			
7К120	0.46	6.52	6К144	0.48	7.62			
8К120	0.47	6.52	7К144	0.48	7.61			
9К120	0.45	6.75	8К144	0.48	7.61			
10К120	0.45	6.60	9К144	0.45	7.92			

Указания по строповке см. в п.п. 2.8, 2.9 технического описания.

https://zavodjbi.com/

центр тяжести траверсы и крюк крана располагать по центру тяжести колонн. Положение центров тяжести колонн приведено на стр. 6.

2.10. Для выверки колонн и притыкающих к ним конструкций предусмотрены риски разбивочных осей, расположенные на уровне верха фундамента, верха подкрановой консоли (по оси подкрановой балки) и верха колонны

2.11. Проектное положение арматурных изделий в опалубке следует обеспечивать фиксаторами из плотного цементно-песчаного раствора или пластмассы. Применение стальных фиксаторов. не допускается.

Положение закладных изделий для крепления стропильных и подстропильных конструкций (М2-2, М2-15, М2-16, М2-8, М2-26-1, М2-13), и подкрановых балок (МН1, МН2, МН3, МН8, МН9) следует фиксировать путем крепления к форме при помощи инвентарных болтов, для чего в закладных изделиях предусмотрены отверстия, либо при помощи выступающих болтов закладного изделия. Положение остальных закладных изделий допускается фиксировать путем крепления к арматурному каркасу.

2.12. При размещении стальных закладных изделий для крепления вертикальных связей (МН 11), а также для крепления стеновых панелей (М1-14) допускается разрезать поперечные стержни каркаса при условии установки заменяющих их шпилек. В отдельных случаях (см. рис.2 на стр. 59) для установки закладного изделия МН11 продольный стержень поз. 6 пространственного каркаса должен быть вырезан и заменен шпильками.

2.13. Закладные изделия для опирания стеновых панелей, а также закладные изделия с дополнительными требованиями по коррозионной стойкости (колонны, имеющие марки с индексами Н или П, ст. п. 1.2) должны быть металлизированы слоем цинка толщиной 150 мк или алюминия со специальной обработкой. Металлизация анкерных стержней закладных изделий должна производиться на длине приварки плюс 50мм. Вид металлизационного покрытия назначается в проекте здания в соответствии с требованиями СНиП II-28-73*.

В остальных случаях открытые поверхности закладных изделий должны огрунтовываться в один слой.

2.14. Извлечение колонн из формы следует производить после достижения бетоном не менее 70% проектной прочности.

2.15. Открытые поверхности закладных изделий должны быть очищены от наплывов бетона.

2.16. Ведомость расхода стали на колонну составлена без учета расхода стали на закладные изделия и строповочные устройства. Этот расход должен быть учтен дополнительно в соответствии с указаниями проекта здания и чертежами узлов, приведенными в настоящем выпуске (док.-0.01...-0.14).

2.17. Точность изготовления, внешний вид и качество поверхностей колонн должны удовлетворять требованиям ГОСТ 25 628-83 „Колонны железобетонные для одноэтажных производственных зданий. Общие технические условия."

https://zavodjbi.com/

2.18. Величина отпускной прочности бетона должна назначаться в соответствии с требованиями ГОСТ 25628-83.

3. Методы контроля и испытаний и правила приемки.

3.1. Методы контроля и испытаний и правила приемки колонн должны приниматься в соответствии с требованиями ГОСТ 25628-83.

4. Маркировка, хранение, транспортирование и монтаж.

4.1. Маркировка, хранение и транспортирование колонн должны производиться в соответствии с ГОСТ 25628-83.

4.2. Монтаж колонн должен производиться согласно требованиям главы СНиП III-16-80 „Бетонные и железобетонные конструкции сборные. Правила производства и приемки работ" и главы СНиП III-4-80 „Техника безопасности в строительстве."

Монтаж колонн следует производить путем строповки за надкрановую часть колонны в соответствии со схемой, приведенной на стр. 8 выпуска 0.

Перед строповкой колонна должна быть при помощи кантователя переведена в положение „на ребро".

Для выверки колонн и примыкающих конструкций используются предусмотренные проектом риски.

5. Пояснения по обозначению конструкторских документов на колонну.

5.1. Обозначение докумета на конкретную колонну имеет следующую структуру:

1.424.1-6.1-XXX-XX

- 1.424.1-6 — номер серии;
- 1 — номер выпуска;
- XXX — порядковый номер документа колонны (1.00, 2.00 и т.д.)
- XX — порядковый номер исполнения (00, 01 и т.д.)

Марки колонн и соответствующие им обозначения исполнений приведены на сборочных чертежах в таблице исполнений.

Например, колонна 4К108-2, представленная на сборочном чертеже 1.424.1-6.1-1.00 СБ, имеет порядковый номер исполнения-23.

Обозначение документа на данную колонну имеет следующий вид: 1.424.1-6.1-1.00-23.

5.2. При необходимости изготовления колонны с укороченной на 100 мм надкрановой частью (см пояснительную записку к вып. 0, п. 3.1-дон. 1.424.1-6.00ПЗ) ее порядковый номер исполнения на сборочном чертеже и обозначение документа на пространственный каркас принимаются такими же, как и для исходной марки колонны. Например, для колонны 1К125-1, изготавливаемой вместо колонны

Инв. № подл. | Подпись и дата | Взам. инв. №

Копировал: Четаева Формат 12

1К126-1, порядковый номер исполнения (по док.-7.0006, лист 5)-077 и обозначение документа на пространственный каркас - 1.424.1-6.2.7.00.0-48.

Указания по соответствующей корректировке пространственных каркасов и плоских арматурных изделий см. в техническом описании к вып 2, п.3.3 (док. 1424 1.-6.2-0.00.ОТО).

5.3. Обозначения документов на закладные изделия и строповочные петли определяются по соответствующим узлам их установки, помещенным в настоящем выпуске.

5.4. Обозначение документа на узел установки закладных изделий или строповочных петель в пространственном каркасе колонны имеет следующую структуру:

1.424.1-6.1- X XX

- номер серии;
- номер выпуска;
- порядковый номер документа (0).
- порядковый номер узла установки закладного изделия или строповочных петель в пространственном каркасе (01...14).

Например, документ на узел 9 установки закладных изделий для крепления связей в крайней колонне (стр.58) имеет следующее обозначение: 1.424.1-6.1-0.05.

5.5. Обозначение сборочного чертежа пространственного каркаса с исполнением и его марка определяются

по порядковому номеру исполнения колонны в её спецификации.

Например, для колонны УК108-2 с порядковым номером исполнения - 23 сборочный чертеж пространственного каркаса имеет обозначение 1.424.1-6.2-1.00.0-14, при этом марка пространственного каркаса - КП15 (см. сборочную спецификацию на стр. 26).

Марка	Изделия арматурные, кг																														Всего, кг
	Стержневая горячекатаная арматура класса																			Арматурная проволока класса Вр-I			Прокат листовой из стали марки ВСт3кп2-1								
	А-I							А-III																							
	ГОСТ 5781-82							ГОСТ 5781-82												ГОСТ 6727-80			ТУ 14-1-3023-80								
	6	8	10				Итого	12	16	18	20	22	25	28	32	36			Итого	5		Итого	δ=12	δ=14	δ=16	δ=18	δ=20		Итого	
1К10В-1	16.6	16.2	24.0				56.8	50.6	—	12.0	13.2	188.2	—	—	—	—			264.0	2.3		2.3	—	2.5	6.2	—	—		8.7	331.8
1К10В-2	16.6	16.2	24.0				56.8	50.6	—	12.0	13.2	188.2	—	—	—	—			264.0	2.3		2.3	—	2.5	6.2	—	—		8.7	331.8
1К10В-3	—	40.2	24.0				64.2	50.6	—	12.0	13.2	—	245.4	—	—	—			321.2	1.8		1.8	—	2.5	6.2	—	—		8.7	325.9
1К10В-4	—	40.2	24.0				64.2	50.6	—	12.0	13.2	—	—	311.2	—	—			387.0	1.8		1.8	—	2.5	6.2	—	—		8.7	461.7
1К10В-5	—	40.2	24.0				64.2	50.6	—	12.0	13.2	—	—	311.2	—	—			387.0	1.8		1.8	—	2.5	6.2	—	—		8.7	461.7
1К10В-6	—	40.2	24.0				64.2	50.6	—	12.0	13.2	—	—	—	411.6	—			487.4	1.8		1.8	—	2.5	6.2	—	—		8.7	562.1
2К10В-1	15.3	17.2	31.8				64.3	50.8	—	—	28.2	193.2	—	—	—	—			272.2	1.3		1.3	—	—	9.0	—	—		9.0	346.8
2К10В-2	15.3	17.2	31.8				64.3	50.8	—	—	28.2	193.2	—	—	—	—			272.2	1.3		1.3	—	—	9.0	—	—		9.0	346.8
2К10В-3	—	39.6	31.8				71.4	50.8	—	—	28.2	—	251.8	—	—	—			330.8	1.1		1.1	—	—	9.0	—	—		9.0	412.3
2К10В-4	—	39.6	31.8				71.4	50.8	—	—	28.2	—	251.8	—	—	—			330.8	1.1		1.1	—	—	9.0	—	—		9.0	412.3
2К10В-5	—	39.6	31.8				71.4	50.8	—	—	28.2	—	—	318.8	—	—			397.8	1.1		1.1	—	—	9.0	—	—		9.0	479.3
2К10В-6	—	39.6	31.8				71.4	50.8	—	—	28.2	—	—	318.8	—	—			397.8	1.1		1.1	—	—	9.0	—	—		9.0	479.3
2К10В-7	—	39.6	31.8				71.4	50.8	—	—	28.2	—	—	—	421.4	—			500.4	1.1		1.1	—	—	9.0	—	—		9.0	581.9
2К10В-8	—	39.6	31.8				71.4	50.8	—	—	28.2	—	—	—	421.4	—			500.4	1.1		1.1	—	—	9.0	—	—		9.0	581.9
3К10В-1	—	39.0	41.0				80.0	50.8	—	—	13.2	—	286.4	—	—	—			350.4	1.0		1.0	—	—	6.2	—	4.7		10.9	442.3
3К10В-2	—	39.3	41.0				80.3	50.8	—	—	13.2	—	23.7	328.4	—	—			416.1	1.0		1.0	—	—	6.2	—	4.7		10.9	508.3
3К10В-3	—	39.3	41.0				80.3	50.8	—	—	13.2	—	23.7	328.4	—	—			416.1	1.0		1.0	—	—	6.2	—	4.7		10.9	508.3
3К10В-4	—	39.6	41.0				80.6	50.8	—	—	13.2	—	23.7	—	434.2	—			521.9	1.0		1.0	—	—	6.2	—	4.7		10.9	614.4
3К10В-5	—	39.6	41.0				80.6	50.8	—	—	13.2	—	23.7	—	434.2	—			521.9	1.0		1.0	—	—	6.2	—	4.7		10.9	614.4
3К10В-6	—	39.3	41.0				80.3	50.8	—	—	13.2	—	542.5	—	—	—			606.5	1.0		1.0	—	—	6.2	—	4.7		10.9	698.7
3К10В-7	—	39.3	41.0				80.3	50.8	—	—	13.2	—	542.5	—	—	—			606.5	1.0		1.0	—	—	6.2	—	4.7		10.9	698.7

Ведомость расхода стали на колонну составлена без учета расхода стали на закладные изделия и строповочные устройства (см. п. 2.16 технического описания).

Нач. отд.	Бродский		1.424.1-6.1-0.00 ВМС
Н. контр.	Сафронский		
Гл. констр.	Сафронский		
Вед. инж.	Кудрявцева		Ведомость расхода стали на колонну.
Вед. инж.	Апельбаум		Стадия: Р; Лист: 1; Листов: 16
Исполнил	Тремль		Госстрой СССР Харьковский Промстройниипроект
Проверил	Сафронский		

Инв. № подл. | Подпись и дата | Взам. инв. №

Копировал Мирошниченко 19198-02 11 Формат 12

Марка	Изделия арматурные, кг																										Всего, кг
	Стержневая горячекатаная арматура класса																		Арматурная проволока класса Вр-I			Прокат листовой из стали марки ВСт3кп2-1						
	A-I							A-III																			
	ГОСТ 5781-82							ГОСТ 5781-82											ГОСТ 6727-80			ТУ14-1-3023-80						
	6	8	10				Итого	12	16	18	20	22	25	28	32	36			Итого	5		Итого	δ=12	δ=14	δ=16	δ=18	δ=20		Итого	
3К108-8	—	39.3	41.0				80.3	50.8	—	—	13.2	—	435.8	—	—	—			499.8	1.0		1.0	—	—	6.2	—	4.7		10.9	592.0
4К108-1	17.1	14.8	31.8				63.7	50.8	9.6	—	13.2	195.6	—	—	—	—			269.2	1.2		1.2	1.8	—	6.2	—	—		8.0	342.1
4К108-2	—	40.2	31.8				72.0	50.8	9.6	—	13.2	—	—	322.0	—	—			395.6	1.0		1.0	1.8	—	6.2	—	—		8.0	476.6
4К108-3	—	39.7	31.8				71.5	50.8	9.6	—	13.2	—	—	—	426.6	—			500.2	1.0		1.0	1.8	—	6.2	—	—		8.0	580.7
6К108-1	19.0	14.8	27.3				61.1	48.6	—	—	28.2	188.2	—	—	—	—			265.0	2.3		2.3	—	—	9.0	—	—		9.0	337.4
6К108-2	19.0	14.8	27.3				61.1	48.6	—	—	28.2	188.2	—	—	—	—			265.0	2.3		2.3	—	—	9.0	—	—		9.0	337.4
6К108-3	—	39.6	27.3				66.9	48.6	—	—	28.2	—	245.4	—	—	—			322.2	1.8		1.8	—	—	9.0	—	—		9.0	399.9
6К108-4	—	39.6	27.3				66.9	48.6	—	—	28.2	—	—	311.4	—	—			388.2	1.8		1.8	—	—	9.0	—	—		9.0	465.9
6К108-5	—	39.6	27.3				66.9	48.6	—	—	28.2	—	—	—	411.4	—			488.2	1.8		1.8	—	—	9.0	—	—		9.0	565.9
6К108-6	—	39.3	27.3				66.6	48.6	—	—	28.2	—	490.8	—	—	—			567.6	1.8		1.8	—	—	9.0	—	—		9.0	645.0
7К108-1	—	39.0	36.4				75.4	48.8	—	—	13.2	—	273.5	—	—	—			337.5	1.1		1.1	—	—	6.2	—	4.7		10.9	424.9
7К108-2	—	39.0	36.4				75.4	48.8	—	—	13.2	—	275.5	—	—	—			337.5	1.1		1.1	—	—	6.2	—	4.7		10.9	424.9
7К108-3	—	39.0	36.4				75.4	48.8	—	—	13.2	—	275.5	—	—	—			337.5	1.1		1.1	—	—	6.2	—	4.7		10.9	424.9
7К108-4	—	39.0	36.4				75.4	48.8	—	—	13.2	—	23.7	319.0	—	—			404.7	1.1		1.1	—	—	6.2	—	4.7		10.9	492.1
7К108-5	—	39.0	36.4				75.4	48.8	—	—	13.2	—	23.7	319.0	—	—			404.7	1.1		1.1	—	—	6.2	—	4.7		10.9	492.1
7К108-6	—	39.0	36.4				75.4	48.8	—	—	13.2	—	23.7	319.0	—	—			404.7	1.1		1.1	—	—	6.2	—	4.7		10.9	492.1
7К108-7	—	39.0	36.4				75.4	48.8	—	—	13.2	—	23.7	—	421.6	—			507.3	1.1		1.1	—	—	6.2	—	4.7		10.9	594.7
7К108-8	—	39.0	36.4				75.4	48.8	—	—	13.2	—	23.7	—	421.6	—			507.3	1.1		1.1	—	—	6.2	—	4.7		10.9	594.7
7К108-9	—	39.0	36.4				75.4	48.8	—	—	13.2	—	527.3	—	—	—			589.3	1.1		1.1	—	—	6.2	—	4.7		10.9	676.7
7К108-10	—	39.0	36.4				75.4	48.8	—	—	13.2	—	527.3	—	—	—			589.3	1.1		1.1	—	—	6.2	—	4.7		10.9	676.7
8К108-1	—	39.1	45.6				84.7	48.8	—	—	13.2	—	23.7	—	434.4	—			520.1	1.0		1.0	—	—	6.2	—	4.7		10.9	616.7
8К108-2	—	38.7	45.6				84.3	48.8	—	—	13.2	—	438.7	—	—	—			500.7	1.0		1.0	—	—	6.2	—	4.7		10.9	596.9
8К108-3	—	38.7	45.6				84.3	48.8	—	—	13.2	—	542.5	—	—	—			604.5	1.0		1.0	—	—	6.2	—	4.7		10.9	700.7
8К108-4	—	38.7	45.6				84.3	48.8	—	—	13.2	—	542.5	—	—	—			604.5	1.0		1.0	—	—	6.2	—	4.7		10.9	700.7
8К108-5	—	38.7	45.6				84.3	48.8	—	—	13.2	—	23.7	527.6	—	—			613.3	1.0		1.0	—	—	6.2	—	4.7		10.9	709.5
8К108-6	—	38.7	45.6				84.3	48.8	—	—	13.2	—	23.7	527.6	—	—			613.3	1.0		1.0	—	—	6.2	—	4.7		10.9	709.5

Марка	Изделия арматурные, кг																													Всего, кг
	Стержневая горячекатаная арматура класса																		Арматурная проволока класса Вр-I			Прокат листовой из стали марки ВСт3кп2-1								
	A-I							A-II																						
	ГОСТ 5781-82							ГОСТ 5781-82											ГОСТ 6727-80			ТУ 14-1-3023-80								
	6	8	10				Итого	12	16	18	20	22	25	28	32	36			Итого	5		Итого	δ=12	δ=14	δ=16	δ=18	δ=20		Итого	
8К108-7	—	38.7	45.6				84.3	48.8	—	—	13.2	—	23.7	657.2	—	—			742.9	1.0		1.0	—	—	6.2	—	4.7		10.9	839.1
8К108-8	—	39.1	45.6				84.7	48.8	—	—	13.2	—	23.7	—	702.0	—			787.7	1.0		1.0	—	—	6.2	—	4.7		10.9	884.3
8К108-9	—	39.1	45.6				84.7	48.8	—	—	13.2	—	23.7	—	702.0	—			787.7	1.0		1.0	—	—	6.2	—	4.7		10.9	884.3
1К120-1	18.1	15.9	22.8				56.8	52.8	—	12.0	13.2	202.4	—	—	—	—			280.4	1.3		1.3	—	2.5	6.2	—	—		8.7	347.2
1К120-2	18.1	15.9	22.8				56.8	52.8	—	12.0	13.2	202.4	—	—	—	—			280.4	1.3		1.3	—	2.5	6.2	—	—		8.7	347.2
1К120-3	—	41.6	22.8				64.4	52.8	—	12.0	13.2	—	264.0	—	—	—			342.0	1.3		1.3	—	2.5	6.2	—	—		8.7	416.4
1К120-4	—	41.6	22.8				64.4	52.8	—	12.0	13.2	—	—	334.4	—	—			412.4	1.3		1.3	—	2.5	6.2	—	—		8.7	486.8
1К120-5	—	41.6	22.8				64.4	52.8	—	12.0	13.2	—	—	—	441.6	—			519.6	1.3		1.3	—	2.5	6.2	—	—		8.7	594.0
1К120-6	—	41.6	22.8				64.4	52.8	—	12.0	13.2	—	347.2	—	—	—			425.2	1.3		1.3	—	2.5	6.2	—	—		8.7	499.6
1К120-7	—	41.6	22.8				64.4	52.8	—	12.0	13.2	—	347.2	—	—	—			425.2	1.3		1.3	—	2.5	6.2	—	—		8.7	499.6
1К120-8	—	41.6	22.8				64.4	52.8	—	12.0	13.2	—	410.4	—	—	—			488.4	1.3		1.3	—	2.5	6.2	—	—		8.7	562.8
1К120-9	—	41.6	22.8				64.4	52.8	—	12.0	13.2	—	410.4	—	—	—			488.4	1.3		1.3	—	2.5	6.2	—	—		8.7	562.8
2К120-1	16.8	17.2	31.8				65.8	52.8	—	—	28.2	207.2	—	—	—	—			288.2	1.5		1.5	—	—	9.0	—	—		9.0	364.5
2К120-2	16.8	17.2	31.8				65.8	52.8	—	—	28.2	207.2	—	—	—	—			288.2	1.5		1.5	—	—	9.0	—	—		9.0	364.5
2К120-3	—	41.7	31.8				73.5	52.8	—	—	28.2	—	270.6	—	—	—			351.6	1.3		1.3	—	—	9.0	—	—		9.0	435.4
2К120-4	—	41.7	31.8				73.5	52.8	—	—	28.2	—	270.6	—	—	—			351.6	1.3		1.3	—	—	9.0	—	—		9.0	435.4
2К120-5	—	41.7	31.8				73.5	52.8	—	—	28.2	—	—	342.0	—	—			423.0	1.3		1.3	—	—	9.0	—	—		9.0	506.8
2К120-6	—	41.7	31.8				73.5	52.8	—	—	28.2	—	—	342.0	—	—			423.0	1.3		1.3	—	—	9.0	—	—		9.0	506.8
2К120-7	—	41.7	31.8				73.5	52.8	—	—	28.2	—	—	—	451.6	—			532.6	1.3		1.3	—	—	9.0	—	—		9.0	616.4
2К120-8	—	41.7	31.8				73.5	52.8	—	—	28.2	—	541.2	—	—	—			622.2	1.3		1.3	—	—	9.0	—	—		9.0	706.0
2К120-9	—	41.7	31.8				73.5	52.8	—	—	28.2	—	541.2	—	—	—			622.2	1.3		1.3	—	—	9.0	—	—		9.0	706.0
3К120-1	—	41.7	41.0				82.7	52.8	—	—	13.2	—	305.1	—	—	—			371.1	1.2		1.2	—	—	6.2	—	4.7		10.9	465.9
3К120-2	—	41.9	41.0				82.9	52.8	—	—	13.2	—	23.7	351.6	—	—			441.3	1.2		1.2	—	—	6.2	—	4.7		10.9	536.3
3К120-3	—	41.9	41.0				82.9	52.8	—	—	13.2	—	23.7	351.6	—	—			441.3	1.2		1.2	—	—	6.2	—	4.7		10.9	536.3
3К120-4	—	42.2	41.0				83.2	52.8	—	—	13.2	—	23.7	—	464.4	—			554.1	1.2		1.2	—	—	6.2	—	4.7		10.9	649.4
3К120-5	—	42.2	41.0				83.2	52.8	—	—	13.2	—	23.7	—	464.4	—			554.1	1.2		1.2	—	—	6.2	—	4.7		10.9	649.4

Инв. № подл. | Подпись и дата | Взам. инв. №

Марка	Изделия арматурные, кг																														Всего, кг
	Стержневая горячекатаная арматура класса																			Арматурная проволока класса Вр-I			Прокат листовой из стали марки ВСт3кп2-1								
	А-I							А-III																							
	ГОСТ 5781-82							ГОСТ 5781-82												ГОСТ 6727-80			ТУ14-1-3023-80								
	6	8	10				Итого	12	16	18	20	22	25	28	32	36			Итого	5		Итого	δ=12	δ=14	δ=16	δ=18	δ=20		Итого	
3К120-6	—	41.7	41.0				82.7	52.8	—	—	13.2	—	516.3	—	—	—			582.3	1.2		1.2	—	—	6.2	—	4.7		10.9	677.1
3К120-7	—	41.9	41.0				82.9	52.8	—	—	13.2	—	580.1	—	—	—			646.1	1.2		1.2	—	—	6.2	—	4.7		10.9	741.1
3К120-8	—	41.9	41.0				82.9	52.8	—	—	13.2	—	580.1	—	—	—			646.1	1.2		1.2	—	—	6.2	—	4.7		10.9	741.1
3К120-9	—	42.2	41.0				83.2	52.8	—	—	13.2	—	23.7	—	928.8	—			1018.5	1.2		1.2	—	—	6.2	—	4.7		10.9	1113.8
4К120-1	18.6	14.8	31.8				65.2	52.6	9.6	—	13.2	184.6	—	—	—	—			260.0	1.5		1.5	1.8	—	6.2	—	—		8.0	334.7
4К120-2	—	41.9	31.8				73.7	52.6	9.6	—	13.2	—	273.8	—	—	—			349.2	1.2		1.2	1.8	—	6.2	—	—		8.0	432.1
4К120-3	—	41.9	31.8				73.7	52.6	9.6	—	13.2	—	357.0	—	—	—			432.4	1.2		1.2	1.8	—	6.2	—	—		8.0	515.3
6К120-1	20.4	14.8	27.3				62.5	50.8	—	—	28.2	202.4	—	—	—	—			281.4	1.3		1.3	—	—	9.0	—	—		9.0	354.2
6К120-2	20.4	14.8	27.3				62.5	50.8	—	—	28.2	202.4	—	—	—	—			281.4	1.3		1.3	—	—	9.0	—	—		9.0	354.2
6К120-3	—	41.7	27.3				69.0	50.8	—	—	28.2	—	264.0	—	—	—			343.0	1.3		1.3	—	—	9.0	—	—		9.0	422.3
6К120-4	—	41.7	27.3				69.0	50.8	—	—	28.2	—	—	335.4	—	—			414.4	1.3		1.3	—	—	9.0	—	—		9.0	493.7
6К120-5	—	41.7	27.3				69.0	50.8	—	—	28.2	—	—	—	441.6	—			520.6	1.3		1.3	—	—	9.0	—	—		9.0	599.9
6К120-6	—	41.7	27.3				69.0	50.8	—	—	28.2	—	—	437.0	—	—			516.0	1.3		1.3	—	—	9.0	—	—		9.0	595.3
6К120-7	—	41.7	27.3				69.0	50.8	—	—	28.2	—	—	669.2	—	—			748.2	1.3		1.3	—	—	9.0	—	—		9.0	827.5
7К120-1	18.6	17.2	36.4				72.2	50.8	—	—	13.2	207.2	23.7	—	—	—			294.9	1.5		1.5	—	—	6.2	—	4.7		10.9	379.5
7К120-2	—	41.0	36.4				77.4	50.8	—	—	13.2	—	294.1	—	—	—			358.1	1.3		1.3	—	—	6.2	—	4.7		10.9	447.7
7К120-3	—	41.0	36.4				77.4	50.8	—	—	13.2	—	294.1	—	—	—			358.1	1.3		1.3	—	—	6.2	—	4.7		10.9	447.7
7К120-4	—	41.0	36.4				77.4	50.8	—	—	13.2	—	294.1	—	—	—			358.1	1.3		1.3	—	—	6.2	—	4.7		10.9	447.7
7К120-5	—	41.0	36.4				77.4	50.8	—	—	13.2	—	23.7	342.2	—	—			429.9	1.3		1.3	—	—	6.2	—	4.7		10.9	519.5
7К120-6	—	41.0	36.4				77.4	50.8	—	—	13.2	—	23.7	342.2	—	—			429.9	1.3		1.3	—	—	6.2	—	4.7		10.9	519.5
7К120-7	—	41.0	36.4				77.4	50.8	—	—	13.2	—	23.7	—	451.6	—			539.3	1.3		1.3	—	—	6.2	—	4.7		10.9	628.9
7К120-8	—	41.0	36.4				77.4	50.8	—	—	13.2	—	23.7	—	451.6	—			539.3	1.3		1.3	—	—	6.2	—	4.7		10.9	628.9
7К120-9	—	41.0	36.4				77.4	50.8	—	—	13.2	—	564.5	—	—	—			628.5	1.3		1.3	—	—	6.2	—	4.7		10.9	718.1
7К120-10	—	41.0	36.4				77.4	50.8	—	—	13.2	—	564.5	—	—	—			628.5	1.3		1.3	—	—	6.2	—	4.7		10.9	718.1
7К120-11	—	41.0	36.4				77.4	50.8	—	—	13.2	—	23.7	516.2	—	—			603.9	1.3		1.3	—	—	6.2	—	4.7		10.9	693.5
7К120-12	—	41.0	36.4				77.4	50.8	—	—	13.2	—	23.7	684.4	—	—			772.1	1.3		1.3	—	—	6.2	—	4.7		10.9	861.7

Марка	Изделия арматурные, кг																									Всего, кг
	Стержневая горячекатаная арматура класса							A-III										Арматурная проволока класса Вр-I			Прокат листовой из стали марки ВСт3кп2-1						
	A-I																									
	ГОСТ 5781-82							ГОСТ 5781-82										ГОСТ 6727-80			ТУ 14-1-3023-80						
	6	8	10				Итого	12	16	18	20	22	25	28	32	36			Итого	5		Итого	5-12	5-14	5-16	5-18	5-20		Итого	
8К120-1	—	40.0	45.6				85.6	50.8	—	—	13.2	—	23.7	351.8	—	—			439.5	1.2		1.2	—	—	6.2	—	4.7		10.9	537.2
8К120-2	—	40.4	45.6				86.0	50.8	—	—	13.2	—	23.7	—	464.4	—			552.1	1.2		1.2	—	—	6.2	—	4.7		10.9	650.2
8К120-3	—	40.2	45.6				85.8	50.8	—	—	13.2	—	579.7	—	—	—			643.7	1.2		1.2	—	—	6.2	—	4.7		10.9	741.6
8К120-4	—	40.2	45.6				85.8	50.8	—	—	13.2	—	579.7	—	—	—			643.7	1.2		1.2	—	—	6.2	—	4.7		10.9	741.6
8К120-5	—	39.7	45.6				85.3	50.8	—	—	13.2	—	23.7	550.0	—	—			637.7	1.2		1.2	—	—	6.2	—	4.7		10.9	735.1
8К120-6	—	40.2	45.6				85.8	50.8	—	—	13.2	—	23.7	703.6	—	—			791.3	1.2		1.2	—	—	6.2	—	4.7		10.9	889.2
8К120-7	—	40.2	45.6				85.8	50.8	—	—	13.2	—	23.7	703.6	—	—			791.3	1.2		1.2	—	—	6.2	—	4.7		10.9	889.2
8К120-8	—	40.6	45.6				86.2	50.8	—	—	13.2	—	23.7	—	928.8	—			1016.5	1.2		1.2	—	—	6.2	—	4.7		10.9	1114.8
8К120-9	—	40.6	45.6				86.2	50.8	—	—	13.2	—	23.7	—	928.8	—			1016.5	1.2		1.2	—	—	6.2	—	4.7		10.9	1114.8
1К132-1	—	44.6	22.8				67.4	53.0	9.6	—	13.2	—	282.4	—	—	—			358.2	1.4		1.4	1.8	—	6.2	—	—		8.0	435.0
1К132-2	—	44.6	22.8				67.4	53.0	9.6	—	13.2	—	—	357.6	—	—			433.4	1.4		1.4	1.8	—	6.2	—	—		8.0	510.2
1К132-3	—	44.6	22.8				67.4	53.0	9.6	—	13.2	—	—	—	472.0	—			547.8	1.4		1.4	1.8	—	6.2	—	—		8.0	624.6
1К132-4	—	44.6	22.8				67.4	53.0	9.6	—	13.2	—	374.8	—	—	—			450.6	1.4		1.4	1.8	—	6.2	—	—		8.0	527.4
1К132-5	—	44.6	22.8				67.4	53.0	9.6	—	13.2	—	374.8	—	—	—			450.6	1.4		1.4	1.8	—	6.2	—	—		8.0	527.4
1К132-6	—	44.6	22.8				67.4	53.0	9.6	—	13.2	—	451.0	—	—	—			526.8	1.4		1.4	1.8	—	6.2	—	—		8.0	603.6
1К132-7	—	44.6	22.8				67.4	53.0	9.6	—	13.2	—	451.0	—	—	—			526.8	1.4		1.4	1.8	—	6.2	—	—		8.0	603.6
2К132-1	—	44.1	31.8				75.9	53.0	—	12.0	13.2	—	289.0	—	—	—			367.2	1.4		1.4	—	2.5	6.2	—	—		8.7	453.2
2К132-2	—	44.1	31.8				75.9	53.0	—	12.0	13.2	—	289.0	—	—	—			367.2	1.4		1.4	—	2.5	6.2	—	—		8.7	453.2
2К132-3	—	44.1	31.8				75.9	53.0	—	12.0	13.2	—	—	365.2	—	—			443.4	1.4		1.4	—	2.5	6.2	—	—		8.7	529.4
2К132-4	—	44.1	31.8				75.9	53.0	—	12.0	13.2	—	—	365.2	—	—			443.4	1.4		1.4	—	2.5	6.2	—	—		8.7	529.4
2К132-5	—	44.1	31.8				75.9	53.0	—	12.0	13.2	—	—	—	481.8	—			560.0	1.4		1.4	—	2.5	6.2	—	—		8.7	646.0
2К132-6	—	44.1	31.8				75.9	53.0	—	12.0	13.2	—	—	—	481.8	—			560.0	1.4		1.4	—	2.5	6.2	—	—		8.7	646.0
2К132-7	—	44.1	31.8				75.9	53.0	—	12.0	13.2	—	578.0	—	—	—			656.2	1.4		1.4	—	2.5	6.2	—	—		8.7	742.2
2К132-8	—	44.1	31.8				75.9	53.0	—	12.0	13.2	—	578.0	—	—	—			656.2	1.4		1.4	—	2.5	6.2	—	—		8.7	742.2
3К132-1	—	43.4	41.0				84.4	54.6	—	—	28.2	—	299.8	—	—	—			382.6	1.3		1.3	—	—	9.0	—	—		9.0	477.3
3К132-2	—	43.7	41.0				84.7	54.6	—	—	28.2	—	—	374.8	—	—			457.6	1.3		1.3	—	—	9.0	—	—		9.0	552.6

Инв. № подл. | Подпись и дата | Взам. инв. №

Марка	Изделия арматурные, кг																													Всего, кг
	Стержневая горячекатаная арматура класса																		Арматурная проволока класса Вр-I			Прокат листовой из стали марки ВСт3кп2-1								
	A-I							A-III											ГОСТ 6727-80			ТУ14-1-3023-80								
	ГОСТ 5781-82							ГОСТ 5781-82																						
	6	8	10				Итого	12	16	18	20	22	25	28	32	36			Итого	5		Итого	δ=12	δ=14	δ=16	δ=18	δ=20		Итого	
3К132-3	—	43.7	41.0				84.7	54.6	—	—	28.2	—	—	374.8	—	—			457.6	1.3		1.3	—	—	9.0	—	—		9.0	552.6
3К132-4	—	44.0	41.0				85.0	54.6	—	—	28.2	—	—	—	494.6	—			577.4	1.3		1.3	—	—	9.0	—	—		9.0	672.7
3К132-5	—	44.0	41.0				85.0	54.6	—	—	28.2	—	—	—	494.6	—			577.4	1.3		1.3	—	—	9.0	—	—		9.0	672.7
3К132-6	—	43.7	41.0				84.7	54.6	—	—	28.2	—	449.2	—	—	—			532.0	1.3		1.3	—	—	9.0	—	—		9.0	627.0
3К132-7	—	43.7	41.0				84.7	54.6	—	—	28.2	—	593.2	—	—	—			676.0	1.3		1.3	—	—	9.0	—	—		9.0	771.0
3К132-8	—	43.7	41.0				84.7	54.6	—	—	28.2	—	593.2	—	—	—			676.0	1.3		1.3	—	—	9.0	—	—		9.0	771.0
3К132-9	—	44.0	41.0				85.0	54.6	—	—	28.2	—	—	—	757.0	—			839.8	1.3		1.3	—	—	9.0	—	—		9.0	935.1
4К132-1	—	43.7	31.8				75.5	52.8	9.6	—	13.2	—	292.2	—	—	—			367.8	1.3		1.3	1.8	—	6.2	—	—		8.0	452.6
4К132-2	—	43.7	31.8				75.5	52.8	9.6	—	13.2	—	—	369.2	—	—			444.8	1.3		1.3	1.8	—	6.2	—	—		8.0	529.6
4К132-3	—	43.7	31.8				75.5	52.8	9.6	—	13.2	—	384.6	—	—	—			460.2	1.3		1.3	1.8	—	6.2	—	—		8.0	545.0
6К132-1	—	48.3	26.9				75.2	51.2	—	12.0	13.2	—	277.2	—	—	—			353.6	1.4		1.4	—	2.5	6.2	—	—		8.7	438.9
6К132-2	—	48.3	26.9				75.2	51.2	—	12.0	13.2	—	—	350.0	—	—			426.4	1.4		1.4	—	2.5	6.2	—	—		8.7	511.7
6К132-3	—	48.3	26.9				75.2	51.2	—	12.0	13.2	—	—	—	459.2	—			535.6	1.4		1.4	—	2.5	6.2	—	—		8.7	620.9
6К132-4	—	48.3	26.9				75.2	51.2	—	12.0	13.2	—	—	462.0	—	—			538.4	1.4		1.4	—	2.5	6.2	—	—		8.7	623.7
6К132-5	—	48.3	26.9				75.2	51.2	—	12.0	13.2	—	—	700.0	—	—			776.4	1.4		1.4	—	2.5	6.2	—	—		8.7	861.7
7К132-1	—	47.5	36.2				83.7	51.4	—	—	13.2	18.3	283.7	—	—	—			366.6	1.4		1.4	—	—	6.2	3.7	—		9.9	461.6
7К132-2	—	47.5	36.2				83.7	51.4	—	—	13.2	18.3	283.7	—	—	—			366.6	1.4		1.4	—	—	6.2	3.7	—		9.9	461.6
7К132-3	—	47.5	36.2				83.7	51.4	—	—	13.2	18.3	283.7	—	—	—			366.6	1.4		1.4	—	—	6.2	3.7	—		9.9	461.6
7К132-4	—	47.5	36.2				83.7	51.4	—	—	13.2	18.3	—	357.6	—	—			440.5	1.4		1.4	—	—	6.2	3.7	—		9.9	535.5
7К132-5	—	47.5	36.2				83.7	51.4	—	—	13.2	18.3	—	357.6	—	—			440.5	1.4		1.4	—	—	6.2	3.7	—		9.9	535.5
7К132-6	—	47.5	36.2				83.7	51.4	—	—	13.2	18.3	—	—	469.3	—			552.2	1.4		1.4	—	—	6.2	3.7	—		9.9	647.2
7К132-7	—	47.5	36.2				83.7	51.4	—	—	13.2	18.3	—	—	469.3	—			552.2	1.4		1.4	—	—	6.2	3.7	—		9.9	647.2
7К132-8	—	47.5	36.2				83.7	51.4	—	—	13.2	18.3	566.8	—	—	—			649.7	1.4		1.4	—	—	6.2	3.7	—		9.9	744.7
7К132-9	—	47.5	36.2				83.7	51.4	—	—	13.2	18.3	566.8	—	—	—			649.7	1.4		1.4	—	—	6.2	3.7	—		9.9	744.7
7К132-10	—	47.5	36.2				83.7	51.4	—	—	13.2	18.3	—	715.2	—	—			798.1	1.4		1.4	—	—	6.2	3.7	—		9.9	893.1
7К132-11	—	47.5	36.2				83.7	51.4	—	—	13.2	18.3	—	715.2	—	—			798.1	1.4		1.4	—	—	6.2	3.7	—		9.9	893.1

Марка	Изделия арматурные, кг																														Всего, кг
	Стержневая горячекатаная арматура класса																		Арматурная проволока класса Вр-I			Прокат листовой из стали марки ВСт3кп2-1									
	A-I								A-III										ГОСТ 6727-80			ТУ14-1-3023-80									
	ГОСТ 5781-82								ГОСТ 5781-82																						
	6	8	10				Итого	12	16	18	20	22	25	28	32	36			Итого	5		Итого	6=12	6=14	6=16	6=18	6=20		Итого		
8К132-1	—	46.1	45.3				91.4	51.4	—	—	13.2	—	23.7	367.2	—	—			455.5	1.3		1.3	—	—	6.2	—	4.7		10.9		559.1
8К132-2	—	46.1	45.3				91.4	51.4	—	—	13.2	—	605.7	—	—	—			670.3	1.3		1.3	—	—	6.2	—	4.7		10.9		773.9
8К132-3	—	46.1	45.3				91.4	51.4	—	—	13.2	—	23.7	734.4	—	—			822.7	1.3		1.3	—	—	6.2	—	4.7		10.9		926.3
8К132-4	—	46.1	45.3				91.4	51.4	—	—	13.2	—	23.7	734.4	—	—			822.7	1.3		1.3	—	—	6.2	—	4.7		10.9		926.3
8К132-5	—	46.4	44.3				91.7	51.4	—	—	13.2	—	23.7	—	964.0	—			1052.3	1.3		1.3	—	—	6.2	—	4.7		10.9		1156.2
1К144-1	—	46.7	22.8				69.5	55.0	9.6	—	13.2	—	300.8	—	—	—			378.6	1.3		1.3	1.8	—	6.2	—	—		8.0		457.4
1К144-2	—	46.7	22.8				69.5	55.0	9.6	—	13.2	—	300.8	—	—	—			378.6	1.3		1.3	1.8	—	6.2	—	—		8.0		457.4
1К144-3	—	46.8	22.8				69.6	55.0	9.6	—	13.2	—	—	386.4	—	—			464.2	1.3		1.3	1.8	—	6.2	—	—		8.0		543.1
1К144-4	—	46.8	22.8				69.6	55.0	9.6	—	13.2	—	—	386.4	—	—			464.2	1.3		1.3	1.8	—	6.2	—	—		8.0		543.1
1К144-5	—	46.8	22.8				69.6	55.0	9.6	—	13.2	—	400.8	—	—	—			478.6	1.3		1.3	1.8	—	6.2	—	—		8.0		557.5
1К144-6	—	46.8	22.8				69.6	55.0	9.6	—	13.2	—	400.8	—	—	—			478.6	1.3		1.3	1.8	—	6.2	—	—		8.0		557.5
2К144-1	—	46.2	31.8				78.0	55.0	—	12.0	13.2	—	307.4	—	—	—			387.6	1.6		1.6	—	2.5	6.2	—	—		8.7		475.9
2К144-2	—	46.2	31.8				78.0	55.0	—	12.0	13.2	—	307.4	—	—	—			387.5	1.6		1.6	—	2.5	6.2	—	—		8.7		475.9
2К144-3	—	46.2	31.8				78.0	55.0	—	12.0	13.2	—	—	388.4	—	—			468.6	1.6		1.6	—	2.5	6.2	—	—		8.7		556.9
2К144-4	—	46.2	31.8				78.0	55.0	—	12.0	13.2	—	—	388.4	—	—			468.6	1.6		1.6	—	2.5	6.2	—	—		8.7		556.9
2К144-5	—	46.2	31.8				78.0	55.0	—	12.0	13.2	—	—	—	512.2	—			592.4	1.6		1.6	—	2.5	6.2	—	—		8.7		680.7
2К144-6	—	46.2	31.8				78.0	55.0	—	12.0	13.2	—	—	—	512.2	—			592.4	1.6		1.6	—	2.5	6.2	—	—		8.7		680.7
2К144-7	—	46.2	31.8				78.0	55.0	—	12.0	13.2	—	—	—	512.2	—			592.4	1.6		1.6	—	2.5	6.2	—	—		8.7		680.7
2К144-8	—	46.2	31.8				78.0	55.0	—	12.0	13.2	—	407.4	—	—	—			487.6	1.6		1.6	—	2.5	6.2	—	—		8.7		575.9
2К144-9	—	46.2	31.8				78.0	55.0	—	12.0	13.2	—	494.6	—	—	—			574.8	1.6		1.6	—	2.5	6.2	—	—		8.7		663.1
2К144-10	—	46.2	31.8				78.0	55.0	—	12.0	13.2	—	494.6	—	—	—			574.8	1.6		1.6	—	2.5	6.2	—	—		8.7		663.1
2К144-11	—	46.2	31.8				78.0	55.0	—	12.0	13.2	—	614.8	—	—	—			695.0	1.6		1.6	—	2.5	6.2	—	—		8.7		783.3
2К144-12	—	46.2	31.8				78.0	55.0	—	12.0	13.2	—	614.8	—	—	—			695.0	1.6		1.6	—	2.5	6.2	—	—		8.7		783.3
3К144-1	—	45.0	41.0				86.0	55.0	—	—	13.2	—	341.9	—	—	—			410.1	1.8		1.8	—	—	6.2	—	4.7		10.9		508.8
3К144-2	—	45.0	41.0				86.0	55.0	—	—	13.2	—	341.9	—	—	—			410.1	1.8		1.8	—	—	6.2	—	4.7		10.9		508.8
3К144-3	—	45.3	41.0				86.3	55.0	—	—	13.2	—	237	398.0	—	—			489.9	1.8		1.8	—	—	6.2	—	4.7		10.9		588.9

Инв. № подл. | Подпись и дата | Взам. инв. №

Копировала Мирошниченко 19198-02 17 Формат 12

Марка	Изделия арматурные, кг																														Всего, кг
	Стержневая горячекатаная арматура класса																			Арматурная проволока класса Вр-I			Прокат листовой из стали марки ВСт3кп2-1								
	А-I							А-III																							
	ГОСТ 5781-82							ГОСТ 5781-82												ГОСТ 6727-80			ТУ 14-1-3023-80								
	6	8	10				Итого	12	16	18	20	22	25	28	32	36			Итого	5		Итого	δ=12	δ=14	δ=16	δ=18	δ=20		Итого	
3К144-4	—	45.6	41.0				86.6	55.0	—	—	13.2	—	23.7	—	525.0	—			616.9	1.8		1.8	—	—	6.2	—	4.7		10.9	716.2
3К144-5	—	45.6	41.0				86.6	55.0	—	—	13.2	—	23.7	—	525.0	—			616.9	1.8		1.8	—	—	6.2	—	4.7		10.9	716.2
3К144-6	—	45.6	41.0				86.6	55.0	—	—	13.2	—	23.7	—	525.0	—			616.9	1.8		1.8	—	—	6.2	—	4.7		10.9	716.2
3К144-7	—	45.0	41.0				86.0	55.0	—	—	13.2	—	441.9	—	—	—			510.1	1.8		1.8	—	—	6.2	—	4.7		10.9	608.8
3К144-8	—	45.3	41.0				86.3	55.0	—	—	13.2	—	653.7	—	—	—			721.9	1.8		1.8	—	—	6.2	—	4.7		10.9	820.9
3К144-9	—	45.3	41.0				86.3	55.0	—	—	13.2	—	653.7	—	—	—			721.9	1.8		1.8	—	—	6.2	—	4.7		10.9	820.9
3К144-10	—	45.3	41.0				86.3	55.0	—	—	13.2	—	237	796.0	—	—			887.9	1.8		1.8	—	—	6.2	—	4.7		10.9	986.9
4К144-1	—	45.3	31.8				77.1	55.0	9.6	—	13.2	—	310.6	—	—	—			388.4	1.5		1.5	1.8	—	6.2	—	—		8.0	475.0
4К144-2	—	45.3	31.8				77.1	55.0	9.6	—	13.2	—	410.6	—	—	—			488.4	1.5		1.5	1.8	—	6.2	—	—		8.0	575.0
4К144-3	—	45.3	31.8				77.1	55.0	9.6	—	13.2	—	—	392.4	—	—			470.2	1.5		1.5	1.8	—	6.2	—	—		8.0	556.8
6К144-1	—	49.3	26.9				76.2	53.4	—	12.0	13.2	—	295.6	—	—	—			374.2	1.6		1.6	—	2.5	6.2	—	—		8.7	460.7
6К144-2	—	49.3	26.9				76.2	53.4	—	12.0	13.2	—	—	—	489.6	—			568.2	1.6		1.6	—	2.5	6.2	—	—		8.7	654.7
6К144-3	—	48.9	26.9				75.8	53.4	—	12.0	13.2	—	591.2	—	—	—			669.8	1.6		1.6	—	2.5	6.2	—	—		8.7	755.9
6К144-4	—	49.3	26.9				76.2	53.4	—	12.0	13.2	—	—	496.8	—	—			575.4	1.6		1.6	—	2.5	6.2	—	—		8.7	661.9
6К144-5	—	49.3	26.9				76.2	53.4	—	12.0	13.2	—	—	496.8	—	—			575.4	1.6		1.6	—	2.5	6.2	—	—		8.7	661.9
6К144-6	—	49.3	26.9				76.2	53.4	—	12.0	13.2	—	—	—	653.6	—			732.2	1.6		1.6	—	2.5	6.2	—	—		8.7	818.7
7К144-1	—	50.1	36.2				86.3	53.4	—	—	13.2	18.3	302.0	—	—	—			386.9	1.6		1.6	—	—	6.2	3.7	—		9.9	484.7
7К144-2	—	50.1	36.2				86.3	53.4	—	—	13.2	18.3	302.0	—	—	—			386.9	1.6		1.6	—	—	6.2	3.7	—		9.9	484.7
7К144-3	—	50.1	36.2				86.3	53.4	—	—	13.2	18.3	—	380.8	—	—			465.7	1.6		1.6	—	—	6.2	3.7	—		9.9	563.5
7К144-4	—	50.1	36.2				86.3	53.4	—	—	13.2	18.3	—	380.8	—	—			465.7	1.6		1.6	—	—	6.2	3.7	—		9.9	563.5
7К144-5	—	50.1	36.2				86.3	53.4	—	—	13.2	18.3	—	—	499.6	—			584.5	1.6		1.6	—	—	6.2	3.7	—		9.9	682.3
7К144-6	—	50.1	36.2				86.3	53.4	—	—	13.2	18.3	—	—	499.6	—			584.5	1.6		1.6	—	—	6.2	3.7	—		9.9	682.3
7К144-7	—	50.1	36.2				86.3	53.4	—	—	13.2	18.3	604.0	—	—	—			688.9	1.6		1.6	—	—	6.2	3.7	—		9.9	786.7
7К144-8	—	50.1	36.2				86.3	53.4	—	—	13.2	18.3	604.0	—	—	—			688.9	1.6		1.6	—	—	6.2	3.7	—		9.9	786.7
7К144-9	—	50.1	36.2				86.3	53.4	—	—	13.2	18.3	—	604.8	—	—			689.7	1.6		1.6	—	—	6.2	3.7	—		9.9	787.5
7К144-10	—	50.0	36.2				86.2	53.4	—	—	13.2	18.3	—	761.6	—	—			846.5	1.6		1.6	—	—	6.2	3.7	—		9.9	944.2

Марка	Изделия арматурные, кг																								Всего, кг
	Стержневая горячекатаная арматура класса																	Арматурная проволока класса Вр-I		Прокат листовой из стали марки Вст3кп2-1					
	A-I							A-III										ГОСТ 6727-80		ТУ 14-1-3023-80					
	ГОСТ 5781-82							ГОСТ 5781-82																	
	6	8	10				Итого	12	16	18	20	22	25	28	32	36			Итого	5	Итого	δ=12	δ=14	δ=16	δ=18	δ=20	Итого	
7К144-11	—	50.0	36.2				86.2	53.4	—	—	13.2	18.3	—	761.6	—	—			846.5	1.6	1.6	—	—	6.2	3.7	—	9.9	944.2
7К144-12	—	50.1	36.2				86.3	53.4	—	—	13.2	18.3	—	—	450.5	—			535.4	1.6	1.6	—	—	6.2	3.7	—	9.9	633.2
8К144-1	—	49.2	45.2				94.4	53.6	—	—	13.2	—	336.5	—	—	—			403.3	1.5	1.5	—	—	6.2	—	4.7	10.9	510.1
8К144-2	—	49.5	45.2				94.7	53.6	—	—	13.2	—	23.7	390.4	—	—			480.9	1.5	1.5	—	—	6.2	—	4.7	10.9	588.0
8К144-3	—	49.5	45.2				94.7	53.6	—	—	13.2	—	23.7	390.4	—	—			480.9	1.5	1.5	—	—	6.2	—	4.7	10.9	588.0
8К144-4	—	49.5	45.2				94.7	53.6	—	—	13.2	—	642.9	—	—	—			709.7	1.5	1.5	—	—	6.2	—	4.7	10.9	816.8
8К144-5	—	49.5	45.2				94.7	53.6	—	—	13.2	—	642.9	—	—	—			709.7	1.5	1.5	—	—	6.2	—	4.7	10.9	816.8
8К144-6	—	49.5	45.2				94.7	53.6	—	—	13.2	—	23.7	780.8	—	—			871.3	1.5	1.5	—	—	6.2	—	4.7	10.9	978.4
8К144-7	—	49.5	45.2				94.7	53.6	—	—	13.2	—	23.7	780.8	—	—			871.3	1.5	1.5	—	—	6.2	—	4.7	10.9	978.4
8К144-8	—	49.8	45.2				95.0	53.6	—	—	13.2	—	23.7	—	1024.8	—			1115.3	1.5	1.5	—	—	6.2	—	4.7	10.9	1222.7
1К102-1	—	41.7	37.8				79.5	87.8	—	—	13.2	—	30.0	297.6	—	—			428.6	1.0	1.0	—	—	6.2	—	9.4	15.6	524.7
1К102-2	—	41.7	37.8				79.5	87.8	—	—	13.2	—	30.0	—	391.2	—			522.2	1.0	1.0	—	—	6.2	—	9.4	15.6	618.3
1К102-3	—	41.7	37.8				79.5	87.8	—	—	13.2	—	30.0	—	391.2	—			522.2	1.0	1.0	—	—	6.2	—	9.4	15.6	618.3
1К102-4	—	41.7	37.8				79.5	87.8	—	—	13.2	—	419.6	—	—				520.6	1.0	1.0	—	—	6.2	—	9.4	15.6	616.7
1К102-5	—	41.7	37.8				79.5	87.8	—	—	13.2	—	30.0	494.8	—	—			625.8	1.0	1.0	—	—	6.2	—	9.4	15.6	721.9
2К102-1	—	37.9	29.6				67.5	87.4	—	—	13.2	23.1	243.2	—	—	—			366.9	1.0	1.0	—	—	6.2	7.4	—	13.6	449.0
2К102-2	—	37.9	29.6				67.5	87.4	—	—	13.2	23.1	—	309.6	—	—			433.3	1.0	1.0	—	—	6.2	7.4	—	13.6	515.4
3К102-1	17.6	14.8	29.6				62.0	88.2	—	—	13.2	196.0	30.0	—	—	—			327.4	1.3	1.3	—	—	6.2	—	9.4	15.6	406.3
3К102-2	—	37.9	29.6				67.5	88.2	—	—	13.2	—	273.2	—	—	—			374.6	1.1	1.1	—	—	6.2	—	9.4	15.6	458.8
3К102-3	—	37.9	29.6				67.5	88.2	—	—	13.2	—	30.0	309.6	—	—			441.0	1.0	1.0	—	—	6.2	—	9.4	15.6	525.1
9К108-1	18.2	14.8	29.6				62.6	92.0	—	—	13.2	215.9	—	—	—	—			321.1	1.4	1.4	—	—	6.2	7.4	—	13.6	398.7
9К108-2	—	39.0	29.6				68.6	92.0	—	—	13.2	23.1	252.4	—	—	—			380.7	1.1	1.1	—	—	6.2	7.4	—	13.6	464.0
9К108-3	—	39.0	29.6				68.6	92.0	—	—	13.2	23.1	252.4	—	—	—			380.7	1.1	1.1	—	—	6.2	7.4	—	13.6	464.0
9К108-4	—	39.0	29.6				68.6	92.0	—	—	13.2	23.1	—	321.2	—	—			449.5	1.1	1.1	—	—	6.2	7.4	—	13.6	532.8
9К108-5	—	39.0	29.6				68.6	92.0	—	—	13.2	23.1	—	321.2	—	—			449.5	1.1	1.1	—	—	6.2	7.4	—	13.6	532.8
9К108-6	—	39.0	29.6				68.6	92.0	—	—	13.2	23.1	—	—	426.4	—			554.7	1.1	1.1	—	—	6.2	7.4	—	13.6	638.0

Инв. № подл. | Подпись и дата | Взам. инв. №

Марка	Изделия арматурные, кг																									Всего, кг
	Стержневая горячекатаная арматура класса																	Арматурная проволока класса Вр-I ГОСТ 6727-80			Прокат листовой из стали марки ВСт3кп2-1 ТУ 14-1-3023-80					
	A-I ГОСТ 5781-82							A-III ГОСТ 5781-82																		
	6	8	10				Итого	12	16	18	20	22	25	28	32	36			Итого	5		Итого	δ=12	δ=14	δ=16	δ=18	δ=20		Итого	
9К108-7	—	38.6	29.6				68.2	92.0	—	—	13.2	23.1	383.2	—	—	—			511.5	1.1		1.1	—	—	6.2	7.4	—		13.6	594.4
9К108-8	—	38.6	29.6				68.2	92.0	—	—	13.2	23.1	504.8	—	—	—			633.1	1.1		1.1	—	—	6.2	7.4	—		13.6	716.0
10К108-1	18.8	14.8	38.6				72.2	92.2	—	—	13.2	199.0	30.0	—	—	—			334.4	1.3		1.3	—	—	6.2	—	9.4		15.6	423.5
10К108-2	—	38.3	38.6				76.9	92.2	—	—	13.2	—	288.8	—	—	—			394.2	1.1		1.1	—	—	6.2	—	9.4		15.6	487.8
10К108-3	—	38.3	38.6				76.9	92.2	—	—	13.2	—	288.8	—	—	—			394.2	1.1		1.1	—	—	6.2	—	9.4		15.6	487.8
10К108-4	—	38.3	38.6				76.9	92.2	—	—	13.2	—	30.0	328.8	—	—			464.2	1.1		1.1	—	—	6.2	—	9.4		15.6	557.8
10К108-5	—	38.3	38.6				76.9	92.2	—	—	13.2	—	30.0	328.8	—	—			464.2	1.1		1.1	—	—	6.2	—	9.4		15.6	557.8
10К108-6	—	38.3	38.6				76.9	92.2	—	—	13.2	—	30.0	—	436.8	—			572.2	1.1		1.1	—	—	6.2	—	9.4		15.6	665.8
10К108-7	—	38.3	38.6				76.9	92.2	—	—	13.2	—	30.0	—	436.8	—			572.2	1.1		1.1	—	—	6.2	—	9.4		15.6	665.8
10К108-8	—	38.3	38.6				76.9	92.2	—	—	13.2	—	436.2	—	—	—			541.6	1.1		1.1	—	—	6.2	—	9.4		15.6	635.2
10К108-9	—	38.3	38.6				76.9	92.2	—	—	13.2	—	547.6	—	—	—			653.0	1.1		1.1	—	—	6.2	—	9.4		15.6	746.6
10К108-10	—	38.3	38.6				76.9	92.2	—	—	13.2	—	547.6	—	—	—			653.0	1.1		1.1	—	—	6.2	—	9.4		15.6	746.6
10К108-11	—	38.3	38.6				76.9	92.2	—	—	13.2	—	30.0	517.4	—	—			652.8	1.1		1.1	—	—	6.2	—	9.4		15.6	746.4
10К108-12	—	38.3	38.6				76.9	92.2	—	—	13.2	—	30.0	658.6	—	—			794.0	1.1		1.1	—	—	6.2	—	9.4		15.6	887.6
10К108-13	—	38.3	38.6				76.9	92.2	—	—	13.2	—	30.0	658.6	—	—			794.0	1.1		1.1	—	—	6.2	—	9.4		15.6	887.6
11К108-1	—	42.5	47.0				89.5	88.8	—	—	13.2	—	287.2	—	—	—			389.2	1.1		1.1	—	—	6.2	—	9.4		15.6	495.4
11К108-2	—	42.5	47.0				89.5	88.8	—	—	13.2	—	30.0	320.8	—	—			452.8	1.1		1.1	—	—	6.2	—	9.4		15.6	559.0
11К108-3	—	42.5	47.0				89.5	88.8	—	—	13.2	—	430.0	—	—	—			534.0	1.1		1.1	—	—	6.2	—	9.4		15.6	640.2
11К108-4	—	42.5	47.0				89.5	88.8	—	—	13.2	—	478.0	—	—	—			580.0	1.1		1.1	—	—	6.2	—	9.4		15.6	686.2
11К108-5	—	42.5	47.0				89.5	88.8	—	—	13.2	—	538.0	—	—	—			640.0	1.1		1.1	—	—	6.2	—	9.4		15.6	746.2
11К108-6	—	42.5	47.0				89.5	88.8	—	—	13.2	—	30.0	510.0	—	—			642.0	1.1		1.1	—	—	6.2	—	9.4		15.6	748.2
11К108-7	—	42.5	47.0				89.5	88.8	—	—	13.2	—	30.0	510.0	—	—			642.0	1.1		1.1	—	—	6.2	—	9.4		15.6	748.2
11К108-8	—	42.5	47.0				89.5	88.8	—	—	13.2	—	30.0	566.0	—	—			698.0	1.1		1.1	—	—	6.2	—	9.4		15.6	804.2
11К108-9	—	42.5	47.0				89.5	88.8	—	—	13.2	—	30.0	566.0	—	—			698.0	1.1		1.1	—	—	6.2	—	9.4		15.6	804.2
11К108-10	—	42.5	47.0				89.5	88.8	—	—	13.2	—	30.0	641.6	—	—			773.6	1.1		1.1	—	—	6.2	—	9.4		15.6	879.8
11К108-11	—	42.5	47.0				89.5	88.8	—	—	13.2	—	30.0	641.6	—	—			773.6	1.1		1.1	—	—	6.2	—	9.4		15.6	879.8

Марка	Изделия арматурные, кг																													Всего, кг
	Стержневая горячекатаная арматура класса																			Арматурная проволока класса Вр-I ГОСТ 6727-80			Прокат листовой из стали марки ВСт3кп2-1 ТУ14-1-3023-80							
	А-I ГОСТ 5781-82							А-III ГОСТ 5781-82																						
	6	8	10				Итого	12	16	18	20	22	25	28	32	36			Итого	5		Итого	δ=12	δ=14	δ=16	δ=18	δ=20		Итого	
11 К108-12	—	42.9	47.0				89.9	88.8	—	—	13.2	—	30.0	—	744.8	—			876.8	1.1		1.1	—	—	6.2	—	9.4		15.6	983.4
11 К108-13	—	42.9	47.0				89.9	88.8	—	—	13.2	—	30.0	—	843.2	—			975.2	1.1		1.1	—	—	6.2	—	9.4		15.6	1081.8
1 К114-1	—	44.2	37.8				82.0	89.8	—	—	13.2	—	284.0	—	—	—			387.0	1.2		1.2	—	—	6.2	—	9.4		15.6	485.8
1 К114-2	—	44.2	37.8				82.0	89.8	—	—	13.2	—	284.0	—	—	—			387.0	1.2		1.2	—	—	6.2	—	9.4		15.6	485.8
1 К114-3	—	44.2	37.8				82.0	89.8	—	—	13.2	—	30.0	—	421.6	—			554.6	1.2		1.2	—	—	6.2	—	9.4		15.6	653.4
1 К114-4	—	44.2	37.8				82.0	89.8	—	—	13.2	—	438.0	—	—	—			541.0	1.2		1.2	—	—	6.2	—	9.4		15.6	639.8
1 К114-5	—	44.2	37.8				82.0	89.8	—	—	13.2	—	467.2	—	—	—			570.2	1.2		1.2	—	—	6.2	—	9.4		15.6	669.0
1 К114-6	—	44.2	37.8				82.0	89.8	—	—	13.2	—	30.0	552.8	—	—			685.8	1.2		1.2	—	—	6.2	—	9.4		15.6	784.6
2 К114-1	—	44.0	28.8				72.8	89.2	—	—	13.2	—	279.2	—	—	—			381.6	1.2		1.2	—	—	6.2	—	9.4		15.6	471.2
2 К114-2	—	44.0	28.8				72.8	89.2	—	—	13.2	—	30.0	315.2	—	—			447.6	1.2		1.2	—	—	6.2	—	9.4		15.6	537.2
2 К114-3	—	44.0	28.8				72.8	89.2	—	—	13.2	—	30.0	—	414.0	—			546.4	1.2		1.2	—	—	6.2	—	9.4		15.6	636.0
3 К114-1	—	44.0	28.8				72.8	89.2	—	—	13.2	—	279.2	—	—	—			381.6	1.2		1.2	—	—	6.2	—	9.4		15.6	471.2
3 К114-2	—	44.0	28.8				72.8	89.2	—	—	13.2	—	30.0	—	414.0	—			546.4	1.2		1.2	—	—	6.2	—	9.4		15.6	636.0
9 К120-1	—	41.2	29.6				70.8	94.2	—	—	13.2	23.1	270.8	—	—	—			401.3	1.3		1.3	—	—	6.2	7.4	—		13.6	487.0
9 К120-2	—	41.2	29.6				70.8	94.2	—	—	13.2	23.1	—	344.4	—	—			474.9	1.3		1.3	—	—	6.2	7.4	—		13.6	560.6
9 К120-3	—	41.2	29.6				70.8	94.2	—	—	13.2	23.1	—	—	456.8	—			587.3	1.3		1.3	—	—	6.2	7.4	—		13.6	673.0
9 К120-4	—	41.2	29.6				70.8	94.2	—	—	13.2	23.1	—	—	456.8	—			587.3	1.3		1.3	—	—	6.2	7.4	—		13.6	673.0
9 К120-5	—	41.2	29.6				70.8	94.2	—	—	13.2	23.1	242.4	—	—	—			372.9	1.3		1.3	—	—	6.2	7.4	—		13.6	458.6
9 К120-6	—	41.2	29.6				70.8	94.2	—	—	13.2	23.1	—	307.6	—	—			438.1	1.3		1.3	—	—	6.2	7.4	—		13.6	523.8
9 К120-7	—	41.2	29.6				70.8	94.2	—	—	13.2	23.1	—	307.6	—	—			438.1	1.3		1.3	—	—	6.2	7.4	—		13.6	523.8
9 К120-8	—	41.2	29.6				70.8	94.2	—	—	13.2	23.1	—	344.4	—	—			474.9	1.3		1.3	—	—	6.2	7.4	—		13.6	560.6
9 К120-9	—	41.2	29.6				70.8	94.2	—	—	13.2	23.1	—	512.8	—	—			643.3	1.3		1.3	—	—	6.2	7.4	—		13.6	729.0
9 К120-10	—	41.2	29.6				70.8	94.2	—	—	13.2	23.1	—	532.8	—	—			663.3	1.3		1.3	—	—	6.2	7.4	—		13.6	749.0
9 К120-11	—	41.2	29.6				70.8	94.2	—	—	13.2	23.1	—	532.8	—	—			663.3	1.3		1.3	—	—	6.2	7.4	—		13.6	749.0
10 К120-1	21.6	14.8	37.8				74.2	90.8	—	—	13.2	203.6	30.0	—	—	—			337.6	1.6		1.6	—	—	6.2	—	9.4		15.6	429.0
10 К120-2	—	45.3	37.8				83.1	90.8	—	—	13.2	—	294.8	—	—	—			398.8	1.3		1.3	—	—	6.2	—	9.4		15.6	498.8

Инв. № подл. | Подпись и дата | Взам. инв. №

| Марка | Изделия арматурные, кг | | |

Марка	Изделия арматурные, кг																									Всего, кг
	Стержневая горячекатаная арматура класса																	Арматурная проволока класса Вр-I			Прокат листовой из стали марки ВСт3кп2-1						
	A-I							A-III										ГОСТ 6727-80			ТУ14-1-3028-80						
	ГОСТ 5781-82							ГОСТ 5781-82																			
	6	8	10				Итого	12	16	18	20	22	25	28	32	36			Итого	5		Итого	δ=12	δ=14	δ=16	δ=18	δ=20		Итого	
1 К126-5	—	45.6	37.8				83.4	92.0	—	—	13.2	—	30.0	688.0	—	—			823.2	1.3		1.3	—	—	6.2	—	9.4		15.6	923.5
2 К126-1	—	47.2	28.8				76.0	91.4	—	—	32.4	—	267.6	—	—	—			391.4	1.3		1.3	—	—	11.8	—	—		11.8	480.5
2 К126-2	—	47.2	28.8				76.0	91.4	—	—	32.4	—	—	338.4	—	—			462.2	1.3		1.3	—	—	11.8	—	—		11.8	551.3
2 К126-3	—	47.2	28.8				76.0	91.4	—	—	32.4	—	—	—	444.0	—			567.8	1.3		1.3	—	—	11.8	—	—		11.8	656.9
3 К126-1	—	47.2	28.8				76.0	91.4	—	—	13.2	—	297.6	—	—	—			402.2	1.4		1.4	—	—	6.2	—	9.4		15.6	495.2
3 К126-2	—	47.2	28.8				76.0	91.4	—	—	13.2	—	30.0	—	444.0	—			578.6	1.4		1.4	—	—	6.2	—	9.4		15.6	671.6
9 К132-1	—	47.5	28.8				76.3	92.8	—	—	32.4	—	277.2	—	—	—			402.4	1.4		1.4	—	—	11.8	—	—		11.8	491.9
9 К132-2	—	47.5	28.8				76.3	92.8	—	—	32.4	—	—	350.0	—	—			475.2	1.4		1.4	—	—	11.8	—	—		11.8	564.7
9 К132-3	—	47.5	28.8				76.3	92.8	—	—	32.4	—	—	—	452.2	—			584.4	1.4		1.4	—	—	11.8	—	—		11.8	673.9
9 К132-4	—	47.5	28.8				76.3	92.8	—	—	32.4	—	—	—	459.2	—			584.4	1.4		1.4	—	—	11.8	—	—		11.8	673.9
9 К132-5	—	47.5	28.8				76.3	92.8	—	—	32.4	—	366.4	—	—	—			491.6	1.4		1.4	—	—	11.8	—	—		11.8	581.1
9 К132-6	—	47.5	28.8				76.3	92.8	—	—	32.4	—	—	462.0	—	—			587.2	1.4		1.4	—	—	11.8	—	—		11.8	676.7
9 К132-7	—	47.5	28.8				76.3	92.8	—	—	32.4	—	—	462.0	—	—			587.2	1.4		1.4	—	—	11.8	—	—		11.8	676.7
9 К132-8	—	47.5	28.8				76.3	92.8	—	—	32.4	—	—	560.4	—	—			685.6	1.4		1.4	—	—	11.8	—	—		11.8	775.1
9 К132-9	—	47.5	28.8				76.3	92.8	—	—	32.4	—	—	522.0	—	—			647.2	1.4		1.4	—	—	11.8	—	—		11.8	736.7
9 К132-10	—	47.5	28.8				76.3	92.8	—	—	32.4	—	—	700.0	—	—			825.2	1.4		1.4	—	—	11.8	—	—		11.8	914.7
9 К132-11	—	47.5	28.8				76.3	92.8	—	—	32.4	—	—	700.0	—	—			825.2	1.4		1.4	—	—	11.8	—	—		11.8	914.7
10 К132-1	—	46.7	37.8				84.5	93.0	—	—	13.2	—	313.6	—	—	—			419.8	1.4		1.4	—	—	6.2	—	9.4		15.6	521.3
10 К132-2	—	46.7	37.8				84.5	93.0	—	—	13.2	—	313.6	—	—	—			419.8	1.4		1.4	—	—	6.2	—	9.4		15.6	521.3
10 К132-3	—	46.7	37.8				84.5	93.0	—	—	13.2	—	30.0	357.6	—	—			493.8	1.4		1.4	—	—	6.2	—	9.4		15.6	595.3
10 К132-4	—	46.7	37.8				84.5	93.0	—	—	13.2	—	30.0	357.6	—	—			493.8	1.4		1.4	—	—	6.2	—	9.4		15.6	595.3
10 К132-5	—	46.7	37.8				84.5	93.0	—	—	13.2	—	30.0	—	469.2	—			605.4	1.4		1.4	—	—	6.2	—	9.4		15.6	706.9
10 К132-6.	—	46.7	37.8				84.5	93.0	—	—	13.2	—	30.0	—	469.2	—			605.4	1.4		1.4	—	—	6.2	—	9.4		15.6	706.9
10 К132-7	—	46.7	37.8				84.5	93.0	—	—	13.2	—	30.0	—	469.2	—			605.4	1.4		1.4	—	—	6.2	—	9.4		15.6	706.9
10 К132-8	—	46.7	37.8				84.5	93.0	—	—	13.2	—	597.2	—	—	—			703.4	1.4		1.4	—	—	6.2	—	9.4		15.6	804.9
10 К132-9	—	46.7	37.8				84.5	93.0	—	—	13.2	—	597.2	—	—	—			703.4	1.4		1.4	—	—	6.2	—	9.4		15.6	804.9

Инв. № подл. | Подпись и дата | Взам. инв. №

Марка	Изделия арматурные, кг																														Всего, кг
	Стержневая горячекатаная арматура класса																		Арматурная проволока класса ВрI ГОСТ 6727-80			Прокат листовой из стали марки ВСт3кп2-1 ТУ 14-1-3023-80								
	A-I ГОСТ 5781-82							A-III ГОСТ 5781-82																						
	6	8	10				Итого	12	16	18	20	22	25	28	32	36			Итого	6		Итого	δ=12	δ=14	δ=16	δ=18	δ=20		Итого	
10К132-10	—	46.7	37.8				84.5	93.0	—	—	13.2	—	597.2	—	—	—			703.4	1.4		1.4	—	—	6.2	—	9.4		15.6	804.9
10К132-11	—	46.7	37.8				84.5	93.0	—	—	13.2	—	30.0	715.2	—	—			851.4	1.4		1.4	—	—	6.2	—	9.4		15.6	952.9
10К132-12	—	46.7	37.8				84.5	93.0	—	—	13.2	—	30.0	715.2	—	—			851.4	1.4		1.4	—	—	6.2	—	9.4		15.6	952.9
10К132-13	—	46.7	37.8				84.7	93.0	—	—	13.2	—	30.0	—	736.8	—			873.0	1.4		1.4	—	—	6.2	—	9.4		15.6	974.7
10К132-14	—	46.7	37.8				84.7	93.0	—	—	13.2	—	30.0	—	938.4	—			1074.6	1.4		1.4	—	—	6.2	—	9.4		15.6	1176.3
11К132-1	—	46.9	47.0				93.9	93.0	—	—	13.2	—	30.0	367.2	—	—			503.4	1.3		1.3	—	—	6.2	—	9.4		15.6	614.2
11К132-2	—	46.9	47.0				93.9	93.0	—	—	13.2	—	30.0	367.2	—	—			503.4	1.3		1.3	—	—	6.2	—	9.4		15.6	614.2
11К132-3	—	46.9	47.0				93.9	93.0	—	—	13.2	—	612.4	—	—	—			718.6	1.3		1.3	—	—	6.2	—	9.4		15.6	829.4
11К132-4	—	46.9	47.0				93.9	93.0	—	—	13.2	—	612.4	—	—	—			718.6	1.3		1.3	—	—	6.2	—	9.4		15.6	829.4
11К132-5	—	46.9	47.0				93.9	93.0	—	—	13.2	—	30.0	556.4	—	—			692.6	1.3		1.3	—	—	6.2	—	9.4		15.6	803.4
11К132-6	—	46.9	47.0				93.9	93.0	—	—	13.2	—	30.0	734.4	—	—			870.6	1.3		1.3	—	—	6.2	—	9.4		15.6	981.4
11К132-7	—	46.9	47.0				93.9	93.0	—	—	13.2	—	30.0	734.4	—	—			870.6	1.3		1.3	—	—	6.2	—	9.4		15.6	981.4
11К132-8	—	46.9	47.0				93.9	93.0	—	—	13.2	—	30.0	—	964.0	—			1100.2	1.3		1.3	—	—	6.2	—	9.4		15.6	1211.0
11К132-9	—	46.9	47.0				93.9	93.0	—	—	13.2	—	30.0	—	964.0	—			1100.2	1.3		1.3	—	—	6.2	—	9.4		15.6	1211.0
1К138-1	—	48.9	37.8				86.7	95.2	—	—	13.2	—	321.2	—	—	—			429.6	1.5		1.5	—	—	6.2	—	9.4		15.6	533.4
1К138-2	—	48.9	37.8				86.7	95.2	—	—	13.2	—	321.2	—	—	—			429.6	1.5		1.5	—	—	6.2	—	9.4		15.6	533.4
1К138-3	—	48.9	37.8				86.7	95.2	—	—	13.2	—	475.4	—	—	—			583.8	1.5		1.5	—	—	6.2	—	9.4		15.6	687.6
1К138-4	—	48.9	37.8				86.7	95.2	—	—	13.2	—	421.2	—	—	—			529.6	1.5		1.5	—	—	6.2	—	9.4		15.6	633.4
1К138-5	—	48.9	37.8				86.7	95.2	—	—	13.2	—	612.4	—	—	—			720.8	1.5		1.5	—	—	6.2	—	9.4		15.6	824.6
1К138-6	—	48.9	37.8				86.7	95.2	—	—	13.2	—	30.0	734.4	—	—			872.8	1.5		1.5	—	—	6.2	—	9.4		15.6	976.6
1К138-7	—	48.9	37.8				86.7	95.2	—	—	13.2	—	30.0	734.4	—	—			872.8	1.5		1.5	—	—	6.2	—	9.4		15.6	976.6
2К138-1	—	49.7	28.8				78.5	93.6	—	—	32.4	—	286.4	—	—	—			412.4	1.5		1.5	—	—	11.8	—	—		11.8	504.2
2К138-2	—	49.7	28.8				78.5	93.6	—	—	32.4	—	—	—	474.4	—			600.4	1.5		1.5	—	—	11.8	—	—		11.8	692.2
2К138-3	—	49.3	28.8				78.1	93.6	—	—	32.4	—	572.8	—	—	—			698.8	1.5		1.5	—	—	11.8	—	—		11.8	790.2
3К138-1	—	49.7	28.8				78.5	94.0	—	—	13.2	—	316.4	—	—	—			423.6	1.6		1.6	—	—	6.2	—	9.4		15.6	519.3
3К138-2	—	49.7	28.8				78.5	94.0	—	—	13.2	—	30.0	361.6	—	—			498.8	1.6		1.6	—	—	6.2	—	9.4		15.6	594.5

Марка	Изделия арматурные, кг																														Всего, кг
	Стержневая горячекатаная арматура класса																		Арматурная проволока класса Вр-I			Прокат листовой из стали марки Вст3кп2-1									
	A-I								A-III																						
	ГОСТ 5781-82								ГОСТ 5781-82										ГОСТ 6727-80			ТУ 14-1-3023-80									
	6	8	10				Итого	12	16	18	20	22	25	28	32	36			Итого	5		Итого	δ=12	δ=14	δ=16	δ=18	δ=20		Итого		
3К138-3	—	49.7	28.8				78.5	94.0	—	—	13.2	—	30.0	—	474.4	—			611.6	1.6		1.6	—	—	6.2	—	9.4		15.6		707.3
3К138-4	—	49.3	28.8				78.1	94.0	—	—	13.2	—	602.8	—	—	—			710.0	1.6		1.6	—	—	6.2	—	9.4		15.6		805.3
9К144-1	—	50.9	28.8				79.7	95.0	—	—	32.4	—	295.6	—	—	—			423.0	1.6		1.6	—	—	11.8	—	—		11.8		516.1
9К144-2	—	50.9	28.8				79.7	95.0	—	—	32.4	—	295.6	—	—	—			423.0	1.6		1.6	—	—	11.8	—	—		11.8		516.1
9К144-3	—	50.9	28.8				79.7	95.0	—	—	32.4	—	—	373.2	—	—			500.6	1.6		1.6	—	—	11.8	—	—		11.8		593.7
9К144-4	—	50.9	28.8				79.7	95.0	—	—	32.4	—	—	373.2	—	—			500.6	1.6		1.6	—	—	11.8	—	—		11.8		593.7
9К144-5	—	50.9	28.8				79.7	95.0	—	—	32.4	—	—	—	489.6	—			617.0	1.6		1.6	—	—	11.8	—	—		11.8		710.1
9К144-6	—	50.9	28.8				79.7	95.0	—	—	32.4	—	395.6	—	—	—			523.0	1.6		1.6	—	—	11.8	—	—		11.8		616.1
9К144-7	—	50.9	28.8				79.7	95.0	—	—	32.4	—	395.6	—	—	—			523.0	1.6		1.6	—	—	11.8	—	—		11.8		616.1
9К144-8	—	50.5	28.8				79.3	95.0	—	—	32.4	—	591.2	—	—	—			718.6	1.6		1.6	—	—	11.8	—	—		11.8		811.3
9К144-9	—	50.9	28.8				79.7	95.0	—	—	32.4	—	—	498.8	—	—			626.2	1.6		1.6	—	—	11.8	—	—		11.8		719.3
9К144-10	—	50.9	28.8				79.7	95.0	—	—	32.4	—	—	498.8	—	—			626.2	1.6		1.6	—	—	11.8	—	—		11.8		719.3
9К144-11	—	50.9	28.8				79.7	95.0	—	—	32.4	—	—	624.4	—	—			751.8	1.6		1.6	—	—	11.8	—	—		11.8		844.9
9К144-12	—	50.9	28.8				79.7	95.0	—	—	32.4	—	—	746.4	—	—			873.8	1.6		1.6	—	—	11.8	—	—		11.8		966.9
9К144-13	—	50.9	28.8				79.7	95.0	—	—	32.4	—	—	746.4	—	—			873.8	1.6		1.6	—	—	11.8	—	—		11.8		966.9
9К144-14	—	50.9	28.8				79.7	95.0	—	—	32.4	—	—	—	979.2	—			1106.6	1.6		1.6	—	—	11.8	—	—		11.8		1199.7
10К144-1	—	50.1	37.8				87.9	95.0	—	—	13.2	—	332.0	—	—	—			440.2	1.6		1.6	—	—	6.2	—	9.4		15.6		545.3
10К144-2	—	50.1	37.8				87.9	95.0	—	—	13.2	—	332.0	—	—	—			440.2	1.6		1.6	—	—	6.2	—	9.4		15.6		545.3
10К144-3	—	50.1	37.8				87.9	95.0	—	—	13.2	—	30.0	380.8	—	—			519.0	1.6		1.6	—	—	6.2	—	9.4		15.6		624.1
10К144-4	—	50.1	37.8				87.9	95.0	—	—	13.2	—	30.0	380.8	—	—			519.0	1.6		1.6	—	—	6.2	—	9.4		15.6		624.1
10К144-5	—	50.1	37.8				87.9	95.0	—	—	13.2	—	30.0	—	499.6	—			637.8	1.6		1.6	—	—	6.2	—	9.4		15.6		742.9
10К144-6	—	50.1	37.8				87.9	95.0	—	—	13.2	—	30.0	—	499.6	—			637.8	1.6		1.6	—	—	6.2	—	9.4		15.6		742.9
10К144-7	—	50.1	37.8				87.9	95.0	—	—	13.2	—	527.6	—	—	—			635.8	1.6		1.6	—	—	6.2	—	9.4		15.6		740.9
10К144-8	—	50.1	37.8				87.9	95.0	—	—	13.2	—	634.0	—	—	—			742.2	1.6		1.6	—	—	6.2	—	9.4		15.6		847.3
10К144-9	—	50.1	37.8				87.9	95.0	—	—	13.2	—	634.0	—	—	—			742.2	1.6		1.6	—	—	6.2	—	9.4		15.6		847.3
10К144-10	—	50.1	37.8				87.9	95.0	—	—	13.2	—	30.0	626.0	—	—			764.2	1.6		1.6	—	—	6.2	—	9.4		15.6		869.3

Инв. № подл. | Подпись и дата | Взам. инв. №

Марка	Изделия арматурные, кг																														Всего, кг
	Стержневая горячекатаная арматура класса																		Арматурная проволока класса Вр-I			Прокат листовой из стали марки ВСт3кп2-1								
	А-I							А-III																							
	ГОСТ 5781-82							ГОСТ 5781-82											ГОСТ 6727-80			ТУ14-1-3023-80									
	6	8	10				Итого	12	16	18	20	22	25	28	32	36			Итого	5		Итого	δ=12	δ=14	δ=16	δ=18	δ=20		Итого	
10 К144-11	—	50.1	37.8				87.9	95.0	—	—	13.2	—	30.0	761.2	—	—			899.4	1.6		1.6	—	—	6.2	—	9.4		15.6	1004.5
10 К144-12	—	50.1	37.8				87.9	95.0	—	—	13.2	—	30.0	761.2	—	—			899.4	1.6		1.6	—	—	6.2	—	9.4		15.6	1004.5
10 К144-13	—	50.1	37.8				87.9	95.0	—	—	13.2	—	30.0	—	827.6	—			965.8	1.6		1.6	—	—	6.2	—	9.4		15.6	1070.9
10 К144-14	—	50.3	37.8				88.1	95.0	—	—	13.2	—	30.0	—	999.2	—			1137.4	1.6		1.6	—	—	6.2	—	9.4		15.6	1242.7
10 К144-15	—	50.3	37.8				88.1	95.0	—	—	13.2	—	30.0	—	999.2	—			1137.4	1.6		1.6	—	—	6.2	—	9.4		15.6	1242.7
11 К144-1	—	49.3	47.0				96.3	95.2	—	—	13.2	—	342.8	—	—	—			451.2	1.5		1.5	—	—	6.2	—	9.4		15.6	564.6
11 К144-2	—	49.9	47.0				96.9	95.2	—	—	13.2	—	30.0	—	512.4	—			650.8	1.5		1.5	—	—	6.2	—	9.4		15.6	764.8
11 К144-3	—	49.9	47.0				96.9	95.2	—	—	13.2	—	30.0	—	512.4	—			650.8	1.5		1.5	—	—	6.2	—	9.4		15.6	764.8
11 К144-4	—	49.5	47.0				96.5	95.2	—	—	13.2	—	649.2	—	—	—			757.6	1.5		1.5	—	—	6.2	—	9.4		15.6	871.2
11 К144-5	—	49.5	47.0				96.5	95.2	—	—	13.2	—	649.2	—	—	—			757.6	1.5		1.5	—	—	6.2	—	9.4		15.6	871.2
11 К144-6	—	49.5	47.0				96.5	95.2	—	—	13.2	—	30.0	780.8	—	—			919.2	1.5		1.5	—	—	6.2	—	9.4		15.6	1032.8
11 К144-7	—	49.5	47.0				96.5	95.2	—	—	13.2	—	30.0	780.8	—	—			919.2	1.5		1.5	—	—	6.2	—	9.4		15.6	1032.8
11 К144-8	—	49.8	47.0				96.8	95.2	—	—	13.2	—	30.0	—	676.4	—			814.8	1.5		1.5	—	—	6.2	—	9.4		15.6	928.7
11 К144-9	—	49.8	47.0				96.8	95.2	—	—	13.2	—	30.0	—	866.0	—			1004.4	1.5		1.5	—	—	6.2	—	9.4		15.6	1118.3
11 К144-10	—	49.8	47.0				96.8	95.2	—	—	13.2	—	30.0	—	792.6	—			931.0	1.5		1.5	—	—	6.2	—	9.4		15.6	1044.9
11 К144-11	—	49.8	47.0				96.8	95.2	—	—	13.2	—	30.0	—	1024.8	—			1163.2	1.5		1.5	—	—	6.2	—	9.4		15.6	1277.1
11 К144-12	—	49.8	47.0				96.8	95.2	—	—	13.2	—	30.0	—	1024.8	—			1163.2	1.5		1.5	—	—	6.2	—	9.4		15.6	1277.1
11 К144-13	—	37.7	63.0				100.7	95.2	—	—	13.2	—	30.0	—	—	1316.0			1454.4	1.5		1.5	—	—	6.2	—	9.4		15.6	1572.2
11 К144-14	—	37.7	63.0				100.7	95.2	—	—	13.2	—	30.0	—	—	1316.0			1454.4	1.5		1.5	—	—	6.2	—	9.4		15.6	1572.2

Формат	Зона	Поз.	Обозначение	Наименование	Кол.	Примеч.
				Документация		
			1.424.1-6. 1-0.00 ТО	Техническое описание		
11			1.424.1-6 1-1.00 СБ	Сборочный чертеж		
12			1.424.1-6. 1-0.00 ВМС	Ведомость расхода стали		

Формат	Зона	Для исполнения с порядковым номером *)	Обозначение	Кол.	Примеч.
		Переменные данные			
		Сборочные единицы			
		Поз.1 Каркас пространственный			
		КП1...КП16; КП19...КП38,			
11		-00; -01;	1.424.1-6. 2-1.00.0	1	КП1
		-02;	-01	1	КП2
		-03; -04;	-02	1	КП3
		-05;	-03	1	КП4
		-06; -07;	-07	1	КП8
		-08; -09;	-04	1	КП5
		-10; -11;	-05	1	КП6
		-12; -13;	-06	1	КП7
		-14;	-12	1	КП13
		-15; -16;	-08	1	КП9

*) Основное исполнение, не имеющее порядкового номера, обозначено „00."

Нач. отд.	Бродский	
Н. контр.	Кудричевская	
Гл. констр.	Савранский	
Вед. инж.	Эпельбаум	
Вед. инж.	Кудричевская	
Исполнил	Копина	
Проверил	Кудричевская	

1.424.1-6 1-1.00

Колонна крайняя (1К108... 4К108; 1К120... 4К120)

Стадия	Лист	Листов
Р	1	3

ГОССТРОЙ СССР ХАРЬКОВСКИЙ ПРОМСТРОЙНИИПРОЕКТ

Инв. № подл. | Подпись и дата | Взам. инв. №

Формат	Зона	Для исполнения с порядковым номером	Обозначение	Кол.	Примеч.
11		-17; -18;	1.424.1-6. 2-1.00.0 -09	1	КП10
		-19; -20;	-10	1	КП11
		-21;	-11	1	КП12
		-22;	-13	1	КП14
		-23;	-14	1	КП15
		-24;	-15	1	КП16
		-25; -26;	-16	1	КП19
		-27;	-20	1	КП23
		-28;	-19	1	КП22
		-29;	-21	1	КП24
		-30; -31;	-18	1	КП21
		-32; -33;	-17	1	КП20
		-34; -35;	-25	1	КП28
		-36; -37;	-22	1	КП25
		-38; -39;	-23	1	КП26
		-40;	-26	1	КП29
		-41; -42;	-24	1	КП27
		-43;	-31	1	КП34
		-44; -45;	-30	1	КП33
		-46; -47;	-29	1	КП32
		-48;	-32	1	КП35
		-49; -50;	-28	1	КП31
		-51;	-27	1	КП30
		-52;	-35	1	КП38
		-53;	-33	1	КП36
		-54;	-34	1	КП37

Инв. № подл. | Подпись и дата | Взам. инв. №

1.424.1-6.1-1.00

Лист 2

Формат	Зона	Для исполнения с порядковым номером	Обозначение	Кол.	Примеч.
			Материал		
			Бетон		
		-00; -02; -03; -06; -08; -10; -22;	М200	3.7	$м^3$
		-01; -04; -05; -07; -09; -11; -12; -23; -24	М300	3.7	$м^3$
		-13;	М400	3.7	$м^3$
		-15; -19; -21;	М200	3.8	$м^3$
		-14; -16; -17; -20;	М300	3.8	$м^3$
		-18;	М400	3.8	$м^3$
		-25; -28; -30; -32; -34; -36; -38; -41;	М200	4.0	$м^3$
		-26; -27; -29; -31; -33; -35; -37; -39;			
		-40; -42;	М300	4.0	$м^3$
		-43; -44; -49; -52; -53; -54;	М200	4.1	$м^3$
		-45; -46; -48; -50; -51;	М300	4.1	$м^3$
		-47;	М400	4.1	$м^3$

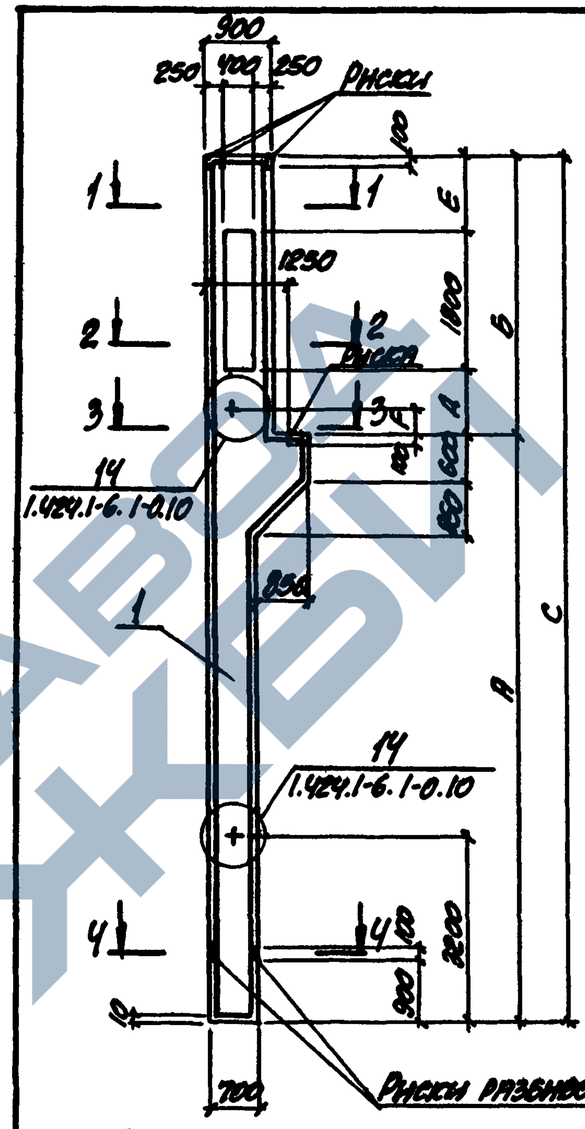

1-1

Рис. 1

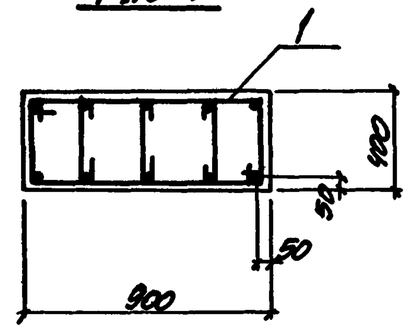

Рис. 2

Остальное см. Рис. 1

1. Ссылки на варианты армирования колонн по рис. 1 и 2 приведены в таблицах на сборочных чертежах соответствующих пространственных каркасов в вып. 2 (док. 1.424.1-6.2-1.00.0)
2. Размер F смотрите в таблице на стр. 51 (док. -0.01)
3. Таблицу исполнений см. листы 3, 4.
4. Толщина защитного слоя до продольной рабочей арматуры должна быть не менее 30мм.

Нач. отд.	Бродский	
Н. контр.	Кудрявцевская	
Гл. констр.	Сафранский	
Вед. инж.	Кудрявцевская	
Вед. инж.	Спельбрум	
Исполнил	Колина	
Проверил	Кудрявцевская	

1.424.1-6.1-1.00СБ

Колонна крайняя (1К108 ... 4К108; 1К120 ... 4К120) Сборочный чертеж.

Стадия	Масса	Масштаб
Р	см. таблицу	—

Лист 1 Листов 4

ГОССТРОЙ СССР ХАРЬКОВСКИЙ ПРОМСТРОЙНИИПРОЕКТ

1.424.1-6.1-1.00 Лист 3

Инв. № подл. | Подпись и дата | Взам. инв. №

Копировала Мирошниченко Формат 12

https://zavodjbi.com/

2-2

Рис. 1

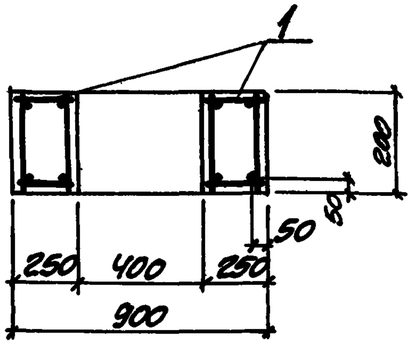

Рис. 2

остальное см. Рис. 1

3-3

Рис. 1

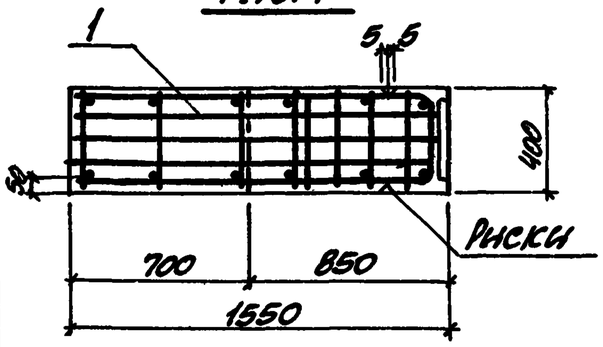

Рис. 2

остальное см. Рис. 1

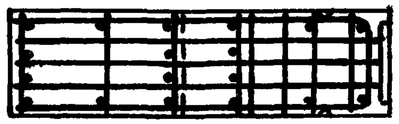

4-4

Рис. 1

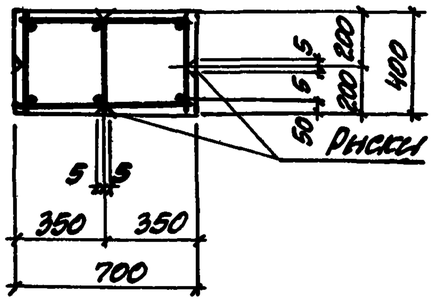

Рис. 2

остальное см. Рис. 1

Обозначение	Марка	Размеры, мм					Масса, т
		А	Б	С	Д	Е	
1424.1-6.1-1.00	1К10В-1	8350	3500	11850	700	1000	9.2
-01	1К10В-2						
-02	1К10В-3						
-03	1К10В-4						
-04	1К10В-5						
-05	1К10В-6						
-06	2К10В-1	7750	4100	11850	900	1400	9.2
-07	2К10В-2						
-08	2К10В-3						
-09	2К10В-4						
-10	2К10В-5						
-11	2К10В-6						
-12	2К10В-7						
-13	2К10В-8						
-14	3К10В-1	7150	4700	11850	1050	1850	9.5
-15	3К10В-2						
-16	3К10В-3						
-17	3К10В-4						
-18	3К10В-5						
-19	3К10В-6						
-20	3К10В-7						
-21	3К10В-8						
-22	4К10В-1	7750	4100	11850	700	1600	9.2
-23	4К10В-2						
-24	4К10В-3						
-25	1К120-1	9550	3500	13050	700	1000	10.0
-26	1К120-2						
-27	1К120-3						
-28	1К120-4						

Инв. № подл. | Подпись и дата | Взам. инв. №

ЗАВОД ЖБИ

https://zavodjbi.com/

Обозначение		Марка	Размеры, мм А	Б	С	Д	Е	Масса, т
1.424.1-6.1-1.00	-29	1К120-5	9950	3500	13050	700	1000	10.0
	-30	1К120-6						
	-31	1К120-7						
	-32	1К120-8						
	-33	1К120-9						
	-34	2К120-1	8950	4100	13050	900	1400	10.0
	-35	2К120-2						
	-36	2К120-3						
	-37	2К120-4						
	-38	2К120-5						
	-39	2К120-6						
	-40	2К120-7						
	-41	2К120-8						
	-42	2К120-9						
	-43	3К120-1	8350	4700	13050	1050	1850	10.2
	-44	3К120-2						
	-45	3К120-3						
	-46	3К120-4						
	-47	3К120-5						
	-48	3К120-6						
	-49	3К120-7						
	-50	3К120-8						
	-51	3К120-9						
	-52	4К120-1	8950	4100	13050	700	1600	10.2
	-53	4К120-2						
	-54	4К120-3						

Формат	Зона	Поз.	Обозначение	Наименование	Кол.	Примеч.
				Документация		
			1.424.1-6.1-0.00 ТО	Техническое описание		
11			1.424.1-6.1-2.00 СБ	Сборочный чертеж		
12			1.424.1-6.1-0.00 ВМС	Ведомость расхода стали		

Формат	Зона	Для исполнения с порядковым номером *)	Обозначение	Кол.	Примеч.
		Переменные данные			
		Сборочные единицы			
		Поз. 1 Каркас пространственный			
		КП45...КП53;	КП55...КП63;		
		КП70...КП75;	КП77...КП88;		
11		-00;	1.424.1-6.2-2.00.0 -03	1	КП48
		-01;	-02	1	КП47
		-02;	-04	1	КП49
		-03; -04;	-01	1	КП46
		-05; -06;	-00	1	КП45
		-07; -08;	-05	1	КП50
		-09; -10;	-06	1	КП51
		-11; -12;	-08	1	КП53
		-13; -14;	-07	1	КП52

*) Основное исполнение, не имеющее порядкового номера, обозначено „00."

Нач.отд.	Бродский		1.424.1-6.1-2.00
Н.контр.	Купричевская		
Гл.констр.	Саврянский		Колонна крайняя (1К132...4К132; 1К144...4К144)
Вед.инж.	Купричевская		Стадия Р; Лист 1; Листов 3
Вед.инж.	Эпельбаум		
Исполн.	Копина		Госстрой СССР Харьковский Промстройниипроект
Проверил	Купричевская		

Инв.№ подл. | Подпись и дата | Взам.инв.№

Инв.№ подл. | Подпись и дата | Взам.инв.№

1.424.1-6.1-1.00СБ

Лист 4

https://zavodjbi.com/

Формат	Зона	Для исполнения с порядковым номером	Обозначение	Кол.	Примеч.
11		-15;	1.424.1-6.2-2.00.0 -13	1	КП59
		-16; -17;	-09	1	КП55
		-18; -19;	-10	1	КП56
		-20;	-12	1	КП58
		-21; -22;	-11	1	КП57
		-23;	-14	1	КП60
		-24;	-15	1	КП61
		-25;	-17	1	КП63
		-26;	-16	1	КП62
		-27; -28;	-20	1	КП72
		-29; -30;	-18	1	КП70
		-31; -32;	-19	1	КП71
		-33; -34;	-21	1	КП73
		-35; -36;	-22	1	КП74
		-37...-39;	-23	1	КП75
		-40;	-25	1	КП78
		-41; -42;	-26	1	КП79
		-43; -44;	-24	1	КП77
		-45; -46;	-30	1	КП83
		-47;	-27	1	КП80
		-48...-50;	-29	1	КП82
		-51;	-31	1	КП84
		-52; -53;	-28	1	КП81
		-54;	-32	1	КП85
		-55;	-34	1	КП87
		-56;	-35	1	КП88
		-57;	-33	1	КП86

Формат	Зона	Для исполнения с порядковым номером	Обозначение	Кол	Примеч.
			Материал		
		-01; -03; -05;	Бетон М200	4.7	м³
		-00; -02; -04; -06;	М300	4.7	м³
		-07; -09; -13; -15; -16; -20; -21;			
		-24; -25; -26;	М200	4.8	м³
		-08; -10; -11; -14; -17; -18; -22;			
		-23;	М300	4.8	м³
		-12; -19;	М400	4.8	м³
		-27; -29; -31; -33; -35; -37; -41;			
		-45; -48; -52; -55; -56; -57;	М200	5.1	м³
		-28; -30; -32; -34; -36; -38; -40;			
		-42; -43; -46; -47; -49; -51	М300	5.1	м³
		-39; -44, -50; -53; -54;	М400	5.1	м³

Инв.№подл. | Подпись и дата | Взам.инв.№

Копировала Мирошниченко Формат 12

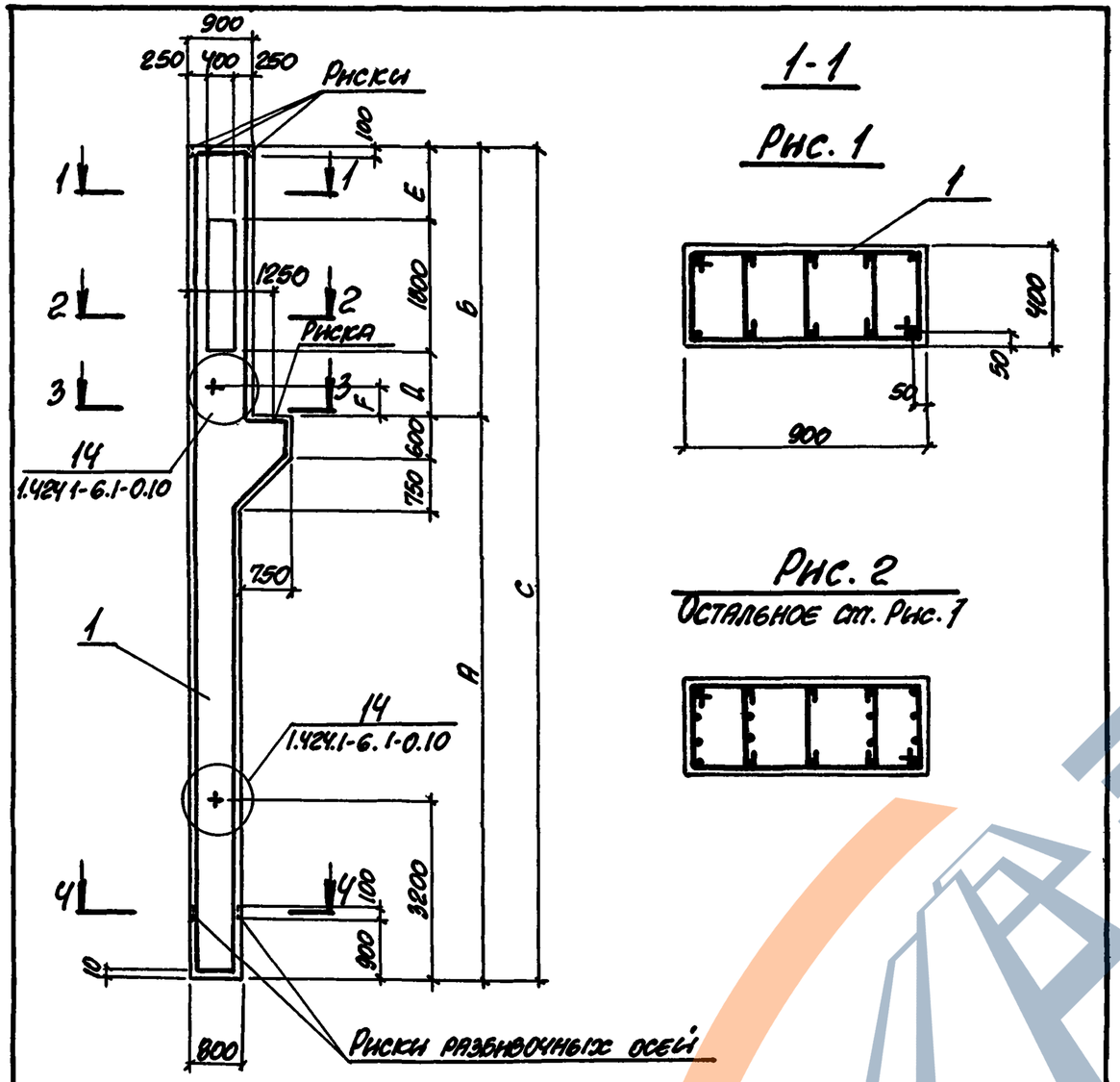

1-1

Рис. 1

Рис. 2

Остальное см. Рис. 1

2-2

Рис. 1

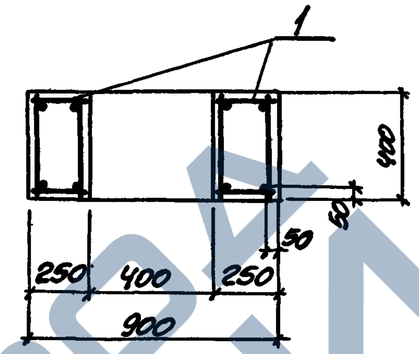

Рис. 2

Остальное см. Рис. 1

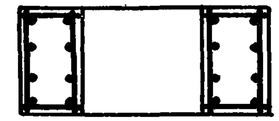

3-3

Рис. 1

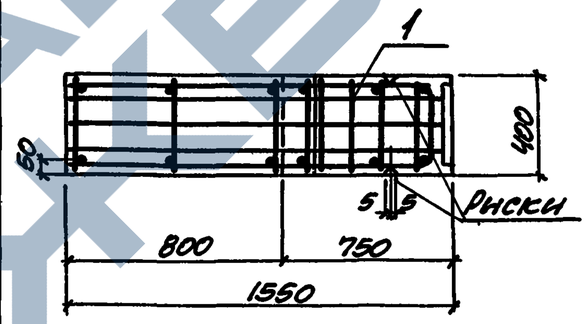

Рис. 2

Остальное см. Рис. 1

4-4

Рис. 1

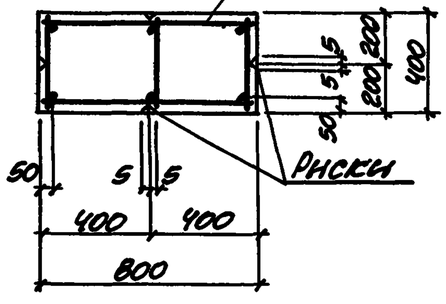

Рис. 2

Остальное см Рис. 1

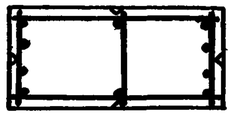

1. Ссылки на варианты армирования колонн по рис. 1 и 2 приведены в таблицах на сборочных чертежах соответствующих пространственных каркасов в вып. 2 (док. 1.424.1-6.2-2.00.0)
2. Размер F смотрите в таблице на стр. 51 (док. -0.01)
3. Таблицу исполнений см. на листах 3, 4.
4. См. примечание 4 на док. 1.424.1-6.1-1.00 сб.

Нач. отд.	Броваский		
Н. контр.	Кудинчевская		
Гл. констр.	Сафранский		
Вед. инж.	Эпельбаум		
Вед. инж.	Кудинчевская		
Исполнил	Копина		
Проверил	Кудинчевская		

1.424.1-6.1-2.00 СБ

Колонна крайняя (1К132 ... 4К132; 1К144 ... 4К144) Сборочный чертеж.

Стадия	Масса	Масштаб
Р	см. таблицу	—

Лист 1 Листов 4

Госстрой СССР
Харьковский Промстройниипроект

Инв. № подл. | Подпись и дата | Взам. инв. №

1.424.1-6.1-2.00 СБ

Лист 2

Копировала Мирошниченко

Формат 12

Обозначение	Марка	Размеры, мм А	Б	С	Д	Е	Масса, т
1.424.1-6. 1-2.00	1К132-1	10750	3500	14250	700	1000	11.8
-01	1К132-2						
-02	1К132-3						
-03	1К132-4						
-04	1К132-5						
-05	1К132-6						
-06	1К132-7						
-07	2К132-1	10150	4100	14250	900	1400	12.0
-08	2К132-2						
-09	2К132-3						
-10	2К132-4						
-11	2К132-5						
-12	2К132-6						
-13	2К132-7						
-14	2К132-8						
-15	3К132-1	9550	4700	14250	1050	1850	12.0
-16	3К132-2						
-17	3К132-3						
-18	3К132-4						
-19	3К132-5						
-20	3К132-6						
-21	3К132-7						
-22	3К132-8						
-23	3К132-9						
-24	4К132-1	10150	4100	14250	700	1600	12.0
-25	4К132-2						
-26	4К132-3						
-27	1К144-1	11950	3500	15450	700	1000	12.8
-28	1К144-2						

Обозначение	Марка	Размеры, мм А	Б	С	Д	Е	Масса, т
1.424.1-6. 1-2.00 -29	1К144-3	11950	3500	15450	700	1000	12.8
-30	1К144-4						
-31	1К144-5						
-32	1К144-6						
-33	2К144-1	11350	4100	15450	900	1400	12.8
-34	2К144-2						
-35	2К144-3						
-36	2К144-4						
-37	2К144-5						
-38	2К144-6						
-39	2К144-7						
-40	2К144-8						
-41	2К144-9						
-42	2К144-10						
-43	2К144-11						
-44	2К144-12						
-45	3К144-1	10750	4700	15450	1050	1850	12.8
-46	3К144-2						
-47	3К144-3						
-48	3К144-4						
-49	3К144-5						
-50	3К144-6						
-51	3К144-7						
-52	3К144-8						
-53	3К144-9						
-54	3К144-10						
-55	4К144-1	11350	4100	15450	700	1600	12.8
-56	4К144-2						
-57	4К144-3						

Инв.№ подл. | Подпись и дата | Взам. инв.№

Копировала Кублицкая Формат 12

https://zavodjbi.com/

Формат	Зона	Поз	Обозначение	Наименование	Кол.	Примеч.
				Документация		
			1.424.1-6. 1-0.00 ТО	Техническое описание		
11			1.424.1-6. 1-3.00 СБ	Сборочный чертеж		
12			1.424.1-6. 1-0.00 ВМС	Ведомость расхода стали		

Формат	Зона	Для исполнения с порядковым номером*)	Обозначение	Кол.	Примеч.
		Переменные данные			
		Сборочные единицы			
		Поз.1 Каркас пространственный			
		КП93... КП 126;			
11		-00; -01;	1.424.1-6. 2-3.00.0	1	КП93
		-02;	-01	1	КП 94
		-03;	-04	1	КП 97
		-04;	-03	1	КП 96
		-05;	-02	1	КП95
		-06 ... -08;	-08	1	КП101
		-09 ... 11;	-05	1	КП 98
		-12; -13;	-06	1	КП 99
		-14; -15;	-07	1	КП 100
		-16;	-14	1	КП 107

*) Основное исполнение не имеющее порядкового номера, обозначено „00."

Нач. отд.	Бродский	
Н. контр.	Кудричевская	
Гл. констр.	Савранский	
Вед. инж.	Эпельбаум	
Вед. инж.	Кудричевская	
Исполнил	Копина	
Проверил	Кудричевская	

1.424.1-6. 1-3.00

Колонна крайняя (6К108... 8К108; 6К120... 8К120)

Стадия	Лист	Листов
Р	1	3

ГОССТРОЙ СССР ХАРЬКОВСКИЙ ПРОМСТРОЙНИИПРОЕКТ

Взам. инв. № | Подпись и дата | Инв. № подл.

Формат	Зона	Для исполнения с порядковым номером	Обозначение	Кол.	Примеч.
11		-17;	1.424.1-6 2-3.00.0-10	1	КП103
		-18; -19;	-13	1	КП106
		-20; -21;	-12	1	КП105
		-22;	-09	1	КП102
		-23; -24;	-11	1	КП104
		-25; -26;	-15	1	КП108
		-27;	-19	1	КП112
		-28;	-16	1	КП109
		-29;	-18	1	КП111
		-30;	-20	1	КП113
		-31;	-17	1	КП110
		-32;	-21	1	КП114
		-33...-35;	-22	1	КП115
		-36; -37;	-27	1	КП120
		-38; -39;	-23	1	КП116
		-40; -41;	-24	1	КП117
		-42;	-25	1	КП118
		-43;	-26	1	КП119
		-44;	-32	1	КП125
		-45;	-31	1	КП124
		-46; -47;	-28	1	КП121
		-48;	-33	1	КП126
		-49; -50;	-29	1	КП122
		-51; -52;	-30	1	КП123
			Материал		
			Бетон		
		-00; -06; -09;	М200	4.0	m^3

1.424.1-6. 1-3.00 | Лист 2

Копировала Мирошниченко | Формат 12

ЗАВОД ЖБИ

Формат	Зона	Для исполнения с порядковым номером	Обозначение	Кол	Примечание
		-01...-05; -07; -10; -12; -14;			
		-16; -17; -18; -20; -23;	М300	4.0	м³
		-08; -11; -13; -15; -21; -22; -24; 19	М400	4.0	м³
		-25.	М200	4.3	м³
		-26...-30; -31;	М300	4.3	м³
		-33;	М200	4.4	м³
		-32; -34; -36; -38; -40; -42;			
		-44...-46; -48; -49; -51;	М300	4.4	м³
		-35; -37; -39; -41; -43; -47;			
		-50; -52;	М400	4.4	м³

1.424.1-6. 1-3.00 Лист 3

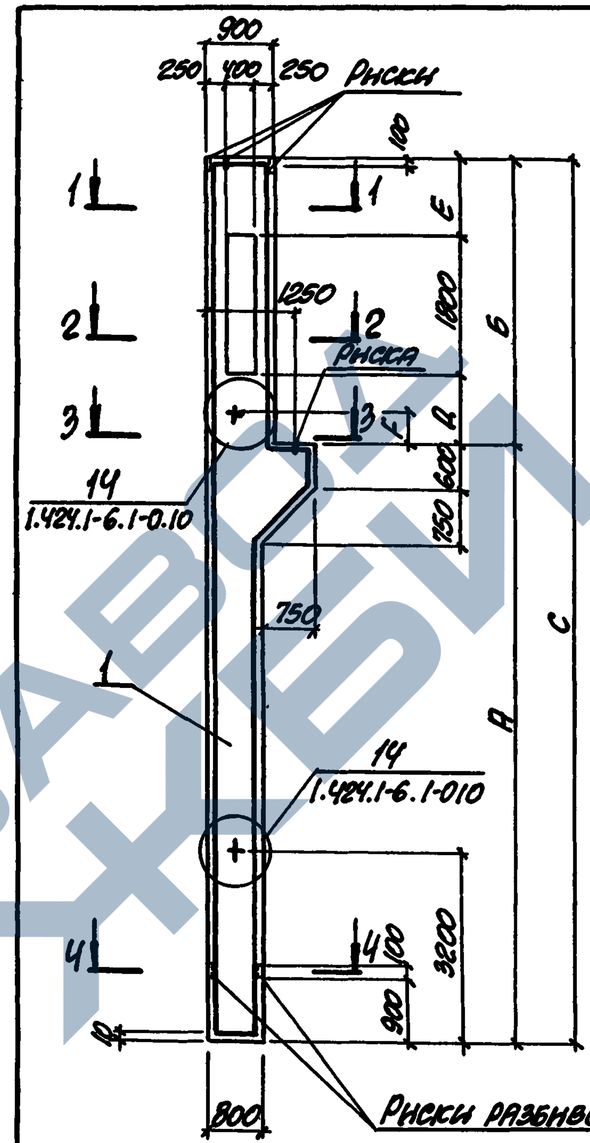

1-1

Рис. 1

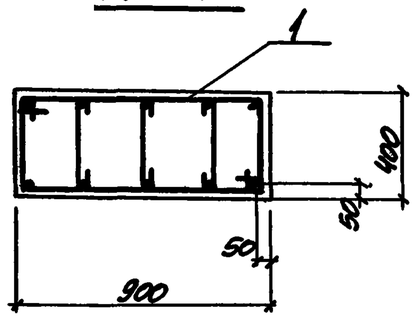

Рис. 2

Остальное см. рис. 1

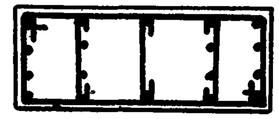

1. Ссылки на варианты армирования колонн по рис 1 и 2 приведены в таблицах на сборочных чертежах соответствующих пространственных каркасов в вып. 2 (док. 1.424.1-6.2-3.00.0)
2. Размер F смотрите в таблице на стр. 51 (док. -0.01)
3. Таблицу исполнений смотрите листы 3, 4.
4. Толщина защитного слоя до продольной рабочей арматуры должна быть не менее 30 мм.

Инв. № подл. | Подпись и дата | Взам. инв. №

Нач. отд.	Бродский		
Н. контр.	Кудрявцевская		
Гл. констр.	Савоянский		
Вед. инж.	Эпельбаум		
Вед. инж.	Кудрявцевская		
Исполнил	Копина		
Проверил	Кудрявцевская		

1.424.1-6. 1-3.00 СБ

Колонна крайняя (6К108...8К108; 6К120...8К120)
Сборочный чертеж

Стадия	Масса	Масштаб
Р	см. таблицу	—
Лист 1	Листов 4	

Госстрой СССР
Харьковский Промстройниипроект

Копировала Мирошниченко 19198-02 35 Формат 12

2-2

Рис. 1

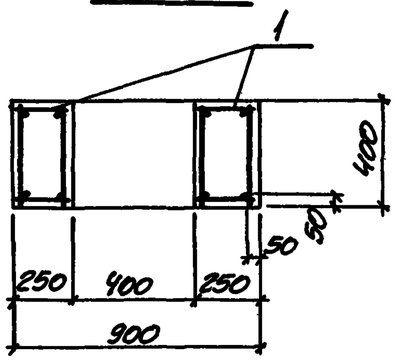

Рис. 2

Остальное см. Рис.1

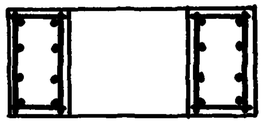

3-3

Рис. 1

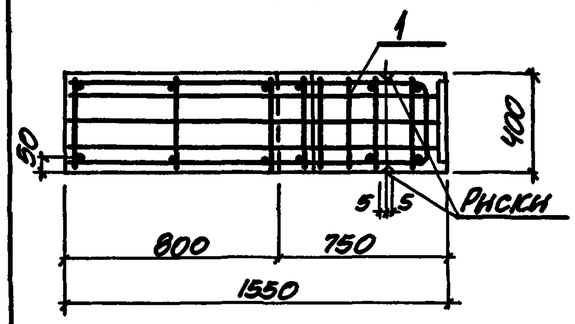

Рис. 2

Остальное см. Рис.1

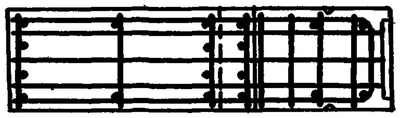

4-4

Рис. 1

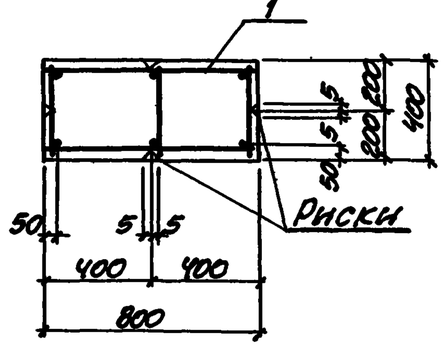

Рис. 2

Остальное см. Рис.1

Обозначение	Марка	Размеры, мм А	Б	С	Д	Е	Масса, т
1.424.1-6. 1-3.00	6К10В-1	7950	3900	11850	1100	1000	10.0
-01	6К10В-2						
-02	6К10В-3						
-03	6К10В-4						
-04	6К10В-5						
-05	6К10В-6						
-06	7К10В-1	7350	4500	11850	1300	1400	10.0
-07	7К10В-2						
-08	7К10В-3						
-09	7К10В-4						
-10	7К10В-5						
-11	7К10В-6						
-12	7К10В-7						
-13	7К10В-8						
-14	7К10В-9						
-15	7К10В-10						
-16	8К10В-1	6750	5100	11850	1450	1850	10.0
-17	8К10В-2						
-18	8К10В-3						
-19	8К10В-4						
-20	8К10В-5						
-21	8К10В-6						
-22	8К10В-7						
-23	8К10В-8						
-24	8К10В-9						

Инв.№ подл. | Подпись и дата | Взам.инв.№

Инв.№ подл. | Подпись и дата | Взам.инв.№

Копировала Мирошниченко 19198-02. 36 Формат А2

Обозначение	Марка	Размеры, мм А	Б	С	Д	Е	Масса, т
1.424.1-6.1-3 00 -25	6К120-1	9150	3900	13050	1100	1000	10,8
-26	6К120-2						
-27	6К120-3						
-28	6К120-4						
-29	6К120-5						
-30	6К120-6						
-31	6К120-7						
-32	7К120-1	9550	4500	13050	1300	1400	11,0
-33	7К120-2						
-34	7К120-3						
-35	7К120-4						
-36	7К120-5						
-37	7К120-6						
-38	7К120-7						
-39	7К120-8						
-40	7К120-9						
-41	7К120-10						
-42	7К120-11						
-43	7К120-12						
-44	8К120-1	7950	5100	13050	1450	1850	11,0
-45	8К120-2						
-46	8К120-3						
-47	8К120-4						
-48	8К120-5						
-49	8К120-6						
-50	8К120-7						
-51	8К120-8						
-52	8К120-9						

Формат	Зона	Поз.	Обозначение	Наименование	Кол.	Примеч.
				Документация		
			1.424.1-6.1-0.00ТО	Техническое описание		
11			1.424.1-6.1-4.00СБ	Сборочный чертеж		
12			1.424.1-6.1-0.00ВМС	Ведомость расхода стали		

Формат	Зона	Для исполнения с порядковым номером *)	Обозначение	Кол.	Примеч.
			Переменные данные		
			Сборочные единицы		
			Поз.1. Каркас пространственный КП128...КП132; КП134...КП142; КП144...КП154; КП156...КП161;		
11		-00;	1.424.1-6.2-4.00.0 -03	1	КП131
		-01;	-00	1	КП128
		-02;	-02	1	КП130
		-03;	-04	1	КП132
		-04;	-01	1	КП129
		-05...-07;	-05	1	КП134
		-08; -09;	-08	1	КП137
		-10; -11;	-06	1	КП135
		-12; -13;	-09	1	КП138

*) Основное исполнение, не имеющее порядкового номера, обозначено „00".

Инв.№подл. | Подпись и дата | Взам.инв.№

Нач.отд.	Бродский	
Н.контр.	Кудрявцевская	
Гл.констр.	Саворонский	
Вед.инж.	Кудрявцевская	
Вед.инж.	Эпельбаум	
Исполнил	Копнина	
Проверил	Кудрявцевская	

1.424.1-6.1-4.00

Колонна крайняя (6К132...8К132; 6К144...8К144)

Стадия	Лист	Листов
Р	1	3

Госстрой СССР Харьковский Промстройниипроект

https://zavodjbi.com/

Формат	Зона	Для исполнения с порядковым номером	Обозначение	Кол.	Примеч.
А4		-14; -15;	1 424 1-6 2-4.00.0 -07	1	КП136
		-16;	-10	1	КП139
		-17;	-11	1	КП140
		-18; -19;	-12	1	КП141
		-20;	-13	1	КП142
		-21;	-14	1	КП144
		-22;	-15	1	КП145
		-23;	-16	1	КП146
		-24; -25;	-17	1	КП147
		-26;	-18	1	КП148
		-27; -28;	-19	1	КП149
		-29; -30,	-24	1	КП154
		-31; -32;	-20	1	КП150
		-33; -34,	-23	1	КП153
		-35,	-25	1	КП156
		-36, -37;	-21	1	КП151
		-38;	-22	1	КП152
		-39;	-30	1	КП161
		-40; -41;	-26	1	КП157
		-42; -43;	-27	1	КП158
		-44; -45;	-28	1	КП159
		-46;	-29	1	КП160
			Материал		
			Бетон		
		-05;	М200	5.1	$м^3$
		-00; -01... -04; -06; -08; -10;			
		-12; -14; -16; -17; -18;	М300	5.1	$м^3$
		-07; -09; -11; -13; -15; -19; -20;	М400	6.1	$м^3$

Взам. инв. № | Подпись и дата | Инв. № подл.

Формат	Зона	Для исполнения с порядковым номером	Обозначение	Кол.	Примеч.
		-21... -24; -27; -29; -31; -33;			
		-36; -39; -40; -42; -44;	М300	5.6	$м^3$
		-25; -26; -28; -30; -32; -34;			
		-35; -36; -38; -41; -43; -45; -46	М400	5.6	$м^3$

Взам. инв. № | Подпись и дата | Инв. № подл.

https://zavodjbi.com/

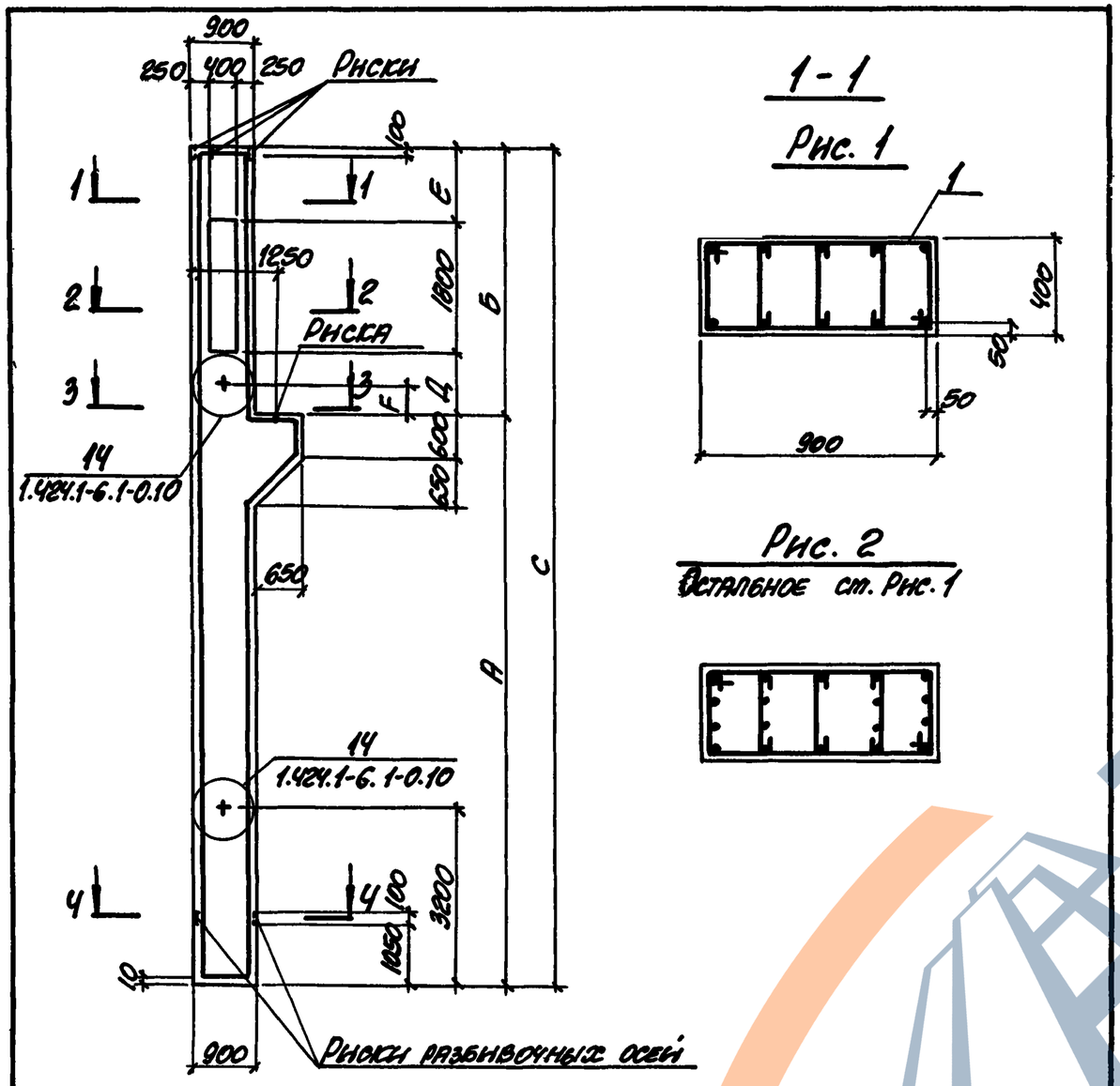

1-1

Рис. 1

Рис. 2
Остальное см. Рис. 1

1. Ссылка на варианты армирования колонн по рис. 1 и 2 приведены в таблицах на сборочных чертежах соответствующих пространственных каркасов в вып. 2 (док. 1.424.1-6.2-4.00.0)
2. Размер F смотрите в таблице на стр. 51 (док. -0.01)
3. Таблицу исполнений смотрите на листах 3, 4.
4. Толщина защитного слоя до продольной рабочей арматуры должна быть не менее 30 мм.

Нач. отд.	Бродский		
Н. контр.	Кудричевская		
Гл. контр.	Савранский		
Вед. инж.	Эпельбаум		
Вед. инж.	Кудричевская		
Исполнил	Копина		
Проверил	Кудричевская		

1.424.1-6. 1-4.00 СБ

Колонна крайняя (6К132... 8К132; 6К144... 8К144)
Сборочный чертеж.

Стадия	Масса	Масштаб
Р	см. таблицу	

Лист 1 Листов 4

ГОССТРОЙ СССР
ХАРЬКОВСКИЙ ПРОМСТРОЙНИИПРОЕКТ

Инв. № подл. | Подпись и дата | Взам. инв. №

2-2

Рис. 1

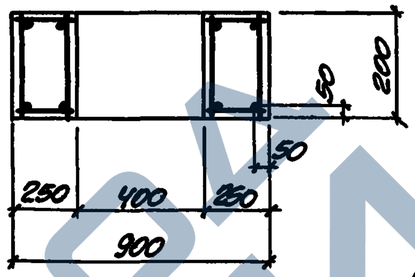

Рис. 2
Остальное см. Рис. 1

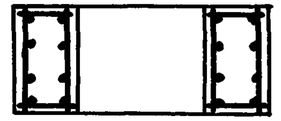

3-3

Рис. 1

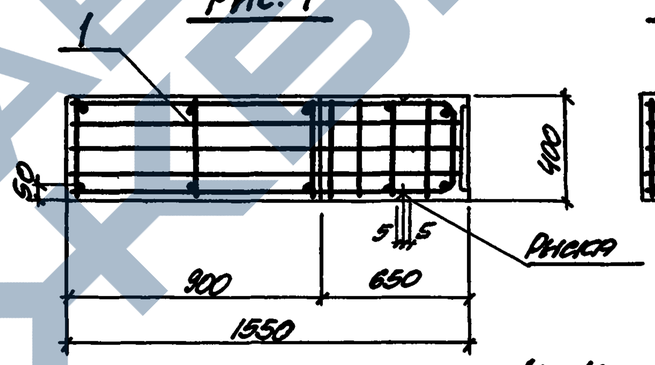

Рис. 2
Остальное см. Рис. 1

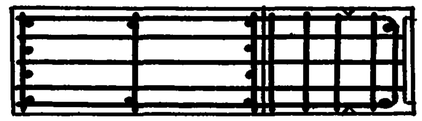

4-4

Рис. 1

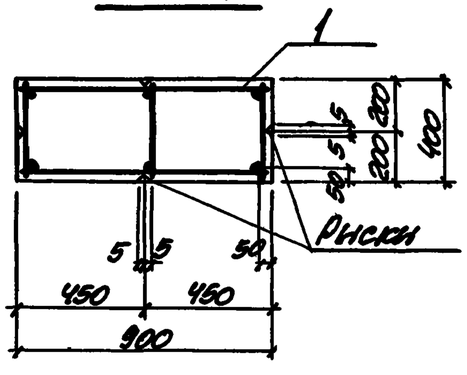

Рис. 2
Остальное см. Рис. 1

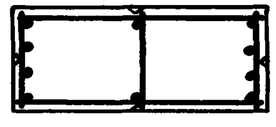

1.424.1-6. 1-4.00 СБ

Лист 2

https://zavodjbi.com/

Обозначение	Марка	Размеры, мм					Масса, т
		А	Б	С	Д	Е	
1.424.1-6.1-4.00	6К132-1	10500	3900	14400	1100	1000	12.8
-01	6К132-2						
-02	6К132-3						
-03	6К132-4						
-04	6К132-5						
-05	7К132-1	9900	4500	14400	1300	1400	12.8
-06	7К132-2						
-07	7К132-3						
-08	7К132-4						
-09	7К132-5						
-10	7К132-6						
-11	7К132-7						
-12	7К132-8						
-13	7К132-9						
-14	7К132-10						
-15	7К132-11						
-16	8К132-1	9300	5100	14400	1450	1850	12.8
-17	8К132-2						
-18	8К132-3						
-19	8К132-4						
-20	8К132-5						
-21	6К144-1	11700	3900	15600	1100	1000	14.0
-22	6К144-2						
-23	6К144-3						
-24	6К144-4						
-25	6К144-5						
-26	6К144-6						

Инв. № подл. | Подпись и дата | Взам. инв. №

1.424.1-6. 1-4.00 СБ

Лист 3

Обозначение	Марка	Размеры, мм					Масса, т
		А	Б	С	Д	Е	
1.424.1-6.1-4.00 -27	7К144-1	11100	4500	15600	1300	1400	14.0
-28	7К144-2						
-29	7К144-3						
-30	7К144-4						
-31	7К144-5						
-32	7К144-6						
-33	7К144-7						
-34	7К144-8						
-35	7К144-9						
-36	7К144-10						
-37	7К144-11						
-38	7К144-12						
-39	8К144-1	10500	5100	15600	1450	1850	14.0
-40	8К144-2						
-41	8К144-3						
-42	8К144-4						
-43	8К144-5						
-44	8К144-6						
-45	8К144-7						
-46	8К144-8						

Инв. № подл. | Подпись и дата | Взам. инв. №

1.424.1-6. 1-4.00 СБ

Лист 4

https://zavodjbi.com/

Формат	Зона	Поз.	Обозначение	Наименование	Кол.	Примеч.
				Документация		
			1.424.1-6. 1-0.00 ТО	Техническое описание		
11			1.424.1-6. 1-5.00 СБ	Сборочный чертеж		
12			1.424.1-6. 1-0.00 ВМС	Ведомость расхода стали		

Формат	Зона	Для исполнения с порядковым номером *)	Обозначение	Кол.	Примеч.
		Переменные данные			
		Сборочные единицы			
		Поз.1 Каркас пространственный			
		КП162...КП183; КП215...КП219;			
11		-00;	1.424.1-6. 2-5.00.0	1	КП162
		-01; -02;	-03	1	КП165
		-03; -04;	-01	1	КП163
		-05;	-02	1	КП164
		-06;	-05	1	КП167
		-07;	-04	1	КП166
		-08;	-11	1	КП173
		-09; -10;	-07	1	КП169
		-11; -12;	-08	1	КП170
		-13; -14;	-09	1	КП171

*) Основное исполнение, не имеющее порядкового номера, обозначено „00."

Нач. отд.	Бродский	
Н. контр.	Кудрявцевская	
Гл. констр.	Савранский	
Вед. инж.	Эпельбаум	
Вед. инж.	Кудрявцевская	
Исполнил	Копина	
Проверил	Кудрявцевская	

1.424.1-6. 1-5.00

Колонна средняя (9К108; 10К108; 9К120; 2К102; 3К102)

Стадия	Лист	Листов
Р	1	2

ГОССТРОЙ СССР, ХАРЬКОВСКИЙ ПРОМСТРОЙНИИПРОЕКТ

Формат	Зона	Для исполнения с порядковым номером	Обозначение	Кол.	Примеч.
11		-15;	1.424.1-6. 2-5.00.0 -10	1	КП172
		-16; -17;	-06	1	КП168
		-18;	-12	1	КП174
		-19; -20;	-13	1	КП175
		-21;	-16	1	КП178
		-22;	-14	1	КП176
		-23; -24;	-15	1	КП177
		-25;	-17	1	КП179
		-26; -27;	-19	1	КП181
		-28;	-18	1	КП180
		-29;	-21	1	КП183
		-30; -31;	-20	1	КП182
		-32;	-22	1	КП215
		-33;	-23	1	КП216
		-34;	-24	1	КП217
		-35;	-25	1	КП218
		-36;	-26	1	КП219
			Материал		
			Бетон		
		-00; -02; -04... -07;	М300	4.5	$м^3$
		-01; -03;	М200	4.5	$м^3$
		-08; -09; -11; -13; -16; -19;	М300	4.6	$м^3$
		-10; -12; -14; -15; -17; -18; -20	М400	4.6	$м^3$
		-21; -23; -25; -26; -28; -30;	М300	4.9	$м^3$
		-22; -24; -27; -29; -31;	М400	4.9	$м^3$
		-32 ... -36;	М400	4.3	$м^3$

Взам. инв. №

Подпись и дата

Инв. № подл.

1.424.1-6. 1-5.00

Лист 2

Копировала Мирошниченко 19198-02. 41 Формат 12

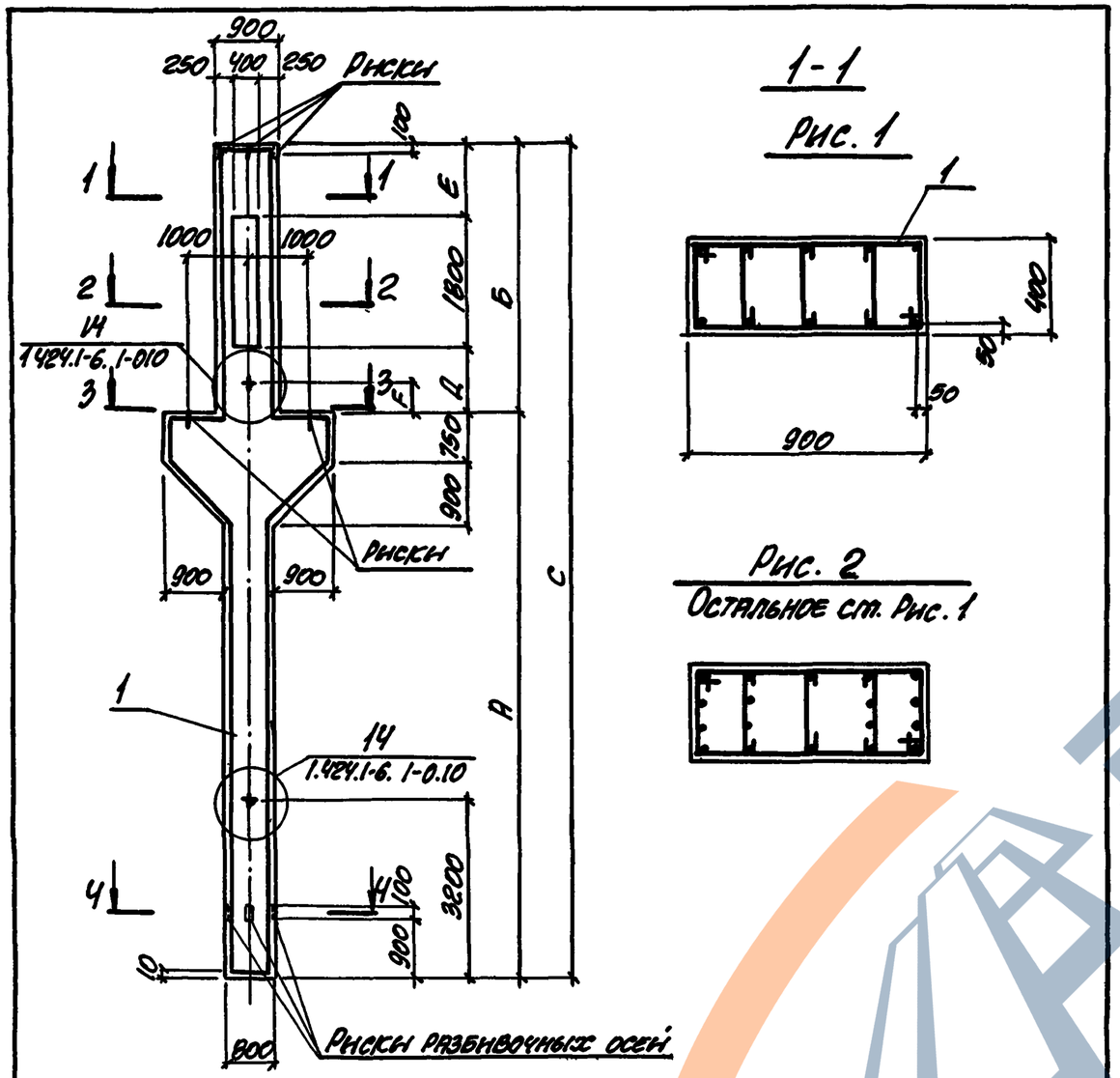

1-1

Рис. 1

Рис. 2

Остальное см. Рис. 1

1. Ссылка на варианты армирования колонн по рис 1 и 2 приведены в таблицах на сборочных чертежах соответствующих пространственных каркасов в вып. 2 (док. 1.424.1-6.2-5.00.0)
2. Размер F смотрите в таблице на стр. 51 (док. -0.01)
3. Таблицу исполнений смотрите на листах 3, 4.
4. Толщина защитного слоя до продольной рабочей арматуры должна быть не менее 30 мм.

Нач. отд.	Бродский		
Н. контр.	Кудрявцевская		
Гл. констр.	Сафронский		
Вед. инж.	Эпельбаум		
Вед. инж.	Кудрявцевская		
Исполнил	Копылна		
Проверил	Кудрявцевская		

1.424.1-6.1-5.00 СБ

Колонна средняя (9К10В; 10К10В; 9К12О; 2К10Г; 3К10Г) Сборочный чертеж.

Стадия	Масса	Масштаб
Р	см. таблицу	

Лист 1 | Листов 4

Госстрой СССР
Харьковский Промстройниипроект

Инв. № подл. | Подпись и дата | Взам. инв. №

2-2

Рис. 1

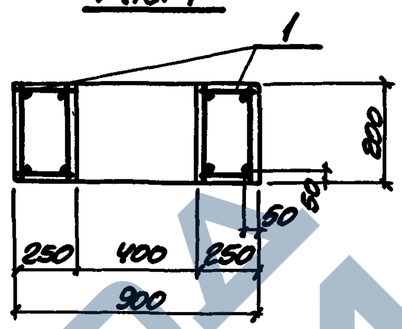

Рис. 2

Остальное см. Рис. 1

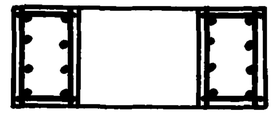

3-3

Рис. 1

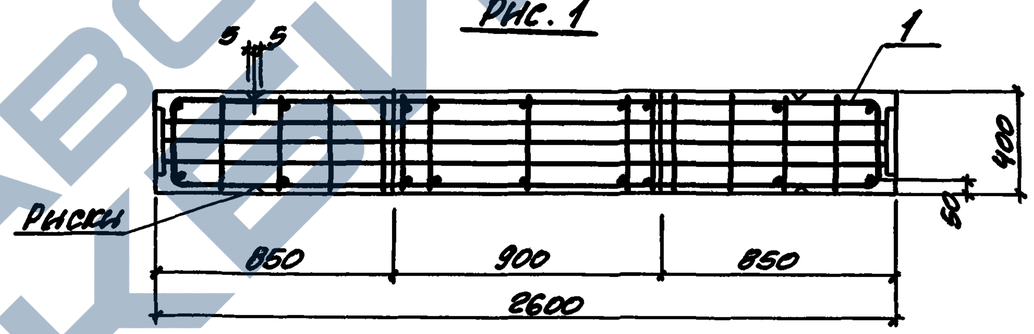

Рис. 2

Остальное см Рис. 1

4-4

Рис. 1

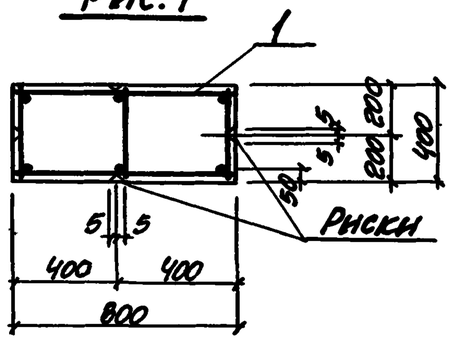

Рис. 2

Остальное см. Рис. 1

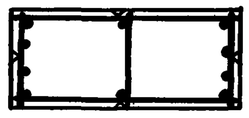

Инв. № подл. | Подпись и дата | Взам. инв. №

1.424.1-6.1-5.00 СБ

Лист 2

Обозначение	Марка	Размеры, мм					Масса, т
		А	Б	С	Д	Е	
1.424.1-6.1-5.00	9К10В-1	7950	3900	11850	1100	1000	11.3
-01	9К10В-2						
-02	9К10В-3						
-03	9К10В-4						
-04	9К10В-5						
-05	9К10В-6						
-06	9К10В-7						
-07	9К10В-8						
-08	10К10В-1	7350	4500	11850	1300	1400	11.5
-09	10К10В-2						
-10	10К10В-3						
-11	10К10В-4						
-12	10К10В-5						
-13	10К10В-6						
-14	10К10В-7						
-15	10К10В-8						
-16	10К10В-9						
-17	10К10В-10						
-18	10К10В-11						
-19	10К10В-12						
-20	10К10В-13						
-21	9К120-1	9150	3900	13050	1100	1000	12.3
-22	9К120-2						
-23	9К120-3						
-24	9К120-4						
-25	9К120-5						
-26	9К120-6						

Обозначение	Марка	Размеры, мм					Масса, т
		А	Б	С	Д	Е	
1.424.1-6.1-5.00-27	9К120-7	9150	3900	13050	1100	1000	12.3
-28	9К120-8						
-29	9К120-9						
-30	9К120-10						
-31	9К120-11						
-32	2К102-1	7350	3900 (3800)	11250 (11150)	1100	1000 (900)	11.0
-33	2К102-2						
-34	3К102-1	7350	3900 (3800)	11250 (11150)	1300	800 (700)	11.0
-35	3К102-2						
-36	3К102-3						

Размеры в скобках принимать для колонн с укороченной на 100 мм надкрановой частью.

Инв.№ подл. | Подпись и дата | Взам. инв.№

Копировала Копина 19198-02 43 Формат А2

Формат	Зона	Поз.	Обозначение	Наименование	Кол.	Примеч.
				Документация		
			1.424.1-6. 1-0 ООТО	Техническое описание		
11			1.424.1-6. 1-6.00 СБ	Сборочный чертеж		
12			1.424.1-6. 1-0.00 ВМС	Ведомость расхода стали		

Формат	Зона	Для исполнения с порядковым номером *)	Обозначение	Кол.	Примеч.
		Переменные данные			
		Сборочные единицы			
		Поз. 1 Каркас пространственный			
		КП 184 ... КП 214; КП 223 ... КП 232;			
11		-00;	1.424.1-6.2-6.00.0 -04	1	КП 188
		-01;	-09	1	КП 193
		-02;	-00	1	КП 184
		-03;	-08	1	КП 192
		-04;	-06	1	КП 190
		-05; -06;	-03	1	КП 187
		-07; -08;	-07	1	КП 191
		-09; -10;	-05	1	КП 189
		-11;	-02	1	КП 186
		-12;	-01	1	КП 185

*) Основное исполнение не имеющее порядкового номера, обозначено „00".

Нач. отд.	Бровский		
Н. контр.	Кудрявцева		
Гл. констр.	Сафранский		
Рев. инж.	Эпельбаум		
Вед. инж.	Кудрявцева		
Исполнил	Копина		
Проверил	Кудрявцева		

1.424.1-6. 1-6.00

Колонна средняя (11К108; 10К120; 11К120; 1К102; 1К114 ... 3К114)

Стадия	Лист	Листов
Р	1	3

Госстрой СССР ХАРЬКОВСКИЙ ПРОМСТРОЙНИИПРОЕКТ

Инв. № подл. | Подпись и дата | Взам. инв. №

Формат	Зона	Для исполнения с порядковым номером	Обозначение	Кол.	Примеч.
11		-13;	1.424.1-6.2-6.00.0 -16	1	КП 200
		-14; -15;	-10	1	КП 194
		-16; -17;	-15	1	КП 199
		-18; -19;	-11	1	КП 195
		-20; -21;	-17	1	КП 201
		-22; -23;	-12	1	КП 196
		-24; -25;	-13	1	КП 197
		-26;	-14	1	КП 198
		-27;	-18	1	КП 202
		-28;	-25	1	КП 209
		-29;	-26	1	КП 210
		-30;	-23	1	КП 207
		-31;	-21	1	КП 205
		-32; -33;	-22	1	КП 206
		-34;	-24	1	КП 208
		-35;	-20	1	КП 204
		-36;	-19	1	КП 203
		-37;	-27	1	КП 211
		-38; -39;	-29	1	КП 213
		-40;	-30	1	КП 214
		-41;	-28	1	КП 212
		-42; -43;	-31	1	КП 223
		-44;	-34	1	КП 226
		-45;	-32	1	КП 224
		-46;	-33	1	КП 225
		-47;	-35	1	КП 227
		-48;	-36	1	КП 228
		-49;	-37	1	КП 229

Инв. № подл. | Подпись и дата | Взам. инв. №

1.424.1-6. 1-6.00

Лист 2

Копировала Мирошниченко

Формат А2

https://zavodjbi.com/

Шифр	Зона	Для исполнения с порядковым номером	Обозначение		Кол.	Примечание.
11		-50;	1.424.1-6. 2-6.00.0	-38	1	КП 230
		-51;		-39	1	КП 231
		-52;		-40	1	КП 232
			Материал			
			Бетон			
		-00; -01; -03...-05; -07; -09		М300	4.8	$м^3$
		-02; -06; -08; -10...-12;		М400	4.8	$м^3$
		-13; -14; -16; -18; -20; -22; -24;				
		-27; -29; -31; -32; -36;		М300	5.2	$м^3$
		-15; -17; -19; -21; -23; -25; -26;				
		-28; -30; -33... -35;		М400	5.2	$м^3$
		-37; -38;		М300	4.6	$м^3$
		-39...-41;		М400	4.6	$м^3$
		-42; -44; -46;		М300	5.0	$м^3$
		-43; -45...-47; -51; -52;				
		-48; -50;		М400	5.0	$м^3$

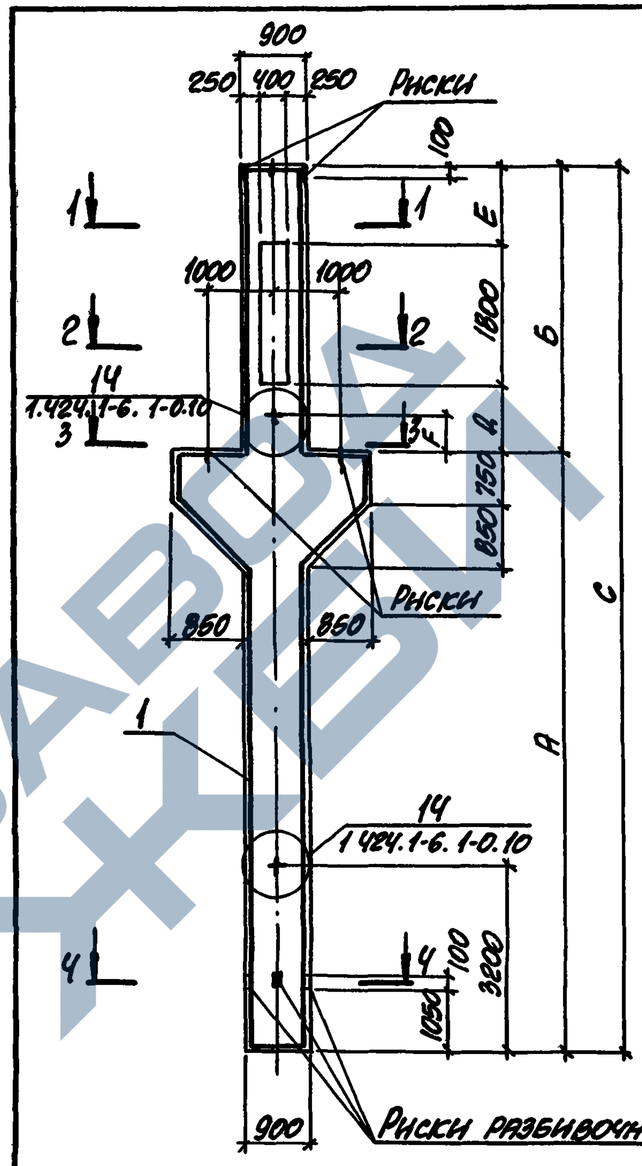

1-1

Рис. 1

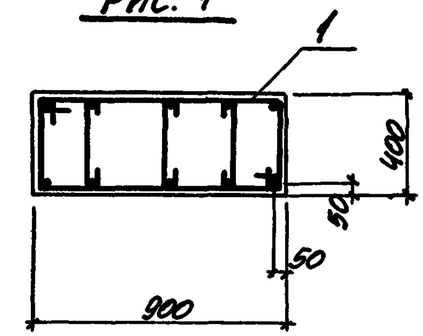

Рис. 2

Остальное см. Рис. 1

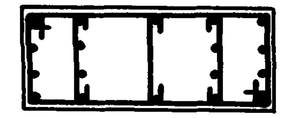

1. Ссылка на варианты армирования колонн по рис 1 и 2 приведены в таблицах на сборочных чертежах соответствующих пространственных каркасов в вып. 2 (док. 1.424.1-6.2-6.00.0)
2. Размер F смотрите в таблице на стр. 51 (док. -0.01)
3. Таблицу исполнений смотрите на листах 3, 4.
4. Толщина защитного слоя до продольной рабочей арматуры должна быть не менее 30 мм.

Нач. отд.	Бродский		1.424.1-6. 1-6.00 СБ
Н. контр.	Кудрявцева		
Гл. констр.	Савранский		
Вед. инж.	Эпельбаум		Колонна средняя (11К108; 10К120; 11К120; 1К102; 1К114...3К114) Сборочный чертеж.
Вед. инж.	Кудрявцева		
Исполнил	Копыня		
Проверил	Кудрявцева		

Стадия	Масса	Масштаб
Р	см. таблицу	
Лист 1	Листов 4	

ГОССТРОЙ СССР ХАРЬКОВСКИЙ ПРОМСТРОЙНИИПРОЕКТ

Инв. № подл. | Подпись и дата | Взам. инв. №

https://zavodjbi.com/

2-2

Рис. 1

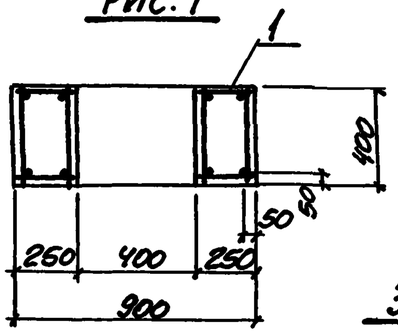

Рис. 2
Остальное см. Рис.1

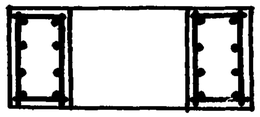

3-3

Рис. 1

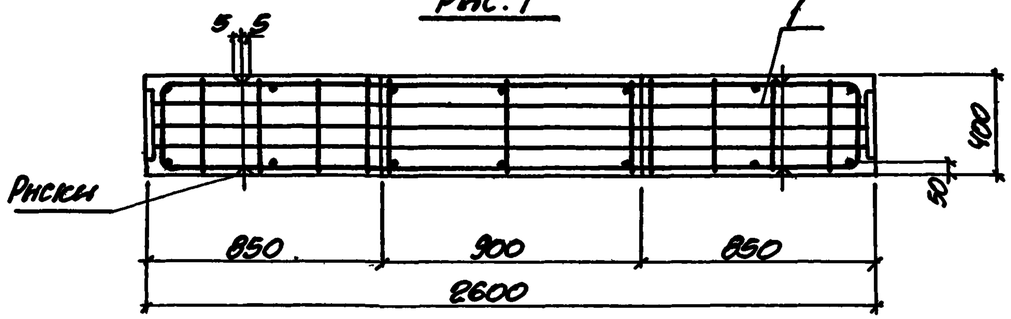

Рис. 2
Остальное см. Рис.1

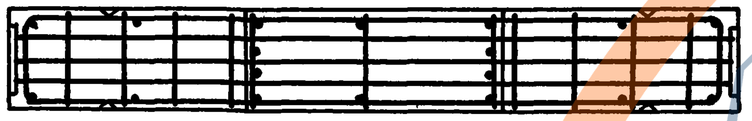

4-4

Рис. 1

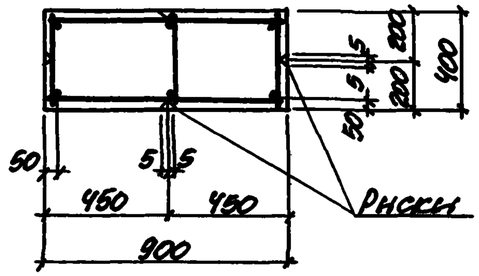

Рис. 2
Остальное см. Рис.1

Обозначение	Марка	Размеры, мм					Масса, т
		А	Б	С	Д	Е	
1.424.1-6. 1-6.00	11К10В-1	6900	5100	12000	1450	1850	12.0
-01	11К10В-2						
-02	11К10В-3						
-03	11К10В-4						
-04	11К10В-5						
-05	11К10В-6						
-06	11К10В-7						
-07	11К10В-8						
-08	11К10В-9						
-09	11К10В-10						
-10	11К10В-11						
-11	11К10В-12						
-12	11К10В-13						
-13	10К120-1	8700	4500	13200	1300	1400	13.0
-14	10К120-2						
-15	10К120-3						
-16	10К120-4						
-17	10К120-5						
-18	10К120-6						
-19	10К120-7						
-20	10К120-8						
-21	10К120-9						
-22	10К120-10						
-23	10К120-11						
-24	10К120-12						
-25	10К120-13						
-26	10К120-14						

Инв.№подл. | Подпись и дата | Взам.инв.№

Инв.№подл. | Подпись и дата | Взам.инв.№

https://zavodjbi.com/

Обозначение	Марка	Размеры, мм А	Б	С	Д	Е	Масса, т
1.424.1-6.1-6.00 -27	11К120-1	8100	5100	13200	1450	1850	13.0
-28	11К120-2						
-29	11К120-3						
-30	11К120-4						
-31	11К120-5						
-32	11К120-6						
-33	11К120-7						
-34	11К120-8						
-35	11К120-9						
-36	11К120-10						
-37	1К102-1	6900	4500 (4400)	11400 (11300)	1450	1250 (1150)	11.5
-38	1К102-2						
-39	1К102-3						
-40	1К102-4						
-41	1К102-5						
-42	1К114-1	8100	4500 (4400)	12600 (12500)	1450	1250 (1150)	12.5
-43	1К114-2						
-44	1К114-3						
-45	1К114-4						
-46	1К114-5						
-47	1К114-6						
-48	2К114-1	8700	3900 (3800)	12600 (12500)	1100	1000 (900)	12.5
-49	2К114-2						
-50	2К114-3						
-51	3К114-1	8700	3900 (3800)	12600 (12500)	1300	800 (700)	12.5
-52	3К114-2						

1.424.1-6. 1-6.00 СБ

Лист 4

Формат	Зона	Поз.	Обозначение	Наименование	Кол.	Примеч.
				Документация		
			1.424.1-6. 1-0.00 ТО	Техническое описание		
11			1.424.1-6. 1-7.00 СБ	Сборочный чертеж		
12			1.424.1-6. 1-0.00 ВМС	Ведомость расхода стали		

Формат	Зона	Для исполнения с порядковым номером *)	Обозначение	Кол.	Примеч.
		Переменные данные			
		Сборочные единицы			
		Поз.1. Каркас пространственный КП235...КП247; КП249...КП291; КП294...КП305;			
11		-000;	1.424.1-6. 2-7.00.0 -02	1	КП237
		-001;	-00	1	КП235
		-002; -003;	-01	1	КП236
		-004;	-03	1	КП238
		-005; -006;	-05	1	КП240
		-007;	-04	1	КП239
		-008;	-07	1	КП242
		-009; -010;	-06	1	КП241
		-011; -012;	-09	1	КП244
		-013; -014;	-10	1	КП245

*) Основное исполнение, не имеющее порядкового номера, обозначено „00."

Взам. инв. №

Подпись и дата

Инв. № подл.

Нач. отд.	Бродский	
Н. контр.	Кудричевская	
Гл. контр.	Савранский	
Вед. инж.	Кудричевская	
Вед. инж.	Эпельбаум	
Исполнил	Копина	
Провёрил	Кудричевская	

1.424.1-6. 1-7.00

Колонна средняя (9К132...11К132; 9К144...11К144; 1К126...3К126; 1К138...3К138)

Стадия	Лист	Листов
Р	1	4

ГОССТРОЙ СССР ХАРЬКОВСКИЙ ПРОМСТРОЙНИИПРОЕКТ

Копировала Мирошниченко 19198-02 47 Формат 12

https://zavodbi.com/

Формат	Зона	Для исполнения с порядковым номером	Обозначение	Кол.	Примеч.
11		-015...-17;	1.424.1-6. 2-7.00.0 -08	1	КП243
		-018...-020;	-11	1	КП246
		-021; -022;	-12	1	КП247
		-023;	-14	1	КП250
		-024;	-13	1	КП249
		-025;-026;	-15	1	КП251
		-027;-028;	-16	1	КП252
		-029;	-19	1	КП255
		-030;-031;	-17	1	КП253
		-032;-033;	-18	1	КП254
		-034;-035;	-20	1	КП256
		-036;-037;	-21	1	КП257
		-038;	-22	1	КП258
		-039;-040;	-24	1	КП260
		-041;	-26	1	КП262
		-042;-043;	-23	1	КП259
		-044;	-27	1	КП263
		-045;-046;	-25	1	КП261
		-047;	-28	1	КП264
		-048;-049;	-31	1	КП267
		-050;-051;	-29	1	КП265
		-052;-053;	-32	1	КП268
		-054;	-37	1	КП273
		-055;-056;	-30	1	КП266
		-057;	-34	1	КП270
		-058;-059;	-36	1	КП272
		-060;	-35	1	КП271
		-061;-062;	-33	1	КП269
		-063;	-40	1	КП276

Инв.№подл. | Подпись и дата | Взам.инв.№

Формат	Зона	Для исполнения с порядковым номером	Обозначение	Кол.	Примеч.
11		-064; -065;	1.424.1-6. 2-7.00.0-42	1	КП278
		-066; -067;	-38	1	КП274
		-068; -069;	-41	1	КП277
		-070;	-44	1	КП280
		-071;	-46	1	КП282
		-072;	-43	1	КП279
		-073; -074;	-39	1	КП275
		-075; -076;	-45	1	КП281
		-077;	-48	1	КП284
		-078;-079;	-47	1	КП283
		-080;	-49	1	КП285
		-081;	-50	1	КП286
		-082;	-51	1	КП287
		-083;	-52	1	КП288
		-084;	-53	1	КП289
		-085;	-55	1	КП291
		-086;	-54	1	КП290
		-087; -088;	-56	1	КП294
		-089;	-57	1	КП295
		-090;	-60	1	КП298
		-091;	-59	1	КП297
		-092; -093;	-58	1	КП296
		-094;	-61	1	КП299
		-095;	-62	1	КП300
		-096;	-63	1	КП301
		-097;	-66	1	КП304
		-098;	-67	1	КП305
		-099;	-65	1	КП303
		-100;	-64	1	КП302

Инв.№подл. | Подпись и дата | Взам.инв.№

Копировал Мирошниченко 19198-02 48 Формат А2

Позиция	Эскиз	Для исполнения с порядковым номером	Обозначение	Кол.	Примеч.
			Материал		
			Бетон		
		-002; -015; -018;	М200	5.7	$м^3$
		-000; -003...-005; -007; -009;			
		-011; -013; -016; -019; -021;			
		-024; -025; -027; -029; -030; -032;	М300	5.7	$м^3$
		-001; -006; -008; -010; -012;			
		-014; -017; -020; -022; -023;			
		-026; -028; -031; -033;	М400	5.7	$м^3$
		-078;	М300	5.5	$м^3$
		-077; -079...-086;	М400	5.5	$м^3$
		-034; -036; -039; -042; -045;			
		-048; -050; -052; -055; -058;			
		-061; -064; -066; -068; -071; -073; -075;	М300	6.1	$м^3$
		-035; -037; -038; -040; -041;			
		-043; -044; -046; -047; -049;			
		-051; -053; -054; -056; -057;			
		-059; -060; -062; -063; -065; -067;			
		-069; -070; -072; -074; -076;	М400	6.1	$м^3$
		-087; -089; -092; -094;	М300	5.9	$м^3$
		-088; -090; -091; -093;			
		-095...-100;	М400	6.9	$м^3$

1.424.1-6.1-7.00 Лист 4

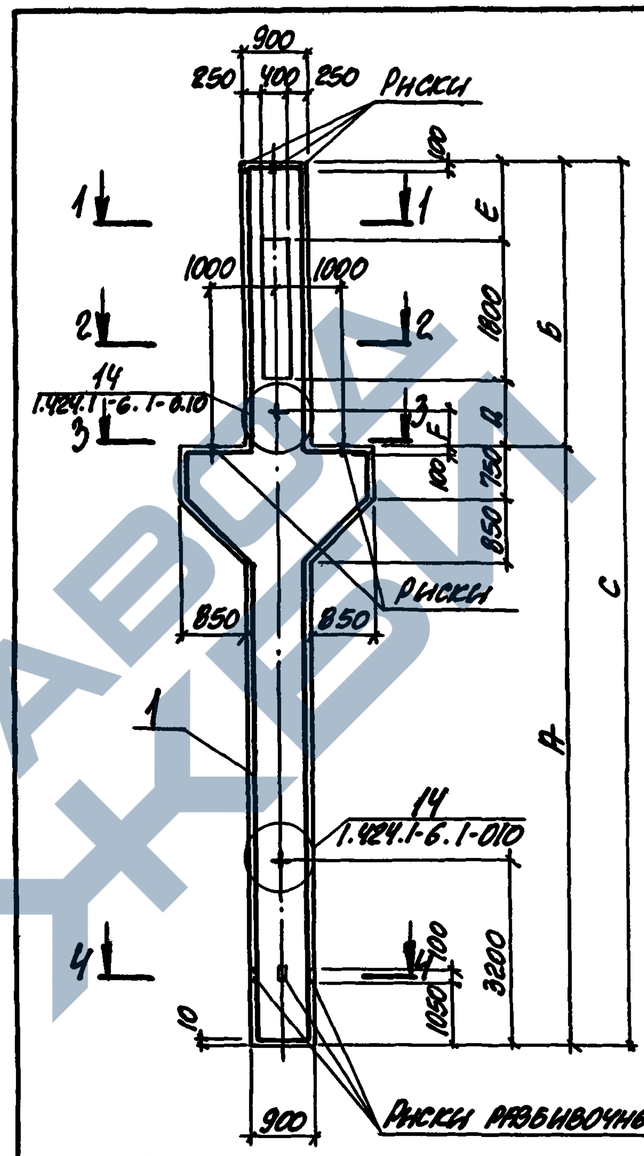

1-1

Рис. 1

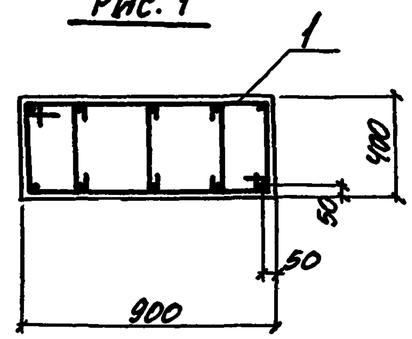

Рис. 2

Остальное см. Рис. 1

1. Ссылки на варианты армирования колонн по рис. 1 и 2 приведены в таблицах на сборочных чертежах соответствующих пространственных каркасов в вып. 2 (док. 1.424.1-6.2-7.00.0)
2. Размер F смотрите в таблице на стр. 51 (док. -0.01)
3. Таблицу исполнений смотрите на листах 3 ... 6.
4. Толщина защитного слоя до продольной рабочей арматуры должна быть не менее 30мм.

Инв. № подл. | Подпись и дата | Взам. инв. №

Нач. отд.	Бродский	
Гл. констр.	Кудрявцевская	
Гл. констр.	Савранский	
Вед. инж.	Кудрявцевская	
Вед. инж.	Эпельбаум	
Исполнил	Копина	
Проверил	Кудрявцевская	

1.424.1-6.1-7.00 СБ

Колонна средняя (9К132...11К132; 9К144...11К144; 1К126...3К126; 1К138...3К138) Сборочный чертеж.

Стадия	Масса	Масштаб
Р	см. таблицу	-

Лист 1 Листов 6

Госстрой СССР Харьковский Промстройниипроект

2-2

Рис. 1

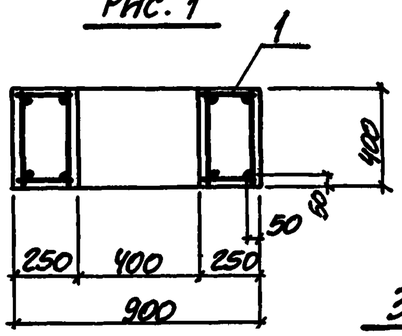

Рис. 2
Остальное см. Рис. 1

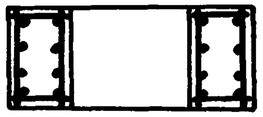

3-3

Рис. 1

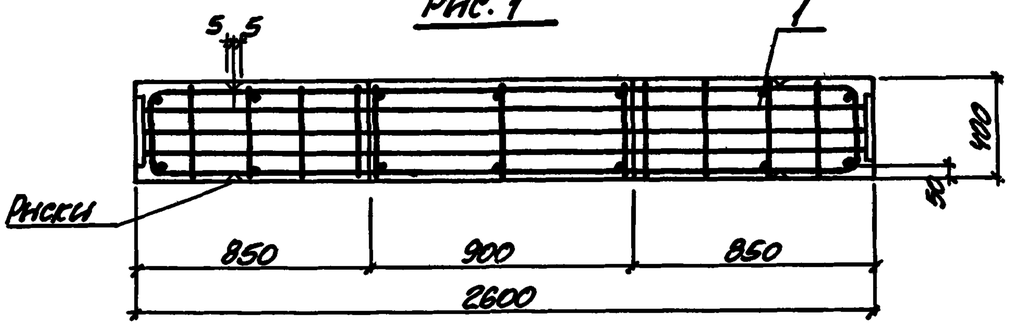

Рис. 2
Остальное см. Рис. 1

4-4

Рис. 1

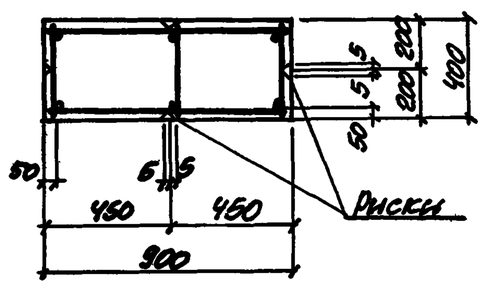

Рис. 2
Остальное см. Рис. 1

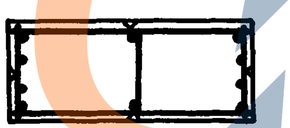

Обозначение	Марка	Размеры, мм					Масса, т
		А	Б	С	Д	Е	
1.424.1-6. 1-7.00	9К132-1	10500	3900	14400	1100	1000	14.2
-001	9К132-2						
-002	9К132-3						
-003	9К132-4						
-004	9К132-5						
-005	9К132-6						
-006	9К132-7						
-007	9К132-8						
-008	9К132-9						
-009	9К132-10						
-010	9К132-11						
-011	10К132-1	9900	4500	14400	1300	1400	14.2
-012	10К132-2						
-013	10К132-3						
-014	10К132-4						
-015	10К132-5						
-016	10К132-6						
-017	10К132-7						
-018	10К132-8						
-019	10К132-9						
-020	10К132-10						
-021	10К132-11						
-022	10К132-12						
-023	10К132-13						
-024	10К132-14						
-025	11К132-1	9300	5100	14400	1450	1850	14.2
-026	11К132-2						
-027	11К132-3						
-028	11К132-4						

Инв. № подл. | Подпись и дата | Взам. инв. №

Копировала Мирошниченко 19198-02 50 Формат 12

Обозначение	Марка	Размеры, мм					Масса, т
		А	Б	С	Д	Е	
1.424.1-6.1-7.00-029	11К132-5	9300	5100	14400	1450	1850	14.2
-030	11К132-6						
-031	11К132-7						
-032	11К132-8						
-033	11К132-9						
-034	9К144-1	11700	3900	15600	1100	1000	15.3
-035	9К144-2						
-036	9К144-3						
-037	9К144-4						
-038	9К144-5						
-039	9К144-6						
-040	9К144-7						
-041	9К144-8						
-042	9К144-9						
-043	9К144-10						
-044	9К144-11						
-045	9К144-12						
-046	9К144-13						
-047	9К144-14						
-048	10К144-1	11100	4500	15600	1300	1400	15.3
-049	10К144-2						
-050	10К144-3						
-051	10К144-4						
-052	10К144-5						
-053	10К144-6						
-054	10К144-7						
-055	10К144-8						
-056	10К144-9						
-057	10К144-10						

Обозначение	Марка	Размеры, мм					Масса, т
		А	Б	С	Д	Е	
1.424.1-6.1-7.00-058	10К144-11	11100	4500	15600	1300	1400	15.3
-059	10К144-12						
-060	10К144-13						
-061	10К144-14						
-062	10К144-15						
-063	11К144-1	10500	5100	15600	1450	1850	15.3
-064	11К144-2						
-065	11К144-3						
-066	11К144-4						
-067	11К144-5						
-068	11К144-6						
-069	11К144-7						
-070	11К144-8						
-071	11К144-9						
-072	11К144-10						
-073	11К144-11						
-074	11К144-12						
-075	11К144-13						
-076	11К144-14						
-077	1К126-1	9300	4500 (4400)	13800 (13700)	1450	1250 (1150)	13.8
-078	1К126-2						
-079	1К126-3						
-080	1К126-4						
-081	1К126-5						
-082	2К126-1	9900	3900 (3800)	13800 (13700)	1100	1000 (900)	13.8
-083	2К126-2						
-084	2К126-3						

Размеры в скобках принимать для колонн с укороченной на 100 мм надкрановой частью.

Инв.№ подл. | Подпись и дата | Взам. инв.№

Обозначение	Марка	Размеры, мм. А	Б	С	Д	Е	Масса, т
1.424.1-6.1-7.00 -085	3К126-1	9900	3900 (3800)	13800 (13700)	1300	800 (700)	13.8
-086	3К126-2						
-087	1К138-1	10500	4500 (4400)	15000 (14900)	1450	1250 (1150)	14.8
-088	1К138-2						
-089	1К138-3						
-090	1К138-4						
-091	1К138-5						
-092	1К138-6						
-093	1К138-7						
-094	2К138-1	11100	3900 (3800)	15000 (14900)	1100	1000 (900)	14.8
-095	2К138-2						
-096	2К138-3						
-097	3К138-1	11100	3900 (3800)	15000 (14900)	1300	800 (700)	14.8
-098	3К138-2						
-099	3К138-3						
-100	3К138-4						

Инв.№ подл. | Подпись и дата | Взам. инв.№

1.424.1-6.1-7.00СБ

Лист 6

Схема расположения строповочных устройств

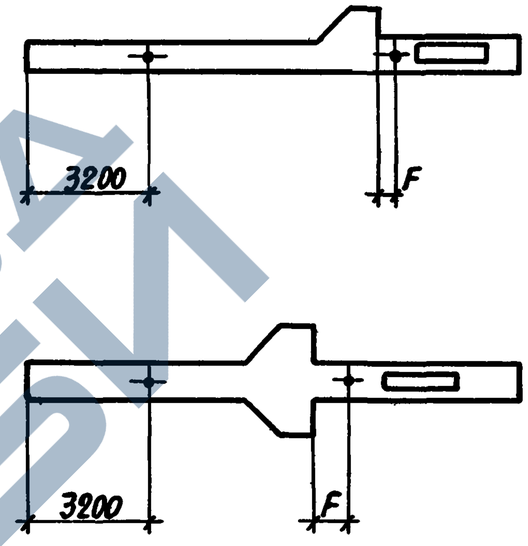

Шаг колонн, м	Грузоподъемность крана, т	F, мм
6	10	400
	20	500
	32	800
12	10	
	20	1100
	32	

Указания по строповке смотрите п.2.8, 2.9 технического описания.

Инв.№ подл. | Подпись и дата | Взам. инв.№

Нач.отд.	Бродский	
Н.контр.	Куприевская	
Гл.конст.	Саврянский	
Рук.гр.	Куприевская	
Вед.инж.	Эпельбаум	
Исполн.	Копина	
Проверил	Куприевская	

1.424.1-6.1-0.01

Стадия	Лист	Листов
Р	1	1

Схема расположения строповочных устройств в колоннах.

Госстрой СССР ХАРЬКОВСКИЙ ПРОМСТРОЙНИИПРОЕКТ

Копировала Кублицкая

Формат	Зона	Поз.	Обозначение	Наименование	Кол.	Примеч.
				Документация		
			1.424.1-6.1-0.00 ТО	Техническое описание		
12			1.424.1-6.1-0.02 СБ	Сборочный чертеж		
			Переменные данные	для исполнения		
				1.424.1-6.1-0.02		Узел 1
				Сборочные единицы		
11		1	1.424.1-6.2-0.00.1 -312	Изделие закладное МН14	2	
11		2	-308	——"—— МН15	1	
11		3	1.424.1-6.2-0.30.0	——"—— М2-2	1	
				1.424.1-6.1-0.02-01		Узел 2
				Сборочные единицы		
11		1	1.424.1-6.2-0.00.1 -312	Изделие закладное МН14	2	
11		2	-308	——"—— МН15	1	
11		3	1.424.1-6.2-0.31.0	——"—— М2-15	1	
				1.424.1-6.1-0.02-02		Узел 3
				Сборочные единицы		
11		1	1.424.1-6.2-0.00.1 -312	Изделие закладное МН14	2	
11		2	-308	——"—— МН15	1	
11		3	1.424.1-6.2-0.34.0	——"—— М2-16	1	

Нач.отд.	Бродский		
Н.контр.	Купричевская		
Гл.констр.	Сварянский		
Вед.инж.	Купричевская		
Вед.инж.	Эпельбаум		
Исполн.	Копина		
Проверил	Купричевская		

1.424.1-6.1-0.02

Узел 1...6

Стадия	Лист	Листов
Р	1	2

Госстрой СССР
ХАРЬКОВСКИЙ ПРОМСТРОЙНИИПРОЕКТ

Формат	Зона	Поз.	Обозначение	Наименование	Кол.	Примеч.
				1.424.1-6.1-0.02-03		Узел 4
				Сборочные единицы		
11		1	1.424.1-6.2-0.00.1 -312	Изделие закладное МН14	4	
11		2	-308	——"—— МН15	2	
11		3	1.424.1-6.2-0.32.0	——"—— М2-8	1	
				1.424.1-6.1-0.02-04		Узел 5
				Сборочные единицы		
11		1	1.424.1-6.2-0.00.1 -312	Изделие закладное МН14	4	
11		2	-308	——"—— МН15	2	
11		3	1.424.1-6.2-0.33.0	——"—— М2-14	1	
				1.424.1-6.1-0.02-05		Узел 6
				Сборочные единицы		
11		1	1.424.1-6.2-0.00.1 -312	Изделие закладное МН14	4	
11		2	-308	——"—— МН15	2	
11		3	1.424.1-6.2-0.35.0	——"—— М2-13	1	

Инв.№ подл. | Подпись и дата | Взам. инв.№

1.424.1-6.1-0.02

Лист 2

ЗАВОД КЭБ

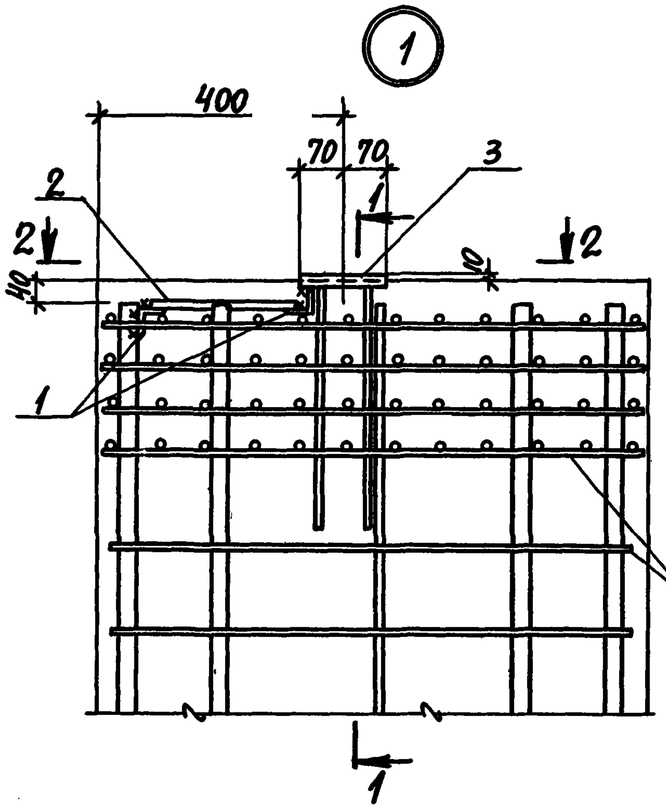

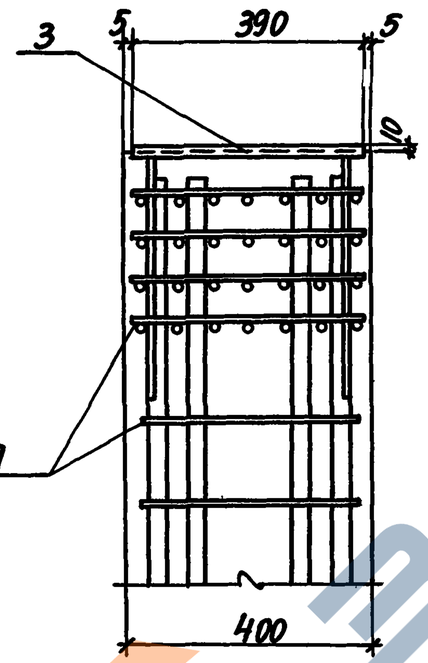

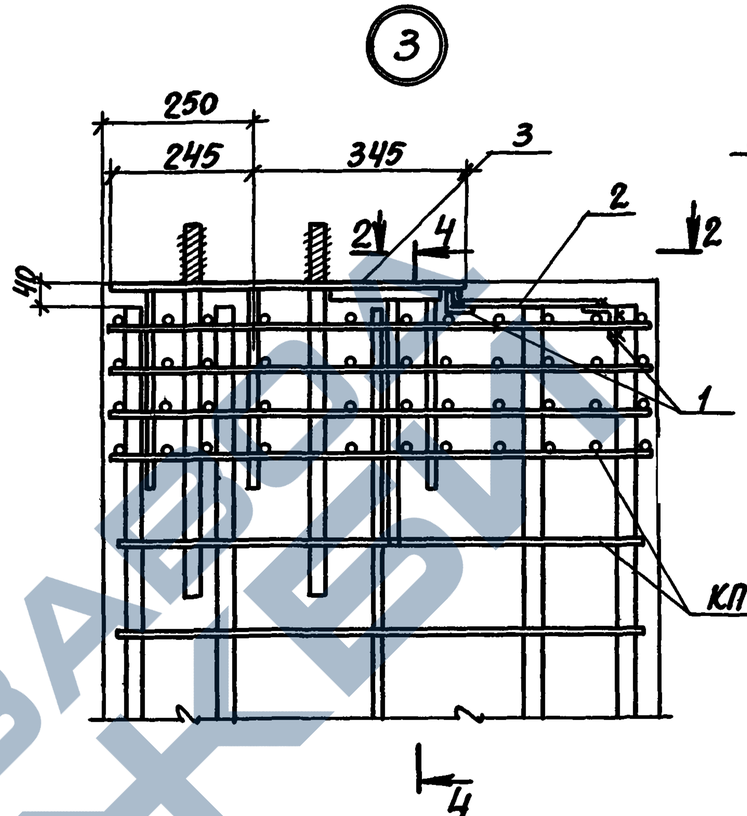

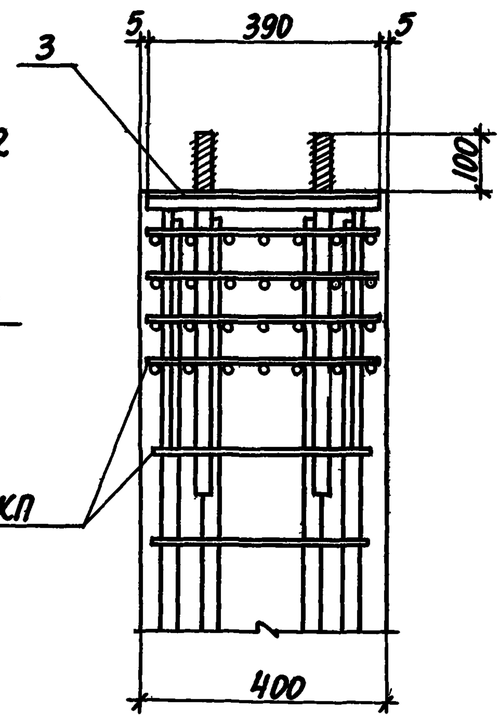

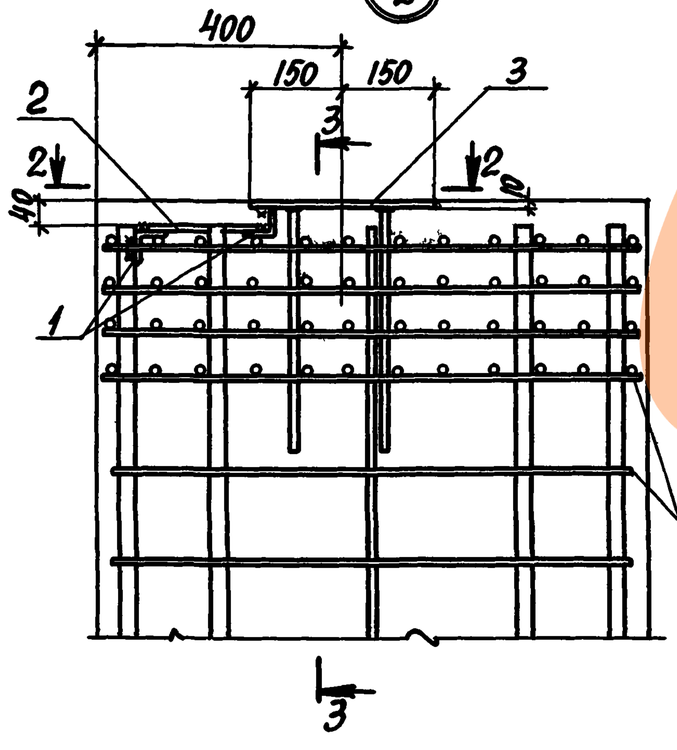

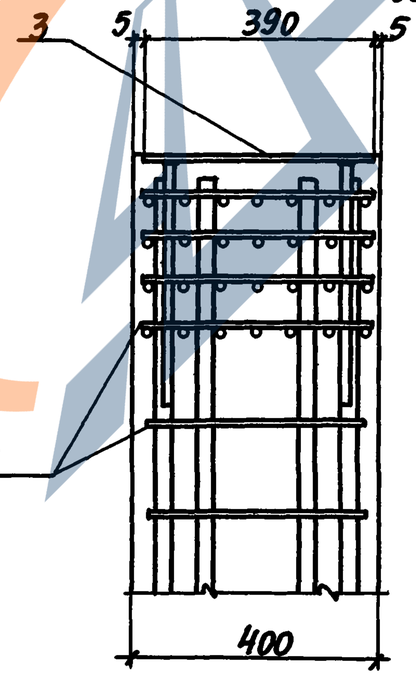

Сетки косвенного армирования условно не показаны

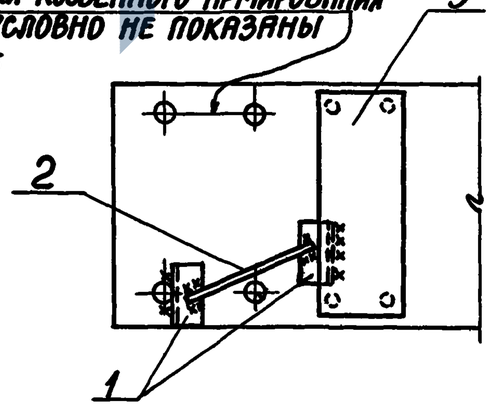

Ключ подбора сеток косвенного армирования

Обозначение	Номер узла	Марка сетки косвенного армирования
1.424.1-6.1-0.02	1	С1
-01	2	С1
-02	3	С1-1
-03	4	С1-2
-04	5	С1-2
-05	6	С1-1

Смотрите примечание на листе 2.

Нач.отд.	Бродский	
Н.контр.	Куприческая	
Гл.конст.	Саврянский	
Вед.инж.	Куприческая	
Вед.инж.	Эпельбаум	
Исполн.	Копина	
Проверил	Куприческая	

1.424.1-6.1-0.02 СБ

Узел 1...6
Сборочный чертеж

Стадия	Лист	Листов
Р	1	2

Госстрой СССР
Харьковский Промстройниипроект

Инв.№подл. | Подпись и дата | Взам.инв.№

https://zavodjbi.com/

https://zavodjbi.com/

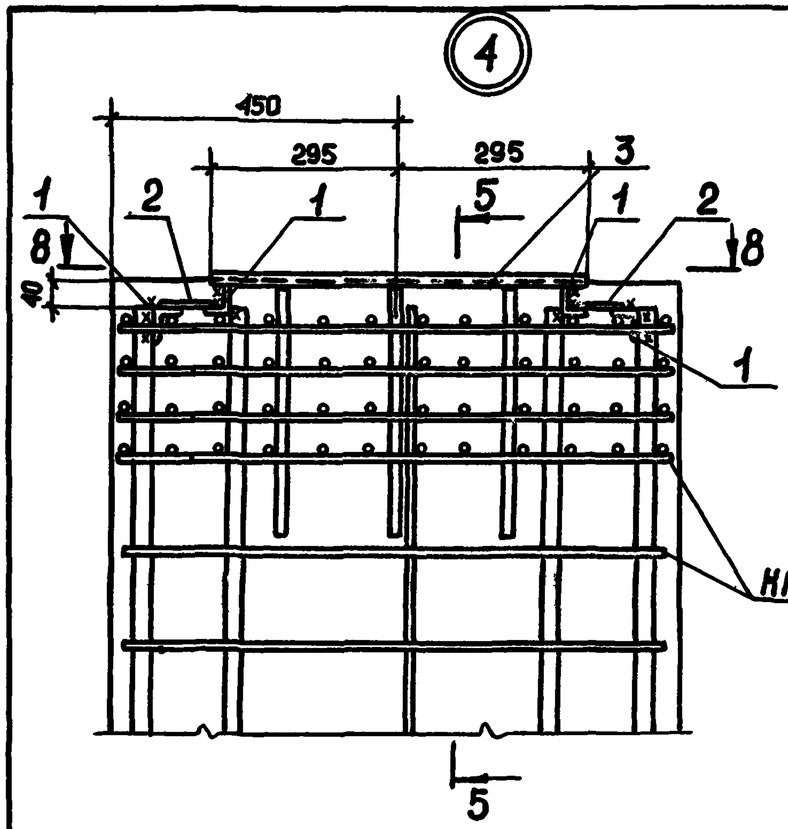

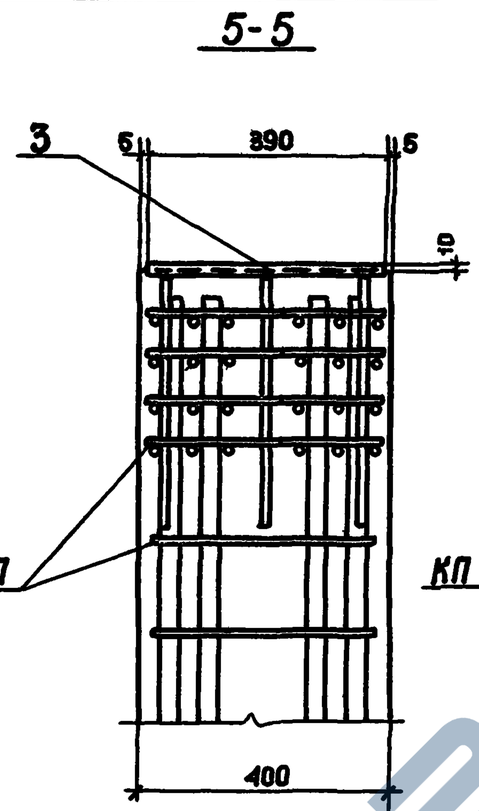

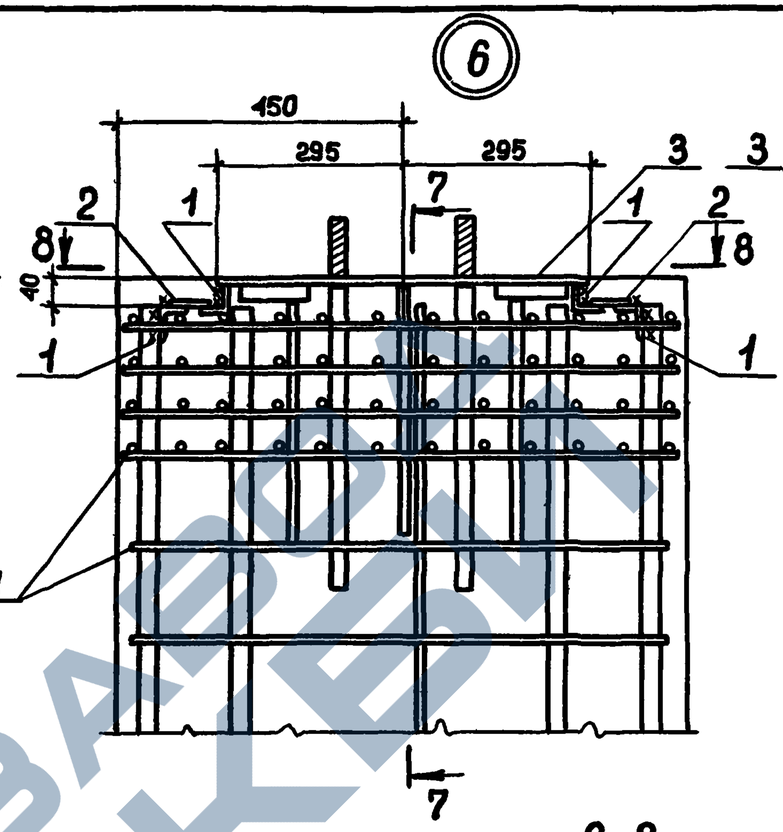

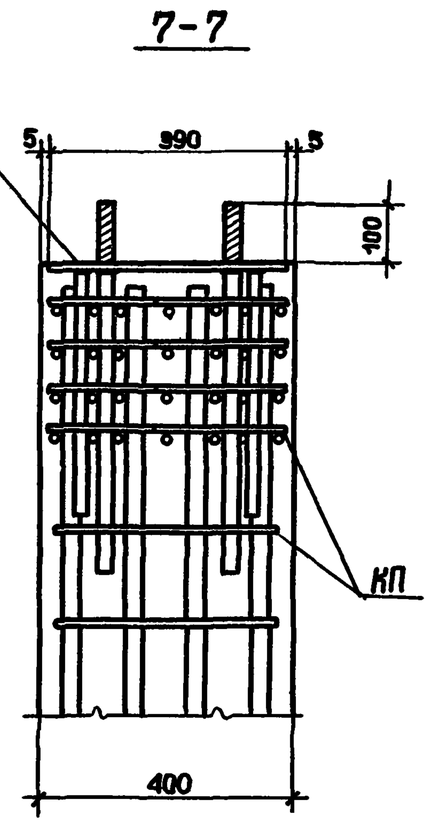

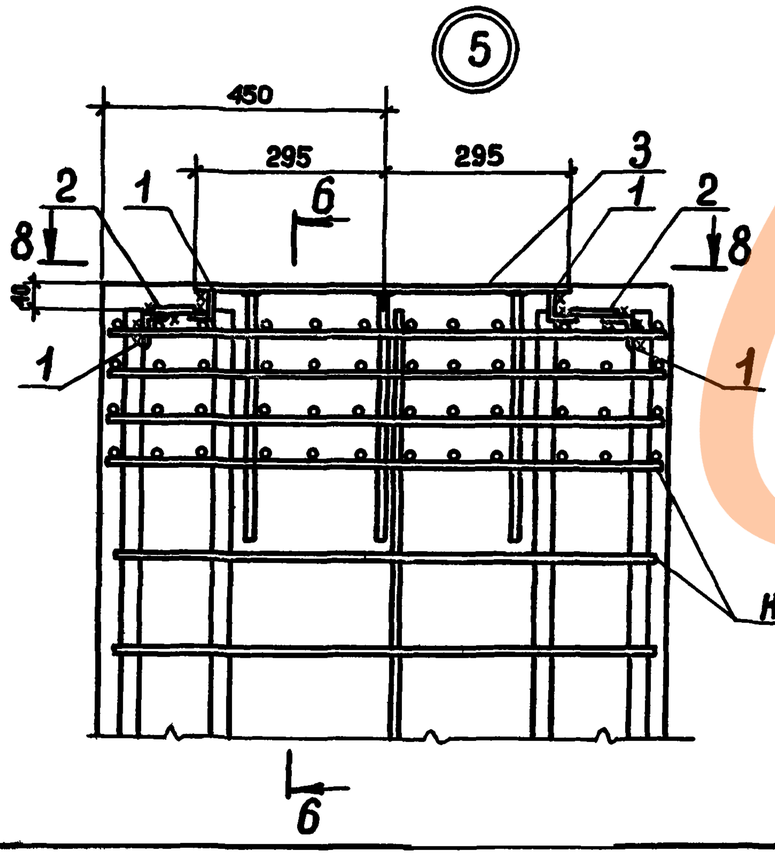

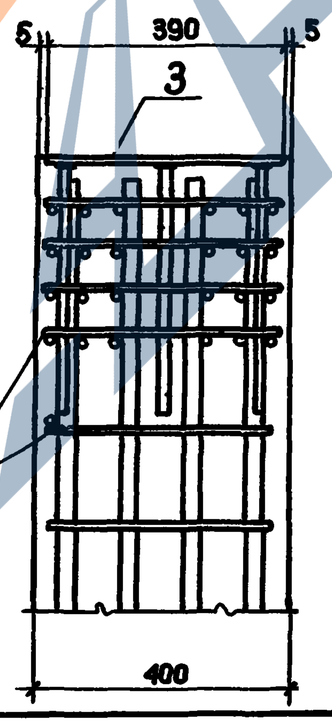

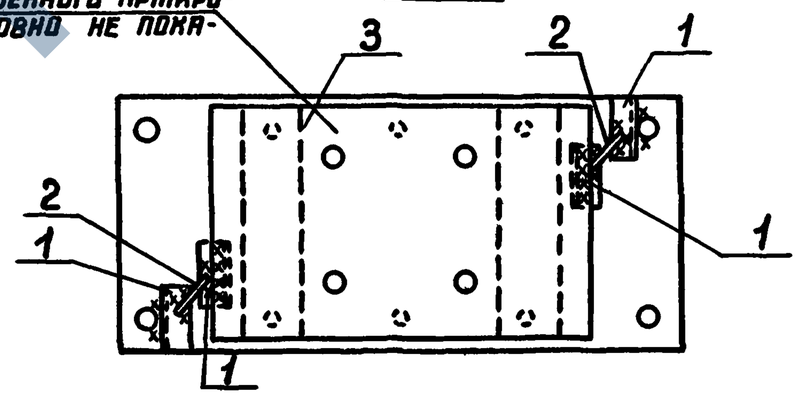

Сетки косвенного армирования условно не показаны

1. Узлы замаркированы на док. 1.424.1-6.0-06 (вып.0).
2. На разрезе 2-2 поз. 3 условно показаны для узла 1.
3. Разрез 2-2 для узла 3 читается в зеркальном отражении.
4. На разрезе 8-8 поз. 3 условно показаны для узла 6.
5. Поз. 1 приварить к поз. 3 до установки в пространственный каркас.

6

Копировала: Четаева 19198-02 55 Формат 12

Формат	Зона	Поз.	Обозначение	Наименование	Кол.	Примеч.
				Документация		
			1.424.1-6.1-0.00 ТО	Техническое описание		
12			1.424.1-6.1-0.03 СБ	Сборочный чертеж		
				Сборочные единицы		
11		1	1.424.1-6.2-0.20.0	Изделие закладное МН3	1	
11		2	1.424.1-6.2-0.00.1 -312	——"—— МН14	2	
11		3	1.424.1-6.2-0.22.0	——"—— МН7	1	
			Переменные данные для исполнений			
				1.424.1-6.1-0.03		Узел 7
				Сборочные единицы		
11		4	1.424.1-6.2-0.22.0	Изделие закладное МН7	1	
11		5	1.424.1-6.2-0.19.0	——"—— МН1	1	
				1.424.1-6.1-0.03-01		Узел 7-1
				Сборочные единицы		
11		4	1.424.1-6.2-0.24.0	Изделие закладное МН10	1	
11		5	1.424.1-6.2-0.23.0	——"—— МН8	1	

Инв.№ подл. | Подпись и дата | Взам. инв.№

Нач.отд	Бродский		
Н.контр	Эпельбаум		
Гл.констр	Саврянский		
Вед.инж.	Кудричевская		
Вед.инж.	Эпельбаум		
Исполн.	Копина		
Проверил	Кудричевская		

1.424.1-6.1-0.03

Узел 7; 7-1...7-3

Стадия	Лист	Листов
Р	1	2

Госстрой СССР
ХАРЬКОВСКИЙ ПРОМСТРОЙНИИПРОЕКТ

Формат	Зона	Поз.	Обозначение.	Наименование	Кол.	Примеч.
				1.424.1-6.1-0.03 -02		Узел 7-2
				Сборочные единицы		
11		4	1.424.1-6.2-0.22.0	Изделие закладное МН7	1	
11		5	1.424.1-6.2-0.19.0 -1	——"—— МН2	1	
				1.424.1-6.1-0.03 -03		Узел 7-3
				Сборочные единицы		
11		4	1.424.1-6.2-0.24.0	Изделие закладное МН10	1	
11		5	1.424.1-6.2-0.23.0 -1	——"—— МН9	1	

Инв.№ подл. | Подпись и дата | Взам. инв.№

1.424.1-6.1-0.03

Лист 2

ЗАВОДА ЖБИ

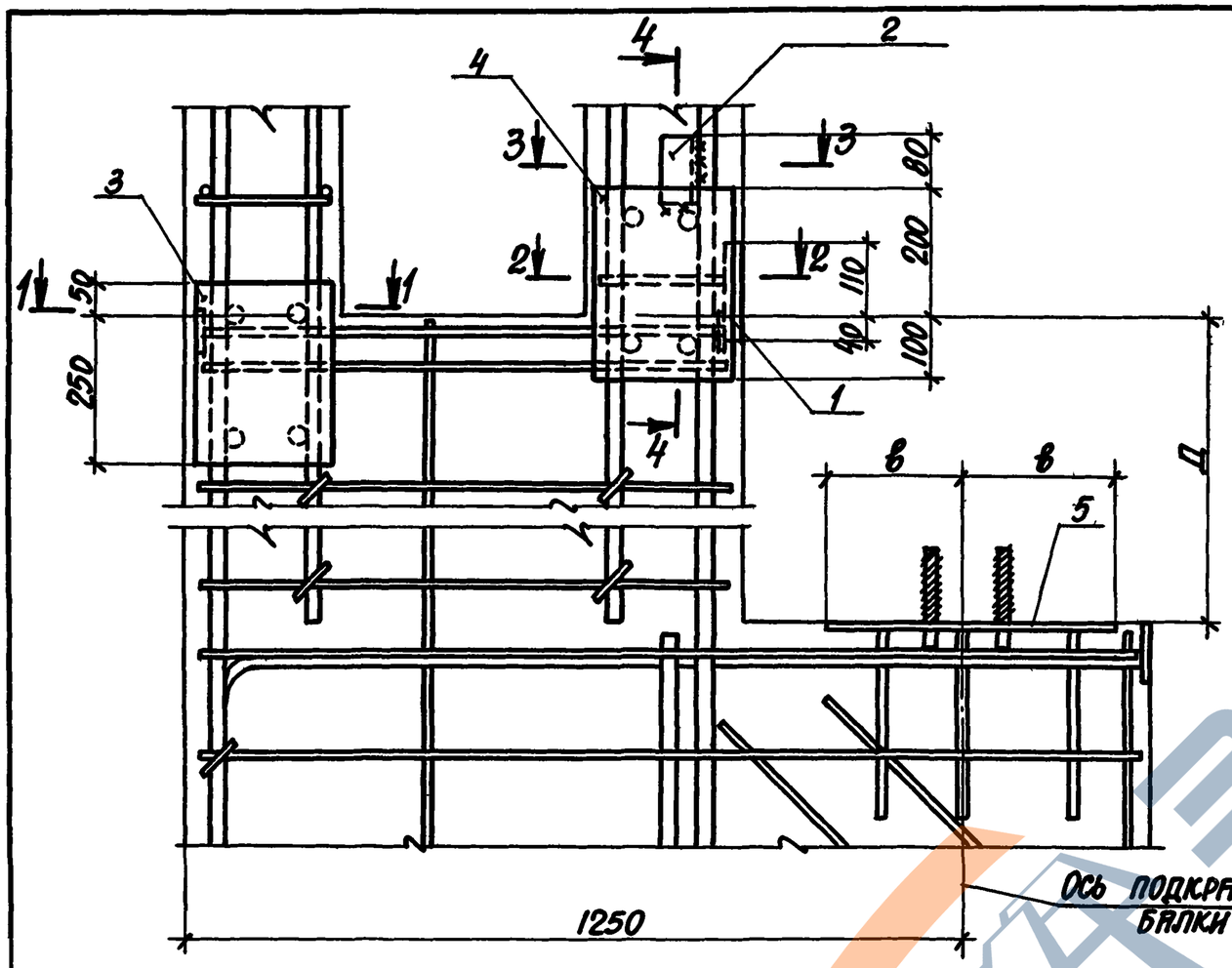

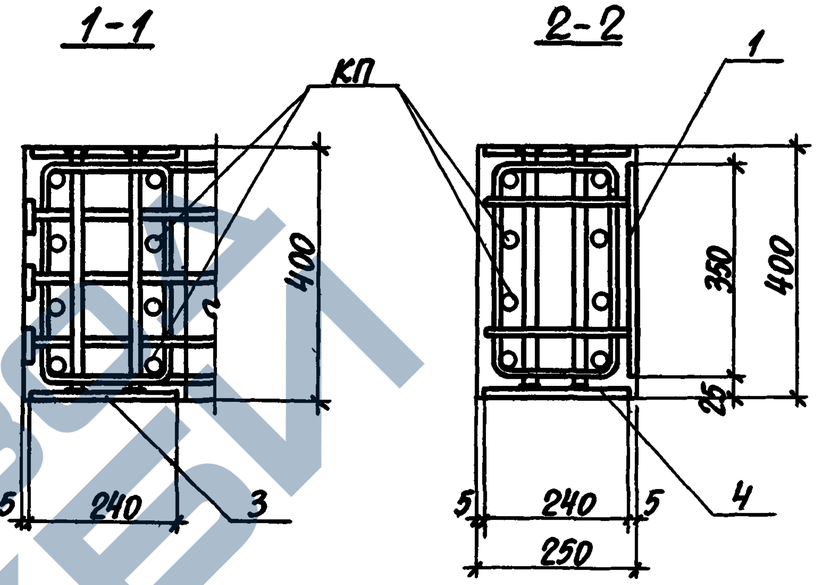

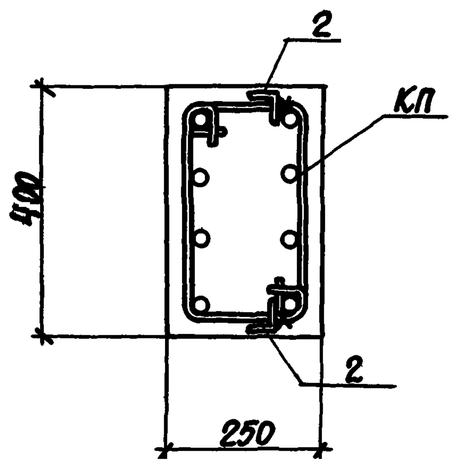

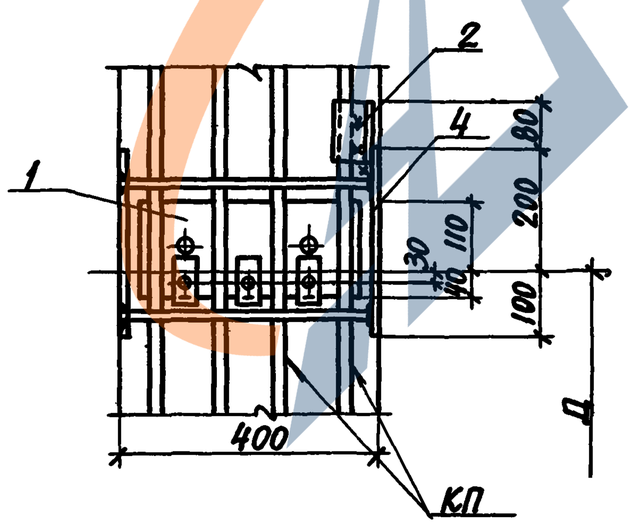

Обозначение	Номер узла	Шаг колонн, м	в, мм	Тип колонн
1.424.1-6.1-0.03	7	6	250	рядовая
-01	7-1			связевая
-02	7-2	12	250	рядовая
-03	7-3			связевая

1. Узлы замаркированы на док. 1.424.1-6.0-08.
2. Размер Д смотрите на сборочных чертежах колонн.
3. На узлах закладное изделие поз. 5 изображено условно для рядовой колонны.
4. Толщина защитного слоя до продольной рабочей арматуры должна быть не менее 30 мм.

Нач.отд.	Бродский	
Н.контр.	Купричевская	
Гл.констр.	Савранский	
Вед.инж.	Эпельбаум	
Вед.инж.	Купричевская	
Исполн.	Копина	
Проверил	Купричевская	

1.424.1-6.1-0.03 СБ

Узел 7; 7-1... 7-3
Сборочный чертеж

Стадия	Лист	Листов
Р		1

Госстрой СССР
Харьковский Промстройниипроект

Копировала Кублицкая 19198-02. 51 Формат 12

Формат	Зона	Поз.	Обозначение	Наименование	Кол.	Примеч.
				Документация		
			1.424.1-6.1-0.00 ТО	Техническое описание		
11			1.424.1-6.1-0.04 СБ	Сборочный чертеж		
				Сборочные единицы		
11		1	1.424.1-6.2-0.20.0	Изделие закладное МН3	2	
11		2	1.424.1-6.2-0.00.1 -312	——•—— МН14	2	
			Переменные данные для исполнения			
				1.424.1-6.1-0.04		Узел 8
				Сборочные единицы		
11		3	1.424.1-6.2-0.19.0 -1	Изделие закладное МН2	2	
				1.424.1-6.1-0.04.-01		Узел 8-1
				Сборочные единицы		
11		3	1.424.1-6.2-0.23.0 -1	Изделие закладное МН9	2	

Инв.№ подл. | Подпись и дата | Взам. инв.№

Нач.отд.	Бродский		
Н.контр.	Кудричевская		
Гл.конструктор	Саврянский		
Вед.инж.	Эпельбаум		
Вед.инж.	Кудричевская		
Исполн.	Копина		
Проверил	Кудричевская		

1.424.1-6.1-0.04

Узел 8; 8-1

Стадия	Лист	Листов
Р		1

Госстрой СССР
ХАРЬКОВСКИЙ ПРОМСТРОЙНИИПРОЕКТ

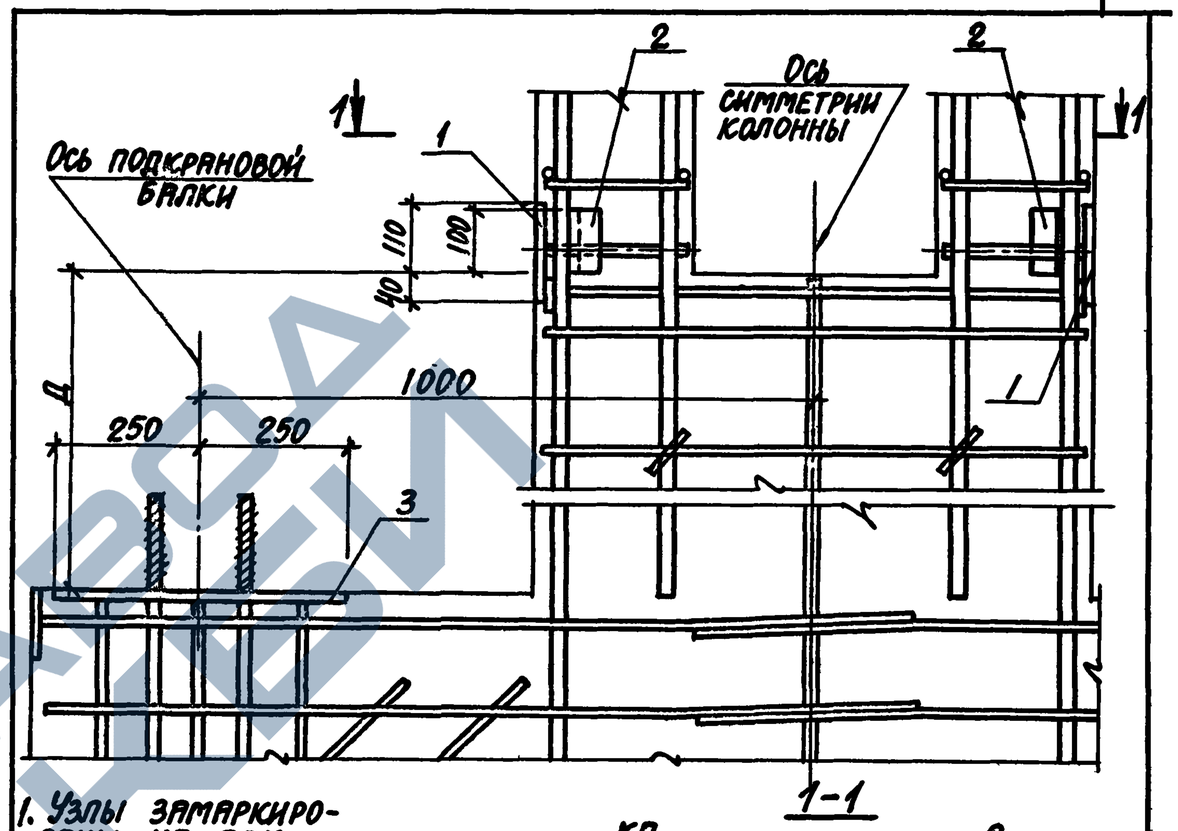

1. Узлы замаркированы на док. 1.424.1-6.0-08 (вып.0).
2. На узлах закладное изделие поз. 3 изображено условно для связевой колонны.

Обозначение	Номер узла	Шаг колонн, м	Тип колонн
1.424.1-6.1-0.04	8	12	Рядовая
-01	8-1		Связевая

Инв.№ подл. | Подпись и дата | Взам. инв.№

Нач.отд.	Бродский		
Н.контр.	Кудричевская		
Гл.конструктор	Саврянский		
Вед.инж.	Кудричевская		
Вед.инж.	Эпельбаум		
Исполн.	Копина		
Проверил	Кудричевская		

1.424.1-6.1-0.04СБ

Узел 8; 8-1
Сборочный чертеж

Стадия	Лист	Листов
Р		1

Госстрой СССР
ХАРЬКОВСКИЙ ПРОМСТРОЙНИИПРОЕКТ

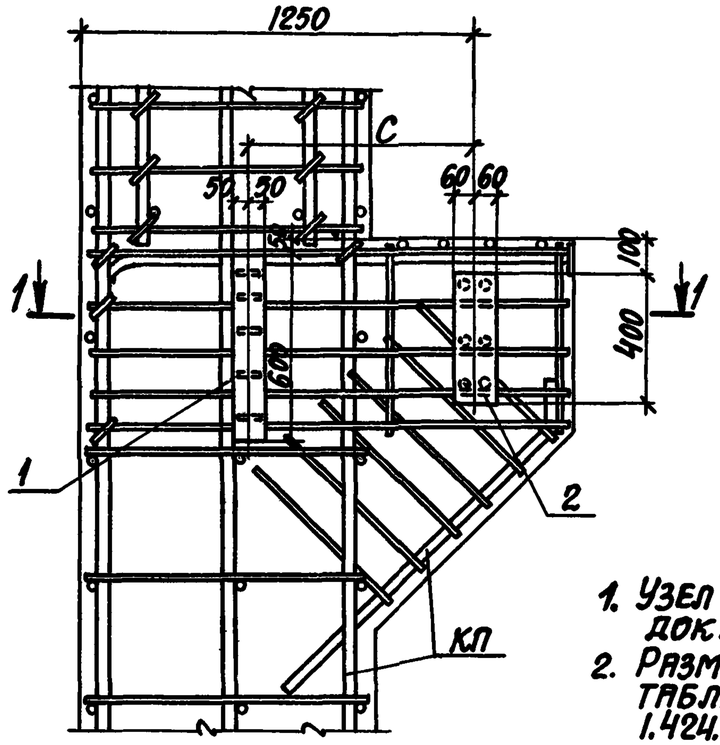

1. Узел замаркирован на док. 1.424.1-6.0-09(вып.0).
2. Размер „С" смотрите таблицу на док. 1.424.1-6.0-09 (вып. 0).

1-1

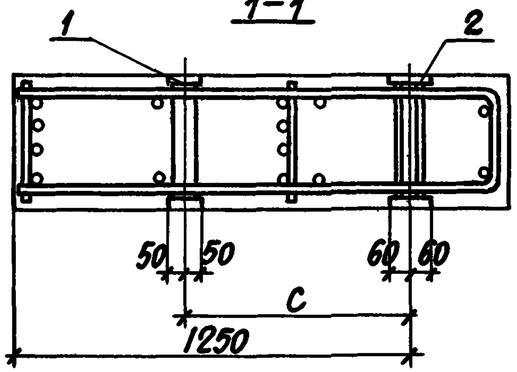

Формат	Зона	Поз.	Обозначение	Наименование	Кол.	Примеч.
				Сборочные единицы		
II		1	1.424.1-6.2-0.25.0	Изделие закладное МН11	1	
II		2	1.424.1-6.2-0.26.0	—"— МН12	1	

Нач.отд.	Бродский		1.424.1-6.1-0.05
Н.контр.	Кудричевская		
Гл.констр.	Саврянский		
Вед.инж.	Кудричевская		
Вед.инж.	Эпельбаум		
Исполн.	Копина		
Проверил	Кудричевская		

Узел 9

Стадия	Лист	Листов
Р		1

Госстрой СССР
ХАРЬКОВСКИЙ ПРОМСТРОЙНИИПРОЕКТ

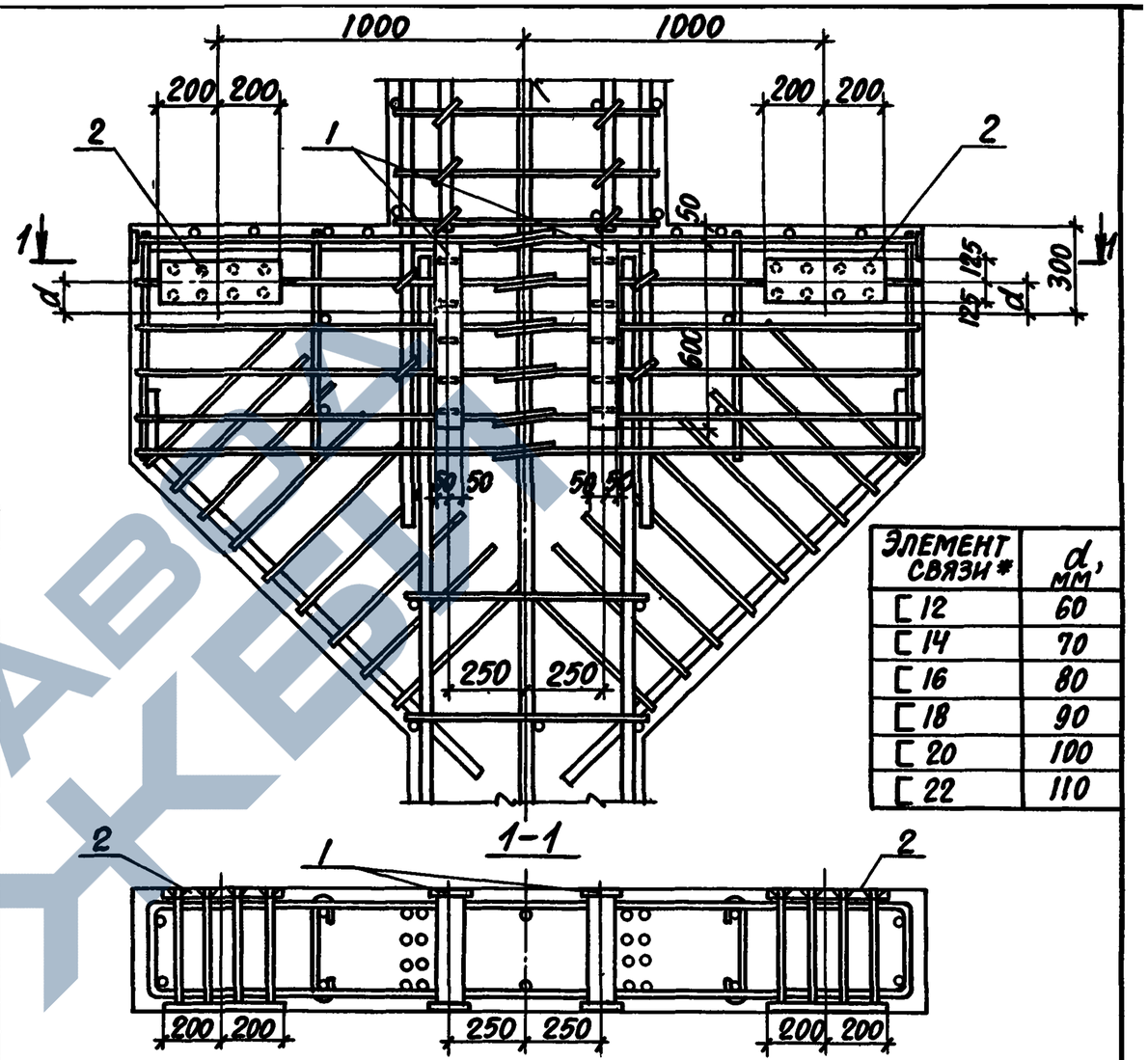

Элемент связи*	d, мм
⊏12	60
⊏14	70
⊏16	80
⊏18	90
⊏20	100
⊏22	110

*Элемент связи-см. поз.1 на сборочных чертежах связей (вып.3).
Узел замаркирован на док. 1.424.1-6.0-09 (вып.0).

Формат	Зона	Поз.	Обозначение	Наименование	Кол.	Примеч.
				Сборочные единицы		
II		1	1.424.1-6.2-0.25.0	Изделие закладное МН11	2	
II		2	1.424.1-6.2-0.27.0	—"— МН13	2	

Нач.отд.	Бродский		1.424.1-6.1-0.06
Н.контр.	Кудричевская		
Гл.констр.	Саврянский		
Вед.инж.	Кудричевская		
Вед.инж.	Эпельбаум		
Исполн.	Копина		
Проверил	Кудричевская		

Узел 10

Стадия	Лист	Листов
Р		1

Госстрой СССР
ХАРЬКОВСКИЙ ПРОМСТРОЙНИИПРОЕКТ

Взам.инв.№ | Подпись и дата | Инв.№ подл.

https://zavodjbi.com/

Рис.1

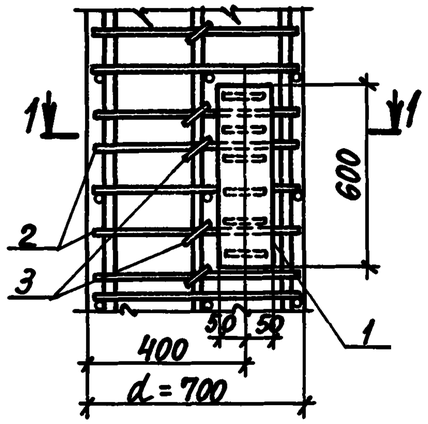

Рис.2

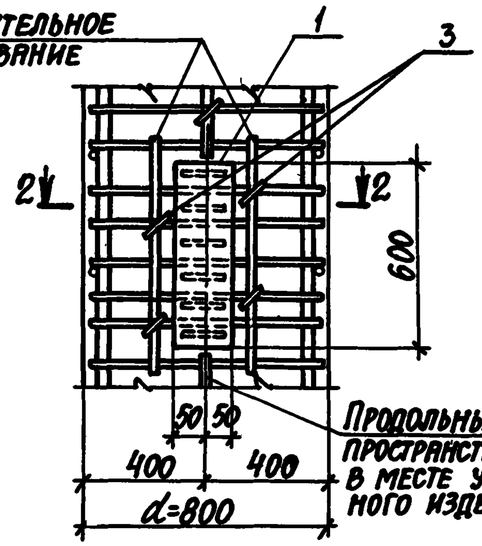

Рис.3

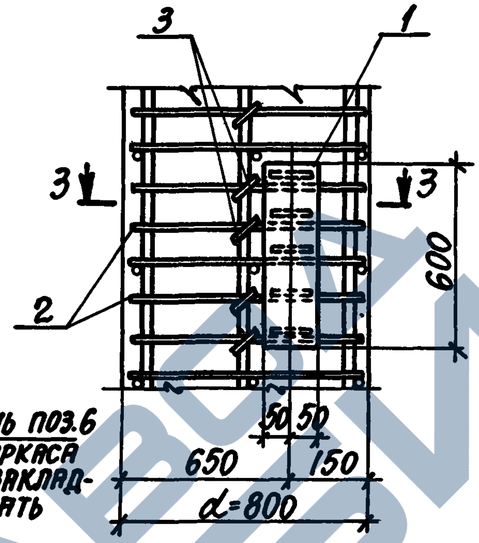

Рис.4

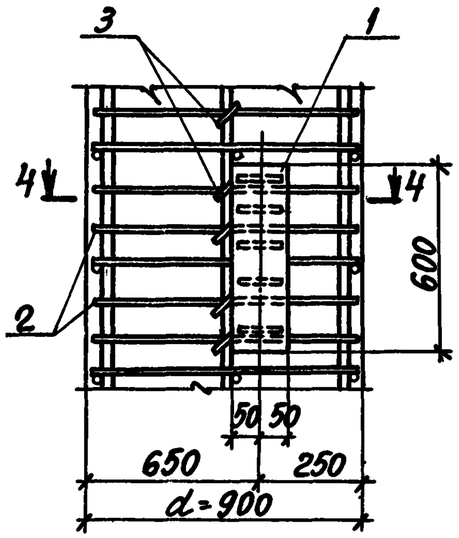

1-1

2-2

3-3

4-4

Шаг колонн, м	Высота сечения колонны d, мм	Рис.
6	700	1
	800	2
12	800	3
	900	4

Узел замаркирован на док. 1.424.1-6.0-09 (вып.0).

Формат	Зона	Поз.	Обозначение	Наименование	Кол.	Примеч.
				Сборочные единицы		
II		1	1.424.1-6.2-0.25.0	Изделие закладное МН11	1	
II		2	1.424.1-6.2-0.00.2-11	Стержень арматурный	16	
II		3	1.424.1-6.2-0.00.2-02	—"—	8	

Нач.отд.	Бродский	
Н.контр.	Кудричевская	
Гл.конст.	Саврянский	
Вед.инж.	Кудричевская	
Вед.инж.	Эпельбаум	
Исполн.	Копина	
Проверил	Кудричевская	

1.424.1-6.1-0.07

Узел 11

Стадия	Лист	Листов
Р		1

Госстрой СССР Харьковский Промстройниипроект

Инв.№ подл. | Подпись и дата | Взам.инв.№

https://zavodjbi.com/

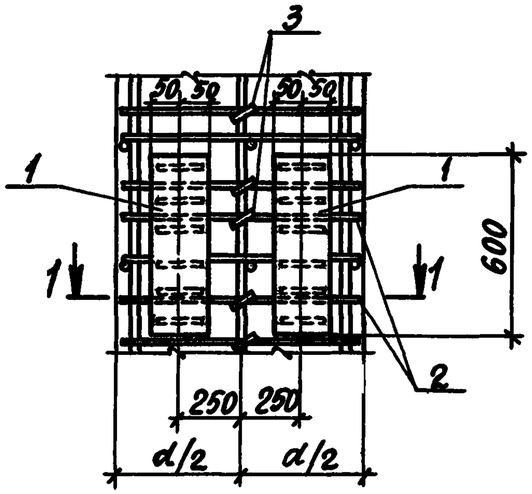

1-1

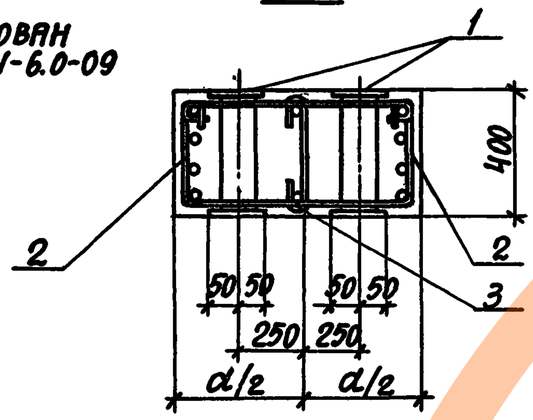

Узел замаркирован на док. 1.424.1-6.0-09 (вып. 0).

Формат	Зона	Поз.	Обозначение	Наименование	Кол.	Примеч.
				Сборочные единицы		
11		1	1.424.1-6.2-0.25.0	Изделие закладное МН11	2	
11		2	1.424.1-6.2-0.00.2 -11	Стержень арматурный	16	
11		3	-02	——"——	8	

Нач.отд.	Бродский		
Н.контр.	Купричевская		
Гл.конст.	Саврянский		
Вед.инж.	Купричевская		
Вед.инж.	Эпельбаум		
Исполн.	Копина		
Проверил	Купричевская		

1.424.1-6.1-0.08

Узел 12

Стадия	Лист	Листов
Р		1

Госстрой СССР ХАРЬКОВСКИЙ ПРОМСТРОЙНИИПРОЕКТ

Инв.№ подл. | Подпись и дата | Взам.инв.№

Рис. 1
Для зоны „Б"

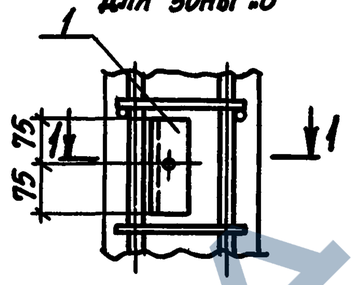

Рис. 2
Для зоны „А"

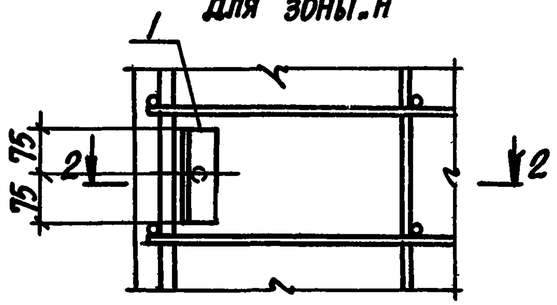

1-1

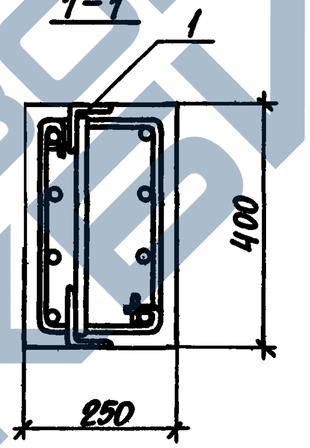

2-2

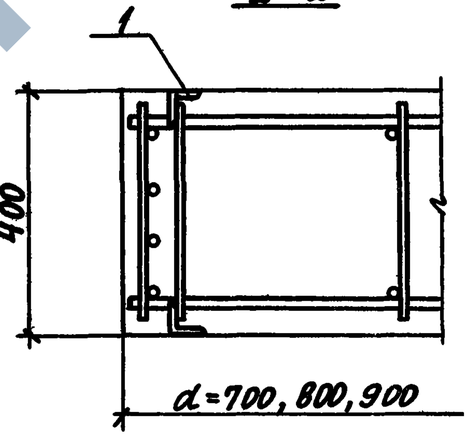

Узел замаркирован на док. 1.424.1-6.0-11 (вып. 0).

Формат	Зона	Поз.	Обозначение	Наименование	Кол.	Примеч.
				Сборочные единицы		
11		1	1.424.1-6.2-0.29.0	Изделие закладное М1-14	1	

Нач.отд.	Бродский		
Н.контр.	Купричевская		
Гл.конст.	Саврянский		
Вед.инж.	Купричевская		
Вед.инж.	Эпельбаум		
Исполн.	Копина		
Проверил	Купричевская		

1.424.1-6.1-0.09

Узел 13

Стадия	Лист	Листов
Р		1

Госстрой СССР ХАРЬКОВСКИЙ ПРОМСТРОЙНИИПРОЕКТ

Инв.№ подл. | Подпись и дата | Взам.инв.№

Копировала Кублицкая 19198-02 61 Формат 12

Формат	Зона	Поз.	Обозначение	Наименование	Кол.	Примеч.
				Документация		
			1.424.1-6.1-0.00 ТО	Техническое описание		
11			1.424.1-6.1-0.10 СБ	Сборочный чертеж		
			Переменные данные для исполнений			
				1.424.1-6.1-0.10		Узел 14
				Сборочные единицы		
11		1	1.424.1-6.2-0.21.0	Изделие закладное МН4	2	
				1.424.1-6.1-0.10-01		Узел 14-1
				Сборочные единицы		
11		1	1.424.1-6.2-0.21.0-1	Изделие закладное МН5	2	
				1.424.1-6.1-0.10-02		Узел 14-2
				Сборочные единицы		
11		1	1.424.1-6.2-0.21.0-2	Изделие закладное МН6	2	

Нач.отд.	Бродский		1.424.1-6.1-0.10
Н.контр.	Купричевская		
Гл.конст.	Саврянский		
Вед.инж.	Купричевская		Узел 14; 14-1; 14-2
Вед.инж.	Эпельбаум		Стадия: Р; Лист: ; Листов: 1
Исполн.	Копина		Госстрой СССР Харьковский Промстройниипроект
Проверил	Купричевская		

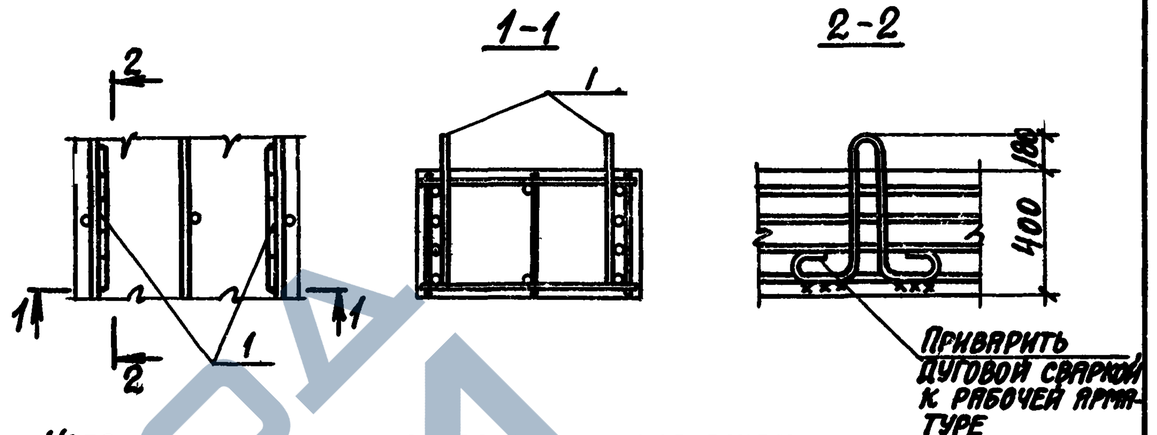

Узел замаркирован на сборочных чертежах колонн, приведенных в настоящем выпуске.

Ключ для подбора строповочных петель

Обозначение	Марка закладного изделия	Марка колонн
1.424.1-6.2-0.21.0	МН4 (Узел 14)	1К102; 1К108; 1К120; 1К132; 2К102; 2К108; 2К120; 3К102; 3К108; 3К120; 4К108; 4К120; 6К108; 6К120; 7К108; 7К120; 8К108; 8К120; 9К108; 10К108;
1.424.1-6.2-0.21.0-01	МН5 (Узел 14-1)	1К114; 1К126; 1К138; 1К144; 2К114; 2К126; 2К132; 2К138; 2К144; 3К114; 3К126; 3К132; 3К138; 3К144; 4К132; 4К144; 6К132; 6К144; 7К132; 7К144; 8К132; 8К144; 9К120; 9К132; 10К120; 11К108; 11К120;
1.424.1-6.2-0.21.0-02	МН6 (Узел 14-2)	9К144; 10К132; 10К144; 11К132; 11К144.

Инв.№ подл. | Подпись и дата | Взам. инв.№

Нач.отд.	Бродский		1.424.1-6.1-0.10 СБ
Н.контр.	Купричевская		
Гл.конст.	Саврянский		
Вед.инж.	Купричевская		Узел 14; 14-1; 14-2 Сборочный чертеж
Вед.инж.	Эпельбаум		Стадия: Р; Лист: ; Листов: 1
Исполн.	Копина		Госстрой СССР Харьковский Промстройниипроект
Проверил	Купричевская		

Копировала Кублицкая 19198-08. 62. Формат 12

Рис. 1
для деталей „А"; „В"

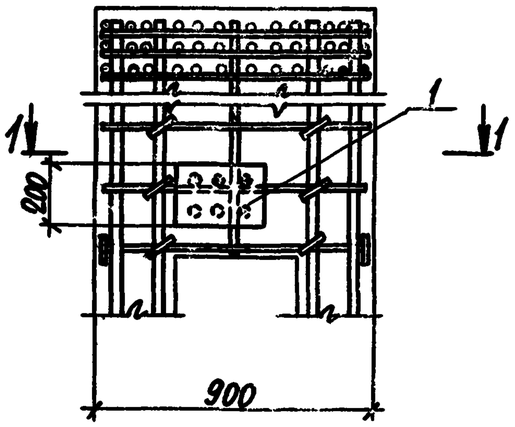

1-1

Рис. 2
для деталей „Б"; „Г"

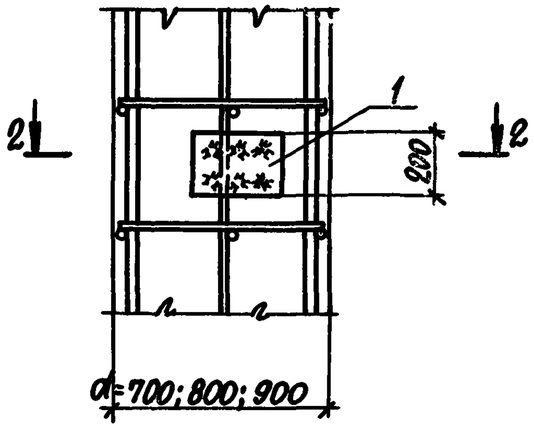

2-2

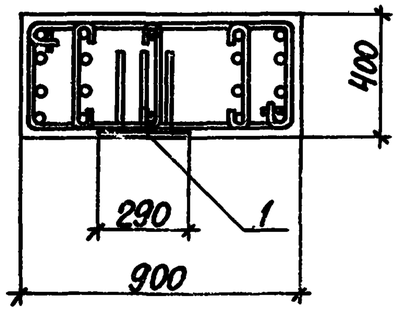

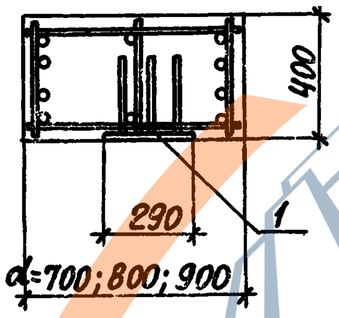

Формат	Зона	Поз.	Обозначение	Наименование	Кол.	Примеч.
				Сборочные единицы		
II		1	1.424.1-6.2-0.40.0	Изделие закладное МІ-12-2	1	

1. Привязки закладных изделий см. на док. 1.424.1-6.0-10 (вып.0).
2. Узел замаркирован на док. 1.424.1-6.0-10 (вып. 0).

Нач. отд.	Бродский		
Н. контр.	Куприческая		
Гл. конст.	Сварницкий		
Вед. инж.	Куприческая		
Вед. инж.	Эпельбаум		
Исполн.	Копина		
Проверил	Куприческая		

1.424.1-6.1-0.11

Узел 15

Стадия	Лист	Листов
Р		1

Госстрой СССР
ХАРЬКОВСКИЙ ПРОМСТРОЙНИИПРОЕКТ

Инв. № подл. | Подпись и дата | Взам. инв. №

Формат	Зона	Поз.	Обозначение	Наименование	Кол.	Примеч.
				Документация		
			1.424.1-6.1-0.00 ТО	Техническое описание		
II			1.424.1-6.1-0.12 СБ	Сборочный чертеж		
				Сборочные единицы		
II		1	1.424.1-6.2-0.28.0	Изделие закладное МН16	1	
				Переменные данные для исполнений		
				1.424.1-6.1-0.12		Узел 16
				Сборочные единицы		
II		2	1.424.1-6.2-0.36.0	Изделие закладное МІ-1-1	1	
				1.424.1-6.1-0.12-01		Узел 16-1
				Сборочные единицы		
II		2	1.424.1-6.2-0.37.0	Изделие закладное МІ-4-1	1	
				1.424.1-6.1-0.12-02		Узел 17
				Сборочные единицы		
II		2	1.424.1-6.2-0.38.0	Изделие закладное МІ-1-4	1	
				1.424.1-6.1-0.12-03		Узел 17-1
				Сборочные единицы		
II		2	1.424.1-6.2-0.39.0	Изделие закладное МІ-4-4	1	

Нач. отд.	Бродский		
Н. контр.	Куприческая		
Гл. конст.	Сварницкий		
Вед. инж.	Куприческая		
Вед. инж.	Эпельбаум		
Исполн.	Копина		
Проверил	Куприческая		

1.424.1-6.1-0.12

Узел 16; 16-1; 17; 17-1

Стадия	Лист	Листов
Р		1

Госстрой СССР
ХАРЬКОВСКИЙ ПРОМСТРОЙНИИПРОЕКТ

Инв. № подл. | Подпись и дата | Взам. инв. №

https://zavodjbi.com/

https://zavodjbi.com/

16 16-1 в зоне „А"

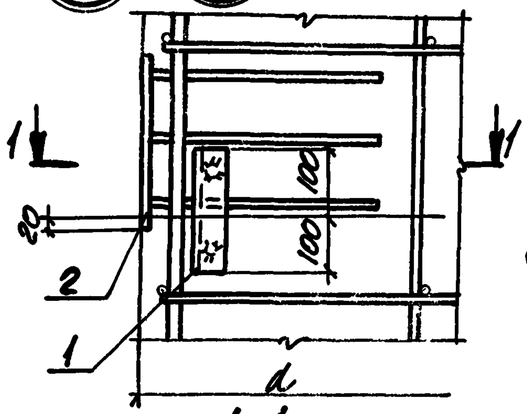

1-1

17 17-1 в зоне „Б"

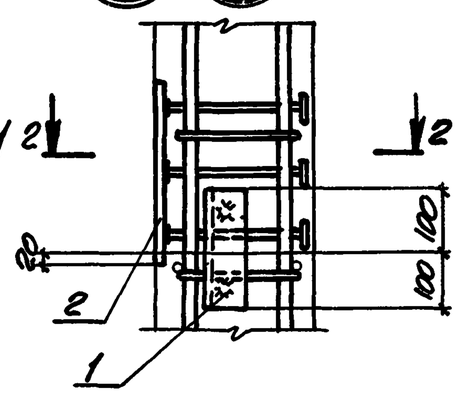

2-2

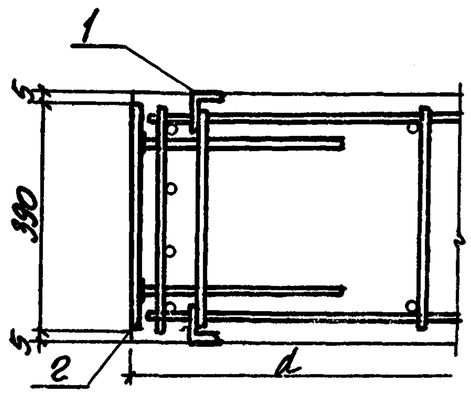

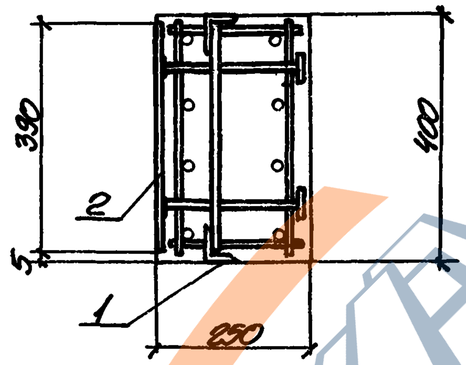

Обозначение	Номер узла
1.424.1-6.1-0.12	16
-01	16-1
-02	17
-03	17-1

Узлы замаркированы на док. 1.424.1-6.0-11 (вып.0)

Нач. отд.	Бродский		
Н. контр.	Эпельбаум		
Гл. констр.	Сафьянский		
Вед. инж.	Кудинчевская		
Вед. инж.	Эпельбаум		
Исполнил	Колина		
Проверил	Кудинчевская		

1.424.1-6.1-0.12 СБ

Узел 16; 16-1; 17; 17-1
Сборочный чертеж.

Стадия	Лист	Листов
Р		1

Госстрой СССР, ХАРЬКОВСКИЙ ПРОМСТРОЙНИИПРОЕКТ

Инв. № подл. | Подпись и дата | Взам. инв. №

18

1-1

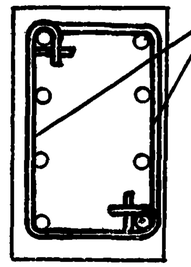

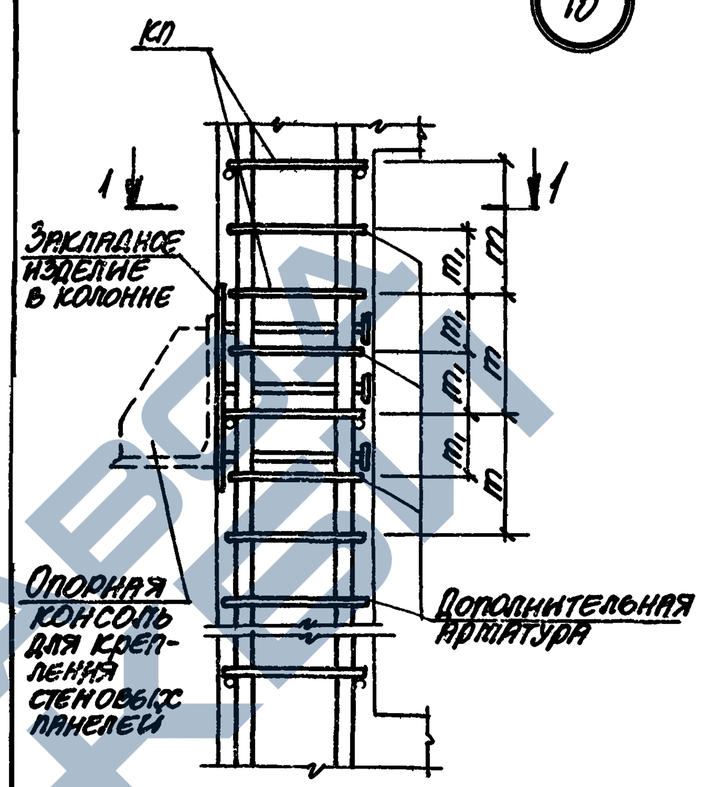

Ключ для подбора дополнительной поперечной арматуры ветви

Поперечная арматура пространственного каркаса		Дополнительная поперечная арматура ветви			
Диаметр поперечной арматуры, мм	Шаг поперечной арматуры m, мм	Диаметр дополнительной арматуры мм	Шаг дополнительной арматуры m1, мм	Количество дополнительной арматуры, n	Обозначение
6	200	6	100	10	1.424.1-6.2-0.00.2
8 10	250	8	125	8	1.424.1-6.2-0.00.2 -01

Дополнительная поперечная арматура устанавливается в соответствии с указаниями п. 2.7 технического описания (стр. 5).

Нач. отд.	Бродский		
Н. контр.	Эпельбаум		
Гл. констр.	Сафьянский		
Вед. инж.	Кудинчевская		
Вед. инж.	Эпельбаум		
Исполнил	Колина		
Проверил	Кудинчевская		

1.424.1-6.1-0.13

Узел 18.

Стадия	Лист	Листов
Р		1

Госстрой СССР, ХАРЬКОВСКИЙ ПРОМСТРОЙНИИПРОЕКТ

Инв. № подл. | Подпись и дата | Взам. инв. №

https://zavodjbi.com/

https://zavodjbi.com/

19

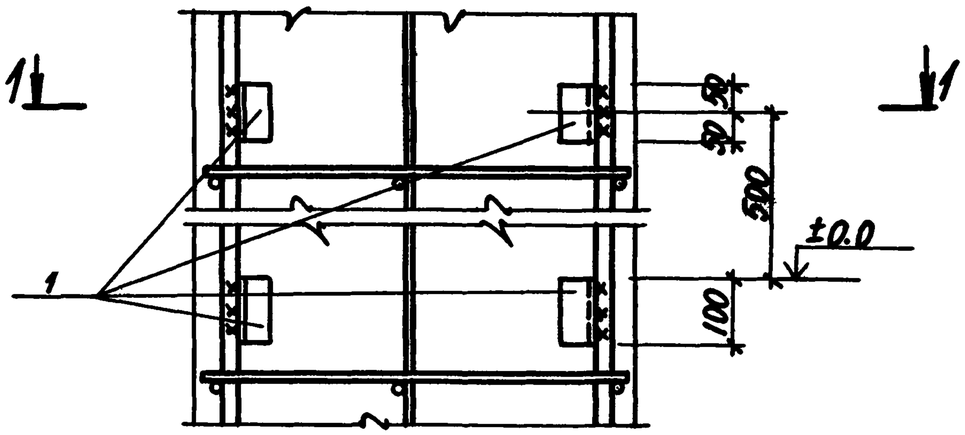

1-1

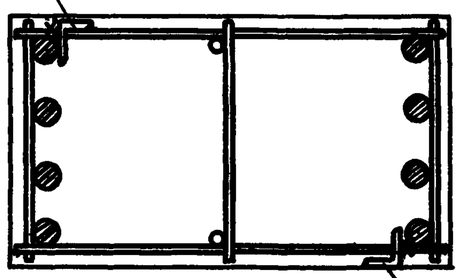

Узел замаркирован на док. 1.424.1-6.0-12

Формат	Зона	Поз.	Обозначение	Наименование	Кол.	Примеч.
11		1	1.424.1-6.2-0.00.1-312	Изделие закладное МН14	4	

Нач.отд.	Бродский		1.424.1-6.1-0.14
Н.контр.	Эпельбаум		
Гл.конст.	Саврянский		
Вед.инж.	Кутричевская		
Вед.инж.	Эпельбаум		
Исполн.	Копина		Узел 19
Проверил	Кутричевская		

Стадия	Лист	Листов
Р	1	1

Госстрой СССР
Харьковский Промстройниипроект

Копировала Кублицкая Формат 12

https://zavodjbi.com/