https://zavodjbi.com/

Центральный институт типовых проектов
Государственного комитета Совета Министров СССР.
по делам строительства.

Типовые детали и конструкции
зданий и сооружений.

ИНДУСТРИАЛЬНЫЕ СТРОИТЕЛЬНЫЕ ИЗДЕЛИЯ

ДЛЯ ЖИЛИЩНОГО И ГРАЖДАНСКОГО СТРОИТЕЛЬСТВА

Серия **ИИ-03-02**

Часть I - жилищное строительство

Рабочие чертежи железобетонных
изделий

Альбом №15

Плиты плоские из тяжелого и легкого бетона
армированные сварными сетками

Москва 1957 г. инв. 3765

https://zavodjbi.com/

https://zavodjbi.com/

Центральный институт типовых проектов
Государственного комитета Совета Министров СССР
по делам строительства.

Типовые детали и конструкции
зданий и сооружений.

ИНДУСТРИАЛЬНЫЕ СТРОИТЕЛЬНЫЕ ИЗДЕЛИЯ
ДЛЯ ЖИЛИЩНОГО И ГРАЖДАНСКОГО СТРОИТЕЛЬСТВА

Серия **ИИ-03-02**

Часть I - жилищное строительство

Рабочие чертежи железобетонных изделий

Альбом №15

Плиты плоские из тяжелого и легкого бетона армированные сварными сетками

Разработаны
Государственным проектным институтом „Гипрогор" Госстроя РСФСР с участием институтов НИИЖБ, НИИОМС, Академии строительства и архитектуры СССР

Введены в действие
приказом Госстроя СССР
от 14 мая 1957 г. №101

Москва 1957 г.

https://zavodjbi.com/

https://zavodjbi.com/

Содержание.

	марка	№ листа	№ стр
Пояснительная записка	–		5 и 6
Заглавный лист	–		7
Плита длиной 3180 мм.	ПП32-16	28-1	8
—"— —"— —"—		28-2	9
—"— —"— —"—	ПТП32-16	28-3	10
—"— —"— —"—		28-4	11
—"— —"— —"—	ПП32-12	28-5	12
—"— —"— —"—		28-6	13
—"— —"— —"—	ПТП32-12	28-7	14
—"— —"— —"—		28-8	15
—"— —"— 2780 мм.	ПП28-8	28-9	16
—"— —"— —"—		28-10	17
—"— —"— —"—	ПТП28-8	28-11	18
—"— —"— —"—		28-12	19
—"— —"— 2580 мм	ПТП26-16	28-13	20
—"— —"— —"—		28-14	21
—"— —"— —"—	ПТП26-12	28-15	22
—"— —"— —"—		28-16	23
—"— —"— 2380 мм.	ПП24-16	28-17	24
—"— —"— —"—		28-18	25
—"— —"— —"—	ПТП24-16	28-19	26
—"— —"— —"—		28-20	27
—"— —"— —"—	ПП24-12	28-21	28
—"— —"— —"—		28-22	29
—"— —"— —"—	ПТП24-12	28-23	30
—"— —"— —"—		28-24	31
—"— —"— 1780 мм	ПТП18-16	28-25	32
—"— —"— —"—		28-26	33
—"— —"— —"—	ПТП18-12	28-27	34
—"— —"— —"—		28-28	35
—"— —"— 1100 мм.	ПТП11-9	28-29	36
—"— —"— 800 мм.	ПТП8-6	28-30	37

Инв. № подл. | Подпись и дата | Взам. инв. №

А.М-2	ИИ-03-02	
Железобетонные изделия		С-I
Содержание.		

https://zavodjbi.com/

https://zavodjbi.com/

Содержание /продолжение/

	Марка	№ листа	№ стр.
Заглавный лист			38
Плита длиной 3180 мм.	ПП32-16Л	29-1	39
— " — " — " —		29-2	40
— " — " — " —	ПТП32-16Л	29-3	41
— " — " — " —		29-4	42
— " — " — " —	ПП32-12Л	29-5	43
— " — " — " —		29-6	44
— " — " — " —	ПТП32-12Л	29-7	45
— " — " — " —		29-8	46
— " — " — 2780 мм	ПП28-8Л	29-9	47
— " — " — " —		29-10	48
— " — " — " —	ПТП28-8Л	29-11	49
— " — " — " —		29-12	50
— " — " — 2580 мм	ПТП26-16Л	29-13	51
— " — " — " —		29-14	52
— " — " — " —	ПТП26-12Л	29-15	53
— " — " — " —		29-16	54
— " — " — 2380 мм	ПП24-16Л	29-17	55
— " — " — " —		29-18	56
— " — " — " —	ПТП24-16Л	29-19	57
— " — " — " —		29-20	58
— " — " — " —	ПП24-12Л	29-21	59
— " — " — " —		29-22	60
— " — " — " —	ПТП24-12Л	29-23	61
— " — " — " —		29-24	62
— " — " — 1780 мм	ПТП18-16Л	29-25	63
— " — " — " —		29-26	64
— " — " — " —	ПТП18-12Л	29-27	65
— " — " — " —		29-28	66

Гипрогор А.М-2	Гл. инж. проекта А. Жуковский	В. Бабыкин
Железобетонные изделия	ИИ-03-02	
Содержание.	С-II	

альбом - 15

https://zavodjbi.com/

https://zavodjbi.com/

Пояснительная записка.

Серия рабочих чертежей ИИ-03-02 часть I железобетонных строительных изделий разработана на основе утвержденной Госстроем СССР 11 марта 1957г. номенклатуры и является составной частью каталога ИИ-03.

Рабочие чертежи серии ИИ-03-02 комплектуются в нескольких альбомах, номера и содержание которых приводятся в номенклатуре железобетонных изделий каталога ИИ-03.

В настоящий альбом № 15 включены рабочие чертежи плоских плит из тяжелого и легкого бетона, армированных сварными сетками.

Плиты из тяжелого бетона длиной 3,18 и 2.78 м изготавливаются из бетона марки "200", длиной 2,58 м и менее-из бетона марки „150".

Плиты из легкого бетона изготавливаются из бетона марки „150" с об'емным весам не более 1800 кг/м^3.

Применение плит из тяжелого бетона, требующих повышенного расхода материала, допустается при соответствующем технико-экономическом обосновании.

Рабочая арматура в плитах применяется: круглая горячекатаная сталь марки Ст-3, периодичестого профиля марки 25ГС и холоднотянутая проволока.

Концы рабочей арматуры должны отстоять от торцевых сторон на расстоянии не более 5мм.

Монтажная арматура принята из холоднотянутой проволоки, а петли-из горячекатаной стали марки Ст-3.

Сварные сетки должны изготовляться по ТУ-117-55 и ТУ-73-56.

Монтажные петли и сетки свариваются в один пространственный каркас. Крюки монтажных петель заводятся за арматуру нижней сетки.

Плиты рассчитаны по СНИП"У часть II и НиТУ 123-55.

Расчетное сопротивление и модуль упругости бетона приняты как для изделий, изготавливаемых на заводах или специально оборудованных полигонах с систематической проверкой прочности и однородности бетона. (При расчете

АМ-2	
Железобетонные изделия	ИИ-03-02
Пояснительная записка	ПЗ - I

NORMACS

https://zavodjbi.com/

https://zavodjbi.com/

плит принят коэффициент условий работы $m = 1,1$/.

Нормативная нагрузка на плиты принята 600 кг/м^2 и 1000 кг/м^2. Прогиб плит определен как в свободно-лежащей балке.

Предельный допустимый прогиб для плит принят 1/200 ℓ_0

В проектах должны быть даны указания о необходимости тщательного заполнения швов между плитами раствором марки „100", что обуславливается требованиями звукоизоляции и расчетом, предусматривающим совместную работу плит.

Глубина опорной площадки плит перекрытий должна приниматься не менее 70 мм.

Изготовление, контроль прочности и жесткости, допуски, транспортировка, хранение и приемка плит должны производиться на основании специальных технических условий.

ЗАВОД ЖБИ

Гипротор А.М-2	В. Фельдман	Г. Коренавский	А. Жуковский	В. Бабыкин
Железобетонные изделия	ИИ-03-02		
Пояснительная записка	П.3-II		

https://zavodjbi.com/

https://zavodjbi.com/

7

ПЛИТЫ ПЛОСКИЕ /ИЗ ТЯЖЕЛОГО БЕТОНА/

ЗАВОД ЖБИ

ИИ-03-02

альбом 15

https://zavodjbi.com/

https://zavodjbi.com/

8

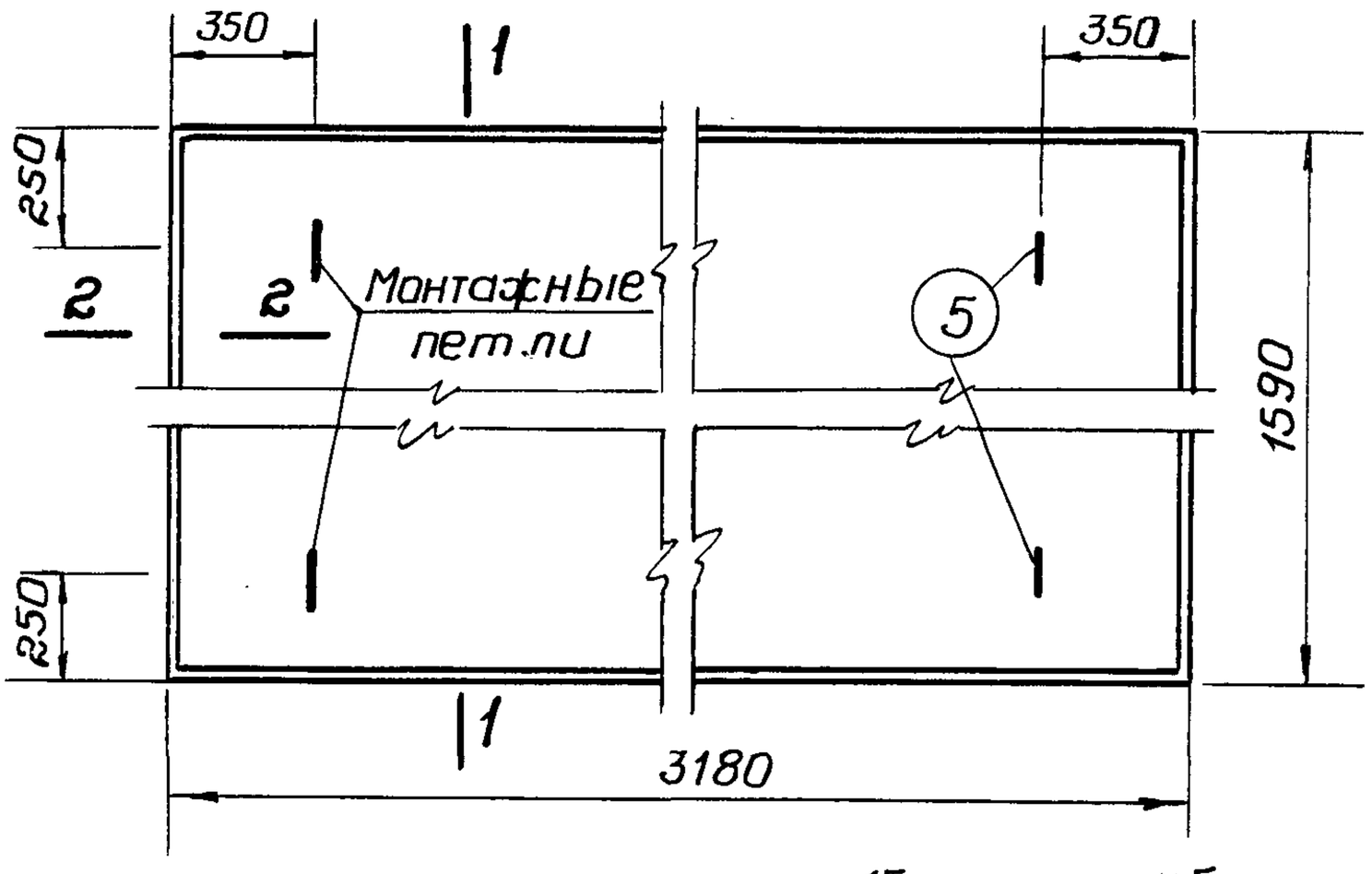

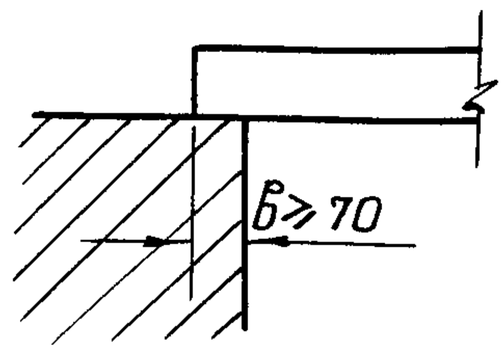

Опирание плиты

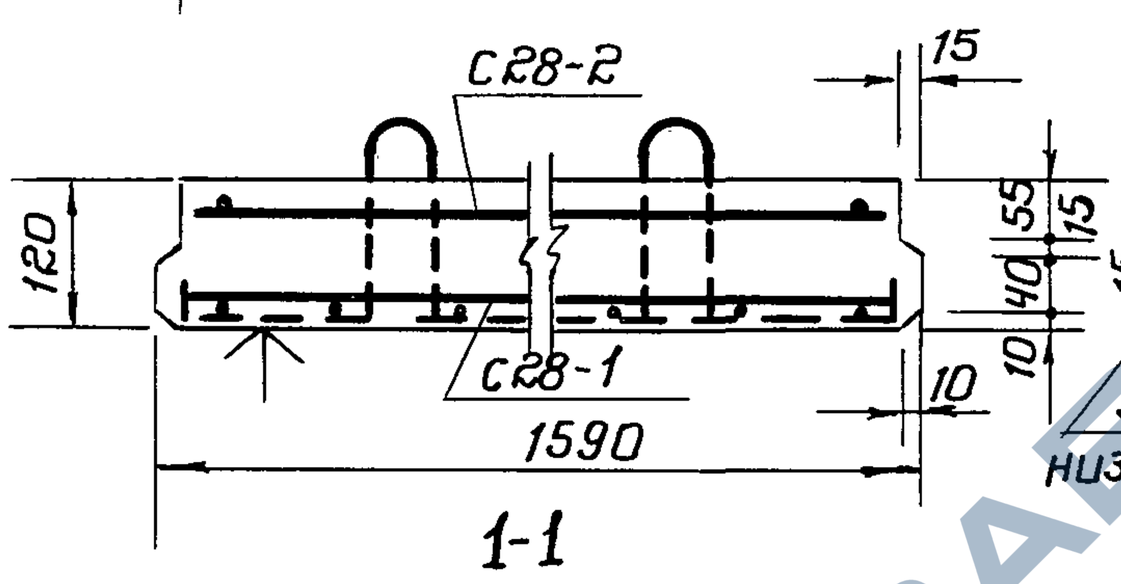

1-1

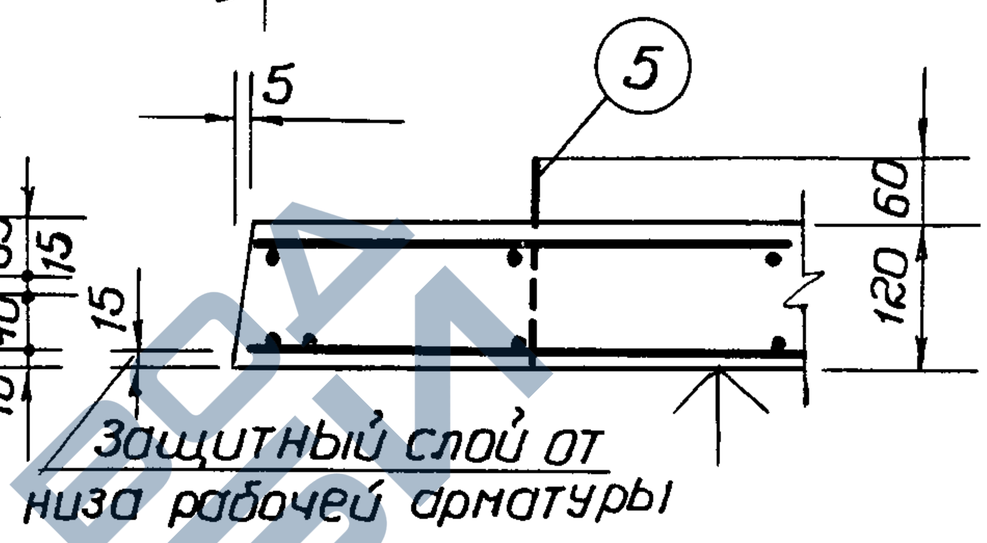

2-2

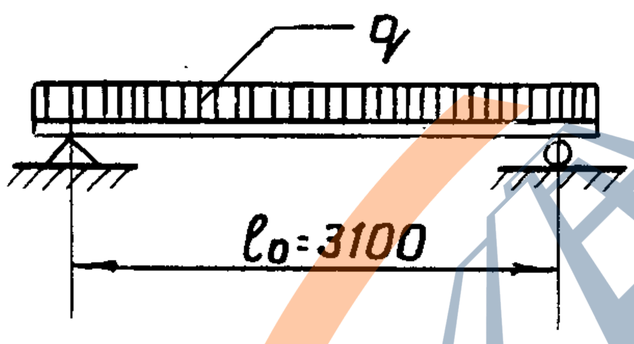

Расчетная схема

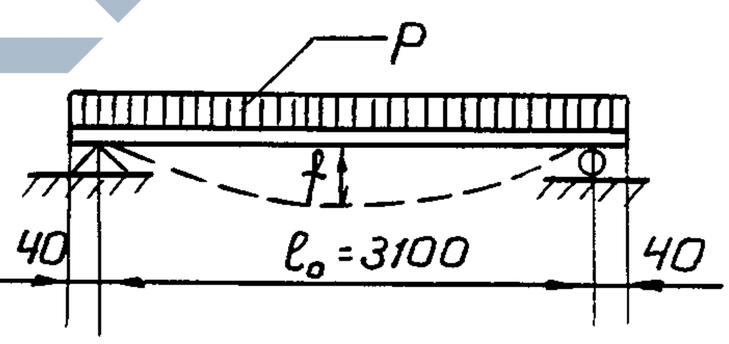

Схема загрузки при испытании

а) Расчетная нагрузка по несущей способности с учетом собственного веса q=815 кг/м².

б) Нормативная нагрузка при расчете прогиба (включая собственный вес)

Длительно действ. q=550 кг/м².

Кратковременно действ. p=150 кг/м³.

f - замеренный прогиб при контрольной нагрузке не более 8.45 мм.

по прочности $P_{разр}$=740 кг/м².

по прогибу P= 400 кг/м².

Характеристика изделия		
Вес	кг.	1500
Объем бетона	м³	0.6
Вес стали	кг.	28.6
Расход стали на 1 м³ бетона	кг.	47.7
Марка бетона		200

Примечания:

1. Плита разработана в соответствии с Н и ТУ 123-55
2. Коэффициент условия работы m=1.1
3. Контроль жесткости и прочности плиты производить по $\frac{ТУ-204-54}{МСПМХП}$
4. Плоскость, отмеченная знаком ↑, должна быть гладкой подготовленной под шпаклевку.
5. Размеры в миллиметрах

726

Гипрогор АМ-2	Гл. инж. ин-та	Фельдман В.Л.	
	Рук. АМ-2	Дюбек Л.К.	
	Гл. инж. АМ-2	Кореновский Г.	
	Гл. инж. пр-та	Жуковский А.	
	Расчитал	Левенштейн	
	Законструир.	А. Жуковский	
	Расчет провер.	Пахалков Н.	
	Констр. провер.	Пахалков Н.	
	ОТК	Бабыкин В.И.	

Заполняется проектной организацией				Железобетонные изделия	ИИ-03-02	
Организация Объект			Объект №	Плита плоская длиной 3180 мм из тяжелого бетона.	Марка ПП-32-16	Лист 28-1
Должность	Фамилия	Подпись	№ листа по проекту			

альбом 15

https://zavodjbi.com/

https://zavodjbi.com/

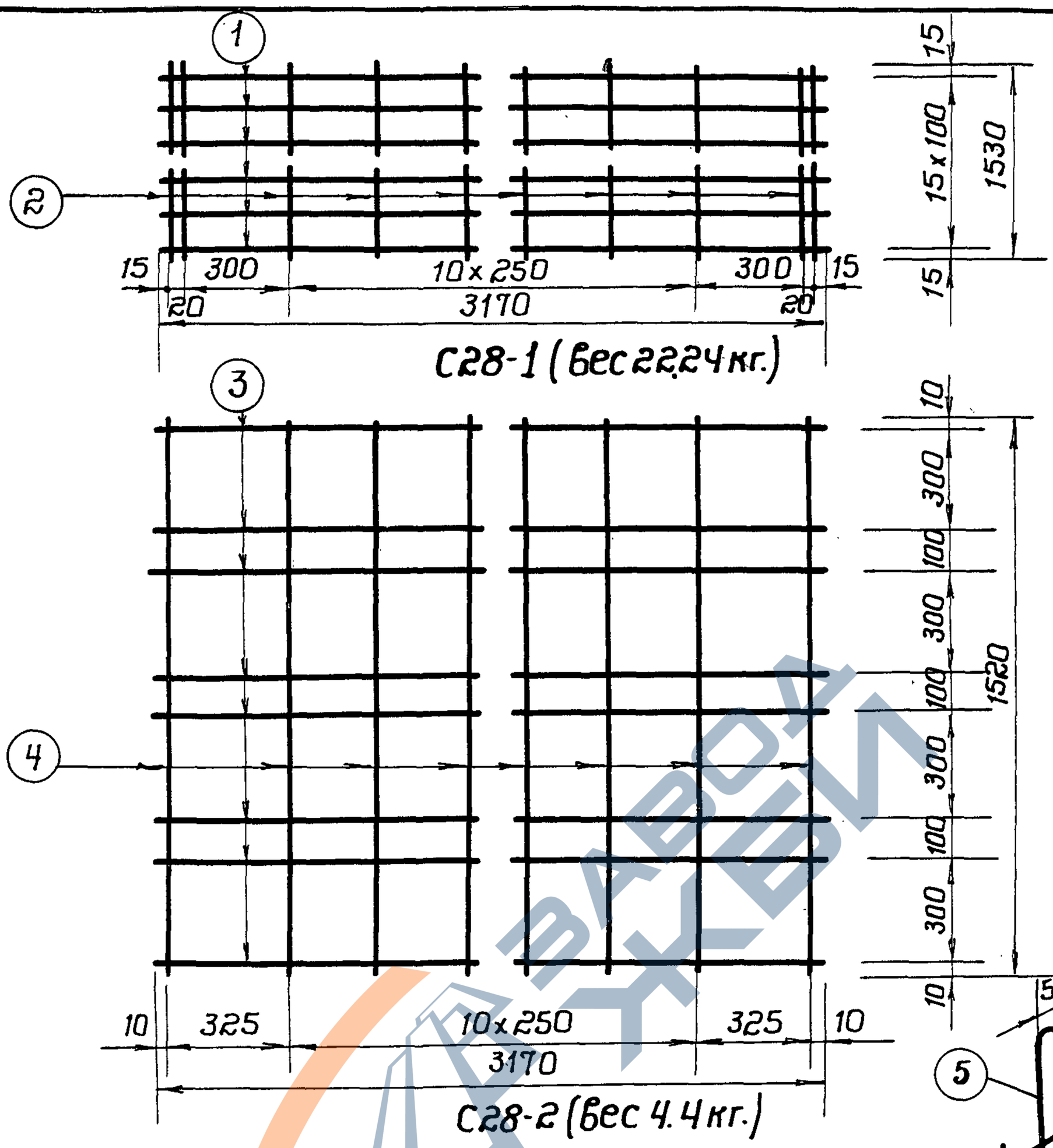

С28-1 (вес 22.24 кг.)

С28-2 (вес 4.4 кг.)

726

Спецификация арматуры							Выборка арматуры			
Сетки		NN	ф	Длина	К-во	Общ. дл.	№ ГОСТ	ф	Общ. дл.	Общ. вес
NN	шт.	ст.	мм	мм.	шт.	м.	$R_a^н$ кг/см²	мм.	м.	кг.
С28-1	1	1	8	3170	16	50.7	2590-5	8	50.7	20.0
		2	4	1530	15	22.95	2400	10	3.2	1.96
С28-2	1	3	4	3170	8	25.36	6727-53	4	68.07	6.65
		4	4	1520	13	19.76	5500			
петли		5	10	800	4	3.2	Итого 28.6			

Характеристика арматуры	
Арматура ф8 и ф10 мм. из горячекатаной круглой стали марки СТ-3	R_a=2100
Арматура ф4 мм из холоднотянутой проволоки	R_a=4500

Примечания:

1. Сварные сетки выполнять по ТУ-73-56.
2. Испытание всех видов арматуры на растяжение является обязательным, причем показанные по ГОСТ-у $R_a^н$ должны быть выше на 10%
3. Сетки и петли сварить в один пространственный каркас.
4. Все размеры в миллиметрах.

Заполняется проектной организацией				Железобетонные изделия	ИИ-03-02
Организация объект			Объект №	Плита плоская длиной 3180 мм. из тяжелого бетона.	Марка ПП-32-16 / Лист 28-2
Должность	Фамилия	Подпись	№ листа по проекту		

ГИПРОГОР АМ-2

Гл. инж. ин-та	Фельдман В.Л.
Рук. АМ-2	Дюбек Л.К
Гл. инж. АМ-2	Кореновский Г
Гл. инж. пр-та	Жуковский А
Расчитал	Левенштейн
Законструир	А. Жуковский
Расчет. провер.	Пахолков Н
Констр. провер.	Пахолков Н
ОТК	Бабыкин В.И.

альбом - 15

https://zavodjbi.com/

https://zavodjbi.com/

10

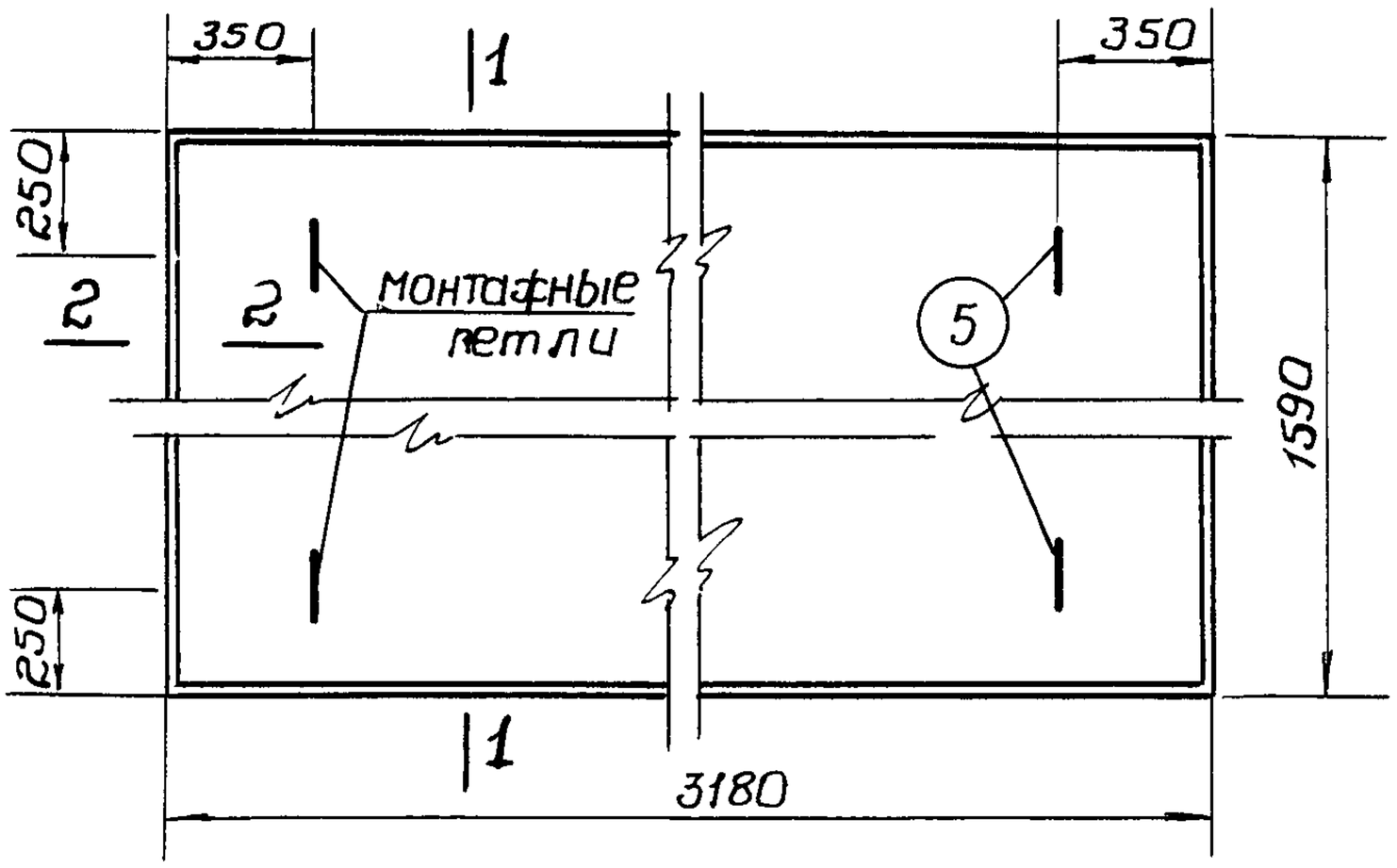

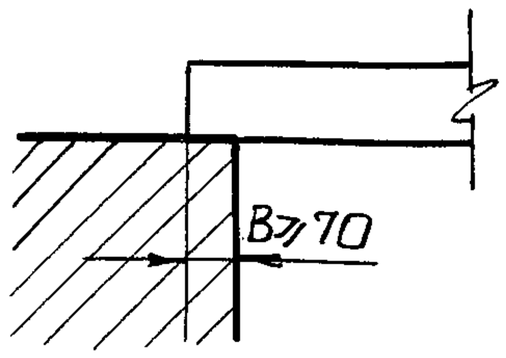

Опирание плиты

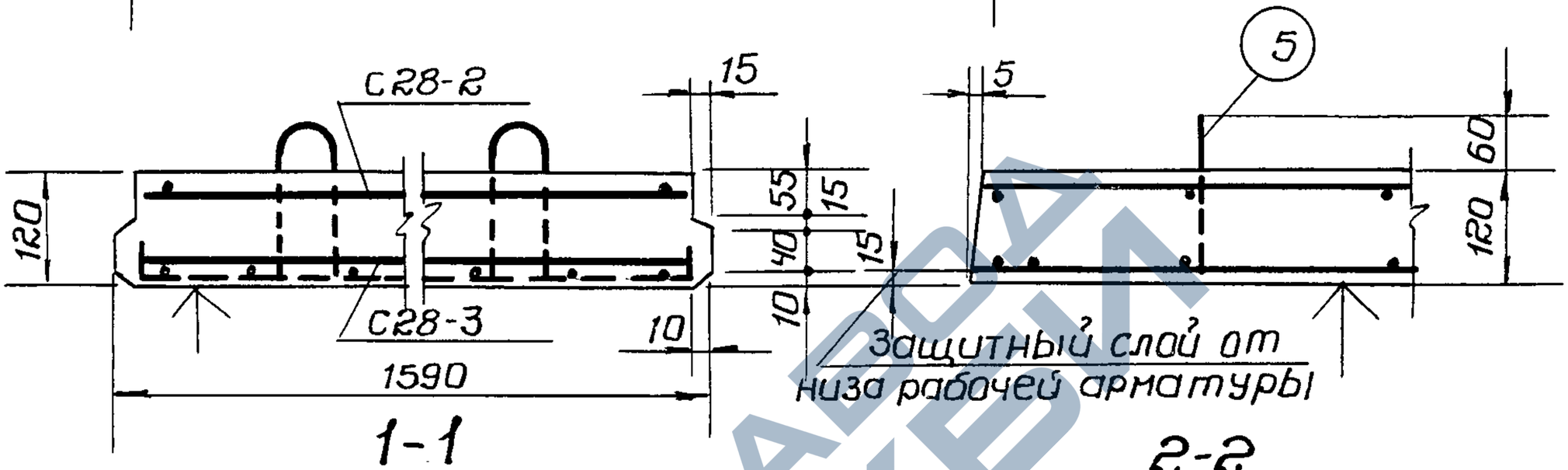

1-1

2-2

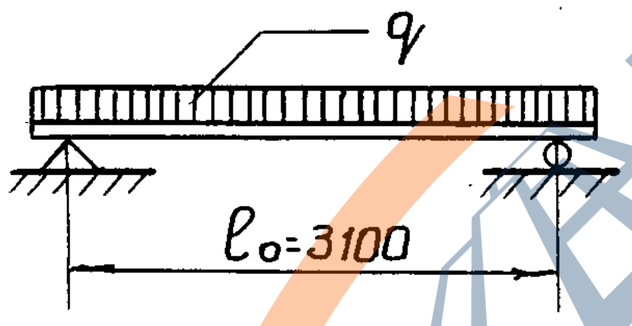

Расчетная схема

а) Расчетная нагрузка по несущей способности с учетом собственного веса $q = 1145\ кг/м^2$

б) Нормативная нагрузка при расчете прогиба (включая собственный вес) длительно действ. $q = 750\ кг/м^2$
кратковременно действ. $p = 150\ кг/м^2$

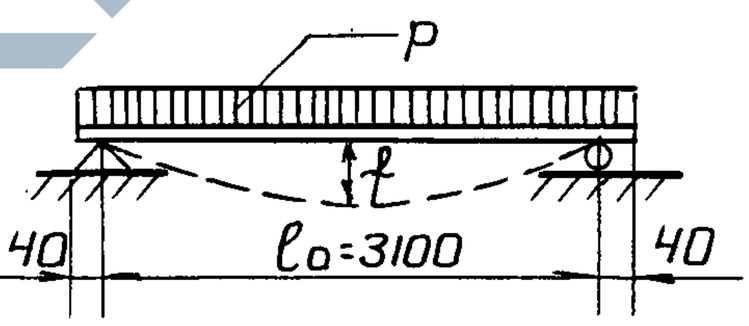

Схема загрузки при испытании

f - замеренный прогиб при контрольной нагрузке не более 8,7 мм.
по прочности P разр. = 1160 кг/м²
по прогибу P = 600 кг/м²

Характеристика изделия		
Вес	кг	1500
Объем бетона	м³	0.6
Вес стали	кг.	41.22
Расход стали на 1 м³ бетона	кг.	68.8
Марка бетона		200

Примечания:

1. Плита разработана в соответствии с НиТУ 123-55
2. Коэффициент условия работы m = 1.1.
3. Контроль жесткости и прочности плиты производить по ТУ 204-54 МСПМЖП
4. Плоскость, отмеченная знаком ↑, должна быть гладкой, подготовленной под шпаклевку.
5. Размеры в миллиметрах.

ГИПРОГОР АМ-2	Рук. А.М-2	Дубек Л.К.
	Гл.инж.ин-та	Фельдман В.Л.
	Гл.инж.АМ-2	Кореновский Г.Г.
	Рассчитал	Левенштейн Я.Б.
	Гл.инж.пр-та	Жуковский Я.Б.
	Законструировал	Жуковский Я.Б.
	Расчет проверил	Похолков Н.Д.
	Констр. провер.	Похолков Н.Д.
	О.Т.К.	Бабыкин В.И.

726

Заполняется проектной организацией.
Организация
Объект
Должность | Фамилия | Подпись

Объект №
№ листа по проекту

Железобетонные изделия	ИИ-03-02	
Плита плоская длиной 3180 из тяжелого бетона	Марка ПТП32-16	Лист 28-3

альбом - 15

https://zavodjbi.com/

https://zavodjbi.com/

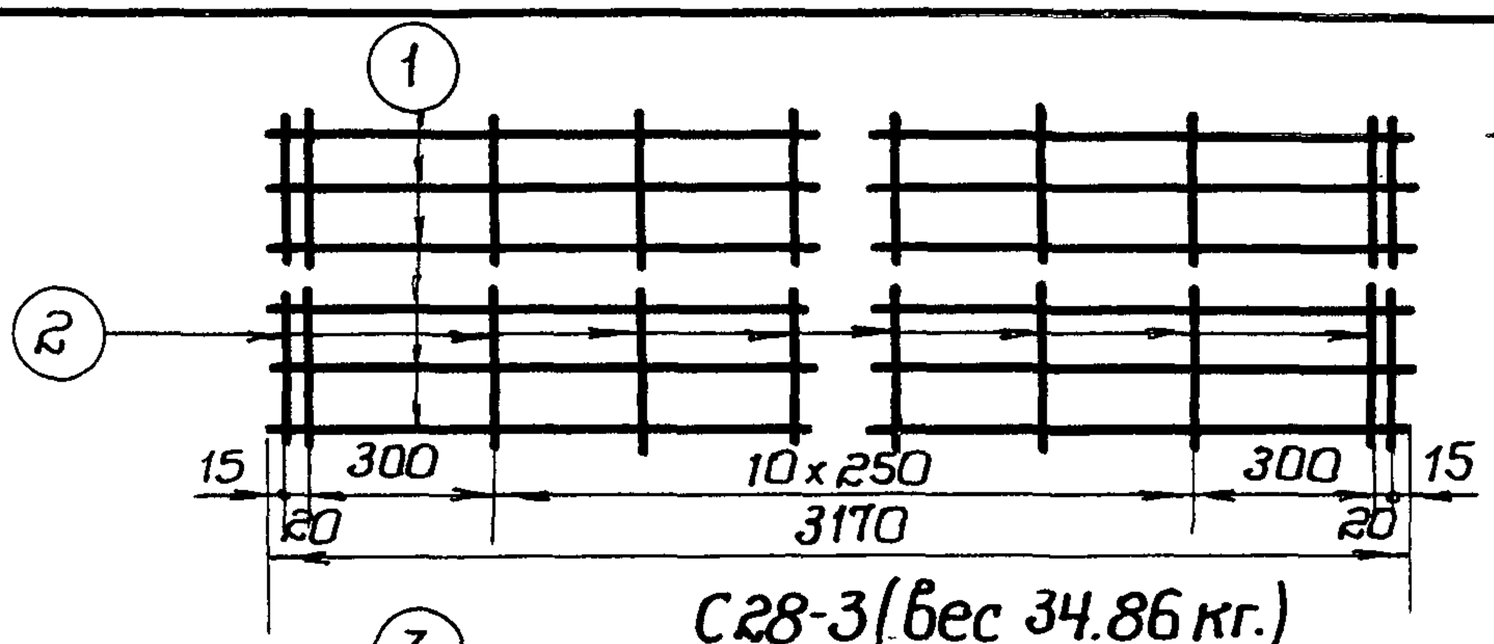

С28-3 (вес 34.86 кг.)

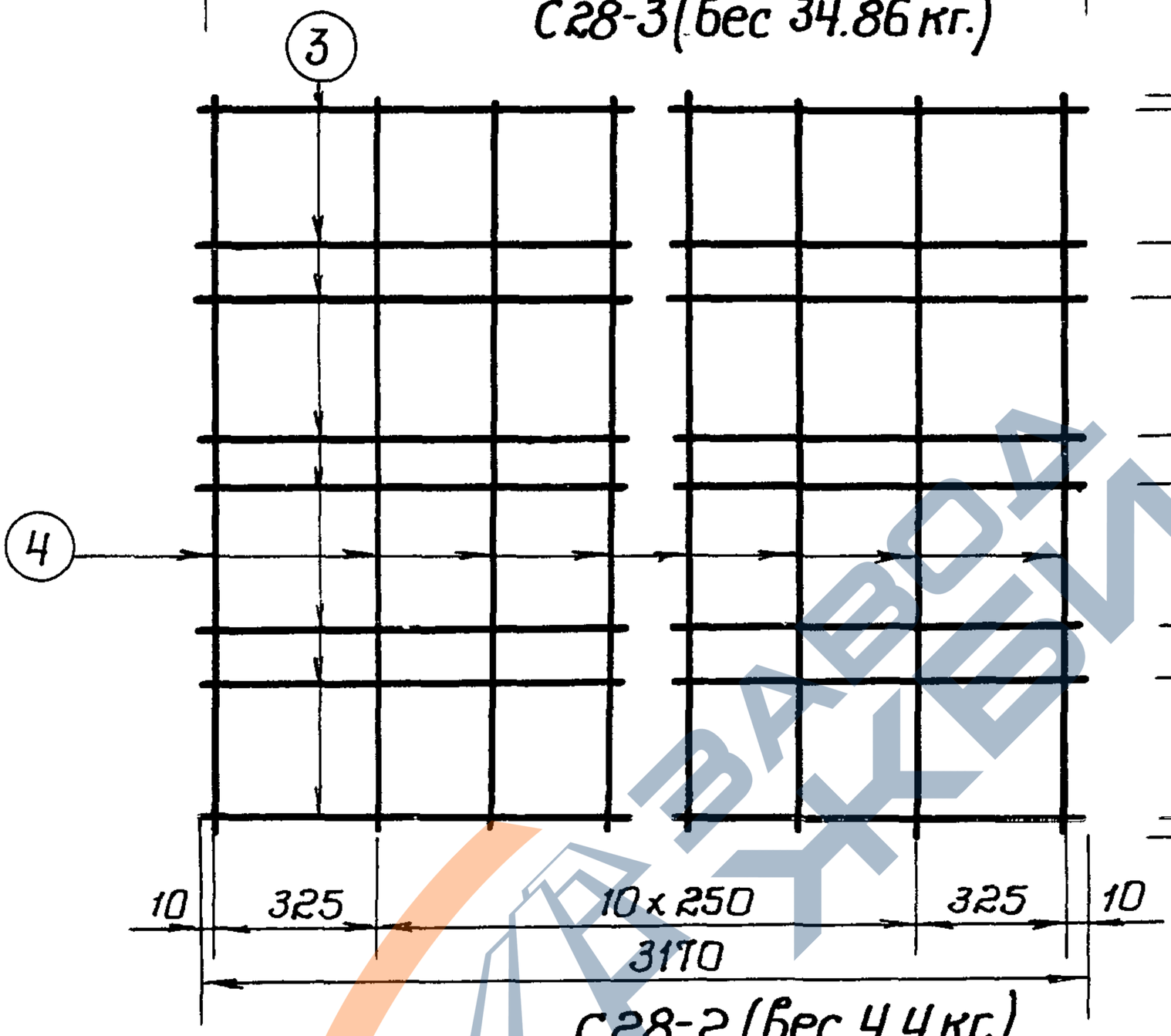

С28-2 (вес 4.4 кг.)

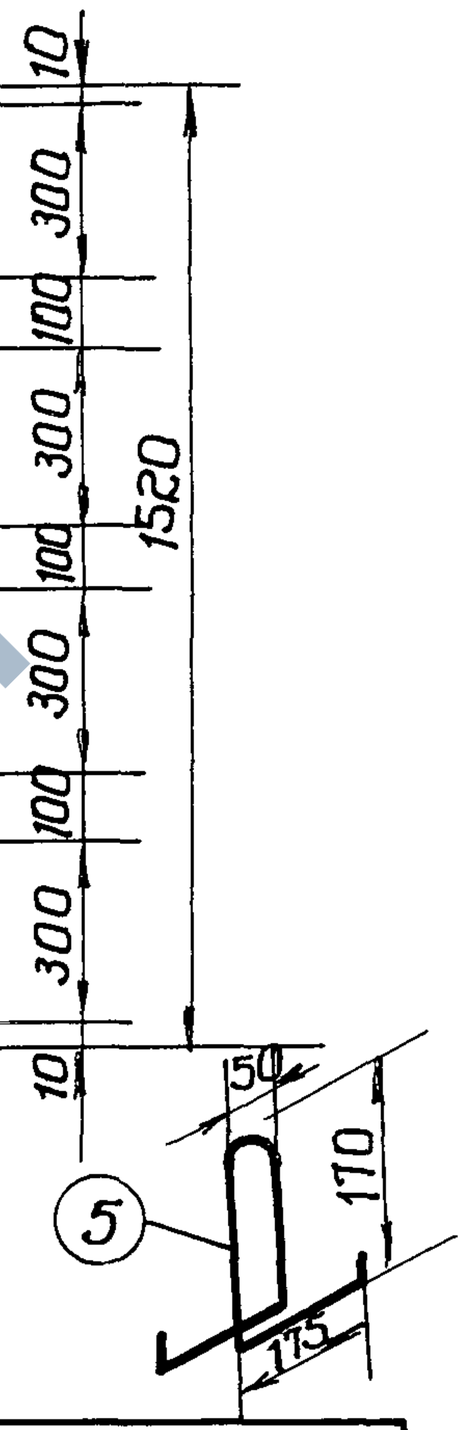

Спецификация арматуры							Выборка арматуры			
Сетки		№№ ст.	ф мм.	длина мм.	К-во шт.	Общ. дл. м.	№ ГОСТ $R^н_{a2}$ кг/см²	ф мм.	Общ. дл. м.	Общ. вес кг.
№№	шт.									
С28-3	1	1	10	3170	16	50.7	2590-58			
		2	5	1530	15	22.95	24-00	10	53.9	33.26
С28-2	1	3	4	3170	8	25.36	6727-53	4	45.12	4.42
		4	4	1520	13	19.76	5500	5	22.95	3.54
Петли		5	10	800	4	3.2	Итого: 41.22			

Характеристика арматуры	
Арматура ф 10 мм. из горячекатаной круглой стали марки СТ-3	R_a=2100
Арматура ф 4 мм из холоднотянутой проволоки.	R_a=4500

Примечания:

1. Сварные сетки выполнять по ТУ-73-56.
2. Испытание всех видов арматуры на растяжение является обязательным причем показанные по ГОСТ'у $R^н_a$ должны быть выше на 10%.
3. Сетки и петли сварить в один пространственный каркас.
4. Размеры в миллиметрах.

Гипрогор АМ-2	Заполняется проектной организацией	Железобетонные изделия	ИИ-03-02
	Организация Объект	Объект №	
	Должность / Фамилия / Подпись	№ листа по проекту	Плита плоская длиной 3180 мм из тяжелого бетона.
			Марка ПТП-32-16
			Лист 28-4

Гл.инж.пр-та фельдман В.Л. | Гл.инж.-та Куковский Я. | Рук. АМ-2 Дюбек Л.К. | Гл.инж. АМ-2 Кореновский | Гл.инж.пр-та Куковский | Расчет Левенштейн | Констр. Паэлков Н. | Констр. Бабыкин В.И. | ОТК

726

https://zavodjbi.com/

https://zavodjbi.com/

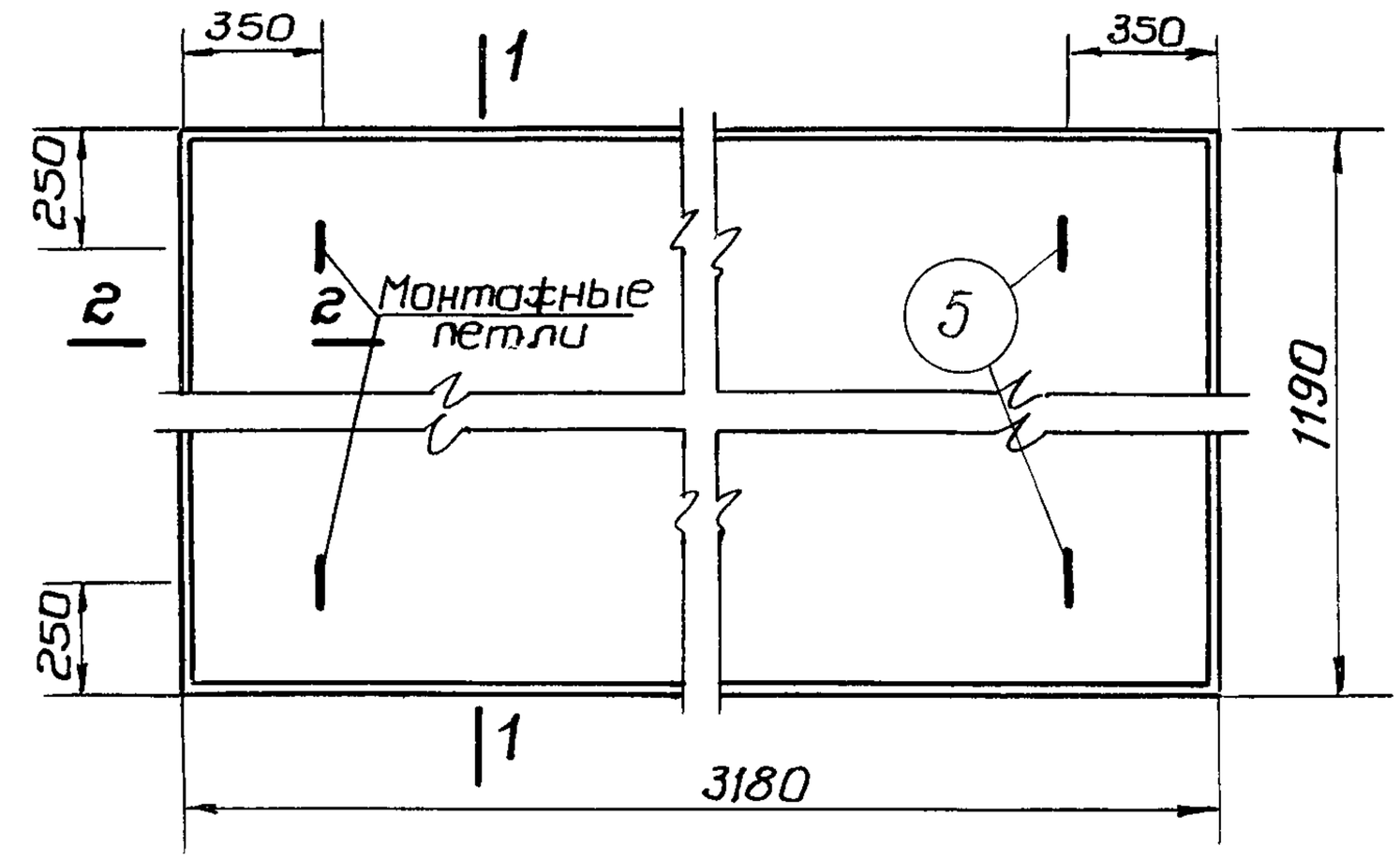

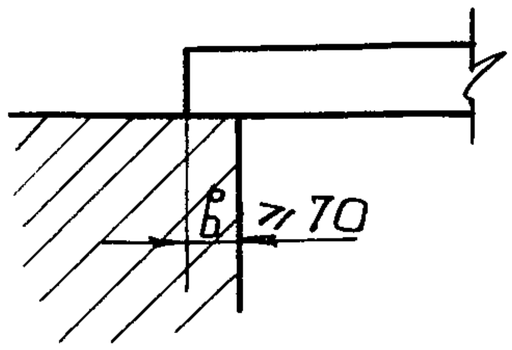

Опирание плиты

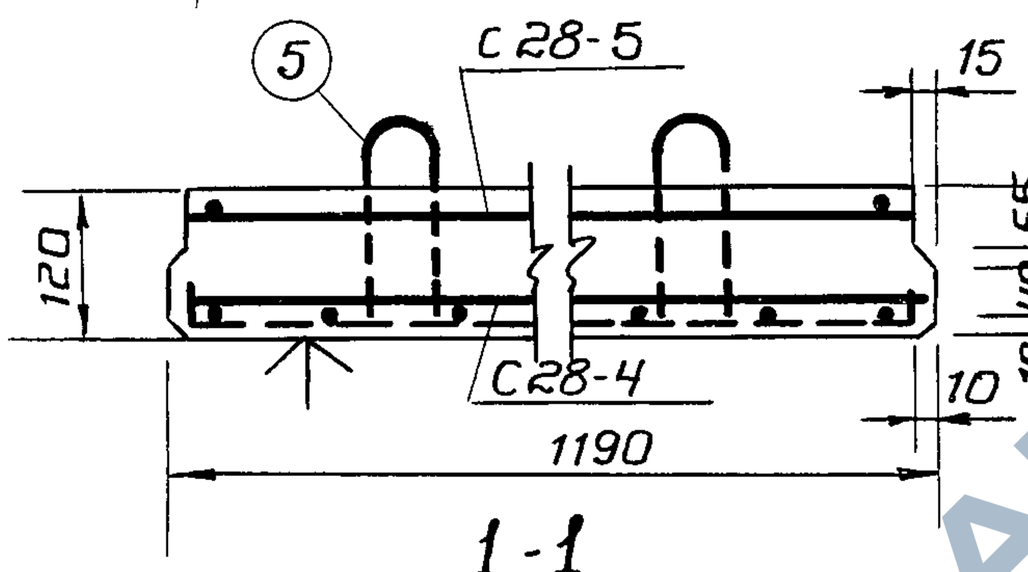

1-1

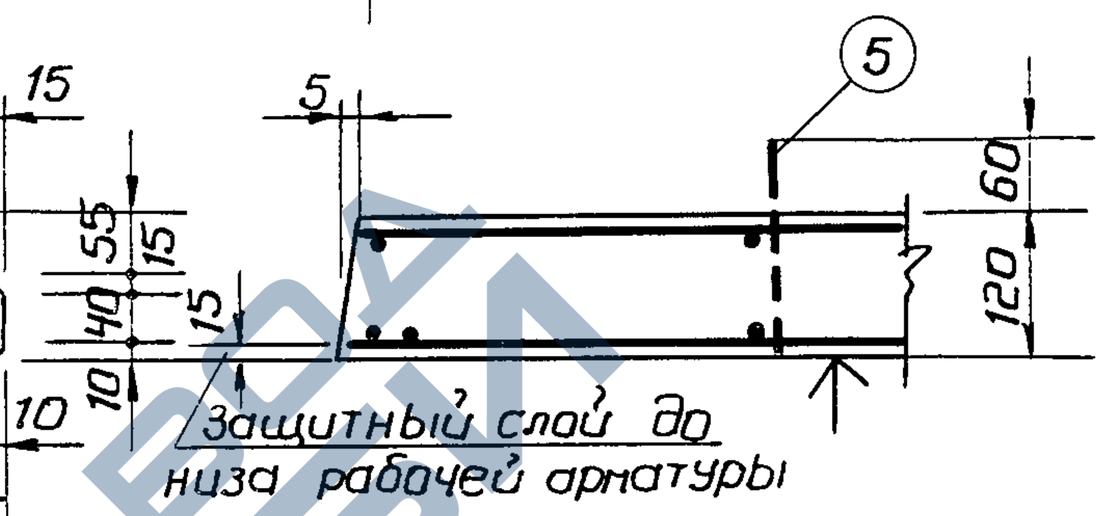

2-2

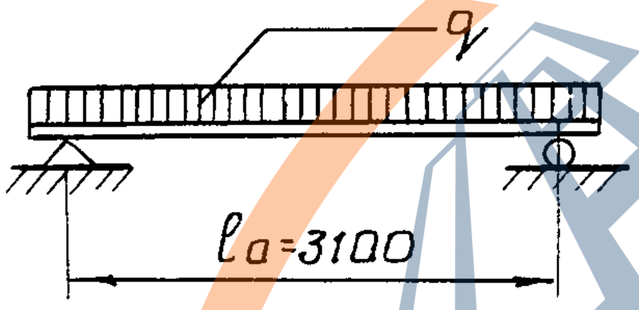

Расчетная схема

а) расчетная нагрузка по несущей способности с учетом собственного веса q=815 кг/м²

б) нормативная нагрузка при расчете прогиба (включая собственный вес) длительно действ. q=550 кг/м²
кратковременно действ. p=150 кг/м²

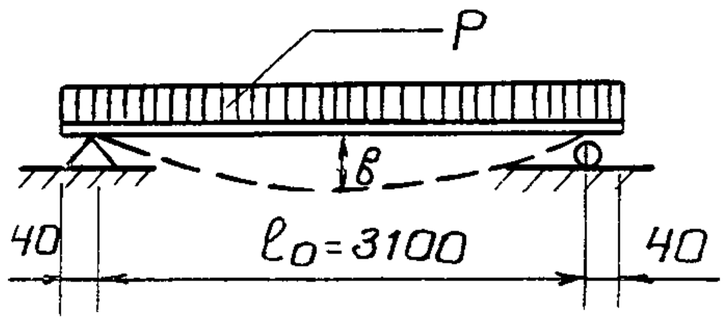

Схема загрузки при испытании.

в – замеренный прогиб при контрольной нагрузке не более 8,4 мм.
по прочности $P_{разр}$= 740 кг/м²
по прогибу P= 400 кг/м²

Характеристика изделия		
Вес	кг.	1120
Объем бетона	м³	0.45
Вес стали	кг.	21.91
Расход стали на 1 м³ бет.	кг.	48.7
Марка бетона		200

Примечания:

1. Плита разработана в соответствии с Н и ТУ-123-55.
2. Коэффициент условия работы m= 1,1
3. Контроль жесткости и прочности плиты производить по ТУ-204-54 МСПМхП
4. Плоскость, отмеченная знаком ↑, должна быть гладкой, подготовленной под шпаклевку.
5. Все размеры в миллиметрах.

726

ОТК	Бабыкин В.И.		
Констр. провер.	Пахалков Н.		
Расчет. провер	Пахалков Н.		
Законструир.	А. Жуковский		
Расчитал	Левенштейн		
Гл. инж. пр-та	Жуковский А.		
Гл. инж.	Кореновский Г.		
Рук. АМ-2	Дюбек Л.К.		
Гл. инж. ин-та	Фельдман В.Л.		

ГИПРОГОР АМ-2

Заполняется проектной организацией				Железобетонные изделия	ИИ-03-02	
организация объект			объект №	Плита плоская длиной 3180 мм из тяжелого бетона	Марка ПП32-12	Лист 28-5
Должность	Фамилия	Подпись	N листа по пр-ту			

альбом – 15

https://zavodjbi.com/

https://zavodjbi.com/

13

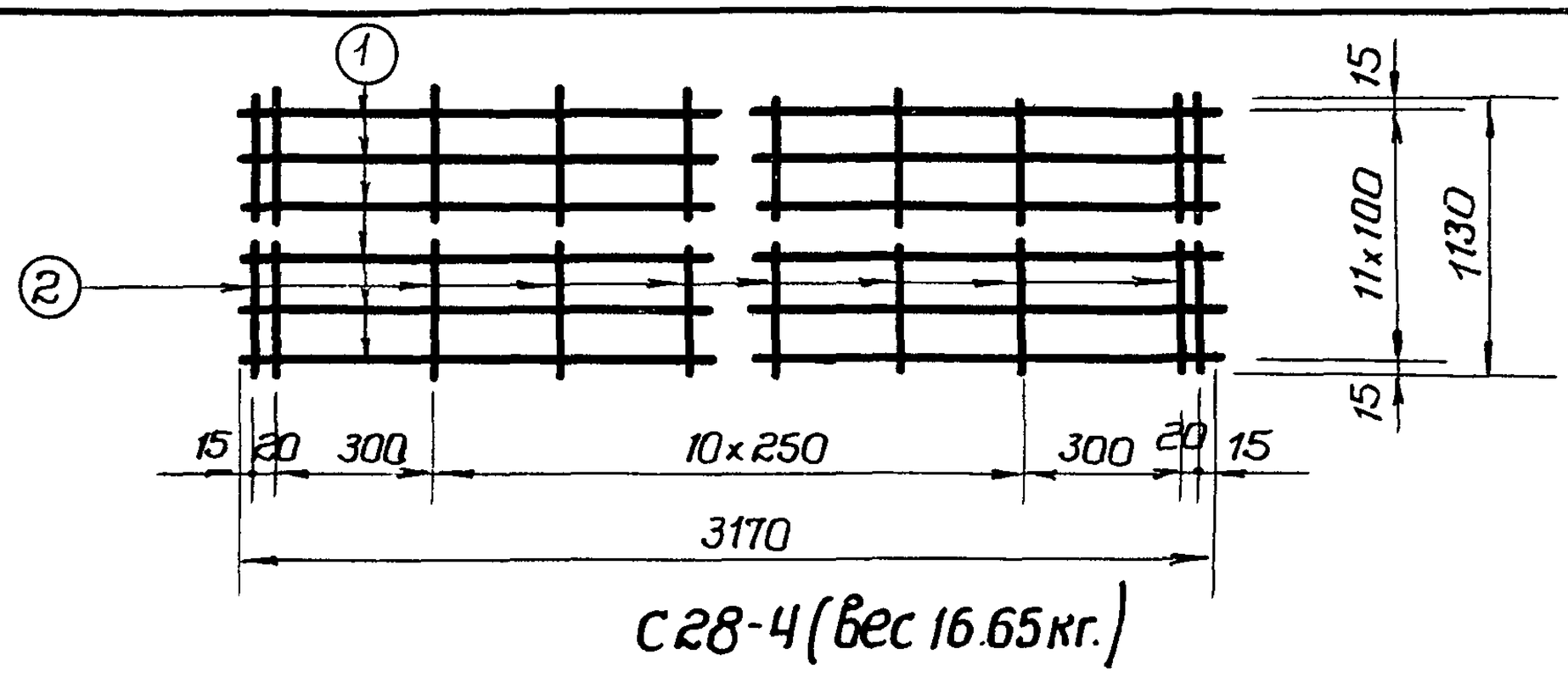

С28-4 (вес 16.65 кг.)

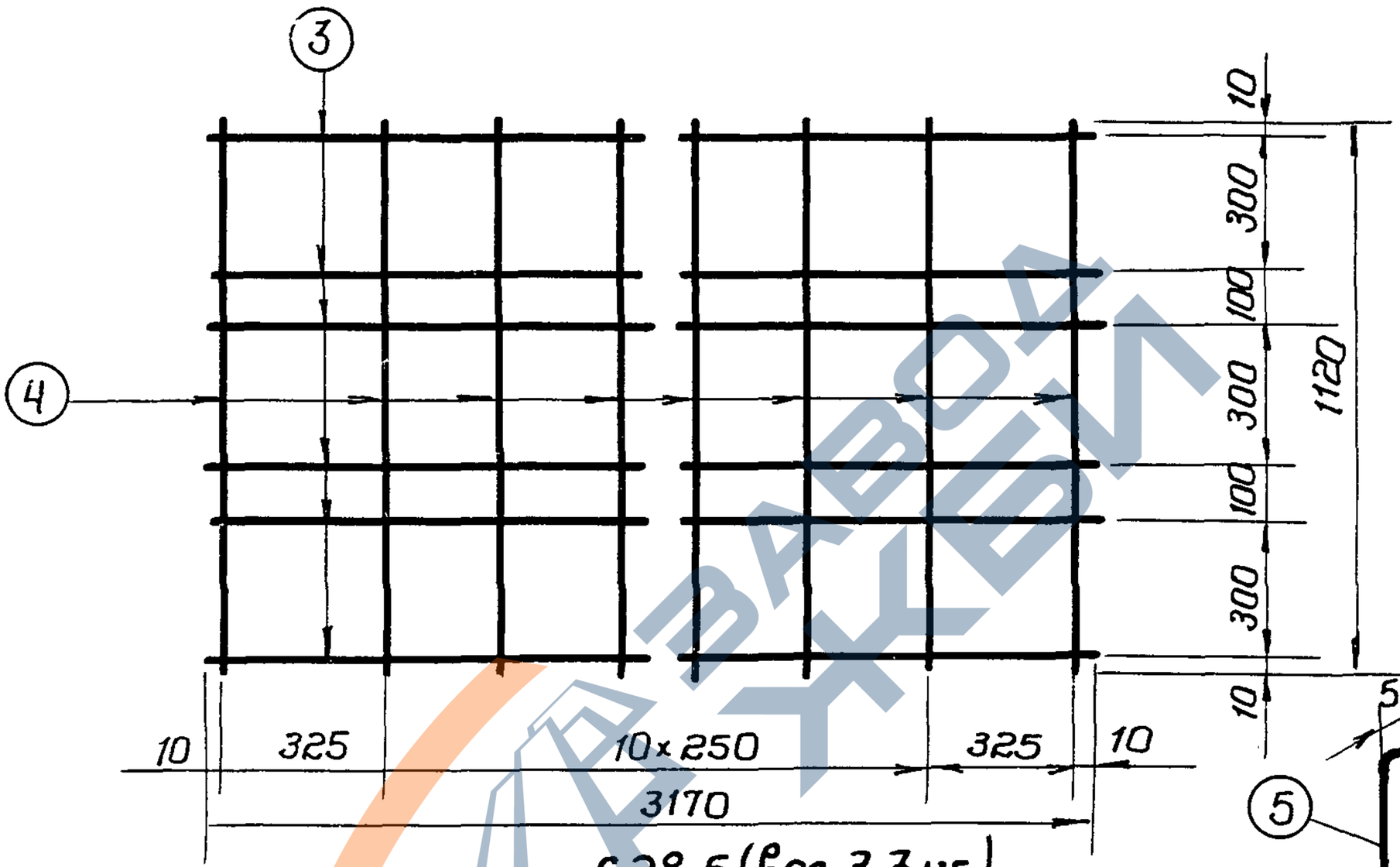

С28-5 (вес 3.3 кг.)

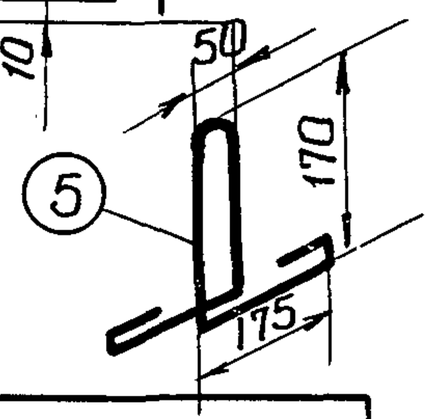

Спецификация арматуры							Выборка арматуры			
Сетки		NN	ф	длина	К-во	Общ. дл.	N ГОСТ	ф	Общ. дл.	Общ. вес
NN	шт.	ст.	мм	мм.	шт.	м.	$R_{на}$ кг/см²	мм.	м.	кг.
С28-4	1	1	8	3170	12	38.0	2590-51	8	38.0	15.0
		2	4	1130	15	16.95	2400	10	3.2	1.96
С28-5	1	3	4	3170	6	19.0	6727-53	4	50.5	4.95
		4	4	1120	13	14.56	5500			
Петли		5	10	800	4	3.2	Итого			21.91

Характеристика арматуры	
Арматура ф8 и ф10 мм. из горячекатанной круглой стали марки СТ-3	Ra=2100
Арматура ф4 мм из холоднотянутой проволоки.	Ra=4500

726

Примечания:

1. Сварные сетки выполнять по ТУ-73-56
2. Испытание всех видов арматуры на растяжение является обязательным, причем показанные по ГОСТ'у $R_{на}$ должны быть выше на 10%
3. Сетку и петли сварить в один пространственный каркас.
4. Размеры в миллиметрах.

Гипрогор АМ-2	Гл. инж. ин-та	Рук. АМ-2	Гл. инж. АМ-2	Гл. инж. пр-та	Расчитал	Законструир.	Расчет провер.	Констр. провер.	ОТК
	фельдманв.Л	Дюбек Л.К.	Кореновский Г	Жуковский А.	Левенштейн	Жуковский А	Пахолков Н.	Пахолков Н.	Бабыкин В.И.

Заполняется проектной организацией				Железобетонные изделия	ИИ-03-02	
Организация			Объект №			
Должность	Фамилия	Подпись	N листа по проекту	Плита плоская длиной 3180 мм. из тяжелого бетона.	Марка ПП32-12	Лист 28-6

альбом - 15

https://zavodjbi.com/

https://zavodjbi.com/

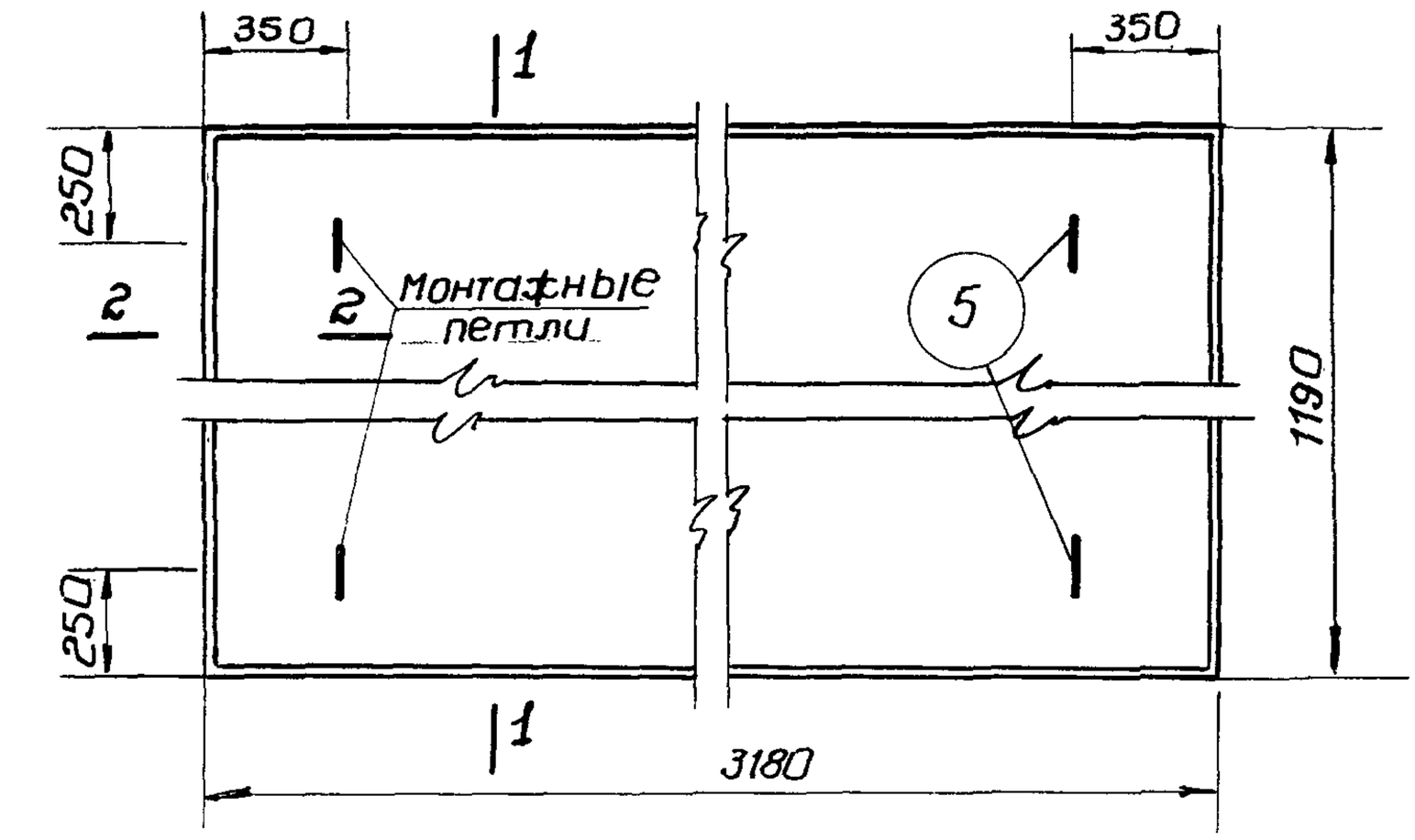

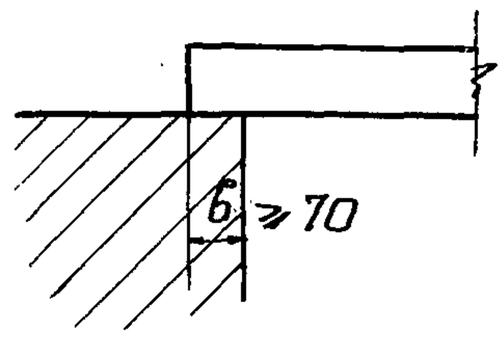

Опирание плиты

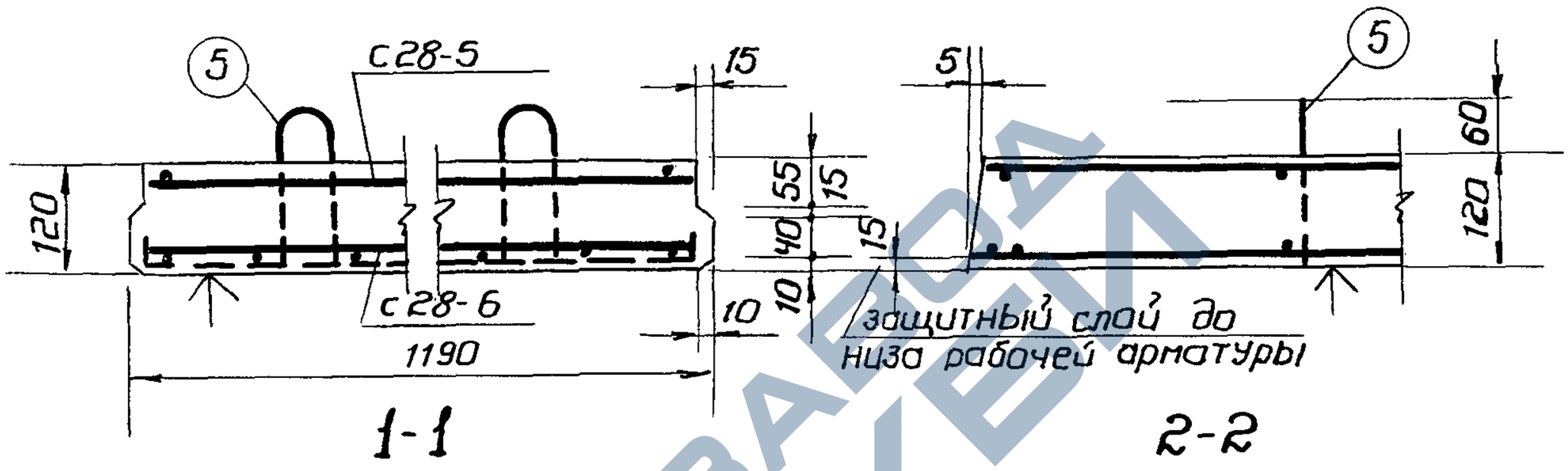

1-1

2-2

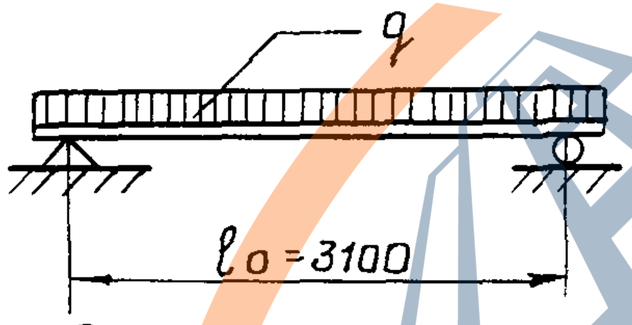

Расчетная схема.

а) Расчетная нагрузка по несущей способности с учетом собственного веса $q = 1145$ кг/м²

б) Нормативная нагрузка при расчете прогиба (включая собственный вес) длительная действ. $q = 750$ кг/м²
кратковременно действ. $p = 150$ кг/м²

Характеристика изделия		
Вес	Кг.	1120
Объем бетона	м³	0.45
Вес стали	кг.	31.26
Расход стали на 1м³ бет.	кг.	69.5
Марка бетона		200

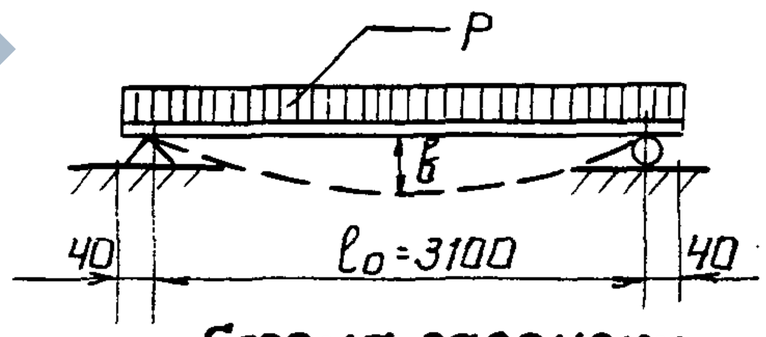

Схема загрузки при испытании.

в – замеренный прогиб при контрольной нагрузке не более 8,7мм
по прочности P разр = 1160 кг/м²
по прогибу P = 600 кг/м²

Примечания:

1. Плита разработана в соответствии с Н-ТУ – 123-55.
2. Коэффициент условия работы m = 1.1
3. Контроль жесткости и прочности плиты производить по ТУ-204-54 МСПМХП
4. Плоскость, отмеченная знаком ↑, должна быть гладкой, подготовленной под шпаклевку.
5. Все размеры в миллиметрах.

726

Гипрогор АМ-2	Гл. инж. ин-та Фельдман В.Л.	Рук. АМ-2 Дюбек Л.К.	Гл. инж. Кореновский Г.	Гл. инж. пр-та Жуковский А.	Расчитал Левенштейн
Законструир. Л. Жуковский	Расчет провер. Пахолков Н.	Констр. провер. Пахолков Н.	ОТК. Бабыкин В.И.		

Заполняется проектной организацией				Железобетонные изделия	ИИ-03-02
Организация объект			объект №	Плита плоская длиной 3180мм из тяжелого бетона	Марка ПТП32-12 / Лист 28-7
Должность	Фамилия	Подпись	N листа по пр-ту		

альбом - 15

https://zavodjbi.com/

https://zavodjbi.com/

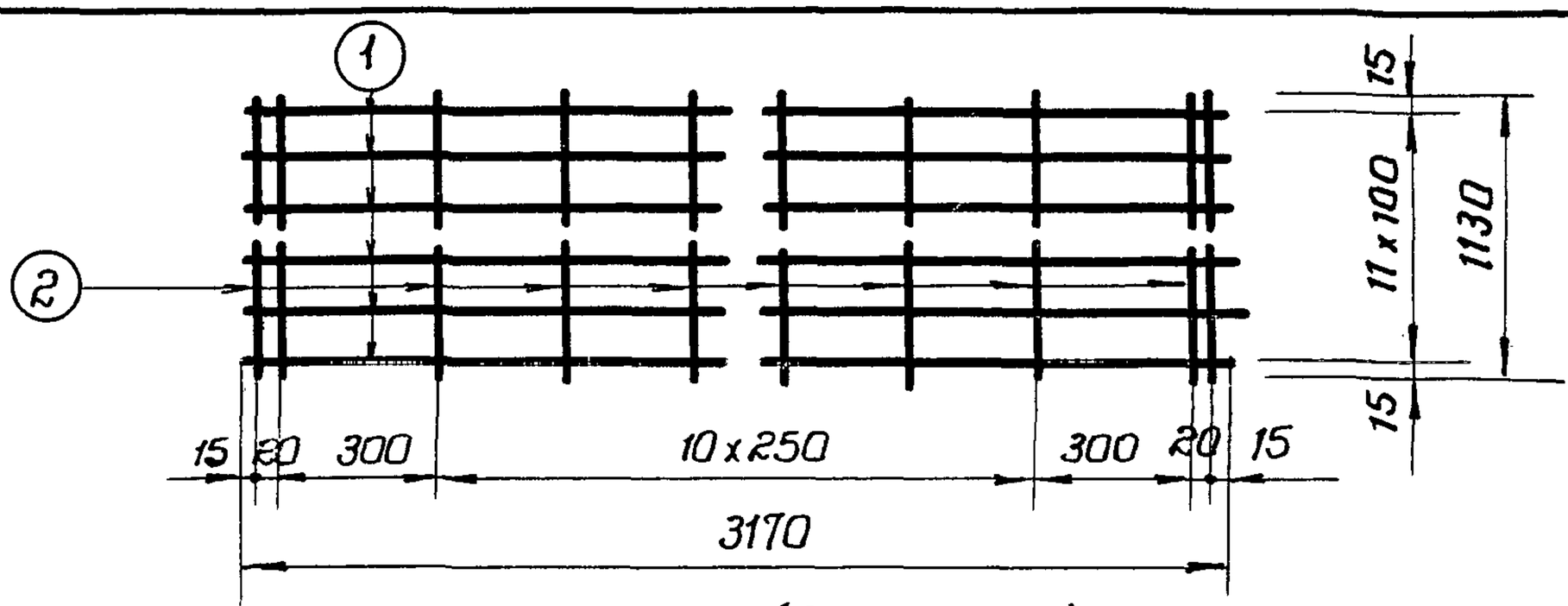

С 28-6 (вес 26.0 кг.)

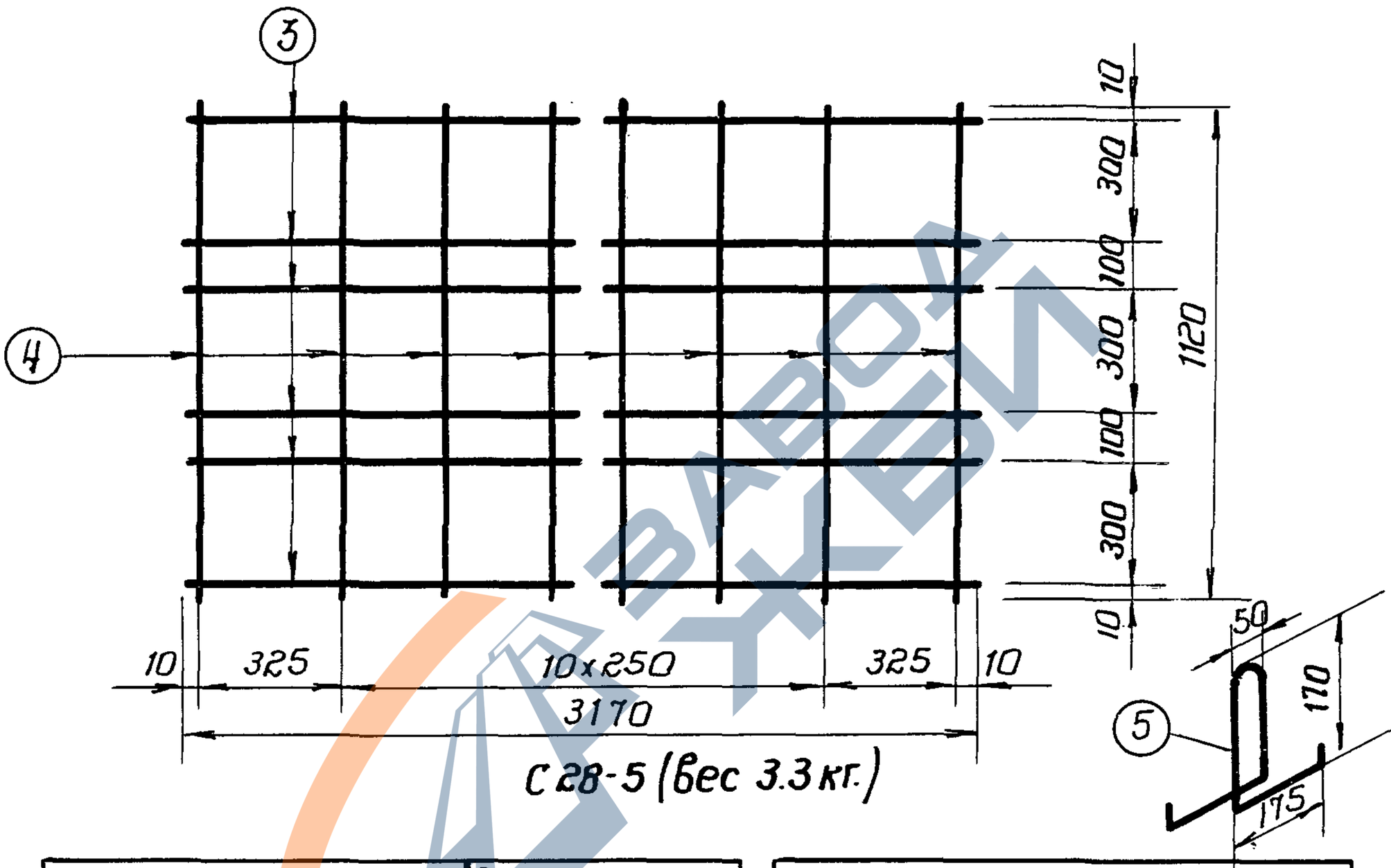

С 28-5 (вес 3.3 кг.)

Спецификация арматуры							Выборка арматуры			
Сетки		NN ст.	ф мм.	Длина мм.	К-во шт.	Общ. дл. м.	ГОСТ R на кг/см²	ф мм.	Общ. дл. м.	Общ. вес кг.
NN	шт.									
С28-6	1	1	10	3170	12	38.0	2590-51			
		2	5	1130	15	16.95	2400	10	41.2	25.36
С28-5	1	3	4	3170	6	19.0	6727-53	4	33.56	3.3
		4	4	1120	13	14.56	5500	5	16.95	2.6
Петли		5	10	800	4	3.2	Итого:			31.26

Характеристика арматуры	
Арматура ф 10 мм. из горячекатаной круглой стали марки Ст-3	Ra = 2100
Арматура ф 4 мм ифз и 3 холоднотянутой проволоки	Ra = 4500

726

Примечания:

1. Сварные сетки выполнять по ТУ-73-56.
2. Испытание всех видов арматуры на растяжение является обязательным, причем показанные по ГОСТ'у $R^н_a$ должны быть выше на 10%.
3. Сетку и петли сварить в один пространственный каркас.
4. Размеры в миллиметрах.

Заполняется проектной организацией		Железобетонные изделия	ИИ-03-02
Организация	Объект №		
Должность / Фамилия / Подпись	№ листа по проекту	Плита плоская длиной 3180 мм из тяжелого бетона.	Марка ПП 32-12 / Лист 28-8

Гипрогор АМ-2

Альбом — 15

https://zavodjbi.com/

https://zavodjbi.com/

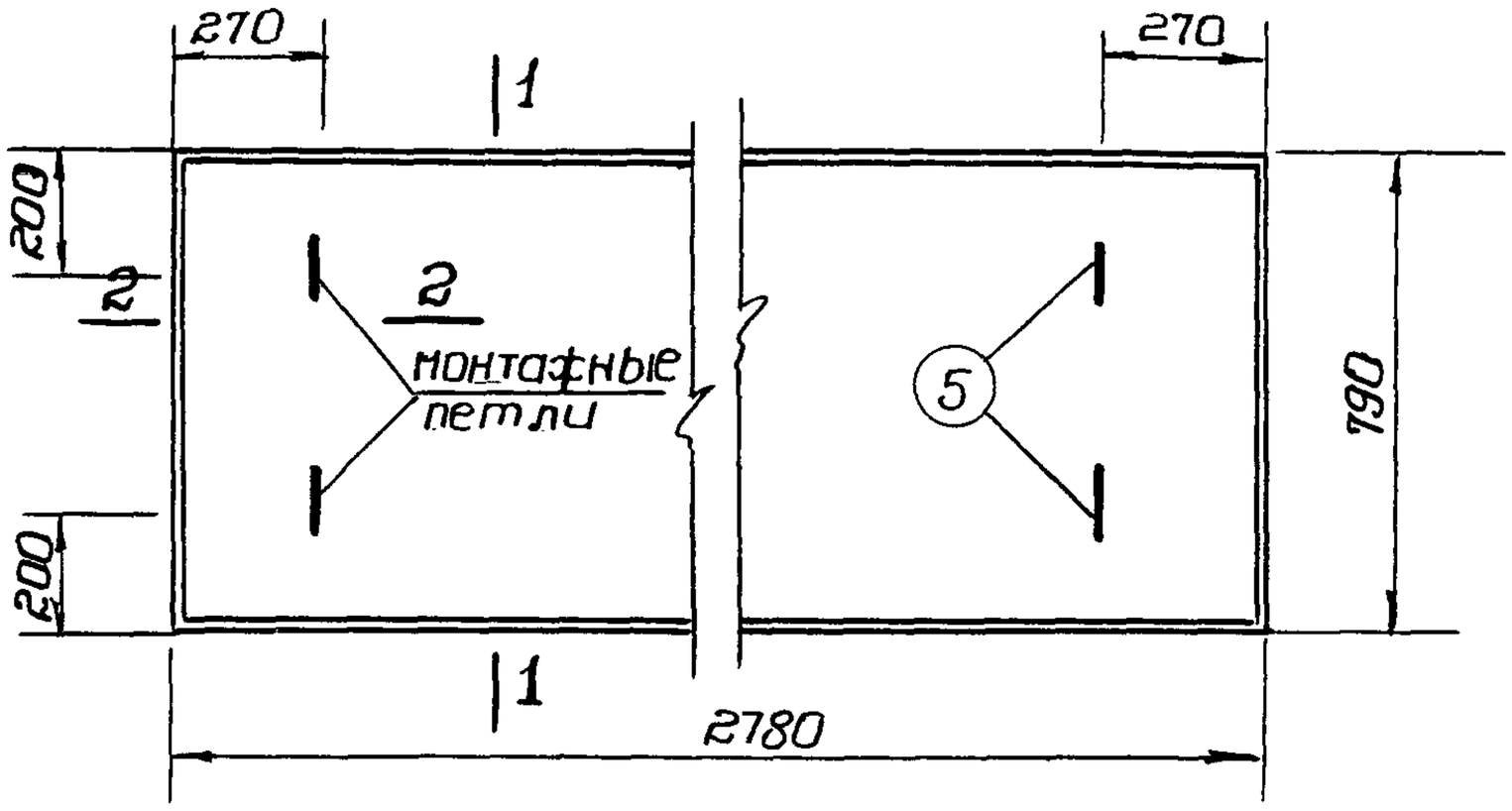

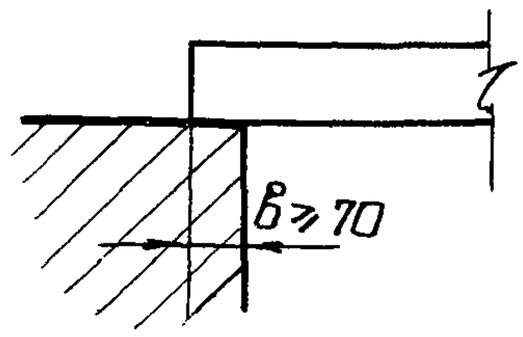

Опирание плиты

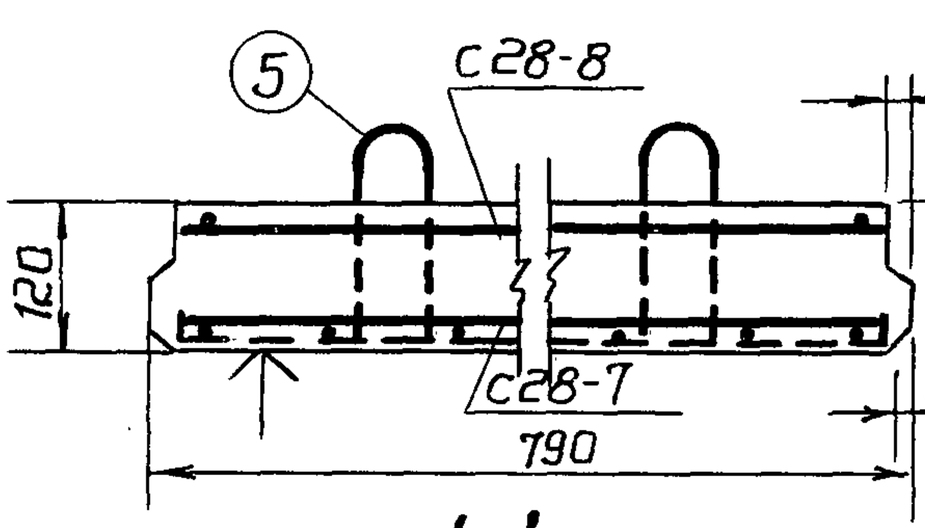

1-1

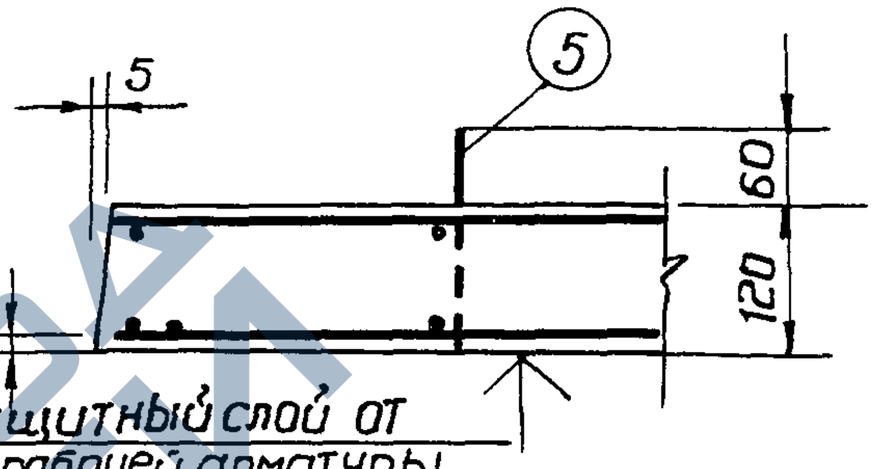

2-2

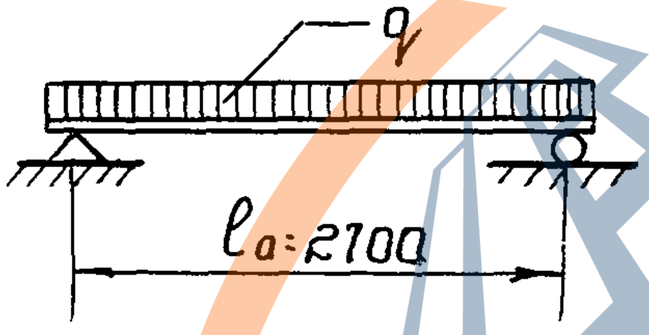

Расчетная схема

а) Расчетная нагрузка по несущей способности с учетом собственного веса q=815 кг/м²

б) Нормативная нагрузка при расчете прогиба (включая собственный вес)
Длительно действующая q=550 кг/м²
кратковременно действ. p=150 кг/м²

Характеристика изделия		
Вес	кг.	660
Объем бетона	м³	0.263
Вес стали	кг	11.03
Расход стали на 1м³ бетона	кг	42.0
Марка бетона		200

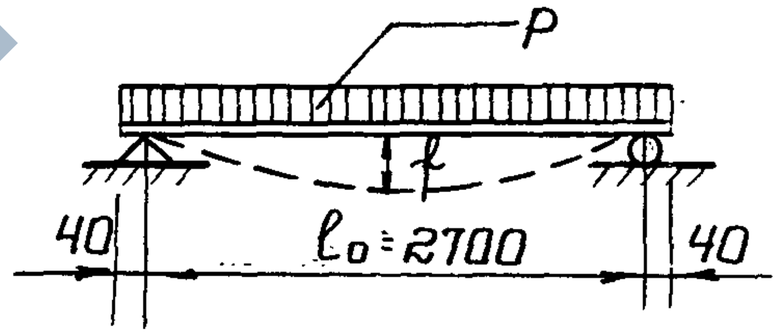

Схема загрузки при испытании

f - замеренный прогиб при контрольной нагрузке не более 3.8 мм.
по прочности $P_{разр}$ = 740 кг/м²
по прогибу P 400 кг/м²

Примечания:

1. Плита разработана в соответствии с НиТУ-123-55
2. Коэффициент условия работы m=1.1
3. Контроль жесткости и прочности плиты производить по ТУ-204-54 / МСПМХП
4. Плоскость, отмеченная знаком ↑, должна быть гладкой, подготовленной под шпаклевку.
5. Все размеры в миллиметрах.

ГИПРОГОР		
АМ-2		
Рук. вод. АМ-2	Л. Дюбек	
Гл. инж. АМ-2	Г. Кореновский	
Гл. инж-р	В. Фельдман	
Расчет. пров.	Н. Пахолков	
Законструир.	Я. Жуковский	
Расчитал	Левенштейн	
Гл. инж. пр-та	Я. Жуковский	
Констр. пров.	Н. Пахолков	
ОТК	В. Бабыкин	

726

Заполняется проектной организацией

организация			объект N
объект			
Должность	фамилия	подпись	N листа по пр-ту

Железобетонные изделия ИИ-03-02

Плита плоская длиной 2780 мм. из тяжелого бетона.

марка	лист
ПП28-8	28-9

Альбом-15

https://zavodjbi.com/

https://zavodjbi.com/

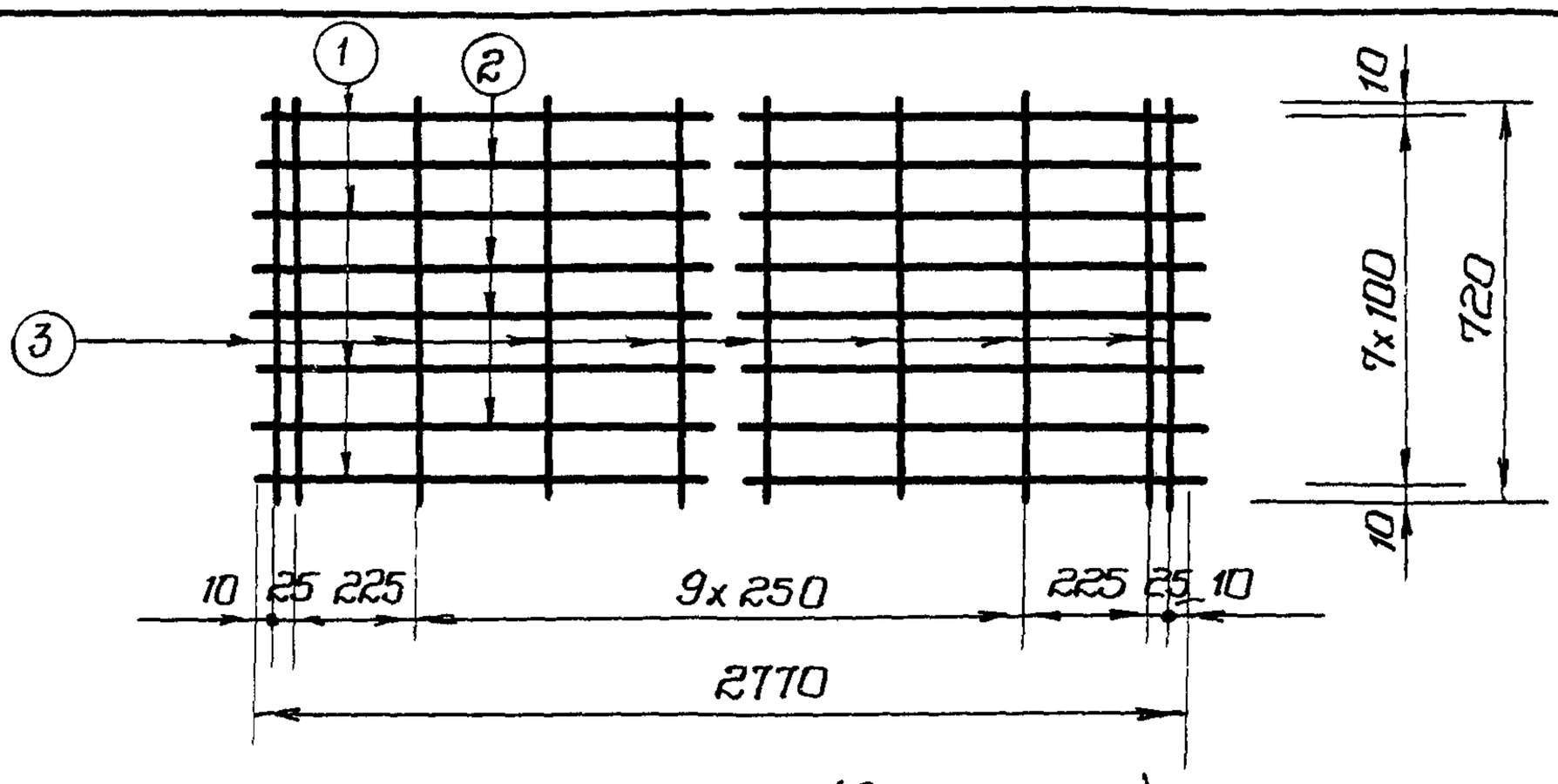

С 28-7 (вес 7.84кг.)

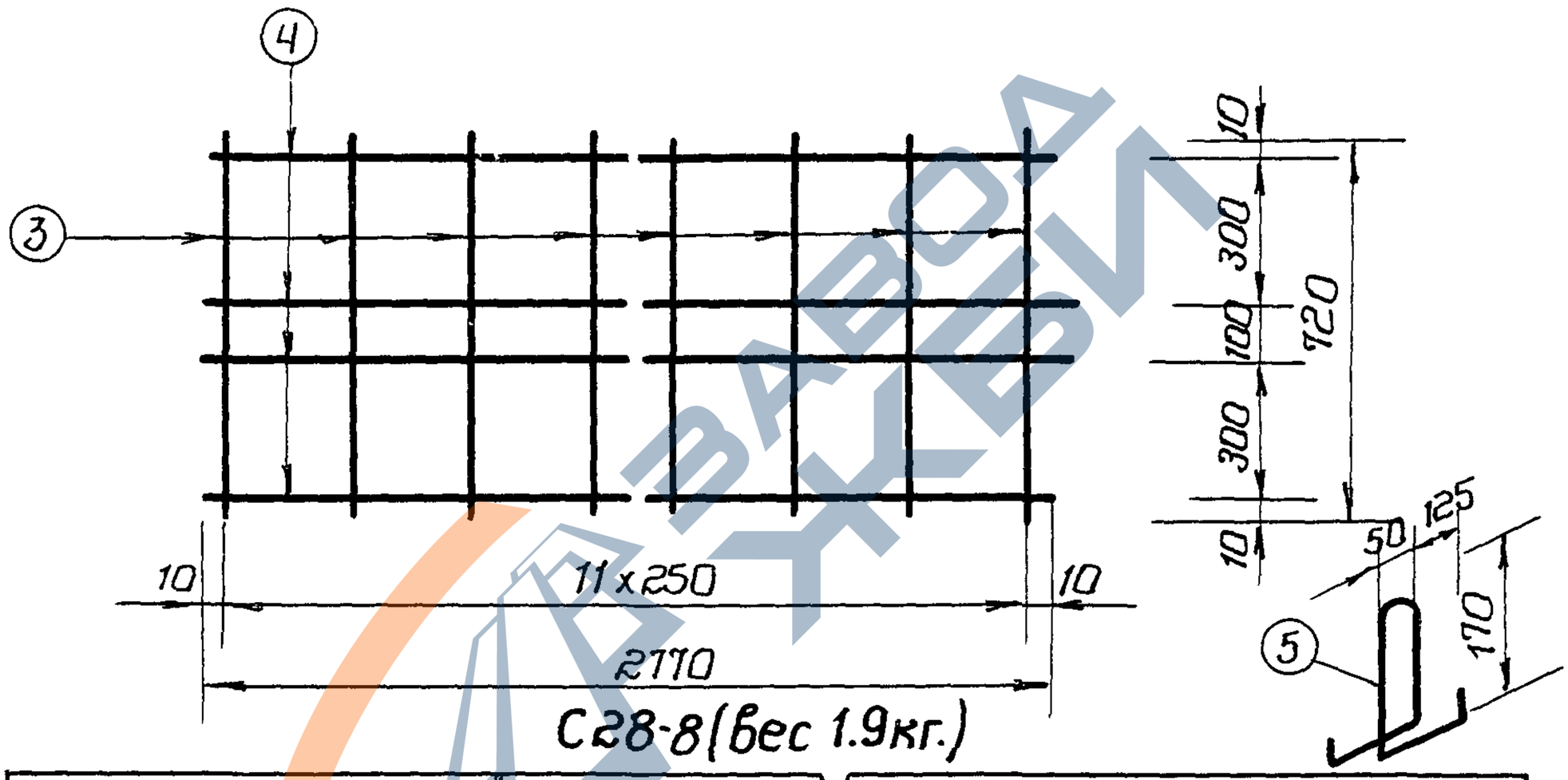

С28-8 (вес 1.9кг.)

Спецификация арматуры							Выборка арматуры			
Сетки		NN	ф	Длина	К-во	Общ. дл.	ГОСТ	ф	Общ. дл.	Общ. вес
NN	шт.	ст.	мм.	мм.	шт.	м.	R на кг/см²	мм	м.	кг.
С28-7	1	1	8	2770	4	11.08	2590-51	6	11.08	2.46
		2	6	2770	4	11.08	2400	8	14.28	5.65
		3	4	720	14	11.08	6127-53	4	29.8	2.92
С28-8	1	4	4	2770	4	11.08	5500			
		3	4	720	12	8.64				
петли		5	8	800	4	3.2	Итого:			11.03

Характеристика арматуры	
Арматура ф6 и ф8 мм. из горячекатанной круглой стали марки СТ-3	Ra=2100
Арматура ф4 мм из холоднотянутой проволоки	Ra=4500

726 **Примечания:**

1. Сварные сетки выполнять по ТУ-73-56
2. Испытание всех видов арматуры на растяжение является обязательным, причем показанные по ГОСТ'у Ra н должны быть выше на 10%
3. Сетки и петли сварить в один пространств. каркас.
4. Размеры в миллиметрах.

Заполняется проектной организацией				Железобетонные изделия	ИИ-03-02	
Организация объект			объекты	Плита плоская длиной 2780мм из тяжелого бетона.	Марка ПП28-8	Лист 28-10
Должность	фамилия	подпись	Nлиста по пр-ту			

ОТК	В. Бабыкин	
Констр. пров.	Н. Пахолков	
Расчет. провер.	Н. Пахолков	
Законструир.	А. Жуковский	
Расчитал	Левенштейн	
Гл. инж. пр-та	А. Жуковский	
Гл. инж. маст.	Г. Кореновский	
Рук. маст.	Л. Дюбек	
Гл. инж. ин-та	В. Фельдман	

Гипрогор АМ-2

альбом-15

https://zavodjbi.com/

https://zavodjbi.com/

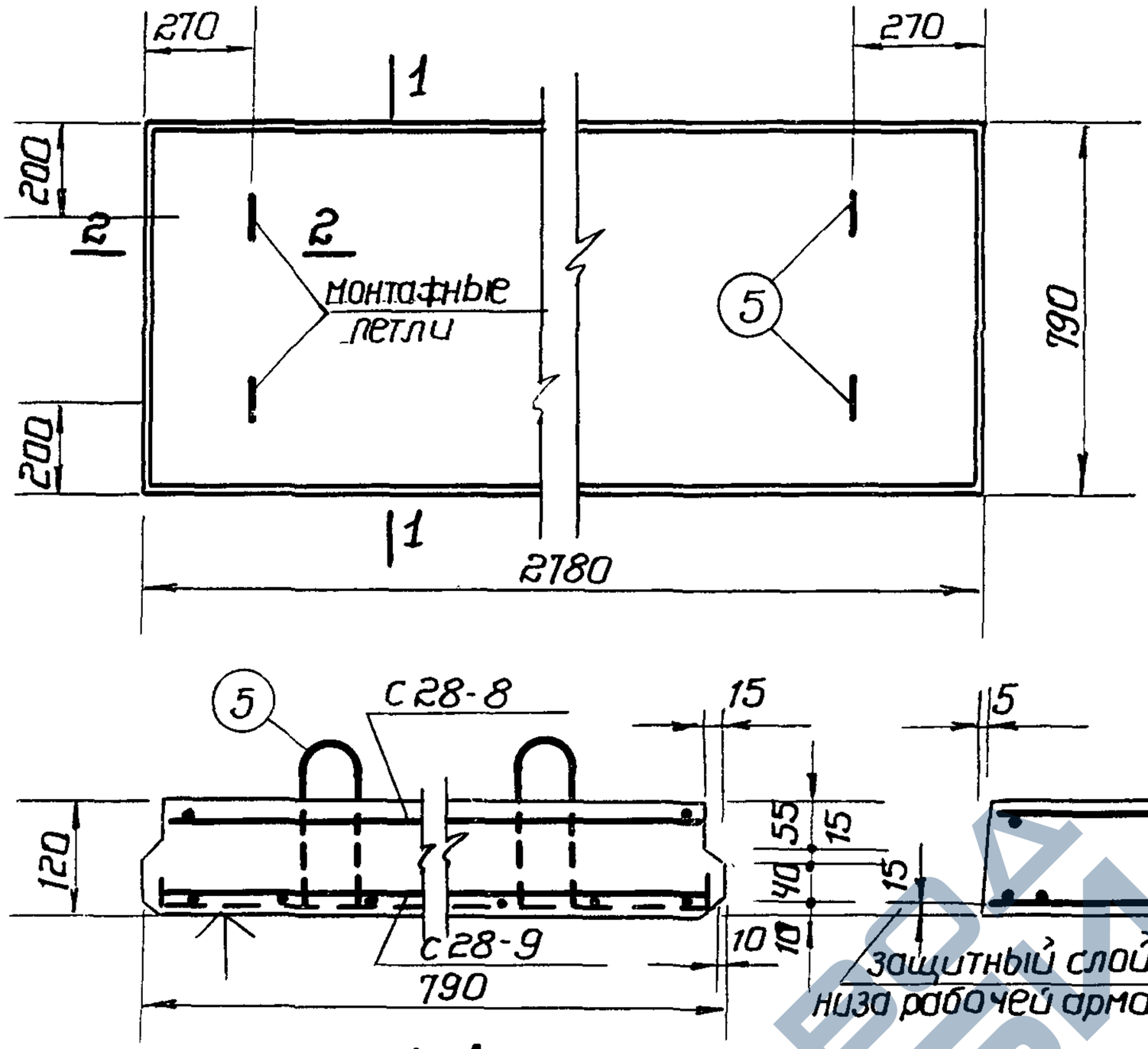

1-1

2-2

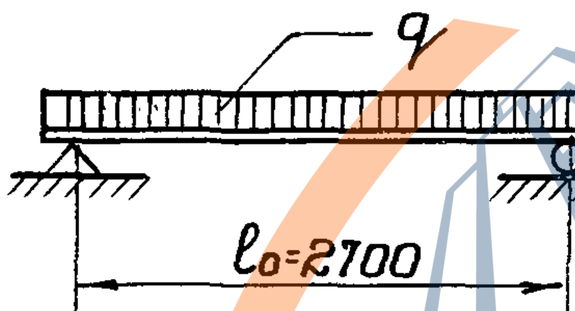

Расчетная схема

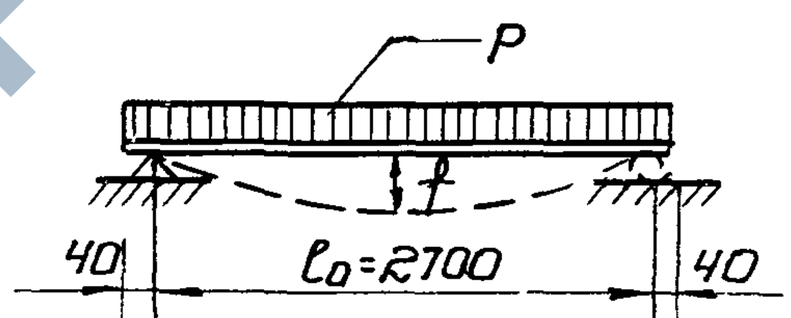

Схема загрузки при испытании

а) Расчетная нагрузка по несущей способности с учетом собственного веса q - 1145 кг/м²

б) Нормативная нагрузка при расчете, прогиба (включая собственный вес).
Длительно действующая q=850кг/м²
Кратковременно действ. p= 150 кг/м²

Характеристика изделия		
Вес	кг	660
Объем бетона	м³	0.263
Вес стали	кг	12.95
Расход стали на 1м³ бетона	кг	49.5
Марка бетона		200

f - замеренный прогиб при контрольной нагрузке не более 7.0мм.
по прочности P разр = 1160 кг/м²
по прогибу P = 700 кг/м²

Примечания:

1. Плита разработана в соответствии с НиТУ 123-55.
2. Коэффициент условия работы m = 1.1
3. Контроль жесткости и прочности плиты производить по ТУ-204-54 / МСПМХП
4. Плоскость, отмеченная знаком ↑ должна быть гладкой, подготовленной под шпаклевку.
5. Все размеры в миллиметрах.

ГИПРОГОР АМ-2			
Гл. инж. ин-та	В. Фельдман		
Рук. бюро	Л. Дынобек		
Гл. инж. АМ-2	Г. Коренковский		
Рук. гр.	Л. Шаповалов		
Гл. инж. пр-та	А. Фуковский		
Рассчитал	Левенштейн		
Конструир.	А. Фуковский		
Констр. пров.	Н. Пахолков		
Рассчитал пров.	Н. Пахолков		
ОТК	В. Бабыкин		

Т26

Заполняется проектной организацией

организация
объект

объект N

должность	фамилия	подпись

N листа по пр-ту

Железобетонные изделия

ИИ 03-02

Плита плоская длиной 2780мм из тяжелого бетона

марка	лист
ПТ 28-8	28-11

Альбом – 15

https://zavodjbi.com/

https://zavodjbi.com/

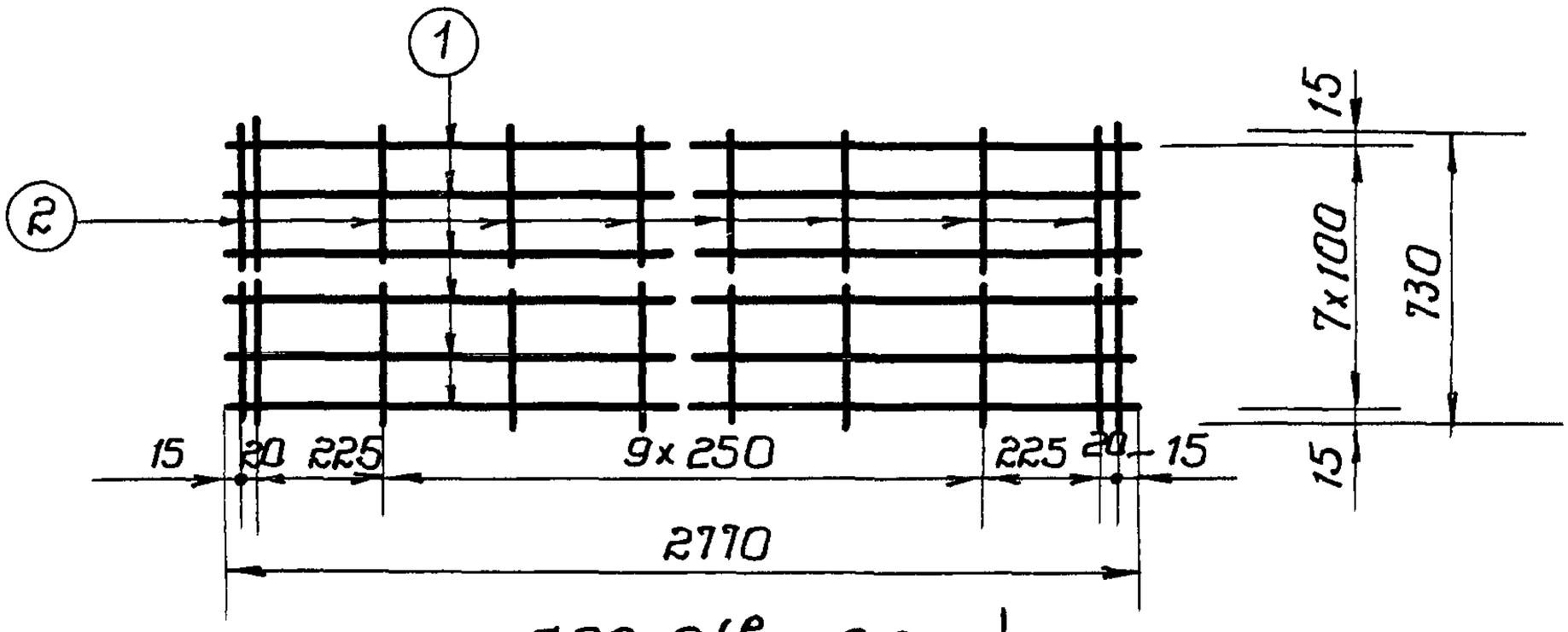

С28-9 (вес 9.8кг.)

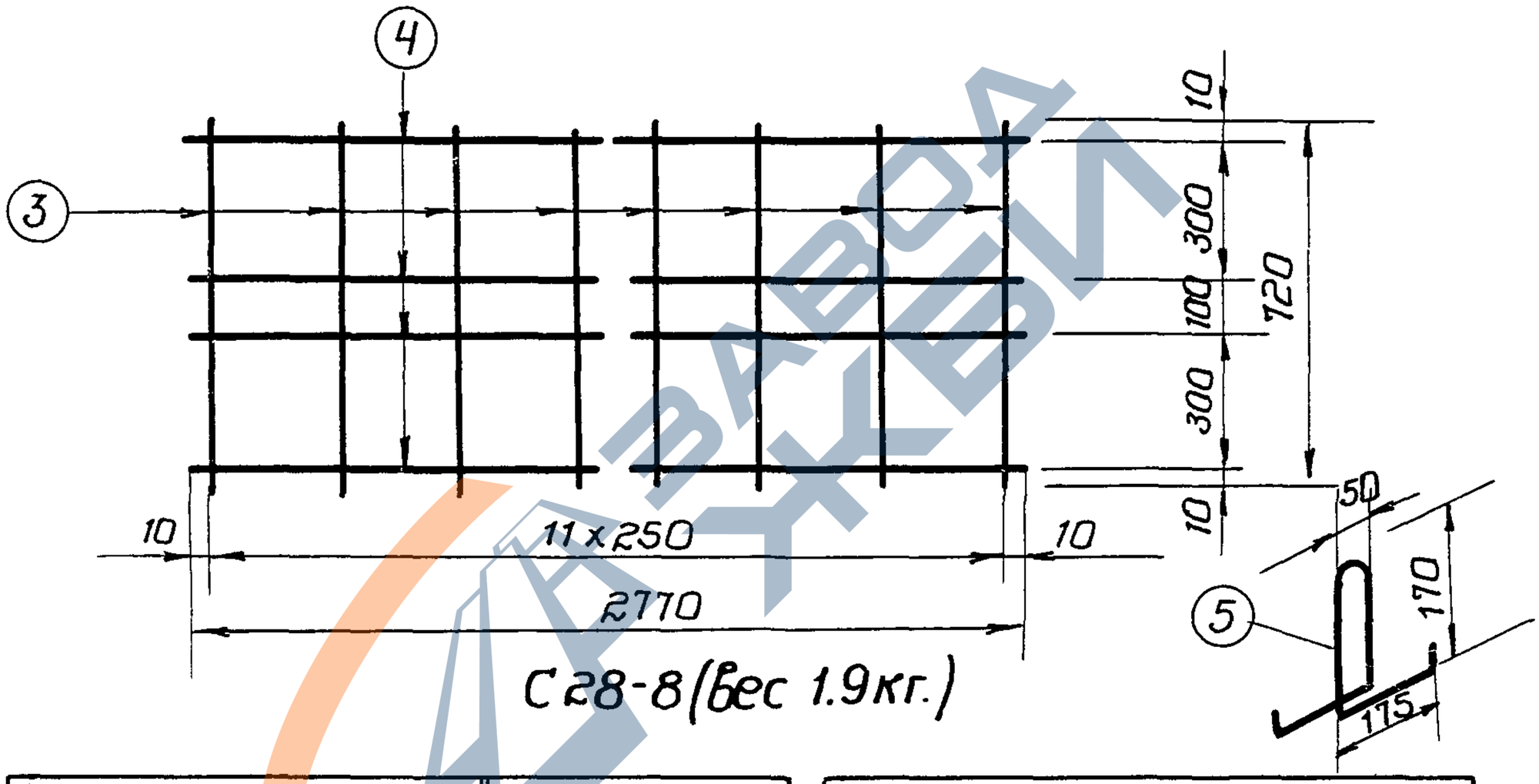

С28-8 (вес 1.9кг.)

Спецификация арматуры							Выборка арматуры			
Сетки		NN	ф	Длина	К-во	Общ.	N ГОСТ	ф	Общ.	Общ.
NN	шт.	ст.	мм.	мм.	шт.	дл. м.	R $^{н}_{а}$ кг/см²	мм.	дл. м.	вес кг.
С28-9	1	1	8	2770	8	22.16	2590-51	8	25.36	10.01
		2	4	730	14	10.2	2400			
С28-8	1	4	4	2770	4	11.1	6727-53	4	29.94	2.94
		3	4	720	12	8.64	5500			
Петли		5	8	800	4	3.2	Итого			12.95

Характеристика арматуры	
Арматура ф 8 мм. из горячекатанной круглой стали марки СТ-3	Ra=2100
Арматура ф 4 мм. из холоднотянутой проволоки.	Ra=4500

Примечания:

1. Сварные сетки выполнять по ТУ-73-56
2. Испытание всех видов арматуры на растяжение является обязательным, причем показанные по ГОСТ-у $R_a^н$ должны быть выше на 10%.
3. Сетки и петли сварить в один пространственный каркас.
4. Размеры в миллиметрах.

726

Гипрогор АМ-2	Гл. инж. ин-та Фельдман В.Л.	Рук. маст. Дюбек Л.К.	Гл. инж. маст. Кореновский Г.	Гл. инж. пр-та Жуковский А.	Расчитал Левенштейн.
Законструир. Жуковский	Расчет провер. Пахолков Н.	Констр. провер. Пахолков Н.	Отк. Бабыкин В.И.		

Заполняется проектной организацией				Железобетонные изделия	ИИ-03-02	
организация объект			объект №	Плита плоская длиной 2780 мм. из тяжелого бетона	Марка ПТП-28-8	Лист 28-12
Должность	фамилия	подпись	N листа по пр-ту			

альбом-15

https://zavodjbi.com/

https://zavodjbi.com/

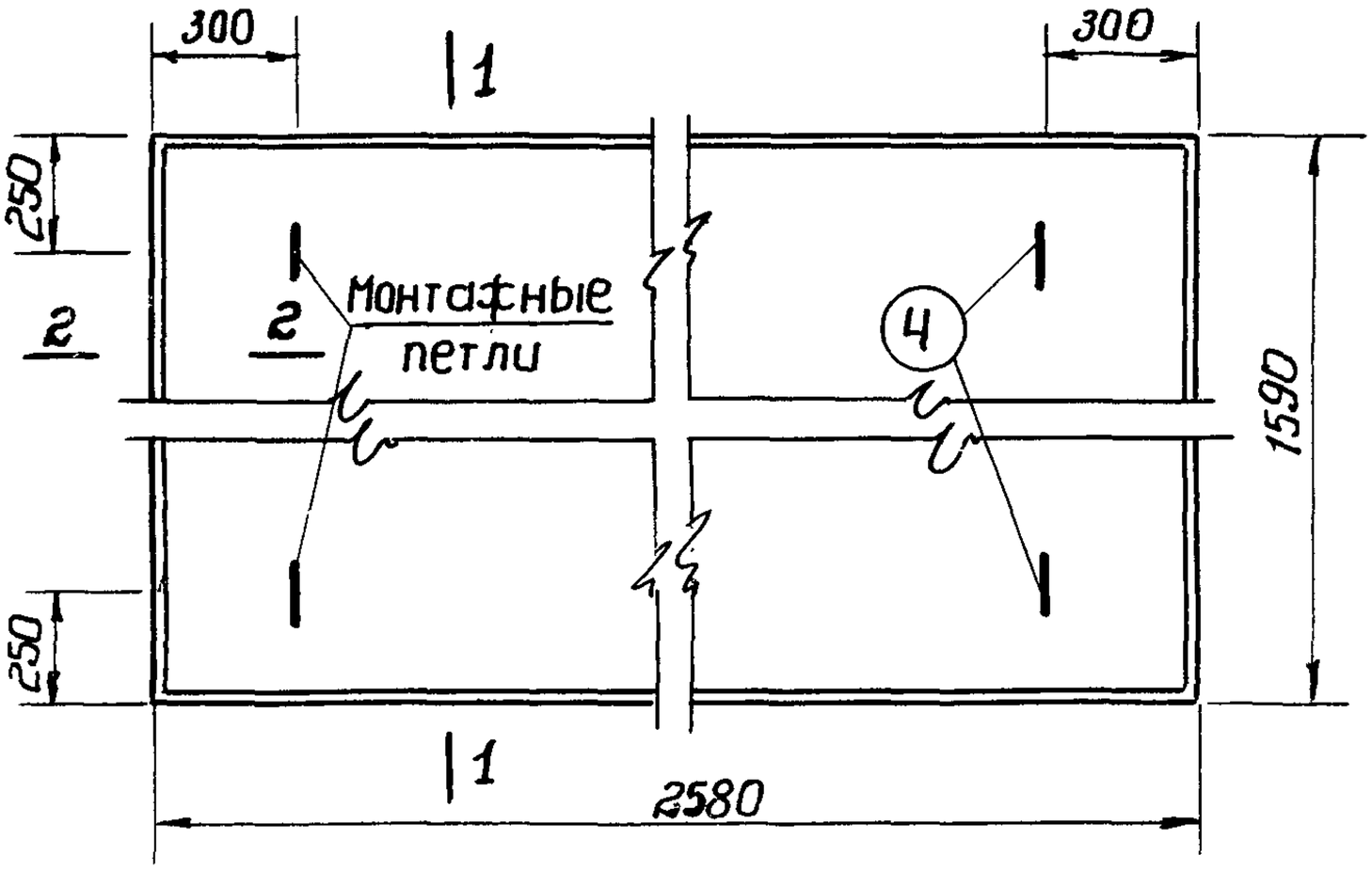

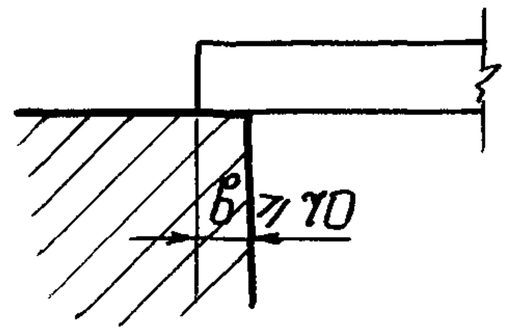

Опирание плиты

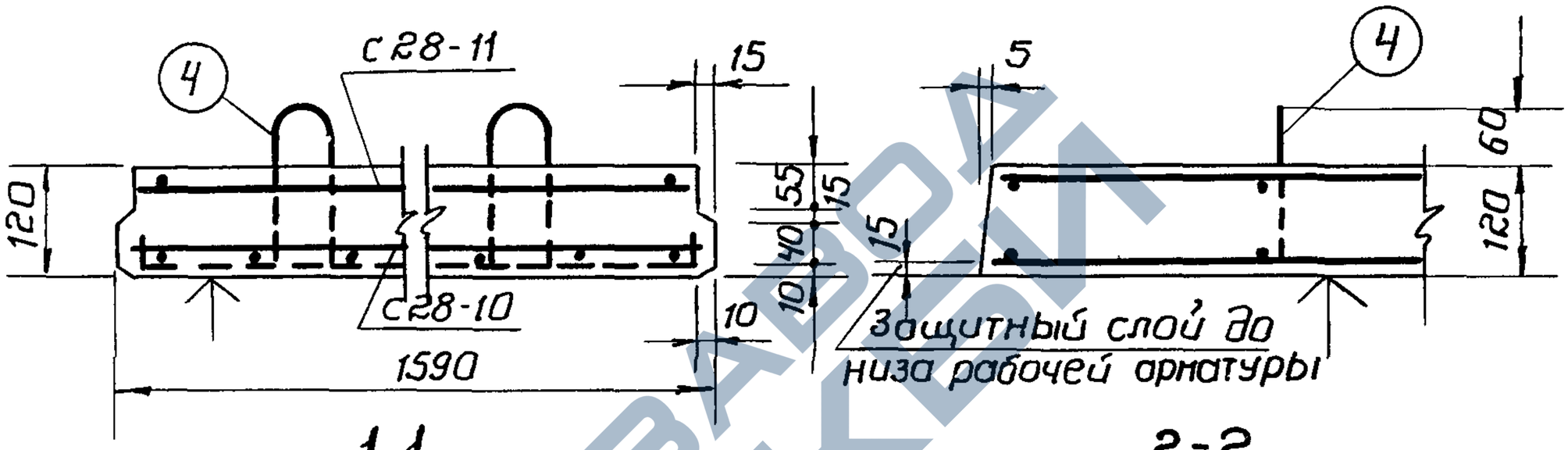

1-1

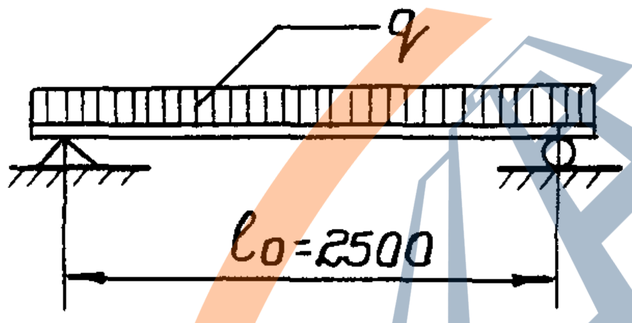

Расчетная схема

2-2

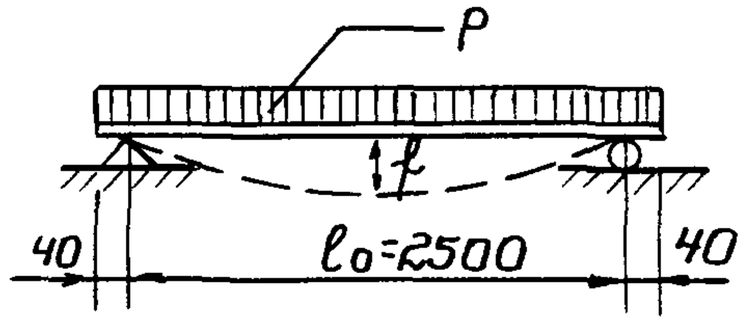

Схема загрузки при испытании

а) Расчетная нагрузка по несущей способности с учетом собственного веса q=1145 кг/м².

б) Нормативная нагрузка при расчете прогиба (включая собственный вес)
длительно действ. q=850 кг/м²
кратковременно действ. p=150 кг/м².

f - замеренный прогиб при контрольной нагрузке не более 7.0 мм.
по прочности P разр.=1160 кг/м².
по прогибу P=700 кг/м².

Характеристика изделия		
Вес	кг.	1220
Объем бетона	м³	0.487
Вес стали	кг.	16.41
Расход стали на 1 м³ бет.	кг.	33.7
Марка бетона		150

Примечания:

1. Плита разработана в соответствии с НиТУ-123-55.
2. Коэффициент условия работы m=1.1
3. Контроль жесткости и прочности плиты производить по ТУ-204-54 / мсп мхп
4. Плоскость, отмеченная знаком ↑, должна быть гладкой, подготовленной под шпаклевку.
5. Все размеры в миллиметрах.

726

Гипрогор АМ-2	Гл. инж. ин-та В. Фельдман	Рук. маст. Л. Дюбек	Гл. инж. маст. Г. Кореновский	Гл. инж. пр-та А. Фуковский	Расчитал Левенштейн	Законструир. А. Фуковский
	Расчет провер. Н. Пахолков	Констр. провер. Н. Пахолков	ОТК В. Бабыкин			

Заполняется проектной организацией				Железобетонные изделия	ЦИ-03-02	
организация объект			объект №	Плита плоская длиной 2580 мм из тяжелого бетона.	Марка ПТП26-16	Лист 28-13
должность	фамилия	подпись	Лист по пр-ту			

альбом - 15

https://zavodjbi.com/

https://zavodjbi.com/

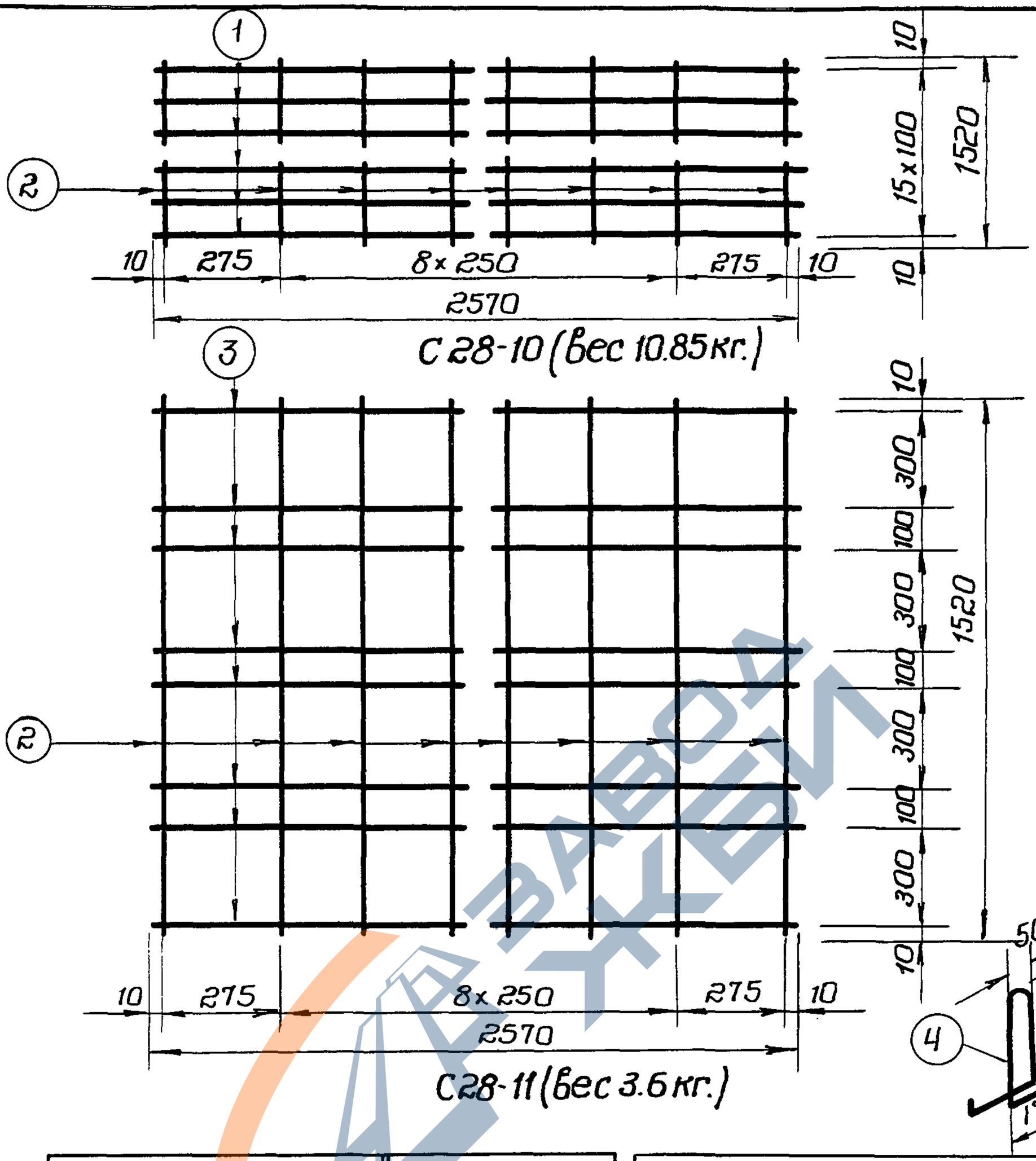

С28-10 (вес 10.85 кг.)

С28-11 (вес 3.6 кг.)

Спецификация арматуры							Выборка арматуры			
Сетки		NN	ф	длина	К-во	общ. дл.	ГОСТ	ф	общ. дл.	общ. вес
NN	шт.	ст.	мм.	мм.	шт.	м.	$R_a^н$ кг/см²	мм.	м.	кг.
С28-10	1	1	6	2570	16	41.1	7314-55 / 4000	6	41.1	9.15
		2	4	1520	11	16.7	6727-53 / 5500	4	54.0	5.3
С28-11	1	3	4	2570	8	20.5	2590-51 / 2400	10	3.2	1.96
		2	4	1520	11	16.7				
петли		4	10	800	4	3.2	Итого			16.41

Характеристика арматуры.	
Арматура ф6-сталь низколегированная периодического профиля 25ГС.	R_a = 3400
Арматура ф 4мм. холоднотянутая проволока.	R_a = 4500
Арматура ф 10мм. горячекатаная круглая сталь марки СТ-3.	R_a = 2100

726

Примечания:

1. Сварные сетки выполнять по ТУ-73-56.
2. Испытание всех видов арматуры на растяжение является обязательным, причем показанные по ГОСТ'у $R_a^н$ должны быть выше на 10%.
3. Сетки и петли сварить в один пространств. каркас
4. Размеры в миллиметрах.

ОТК	Бабыкин В				
Констр. пров.	Пахолков Н.				
Расчет провер.	Пахолков Н.				
Законструир.	Я. Жуковский				
Расчитал	Левенштейн				
Гл. инж. пр-та	Жуковский Я.				
Гл. инж. АМ-2	Кореновский				
Рук. АМ-2	Дюбек Л.К.				
Гл. инж. ин-та	Фельдман В.				
ГИПРОГОР АМ-2					

Заполняется проектной организацией				Железобетонные изделия	ИИ-03-02	
Организация			объект N	Плита плоская длиной 2580мм. из тяжелого бетона	Марка ПТП26-16	Лист 28-14
Объект						
Должность	Фамилия	Подпись	N листа по пр-ту			

альбом - 15

https://zavodjbi.com/

https://zavodjbi.com/

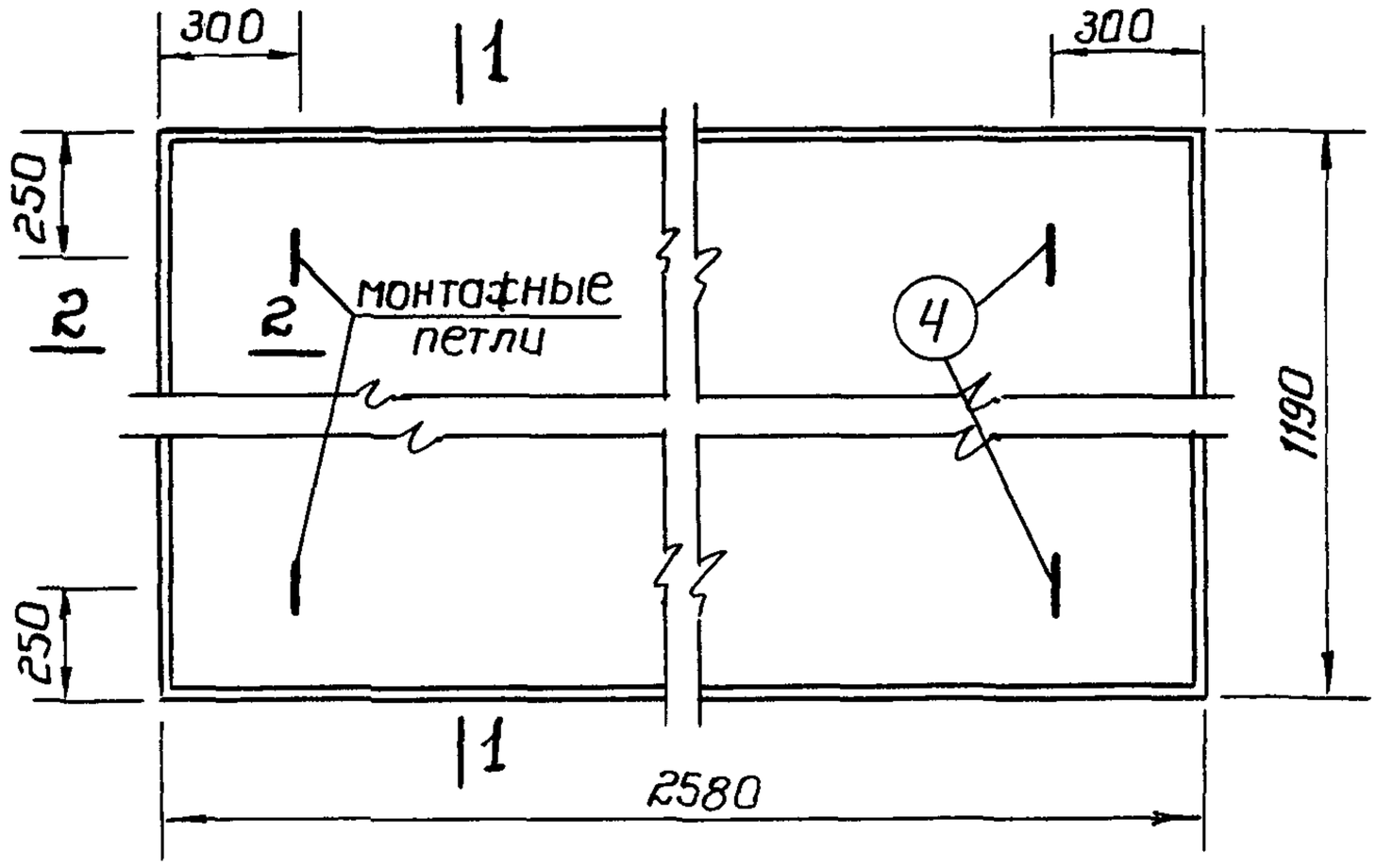

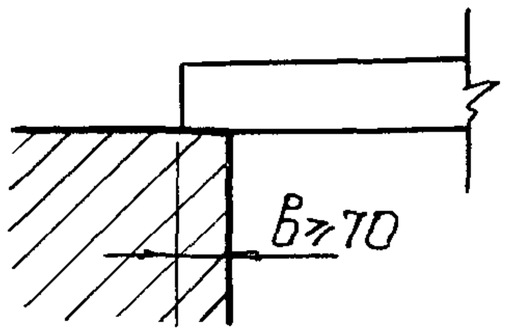

Опирание плиты

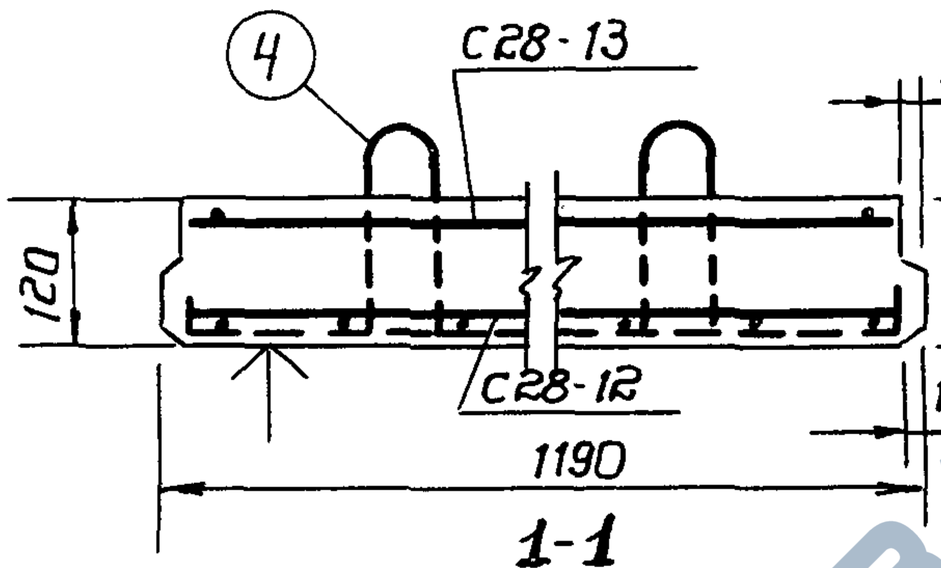

1-1

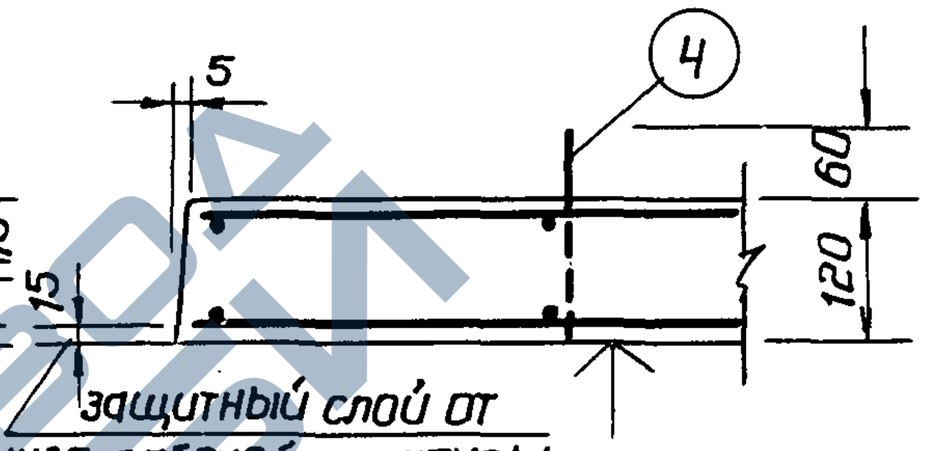

2-2

Расчетная схема

Схема загрузки при испытании

а) Расчетная нагрузка по несущей способности с учетом собственного веса q=1145 кг/м²

б) Нормативная нагрузка при расчете прогиба (включая собственный вес)
длительно действующ. q=850 кг/м²
кратковременно действ. p=150 кг/м²

f - замеренный прогиб при контрольной нагрузке не более 7.0 мм.
по прочности P разр.=1160 кг/м²
по прогибу P = 700 кг/м²

Характеристика изделия		
Вес	кг	910
Объем бетона	м³	0.364
Вес стали	кг.	12.06
Расход стали на 1м³ бетона	кг.	33
Марка бетона		150

Примечания:

1. Плита разработана в соответствии с Н и ТУ-123-55.
2. Коэффициент условия работы m=1.1
3. Контроль жесткости и прочности плиты производить по ТУ-204-54 / МСПМХП
4. Плоскость, отмеченная знаком ↑, должна быть гладкой подготовленной под шпаклевку.
5. Все размеры в миллиметрах.

726

ГИПРОГОР АМ-2	Гл. инж. ин-та	В. Фельдман	
	Руководит. АМ-2	Л. Дубовек	
	Гл. инж. АМ-2	Кореновский Г.	
	Гл. инж. пр-та	А. Жуковский	
	Расчитал	Левенштейн	
	Гл. конструир.	А. Жуковский	
	Констр. пров.	Н. Пахолков	
	Расчет пров.	Н. Пахолков	
	ОТК	В. Бабыкин	

Заполняется проектной организацией

организация объект			объект N
Должность	Фамилия	Подпись	N листа по пр-ту

Железобетонные изделия

Плита плоская длиной 2580 мм из тяжелого бетона.

ИИ-03-02	
Марка ПП 25 12	Лист 28-15

Альбом-15

https://zavodjbi.com/

https://zavodjbi.com/

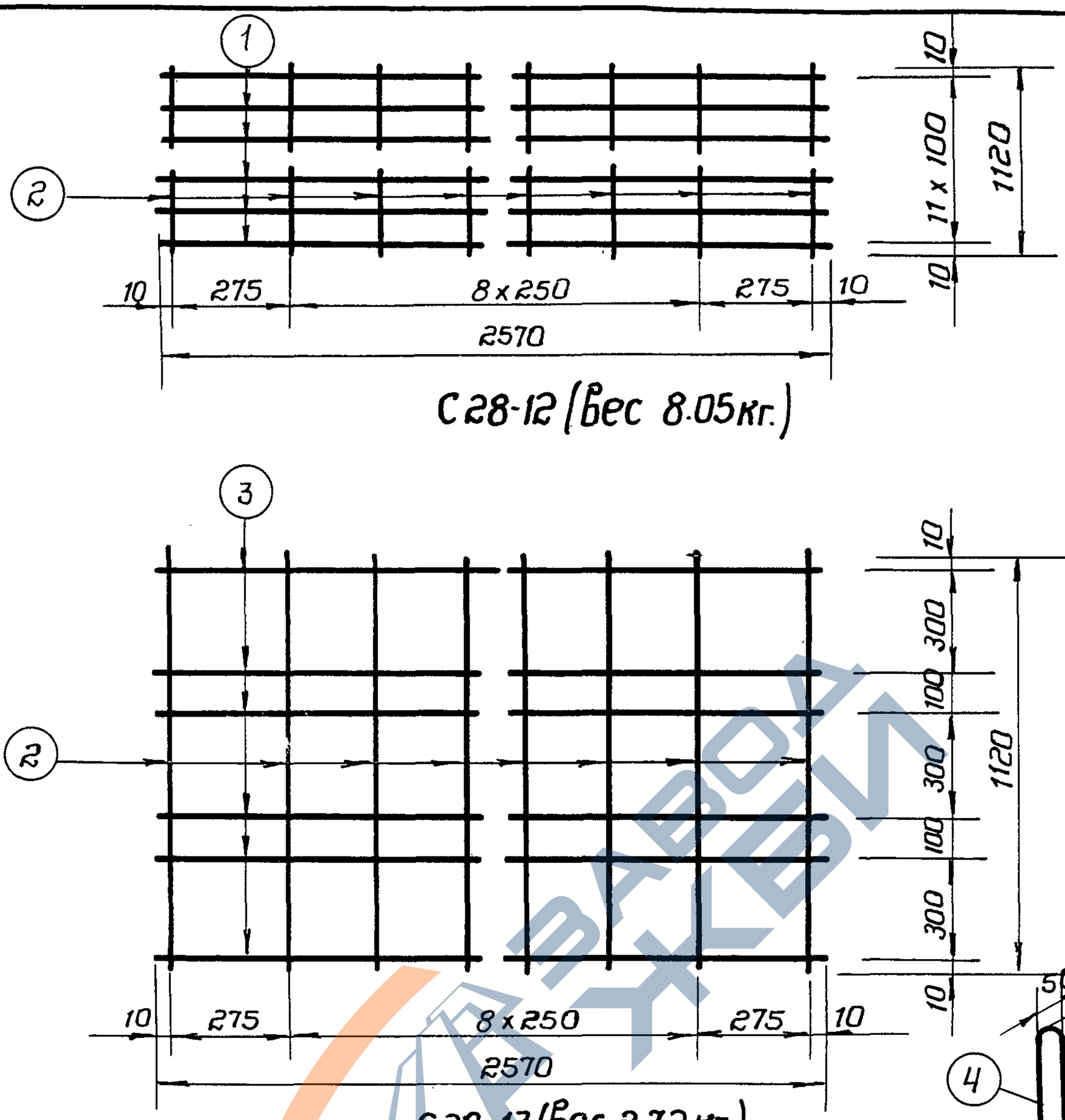

С28-12 (вес 8.05 кг.)

С28-13 (вес 2.72 кг.)

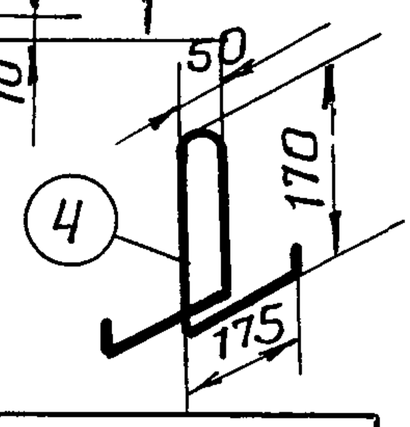

Спецификация арматуры							Выборка арматуры			
сетки		NN	ф	длина	К-во	общ. дл. м.	N ГОСТ / Ra н кг/см²	ф мм.	общ. дл. м.	общ. вес кг.
NN	шт.	ст.	мм.	мм.	шт.					
С28-12	1	1	6	2570	12	30.8	7314-55 / 4000	6	30.8	6.85
		2	4	1120	11	12.3	6727-53 / 5500	4	40.0	3.92
С28-13	1	3	4	2570	6	15.4	2590-51 / 2400	8	3.20	1.29
		2	4	1120	11	12.3				
петли		4	8	800	4	3.2	Итого			12.06

Характеристика арматуры	
Арматура ф6 - сталь низколегированная периодического профиля 25 ГС.	Ra = 3400
Арматура ф4 холоднотянутая проволока.	Ra = 4500
Арматура ф8 мм. горячекатаная круглая сталь марки СТ-3	Ra = 2100

726 **Примечания:**

1. Сварные сетки выполнять по ТУ-73-56.
2. Испытание всех видов арматуры на растяжение является обязательным, причем показанные по ГОСТ'у Ra н должны быть выше на 10%.
3. Сетки и петли сварить в один пространственный каркас.
4. Размеры в миллиметрах.

Заполняется проектной организацией				Железобетонные изделия	ИИ-03-02	
Организация объект			объект N	Плита плоская длиной 2580 мм. из тяжелого бетона	марка ПТП26-12	лист 28-16
Должность	фамилия	подпись	N листа по пр-ТУ			

Гипрогор. АМ-2	Сл. инж. ин-та В. Фельдман	Рукоп. лит-ра Л. Дюбек	Сл. инж. лит-ра Кореновский	Сл. инж. пр-та Фуковский А.	Расчетн. Левенштейн	Заканструдн. А. Фуковский
Расчет. провер. Н. Пахолков	Констр. провер. Н. Пахолков	Ц.К. В. Бабыкин				

Альбом - 15

https://zavodjbi.com/

https://zavodjbi.com/

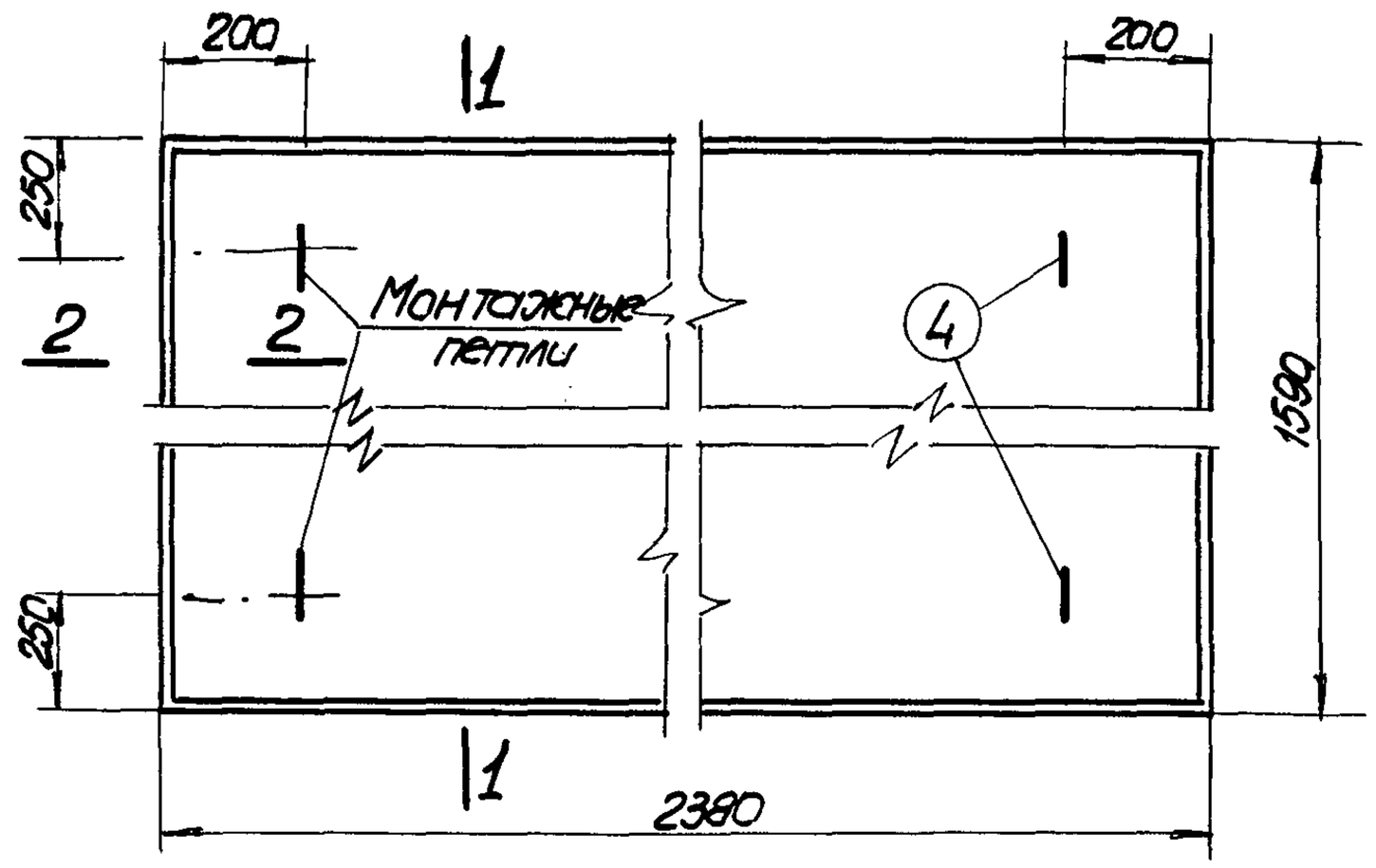

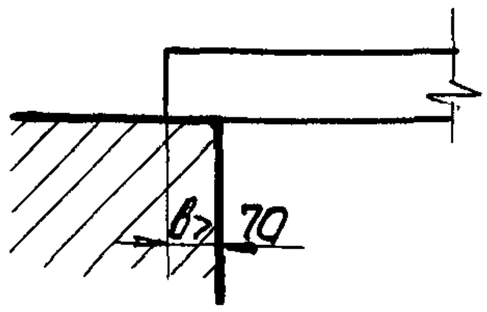

Опирание плиты

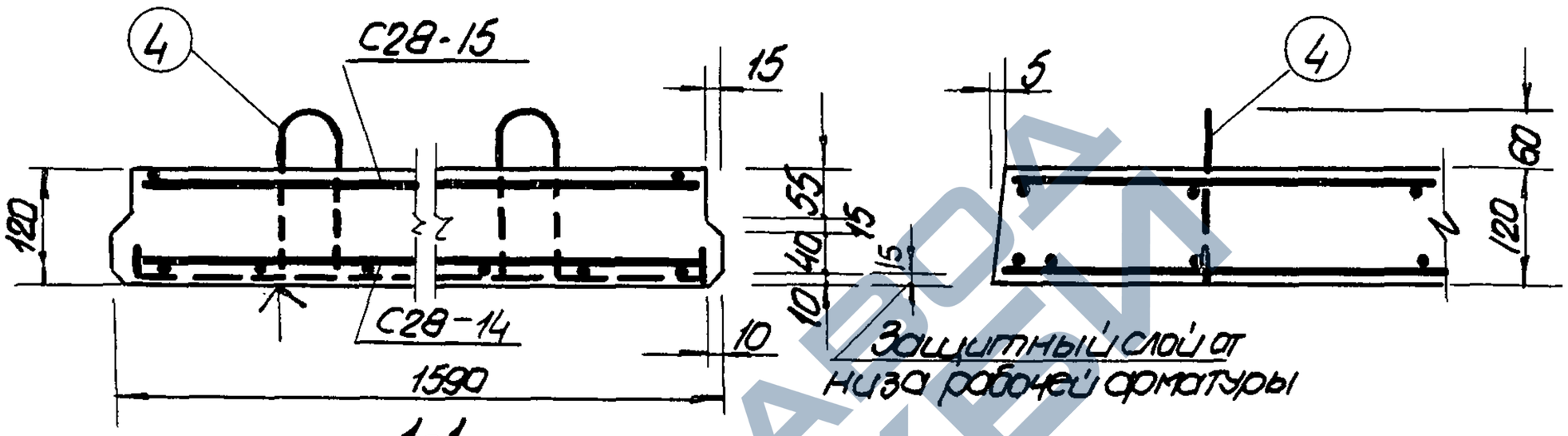

1-1

2-2

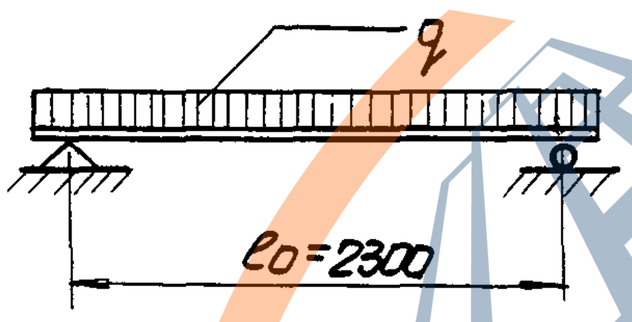

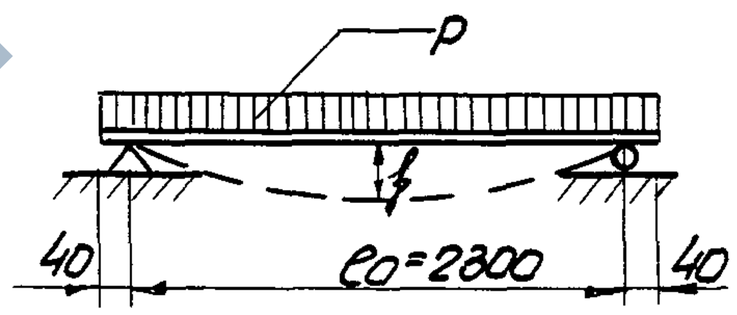

Расчетная схема

а) Расчетная нагрузка по несущей способности с учетом собственного веса q=815 кг/м²

б) Нормативная нагрузка при расчете прогиба (включая собственный вес) длительно действ. q=550 кг/м²
кратковременно действ. P=150 кг/м²

Характеристика изделия		
Вес	кг	1130
Объем бетона	м³	0.45
Вес стали	кг	13.24
Расход стали на 1 м³ бетона	кг	29.5
Марка бетона		150

Схема загрузки при испытании

f-замеренный прогиб при контрольной нагрузке-не более 4,7 мм
по прочности $P_{разр.}$=740 кг/м²
по прогибу P=400 кг/м²

Примечания:

1. Плита разработана в соответствии с НиТУ-123-55
2. Коэффициент условия работы m=1.1
3. Контроль жесткости и прочности плиты производить по $\frac{ТУ-204-54}{МСПМХП}$
4. Плоскость, отмеченная знаком ↑ должна быть гладкой, подготовленной под шпакл.
5. Все размеры в миллиметрах.

Гипрогор АМ-2	Гл. инж. ин-та В. Фельдман	Рук. маст. Л. Дюбек	Гл. инж. маст. Г. Кореновский	Гл. инж. пр-та А. Жуковский	Расчитал Левенштейн
Законструир. А. Жуковский	Расчет. пров. Н. Пахолков	Констр. пров. Н. Пахолков	ОТК Бабыкин В.И.		

Заполняется проектной организацией

Организация			Объект N
Должность	Фамилия	Подпись	N листа по проекту

Железобетонные изделия	ИИ-03-02	
Плита плоская длиной 2380 из тяжелого бетона	Марка ПП24-16	Лист 28-17

альбом-15

https://zavodjbi.com/

https://zavodjbi.com/

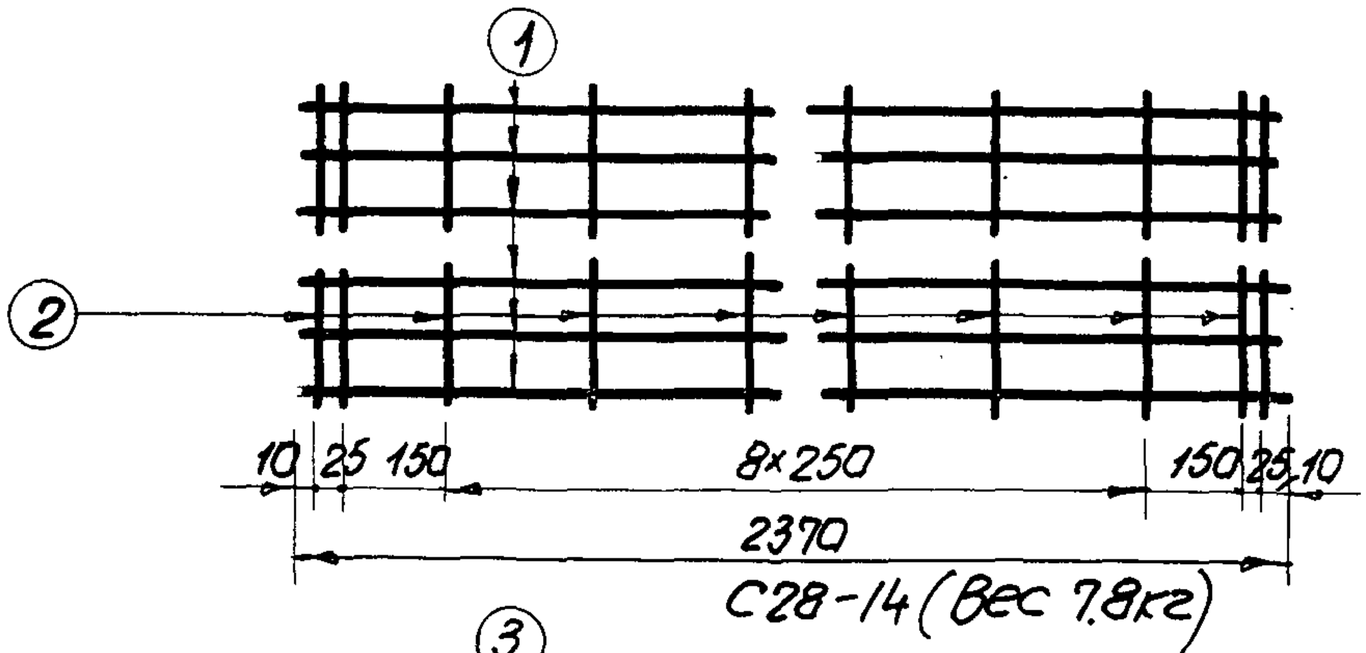

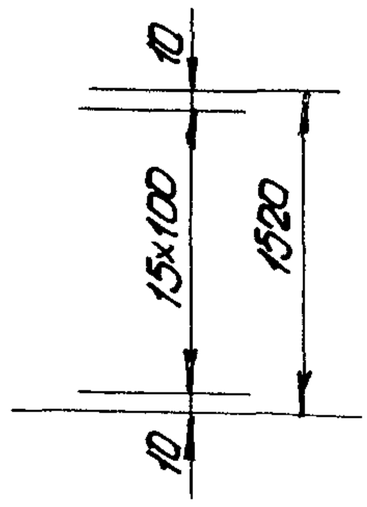

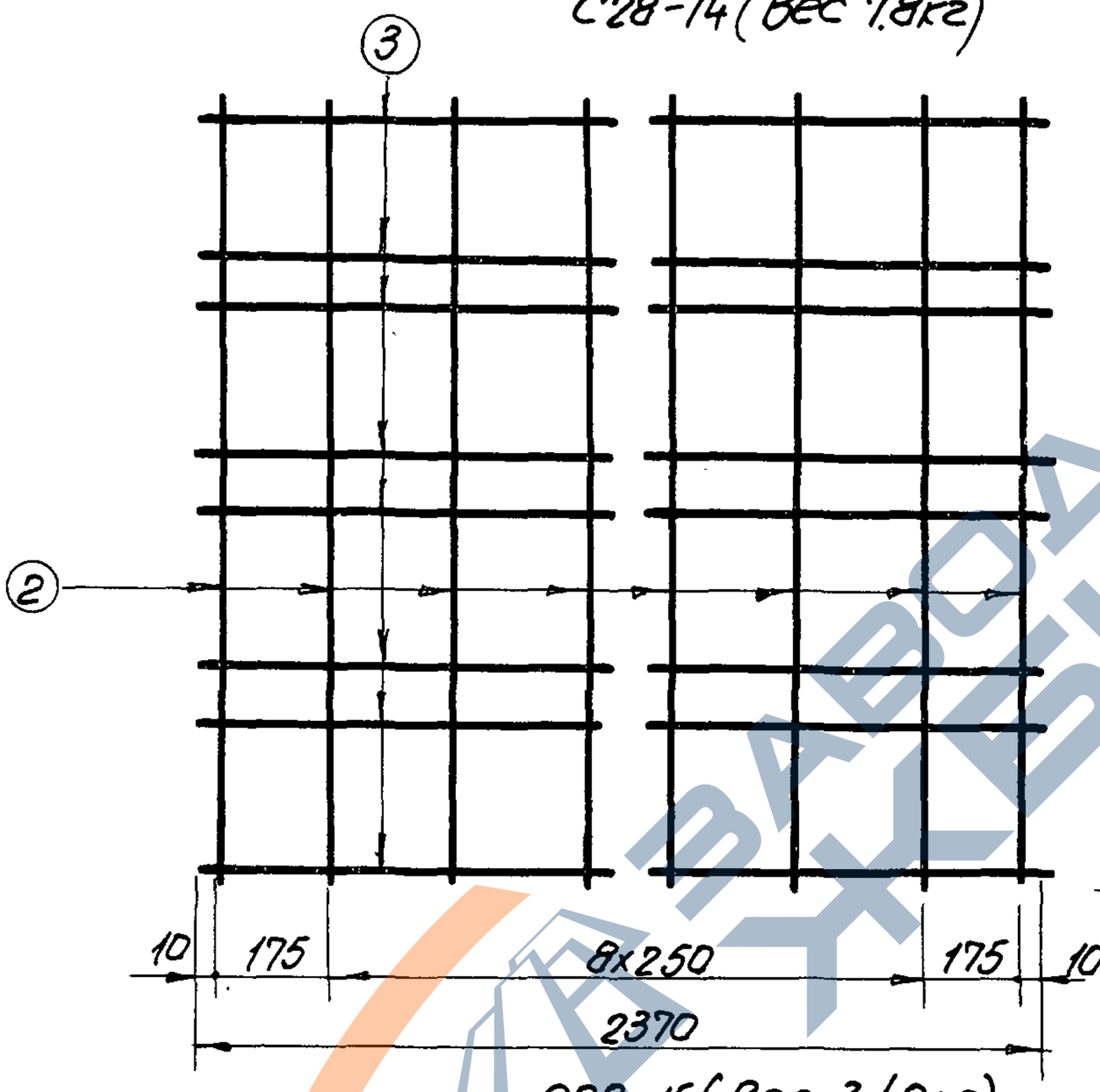

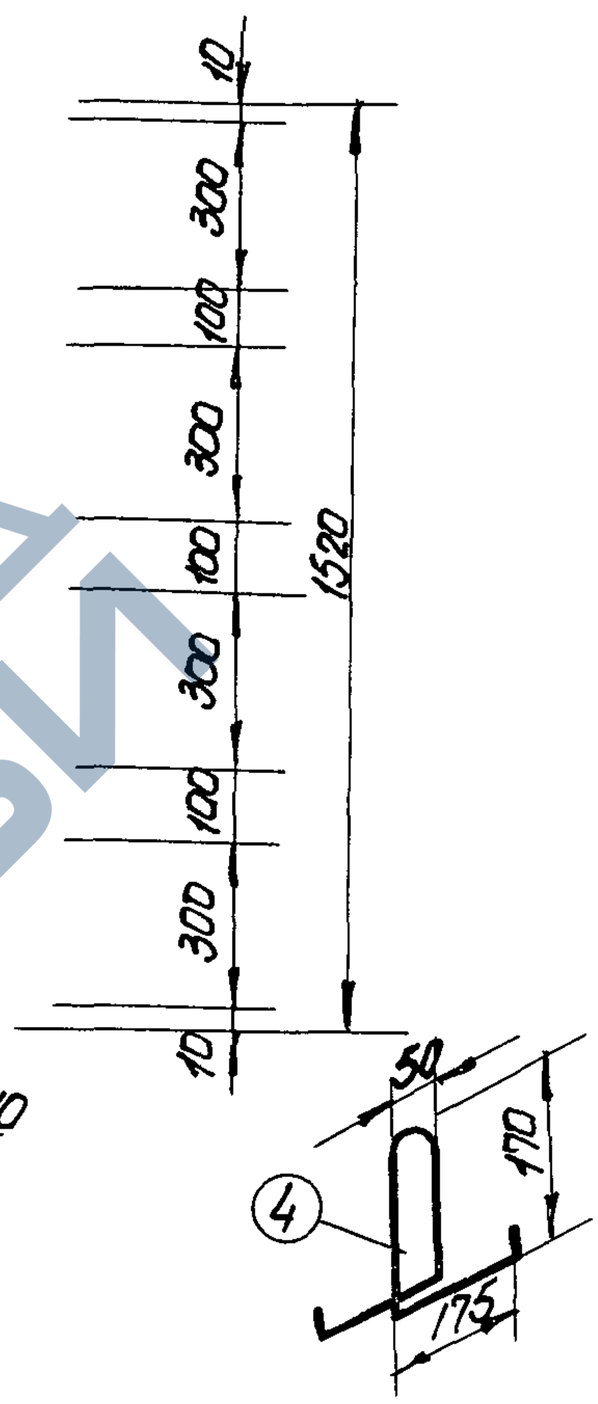

Спецификация арматуры							Выборка арматуры			
Сетки		N№ ст.	ф мм	длина мм	к-во шт.	Общ. дл. м.	N ГОСТ Rа кг/см²	ф мм	Общ. дл. м.	Общ. вес кг
N№	шт.									
С28-14	1	1	5	2370	16	37.9	6727-53	4	55.5	5.43
		2	4	1520	13	19.8	5500	5	37.9	5.85
С28-15	1	3	4	2370	8	19.0	2590-51 / 2400	10	3.2	1.96
		2	4	1520	11	16.7				
Петли		4	10	800	4	3.2	Итого			13.24

Характеристика арматуры	
Арматура ф4-и ф5мм холоднотянутая проволока	R_a = 4500
Арматура ф10мм горячекатаная круглая сталь марки Ст-3	R_a = 2100

Примечания:

1. Сварные сетки выполнять по ТУ-73-56
2. Испытание всех видов арматуры на растяжение является обязательным, причем указанные по гост'у $R_d^н$ должны быть выше на 10%
3. Сетку и петли сварить в один пространственный каркас
4. Размеры в миллиметрах.

Рассчитал	Зачехлов	Расчет пров.
Рук. АМ-2	Дубок Л.К.	
Гл. инж. пр-та	Жуковский	
Гл. инж. АМ-2	Коренковский	
Гл. инж. ин-та	Фельдман В.Л.	
Гипрогор АМ-2		

Заполняется проектной организацией			Железобетонные изделия	ИИ-03-02	
Организация объект		Объект N	Плита плоская длиной 2380мм из тяжелого бетона	Марка	Лист
Должность	Фамилия	Подпись		ПП-24-16	28-18
			N° листа по проекту		

Альбом 15

https://zavodjbi.com/

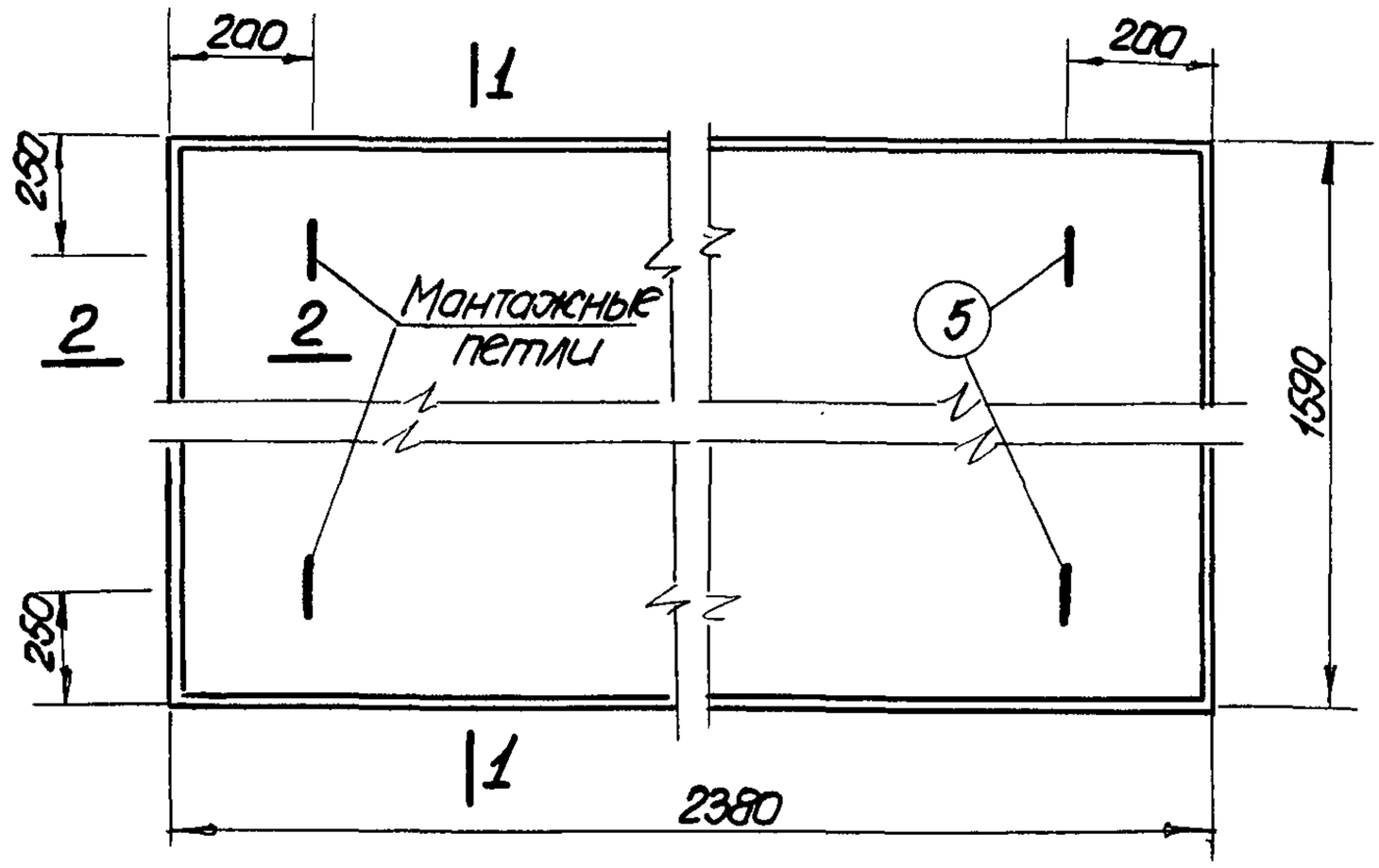

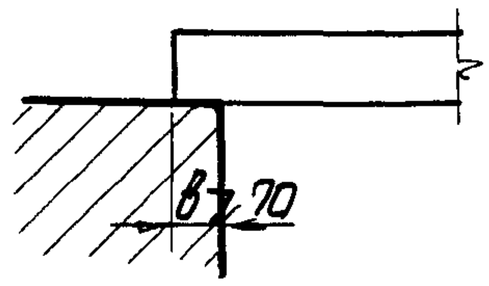

Опирание плиты

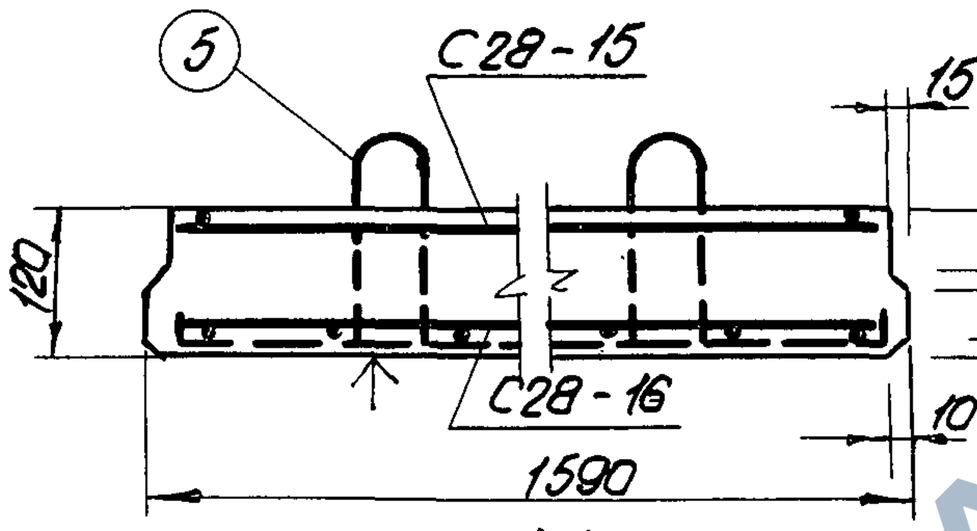

1-1

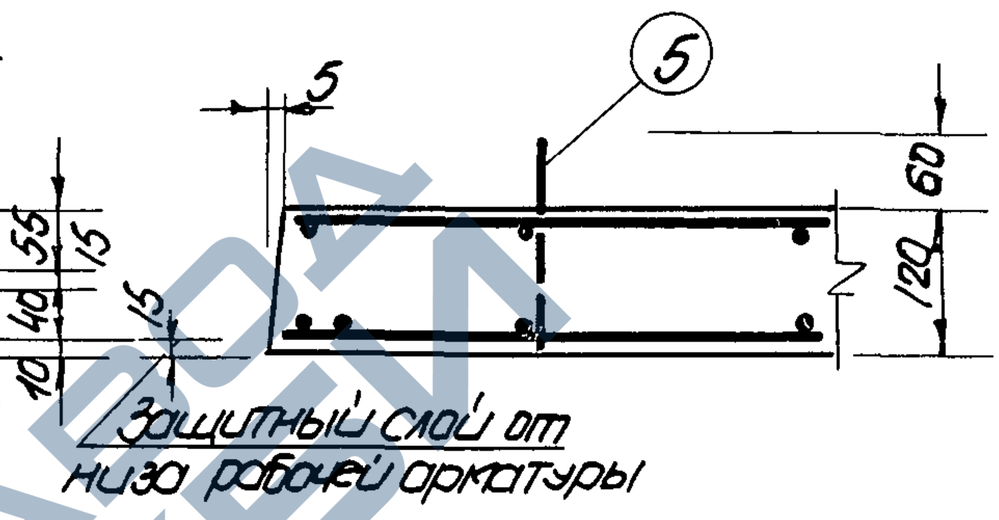

2-2

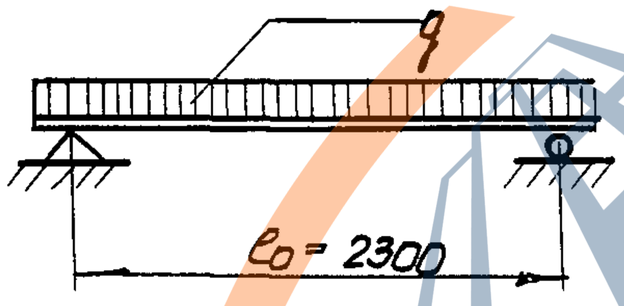

Расчетная схема

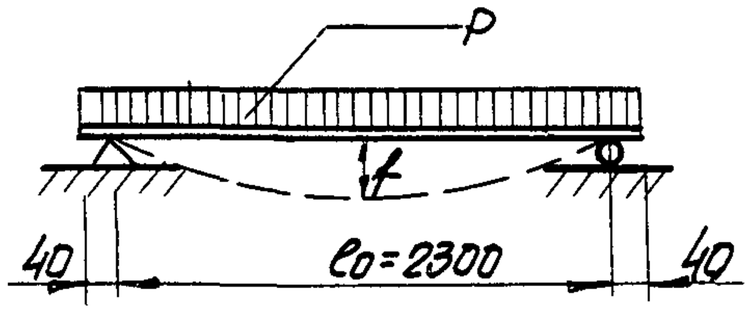

Схема загрузки при испытании

а) Расчетная нагрузка по несущей способн. с учетом собственного веса $q = 1145$ кг/м²

б) Нормативная нагрузка при расчете прогиба (включая собственный вес)
длительно действ. $q = 850$ кг/м²
кратковременно действ. $P = 150$ кг/м²

Характеристика изделия		
Вес	кг	1130
Объем бетона	м³	0.45
Вес стали	кг	18.31
Расход стали на 1м³ бетона	кг	40.7
Марка бетона		150

f-замеренный прогиб при контрольной нагрузке не более 4,4мм
по прочности $P_{разр.} = 1160$ кг/м²
по прогибу $P = 700$ кг/м²

Примечания:

1. Плита разработана в соответствии с НиТУ-123-55.
2. коэффициент условия работы $m = 1,1$
3. Контроль жесткости и прочности плиты производить по $\frac{ТУ-204-54}{МСПМХП}$
4. Плоскость, отмеченная знаком ⅄, должна быть гладкой, подготовленной под шпаклев.
5. Все размеры в миллиметрах

Гипрогор АМ-2	Гл. инж. ин-та	В. Фельдман	Рук. маст.	Л. Дюбек	Гл. инж. маст.	Г. Кореновский	Гл. инж. пр-то	А. Жуковский	Расчитал	Левенштейн	Законструир.	А. Жуковский	Расчет провер.	Пахолков Н.	Констр. пров.	Пахолков Н.	Отк.	Бабыкин В.

Заполняется проектной организацией				Железобетонные изделия	ИИ-03-02	
Организация объект			Объект N	Плита плоская длиной 2380мм из тяжелого бетона	Марка	Лист
Должность	Фамилия	Подпись	N листа по проекту		ПТП24-16	28-19

Альбом 15

https://zavodjbi.com/

https://zavodjbi.com/

27

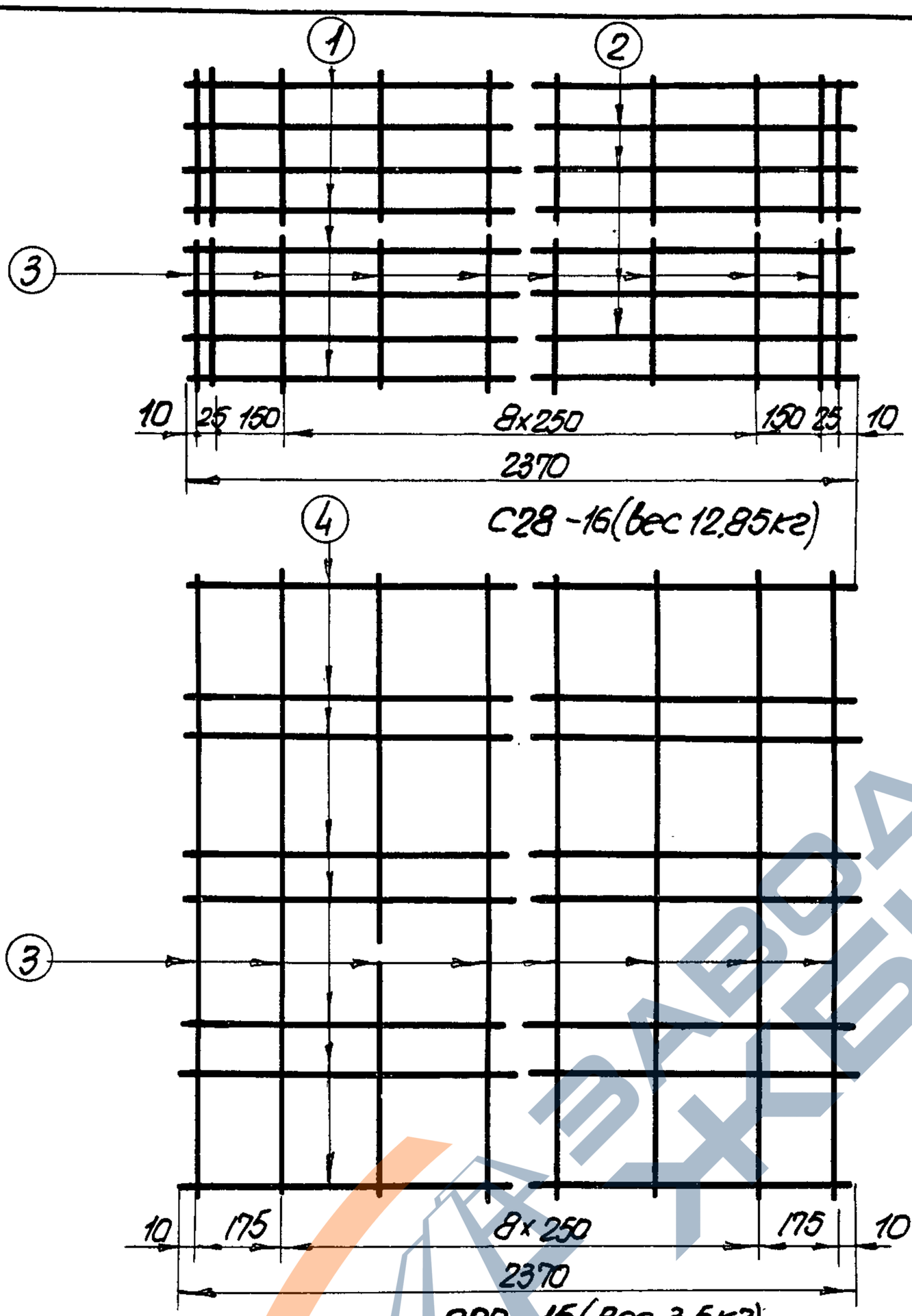

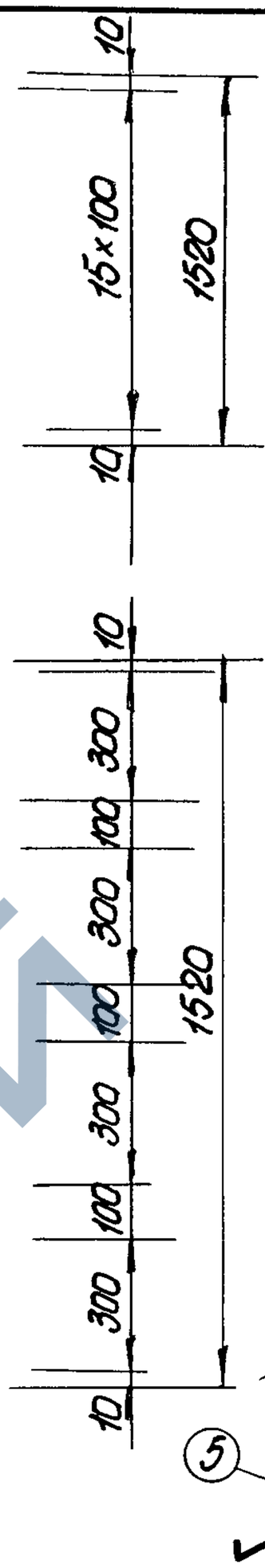

Спецификация арматуры							Выборка арматуры			
Сетки NN	шт	NN ст	ф мм	Длина мм.	К-во шт.	Общ дл. м.	N ГОСТ Ra^н кг/см²	ф мм	Общ дл. м.	Общ. вес кг
С28-16	1	1	8	2370	6	14.2	2590-51 / 2400	6	23.7	5.3
		2	6	2370	10	23.7		8	14.2	5.6
		3	4	1520	13	19.8		10	3.2	1.96
С28-15	1	4	4	2370	8	19.0	6727-53 / 5500	4	55.5	5.45
		3	4	1520	11	18.7				
Петли		5	10	800	4	3.2	Итого:			18.31

Характеристика арматуры	
Арматура ф4 холоднотянутая проволока	Ra = 4500
Арматура ф6, ф8 и ф10мм горяче-катаная круглая сталь марки ст.3	Ra = 2100

Примечания:

1. Сварные сетки выполнять по ТУ-73-56
2. Испытание всех видов арматуры на растяжение является обязательным, причем показанные по гост'у Ra^н должны быть выше на 10%
3. Сетки и петли сварить в один пространств. каркас
4. Размеры в миллиметрах.

Гл. инж. проекта	В. Фельдман		
Гл. инж. маст.	А. Жуковский		
Рук. маст.	Г. Кореновский		
Гл. инж. пр-то	Л. Дробек		
Рассчитал	Левенштейн		
Законструир.	А. Жуковский		
Рассчитал	Н. Поголков		
ОТК	В. Бобыкин		
Гипрогор АМ-2			

Заполняется проектной организацией

Организация
Объект

Объект N
N листа по проекту

Должность	Фамилия	Подпись

Железобетонные изделия — ИИ-03-02

Плита плоская длиной 2380 мм: из тяжелого бетона

Марка ТП24-16

Лист 28-20

альбом 15

https://zavodjbi.com/

https://zavodjbi.com/

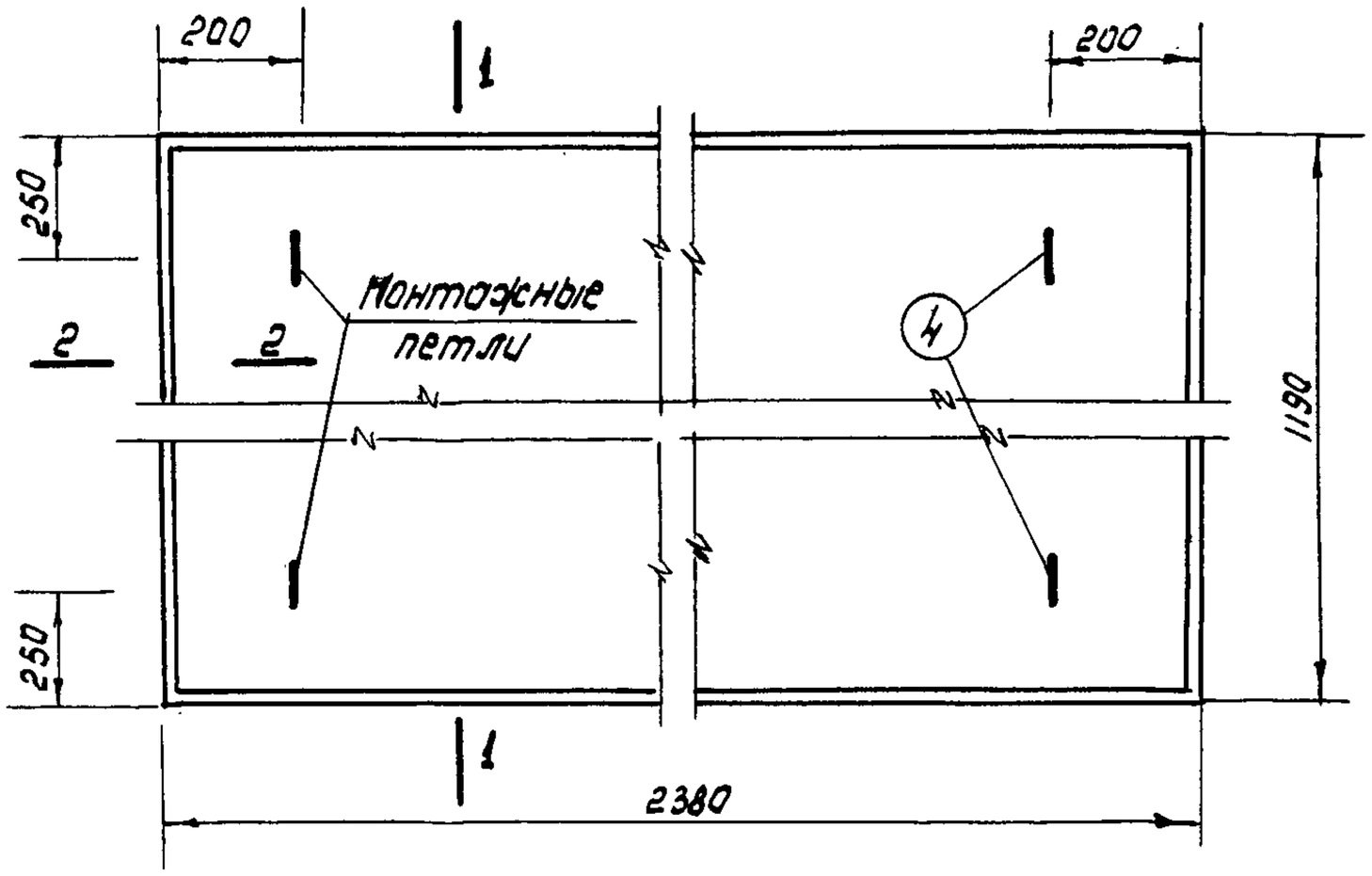

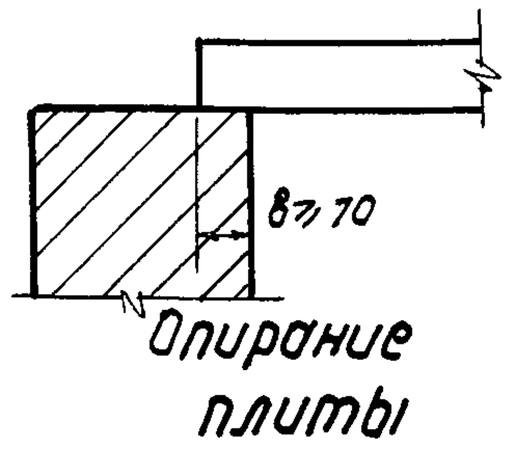

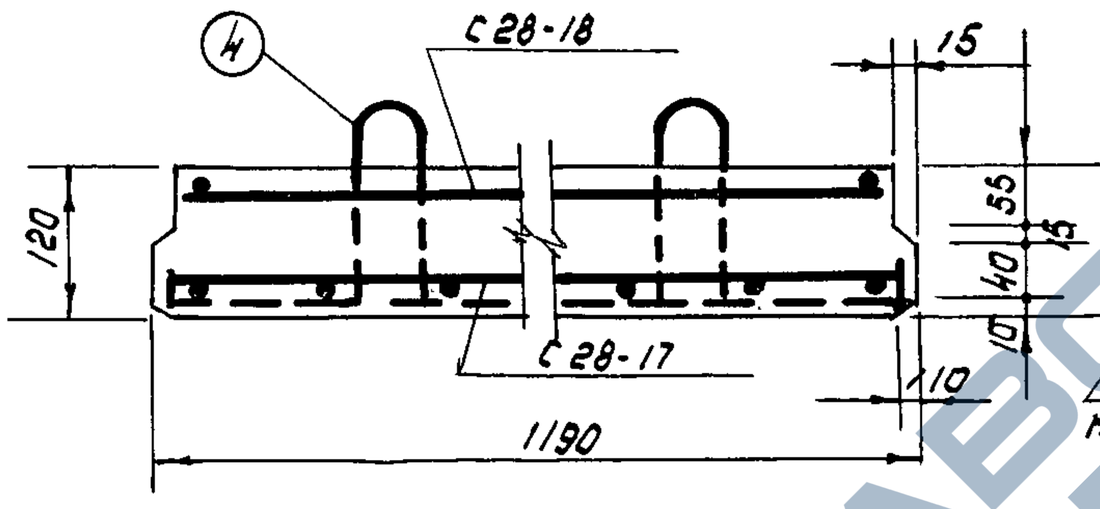

1-1

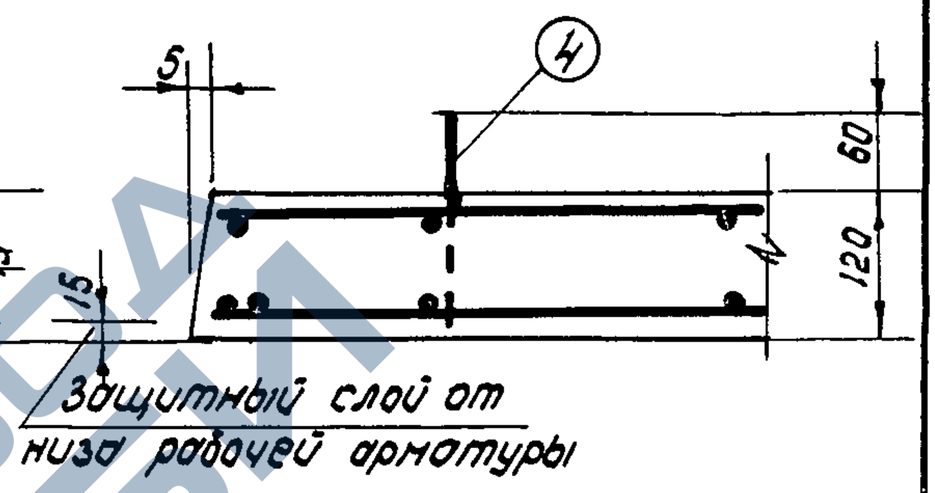

2-2

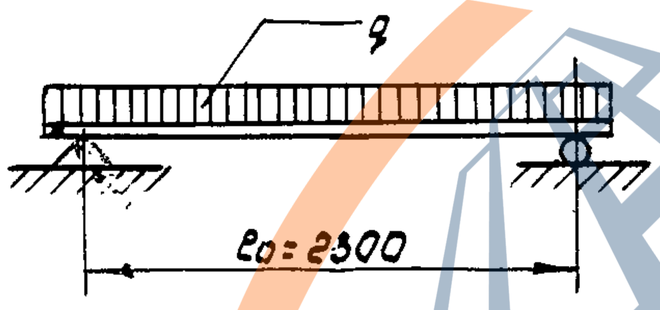

Расчетная схема

а) Расчетная нагрузка по несущей способности с учетом собственного веса $q = 815$ кг/м²

б) Нормативная нагрузка при расчете прогиба (включая собственный вес) длительно действующая $q = 550$ кг/м² кратковременно действ. $P = 150$ кг/м²

Характеристика изделия		
Вес	кг	840
Объем бетона	м³	0.336
Вес стали	кг	9.66
Расход стали на 1м³ бетона	кг	29.0
Марка бетона		150

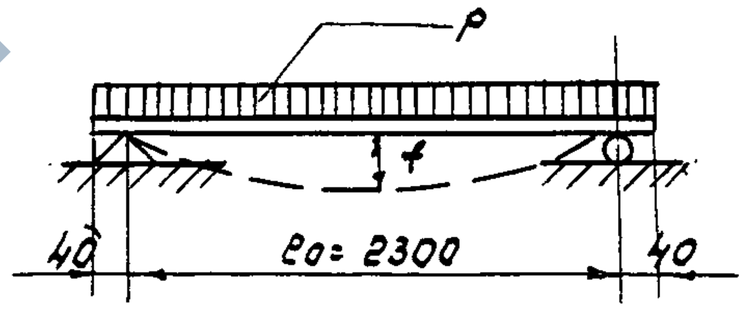

Схема загрузки при испытании

f - замеренный прогиб при контрольной нагрузке неболее 4.8мм
по прочности $P_{разр} = 740$ кг/м²
по прогибу $P = 400$ кг/м²

Примечания:

1. Плита разработана в соответствии с Н и ТУ-123-55
2. Коэффициент условия работы m=1.1
3. Контроль жесткости и прочности плиты производить по ТУ-204-54 / НСПНХП
4. Плоскость, отмеченная знаком ↑ должна быть гладкой, подготовленной под шпаклевку.
5. Все размеры в миллиметрах

Гипрогор АМ-2	Гл. инж. ин-та	В. Фельдман	
	Руковод. АМ-2	Л. Дюбек	
	Гл. инж. АМ-2	Г. Кореновский	
	Гл. инж. пр-та	А. Жуковский	
	Расчитал	Левенштейн	
	Законструир.	А. Жуковский	
	Расчет. провер.	Н. Пахолков	
	Констр. провер.	Н. Пахолков	
	О.Т.К.	В. Бабыкин	

726

Заполняется проектной организацией				Железобетонные изделия	ИИ-03-02	
Организация объект			Объект №	Плита плоская длиной 2380мм из тяжелого бетона	Марка ПП24-12	Лист 28-21
Должность	Фамилия	Подпись	№ листа по пр-ту			

альбом-15

https://zavodjbi.com/

https://zavodjbi.com/

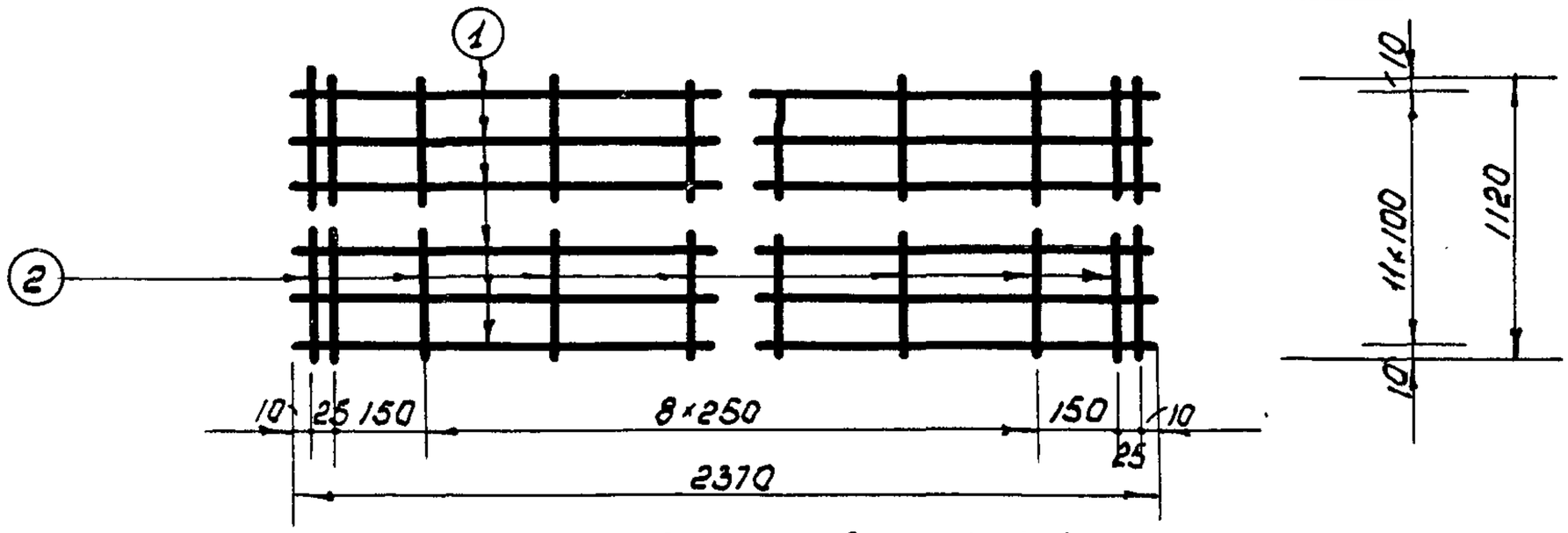

С 28-17 (Вес 5.83 кг)

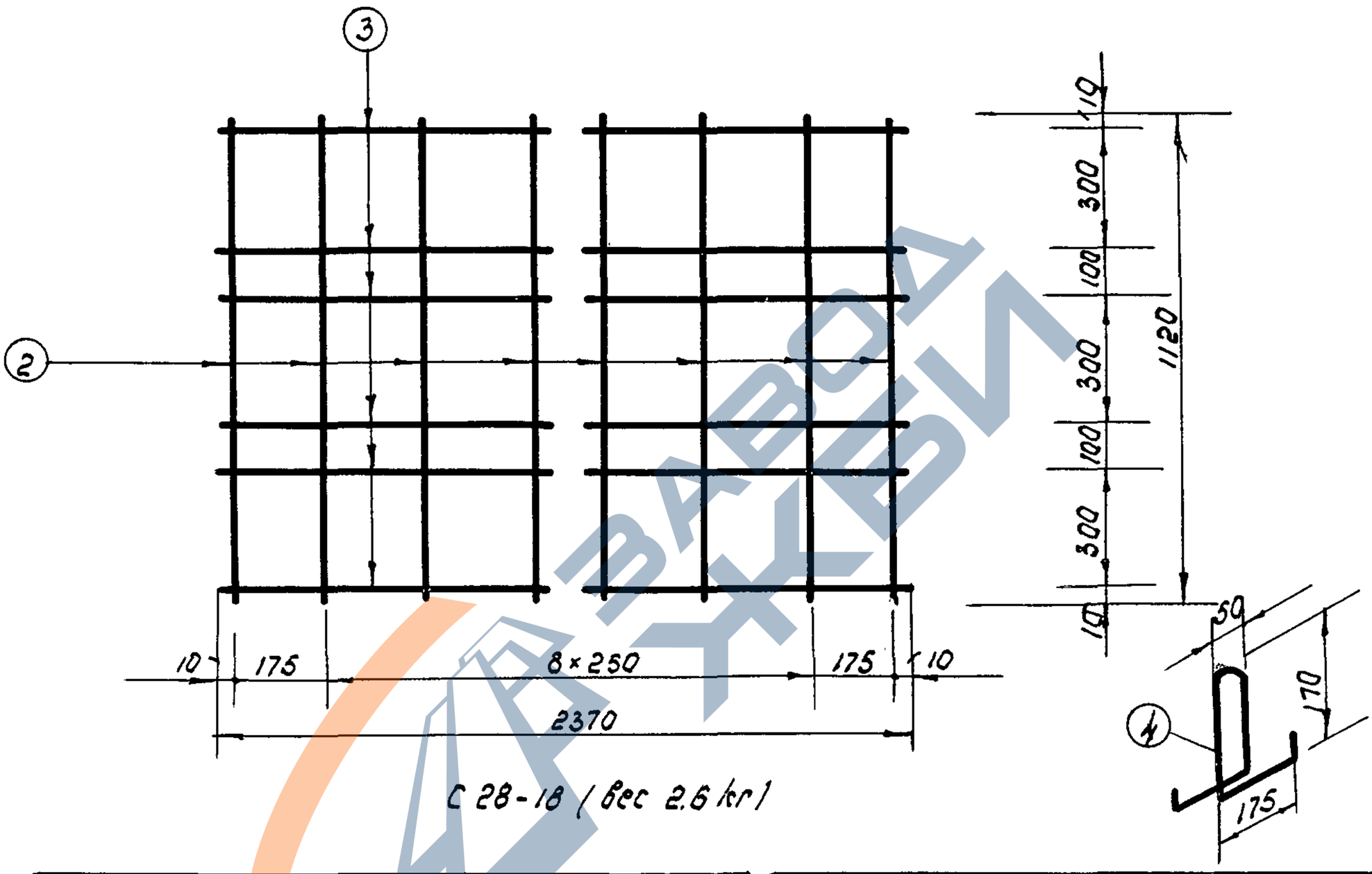

С 28-18 (Вес 2.6 кг)

Спецификация арматуры							Выборка арматуры			
Сетки		NN ст.	ф мм	Длина мм	К-во шт.	Общ. дл. м	ГОСТ Ra кг/см²	ф мм	Общ. длина м	Общ. вес кг
NN	шт.									
С28-17		1	5	2370	12	28.4	6727-53	4	41.1	4.03
		2	4	1120	13	14.6	5500	5	28.4	4.4
С28-18		3	4	2370	6	14.2	2590-58	8	3.2	1.29
		2	4	1120	11	2.3	2400			
Петли		4	8	800	4	3.2	Итого			9.66

Характеристика арматуры	
Арматура ф4 и ф5 мм холоднотянутая проволока	Ra=4500
Арматура ф8 мм горячекатанная круглая сталь марки Ст-3	Ra=2100

Примечания:

1. Сварные сетки выполнять по ТУ-73-56
2. Испытание всех видов арматуры на растяжение является обязательным, причем показанные по ГОСТу Ra должны быть выше на 10%
3. Сетки и петли сварить в один пространственный каркас
4. Размеры в миллиметрах

Гипрогор АМ 2	Гл. инж. ин-та	Фельдман В.Л.	
	Гл. инж. проекта	Жуковский Я.Б.	
	Рук. мастерской	Дудек Л.К.	
	Гл. инж. мастер.	Кореновский Г.Л.	
	Гл. инж.	Кореновский Г.Л.	
	Рассчитал	Левенштейн	
	Констр. провер.	Похолков Н.	
	Гл. К.	Бобыкин В.Н.	

Заполняется проектной организацией

Организация
Объект

Объект №

Должность	Фамилия	Подпись

N листа по проекту

Железобетонные изделия — ИИ-03-02

Плита плоская длиной 2380мм из тяжелого бетона

Марка ПП 24-12

Лист 28-22

альбом 15

https://zavodjbi.com/

https://zavodjbi.com/

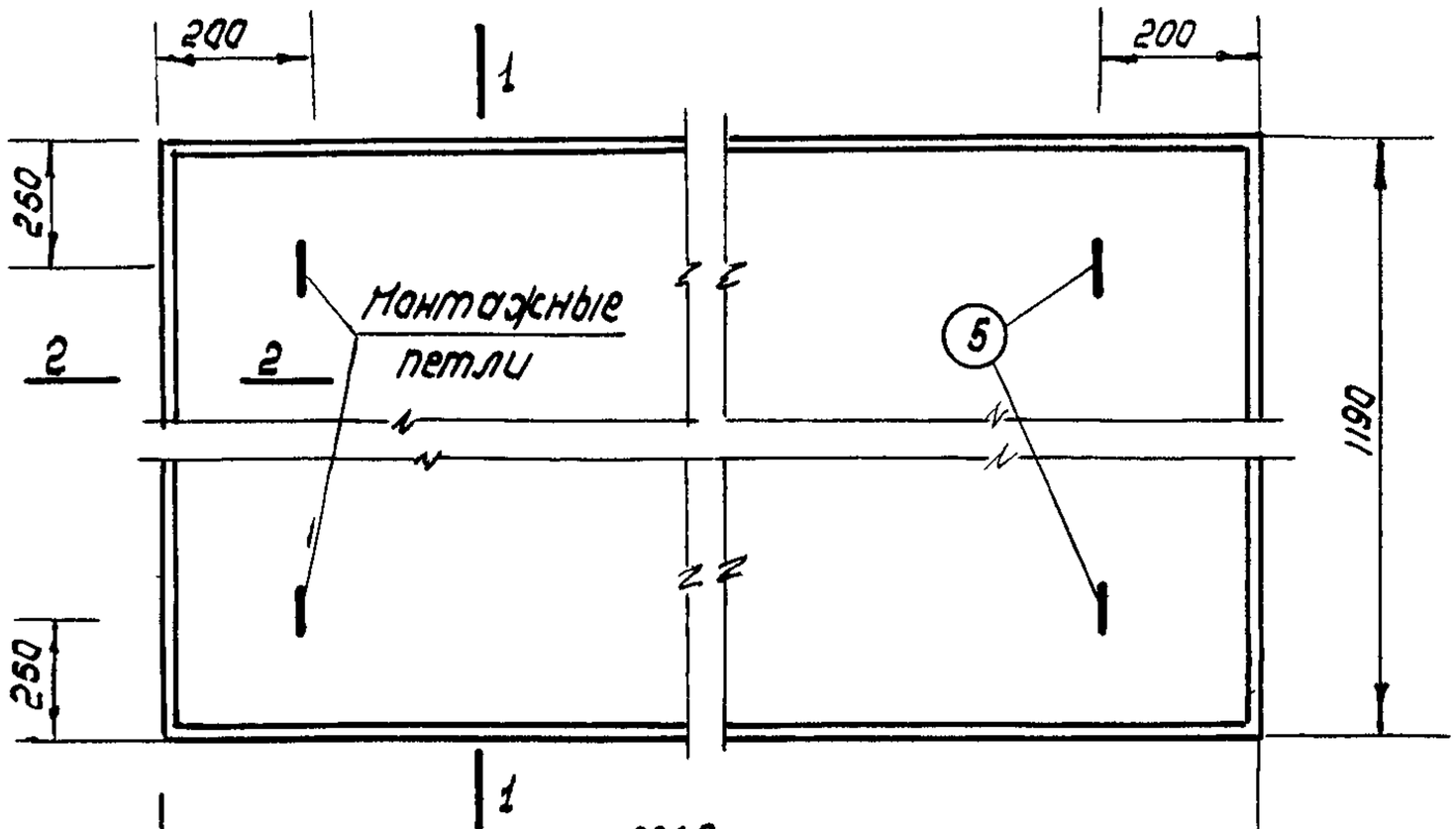

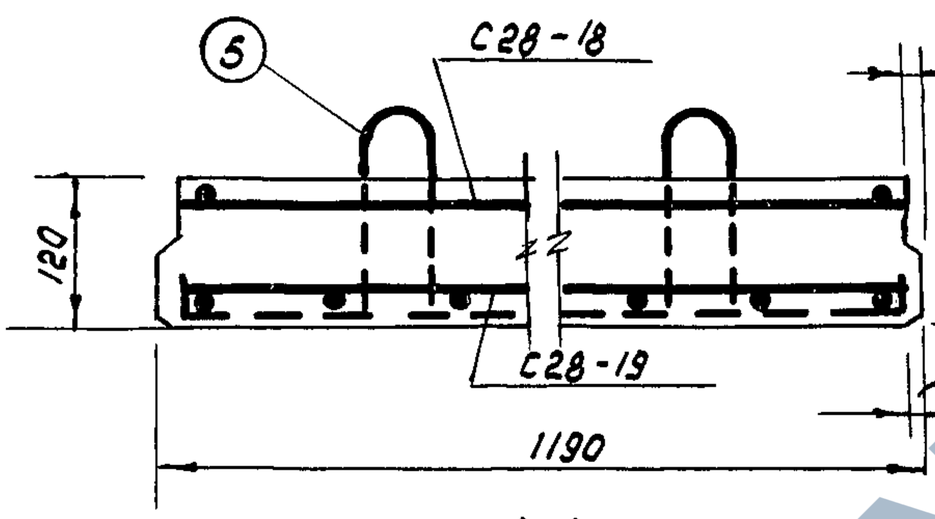

1-1

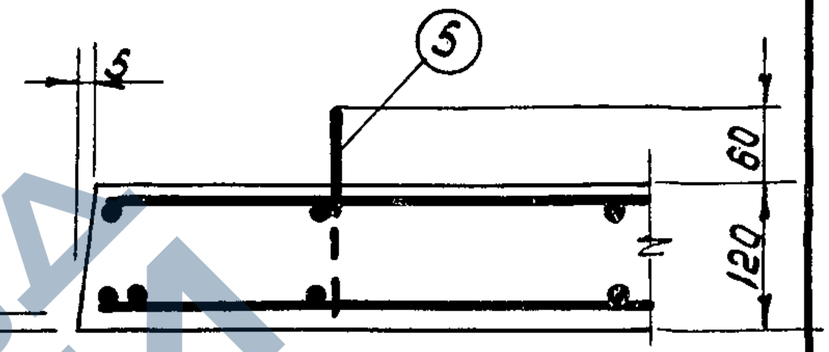

2-2

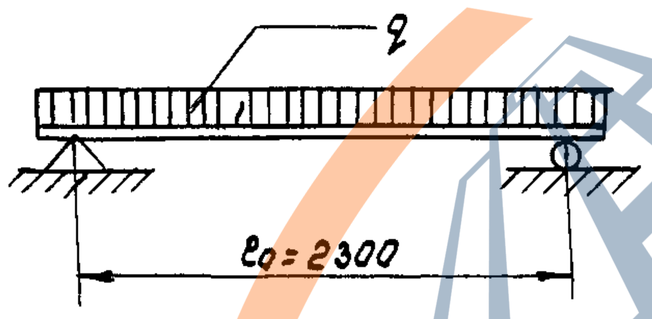

Расчетная схема

а) Расчетная нагрузка по несущей способности с учетом собственного веса $q = 1145\ кг/м^2$

б) Нормативная нагрузка при расчете прогиба /включая собственный вес/ длительно действующая $q = 850\ кг/м^2$ кратковременно действ. $p = 150\ кг/м^2$

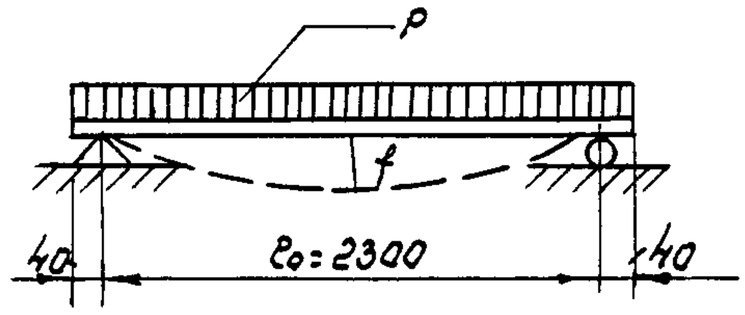

Схема загрузки при испытании

f - замеренный прогиб при контрольной нагрузке не более 4.5 мм
по прочности $P_{разр} = 516\ кг/м^2$
по прогибу $P = 700\ кг/м^2$

Характеристика изделия		
Вес	кг	840
Объем бетона	$м^3$	0.336
Вес стали	кг	13.26
Расход стали на $1 м^3$ бетона	кг	39.5
Марка бетона		150

Примечания

1. Плита разработана в соответствии с НиТУ-123-55
2. Коэффициент условия работы m=1.1.
3. Контроль жесткости и прочности плиты производить по ТУ-204-54 МСПМ×П
4. Плоскость, отмеченная знаком 1 должна быть гладкой, подготовленной под шпаклевку
5. Все размеры в миллиметрах.

ГИПРОГОР АМ-2	Гл. инж. АМ-2	Гл. инж. пр-та А. Жуковский
		Гл. инж. ин-та Л. Дубек
		Руководитель В. Фельдман
	Гл. инж. АМ-2	Руководитель Г. Кореновский
	Рассчитал	Руководитель А. Жуковский
		Конструктор Н. Паголков
		Конструктор пробер О.Т.К.

726

Заполняется проектной организацией

Организация объект			Объект N
Должность	Фамилия	Подпись	N листа по пр-ту

Железобетонные изделия	ИИ-03-02	
Плита плоская длиной 2380мм из тяжелого бетона	Марка ПТП24-12	Лист 28-23

альбом 15

https://zavodjbi.com/

https://zavodjbi.com/

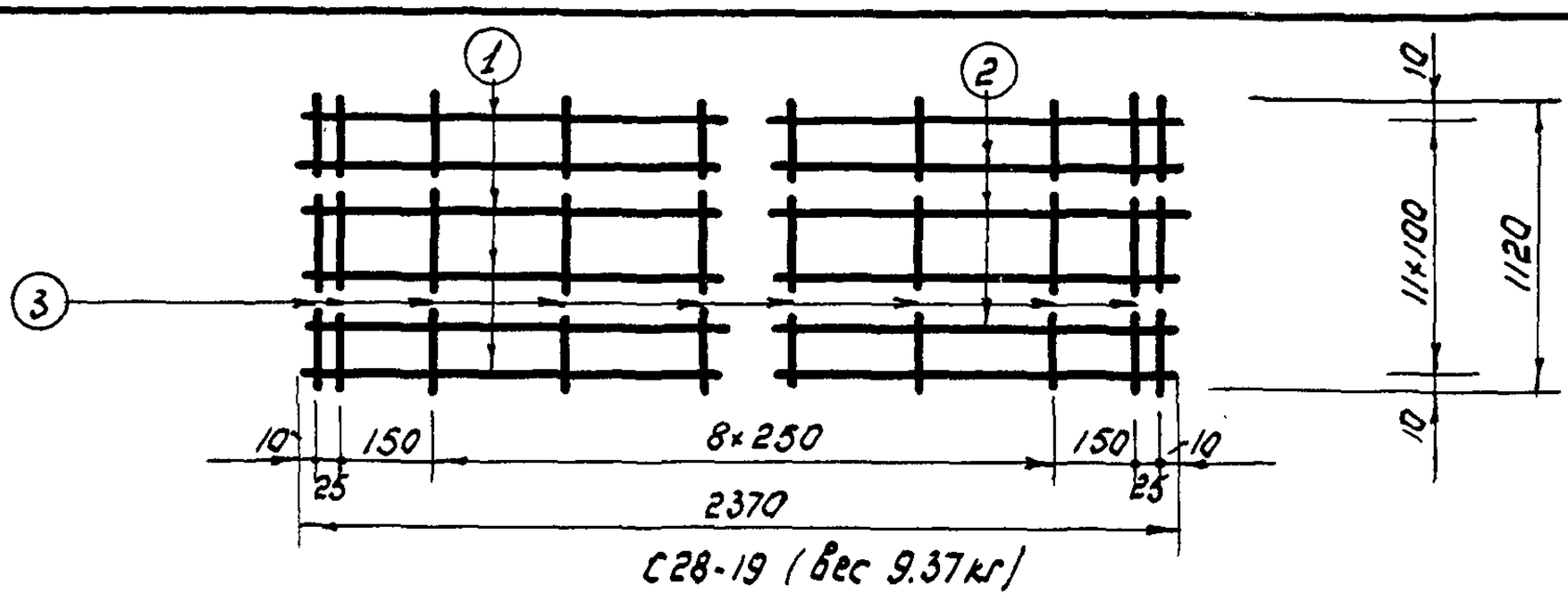

С28-19 (Вес 9.37кг)

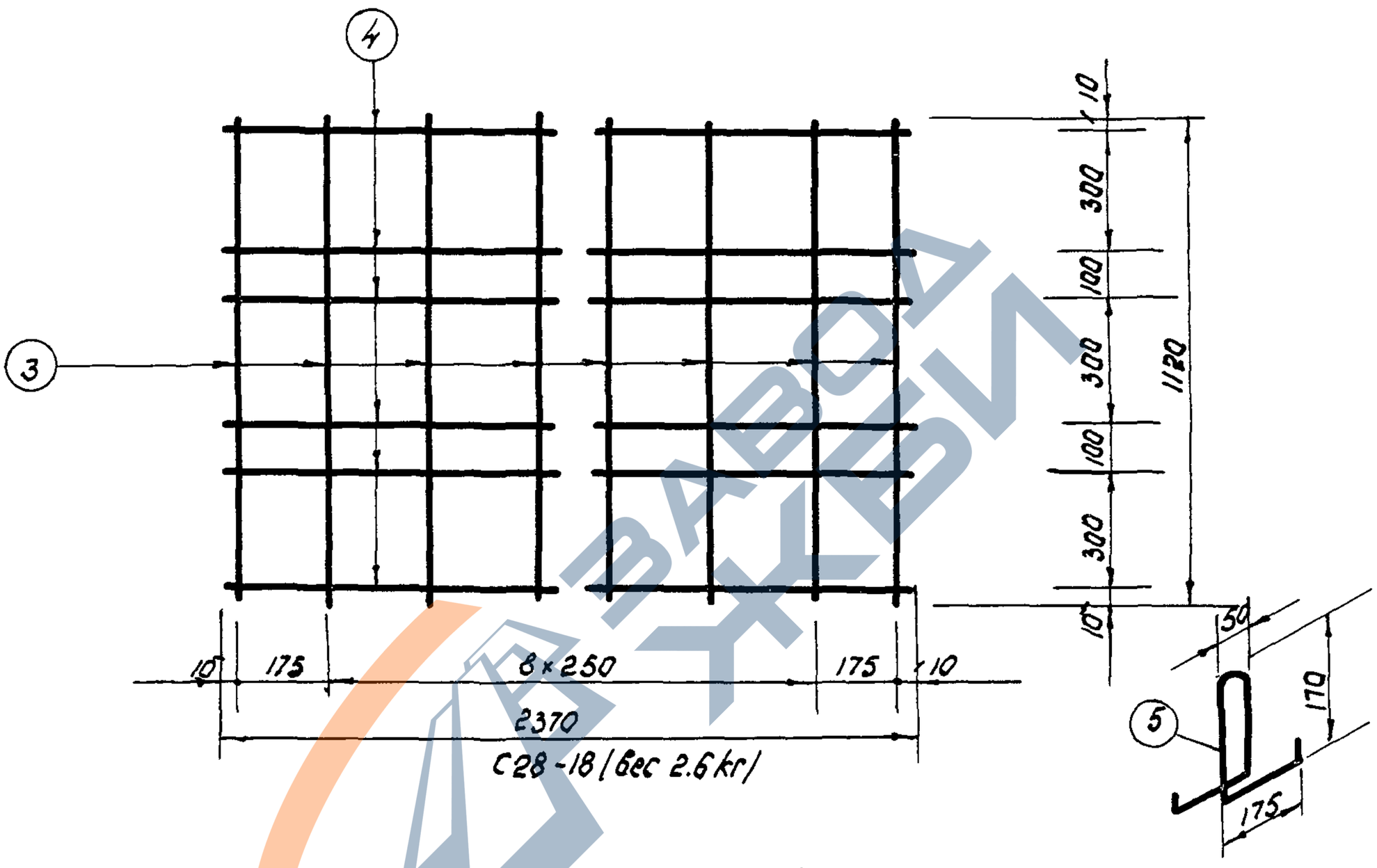

С28-18 (Вес 2.6кг)

Спецификация арматуры						
Сетки		NN ст.	ф мм	Длина мм	К-во шт	Общ. дл. м
NN	шт.					
С28-19	1.	1	8	2370	4	9.5
		2	6	2370	8	19.0
		3	4	1120	13	14.6
С28-18	1.	4	4	2370	6	14.2
		3	4	1120	11	12.3
Петли		5	8	800	4	3.2

Выборка арматуры			
N ГОСТ Ra кг/см² кН/м²	ф мм	Общ. длин м	Общ. вес кг
	6	19.0	4.2
2590-51 2400	8	12.7	5.05
6727-53 5500	4	41.1	4.02
Итого			13.26

Характеристика арматуры	
Арматура ф4мм холоднотянутая проволока	Ra = 4500
Арматура ф6 и ф8мм горячекатанная круглая сталь марки Ст-3	Ra = 2100

726 Примечания:

1. Сварные сетки выполнять по ТУ-73-56
2. Испытание всех видов арматуры на растяжение является обязательным, причем показанные по ГОСТу Ra^н должны быть выше на 10%
3. Сетки и петли сварить в один пространственный каркас.
4. Размеры в миллиметрах

Гипрогор АМ-2	Гл. инж. ин-та	В. Фельдман	
	Рук. мастерской	Л. Дубек	
	Гл. инж. мастер.	Г. Кореновский	
	Гл. инж. проекта	А. Жуковский	
	Рассчитал	Левенштейн	
	Конструир.	А. Жуковский	
	Расчет провер.	Н. Похолков	
	Констр провер	В. Бобыкин	

Заполняется проектной организацией

Организация
Объект
Должность | Фамилия | Подпись

Объект №

№ листа по пр-ту

Железобетонные изделия | ИИ-03-02

Плита плоская длиной 2380мм из тяжелого бетона

Марка ПП 24-12 | Лист 28-24

альбом 15

https://zavodjbi.com/

https://zavodjbi.com/

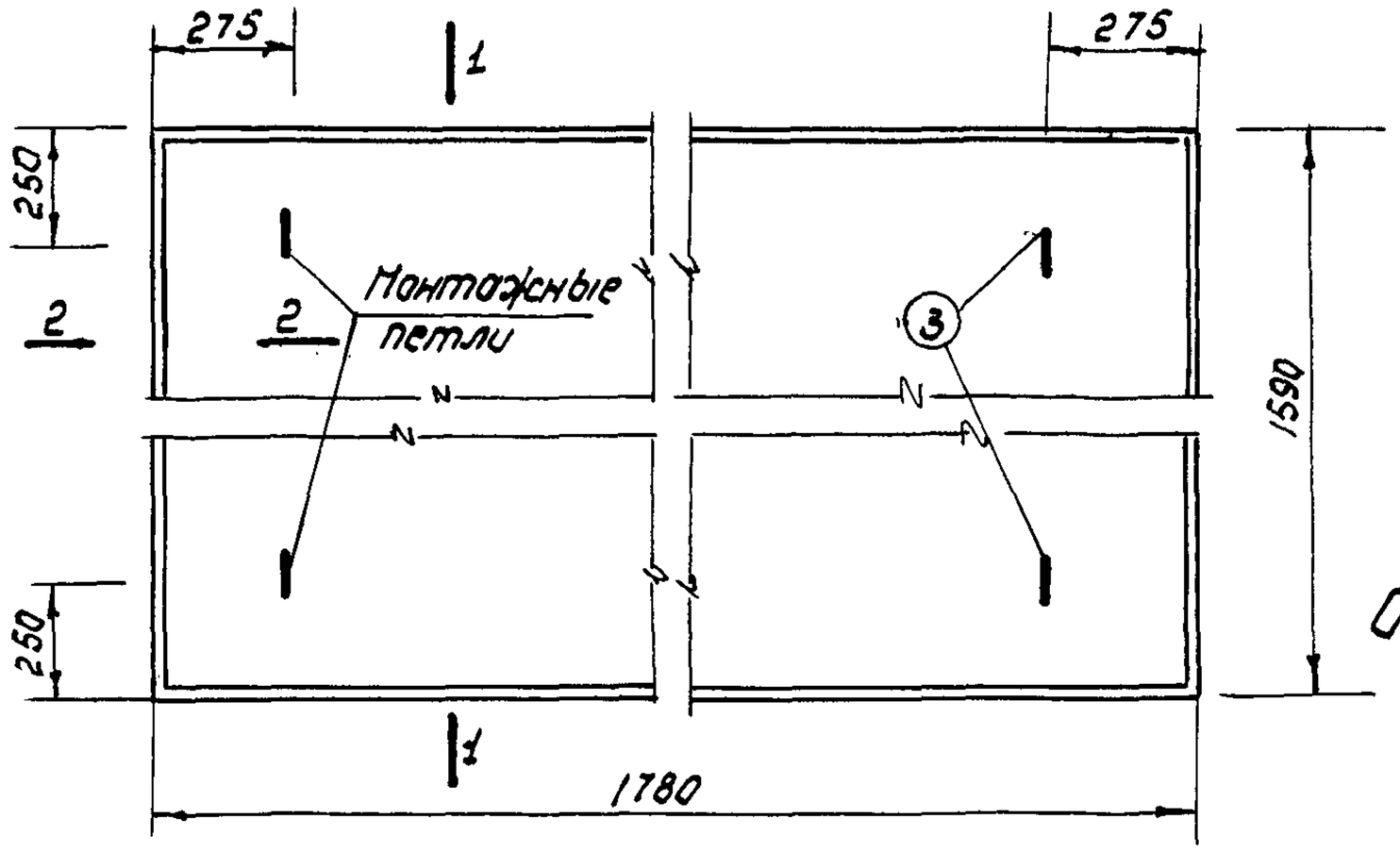

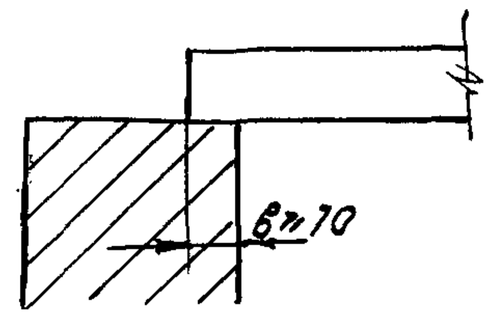

Опирание плиты

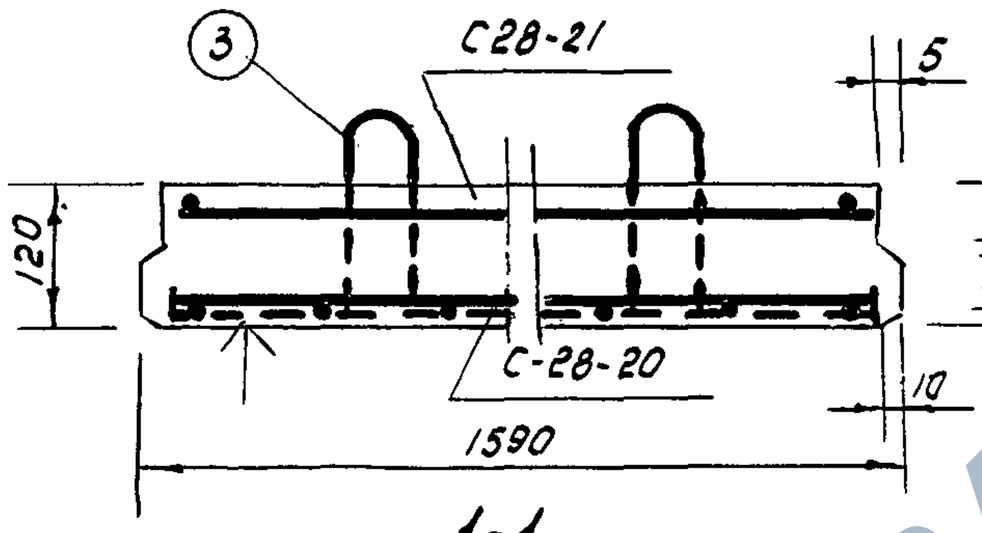

1-1

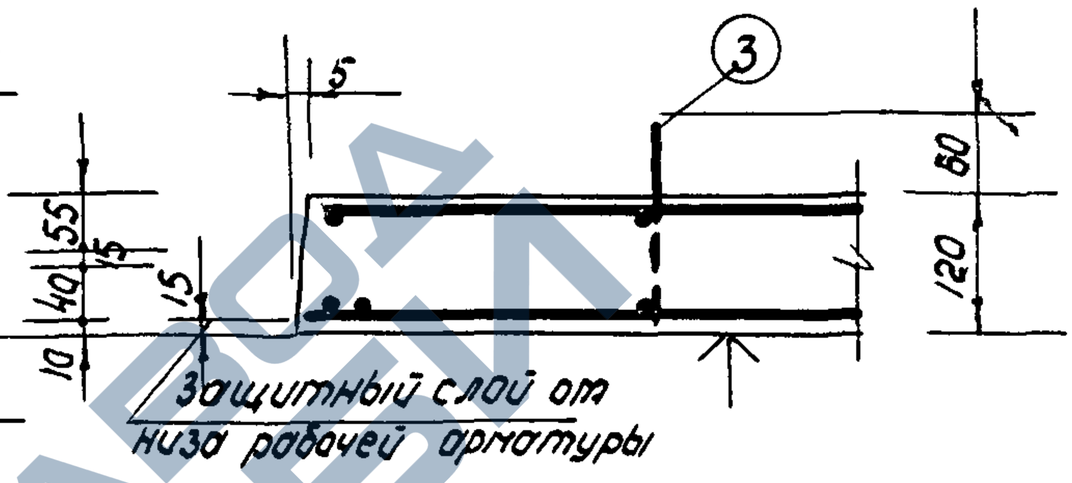

2-2

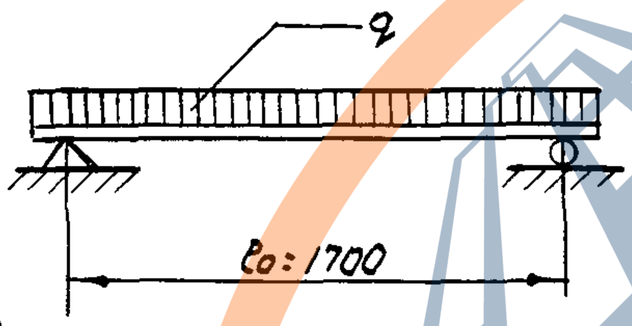

Расчетная схема

а) Расчетная нагрузка по несущей способности с учетом собственного веса $q = 1145\ кг/м^2$

б) Нормативная нагрузка при расчете прогиба (включая собственный вес) длительно действующ. $q = 850\ кг/м^2$ кратковременно действ. $P = 150\ кг/м^2$

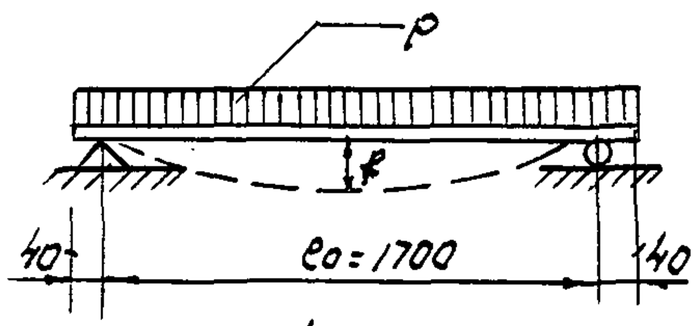

Схема загрузки при испытании.

f - замеренный прогиб при контрольной нагрузке не более 2.2 мм.
по прочности $P_{разр} = 1160\ кг/м^2$
по прогибу $P = 700\ кг/м^2$

Характеристика изделия		
Вес	кг	840
Объем бетона	$м^3$	0.336
Вес стали	кг	8.13
Расход стали на 1 $м^3$ бетон	кг	24
Марка бетона		150

Примечания

1. Плита разработана в соответствии с НиТУ-123-55
2. Коэффициент условия работы m=1.1
3. Контроль жесткости и прочности плиты производить по $\frac{ТУ-204-54}{МСПМХП}$
4. Плоскость, отмеченная знаком ↑, должна быть гладкой, подготовленной под шпаклевку.
5. Все размеры в миллиметрах

Гл. инж. ин-та	Фельдман В.Л.	Рук. мастерск.	Дюбек Л.К	Гл. инж. мастер.	Кореновский Г.С
Гл. инж. проекта	Жуковский А.Б	Расчитал	Левенштейн	Законструировал	А. Жуковский
Расчет провер.	Пахолков Н.	Конструир. пров.	Пахолков Н	О.Т.К.	Бабыкин В.И

726

Заполняется проектной организацией				Железобетонные изделия	ИИ-03-02	
Организация Объект			Объект №			
Должность	Фамилия	Подпись	№ листа по пр-ту	Плита плоская длиной 1780 мм из тяжелого бетона	Марка ПТП-18-16	Лист 28-25

Гипрогор АМ 2

альбом 15

https://zavodjbi.com/

https://zavodjbi.com/

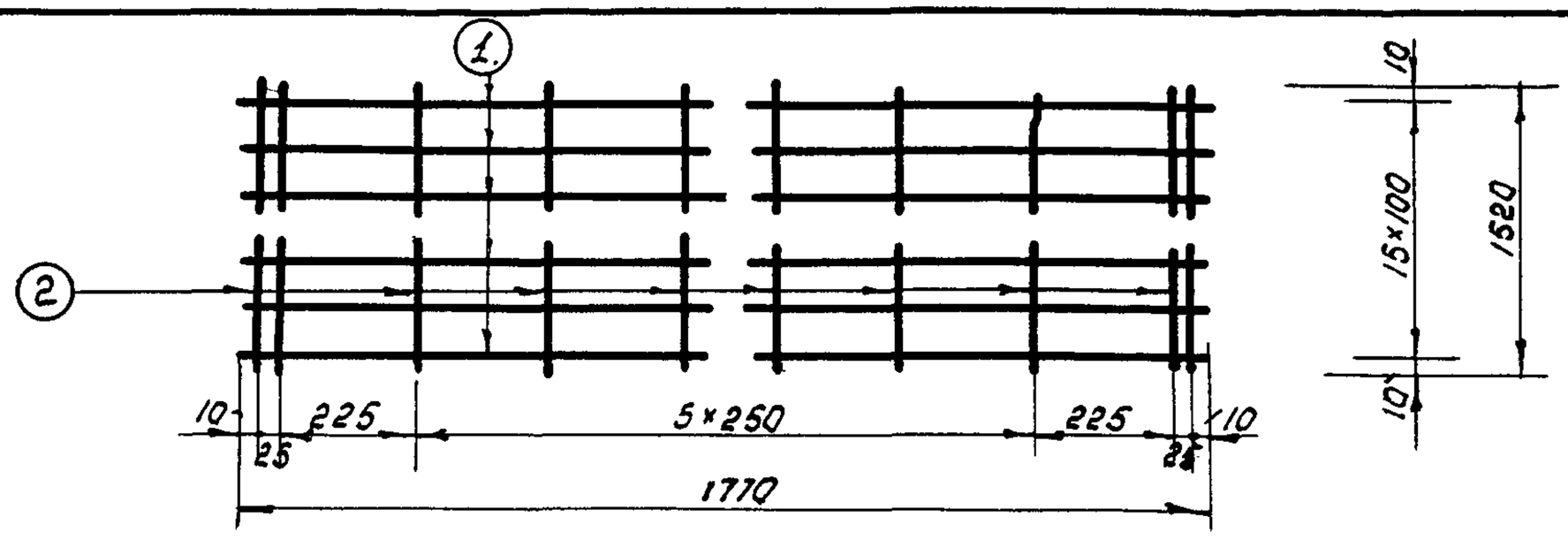

С 28-20 (вес 4.26 кг)

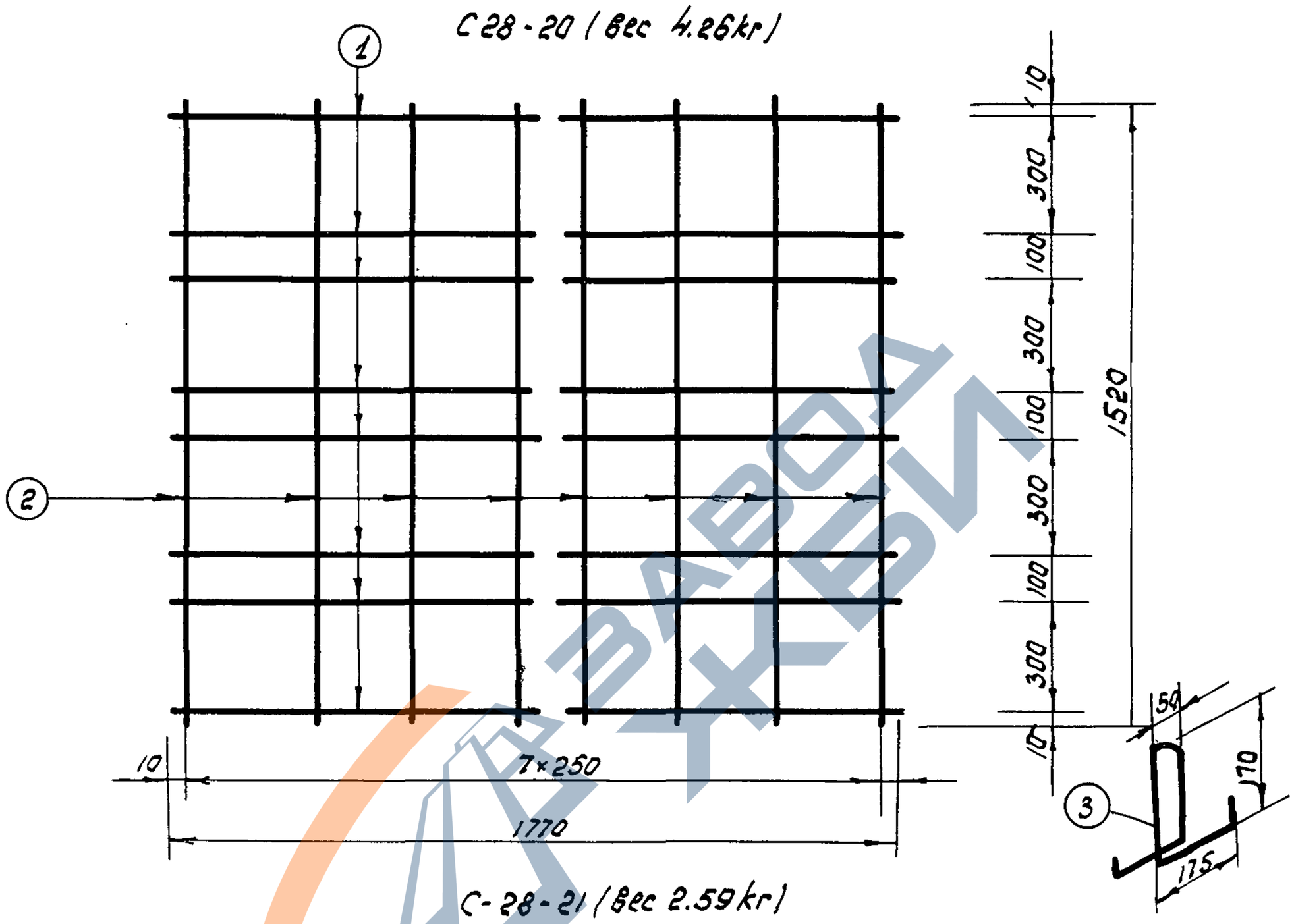

С-28-21 (вес 2.59 кг)

Спецификация арматуры							Выборка арматуры			
Сетки		NN	ф	Длин.	К-во	Общ.	N ГОСТ	ф	Общ.	Общ.
NN	шт	ст.	мм	мм.	шт.	дл. м	$R_a^н$ кг/см²	мм	дл. м	вес кг
С 28-20	1	1	4	1770	16	28.3	6727-53			
		2	4	1520	10	15.2	5500	4	69.9	6.85
С 28-21	1	1	4	1770	8	14.2	2590-51	8	3.2	1.28
		2	4	1520	8	12.2				
Петли		3	8	800	4	3.2	Итого			8.13

Характеристика арматуры	
Арматура ф4мм холоднотянутая проволока	Ra=4500
Арматура ф8мм горячекатанная круглая сталь Ст.-3	Ra=2100

Примечания:

1. Сварные сетки выполнять по ТУ-73-56
2. Испытание всех видов арматуры на растяжение является обязательным, причем показанные по ГОСТ'у $R_a^н$ должны быть выше на 10%
3. Сетки и петли сварить в один пространственный каркас
4. Размеры в миллиметрах

726

Гипрогор АМ 2	Заполняется проектной организацией				Железобетонные изделия	ИИ-03-02	
	Организация Объект			Объект N	Плита плоская длиной 1780мм из тяжелого бетона	Марка ПТП 18-16	Лист 28-26
	Должность	Фамилия	Подпись	N листа по пр-ту			

Гл. инж. ин-та В. Фельдман | Рук. мастерской Л. Дюбек | Гл. инж. мастер Г. Кореновский | Гл. инж. проекта А. Жуковский | Расчитал Левенштейн | Законструир. А. Жуковский | Расчет пробер. Н. Пахолков | Констр. проб. Н. Пахолков | Ст. К. Бабыкин В.И.

альбом-15

https://zavodjbi.com/

https://zavodjbi.com/

34

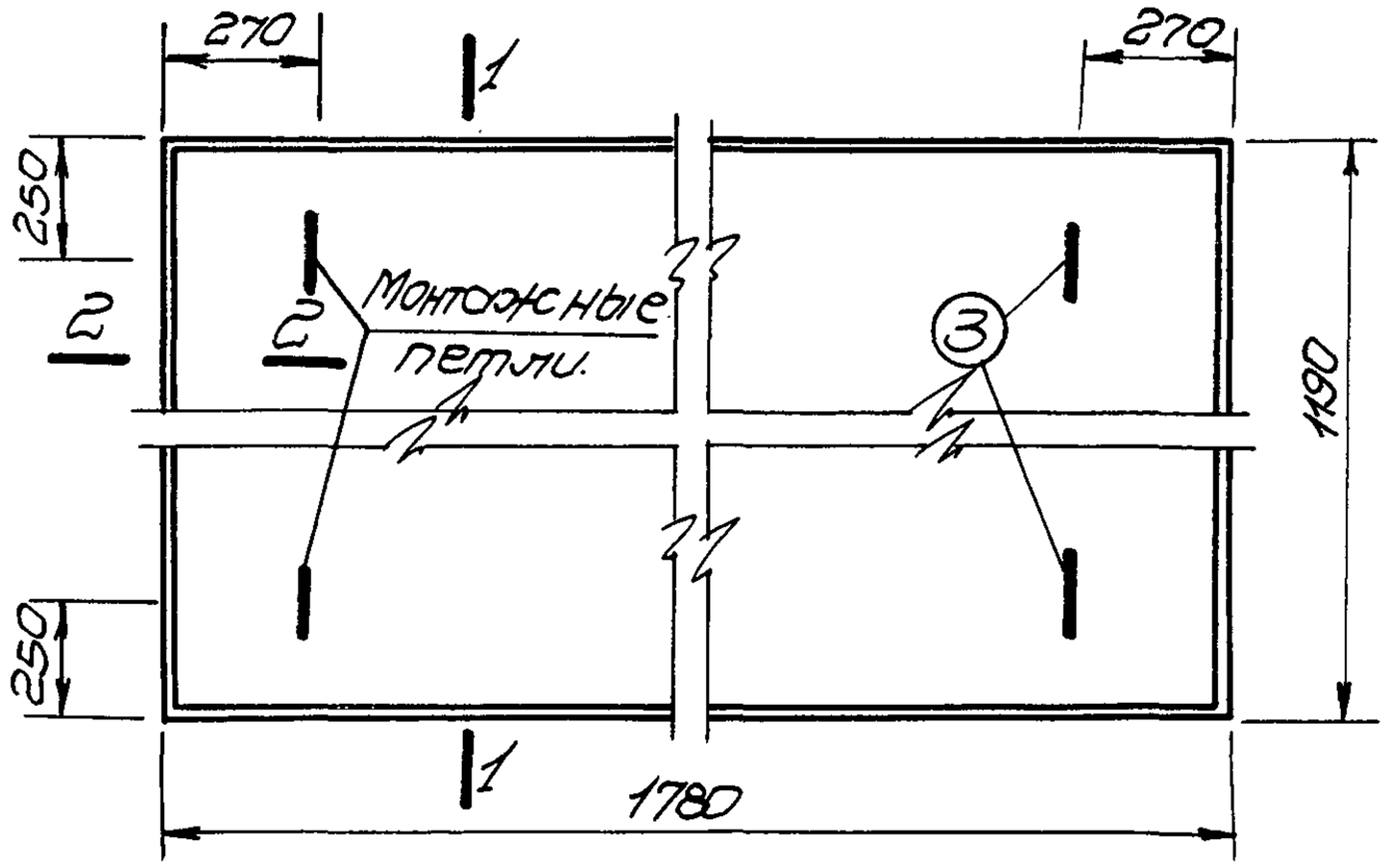

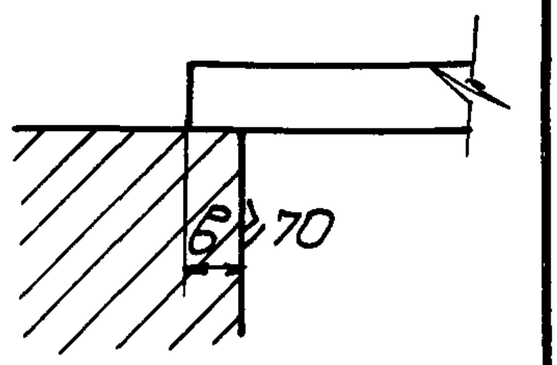

Опирание плиты.

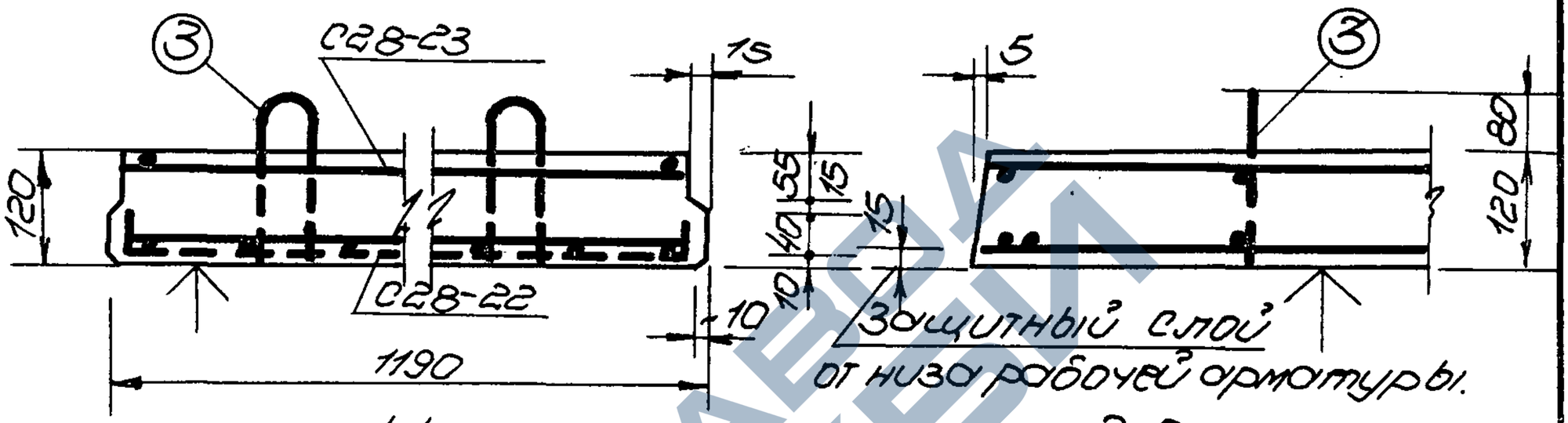

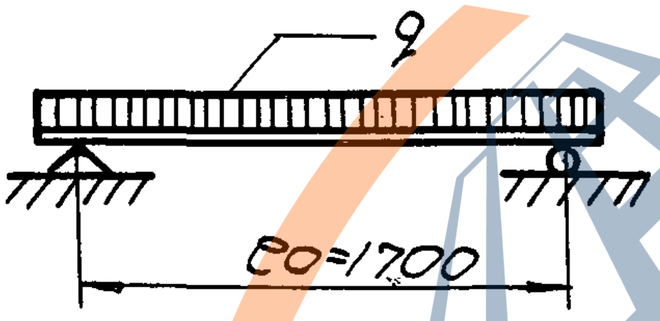

Расчетная схема.

а. Расчетная нагрузка по несущей способности с учетом собственного веса $q = 1145\ кг/м^2$.

б. Нормативная нагрузка при расчете прогиба (включая собственный вес) длительно действ. $q = 850\ кг/м^2$. кратковременно действ. $p = 150\ кг/см^2$ 1.

Характеристика изделия.		
Вес	кг.	630
Объем бетона	м3	0.252
Вес стали.	кг	6.36
Расход стали на $1м^3$ бетона.	кг.	250
Марка бетона.		150.

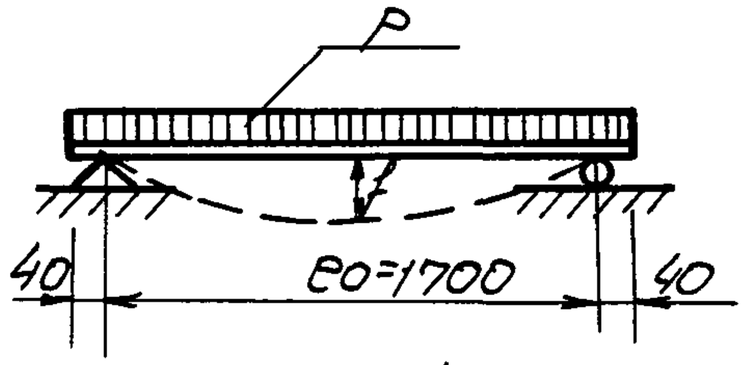

Схема загружения при испытании.

f - замеренный прогиб при контрольной нагрузке не более 22мм

по прочности $P_{разр} = 1160\ кг/м^2$

по прогибу $P = 700\ кг/м^2$

Примечания:

1. Плита разработана в соответствии с НиТУ-123-55.
2. Коэффициент условия работы m=1,1.
3. Контроль жесткости и прочности плиты производить по ТУ-204-54 местн.
4. Плоскость, отмеченная знаком ∧, должна быть гладкой, подготовленной под шпаклевку.
5. Все размеры в миллиметрах.

Гипрогор АМ-2.	Гл. инж. ин-та	Тлубек.			
	Рук. отд. типового проектирования	Фельдман.			
	Гл. инженер ин-та	Коренковский			
	Рук. группы	Жуковский			
	Гл. архитектор ин-та	Пахалков.			
	Гл. конструктор ин-та	Пахалков.			
	Гл. технолог ин-та	Венштейн			
	Гл. специалист	Жуковский			
	Начальник сектора	Бобвикин			

Заполняется проектной организацией.			Объект N	Железобетонные изделия	УУ-03-02	
Организация Объект				Плита плоская длиной 1780мм из тяжелого бетона.	Марка ПТП8-12	Лист 28-27
Должность	Фамилия	Подпись.	N листа по по пр-ту			

альбом-15

https://zavodjbi.com/

https://zavodjbi.com/

35

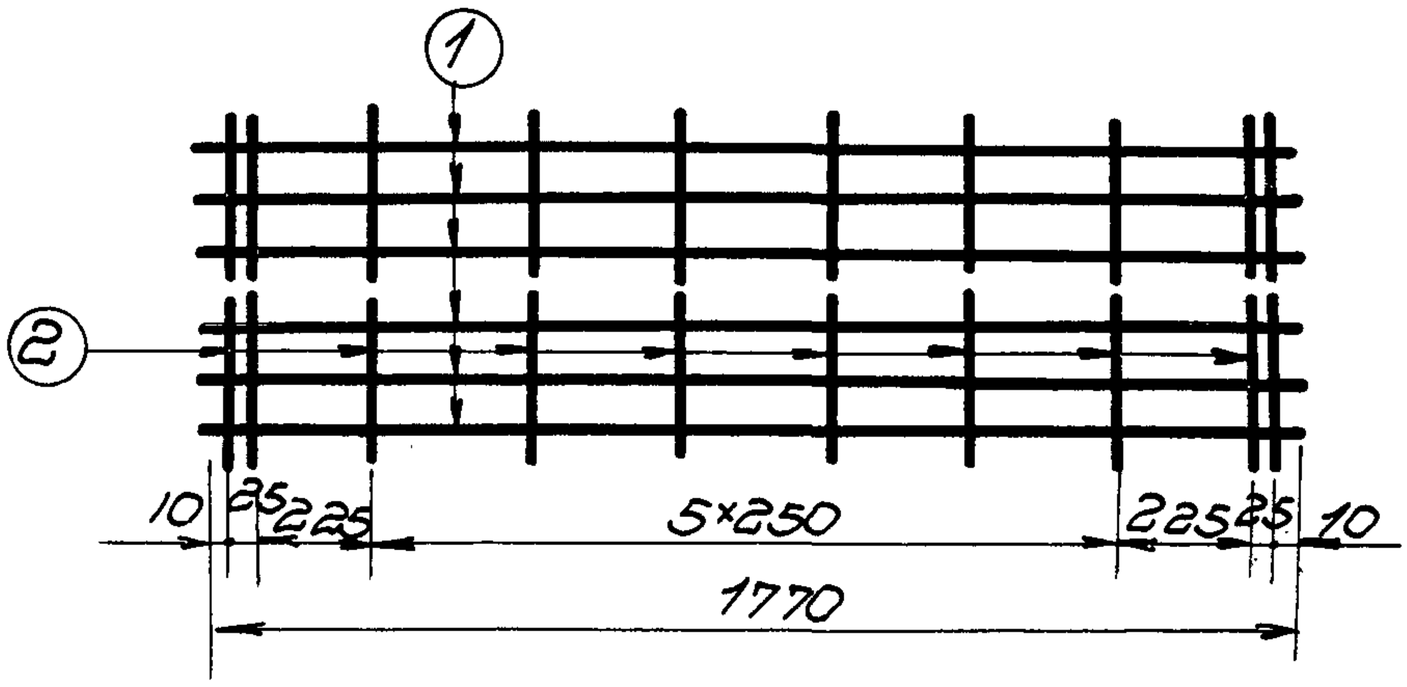

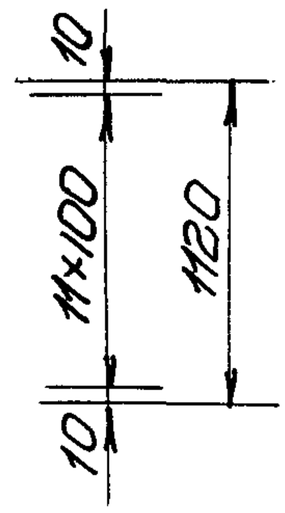

С28-22 (Вес 3,2кг)

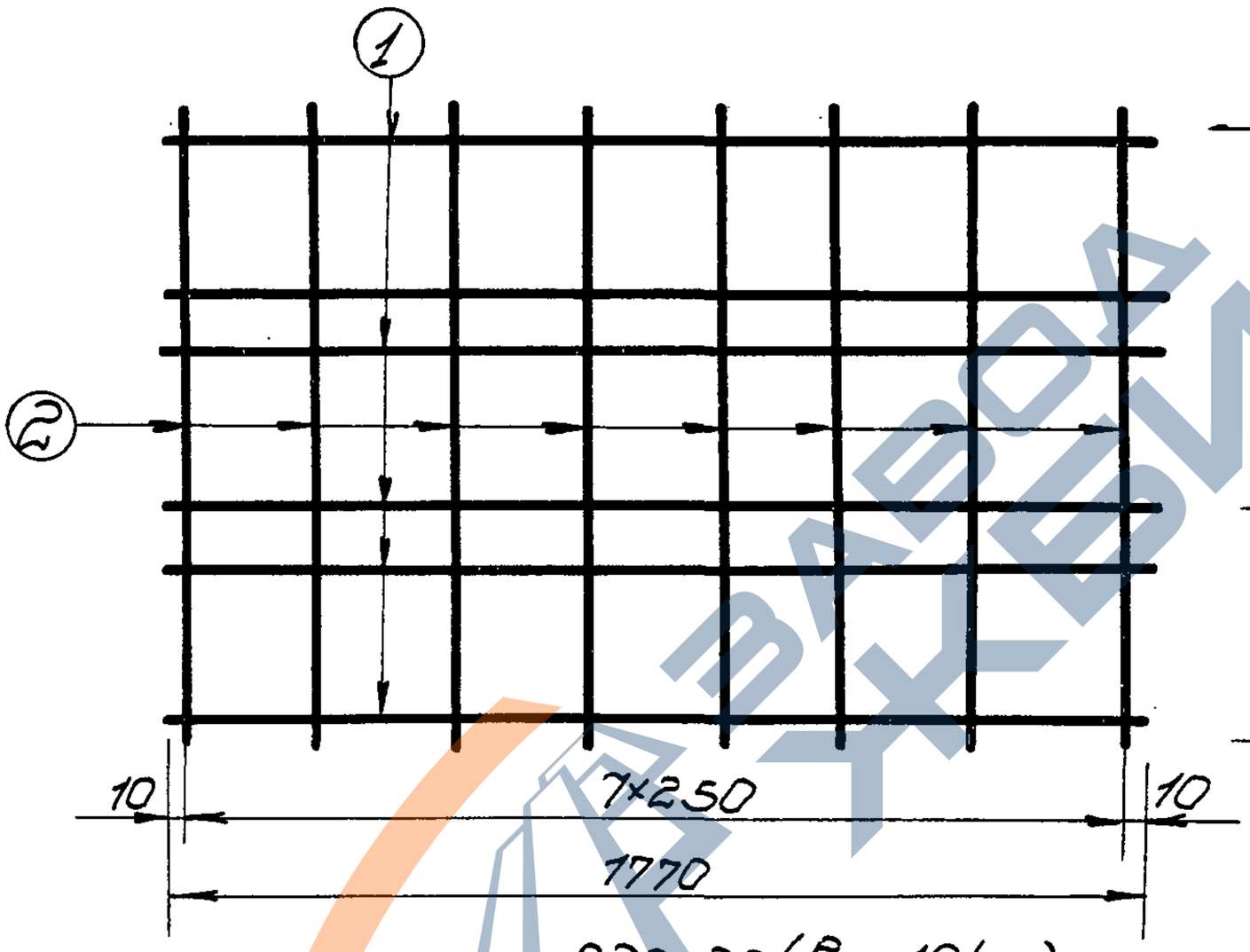

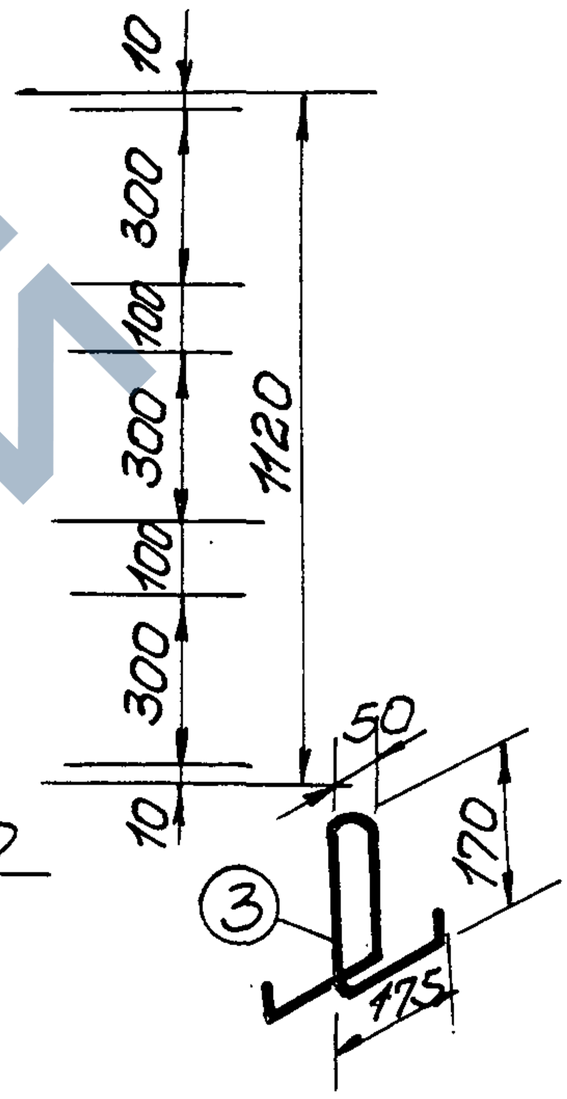

С28-23 (Вес 1,9кг)

Спецификация арматуры							Выборка арматуры			
Сетка		№№ ст.	ф мм	Длина мм.	К-во шт.	Общ. дл. м.	Rраст кг/см²	ф мм	Общ. дл. м.	Общ. вес кг.
№№	шт									
С28-22	1	1	4	1770	12	21.24	6727.5	4	52.02	5.1
		2	4	1120	10	11.20	5500			
С28-23	1	1	4	1770	6	10.62	2590.5	8	3.2	1.26
		2	4	1120	8	8.96	2400			
Петли.		3	8	800	4	3.2	Итого			6.36

Характеристика арматуры.	
Арматура ф4мм. холоднотянутая проволока.	Ra=4500
Арматура ф8мм. горячекатанная круглая сталь марки Ст-3	Ra=2100

Примечания:

1. Сварные сетки выполнять по ТУ-73-56.
2. Испытание всех видов арматуры на растяжение является обязательным, причем показанные по ГОСТ'у Rа" должны быть выше на 10%.
3. Сетки и петли сварить в один пространствен. каркас.
4. Размеры в миллиметрах.

Гипрогор АМ-2.	Гл. инж. пр-та	Федотов			
	Рук. мастер.	Любек.			
	Гл. инж. пр.	Кореновский			
	Рук. отд.	Левенштейн	Законструир.	Жуковский	Расчет. пр.
	Гл. инж. пр.	Жуковский			Лозовиков
	Нач. пр.	Бобыкин			

Заполняется проектной организацией

Организация объект			Объект N
Должность	Фамилия	Подпись	N листа по пр-ту.

Железобетонные изделия — УУ-03-02

Плита плоская длиной 1780мм из тяжелого бетона

Марка ПТП18-12 — Лист 28.28

Альбом - 15

https://zavodjbi.com/

https://zavodjbi.com/

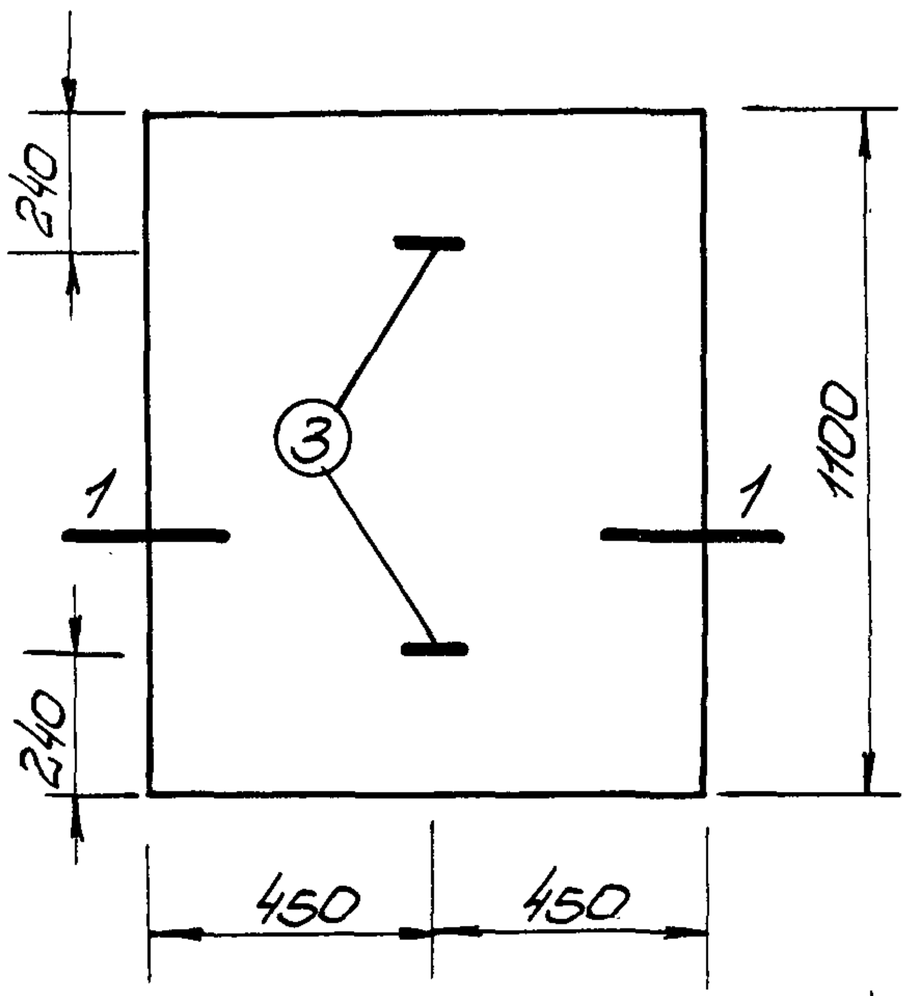

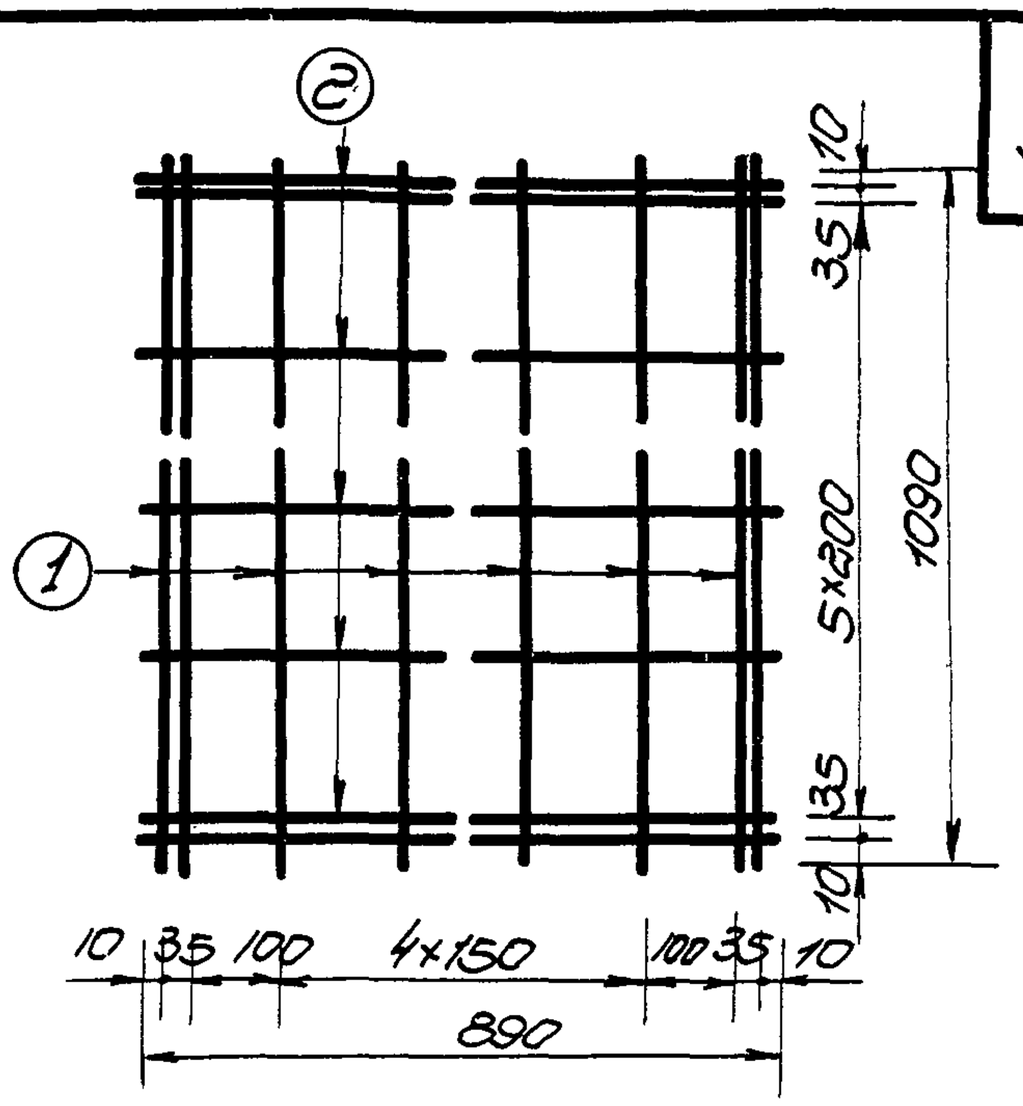

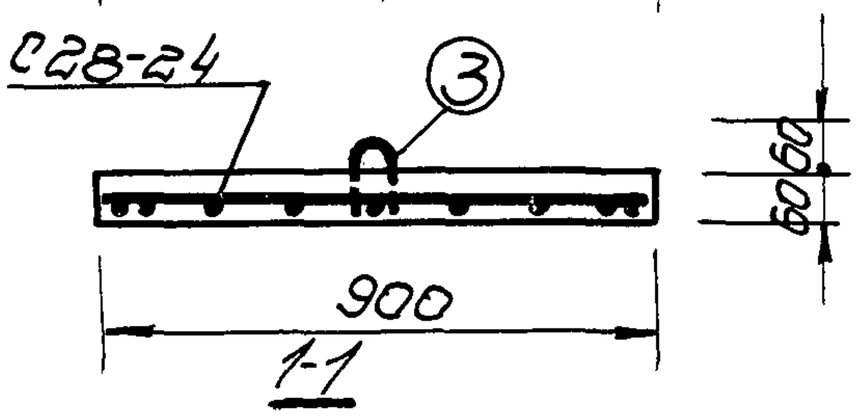

С28-24 (Вес 1.66кг)

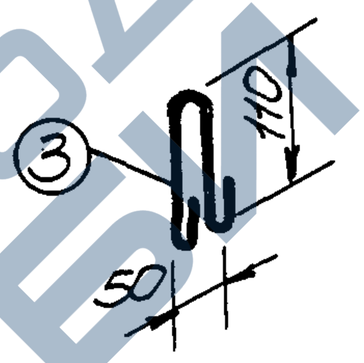

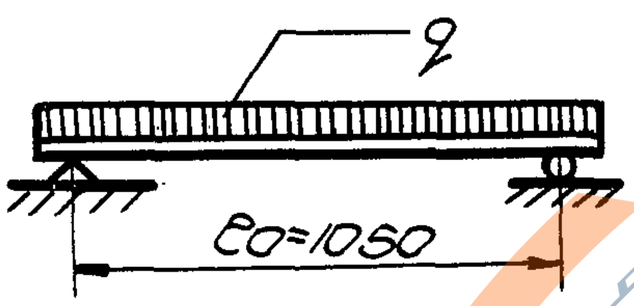

Расчетная нагрузка 1145кг/м²

Примечания:

1. Сварные сетки выполнять по ТУ 73-56.
2. На верхней грани опорной плиты несмываемой краской или выдавливанием проставить отличительный знак „В" /верх/.
3. Все размеры в миллиметрах.

Характеристика изделия.		
Вес	кг.	149
Объем бетона.	м³	0,0594
Вес стали.	кг.	1.8
Расход стали на 1м³ бетона.	кг.	30.3
Марка бетона.		150

Характеристика арматуры.	
Арматура Ф4мм холоднотянутая проволока.	Ra=4500
Арматура Ф6мм горячекатаная круглая сталь марки Ст-3	Ra=2100

Спецификация арматуры.							Выборка арматуры.			
Сетки. NN	шт.	NN ст.	Ø мм.	Длина мм.	Кол. шт.	Общ. длина м.	ГОСТ Расчетное кг/см	Ø мм	Общ. дл. м.	Общ. вес кг.
С28-24	1	1	4	1090	9	9.81	6727-53 5500 2580-51	4	16,93	1.66
		2	4	890	8	7.12				
Петли		3	6	300	2	0.6	2400	6	0.6	0,13

Заполняется проектной организацией

Организация			Объект N
Должность	Фамилия	Подпись	N листа по пр-ту

Железобетонные изделия. ИИ-УЗ-62

Плита плоская длиной 1100мм. из тяжелого бетона.	Марка	Лист
	ПП1-9	28-29

Альбом-15

Гипрогор АМ-2

Гл. инж. пр-та Рук. мастер. Гл. конструктор Нач. отд. Гл. инж. пр-та Руководитель темы Разработал

Ульянов Бобылкин Жуковский Левенштейн Коренковский Ульянов Тимофеев

https://zavodjbi.com/

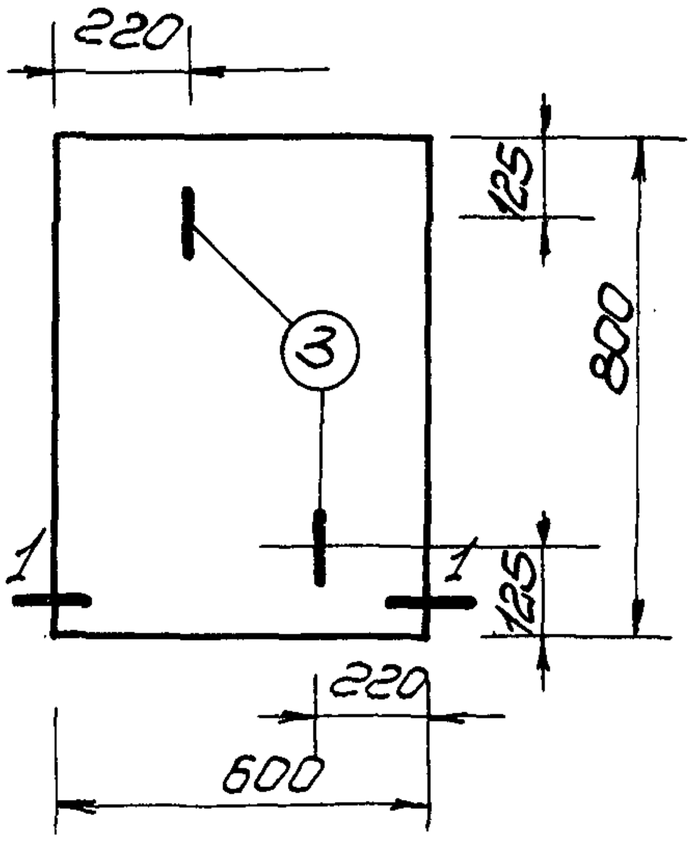

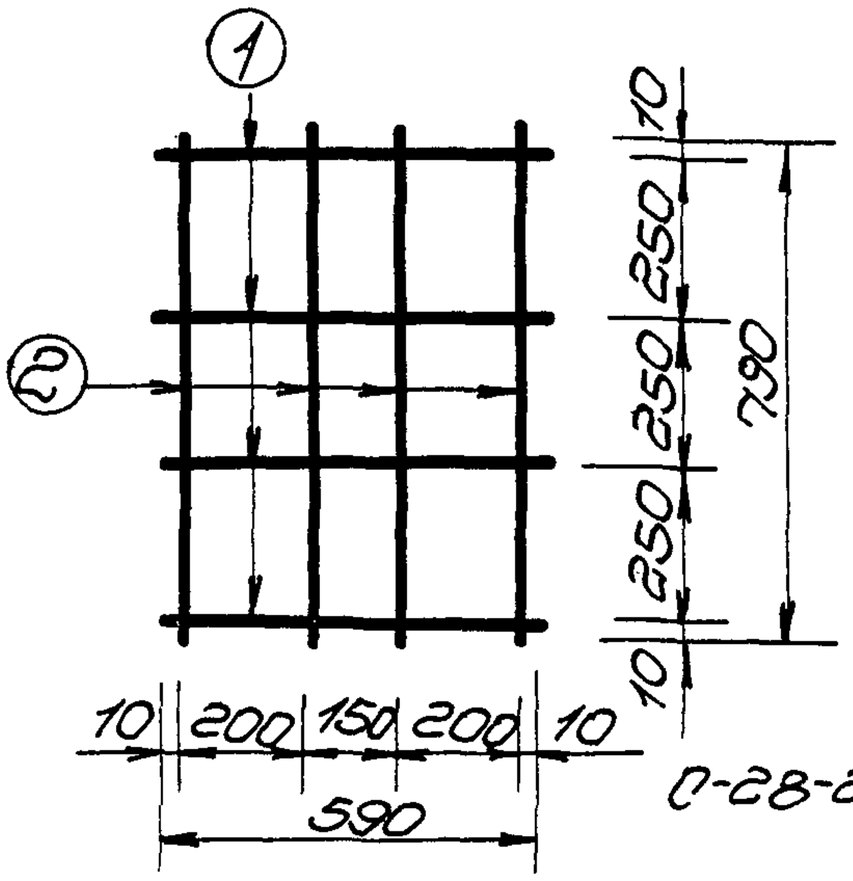

С-28-25 (Вес 0,54 кг)

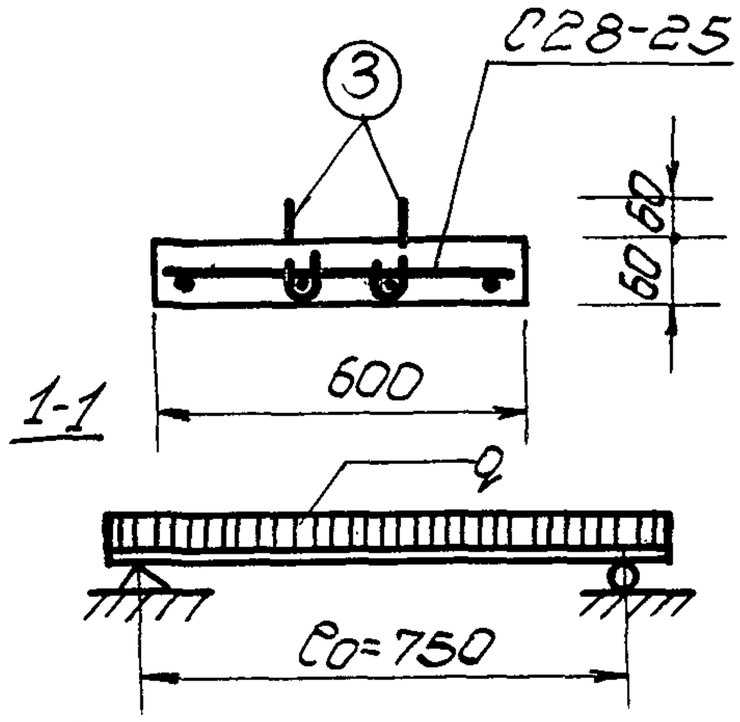

Расчетная нагрузка 1145 кг/м²

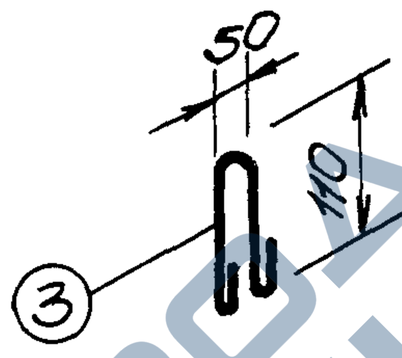

Примечания:

1. Сварные сетки выполнять по ТУ-73-56.
2. На верхней грани опорной плиты несмываемой краской или выдавливанием проставить отличительный знак „В" (Верх).
3. Все размеры в миллиметрах.

Характеристика изделия.		
Вес	кг	73
Объем бетона.	м³	0,029
Вес стали.	кг.	0,67
Расход стали на 1м³ бетона.	кг	230
Марка бетона.		150

Характеристика арматуры.	
Арматура ф4мм. холодно-тянутая проволока.	Ro=4500
Арматура ф6мм. горячекатанная круглая сталь марки Ст-3	Ro=2100

Спецификация арматуры.							Выборка арматуры			
Сетки		№№ ст.	ф мм.	Длина мм.	Кол. шт.	Общ. длина м.	ГОСТ Кол. кг/см²	ф мм.	Общ. дл. м.	Общ. вес кг.
№№	шт.									
С-28-25	1	1	4	590	4	2,36	5727-53	4	5,52	0,54
		2	4	790	4	3,16	5500			
							2590-58			
Петли.		3	6	300	2	0,6	2400	6	0,6	0,13

Заполняется проектной организацией			Железобетонные изделия	ИИ-03-02	
Организация		Объект N	Плита плоская длиной 800мм. из тяжелого бетона	Марка ПП8-6	Лист 28-30
Должность	Фамилия	Подпись			
			N листа по пр.		

Гипрогор АМ-2

Гл. инж. инст. Гусельников

Рук. гр-ты Осциллов

Гл. инж. пр-та Баскинцев

Нач. сект. Коренобский

Гл. техн. Фельдман

Н. контр. Шевенгей

Инж. Жуковский

Инж. Лобанов

Инж. Лобанов

https://zavodjbi.com/

38

ПЛИТЫ ПЛОСКИЕ /ЛЕГКОБЕТОННЫЕ/

ЗАВОД ЖБИ

ИИ-03-02

АЛЬБОМ-15

https://zavodjbi.com/

https://zavodjbi.com/

39

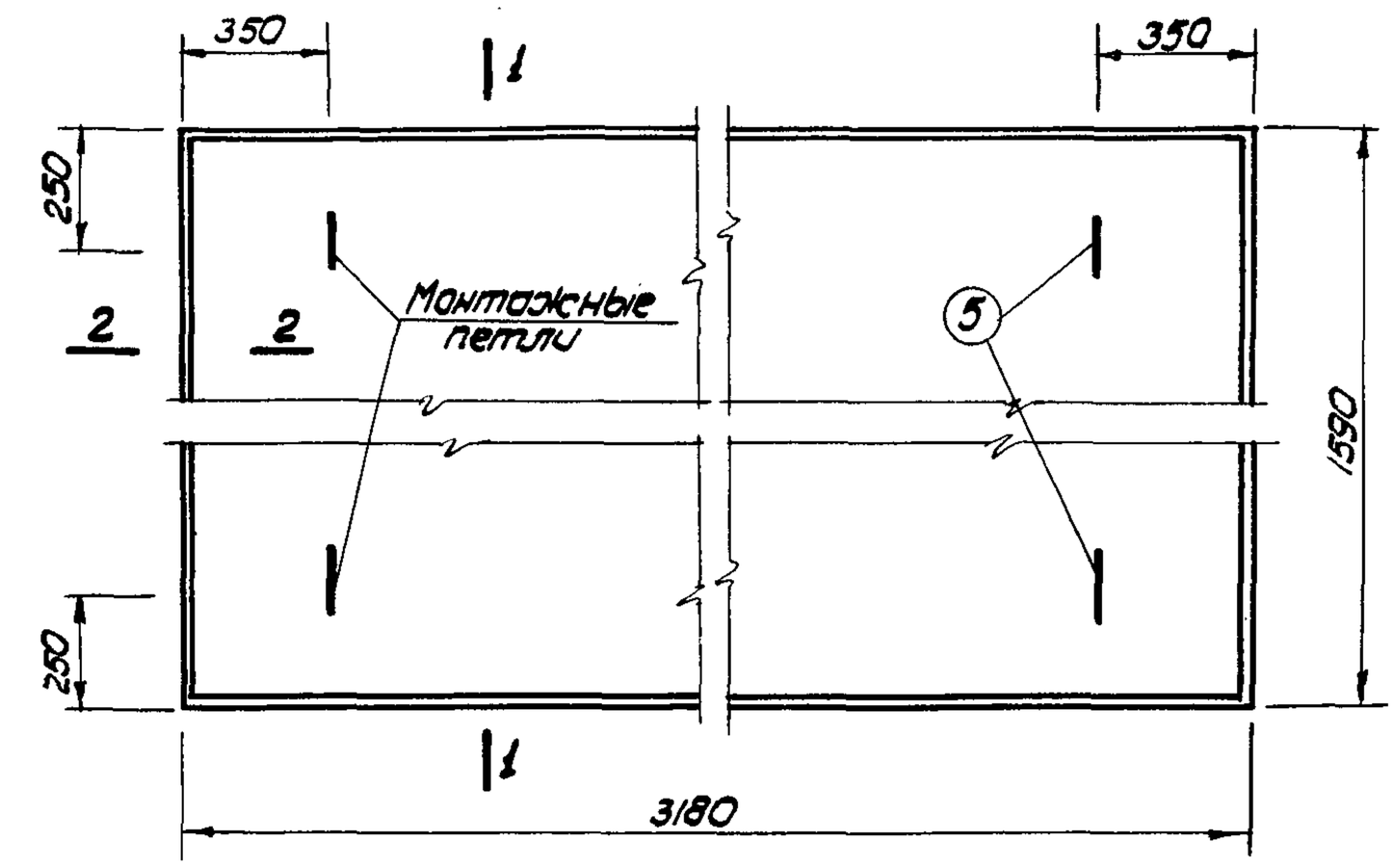

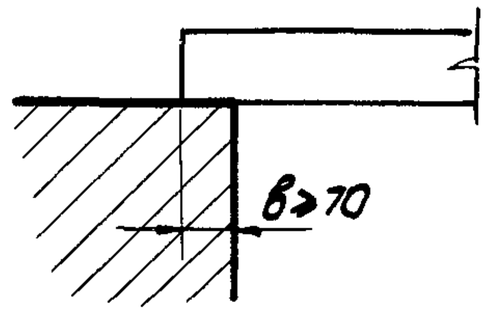

Опирание плиты

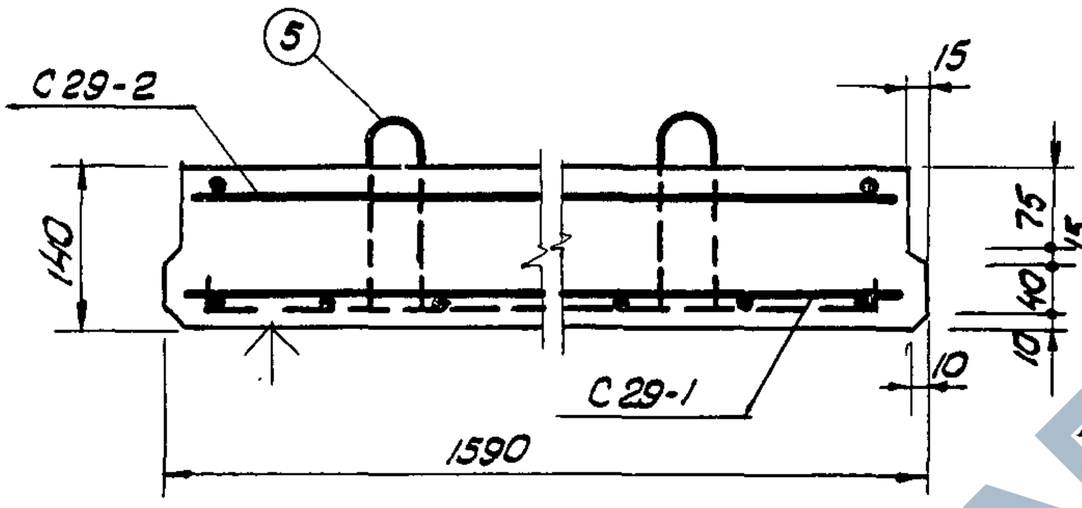

1-1

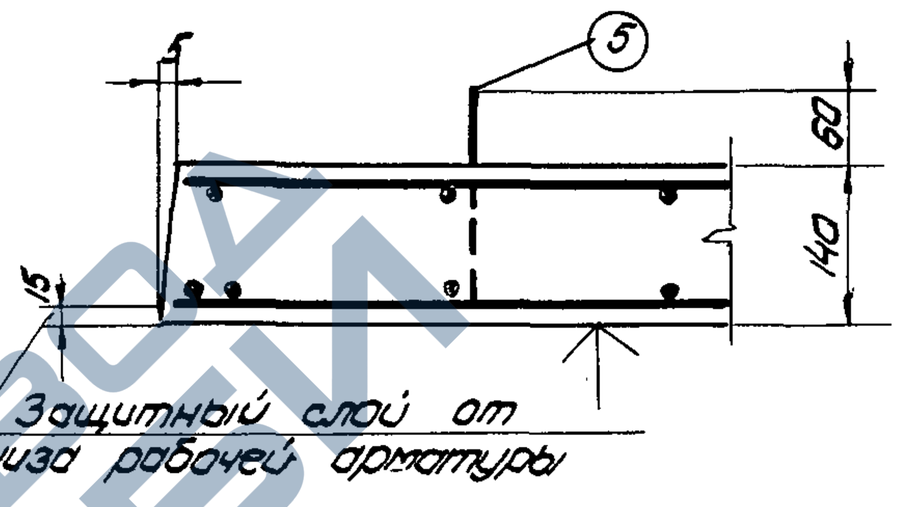

2-2

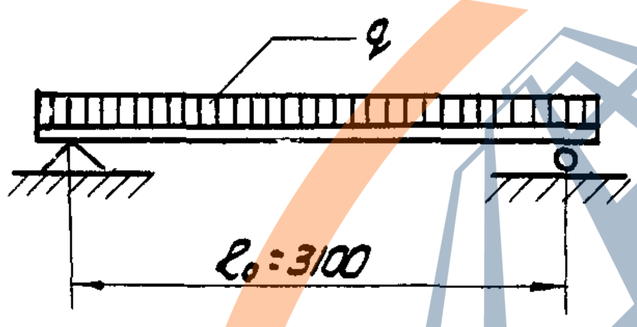

Расчетная схема

а) Расчетная нагрузка по несущей способности с учетом собственного веса $q = 815\ кг/м^2$

б) Нормативная нагрузка при расчете прогиба (включая собственный вес)
Длительно действующ. $g = 450\ кг/м^2$
Кратковременно действ. $p = 150\ кг/м^2$

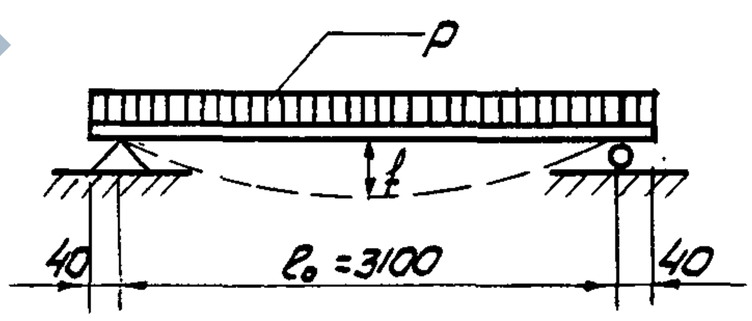

Схема нагружки при испытании.
f - замеренный прогиб при контрольной нагрузке не более 8,6 мм
по прочности $P_{разр.} = 790\ кг/м^2$
по прогибу $P = 350\ кг/м^2$

Примечания:

1. Плита разработана в соответствии с НиТУ-123-55.
2. Коэффициент условия работы m=1,1
3. Контроль жесткости и прочности плиты производить по ТУ-204-54 мспмхп
4. Плоскость, отмеченная знаком ↑, должна быть гладкой, подготовленной под шпаклевку.
5. Все размеры в миллиметрах.

Характеристика изделия.		
Вес	кг	1250
Объем бетона	$м^3$	0,7
Вес стали	кг	24.6
Расход стали на $1 м^3$ бет.	кг	35,2
Марка бетона		150

Гл. инж. мост.	Л. Дубовик	
Рук. мостгр.	Ф. Федотов	
Гл. инж. пр-ва	А. Жуковский	
Гл. инж. ин-та	Г. Коренковский	
Расчет пролет. констр.	Н. Похолков	
Законструир.	А. Жуковский	
Рассчитал	Л. Левенштейн	

Гипрогор АМ-2

Заполняется проектной организацией

Организация объект			Объект N
Должность	Фамилия	Подпись	N листа по проекту

Железобетонные изделия — ИИ-03-02

Плита плоская длиной 3180 мм из легкого бетона — Марка пп.32-16л — Лист 29-1

альбом 15

https://zavodjbi.com/

https://zavodjbi.com/

40

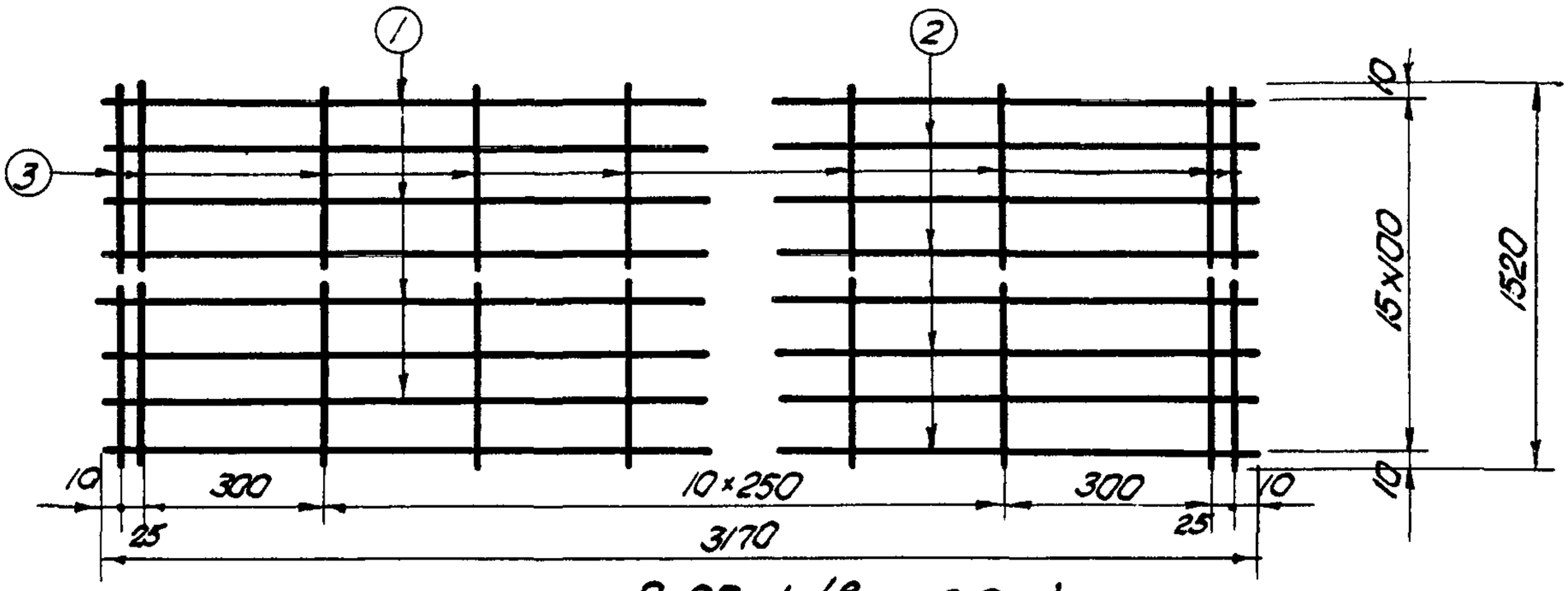

С 29-1 (Вес 18,0 кг)

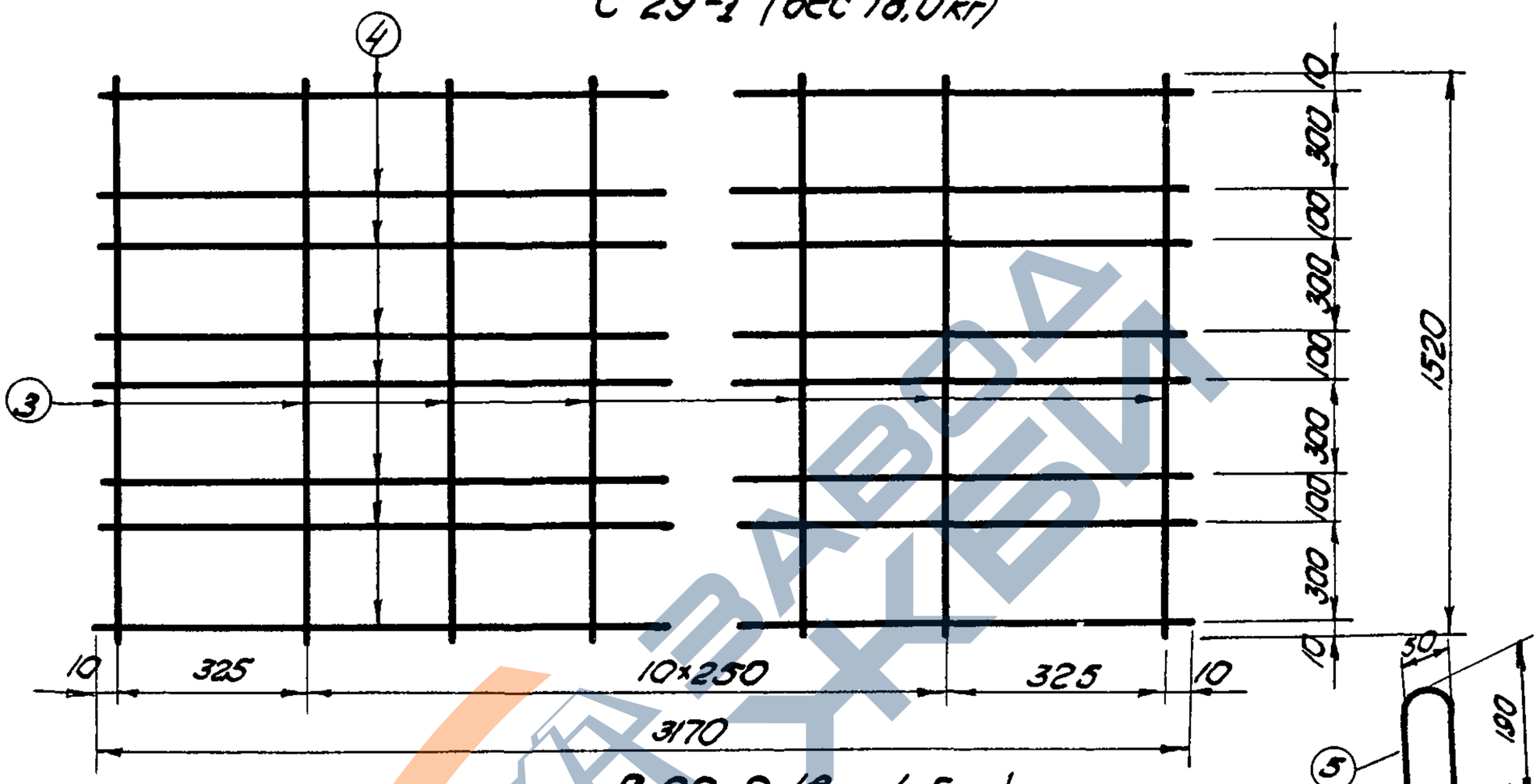

С 29-2 (Вес 4,5 кг)

Спецификация арматуры							Выборка арматуры			
Сетки		N/N стержней	∅ мм	Длина 1 стерж. мм	К-во стерж. шт.	Общ. дл. м	N ГОСТ, $R_a^н$ кг/см²	∅ мм	Общ. дл. м	Общ. вес кг
N/N	шт.									
С29-1	1	1	6	3170	8	25,4	2590-75 / 2400	6	25,4	5,7
		2	8	3170	8	25,4		8	25,4	10,1
		3	4	1520	15	22,8		10	3,4	2,1
С29-2	1	4	4	3170	8	25,4	6727-53 / 5500	4	68,0	6,7
		3	4	1520	13	19,8				
Петли		5	10	840	4	3,4	Итого			24,6

Характеристика арматуры	
Арматура ∅6, ∅8, ∅10мм из горячекатанной круглой стали марки Ст-5	R_u = 2100
Арматура ∅ 4мм из холоднотянутой проволоки	R_u = 4500

Примечания.

1. Сварные сетки выполнять по ТУ-73-56
2. Испытание всех видов арматуры на растяжение является обязательным, причем показанные по ГОСТу $R_a^н$ должны быть выше на 10%
3. Сетки и петли сварить в один пространственный каркас.
4. Размеры в миллиметрах.

Гл. инж. пр.	А. Жуковский	Расчет провед.	Н. Похолков
Гл. инж. мост.	Г. Корчановский	Констр. провед.	Н. Похолков
Рук. мост.	Л. Дюбек	Рассчитал	Л. Левенштейн
Гл. инж. ин-та	В. Фельдман	Сконструир.	А. Жуковский
Гипрогор АМ-2		Рук. пр-та	Л. Дюбек

Заполняется проектной организацией

Организация			Объект N
Должность	Фамилия	Подпись	N листа по пр.

Железобетонные изделия — ИИ-03-02

Плита плоская длиной 3180мм из легкого бетона.

Марка ПП32-16Л — Лист 29-2

Альбом – 15

https://zavodjbi.com/

https://zavodjbi.com/

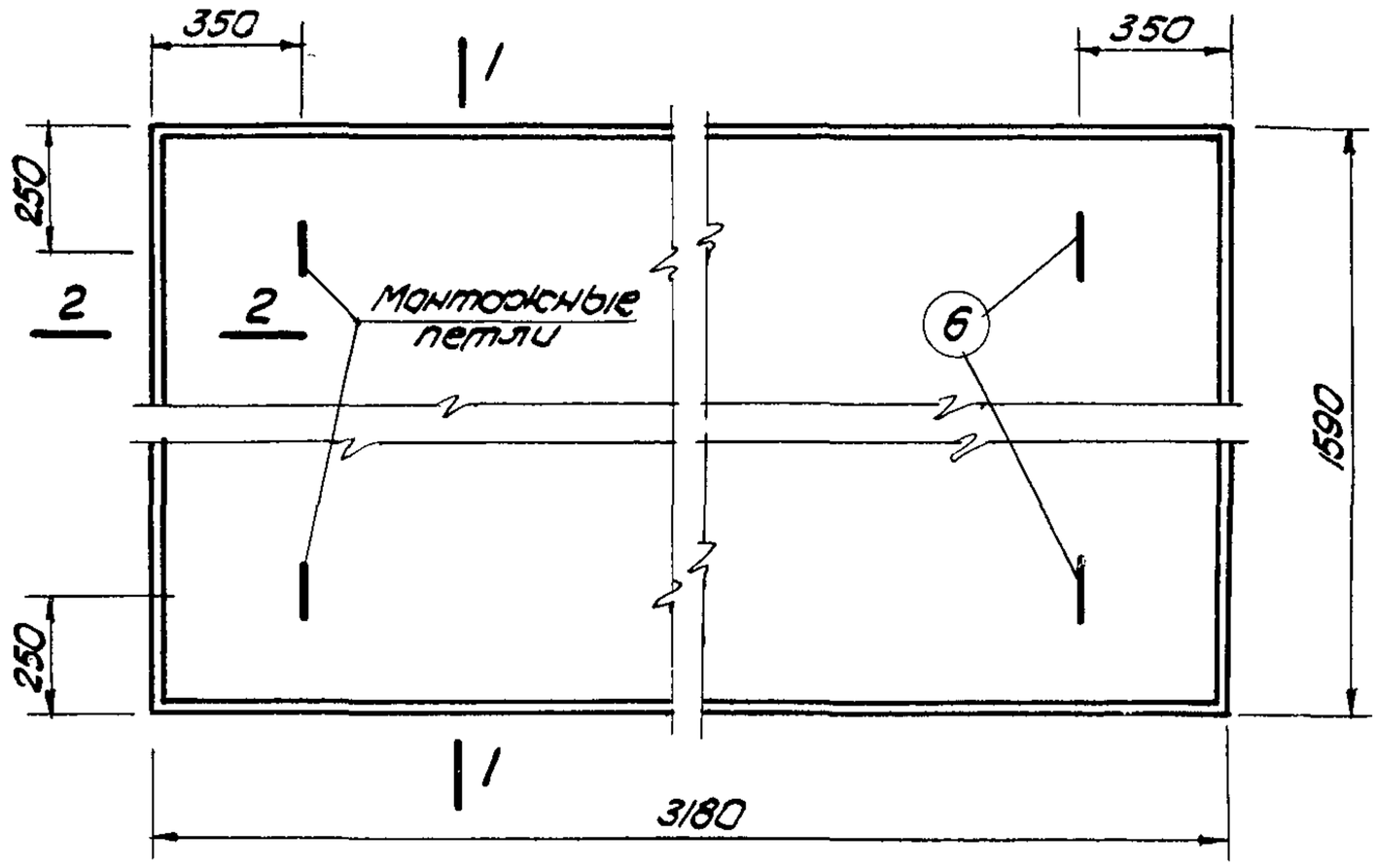

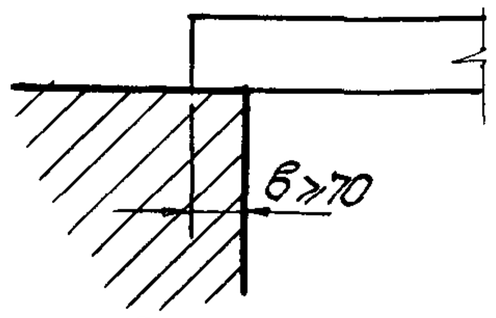

Опирание плиты

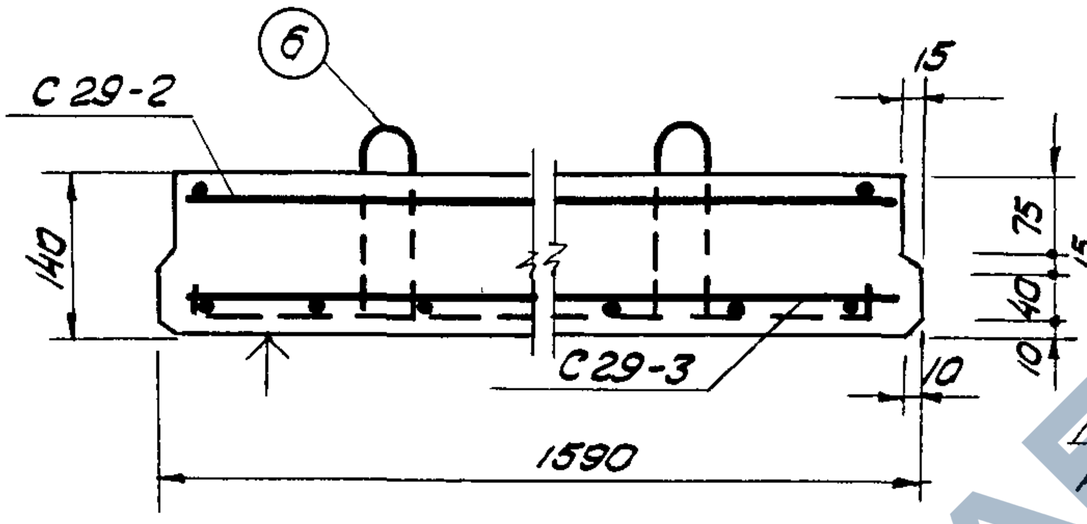

1-1

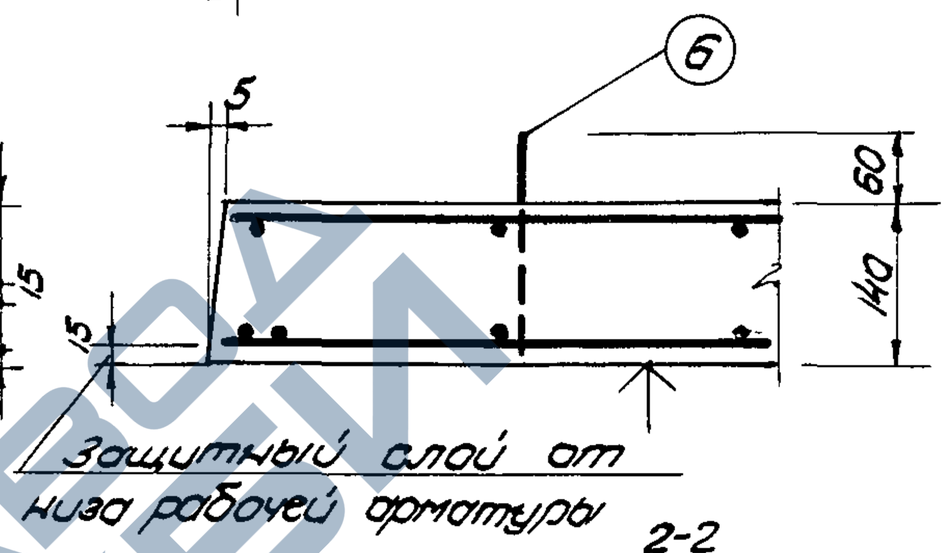

2-2

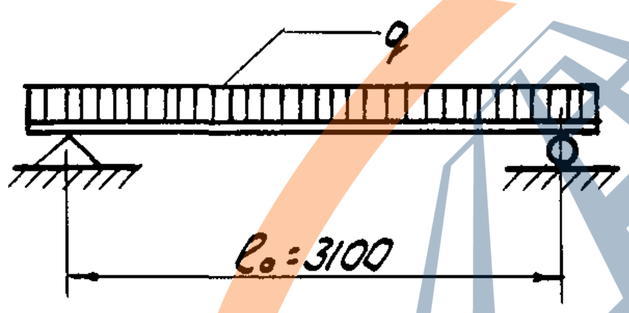

Расчетная схема.

а) Расчетная нагрузка по несущей способности с учетом собственного веса q =1145 кг/м²

б) Нормативная нагрузка при расчете прогиба /включая собственный вес/
Длительно действующ. g = 600 кг/м²
Кратковременно действ. p = 150 кг/м²

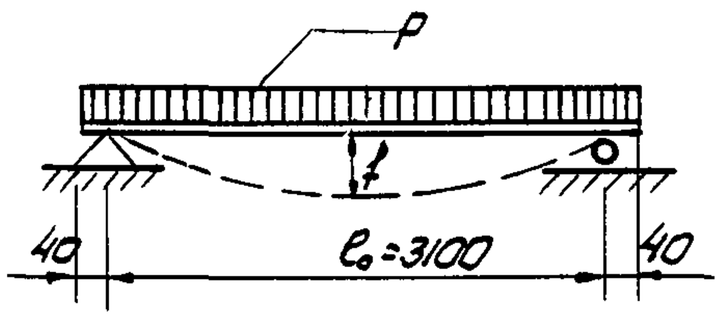

Схема загрузки при испытании.

f – замеренный прогиб при контрольной нагрузке не более 8,4мм.
по прочности $P_{разр.}$ = 1210 кг/м²
по прогибу P = 500 кг/м²

Примечания:

1. Плита разработана в соответствии с НиТУ-123-55
2. Коэффициент условия работы m=1.1
3. Контроль жесткости и прочности плиты производить по ТУ-204-54 / мспмхп
4. Плоскость, отмеченная знаком ↑, должна быть гладкой, подготовленной под шпаклевку.
5. Все размеры в миллиметрах.

Характеристика изделия		
Вес	кг	1250
Объем бетона	м³	0,7
Вес стали	кг	34.3
Расход стали на 1м³ бетона	кг	49.0
Марка бетона		150

ГИП	Гипрогор	А. М-2
Гл. инж. ин-та	В. Фельдман	
Рук. А.М-2	Л. Добек	
Гл. инж. пр-та	А. Жуковский	
Гл. инж. А.М-2	Г. Кореновский	
Закончил.	А. Жуковский	
Расчитал	А. Левенштейн	
Констр. провер.	Н. Пахалков	
Расчет. провер.	Н. Пахалков	
ОТК.	В. Бабакин	

Заполняется проектной организацией

Организация			Объект
Должность	Фамилия	Подпись	N листа по проекту

Железобетонные изделия — ИИ-03-02

Плита плоская длиной 3180мм из легкого бетона — Марка ПП 32-15 — Лист 29-3

Альбом

https://zavodjbi.com/

https://zavodjbi.com/

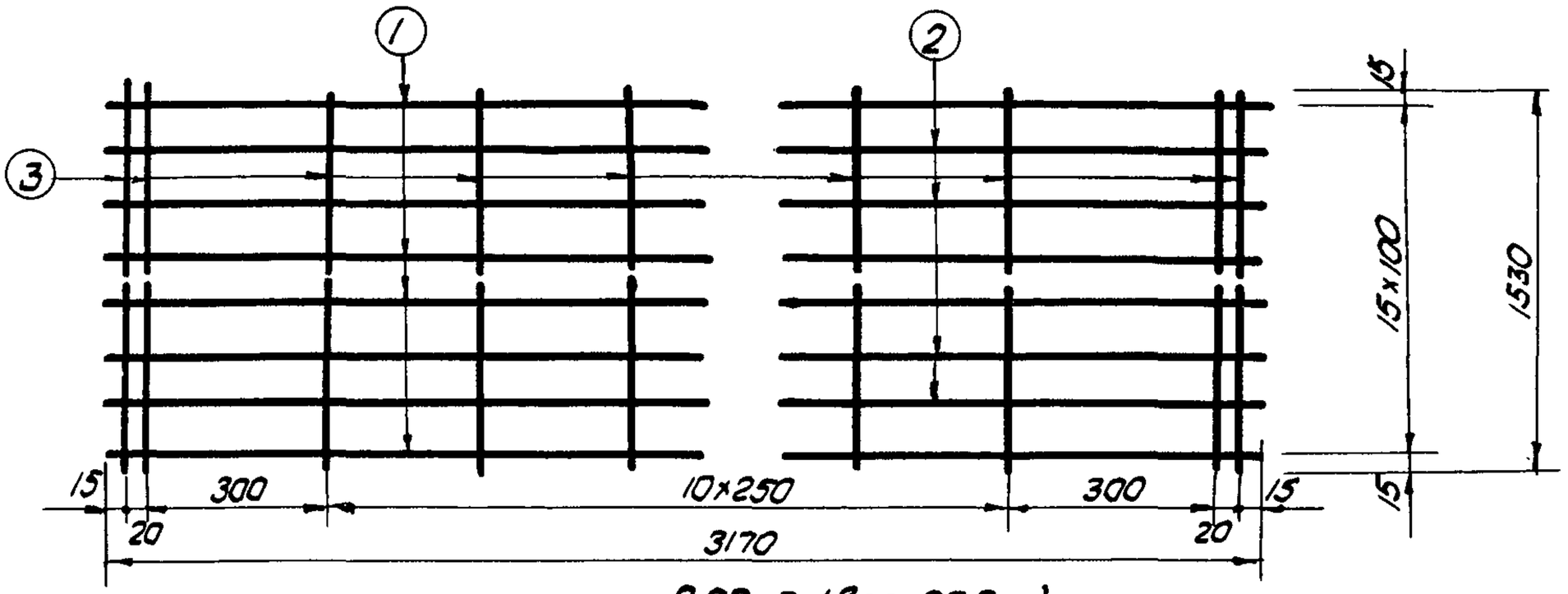

С 29-3 (вес 27.7кг)

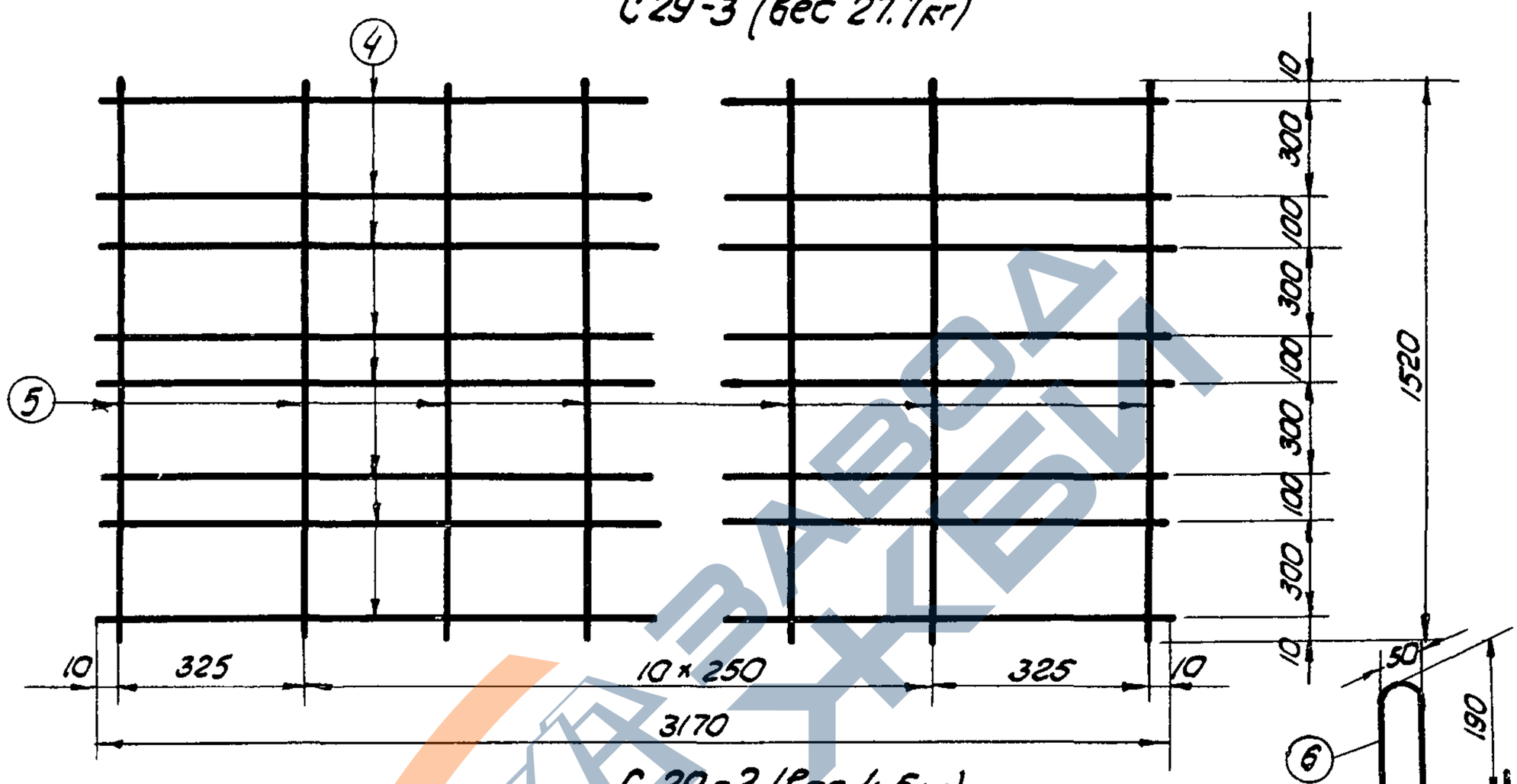

С 29-2 (вес 4.5кг)

Спецификация арматуры.							Выборка арматуры.			
Сетки		NN	ф	Длина	К-во	Общ. дл.	ГОСТ	ф	Общ. дл.	Общ. вес
NN	шт.	ст.	мм	мм.	шт.	м.	$R_a^н$ кг/см²	мм.	м.	кг
С29-3	1	1	10	3170	6	19,0	2590-51 / 2400	10	22,4	13,8
		2	8	3170	10	31,7		8	31.7	12,5
		3	5	1530	15	23,0				
С29-2	1	4	4	3170	8	25,4	6727-53 / 5500	4	45,2	4,4
		5	4	1520	13	19,8		5	23,0	3,6
Петли		6	10	840	4	3,4	Итого			34.3

Характеристика арматуры	
Арматура ф8, ф10 из горячекатанной круглой стали марки Ст3	R_a = 2100
Арматура ф4, ф5мм из холоднотянутой проволоки	R_a = 4500

Примечания:

1. Сварные сетки выполнять по ТУ-73-56
2. Испытание всех видов арматуры на растяжение является обязательным, причем показанные по ГОСТ'у $R_a^н$ должны быть выше на 10%
3. Сетки и петли сварить в один пространственный каркас.
4. Размеры в миллиметрах.

ОТК	В. Бабыкин
Констр. провер.	Н. Пахалков
Расчет провер.	Н Пахалков
Законструир.	Жуковский
Расчитал	Левенштейн
Гл. инж. пр-та	Жуковский
Гл. инж. АМ-2	Кореновский
Рук. АМ-2	Дюбек
Гл. инж. ин-та	Фельдман
ГИПРОГОР АМ-2	

Заполняется проектной организацией				Железобетонные изделия	ИИ-03-02	
Организация Объект			Объект N	Плита плоская длиной 3180мм из легкого бетона	Марка ПТП 32-16л	Лист 29-4
Должность	Фамилия	Подпись	N листа по проекту.			

альбом 15

https://zavodjbi.com/

https://zavodjbi.com/

43.

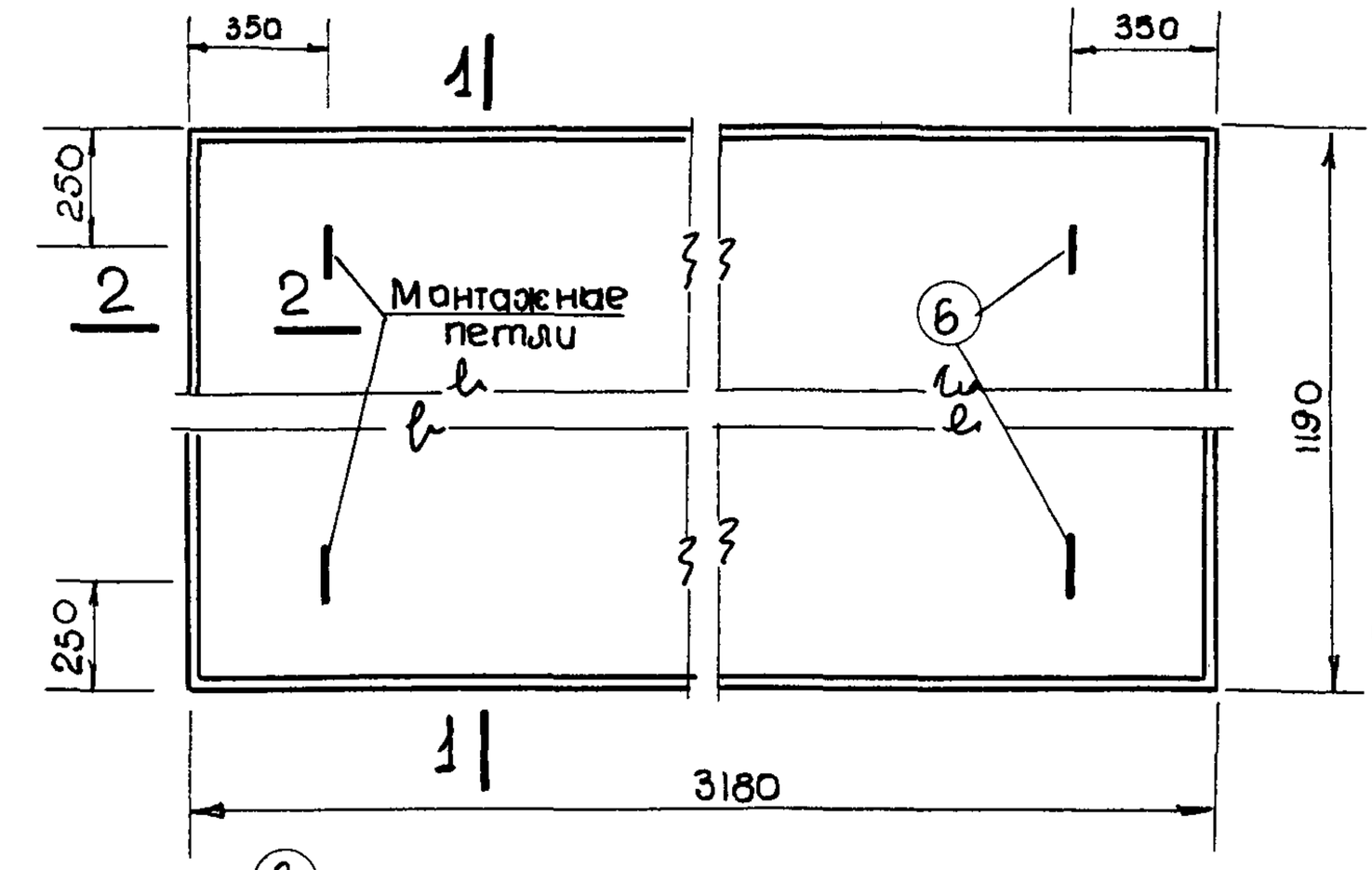

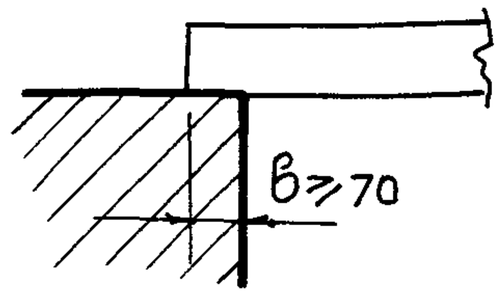

Опирание плиты.

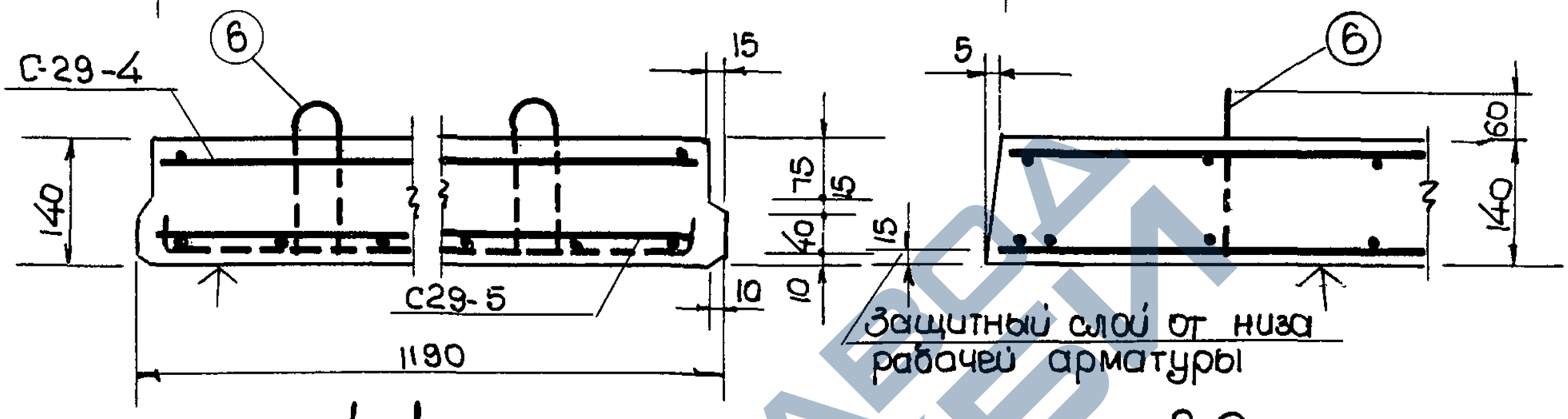

1-1

2-2

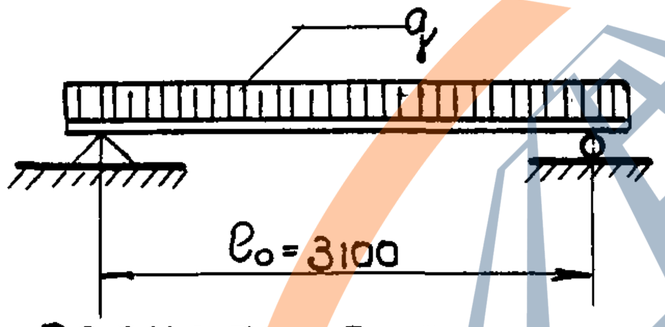

расчетная схема

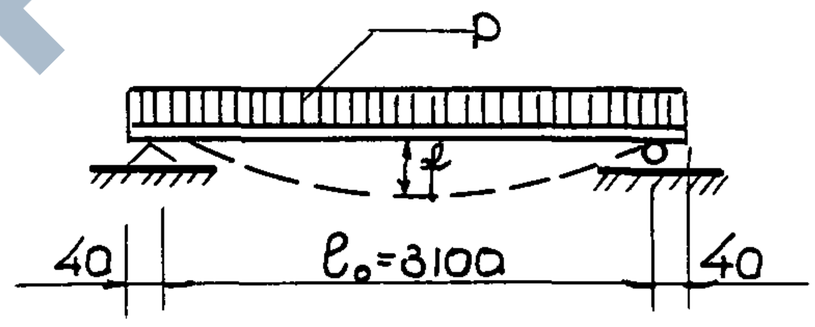

схема загрузки при испытании

а/ Расчетная нагрузка по несущей способности с учетом собственного веса q=815 кг/м².

б/ Нормативная нагрузка при расчете прогиба (включая собственный вес) длительно действующ. q=450 кг/м² кратковременно действ. p=150 кг/м².

f - замеренный прогиб при контрольной нагрузке не более 8.6 мм.
по прочности P разр= 790 кг/м²
по прогибу P= 350 кг/м².

Характеристика изделия		
Вес	кг	940
Объем бетона	м³	0.523
Вес стали	кг	18.9
Расход стали на 1м³ бетона	кг	36.1
Марка бетона.		150

примечания:

1. Плита разработана в соответствии с НМ ТУ-123-55.
2. Коэффициент условия работы m=1.1
3. Контроль жесткости и прочности плиты производить по ТУ-204-54 мспмхп.
4. Плоскость, отмеченная знаком ↑, должна быть гладкой, подготовленной под шпаклевку.
5. Все размеры в миллиметрах.

Гипрогор АМ-2.	Гл. инж. ин-та Фельдман В.Л.	Рукавод АМ-2 Дюбек Л.К.	Гл. инж. АМ-2 Г.Г. Кореновский
Гл. инж. пр-та А.В. Жуковский	Расчитал Левенштейн А	Заканструир Жуковский А	Расчет пров. Н. Пахолков
Констр. провер. Н. Пахолков	Отк. Бабыкин В.И.		

Заполняется проектной организацией				Железобетонные изделия	ИИ-03-02	
Организация объект.			Объект №	Плита плоская длиной 3180 мм. из легкого бетона	Марка ПП32-12Л	Лист № 29-5.
Должность	Фамилия	Подпись	№ листа по пр-ту			

альбом 15

https://zavodjbi.com/

https://zavodjbi.com/

44.

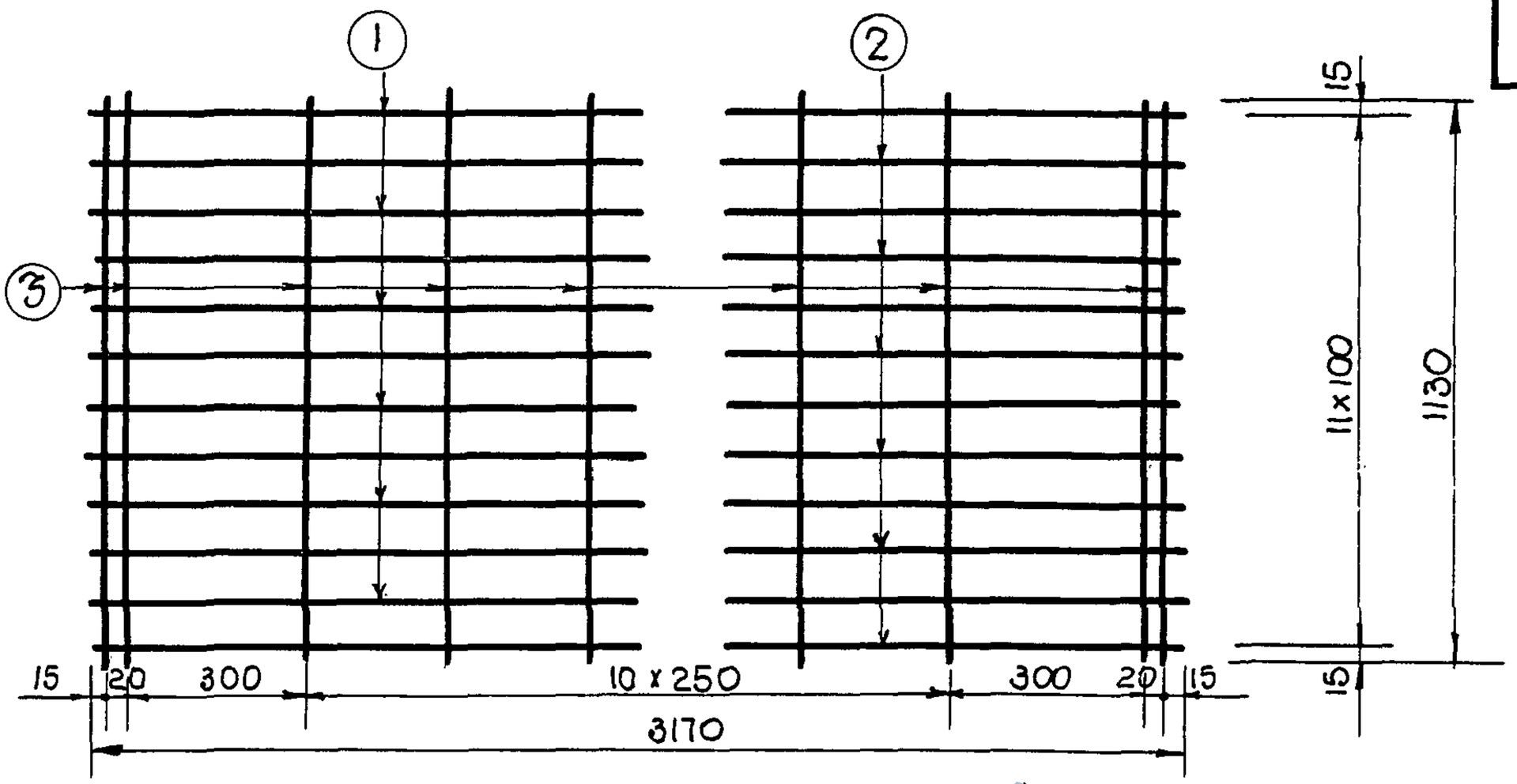

С-29-5 (Вес 13.5 кг).

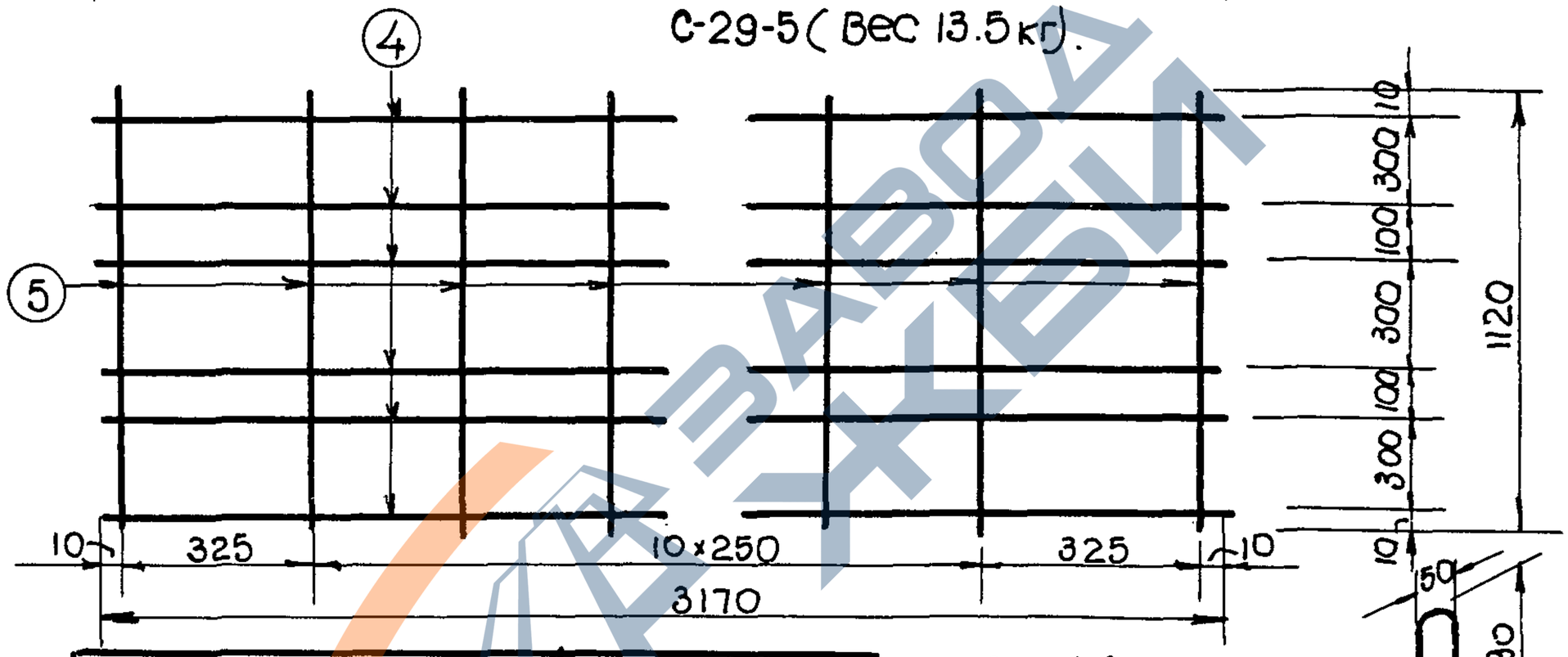

С29-4 (Вес 3.3 кг)

Спецификация арматуры.								Выборка арматуры.				
Сетки		Арм. ст.	Ф мм	Длина мм	К-во шт	Общ. дл. м		ГОСТ Ra кг/см²	Ф мм	Общ. дл. м	Общ. вес кг.	
№ сет.	шт.											
С29-5	1	1	8	3170	6	19.0		25Г2С	8	19.0	7.5	
		2	6	3170	6	19.0		2400	6	19.0	4.3	
		3	4	1130	15	17.0			10	3.4	2.1	
С29-4	1	4	4	3170	6	19.0		6727-53	4	50.6	5.0	
		5	4	1120	13	14.6		5500				
Петли.		6	10	840	4	3.4		Итого			18.9	

Характеристика арматуры.	
Арматура ф6, ф8, ф10 мм из горячекатанной круглой стали марки Ст.3	Ra = 2100
Арматура ф 4 мм из холоднотянутой проволоки	Ra = 4500.

Примечания:

1. Сварные сетки выполнять по ТУ-73-56.
2. Испытание всех видов арматуры на растяжение является обязательным причем показанные по ГОСТ'у $R_a^н$ должны быть выше на 10%
3. Сетки и петли сварить в один пространств. каркас.
4. Размеры в миллиметрах.

ГИПРОГОР Я.М-2.	Гл. инженер-то	Фельдман В.А.	Заполняется проектной организацией. Организация объект.	Объект N	Железобетонные изделия
	Гл. инж. маст.	Коренавский Г.П.			ИИ-03-02
	Рук. мастерск.	Дубек Л.К.	Должность / Фамилия / Подпись	N листа по проекту	Плита плоская длиной 3180 мм из легкого бетона
	Гл. инже. пр-та	Жуковский			Марка ПП32-12л / Лист 29-6.
	Расчитал	Левенштейн			
	Заканструир	Жуковский			
	Расчет провер	Н. Пасхалков			
	ОТК.	Бабыкин В.И.			
	Констр. пров.	Н. Пасхалков			

https://zavodjbi.com/

https://zavodjbi.com/

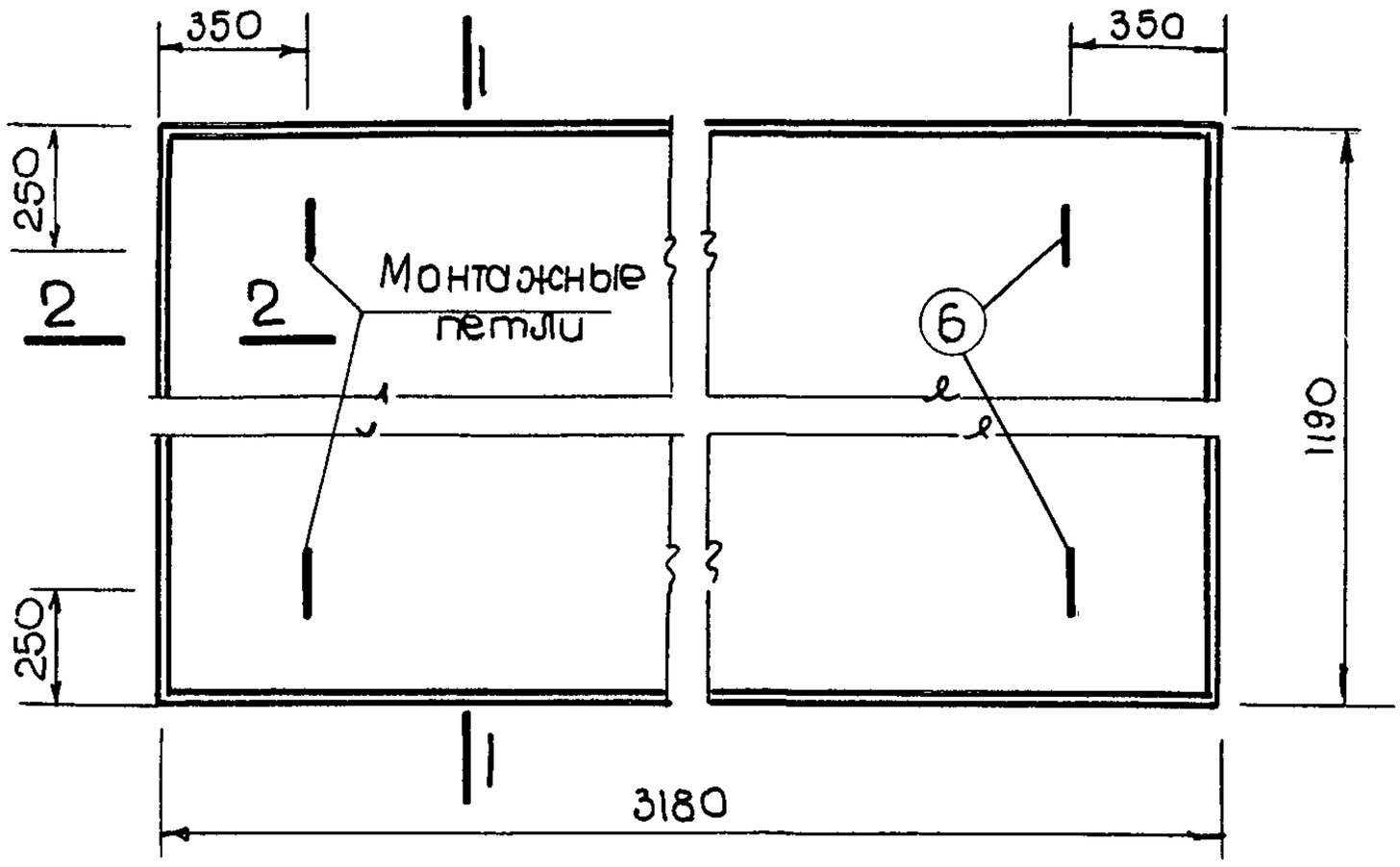

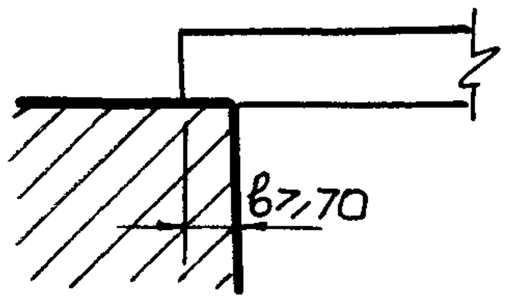

Опирание плиты.

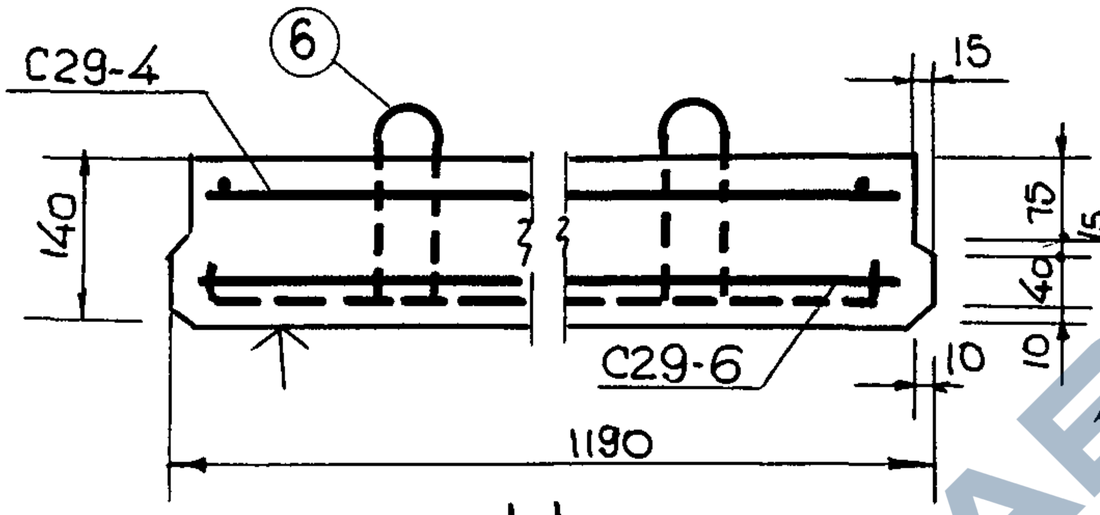

1-1

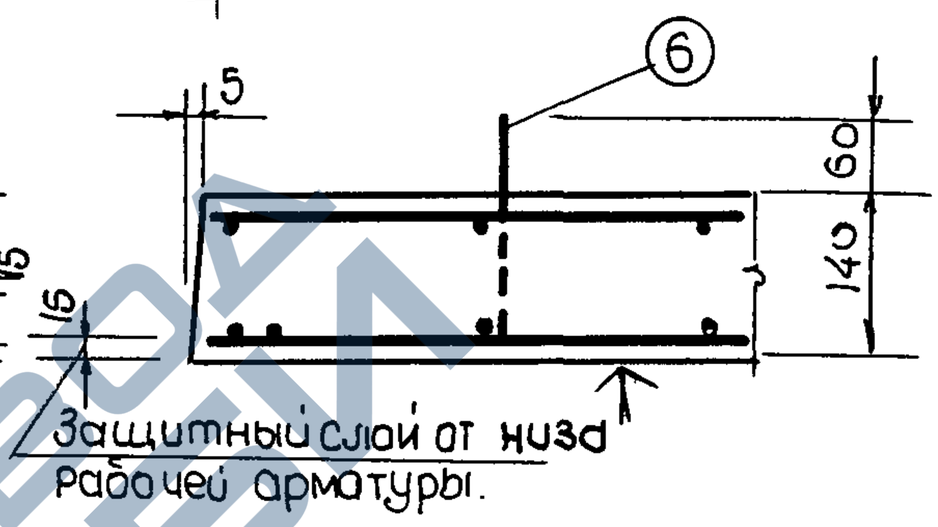

2-2

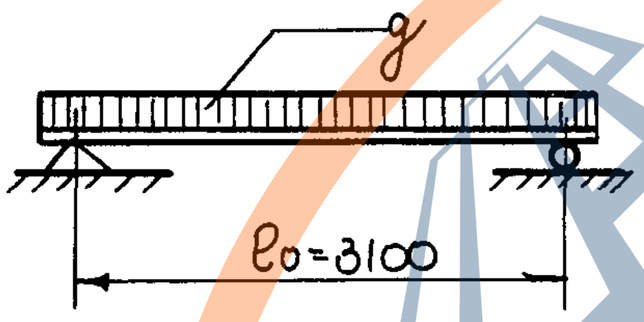

Расчетная схема.

а) Расчетная нагрузка по несущей способности с учетом собственного веса g=1145 кг/м².

б) Нормативная нагрузка при расчете прогиба (включая собственный вес) длительно действующ. g=600 кг/м². кратковременно действ. p=150 кг/м².

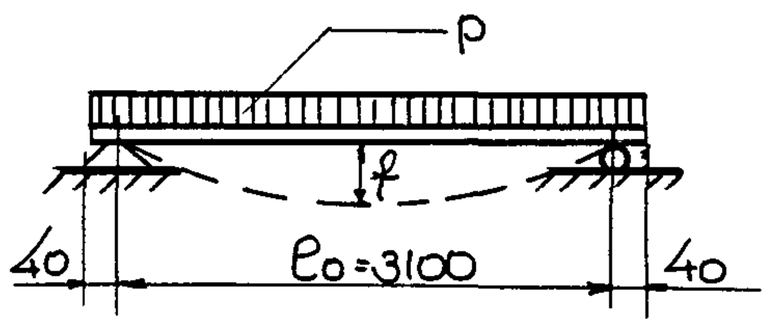

Схема загрузки при испытании.

f=замеренный прогиб при контрольной нагрузке не более 8.5 мм
по прочности $P_{разр.}$=1210 кг/м²
по прогибу P=500 кг/м².

Характеристика изделия.		
Вес	кг	940
Объем бетона	м³	0.523
Вес стали	кг	25.9
Расход стали на 1м³ бетона	кг	49.5
Марка бетона		150

Примечания:

1. Плита разработана в соответствии с Н и ТУ-123-55.
2. Коэффициент условия работы m=1.1
3. Контроль жесткости и прочности плиты производить по ТУ-204-54 / МСПМХП.
4. Плоскость, отмеченная знаком ↑, должна быть гладкой, подготовленной под шпаклевку.
5. Размеры в миллиметрах.

Гипрогор	Гл. инж. ин-та	В. Фельдман	
	Рук. маст.	Л. Дюбек	
	Гл. инж. маст.	Г. Кареновский	
	Гл. инж. пр-та	А. Жуковский	
	Расчитал	А. Левенштейн	
	Законструир.	А. Жуковский	
	Расчет провер.	Н. Пахолков	
	Констр. пров.	Н. Пахолков	
	ОТК.	В. Бабыкин	

АМ-2.

Заполняется проектной организацией.

Организация			Объект №
Объект.			
Должность	Фамилия	Подпись	Листа по проекту

Железобетонные изделия	ИИ-03-02	
Плита плоская длиной 3180 мм из легкого бетона	Марка ПП32-12л	Лист 29-7.

https://zavodjbi.com/

https://zavodjbi.com/

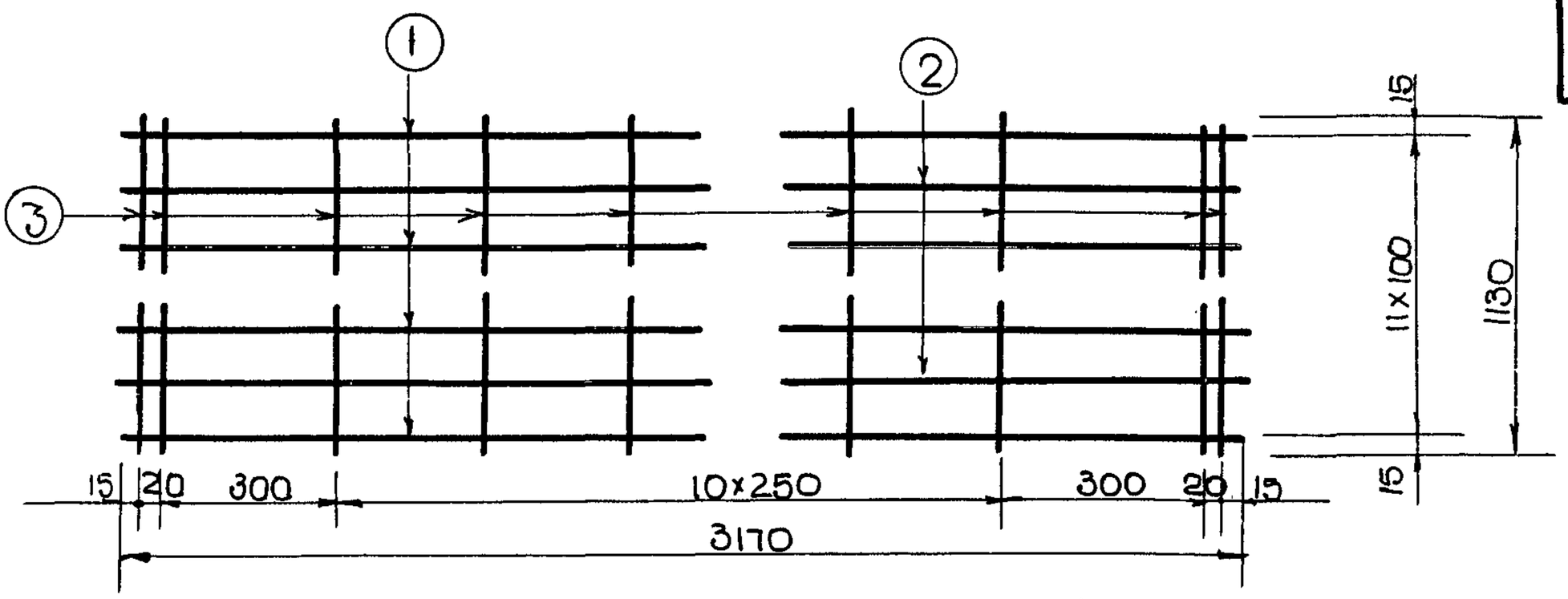

С29-6 (Вес 20.5 кг).

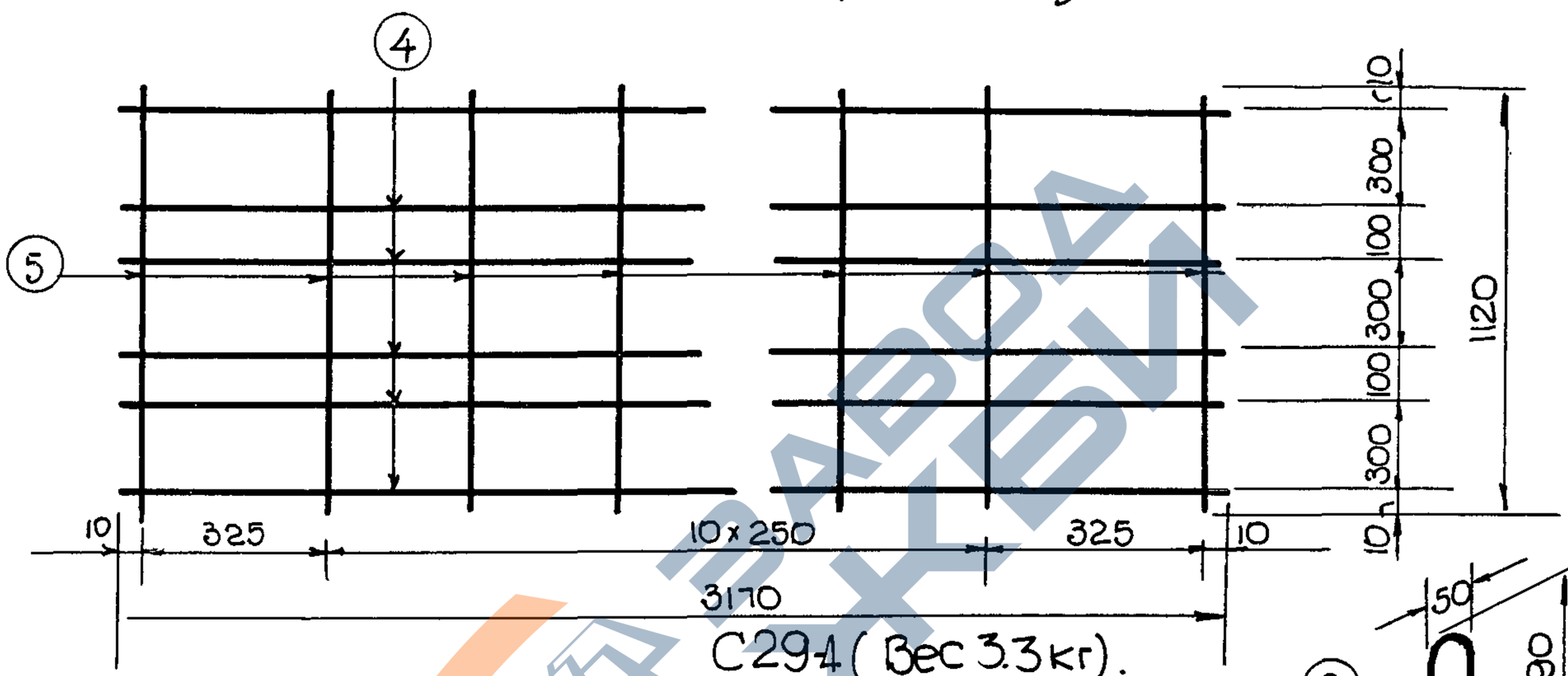

С29-4 (Вес 3.3 кг).

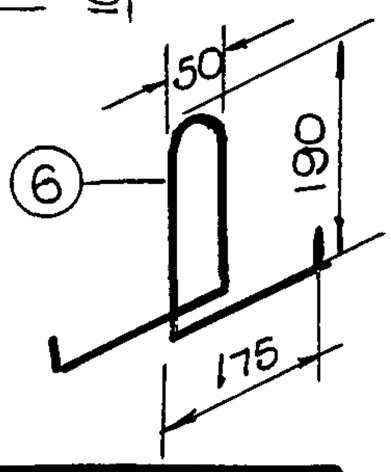

Спецификация арматуры							Выборка арматуры			
Сетки		NN	ф	Длина	К-во	Общ. дл.	ГОСТ	ф	Общ. дл.	Общ. вес
NN	шт.	ст.	мм	мм	шт.	м.	Ra кг/см²	мм	м.	кг.
С29-6	1	1	10	3170	4	12.7	2590-5	10	16.1	9.9
		2	8	3170	8	25.4	2400	8	25.4	10.1
		3	5	1130	15	17.0				
С29-4	1	4	4	3170	6	19.0	6727-53	4	33.6	3.3
		5	4	1120	13	14.6	5500	5	17.0	2.6
Петли.		6	10	840	4	3.4	Итого: 25.9			

Характеристика арматуры	
Арматура ф8, ф10 мм из горячекатанной круглой стали марки Ст3	Ra = 2100
Арматура ф5, ф 4 мм из холоднотянутой проволоки.	Ra = 4500.

Примечания:

1. Сварные сетки выполнять по ТУ-73-56
2. Испытание всех видов арматуры на растяжение является обязательным, причем показанные по ГОСТ'у Ra^н должны быть выше на 10%
3. Сетки и петли сварить в один пространств каркас.
4. Размеры в миллиметрах.

Гипрогор АМ-2.	Гл. инж. ин-та В. Фельдман	Рук. маст. Л. Дюбек	Гл. инж. маст. Г. Кореновский	Расчитал А. Левенштейн.	Законстр. А. Жуковский
Расчет провер. Н. Пахолков.	Констр. пров. Н. Пахолков	Отк. Б. Бабыкин.			

Заполняется проектной организацией.				Железобетонные изделия	ИИ-03-02.	
Организация Объект:			Объект N.			
Должность	Фамилия	Подпись	Клиста по проекту	Плита плоская длиной 3180 мм из легкого бетона.	Марка ПП32-12л	Лист 29-8

альбом 15

https://zavodjbi.com/

https://zavodjbi.com/

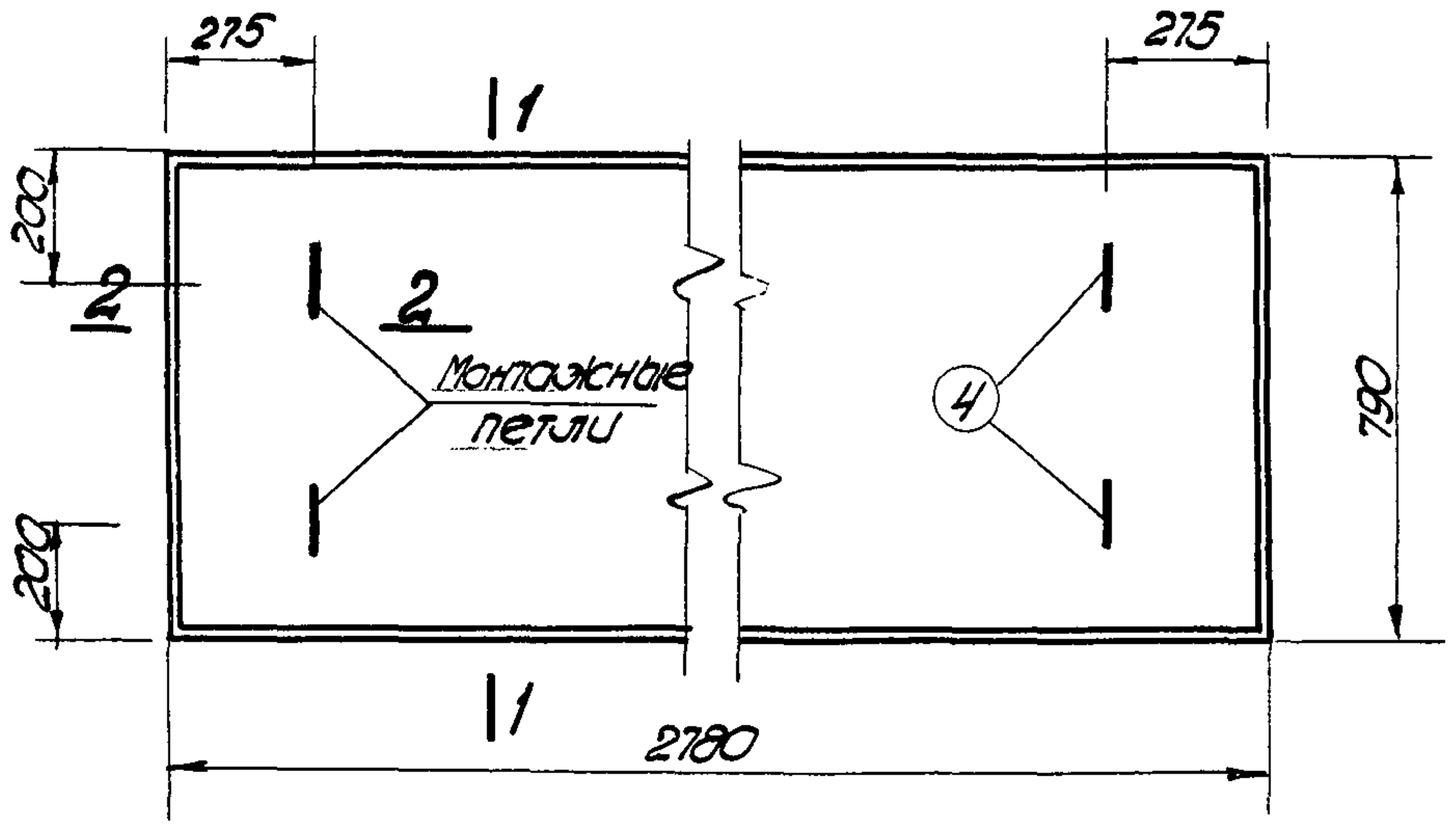

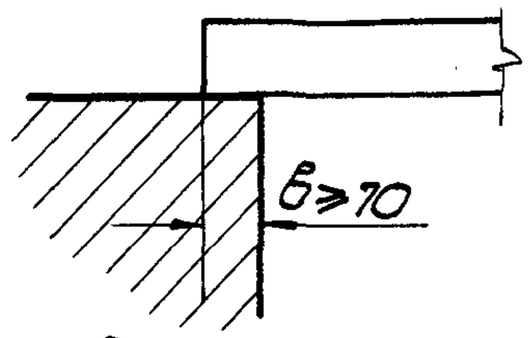

Опирание плиты

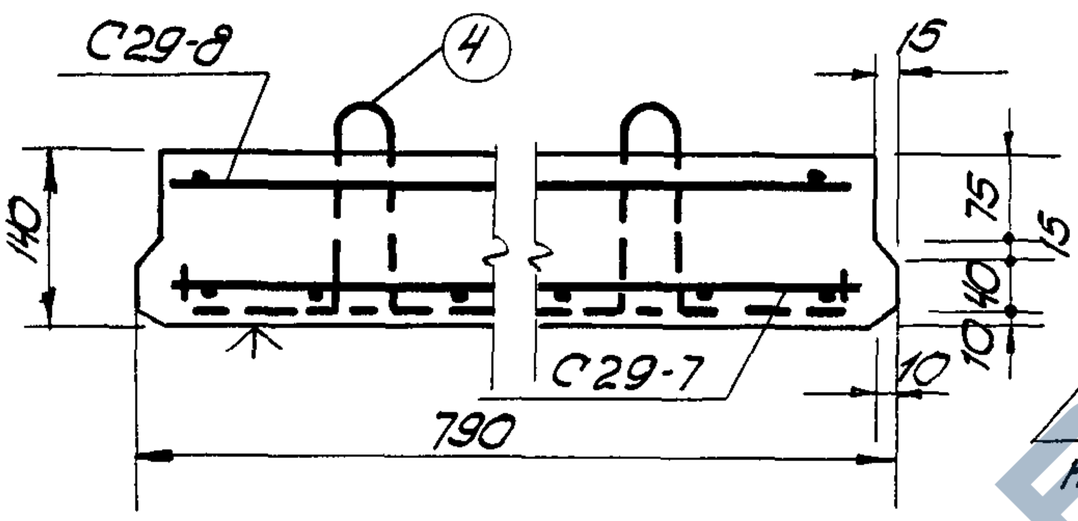

1-1

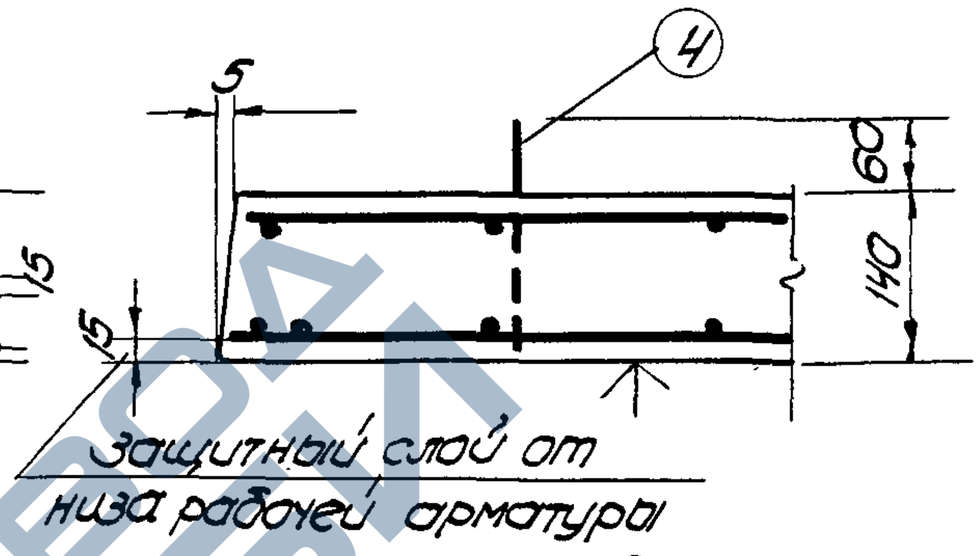

2-2

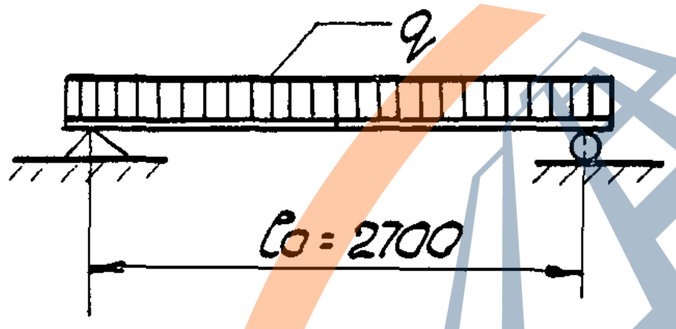

Расчетная схема

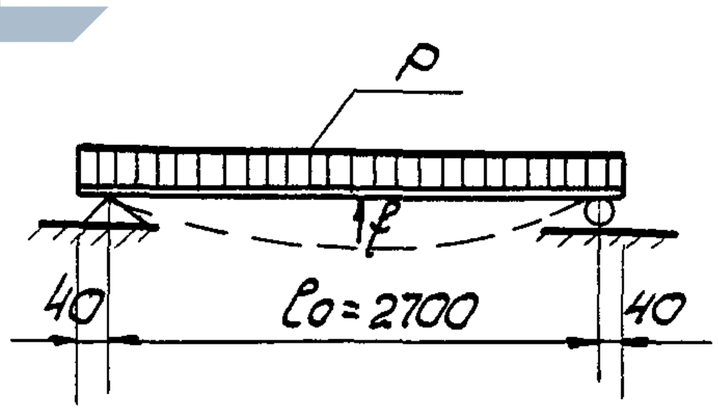

Схема загрузки при испытании.

а/ Расчетная нагрузка по несущей способности с учетом собств. веса q=815 кг/м²

б/ Нормативная нагрузка при расчете прогиба (включая собственный вес) длительно действующ. q= 550 кг/м²

кратковременно действ. P=150 кг/м²

Характеристика изделия		
Вес	кг	550
Объем бетона	м³	0,307
Вес стали	кг	9,2
Расход стали на 1 м³ бет.	кг	30,0
Марка бетона		150

f - замеренный прогиб при контрольной нагрузке не более 6,5 мм

по прочности $P_{разр.}$=740 кг/м²

по прогибу P = 450 кг/м²

Примечания:

1. Плита разработана в соответствии НиТУ-123-55.
2. Коэффициент условия работы m=1,1
3. Контроль жесткости и прочности плиты производить по $\frac{ТУ-204-54}{мспмхп}$
4. Плоскость, отмеченная знаком ↑, должна быть гладкой, подготовленной под шпаклевку.
5. Все размеры в миллиметрах.

726

Заполняется проектной организацией				Железобетонные изделия	ИИ-03-02	
Организация объект			Объект N	Плита плоская длиной 2780 мм из легкого бетона	Марка пп28-8л.	Лист 29-9
Должн.	Фамилия	Подпись	N листа по проекту.			

Гипрогор АМ-2

Гл. инж. ин-та	Рук. маст	Гл. инж. маст.	Гл. инж. пр-та	Расчитал	Законстр.	Расч. провер.	Констр. провер.	Отк.
Фельдман.	Дюбек	Кореновский	Жуковский	Левенштейн.	Жуковский	Пахолков	Пахолков	Бабыкин

альбом-15

https://zavodjbi.com/

https://zavodjbi.com/

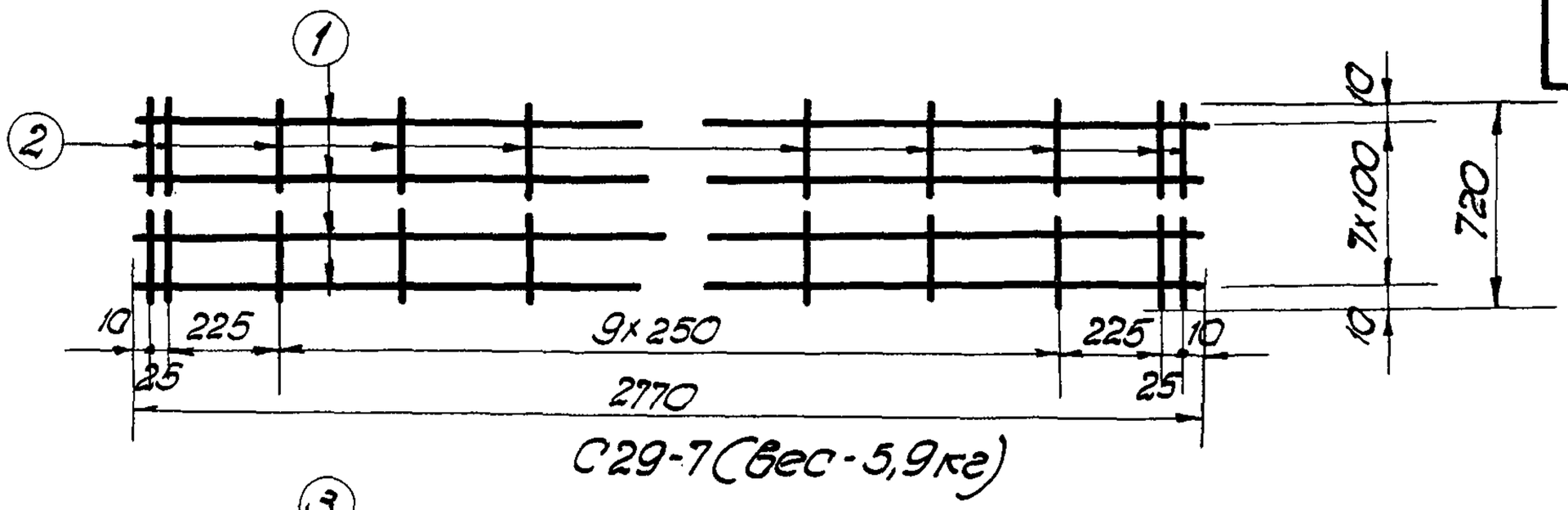

Спецификация арм-ра							Выборка арматуры			
Сетки		NN ст	ф мм	Дл. мм.	к-во шт.	Общ. дл. м.	N ГОСТ Ra^н кг/см²	ф мм	Общ. дл. м	Общ. вес кг
NN	шт.									
С29-7	1	1	6	2770	8	22,2	2590-53	6	22,2	5,0
		2	4	720	14	10,1	2400	8	3,3	1,3
							6727-53	4	29,9	2,9
С29-8	1	3	4	2770	4	11,1	5500			
		2	4	720	12	8,7				
Петли		4	8	810	4	3,3	Итого:			9,2

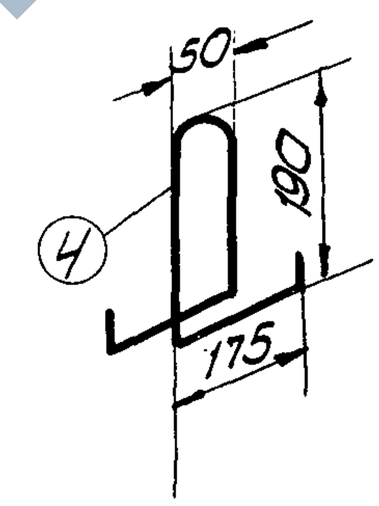

Примечания:

1. Сварные сетки выполнять по ТУ-13-56
2. Испытание всех видов арматуры на растяжение является обязательным, причем показанные по ГОСТ'у Ra^н должны быть выше на 10%
3. Сетки и петли сварить в один пространственный каркас.
4. Размеры в миллиметрах.

726

Характеристика арм-ра	
Арматура ф6, ф8мм из горячекатанной круглой стали марки Ст.-3	Ra = 2100
Арматура ф 4мм из холоднотянутой проволоки.	Ra = 4500

Гл. инж. проекта: Бабыкин
Нач. проектир.: Пахолков
Зав. конструкт.: Жукотовский
Гл. инж. мастерской: Жукотовский
Рук. мастерской: Коренковский
Гл. инж. пр.: Левенштейн
Рассчитал: Левенштейн
Гл. инж. пр.: Жукотовский
Нач. пр.: Пахолков
Гипрогор. АМ-2

Заполняется проектной организацией
Организация
Объект
Объект N
Должность | Фамилия | Подпись | N листа по проекту.

Железобетонные изделия
Плита плоская длиной 2780 мм из легкого бет.
Марка ПП28-8Л
Лист 29-10
ИИ-03-02

Альбом 15

https://zavodjbi.com/

https://zavodjbi.com/

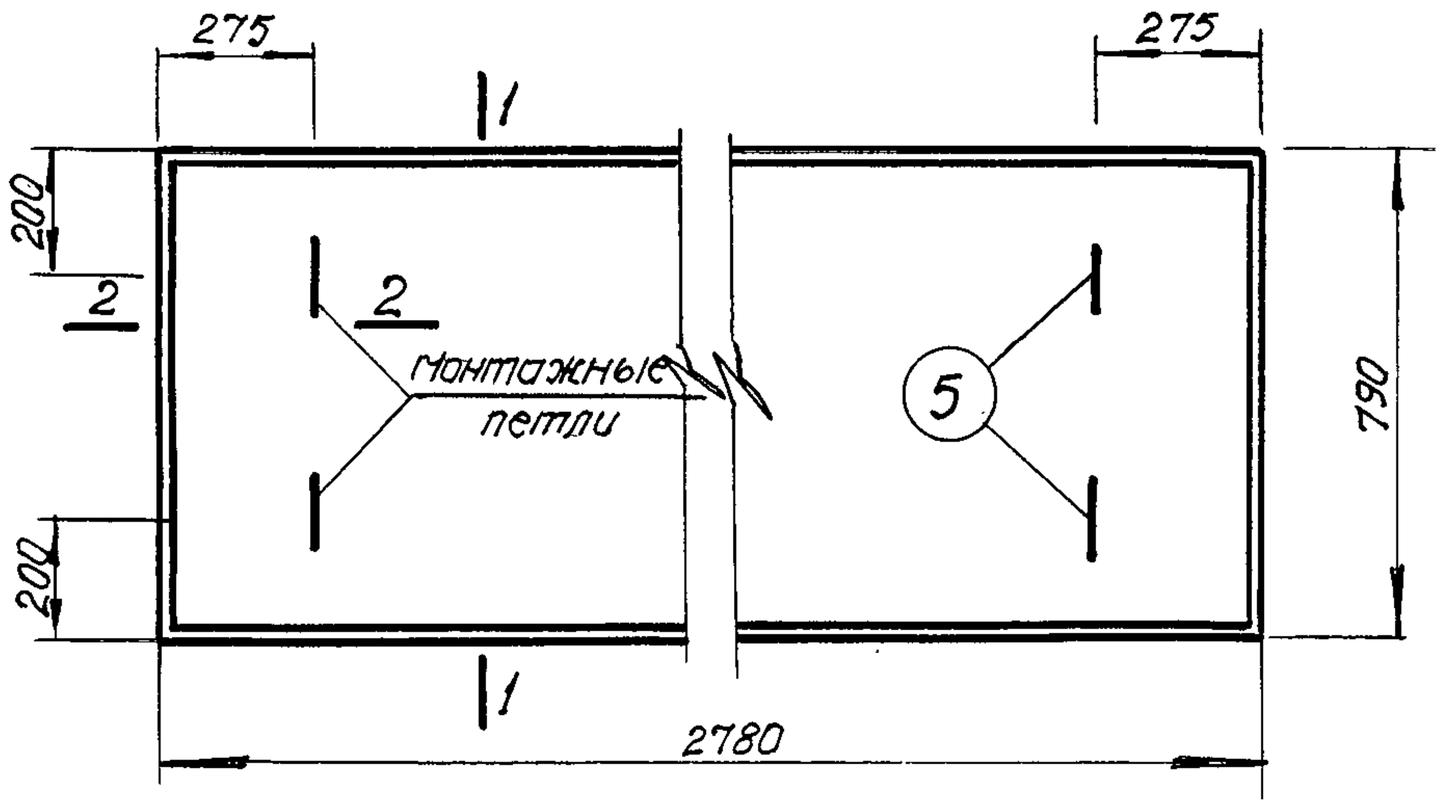

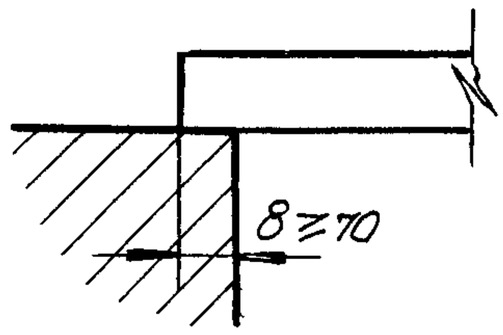

Опирание плиты

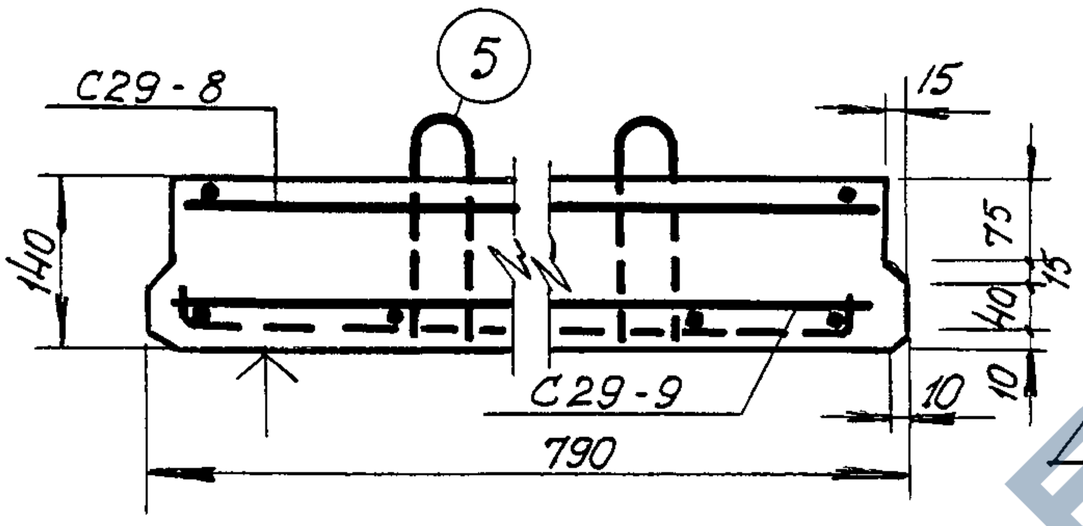

1-1

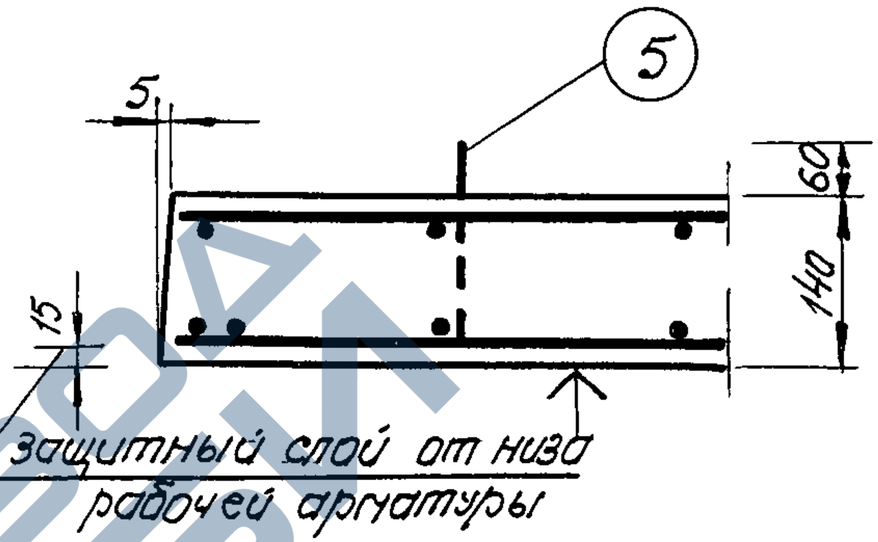

2-2

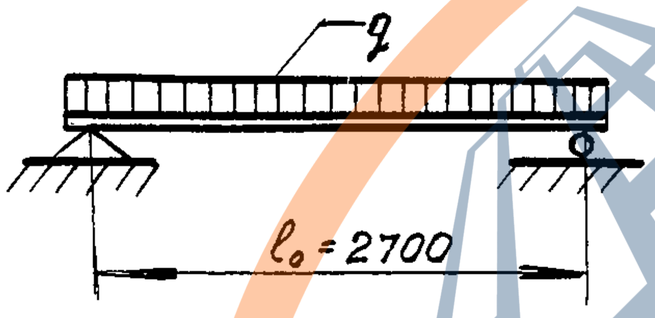

Расчетная схема

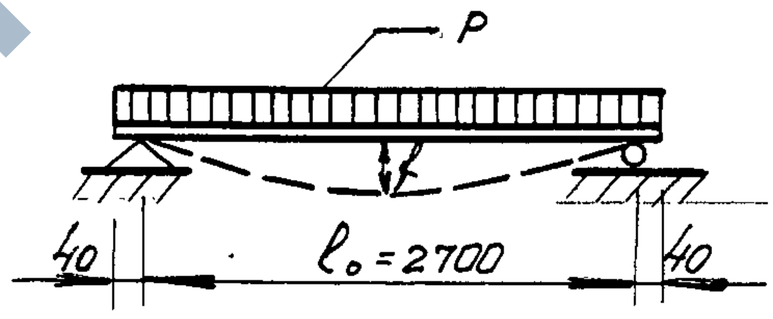

Схема загрузки при испытании

а) Расчетная нагрузка по несущей способности с учетом собственного веса $q = 1145\ кг/м^2$

б) Нормативная нагрузка при расчете прогиба (включая собственный вес).
Длительно действующая $q = 850\ кг/м^2$
кратковременно действ $P = 150\ кг/м^2$

Характеристика изделия		
Вес	кг.	550
Объем бетона	$м^3$	0.307
Вес стали	кг.	13.1
Расход стали на $1м^3$ бетона	кг.	42.7
Марка бетона		150

f - замеренный прогиб при контрольной нагрузке не более 7.3мм.
по прочности $P_{разр.} = 1210\ кг/м^2$
по прогибу $P = 750\ кг/м^2$

Примечания:

1. Плита разработана в соответствии с Н и ТУ-123-55.
2. Коэффициент условия работы m=1.1
3. Контроль жесткости и прочности плиты производить по ТУ-204-54 МСПМХП
4. Плоскость, отмеченная знаком ↑ должна быть гладкой, подготовленной под шпаклевку.
5. Все размеры в миллиметрах.

ГИПРОГОР АМ-2		
Гл. инж. ин-та	В. Фельдман	
Руководит. АМ-2	Л. Дыбек	
Гл. инж. пр-та	А. Жуковский	
Гл. инж. АМ-2	Г. Кореновский	
Рассчитал	Певенштейн	
Законструир.	А. Жуковский	
Контр. пров.	Н. Паханков	
Расчет. пров.	Н. Паханков	
ОТК	В. Бобыкин	

Заполняется проектной организацией

Организация объект			Объект №
Должность	Фамилия	Подпись	№ листа по пр-ту

Железобетонные изделия ИИ-03-02

Плита плоская длиной 2780мм из легкого бетона.

Марка	Лист
ПП28-8л	29-11

https://zavodjbi.com/

https://zavodjbi.com/

50

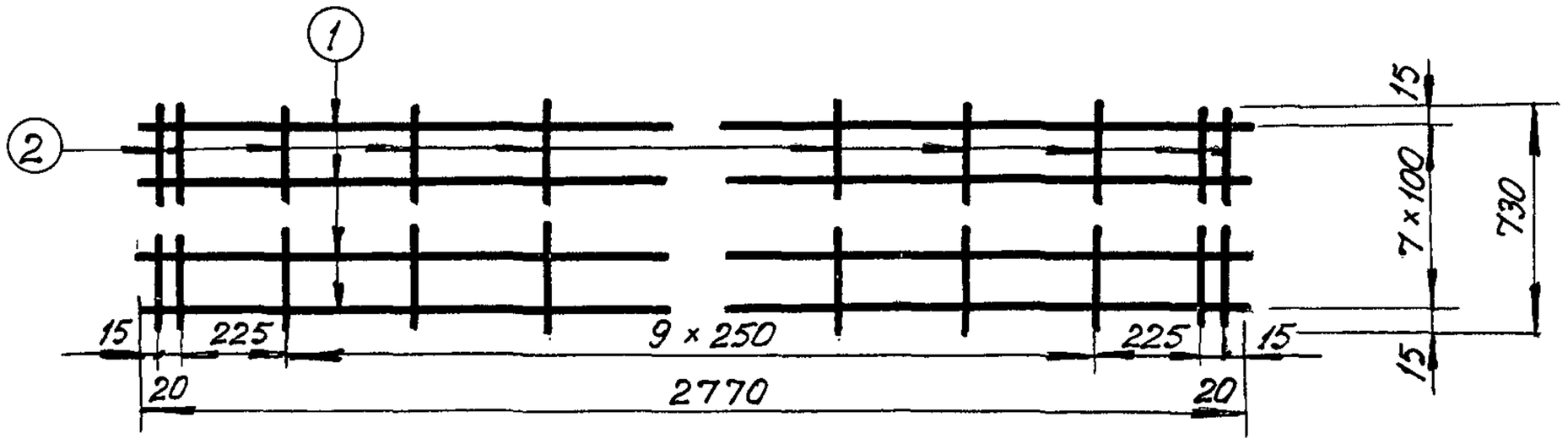

С 29-9 (Вес 9.8 кг.)

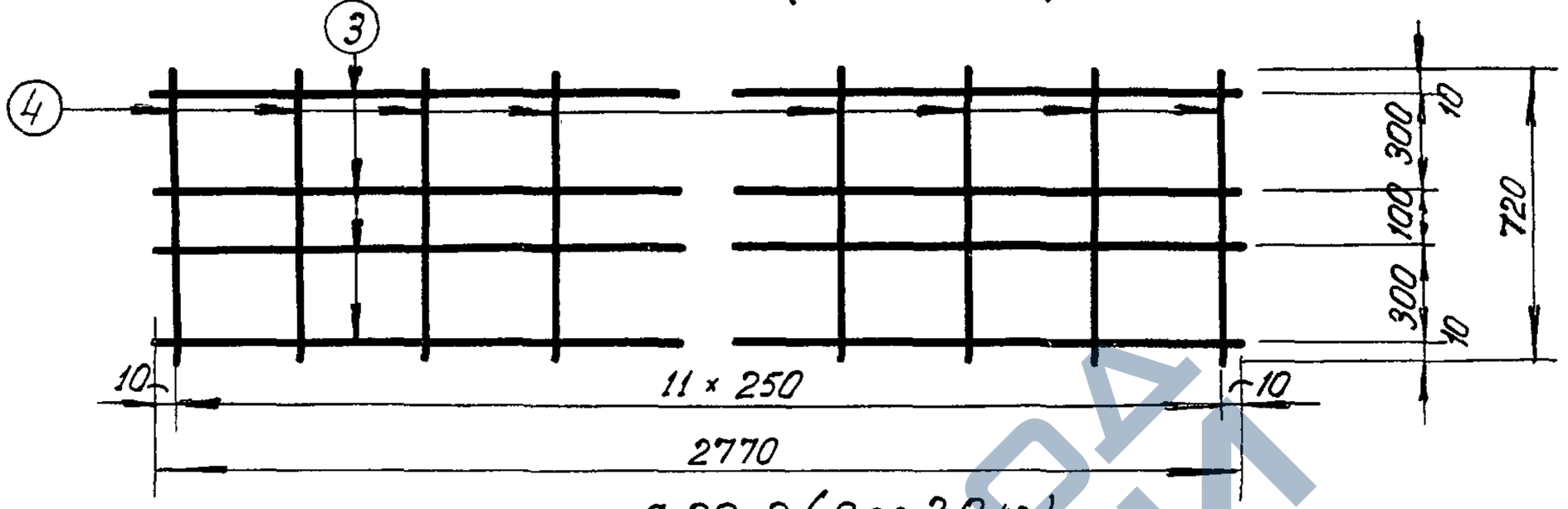

С 29-8 (Вес 2.0 кг.)

Спецификация арматуры							Выборка арматуры			
Сетки		№№	ф	Длина	к-во	Общ.	Гост / $R_a^н$ кг/см²	ф	Общ.	Общ.
№№	шт.	ст	мм	мм	шт.	дл. м.		мм	дл. м.	вес кг.
С29-9	1	1	8	2770	8	222	2590-51	8	25.5	10.1
		2	4	730	14	10.3	2400			
							6727-53	4	30.1	3.0
С29-8	1	3	4	2770	4	11.1	5500			
		4	4	720	12	8.7				
Петли		5	8	810	4	3.3	Итого			13.1

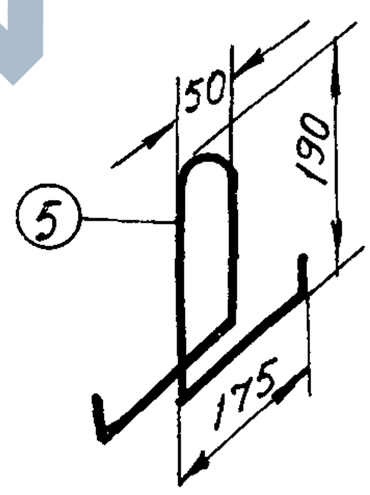

Характеристика арматуры	
Арматура ф 8 мм. из горячекатанной круглой стали марки Ст. 3.	R_a = 2100
Арматура ф 4 мм. из холоднотянутой проволоки.	R_a = 4500

Примечания:

1. Сварные сетки выполнять по ТУ-73-56.
2. Испытание всех видов арматуры на растяжение является обязательным, причем показанные по ГОСТу $R_0^н$ должны быть выше на 10%.
3. Сетки и петли сварить в один пространственный каркас.
4. Размеры в миллиметрах.

ГИПРОГОР АМ-2	Зав. отд.	В. Бабыкин	
	Констр. пров.	Н. Пахолков	
	Рассчитал	Левенштейн	
	Зав. констр.	А. Жуковский	
	Гл. инж. пр-та	А. Жуковский	
	Гл. инж. АМ-2	Г. Кореновский	
	Руковод. АМ-2	П. Дюбек	
	Гл. инж. ин-та	А. Жуковский	
		В. Фельдман	

Заполняется проектной организацией

Организация

Объект

Объект №

Должность	Фамилия	Подпись

№ листа по проекту

Железобетонные изделия

ИИ-03-02

Плита плоская длиной 2780 мм из легкого бетона

Марка ПП 28-8п

Лист 29-12

Альбом 15

https://zavodjbi.com/

https://zavodjbi.com/

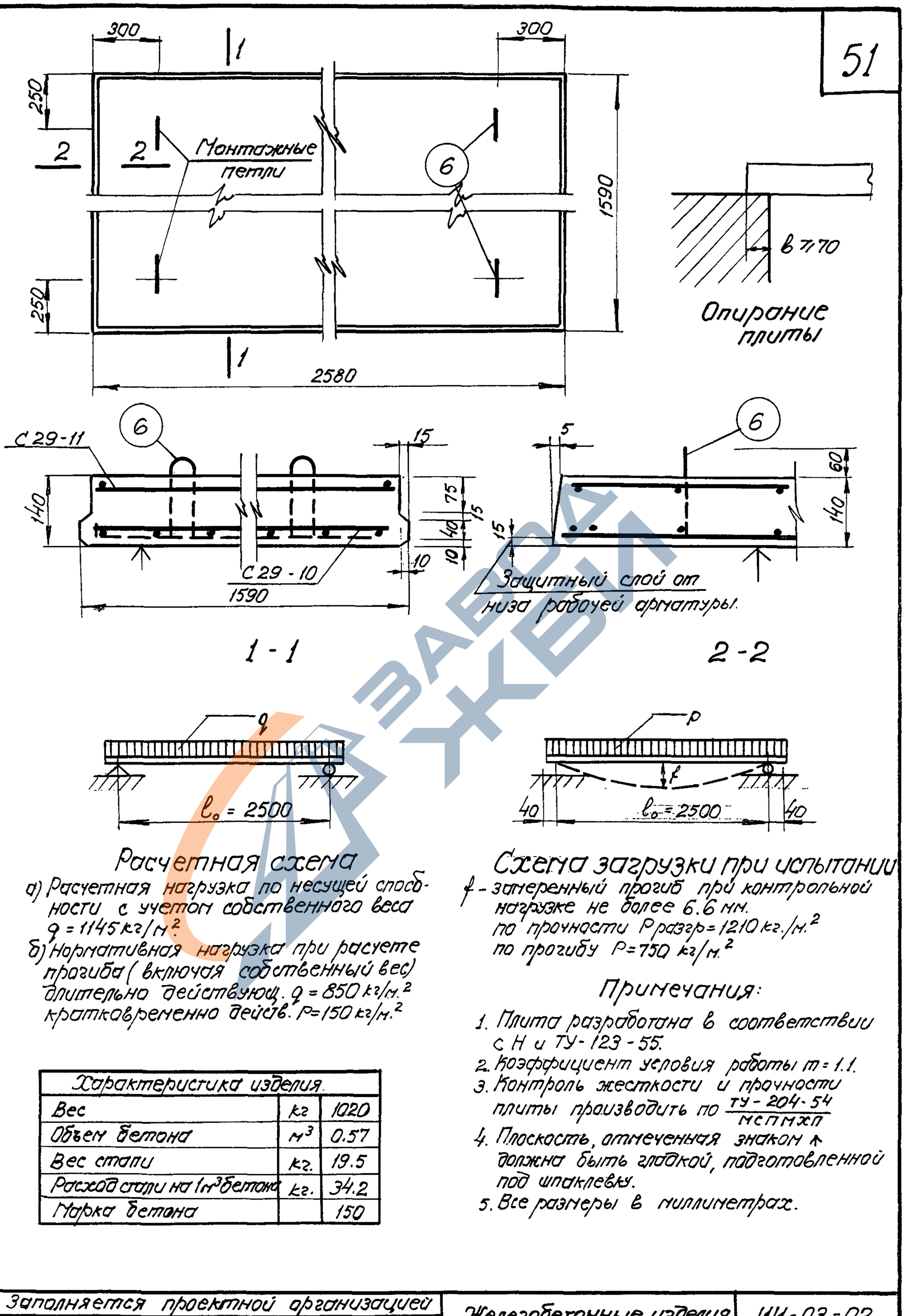

Расчетная схема

а) Расчетная нагрузка по несущей способности с учетом собственного веса $q = 1145$ кг/м².

б) Нормативная нагрузка при расчете прогиба (включая собственный вес) длительно действующ. $q = 850$ кг/м.² кратковременно действ. $P = 150$ кг/м.²

Схема загрузки при испытании

f - замеренный прогиб при контрольной нагрузке не более 6.6 мм.
по прочности $P_{разгр} = 1210$ кг./м.²
по прогибу $P = 750$ кг/м.²

Примечания:

1. Плита разработана в соответствии с Н и ТУ-123-55.
2. Коэффициент условия работы $m = 1.1$.
3. Контроль жесткости и прочности плиты производить по $\frac{ТУ-204-54}{МСПМХП}$
4. Плоскость, отмеченная знаком ↑ должна быть гладкой, подготовленной под шпаклевку.
5. Все размеры в миллиметрах.

Характеристика изделия		
Вес	кг	1020
Объем бетона	м³	0.57
Вес стали	кг.	19.5
Расход стали на 1м³ бетона	кг.	34.2
Марка бетона		150

Гл. инж. инст-та	Фельдман В.Л.		
Рук. АМ-2	Дюбек Л.К.		
Гл. инж. АМ-2	Кореновский Г.Г.		
Гл. инж. проекта	Жуковский А.Б.		
Расчитал	Левенштейн		
Законструиров.	А. Жуковский		
Расчет провер.	Н. Пахолков		
Констр. провер.	Н. Пахолков		
О.Т.К.	В. Бабыкин		

ГИПРОГОР АМ-2

Заполняется проектной организацией				Железобетонные изделия	ИИ-03-02	
Организация Объект			Объект	Плита плоская длиной 2580 мм. из легкого бетона	Марка ПГП2Б-16л	Лист 29-13
Должность	Фамилия	Подпись	Лист по проекту			

альбом 25

https://zavodjbi.com/

https://zavodjbi.com/

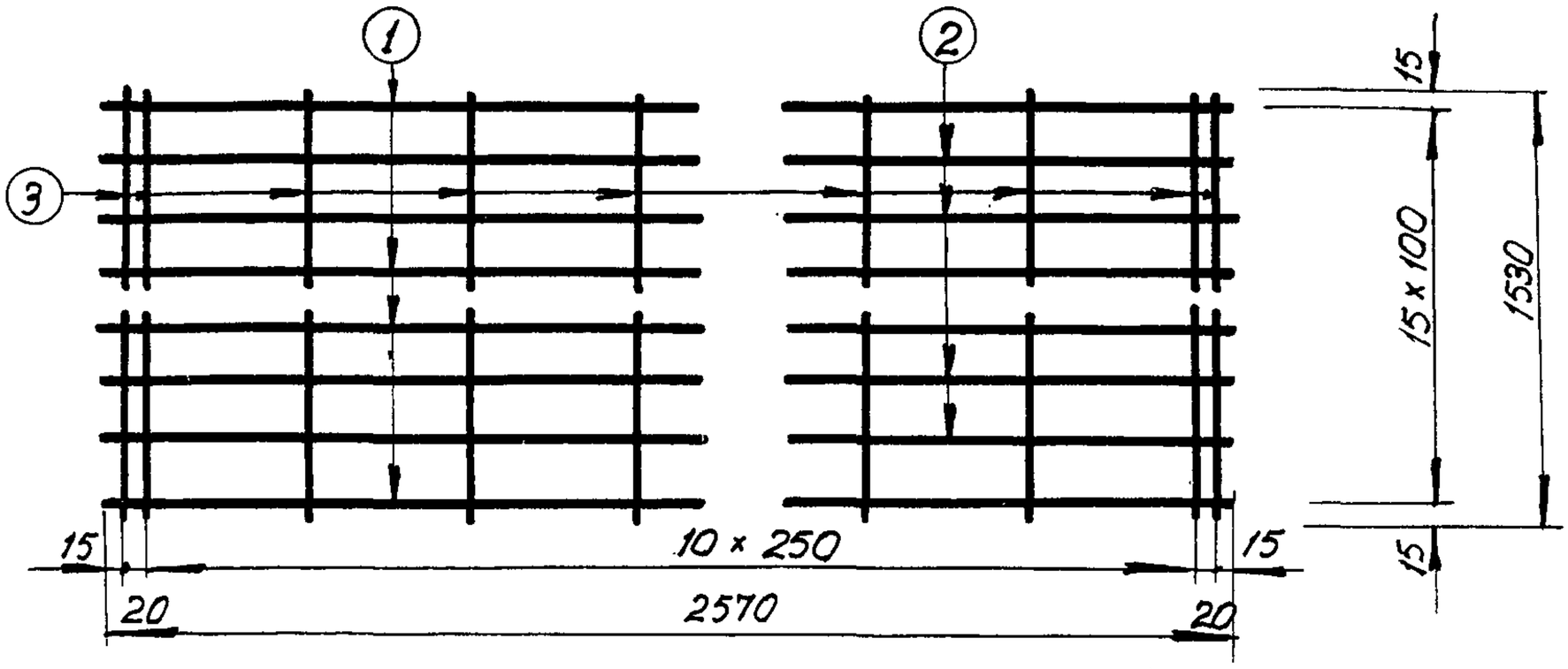

С 29-10 (Вес 13.8 кг)

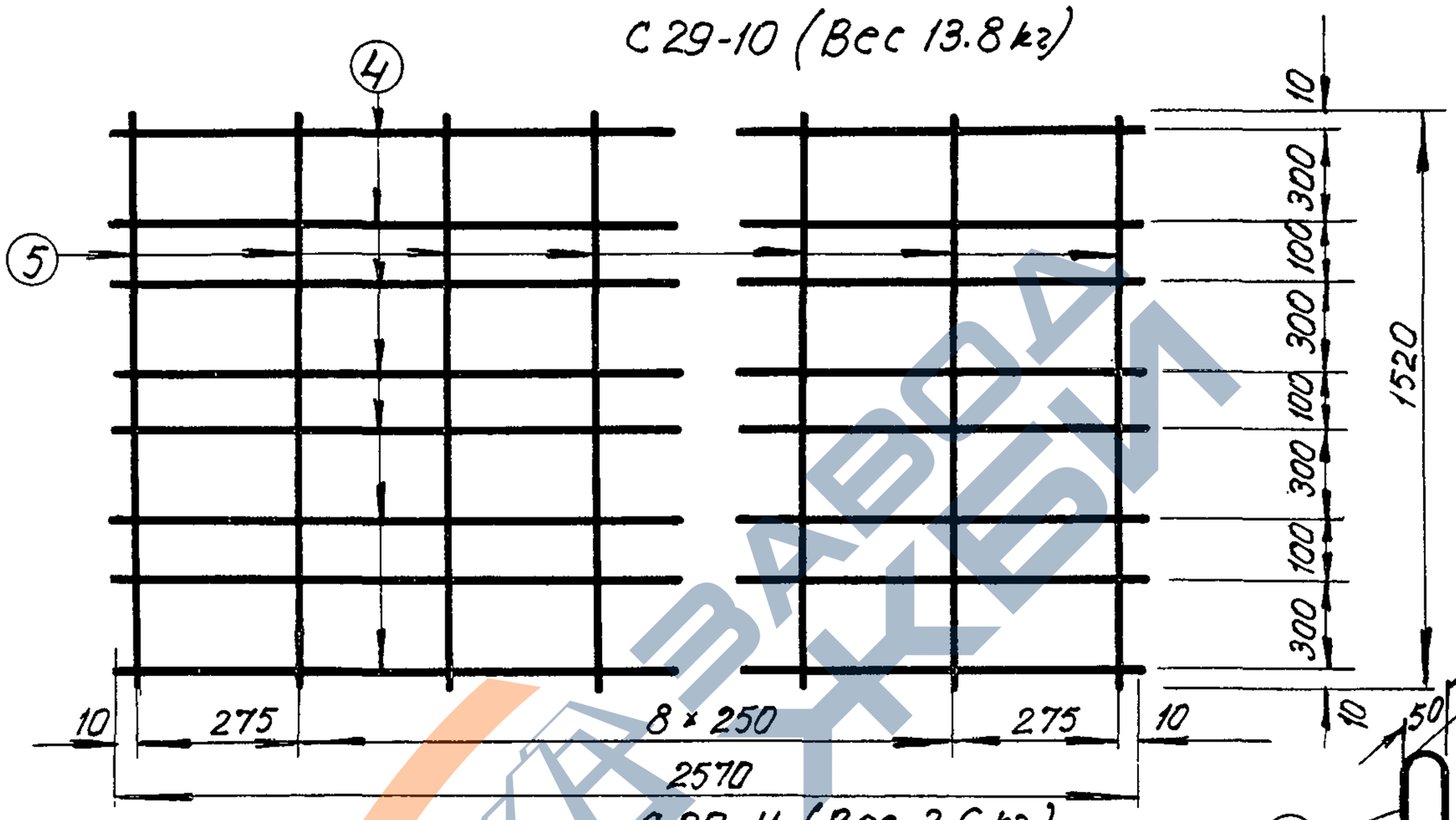

С 29-11 (Вес 3.6 кг.)

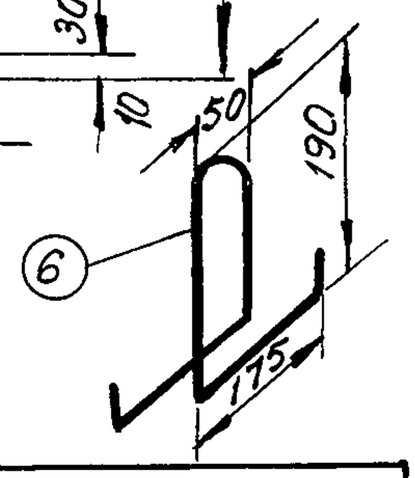

Спецификация арматуры							Выборка арматуры			
Сетки		мм	ф	Длина	к-во	Общ. дл. м.	Гост $R_o^н$ кг/см²	ф мм	Общ. дл. м.	Общ. вес кг.
мм	шт	ст	мм	мм	шт.					
С29-10	1	1	8	2570	6	15.4	2590-51 / 2400	8	15.4	6.1
		2	6	2570	10	25.7		6	25.7	5.7
		3	4	1530	13	19.9		10	3.4	2.1
С29-11	1	4	4	2570	8	20.6	6727-53 / 5500	4	57.2	5.6
		5	4	1520	11	16.7				
Петли		5	10	840	4	3.4	Итого:			19.5

Характеристика арматуры	
Арматура ф6, ф8, ф10мм. из горячекатанной круглой стали марки Ст-3.	R_a = 2100
Арматура ф.4мм. из холоднотянутой проволоки.	R_a = 4500

Примечания:

1. Сварные сетки выполнять по ТУ-73-56.
2. Испытание всех видов арматуры на растяжение является обязательным, причем показанные по ГОСТ'у $R_a^н$ должны быть выше на 10%.
3. Сетки и петли сварить в один пространственный каркас.
4. Размеры в миллиметрах.

Гл. инж. инст-та	Фельдман В.А.	Рук. АМ-2	Дюбек Л.К.	Гл. инж. АМ-2	Кореновский Г.	Гл. инж. проекта
Расчитал	А. Левенштейн	Законструир.	А. Жуковский	Расчет провер.	Н. Пахолков	Констр. провер.
Н. Пахолков		О.Т.К.	Бабыкин В.И.			

ГИПРОГОР АМ-2

Заполняется проектной организацией				Железобетонные изделия	ИИ-03-02	
Организация Об'ект			Объект №	Плита плоская длиной 2580мм из легкого бетона	Марка ПТП 26-16л	Лист 29-14
Должность	Фамилия	Подпись	№ листа по проекту			

альбом 15

https://zavodjbi.com/

https://zavodjbi.com/

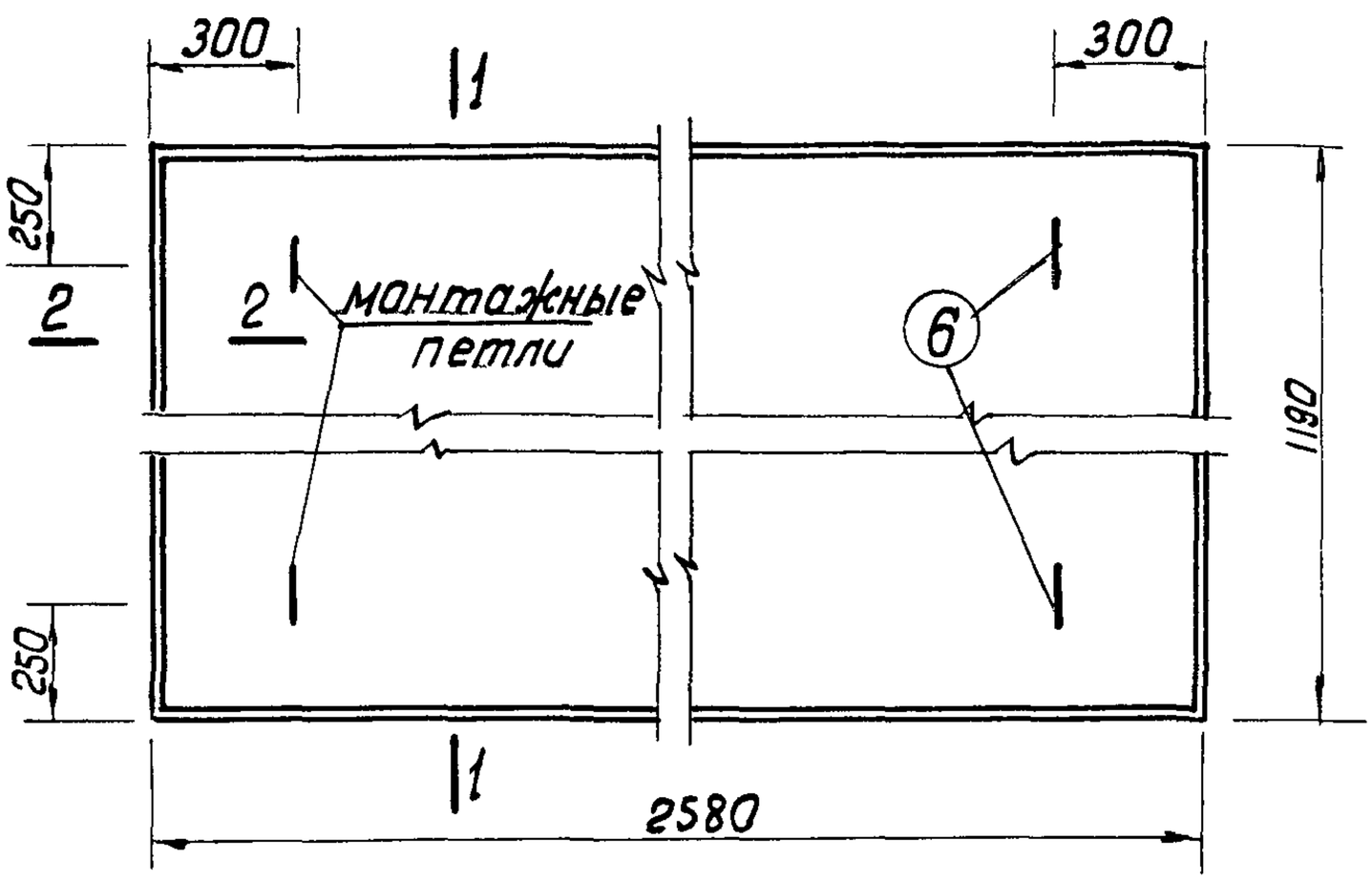

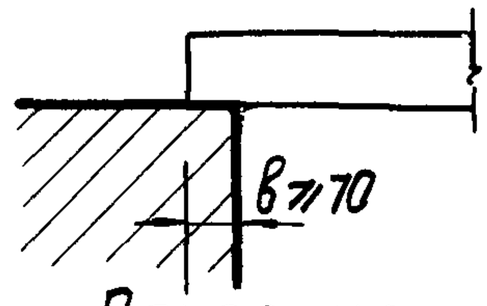

Опирание плиты

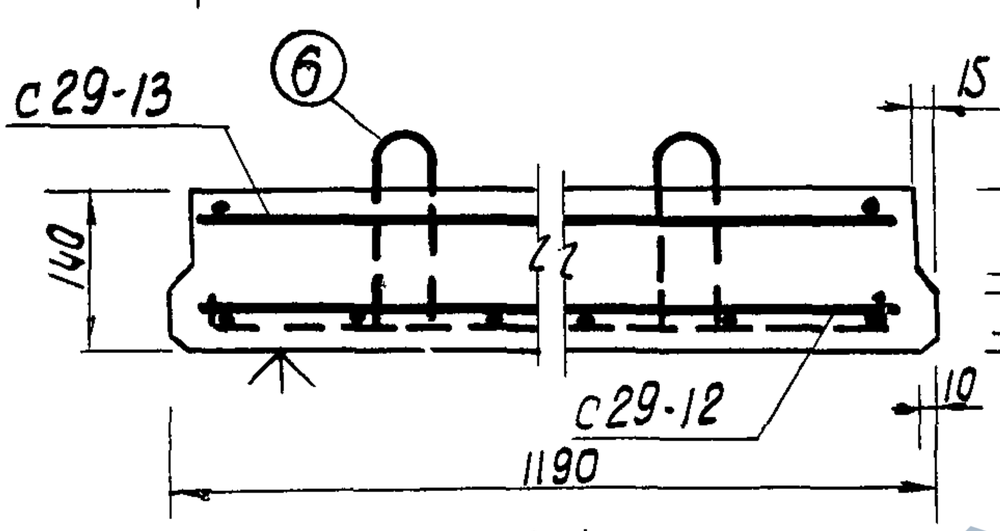

1-1

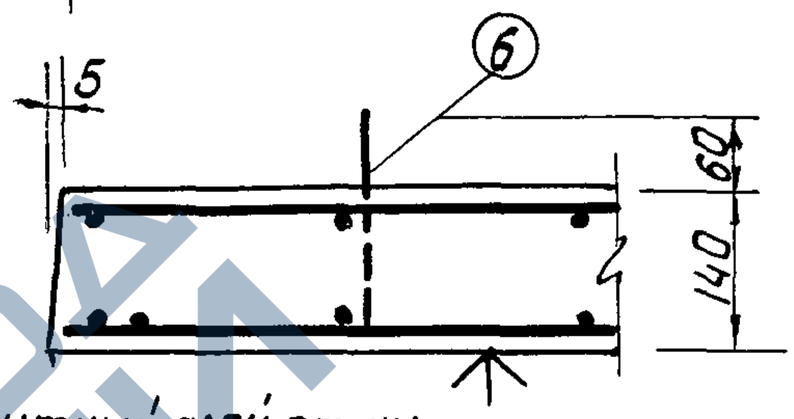

Защитный слой от низа рабочей арматуры

2-2

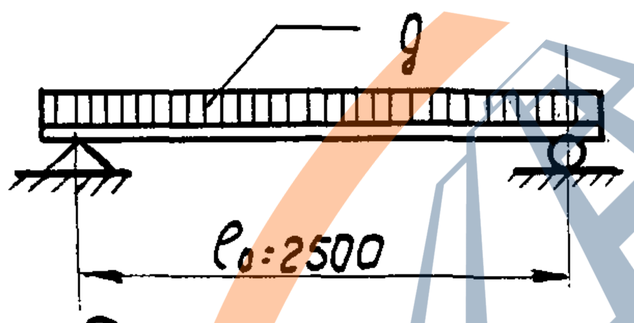

Расчетная схема

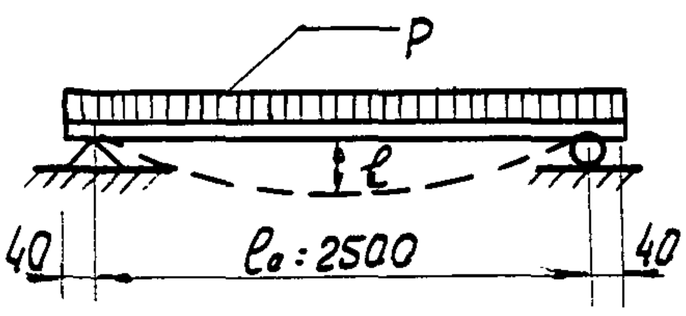

Схема загрузки при испытании.

а/ Расчетная нагрузка по несущей способности с учетом собственного веса $g = 1145\ кг/м^2$.

б/ Нормативная нагрузка при расчете прогиба (включая собственный вес) длительно действующая $g = 850\ кг/м^2$ кратковременно действ. $P = 150\ кг/м^2$.

f - замеренный прогиб при контрольной нагрузке не более 6.8 мм.
по прочности $P_{разр} = 1210\ кг/м^2$.
по прогибу $P = 750\ кг/м^2$.

Примечания:

1. Плита разработана в соответствии с Н и ТУ-123-55.
2. Коэффициент условия работы $m = 1,1$.
3. Контроль жесткости и прочности плиты производить по ТУ-204-54 / МСП МКП
4. Плоскость, отмеченная знаком ↑, должна быть гладкой, подготовленной под шпаклевку.
5. Все размеры в миллиметрах.

Характеристика изделия		
Вес	кг	760
Объем бетона	$м^3$	0.424
Вес стали	кг	15.2
Расход стали на $1 м^3$ бетона	кг	35.8
Марка бетона		150

726

Гипрогор АМ-2	Руковод.	Л. Дыдек
	Гл. инж. ин-та	В. Фельдман
	Гл. инж. АМ-2	Г. Кареновский
	Гл. инж. пр-та	А. Жуковский
	Расчитал	Левенштейм
	Законструир.	Жуковский
	Расчет пров.	Лаховков
	Констр. пров.	Лаховков
	ОТК	В. Бабыкин

Заполняется проектной организацией

Организация
Объект
Должность | Фамилия | Подпись

Объект №:
№ листа по пр. ту.

Железобетонные изделия ИИ-03-02

Плита плоская длиной 2580 мм из легкого бетона

Марка ТП26-12А

Лист 29-15

Солдунова 12.80 М15

https://zavodjbi.com/

https://zavodjbi.com/

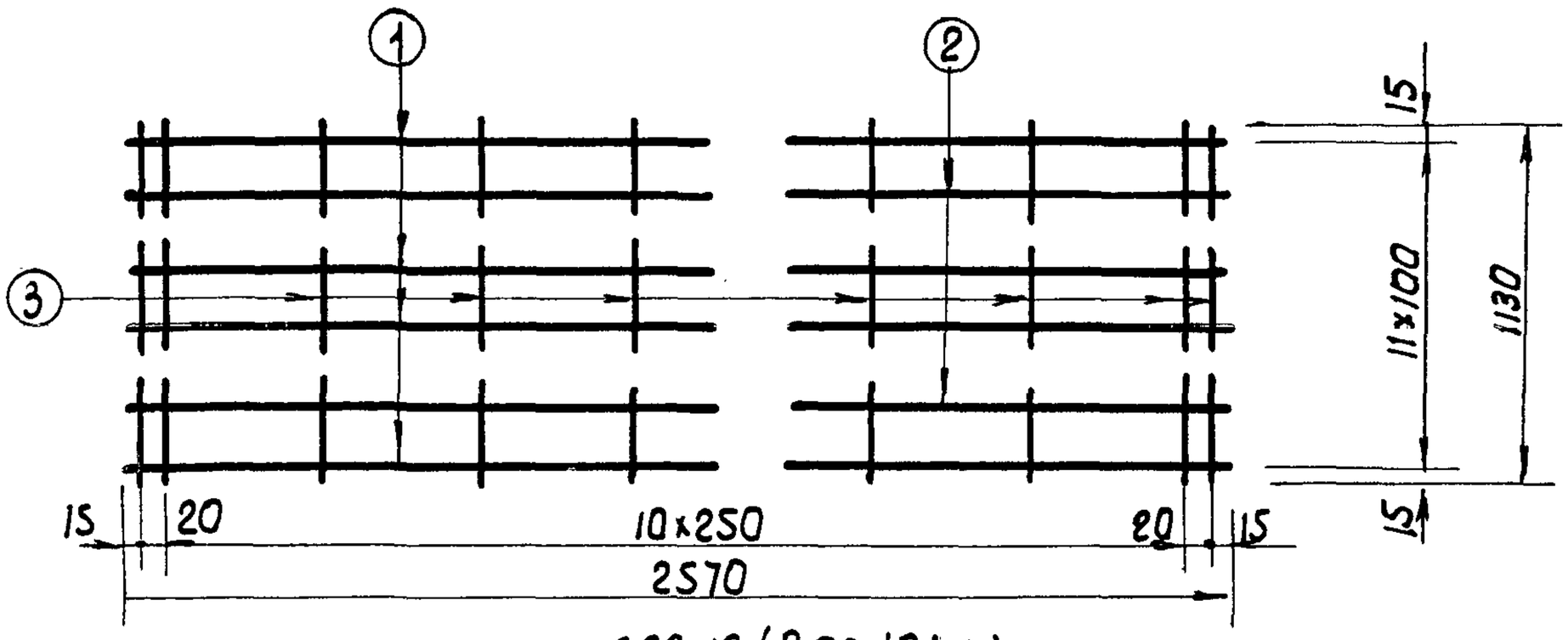

С29-12 (Вес 10,1 кг)

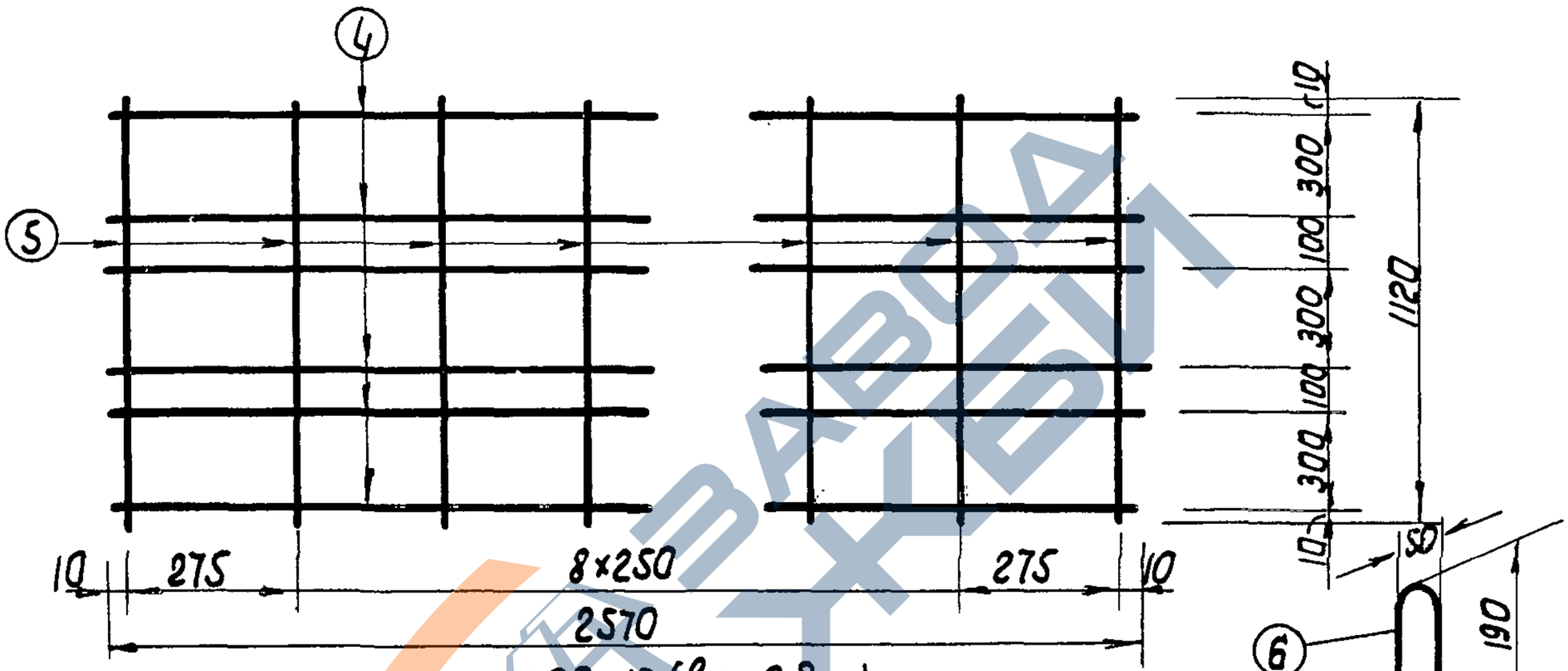

С29-13 (вес 2,8 кг)

Спецификация арматуры							Выборка арматуры			
сетки		NN	ф	длина	кол	общ дл.	ГОСТ	ф	общ. дл.	общ вес
NN	шт.	ст	мм	мм	шт.	м	$R_a^н$ кг/см²	мм	м	кг.
С29-12	1	1	8	2570	4	10.3	2590-51 / 2400	8	13.6	5.4
		2	6	2570	8	20.6		6	20.6	4.6
		3	4	1130	13	14.7				
С29-13	1	4	4	2570	6	15.5	6727.53 / 5500	4	42.5	4.2
		5	4	1120	11	12.3				
петли		6	8	810	4	3.3	Итого			15.2

Характеристика арматуры	
арматура ф6; ф8 из горячекатанной круглой стали марки Ст.3	R =2100
арматура ф4 из холоднотянутой проволоки.	R_a=4500

Примечания:

1. Сварные сетки выполнять по ТУ-73-56.
2. Испытание всех видов арматуры на растяжение является обязательным, причем показанные по ГОСТ'У $R_a^н$ должны быть выше на 10%.
3. Сетки и петли сварить в один пространств. каркас.
4. Размеры в миллиметрах

Заполняется проектной организацией				Железобетонные изделия	ИИ-03-02	
Организация объект			Объект N	Плита плоская длиной 2580мм из легкого бетона	Марка ПТП26-12л	лист 29-16
Должность	фамилия	подпись	N листа по пр-ту			

ГИПРОГОР А.М.-2	Гл. инж. ин-та В. Фельдман	Руководит. АМ-2 Л. Дюбек
Гл. инж. АМ-2 Г. Кореновский	Гл. инж. пр-та А. Жуковский	Расчитал Левенштейн
Законструир. А. Жуковский	Расчет пров. Н. Пахолков	Констр. пров. Н. Пахолков
ОТК В. Бабыкин		

альбом 15

https://zavodjbi.com/

https://zavodjbi.com/

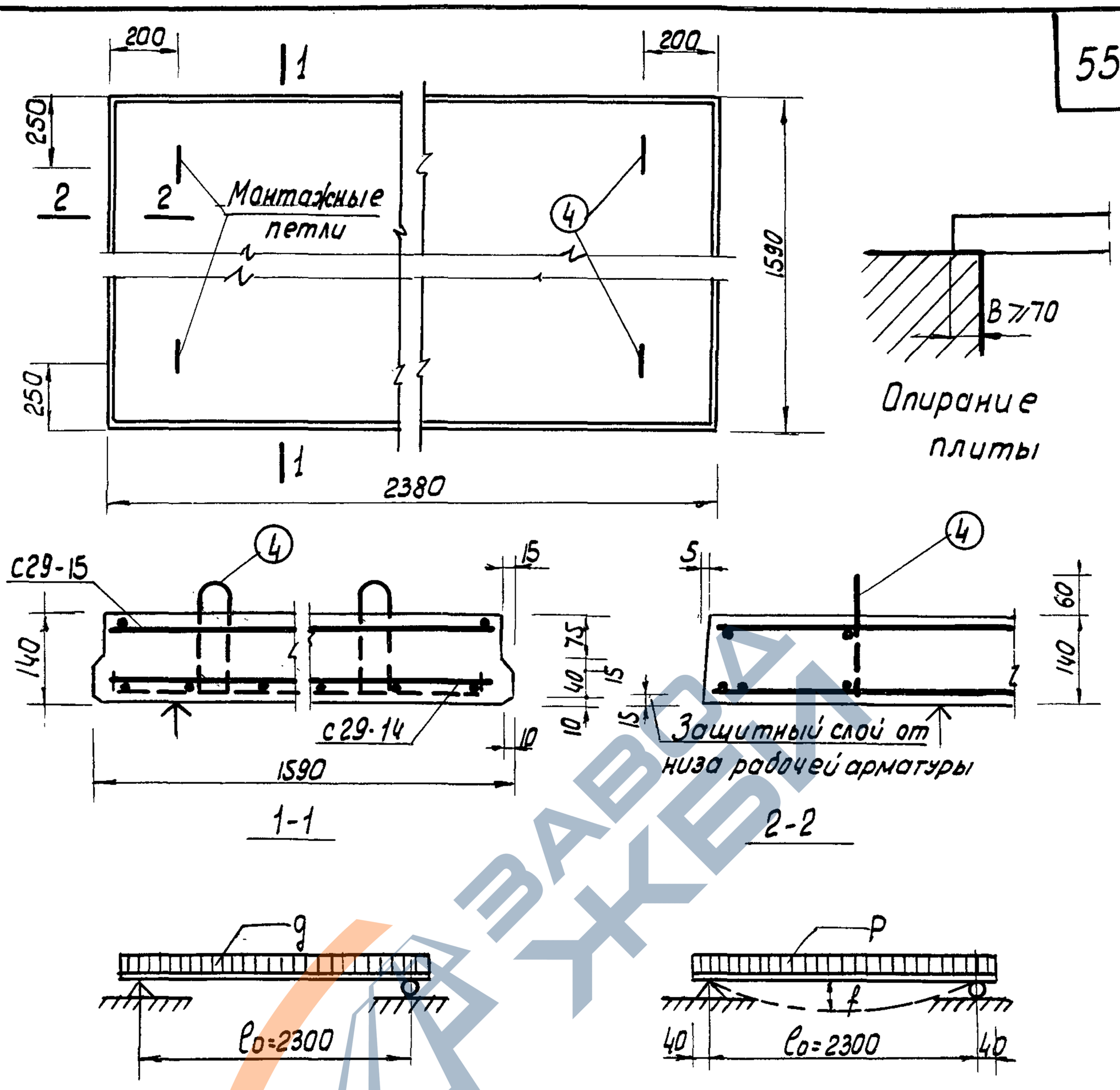

Расчетная схема

а/ Расчетная нагрузка по несущей способности с учетом собственного веса $g = 815$ кг/м².

б/ Нормативная нагрузка при расчете прогиба (включая собственный вес) длительно действующ. $g = 550$ кг/м². кратковременно действ. $p = 150$ кг/м².

Схема загрузки при испытании

f - замеренный прогиб при контрольной нагрузке не более 4,6 мм.
по прочности $P_{разр.} = 790$ кг/м².
по прогибу $P = 450$ кг/м².

Характеристика изделия		
Вес	кг	945
Объем бетона	м³	0,525
Вес стали	кг	11,6
Расход стали на 1 м³ бетона	кг	22.1
Марка бетона		150

Примечания:

1. Плита разработана в соответствии с Н и ТУ 123-55.
2. Коэффициент условия работы $m = 1,1$
3. Контроль жесткости и прочности плиты производить по ТУ 204-54 / МСПМХП
4. Плоскость, отмеченная знаком ↑, должна быть гладкой, подготовленной под шпаклевку.
5. Все размеры в миллиметрах.

Гипрогор АМ-2	Гл. инж. ин.	Руковод. маст.	Гл. инж. АМ-2	Гл. инж. проект	Расчитал	Законструир.	Расчет провер.	Констр. провер.	ОТК.
	В. Фельдман	Л. Дюбек	Г. Кореновский	А. Жуковский	Левенштейн	А. Жуковский	Н. Пахалков	Н. Пахалков	В. Бабыкин

Заполняется проектной организацией				Железобетонные изделия	ИИ-03-02	
Организация Объект			Объект N	Плита плоская длиной 2380 из легкого бетона.	Марка ЛП24-16л	Лист 29-17
Должность	Фамилия	Подпись	N листа по проекту			

альбом №5

https://zavodjbi.com/

https://zavodjbi.com/

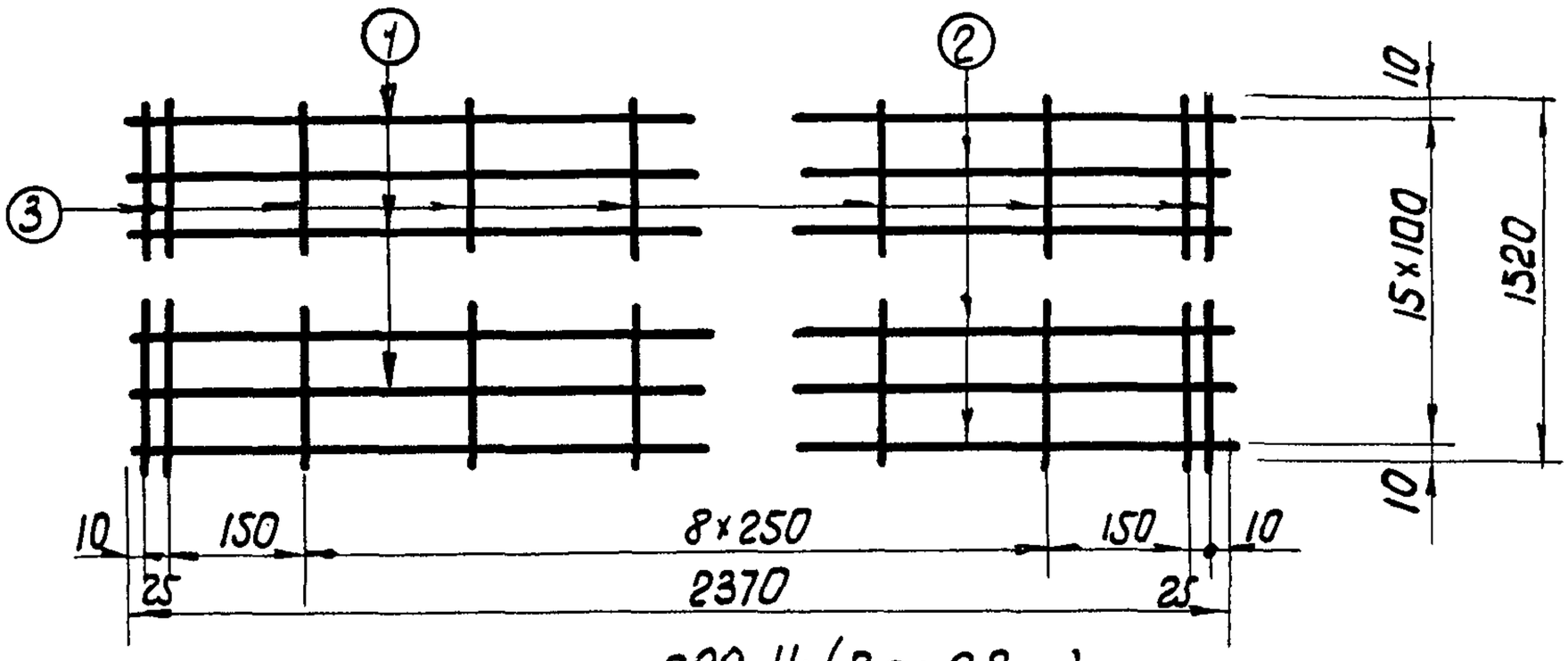

С29-14 (Вес 6,8 кг)

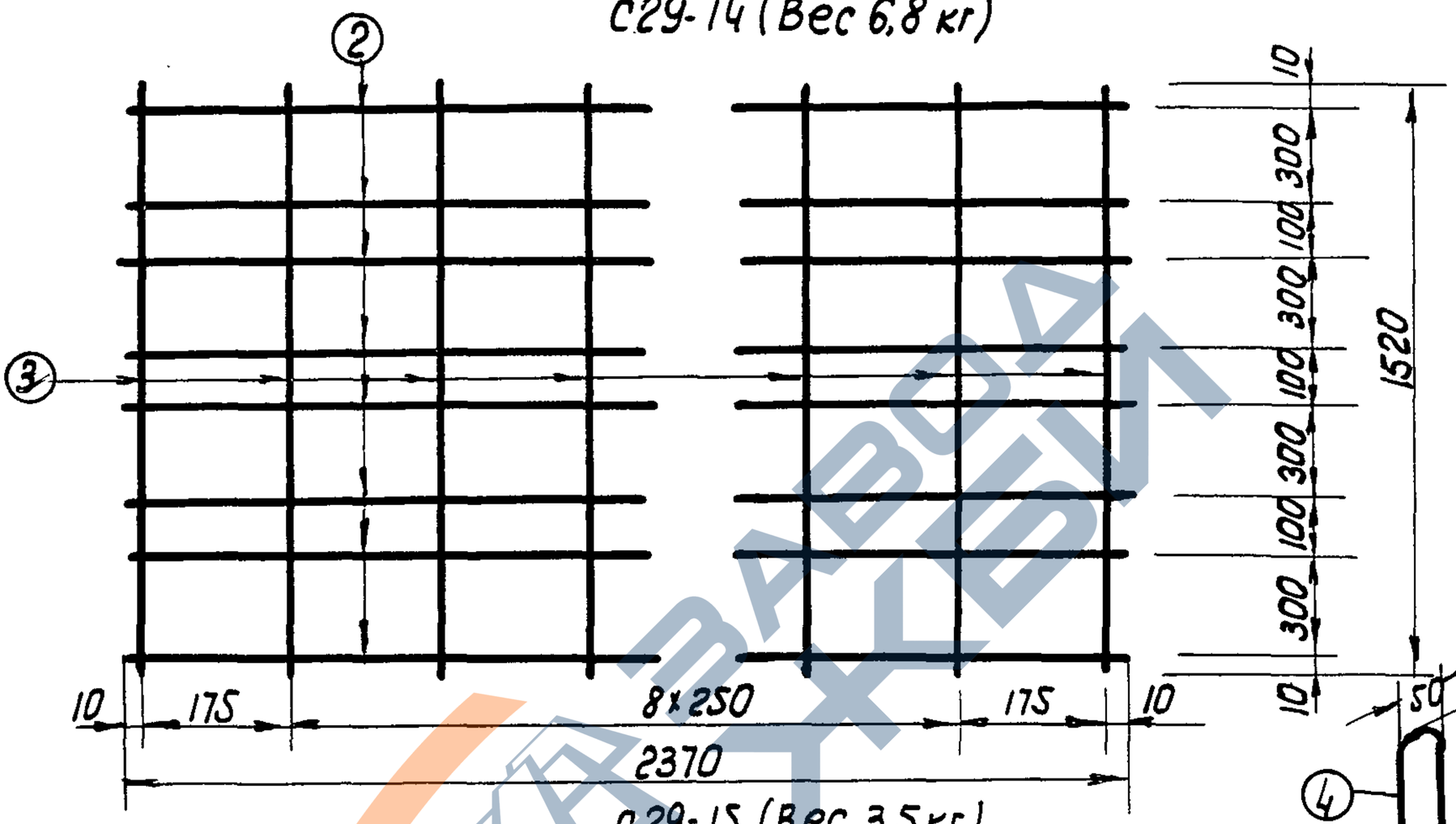

С29-15 (Вес 3,5 кг.)

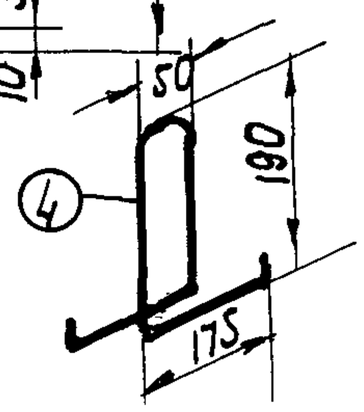

Спецификация арматуры							Выборка армат.			
Сетки		NN	ф	Длина	К-во	Общ. дл.	ГОСТ / Ra н кг/см²	ф	Общ. дл.	Общ. вес
NN	шт.	ст.	мм	мм	шт.	м		мм	м	кг.
С29-14	1	1	5	2370	8	19.0	2590-51 / 2400	8	3.3	1.3
		2	4	2370	8	19.0	5727-53 / 5500	4	74.5	7.3
		3	4	1520	13	19.8		5	19.0	3.0
С29-15	1	2	4	2370	8	19.0				
		3	4	1520	11	16.7				
Петли		4	8	810	4	3.3	Итого			11.6

Характеристика арматуры	
Арматура ф 8 мм из горячекатанной круглой стали марки Ст-3	Ra = 2100
Арматура ф4, ф5 мм из холоднотянутой проволоки	Ra = 4500

Примечания:

1. Сварные сетки выполнять по ТУ-73-56.
2. Испытание всех видов арматуры на растяжение является обязательным, причем показанные по ГОСТ'у Ra н должны быть выше на 10%
3. Сетки и петли сварить в один пространственный каркас.
4. Размеры в миллиметрах.

726

Гл. инж. инст-та	Фельдман В.Л.	Рук. АМ-2	Дюбек Л.К.	Гл. инж. АМ-2	Кореновский Г.Г.
Гл. инж. проекта	Жуковский А.Б.	Расчитал	Левенштейн	Законструир.	А. Жуковский
Расчет провер.	Н. Пахолков	Констр. провер.	Н. Пахолков	О.Т.К.	Бабыкин В.Н.

ГИПРОГОР А.М-2

Заполняется проектной организацией				Железобетонные изделия	НИ-03-02	
Организация / Объект			Объект №8	Плита плоская длиной 2380 мм из легкого бетона.	Марка ПП24-16л	Лист 29-18
Должность	Фамилия	Подпись	Лист по проекту			

https://zavodjbi.com/

https://zavodjbi.com/

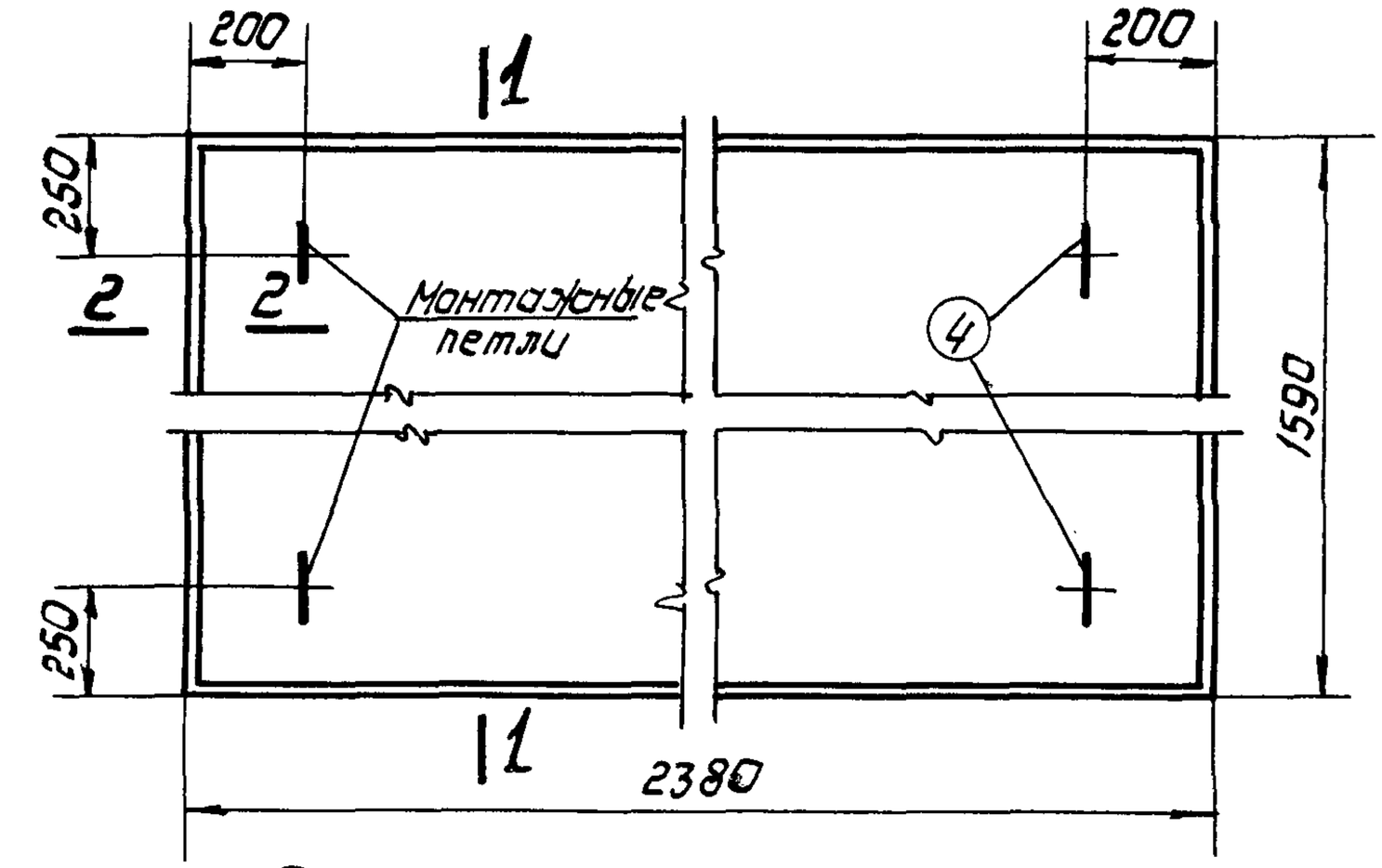

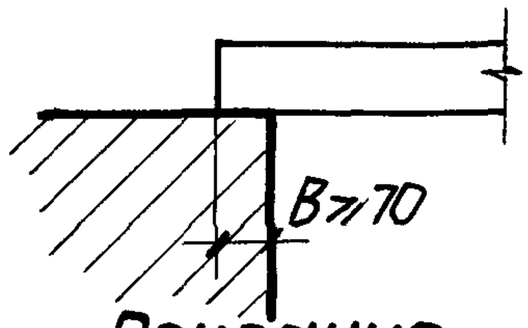

Опирание плиты.

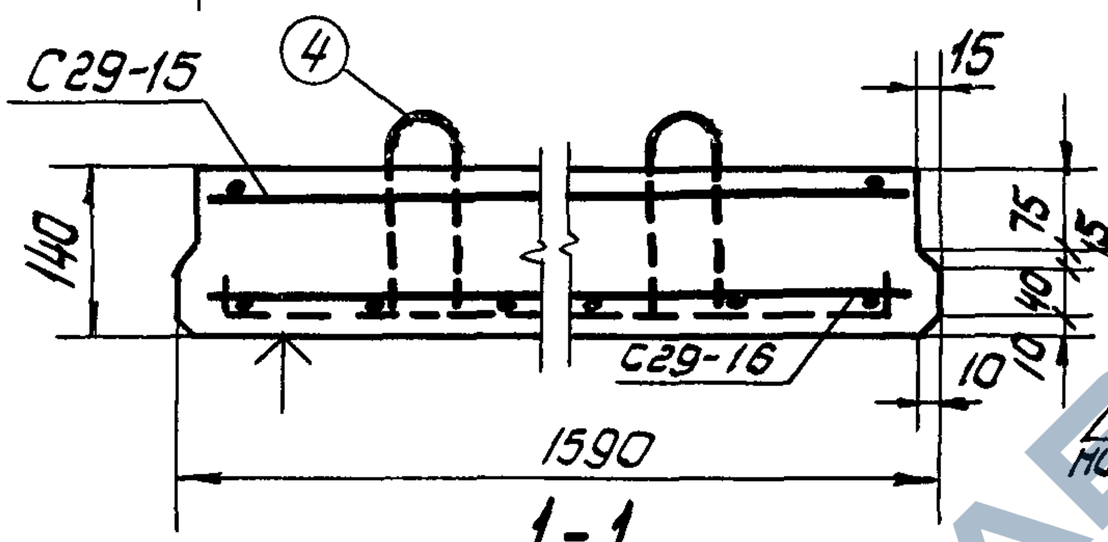

1-1

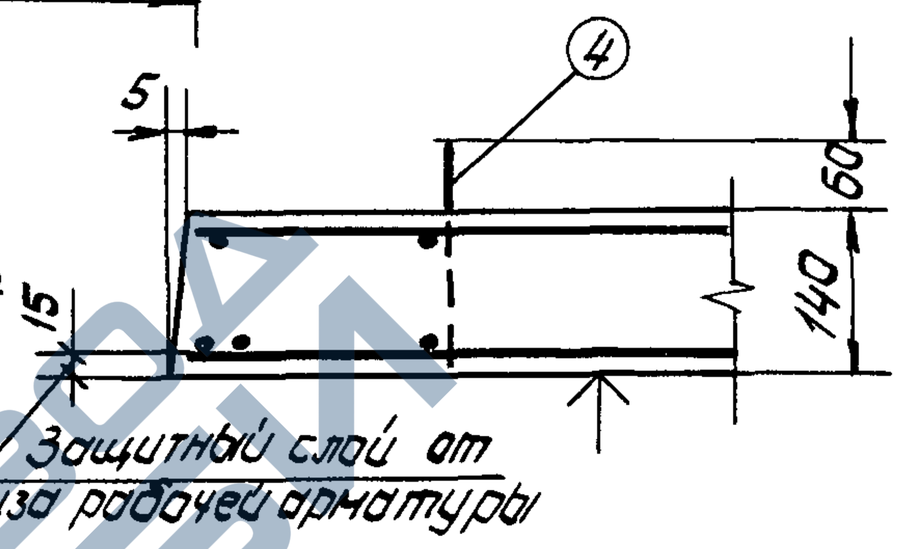

2-2

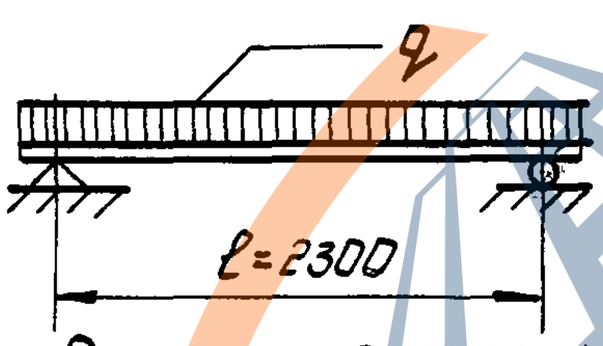

Расчетная схема

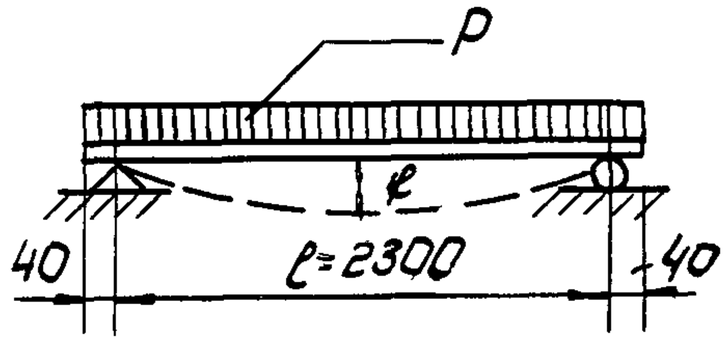

Схема загрузки при испытании

а) Расчетная нагрузка по несущей способности с учетом собственного веса $q = 1145$ кг/м².

б). Нормативная нагрузка при расчете прогиба (включая собственный вес) длительно действующая $q = 850$ кг/м² кратковременно действ. $p = 150$ кг/м²

ℓ - замеренный прогиб при контрольной нагрузке не более 6.4мм.
по прочности $P_{разр.} = 1210$ кг/м²
по прогибу $p = 750$ кг/м²

Характеристика изделия		
Вес	кг	945
Объем бетона	м³	0.525
Вес стали	кг	12.7
Расход стали на 1м³ бетона	кг	24.2
Марка бетона		150

Примечания:

1. Плита разработана в соответствии с Н и ТУ-123-55.
2. Коэффициент условия работы m=1,1.
3. Контроль жесткости и прочности плиты производить по ТУ-204-54 МСПМХП
4. Плоскость отмеченная знаком ↑ должна быть гладкой подготовленной под шпаклевку.
5. Все размеры в миллиметрах

726

Гипропор АМ-2	Гл. инж. ин-та В. Фельман	Руковод. АМ-2 Л. Дюбек	Гл. инж. Л.М-2 Г. Кореновский	Гл. инж. пр-та А. Жуковский	Расчитал Левенштейн
Законструир. А. Жуковский	Расчет провер. Н. Пахолков	Констр. пров. Н. Пахолков	О.т.к. В. Бабыкин		

Заполняется проектной организацией				Железобетонные изделия	ИИ-03-02	
Организация: Объект:			Объект №	Плита плоская длиной 2380мм из легкого бетона	Марка	Лист
Должность	Фамилия	Подпись	N листа по пр-ту		ПТП24-16	29-19

альбом 15

https://zavodjbi.com/

https://zavodjbi.com/

58

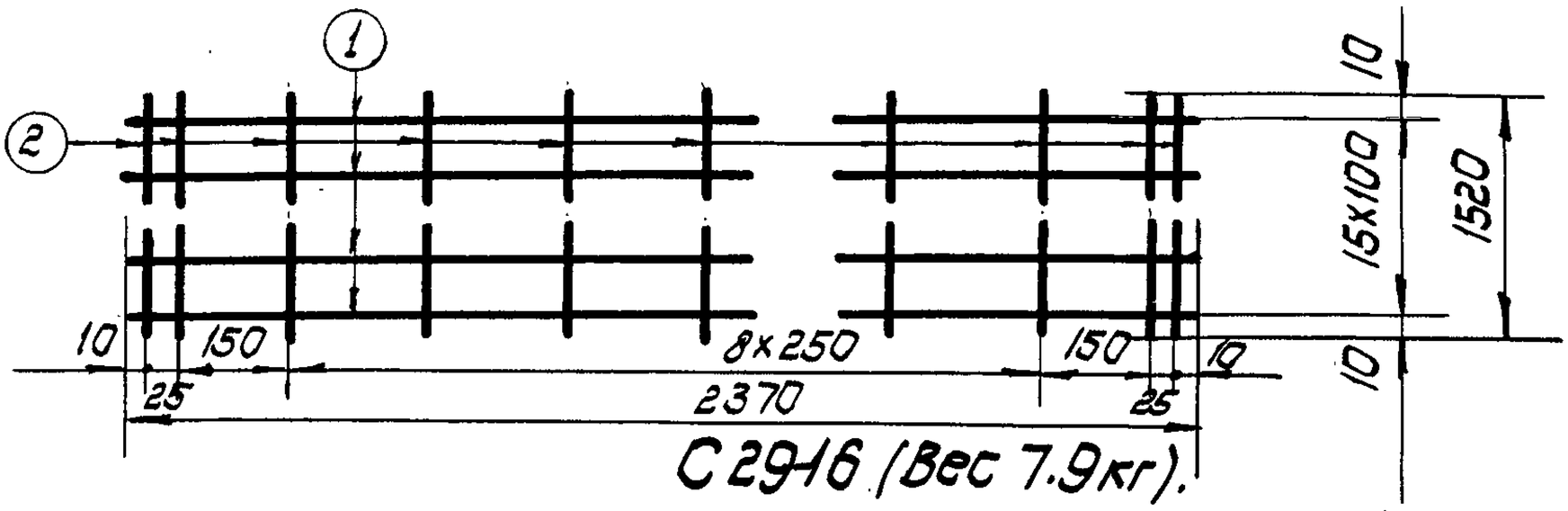

С29-16 (Вес 7.9кг).

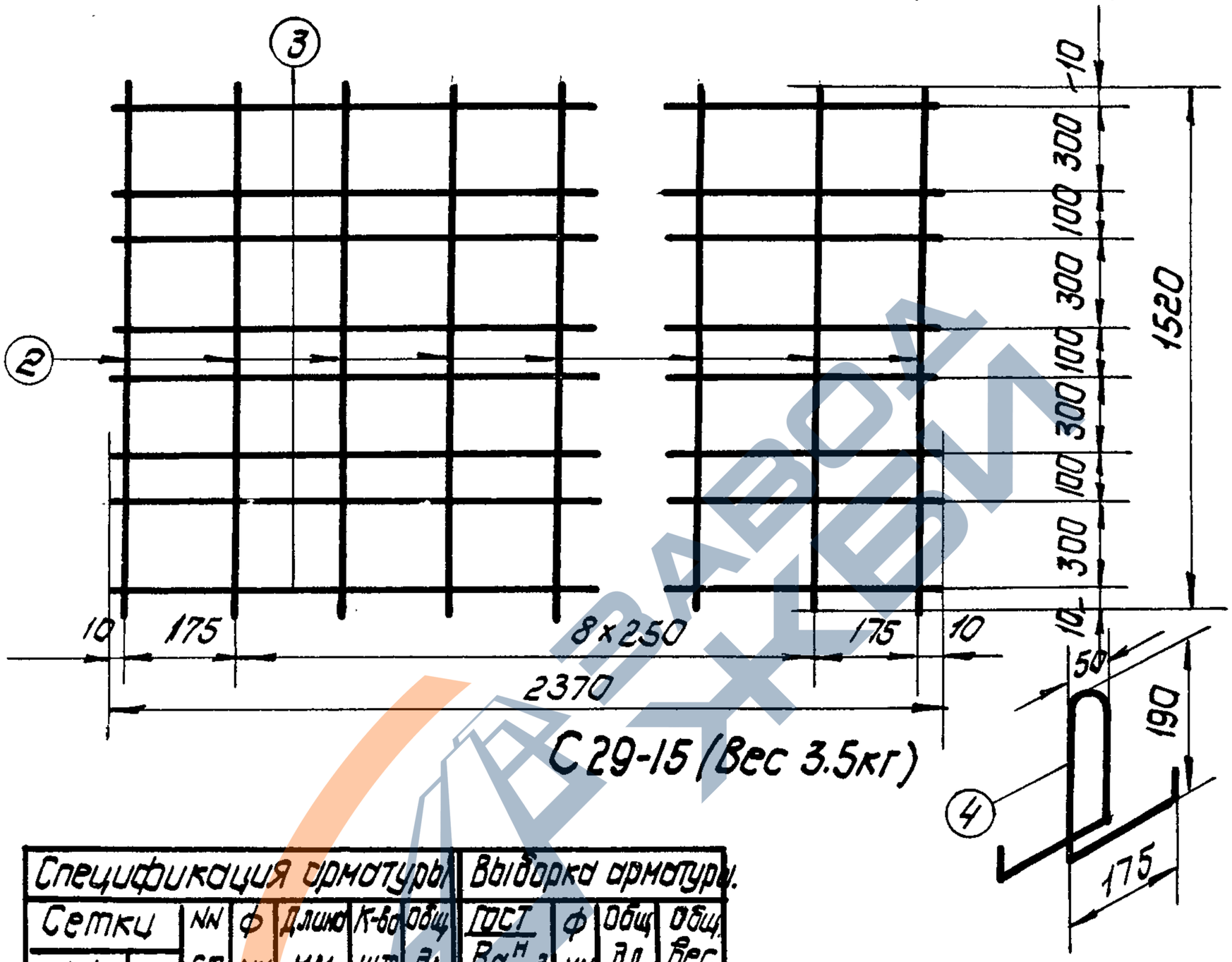

С29-15 (Вес 3.5кг)

Спецификация арматуры							Выборка арматуры			
Сетки		NN ст.	Ф мм	Длина мм	К-во шт.	Общ. дл. м	ГОСТ Ra кг/см²	Ф мм	Общ. дл. м.	Общ. вес кг
NN	шт									
С29-16	1	1	5	2370	16	38.0	2590-51/2400	8	3.3	1.3
		2	4	1520	13	19.8	6727-53/5500	4	55.5	5.5
								5	38.0	5.9
С29-15	1	3	4	2370	8	19.0				
		2	4	1520	11	16.7				
Петли		4	8	810	4	3.3	Итого:			12.7

Характеристика арматуры	
Арматура Ф 8 мм из горячекатанной круглой стали марки Ст3	R_a=2100
Арматура Ф 4, Ф 5 мм из холоднотянутой проволоки	R_a=4500

726

Примечания:

1. Сварные сетки выполнять по ТУ 73-56.
2. Испытание всех видов арматуры на растяжение является обязательным, причем показанные по ГОСТ'у $R_a^н$ должны быть выше на 10%
3. Сетки и петли сварить в один пространственный каркас.
4. Размеры в миллиметрах.

Гипрогор АМ-2			
Гл. инж. пр-та	А. Жуковский		
Гл. инж. маст.	Г. Кореновский		
Рук. маст.	Л. Дюбек		
Гл. инж. ин-та	В. Фельдман		
Рассчитал	А. Левенштейм		
Рассчет. провер.	Н. Похолков		
Констр. провер.	Н. Похолков		
ОТК	В. Бобыкин		

Заполняется проектной организацией

Организация:

Объект:

Объект N

Должность	Фамилия	Подпись

N листа по проекту

Железобетонные изделия

НИ-03-02

Плоская плита длиной 2380мм из легкого бетона

Марка	Лист
ПП 24-16л	29-20

Альбом 15

https://zavodjbi.com/

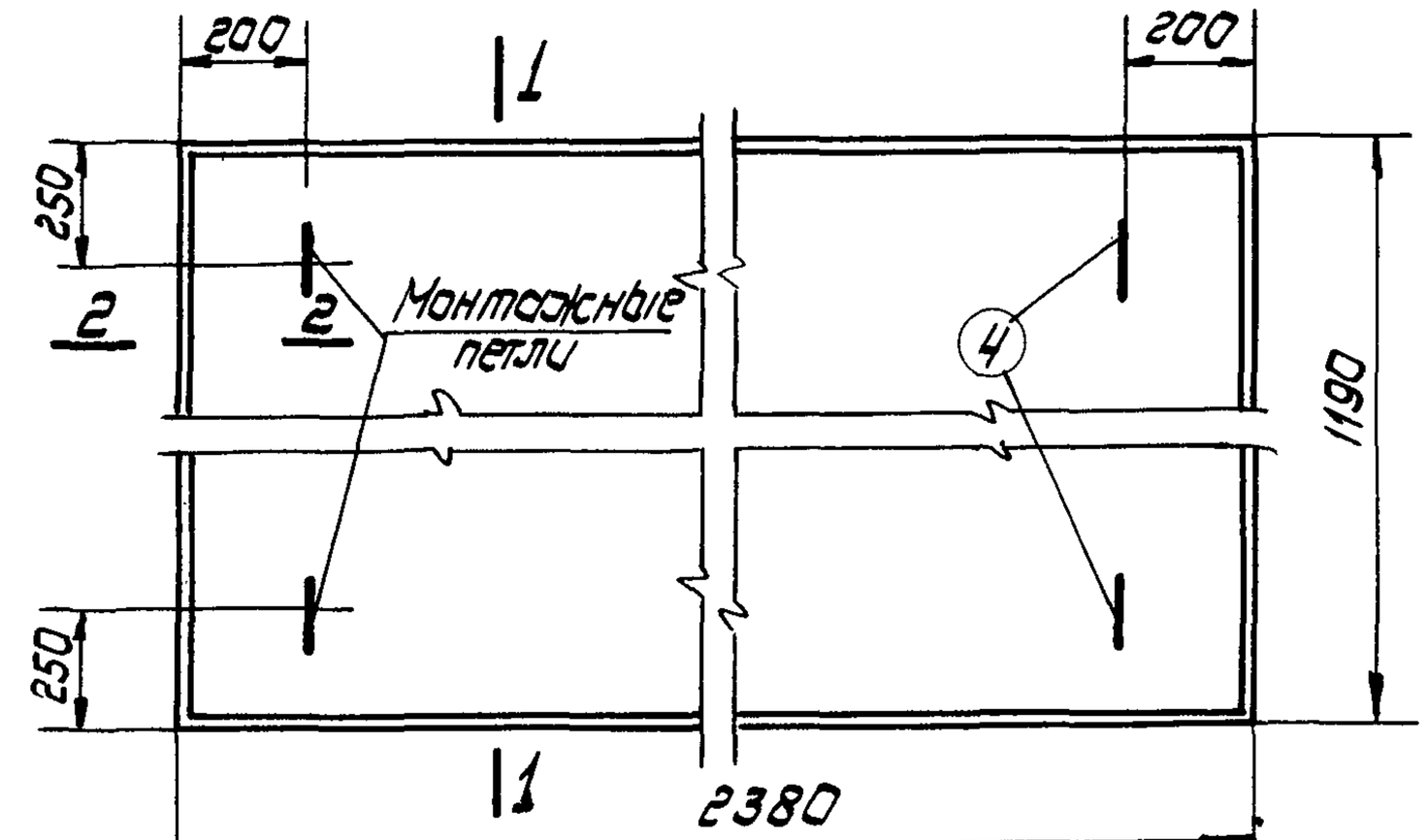

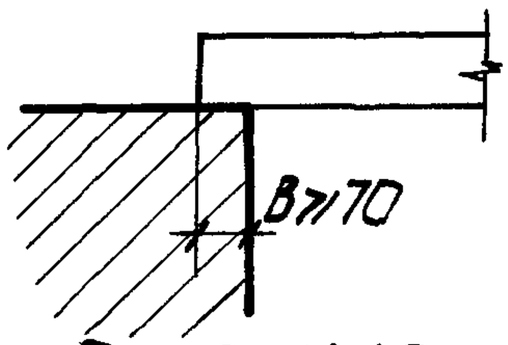

Опирание плиты.

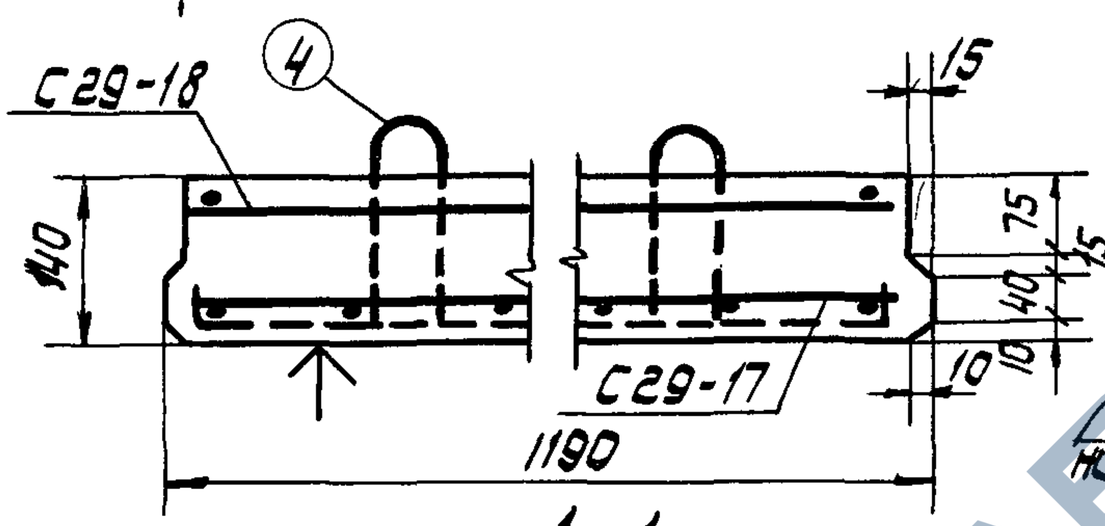

1-1

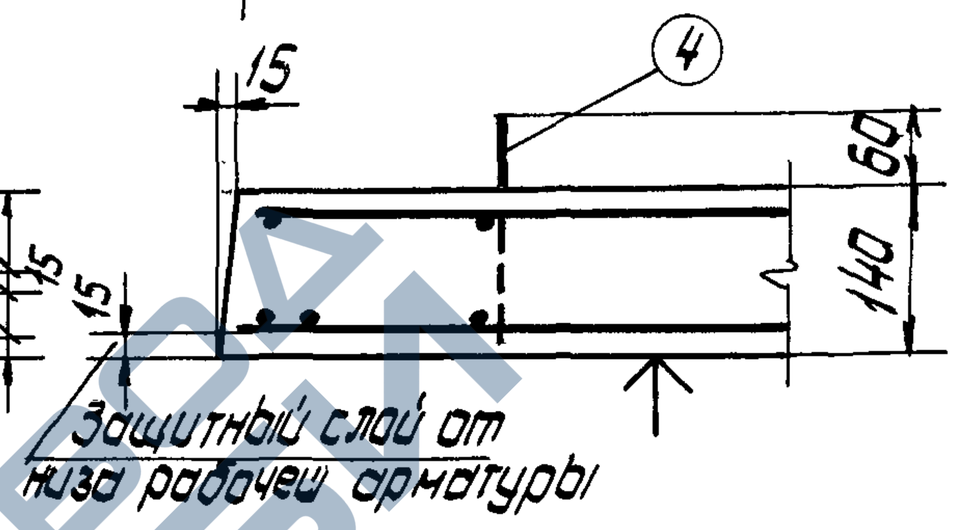

2-2

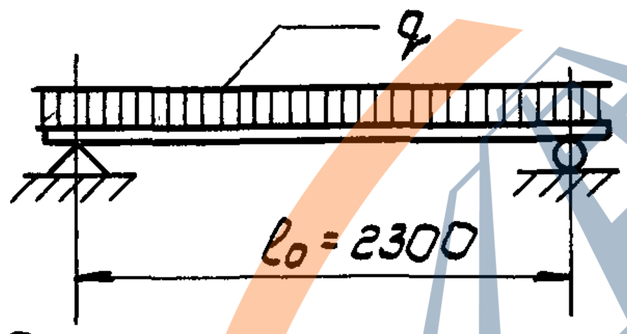

Расчетная схема.

а). Расчетная нагрузка по несущей способности с учетом собственного веса $q = 815$ кг/м²

б) Нормативная нагрузка при расчете прогиба (включая собственный вес).
длительно действующ. $q = 550$ кг/м²
кратковременнодейств. $p = 150$ кг/м²

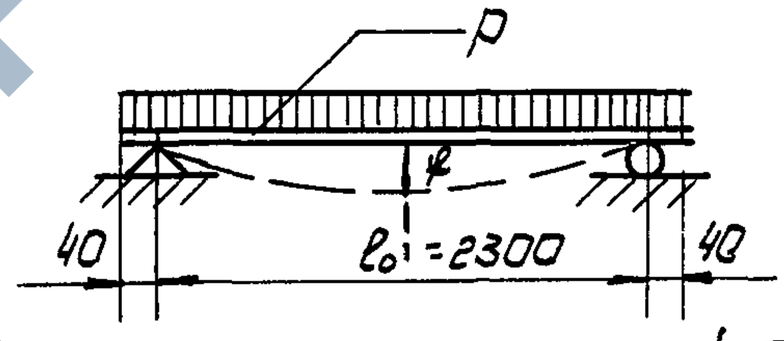

Схема загрузки при испытании

f = замеренный прогиб при контрольной нагрузке не более 4.7 мм.
по прочности $P_{разр.} = 790$ кг/м²
по прогибу $p = 450$ кг/м²

Характеристика изделия		
Вес	кг	700
Объем бетона	м³	0.39
Вес стали	кг	9.0
Расход стали на 1 м³ бет.	кг	23.0
Марка бетона		150

Примечания:

1. Плита разработана в соответствии с НиТУ-123-56
2. Коэффицент условия работы $m = 1.1$
3. Контроль жесткости и прочности плиты производить по ТУ-204-54 / МСПМХП
4. Плоскость, отмеченная знаком ↑, должна быть гладкой, подготовленной под шпаклевку
5. Все размеры в миллиметрах.

726

Гипрогор АМ-2	Гл. инж. ин-та	В. Фельдман	
	Руковод АМ-2	Л. Дюбек	
	Гл. инж. АМ-2	Г. Кореновский	
	Гл. инж. проекта	А. Жуковский	
	Расчитал	А. Левенштейн	
	Законструиров	А. Жуковский	
	Расчет. провер.	Н. Пахолков	
	Констр. провер.	Н. Пахолков	
	О.Т.К.	В. Бабыкин	

Заполняется проектной организацией				Железобетонные изделия	ИИ-03-02
Организация: Объект:			Объект N	Плита плоская длиной 2380 мм из легкого бетона	Марка: ПП24-12А; Лист: 29-21
Должность	Фамилия	Подпись	N листа по пр-ту		

Альбом-15

https://zavodjbi.com/

https://zavodjbi.com/

60

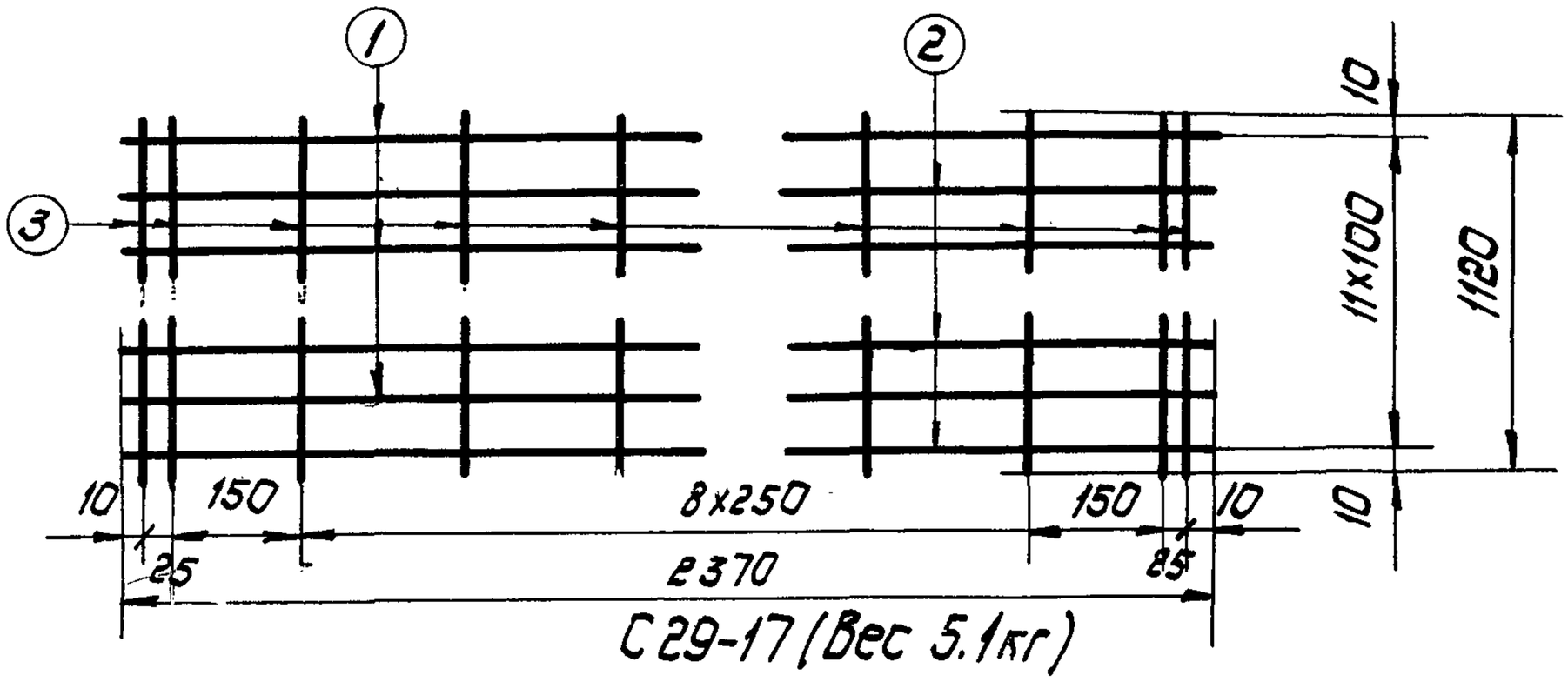

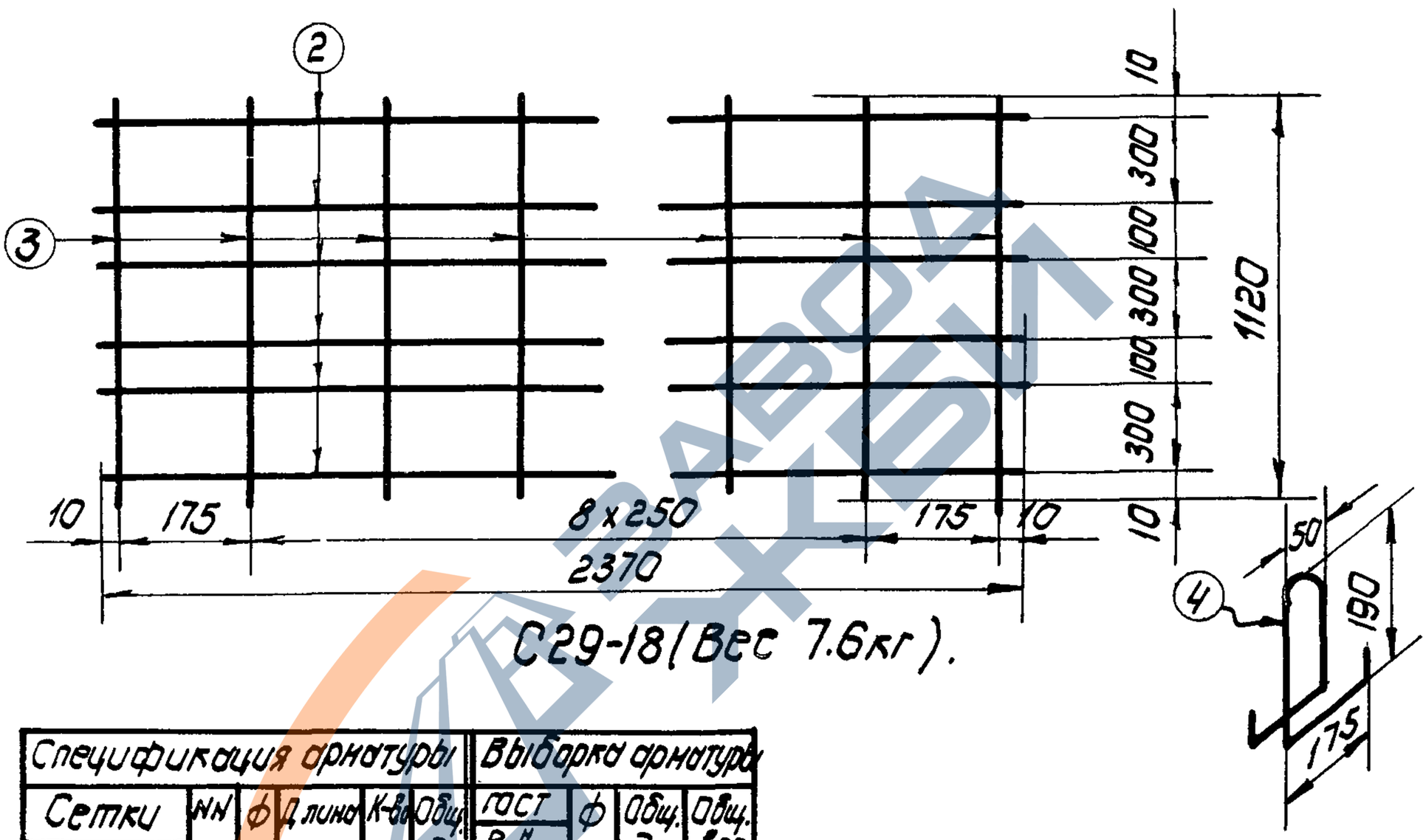

Спецификация арматуры							Выборка арматуры				
Сетки		NN ст.	ф мм	Длина мм.	К-во шт.	Общ. дл. м	ГОСТ $R_a^н$ кг/см²	ф мм	Общ. дл. м.	Общ. вес кг
NN	шт.									
С29-17	1	1	5	2370	6	14.2	2590-58 / 2400	8	3.3	1.3
		2	4	2370	6	14.2		4	55.3	5.5
		3	4	1120	13	14.6	6727-53 / 5500	5	14.2	2.2
С29-18	1	2	4	2370	6	14.2				
		3	4	1120	11	12.3				
петли		4	8	810	4	3.3	итого:			9.0

Характеристика арматуры	
Арматура ф 8 мм из горячекатанной круглой стали марки Ст.3	R_a=2100
Арматура ф 4, ф 5 из холоднотянутой проволоки.	R_a=4500

Примечания:

1. Сварные сетки выполнять по ТУ 73-56.
2. Испытание всех видов арматуры на растяжение является обязательным, причем показанные по ГОСТ'у $R_a^н$ должны быть выше на 10%
3. Сетки и петли сварить в один пространственный каркас
4. Размеры в миллиметрах

726

ГИПРОГОР А.М-2	Гл. инж. ин-та	В. Фельман	
	Руковод. А.М-2	Л. Дубек	
	Гл. инж. АМ-2	Г. Кареновский	
	Рассчитал	Левенштейн	
	Гл. инж. проект.	А. Жуковский	
	Расчет	Н. Пахолков	
	Констр. провер.	Н. Пахолков	
	О.Т.К.	В. Бобылкин	

Заполняется проектной организацией

организация:

объект:

объект №

должность | фамилия | подпись

N листа по пр.

Железобетонные изделия

Плита плоская длиной 2380мм из легкого бетона

Серия	Марка	Лист
ИИ-03-02	ПП24-12л	29-22

Альбом 15

https://zavodjbi.com/

https://zavodjbi.com/

61

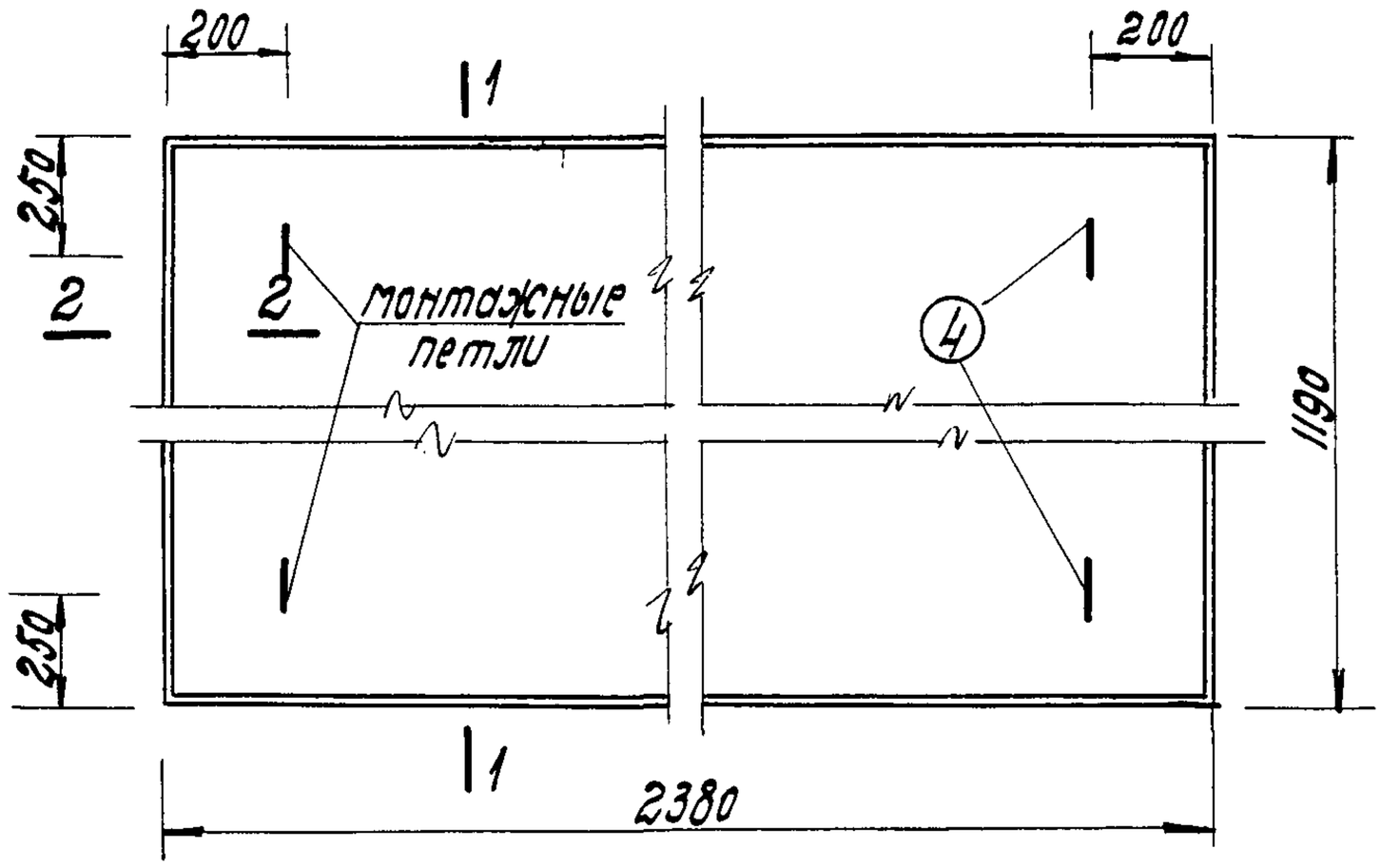

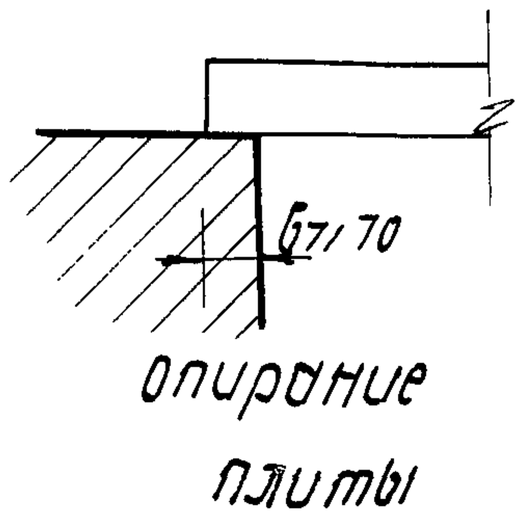

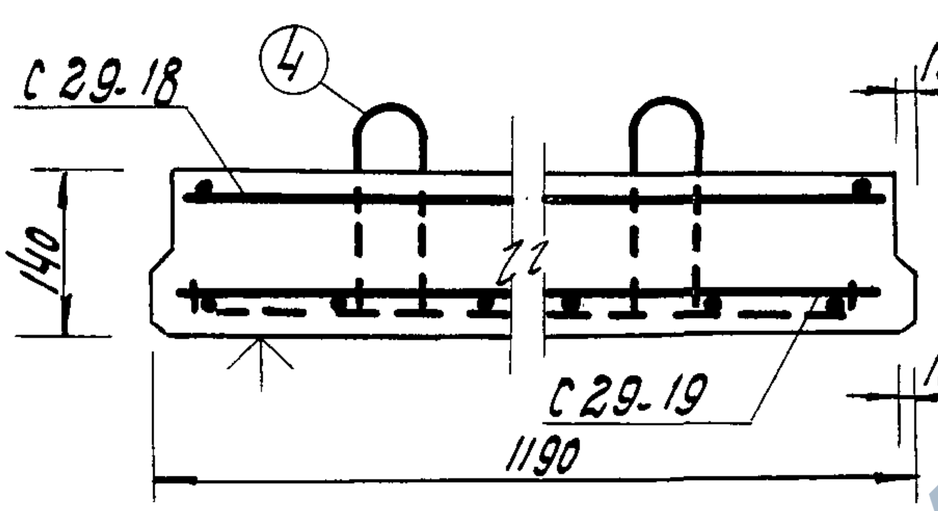

1-1

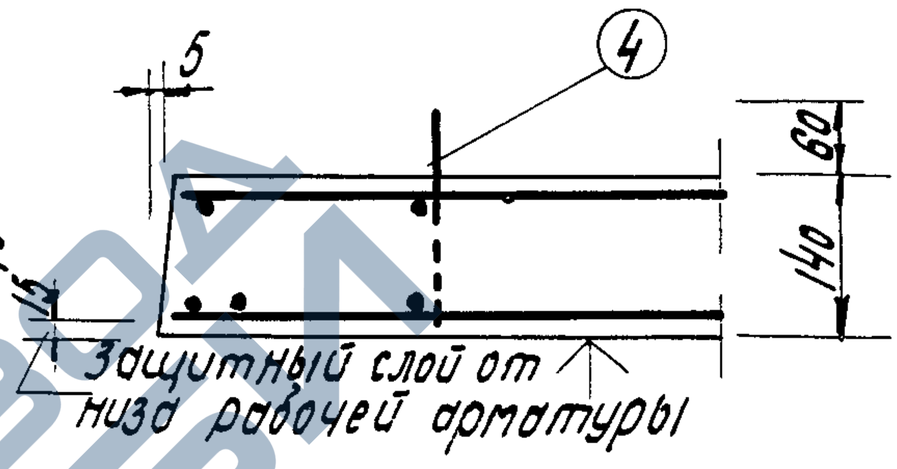

2-2

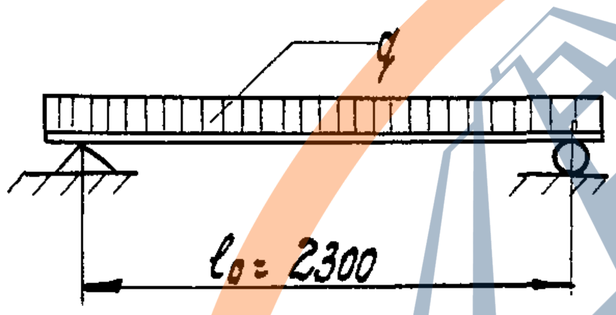

Расчетная схема

а/ Расчетная нагрузка по несущей способности с учетом собственного веса $q = 1145$ кг/м²

б/ Нормативная нагрузка при расчете прогиба (включая собственный вес) длительно действующая $q = 850$ кг/м²
кратковременно действ. $P = 150$ кг/м²

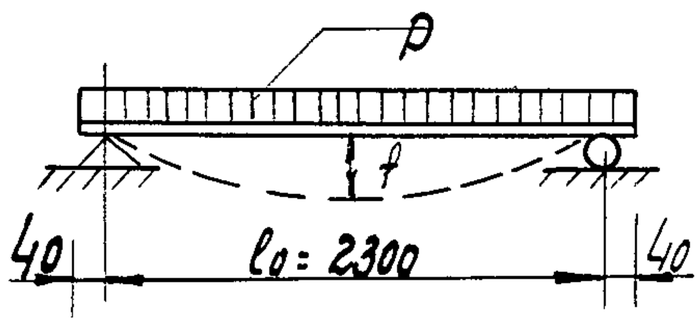

схема загрузки при испытании

f замеренный прогиб при контрольной нагрузке не более 6.4 мм
по прочности $P_{разр} = 1210$ кг/м²
по прогибу $P = 750$ кг/м²

Характеристика изделия		
Вес	кг	700
объем бетона	м³	0.39
Вес стали	кг	9.8
Расход стали на 1 м³ бетона	кг	25.1
марка бетона		150

Примечания:

1. Плита разработана в соответствии с Н и ТУ-123-55.
2. Коэффициент условия работы $m = 1.1$
3. Контроль жесткости и прочности плиты производить по ТУ-204-54 / МСПМХП
4. Плоскость, отмеченная знаком ↑ должна быть гладкой, подготовленной под шпаклевку.
5. Все размеры в миллиметрах.

Гипрогор АМ-2	Гл. инж. ин-та В. Фельдман	Руковод. АМ-2 Л. Дюбек	Гл. инж. АМ-2 Г. Кореновский	Гл. инж. пр-та А. Жуковский	Расчитал Левенштейн	Законструир. А. Жуковский
					Расчет пров. Н. Пахолков	Констр. пров. Н. Пахолков
						отк. В. Бабыкин

Заполняется проектной организацией				Железобетонные изделия	ИИ-03.02	
организация объект			объект N	Плита плоская длиной 2380 мм из легкого бетона	марка ПП24-12м	Лист 29-23
должность	фамилия	подпись	N листа по пр-ту			

https://zavodjbi.com/

https://zavodjbi.com/

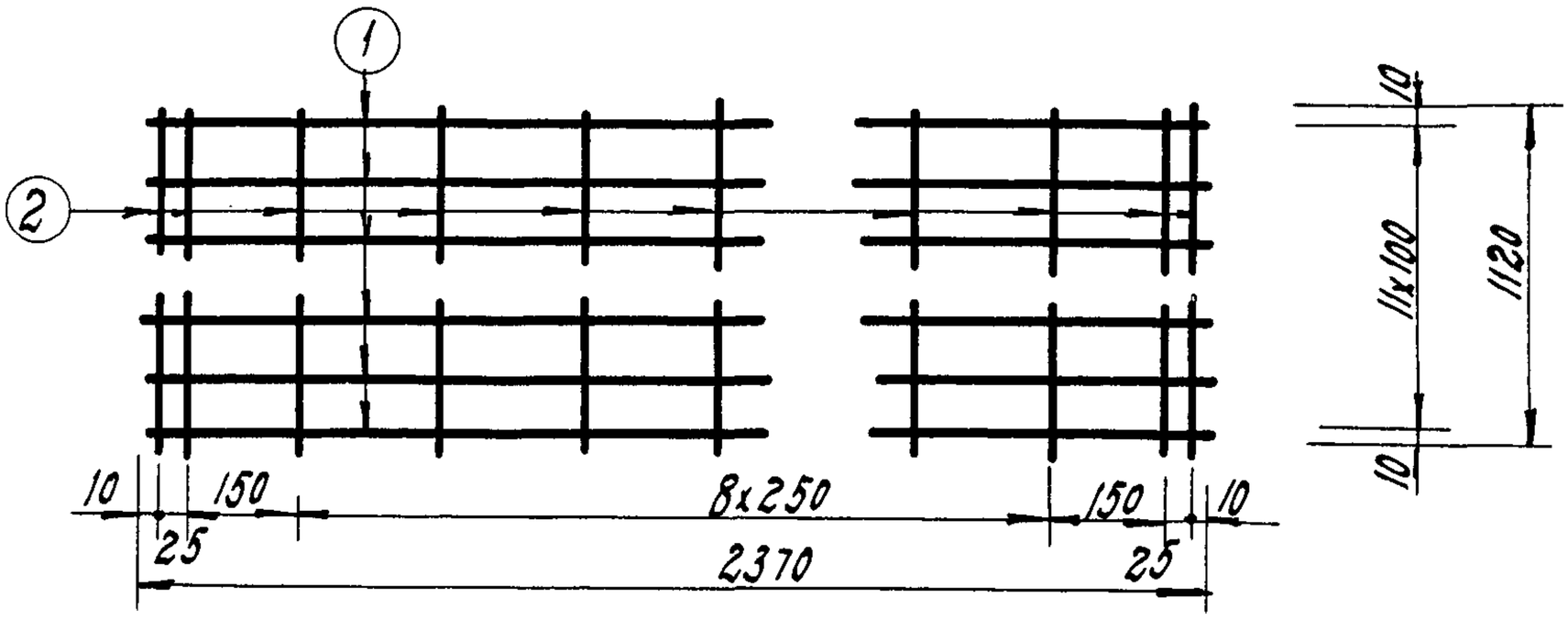

С 29.19 (Вес 5.9кг)

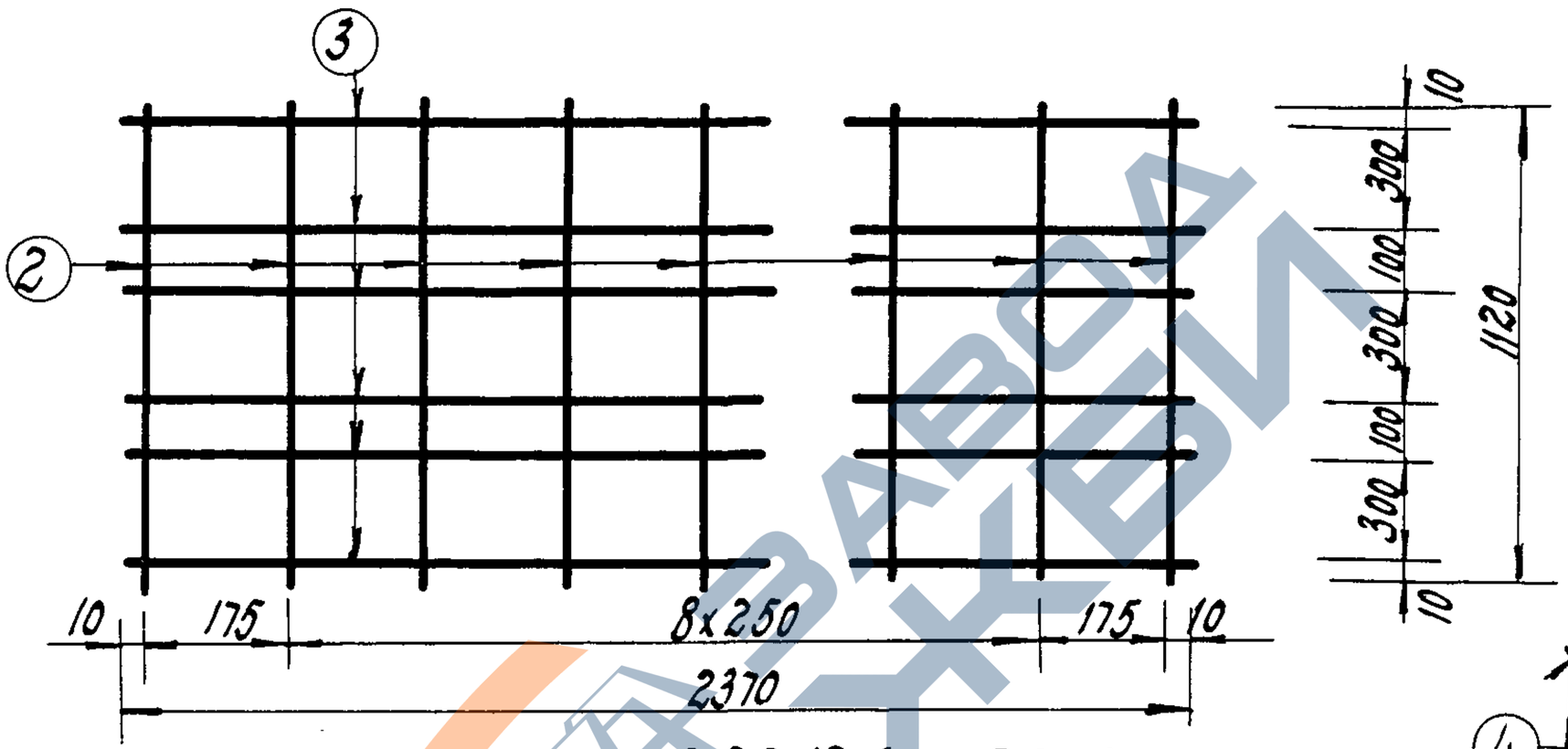

С 29-18 (Вес 2.6кг)

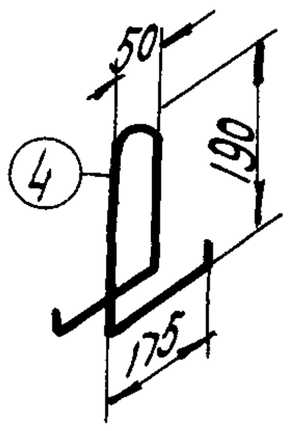

Спецификация арматуры							Выборка арматуры			
Сетки		NN ст.	ф мм	Длина мм	к-во шт.	общ. дл. м.	N гост $R_a^н$ кг/см²	ф мм	общ. дл. м	общ. вес кг
NN	шт.									
С-29.19	1	1	5	2370	12	28.5	2590-51 / 2400	8	3.3	1.9
		2	4	1120	13	14.6	6797-53 / 5500	4	41.1	4.1
								5	28.5	4.4
С 29.18	1	3	4	2370	6	14.2				
		2	4	1120	11	12.3				
Петли		4	8	810	4	3.3	Итого			9.8

Характеристика арматуры	
Арматура ф8мм из горячекатанной круглой стали марки ст3	R_a: 2100
Арматура ф4, ф5мм из холоднотянутой проволоки	R_a: 4500

Примечания:

1. Сварные сетки выполнять по ТУ 73-56
3. Испытание всех видов арматуры на растяжение является обязательным, причем показанные по гост'у R_a" должны быть, выше на 10%
3. Сетки и петли сварить в один пространственный каркас
4. Размеры в миллиметрах.

Гл. инж. ин-та	В. Фельдман	Рук. маст.	Л. Дюбек	Гл. инж. маст.	Г. Кореновский
Гл. инж. пр.	А. Жуковский	Расчитал	Левенштейн	Законструир.	А. Жуковский
Расчет провер.	Н. Пахолков	Констр. пров.	Н. Пахолков	О.т.к.	В. Бабыкин

Гипрогор АМ-2

Заполняется проектной организацией				Железобетонные изделия	НН-03-02	
организация объект			объект N			
Должность	Фамилия	подпись	N листа по проекту	Плита плоская длиной 2380 мм из легкого бетона	марка ПТП24-12л	лист 29-24

https://zavodjbi.com/

https://zavodjbi.com/

63

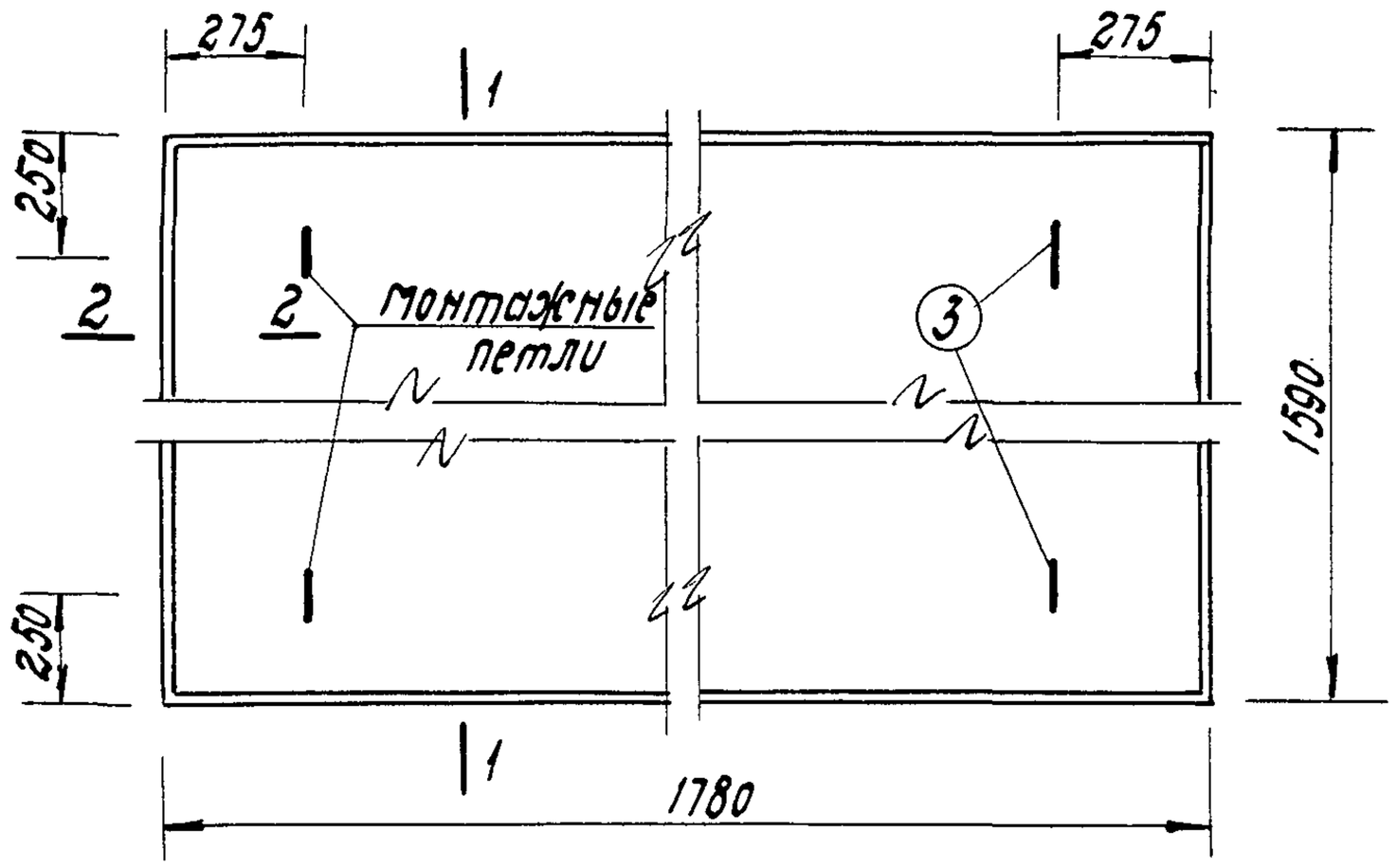

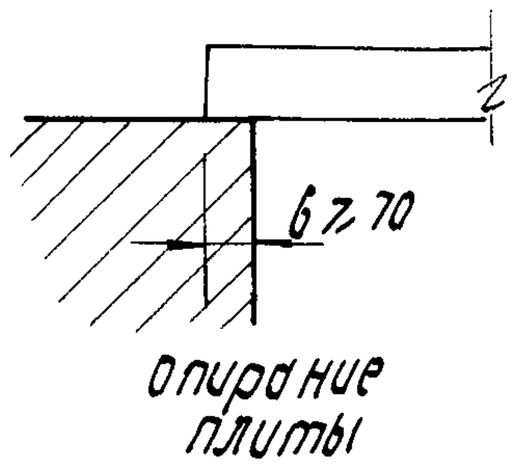

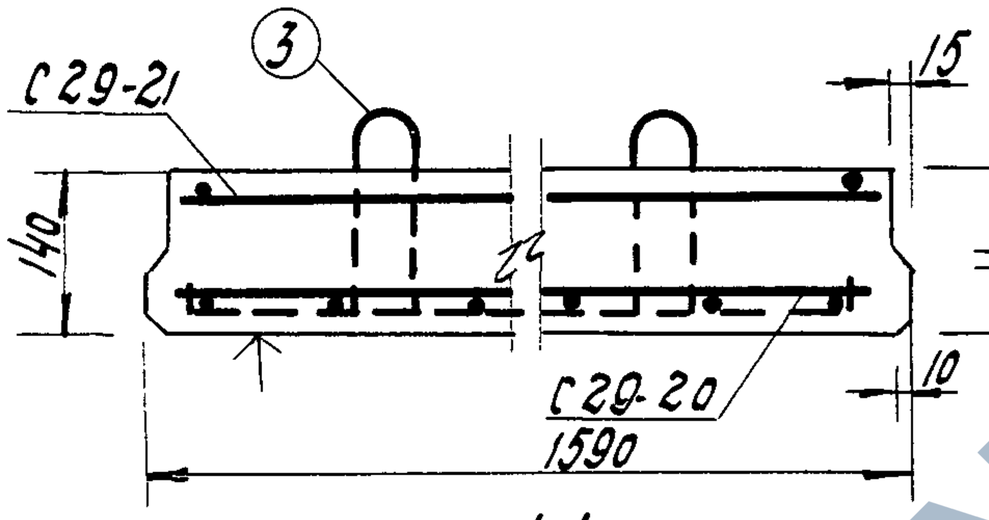

1-1

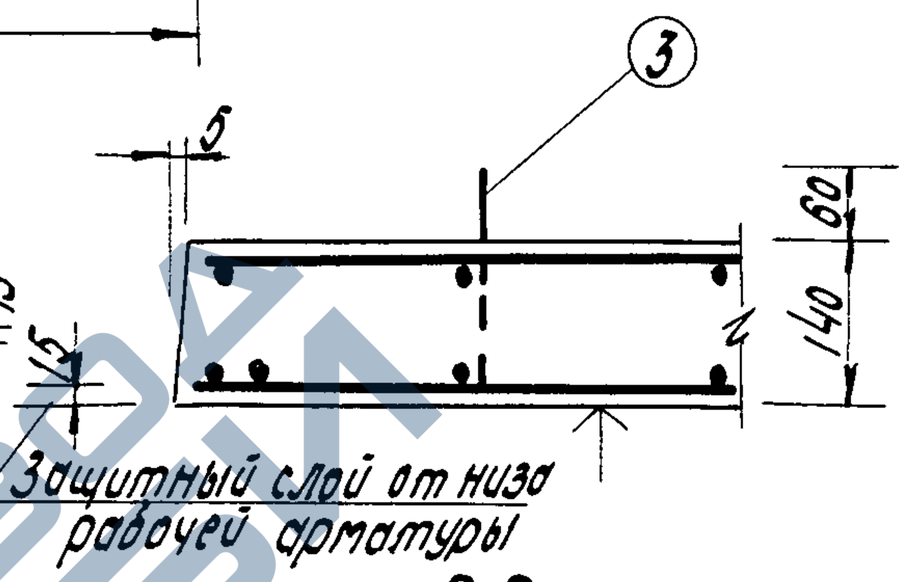

2-2

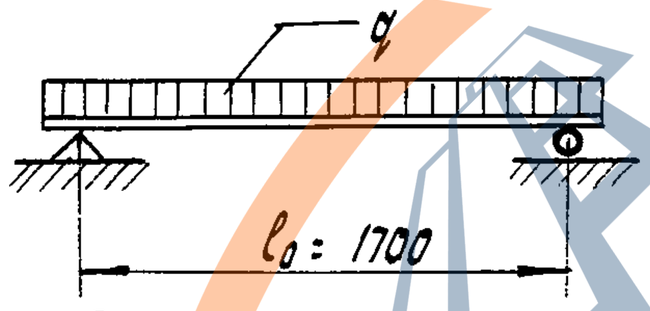

Расчетная схема

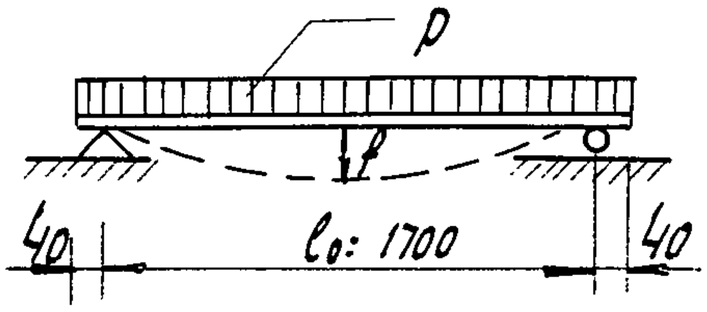

Схема загрузки при испытании

А) Расчетная нагрузка по несущей способности с учетом собственного веса $q = 1145$ кг/м²

б) Нормативная нагрузка при расчете прогиба (включая собственный вес) длительно действующ. $q = 850$ кг/м²
кратковременно действ. $P = 150$ кг/м²

f - замеренный прогиб при контрольной нагрузке не более 1.6мм
по прочности $P_{разр} = 1210$ кг/м²
по прогибу $P = 750$ кг/м²

Характеристика изделия		
Вес	кг	700
объем бетона	м³	0.39
Вес стали	кг	8.2
Расход стали на 1м³ бетона	кг	21.0
марка бетона		150

Примечания:

1. Плита разработана в соответствии с Н и ТУ-123-55
2. Коэффициент условия работы m=1.1
3. Контроль жесткости и прочности плиты производить по ТУ-204-54 / МСПМХП
4. Плоскость, обозначенная знаком 1, должна быть гладкой, подготовленной под шпаклевку
5. Все размеры в миллиметрах.

Гипрогор АМ-2	Гл. инж. ин-та Фельдман В.Л.	Рук. АМ-2 Дюбек Л.К.	Гл. инж. АМ-2 Кореновский Г.	Гл. инж. пр-та Жуковский А.	Расчитал А. Левенштейн
Законструир. Жуковский А.	Расчет провер. Н. Пахолков	Констр. пров. Н. Пахолков	Отк. В. Бабыкин		

Заполняется проектной организацией				Железобетонные изделия	ИИ-03-02	
Организация объект			объект №			
должность	фамилия	подпись	№ листа по пр.	Плита плоская длиной 1780мм из легкого бетона.	марка ПТП 18-16л	лист 29-25

https://zavodjbi.com/

https://zavodjbi.com/

64

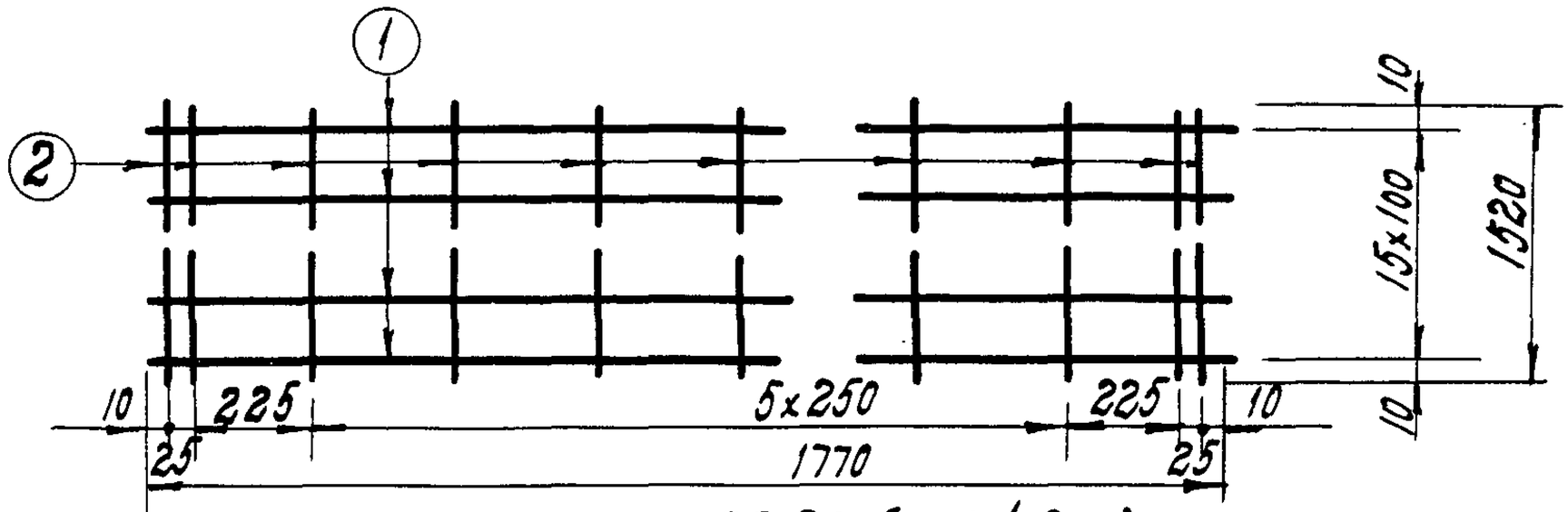

С29-20 (вес 4.3кг)

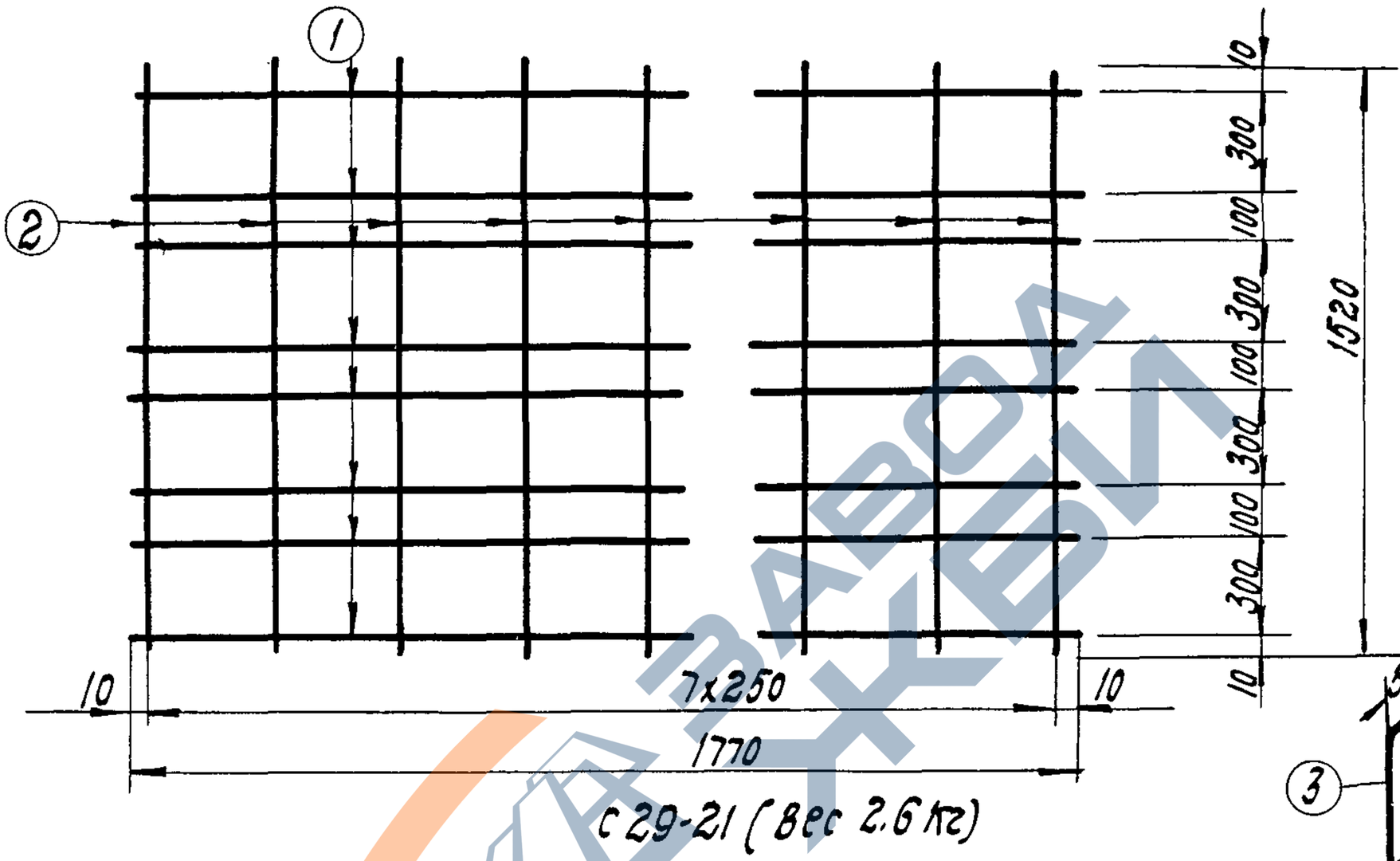

С29-21 (вес 2.6кг)

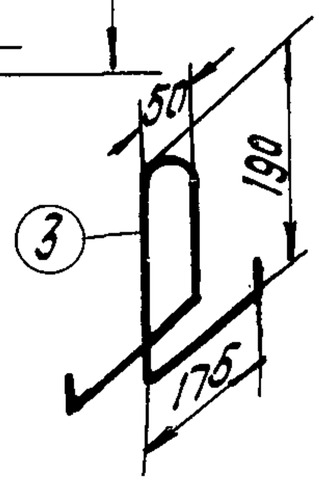

Спецификация арматуры							Выборка армат.			
сетки		NN ст.	ф мм	Длина мм	К-во шт.	Общ. дл. м	ГОСТ Ra кг/см²	ф мм	общ. дл. N	общ. вес кг.
NN	шт.									
С29-20	1	1	4	1770	16	28.4	2590-51 2400	8	3.3	1.3
		2	4	1520	10	15.2				
							6727-53 5500	4	10.0	6.9
С29-21	1	1	4	1770	8	14.2				
		2	4	1520	8	12.2				
петли		3	8	810	4	33	Итого			8.2

Характеристика арматуры	
Арматура ф8 из горячекатанной круглой стали марки ст.3	R_a = 2100
Арматура ф4 из холоднотянутой проволоки	R_a = 4500

Примечания:

1. Сварные сетки выполнять по ТУ-73-56
2. Испытание всех видов арматуры на растяжение является обязательным. Причем показанные по ГОСТу R_a должны быть выше на 10%.
3. Сетки и петли сварить в один пространственный каркас
4. Размеры в миллиметрах.

Гипрогор АМ-2	Гл.инж.ин-та	Фельдман В.Л.	
	Рук. АМ-2	Дубек Л.К.	
	Гл.инж.АМ-2	Кореновский	
	Зав.конструкт.	А.Жуковский	
	Расчет пров.	Н.Пахолков	
	ОТК	В.Бобылкин	
	Рассчитал	А.Лебенштейн	
	Гл.инж.пр.то	Жуковский	
	Констр.провер.	Н.Пахолков	

Заполняется проектной организацией

организация

объект

должность	фамилия	подпись

объект №

№ листа по проекту

Железобетонные изделия

Плита плоская длиной 1780мм из легкого бетона

ИИ-03-02

Марка ПП18.16Л

Лист 29-26

альбом 16

https://zavodjbi.com/

https://zavodjbi.com/

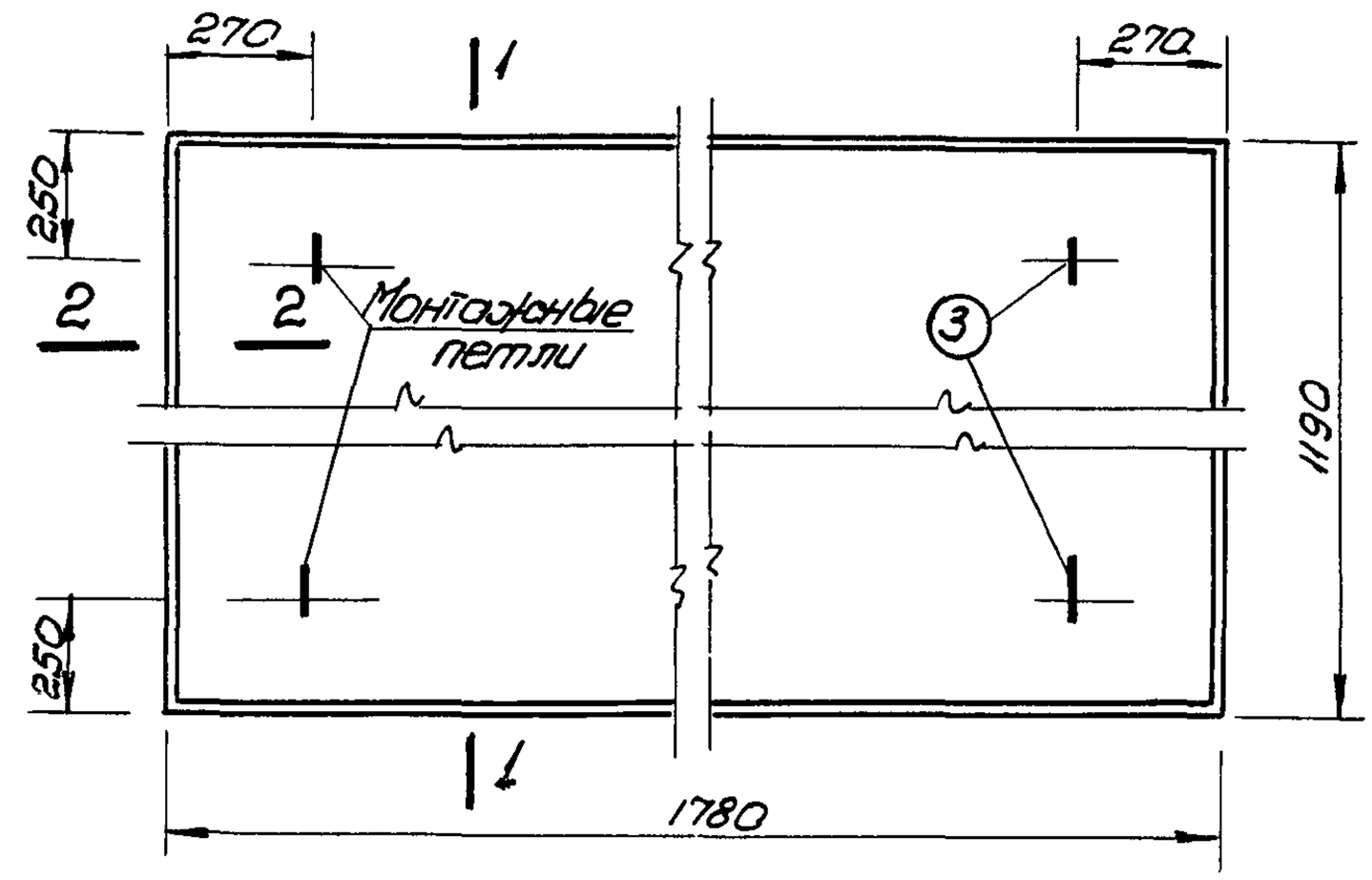

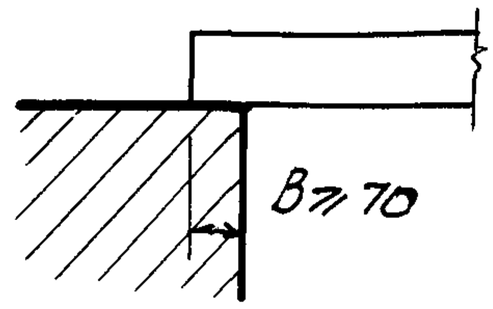

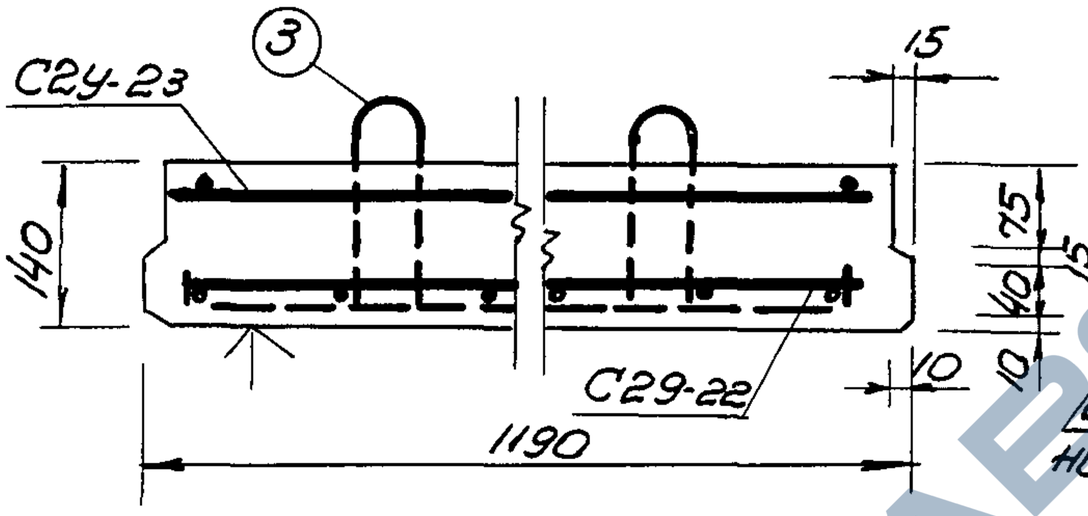

1-1

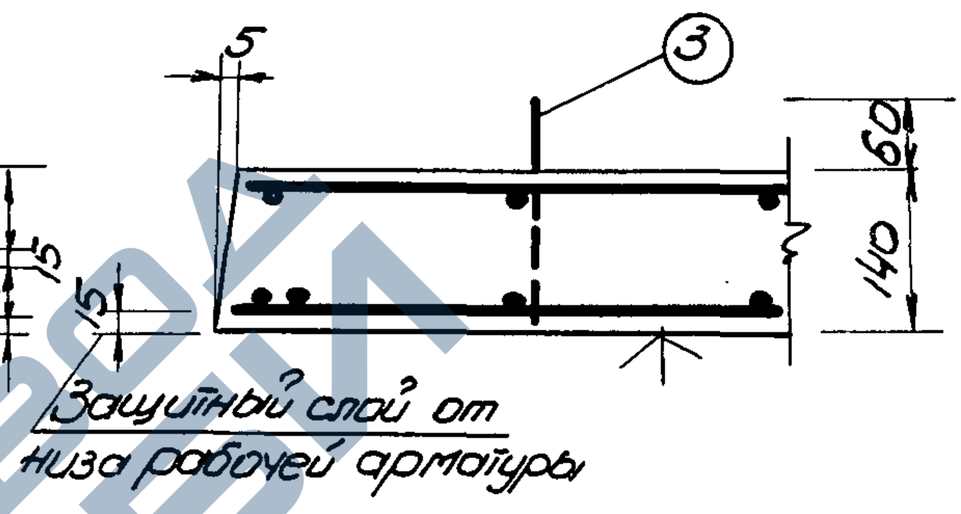

2-2

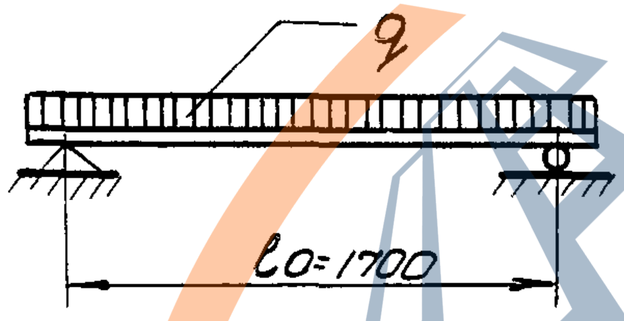

Расчетная схема

а) Расчетная нагрузка по несущей способности с учетом собственного веса $q = 1145$ кг/м².
б) Нормативная нагрузка при расчете прогиба (включая собственный вес) длительно действ. $q = 850$ кг/м². кратковременно действ. $p = 150$ кг/м².

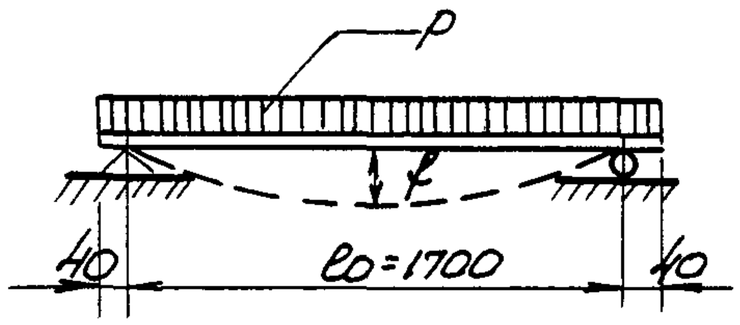

Схема загрузки при испытании

f - замеренный прогиб при контрольной нагрузке не более 1.6 мм.
по прочности. $P_{разр.} = 1210$ кг/м²
по прогибу $P = 750$ кг/м²

Характеристика изделия		
Вес	кг	520
Объем бетона	м³	0.29
Вес стали	кг	6.4
Расход стали на 1 м³ бетона	кг	22.1
Марка бетона		150

Примечания:

1. Плита разработана в соответствии с Н и ТУ 123-55
2. Коэффициент условия работы m=1,1
3. Контроль жесткости и прочности плиты производить по ТУ-204-54 МСПМХП
4. Плоскость, обозначенная знаком ⅄, должна быть гладкой, подготовленной под шпаклевку.
5. Все размеры в миллиметрах.

Гл. инж. ин-та	В. Фельдман	Рук. а.м-2	Л. Дюбек
Гл. инж. а.м. 2	Г. Кореновский	Гл. инж. пр-та	А. Жуковский
Расчитал	А. Левенштейн	Законструир.	А. Жуковский
Расчет провер.	Н. Пахолков	Констр. провер.	Н. Пахолков
ОТК	В. Бабыкин		

Гипрогор АМ-2

Заполняется проектной организацией				Железобетонные изделия	ИИ-03-02	
Организация Объект			Объект N	Плита плоская длиной 1780 мм из легкого бетона	Марка ПТП18-12А	Лист 29-27
Должность	Фамилия	Подпись	N листа по проекту			

https://zavodjbi.com/

https://zavodjbi.com/

66

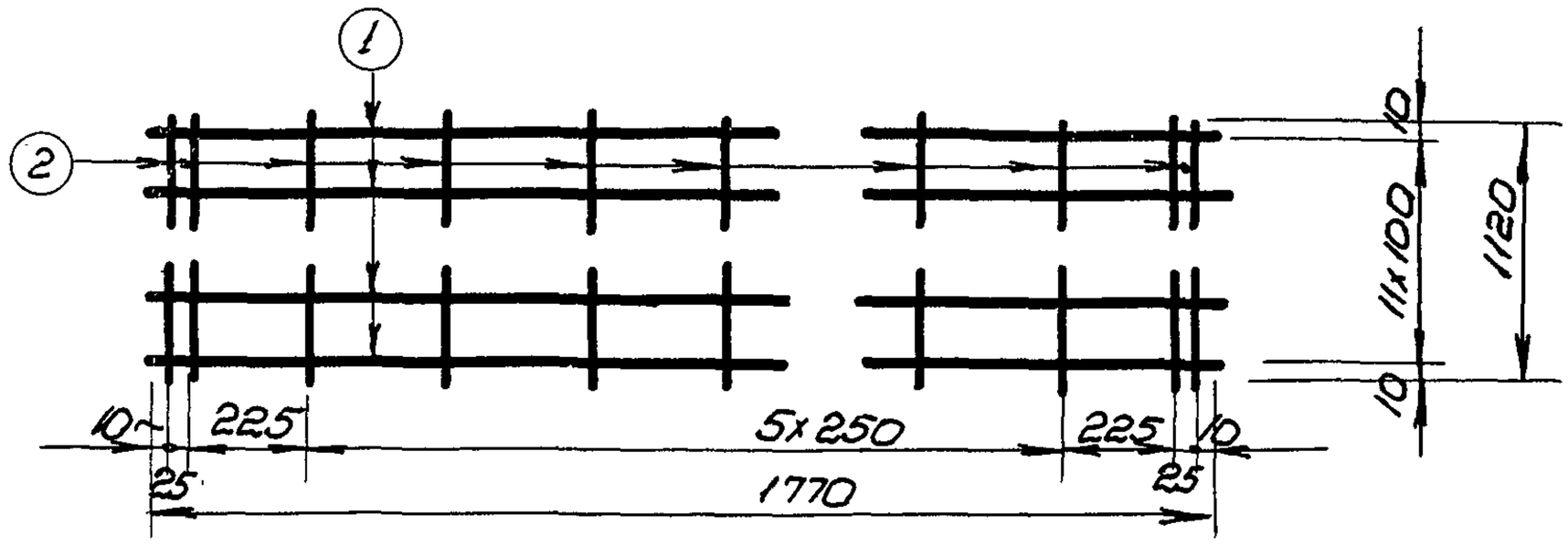

С 29-22 (Вес 3,2 кг)

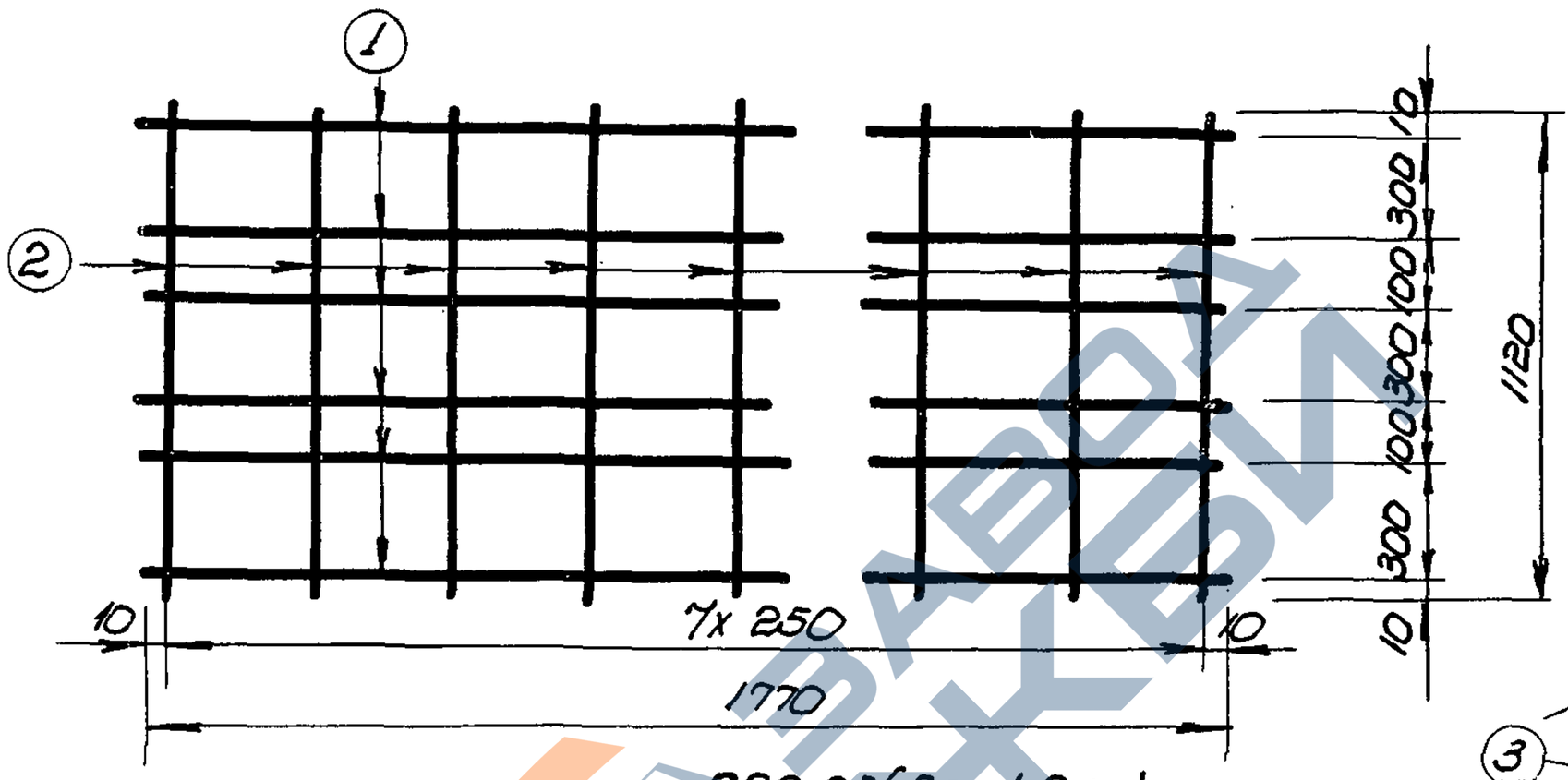

С 29-23 (Вес 1,9 кг)

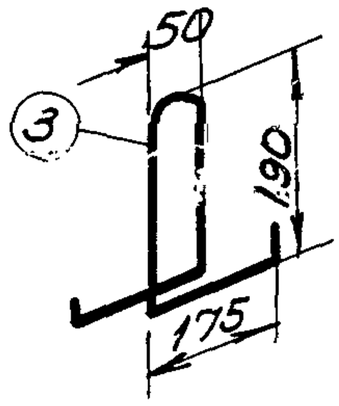

Спецификация арматуры							Выборка арматуры			
Сетки		NN ст.	ф мм	Длина мм	кол. шт.	общ. дл. м.	ГОСТ $R_o^н$ кг/см²	ф мм	общ. дл. м.	общ. Вес кг.
NN.	шт.									
С29-22	1	1	4	1770	12	21,3	2590-58 / 2400	8	3,3	1,3
		2	4	1120	10	11,2				
							6727-53 / 5500	4	52,2	5,1
С29-23	1	1	4	1770	6	10,7				
		2	4	1120	8	9,0				
Петли		3	8	810	4	3,3	Итого			6,4

Характеристика арматуры	
арматура ф8мм из горяч катанной круглой стали марки Ст.3	R_a = 2100
арматура ф4мм из холоднотянутой проволоки.	R_a = 4500

Примечания:

1. Сварные сетки выполнять по ТУ-73-56.
2. Испытание всех видов арматуры на растяжение является обязательным, причем показанные по ГОСТ'у $R_o^н$ должны быть выше на 10%
3. Сетки и петли сварить в один пространствен. каркас.
4. Размеры в миллиметрах.

Гл. инж. ин-та	В. Фельдман		
Гл. инж. пр-та	А. Жуковский		
Гл. инж. пр-та	Г. Кореновский		
Рук. а.м.-2	Л. Дробек		
Гипрогор А.М-2	Рассмотал	Я. Левенштейн	Конструир.	А. Жуковский	Расчет:	Н. Лохматов	Конструир.	В. Бабыкин

Заполняется проектной организацией				Железобетонные изделия	ИИ-03-02	
Организация / Объект			Объект N	Плита плоская длиной 1780мм. из легкого бетона	Марка ПП18-12	Лист 29-28
Должность	Фамилия	Подпись	N листа по проекту			

Альбом-15

https://zavodjbi.com/