https://zavodjbi.com/

Министерство транспортного строительства
Главтранспроект
Ленгипротрансмост

Типовой проект

пешеходных тоннелей
под железнодорожными путями,
сооружаемых открытым способом

501-0-47

Альбом V

Павильоны, освещение тоннелей и павильонов

Проект утвержден
приказом МПС
от 28 января 1974 г. за NП-2536
и введен в действие
с 1 июня 1974 г.

Инв. N 942/5

Ленинград 1972 г.

https://zavodjbi.com/

МИНИСТЕРСТВО ТРАНСПОРТНОГО СТРОИТЕЛЬСТВА
ГЛАВТРАНСПРОЕКТ

Типовой проект

ПЕШЕХОДНЫХ ТОННЕЛЕЙ ПОД ЖЕЛЕЗНОДОРОЖНЫМИ ПУТЯМИ, СООРУЖАЕМЫХ ОТКРЫТЫМ СПОСОБОМ

Альбом V

ПАВИЛЬОНЫ, ОСВЕЩЕНИЕ ТОННЕЛЕЙ И ПАВИЛЬОНОВ

501-0-47

Разработан
Ленгипротрансмостом

Инв. N 942/5

Ленинград 1972

Ленгипротрансмост
г. Ленинград
1972 г.

NN листа	Наименование	NN страницы	Инв. N листа
1	Содержание	2	212746
2	Пояснительная записка	3	212747
3	Павильон для входа шириной 2,0м Общий вид.	4	212748
4	Павильон для входа шириной 3,0м Общий вид.	5	212749
5	Павильон для входа шириной 4,0м Общий вид.	6	212750
6	Конструкция павильонов. Детали.	7	212751
7	Конструкция павильонов. Детали. Продолжение.	8	212752
8	Конструкция павильонов Спецификация.	9	212753
9	Навесы между павильонами Общие виды.	10	212754
10	Опалубочно-арматурный чертеж плит перекрытия: П-1, П-2, П-3, П-4, П-5.	11	212755
11	Опалубочно-арматурный чертеж блоков: Р-1, Р-2, Р-3, Р-4, Р-5, Р-6, Р-7, Р-8.	12	212756
12	Опалубочно-арматурный чертеж блоков: Р-1, Р-2, Р-3, Р-4, Р-5, Р-6, Р-7, Р-8. Спецификация.	13	212757
13	Опалубочно-арматурный чертеж блоков К-1, К-2, К-3.	14	212758
14	Опалубочно-арматурный чертеж блоков Пр-1, Пр-2, Пр-3.	15	212759
15	Блок Ф-1. Узлы сопряжений элементов.	16	212760
16	Тоннели шириной 6,0; 2×3,0 и 2×4,0м Электроосвещение. План электросети. Спецификация.	17	212761
17	Павильоны шириной 6,0; 2×3,0 и 2×4,0м Электроосвещение. План элекросети. Спецификация.	18	212762

Инв. N 212746 | Шифр N 1355

Ленгипротрансмост г. Ленинград

Нач. отдела | Гл. инж. пр-та | Проверил | Исполнил

Бобровский | Урецкий | Стрельцов | Медведев

1972 г.	Типовой проект пешеходных тоннелей под железнодорожными путями	Содержание	Инв. N 942/5-3 Типовой проект 501-0-47	Альбом V	Лист 1

ЗАВОД КБИ

Инв. №212747 Шифр 1355

Типовой проект пешеходных тоннелей под железнодорожными путями, сооружаемых открытым способом, разработан Ленгипротрансмостом по плану типового проектирования 1972 г.

Состав проекта.

Альбом I – тоннели шириной 3,0; 4,0; 6,0; 2×3,0; 2×4,0 м
Альбом II – входы для тоннелей шириной 3,0; 4,0; 6,0; 2×3,0; 2×4,0 м Детали тоннелей и входов.
Альбом III – блоки заводского изготовления для тоннелей шириной 3,0; 4,0; 6,0; 2×3,0; 2×4,0 м и входов.
Альбом IV – конструкция обогрева открытых входов.
Альбом V – павильоны, освещение тоннелей и павильонов.
Альбом VI – сметы.

Основные положения.

Наземные павильоны над входами в пешеходные тоннели входят в типовой проект пешеходных тоннелей под железнодорожными путями, сооружаемых открытым способом.

Павильоны предназначены для сооружения во II и III строительно-климатических зонах с расчетной зимней температурой -20°-30°С, за исключением сейсмических районов, вечной мерзлоты, горных выработок и просадочных грунтов.

Павильоны над входами в пешеходные тоннели и навесы между ними предназначены для строительства на участках промежуточных станций, остановочных пунктах и разъездах железнодорожного транспорта.

Павильоны и навесы могут сооружаться как на высоких, так и на низких островных и боковых железнодорожных платформах.

Настоящий проект содержит рабочие чертежи навесов и павильонов для входов шириной 2,0; 3,0; 4,0 м.

При разработке конструкции павильонов приняты следующие нормативные нагрузки:
а) II снеговой район – 150 кг/м²
б) III снеговой район – 45 кг/м²

Конструкция.

За отметку ±0,00 принят уровень верха платформы у павильона.

Архитектурное решение павильонов представлено в современных простых формах с применением эффективных строительных конструкций и материалов: бетона, металла, стекла.

Основные конструкции – сборные с учетом наибольшей унификации.

Конструкция павильонов представляет собой легкий каркас состоящий из металлических стоек и прогонов сечением 80×80 мм

На прогоны укладываются легкие железобетонные плиты, имеющие понизу специальные закладные детали для крепления к прогонам. Ограждающие стены между стойками приняты высотой 80 см и выкладываются из лицевого кирпича. Кладку вести на цементном растворе состава 1:3.

Швы кладки расшиваются или оштукатуриваются с последующей покраской. Цвет облицовочного кирпича назначается проектом привязки. Внутренние поверхности кирпичных стен окрашиваются красками ПХВ светлых тонов. Поверху кирпичных стен устанавливаются витражи из оконного стекла в металлических переплетах. Все металлические конструкции грунтуются суриком один раз и окрашиваются масляной краской черного или темно-серого цвета за два раза.

Конструкция навесов между входами выполнена из сборных железобетонных элементов. Колонны сечением 20×20 см устанавливаются на блоки фундаментов.

Железобетонные плиты перекрытий павильонов укладываются на прогоны. При привязке проекта под навесом может быть устроена билетная касса.

Потолок и потолочная поверхность карнизов окрашивается краской ПХВ белого цвета.

Кровля – рулонная, трехслойная.

По согласованию с заводом изготовителем при привязке может быть применена облицовка керамической плиткой, присыпкой гравия типа „брекчий" и др.

Требование к конструкции.

Изготовление сборных элементов (железобетонных, стальных) должно осуществляться в условиях, обеспечивающих проектные прочностные качества, высокое качество поверхностей и граней элементов в полном соответствии с действующими нормативными документами.

Допускаемые отклонения от проектных размеров:
панели кровли – по длине ±5 мм, по ширине +0-5 мм;
стальные конструкции ±2 мм

Освещение павильонов и тоннеля

Энергоснабжение выполнено в соответствии с требованиями СН и „Правил устройства электроустановок".

По надежности обеспечения электроэнергией тоннель отнесен к I категории.

Освещенность в дневное время принята 50 люкс, в вечернее – 20 лк, а в ночное – 10 лк.

Для тоннеля принят потолочный светильник рассеянного света в пылеводозащитном исполнении типа ПВЛ-I-2×40 с двумя люминесцентными лампами ЛДЦ-40. Для служебного помещения принят светильник фарфоровый полугерметический с лампой накаливания.

Для подключения моечных машин, имеющих напряжение питания 220/127 вольт, в служебном помещении установлена трехполюсная штепсельная розетка.

Необходимость применения для уборки моечной машины, а следовательно, установки трансформатора для понижения напряжения с 380/220 вольт до 220/127 вольт мощностью 2,5 квт, определяется при привязке проекта.

Необходимость электрических нагрузок предусмотрена к сетям низкого напряжения 380/220 вольт. Ввод в тоннель предусмотрен кабельным. Управление освещением принято ручное.

Необходимость дистанционного управления определяется при привязке проекта.

Электрические сети тоннеля выполняются проводом АПРТОВ стальных тонкостенных трубах. Трубы прокладываются в специально предусмотренной борозде.

Гл. инж. комплекта	Бобровский				
Гл. инж. проект	Урецкий				
Проверил	Подлесных				

Ленгипротрансмост г. Ленинград

			Инв. №942/5-4		
1972 г	Типовой проект пешеходных тоннелей под железнодорожными путями.	Пояснительная записка	Типовой проект 501-0-47	Альбом V	Лист 2

1 – 1

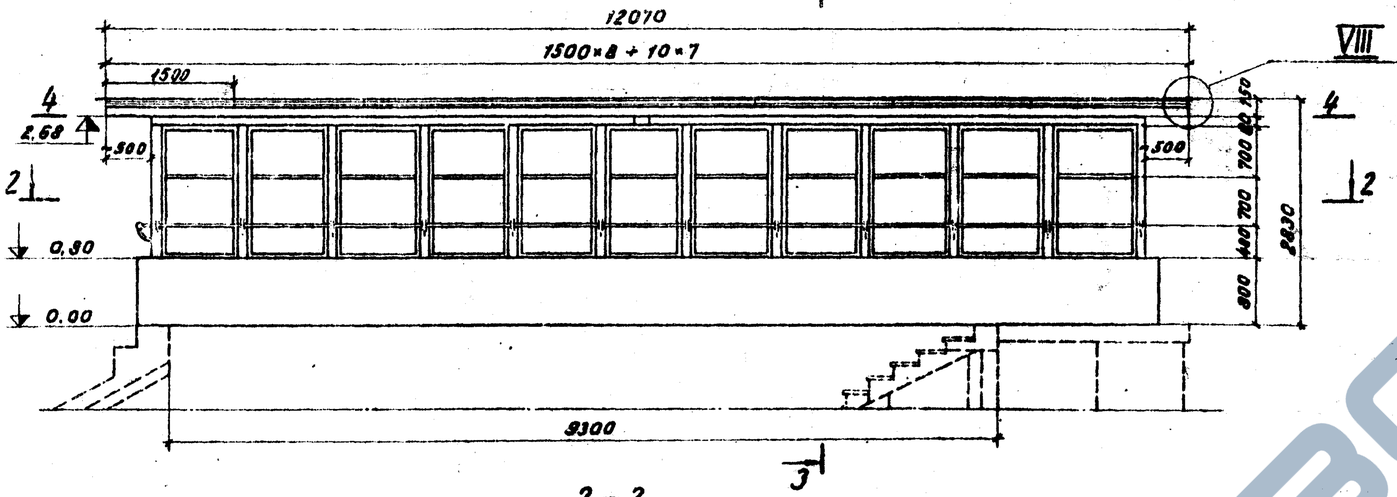

3 – 3

3 слоя рубероида на битумной мастике 10
Выравнивающий слой цементного раствора-10
Плита перекрытия П-1-130

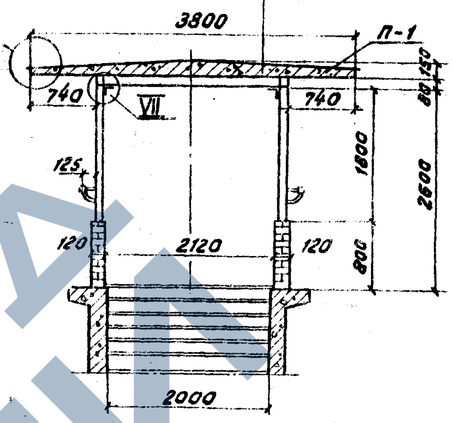

2 – 2

(лестничные марши не показаны)

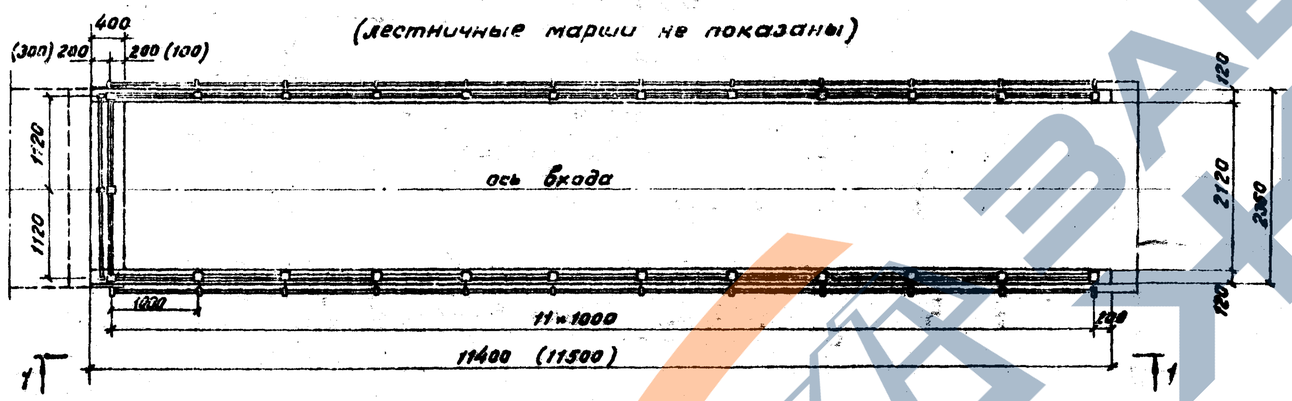

4 – 4

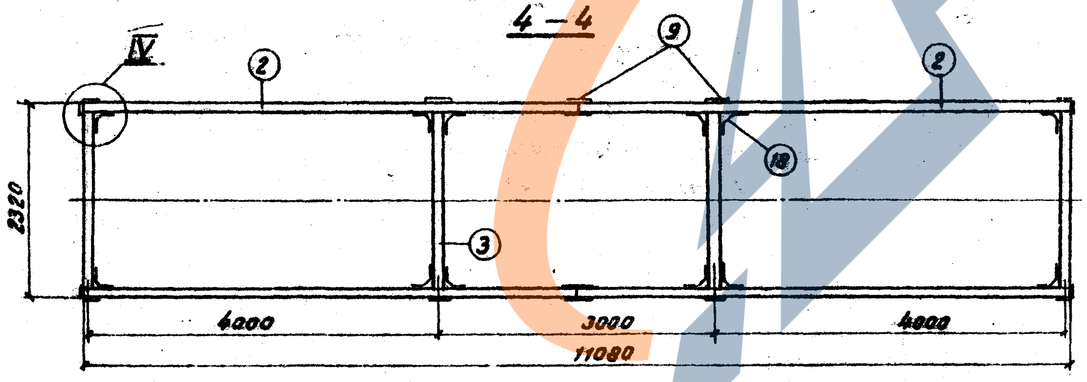

Объемы работ

№№ п/п	Наименование	Изм	Кол
1	Сборный железобетон М 200	м³	3,68
2	Стальные конструкции	т	2,23
3	Цоколь кирпичный	м³	2,80
4	Гидроизоляция	м²	48,10
5	Стекло δ=4 мм	м²	39,60
6	Кровельное железо δ=0,7 мм	м²	20,34

Примечания

1. За отметку 0.00 принят уровень верха платформы.
2. Размеры в скобках даны при сооружении навесов между павильонами.
3. Детали см листы 6, 7, 8

ЗАВОДА ЖБИ

Инв. № 21274ф
Шифр 1942/5-5

Гл. инженер проекта Ленинград
Нач. отдела
Гл. инж. проекта
Проверил
Исправил
Выполнил Орелкин
Стрельцов
Ясафьева

1972 г	Типовой проект пешеходных тоннелей под железнодорожными путями	Павильон для входа шириной 2,0 м. Общий вид	Инв. 1942/5-5		
			Типовой проект 501-0-47	Альбом V	Лист 3

Инв. № 212749
Шифр № 1355

1-1

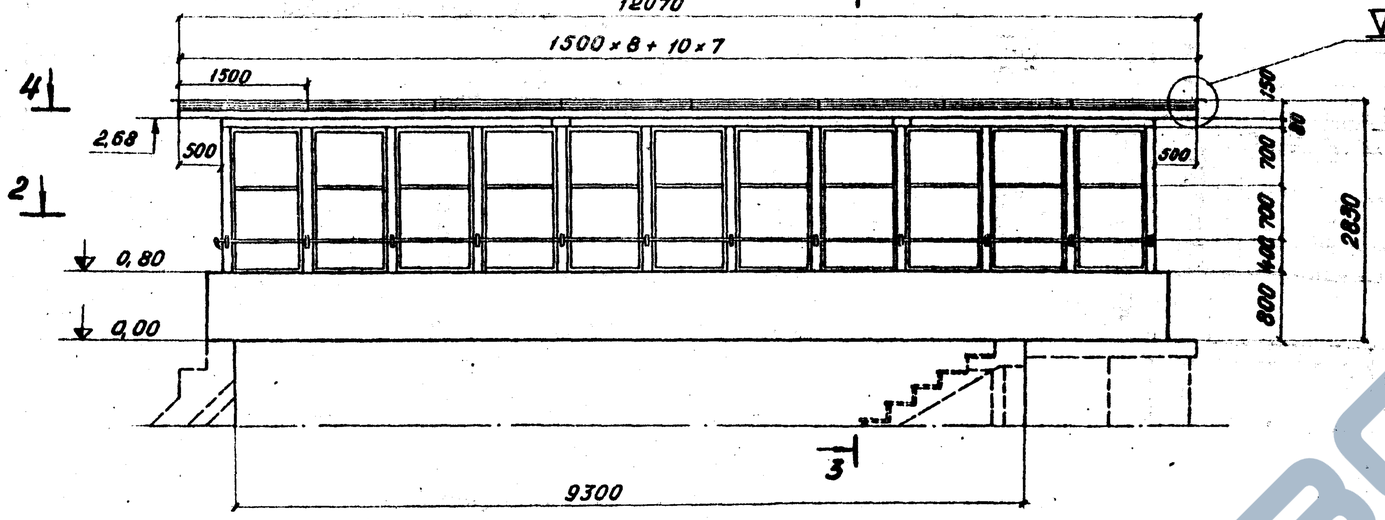

3-3

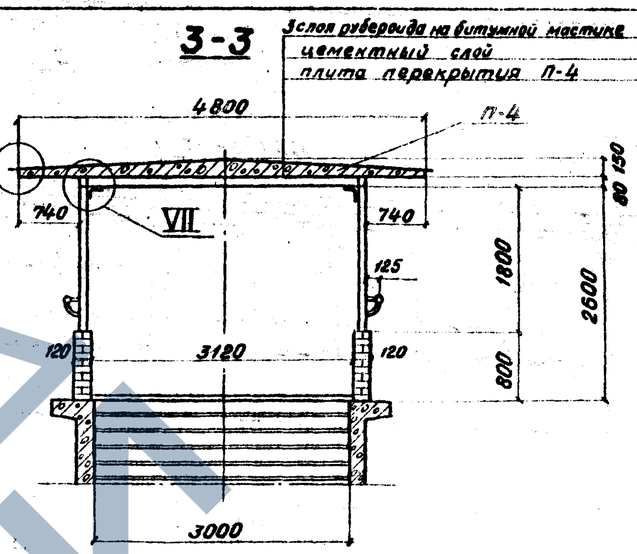

2-2

(лестничные марши не показаны)

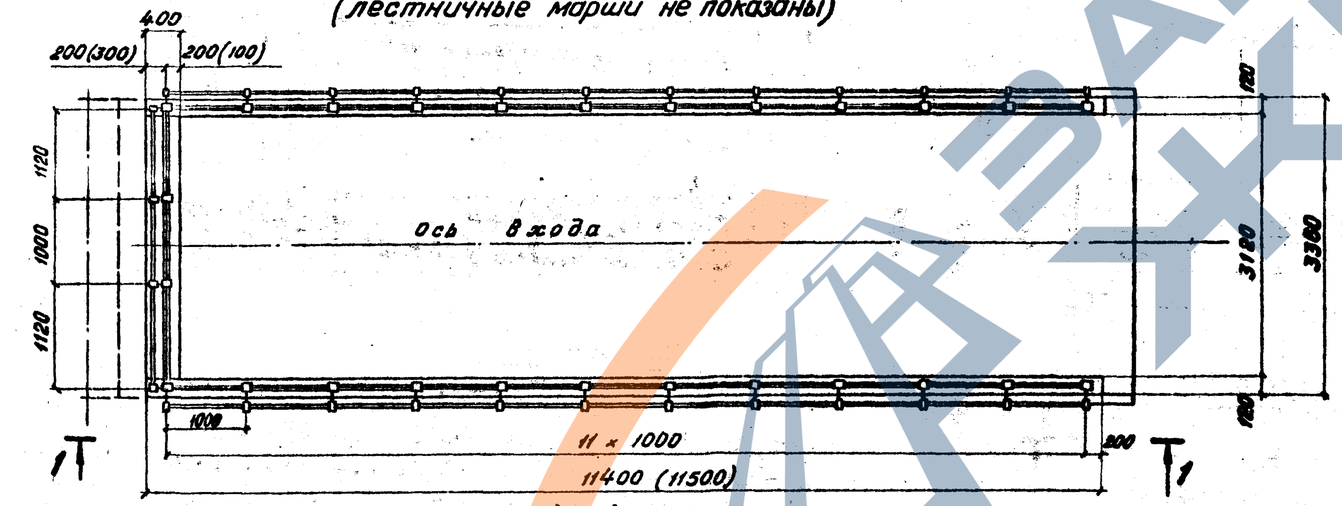

4-4

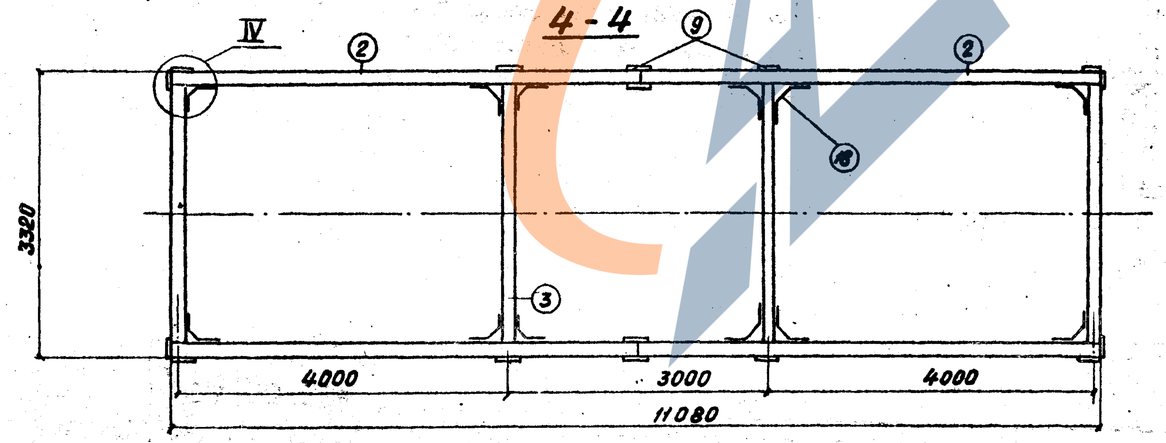

Объемы работ

NN п/п	Наименование	Изм.	Колич.
1	Сборный железобетон М200	$м^3$	8,80
2	Стальные конструкции	т	2,36
3	Цоколь кирпичный	$м^3$	3,20
4	Гидроизоляция	$м^2$	60,30
5	Стекло δ=4 мм	$м^2$	41,20
6	Кровельное железо δ=0,7 мм	$м^2$	21,74

Примечания:

1. За отметку 0,00 принят уровень верха платформы.
2. Размеры в скобках даны при сооружении навесов между павильонами.
3. Детали см. листы 6, 7, 8.

Нач. отдела	Бобровский		
Гл. инж. пр-та	Урецкий		
Проверил	Стрельцов		
Исполнил	Асафьева		

Ленгипротрансмост
2. Ленинград

1972 г.	Типовой проект пешеходных тоннелей под железнодорожными путями	Павильон для входа шириной 3,0 м. Общий вид	Инв. № 942/5-6	Альбом V	Лист 4
			Типовой проект 501-0-47		

Золая рубероида на битумной мастике - 10
Цементный слой - 10
Плита перекрытия П-5 - 130

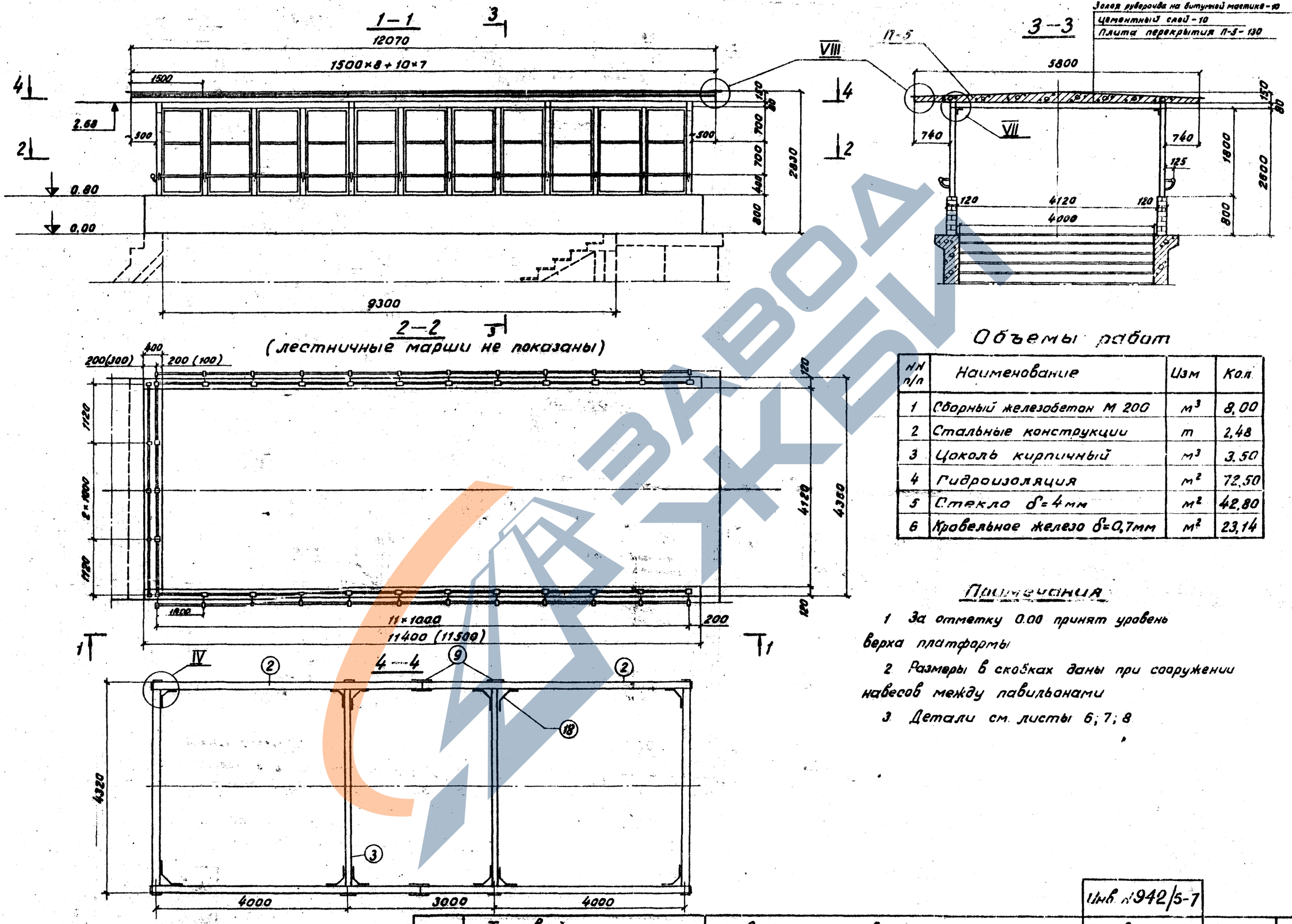

Объемы работ

№№ п/п	Наименование	Изм	Кол.
1	Сборный железобетон М 200	$м^3$	8,00
2	Стальные конструкции	т	2,48
3	Цоколь кирпичный	$м^3$	3,50
4	Гидроизоляция	$м^2$	72,50
5	Стекло δ=4мм	$м^2$	42,80
6	Кровельное железо δ=0,7мм	$м^2$	23,14

Примечания

1. За отметку 0.00 принят уровень верха платформы
2. Размеры в скобках даны при сооружении навесов между павильонами
3. Детали см. листы 6; 7; 8

Инв. №942/5-7

1972 г.	Типовой проект пешеходных тоннелей под железнодорожными путями	Павильон для входа шириной 4,0 м Общий вид	Типовой проект 501-0-47	Альбом V	Лист 5

Инв. №212750
Шифр №1355

Ленгипротрансмост г. Ленинград
Нач. отдела — Бобровский
Гл. инж. проекта — Ирецкий
Проверил — Стрельцов
Исполнил — Асафьева

ЗАВОД КБИ

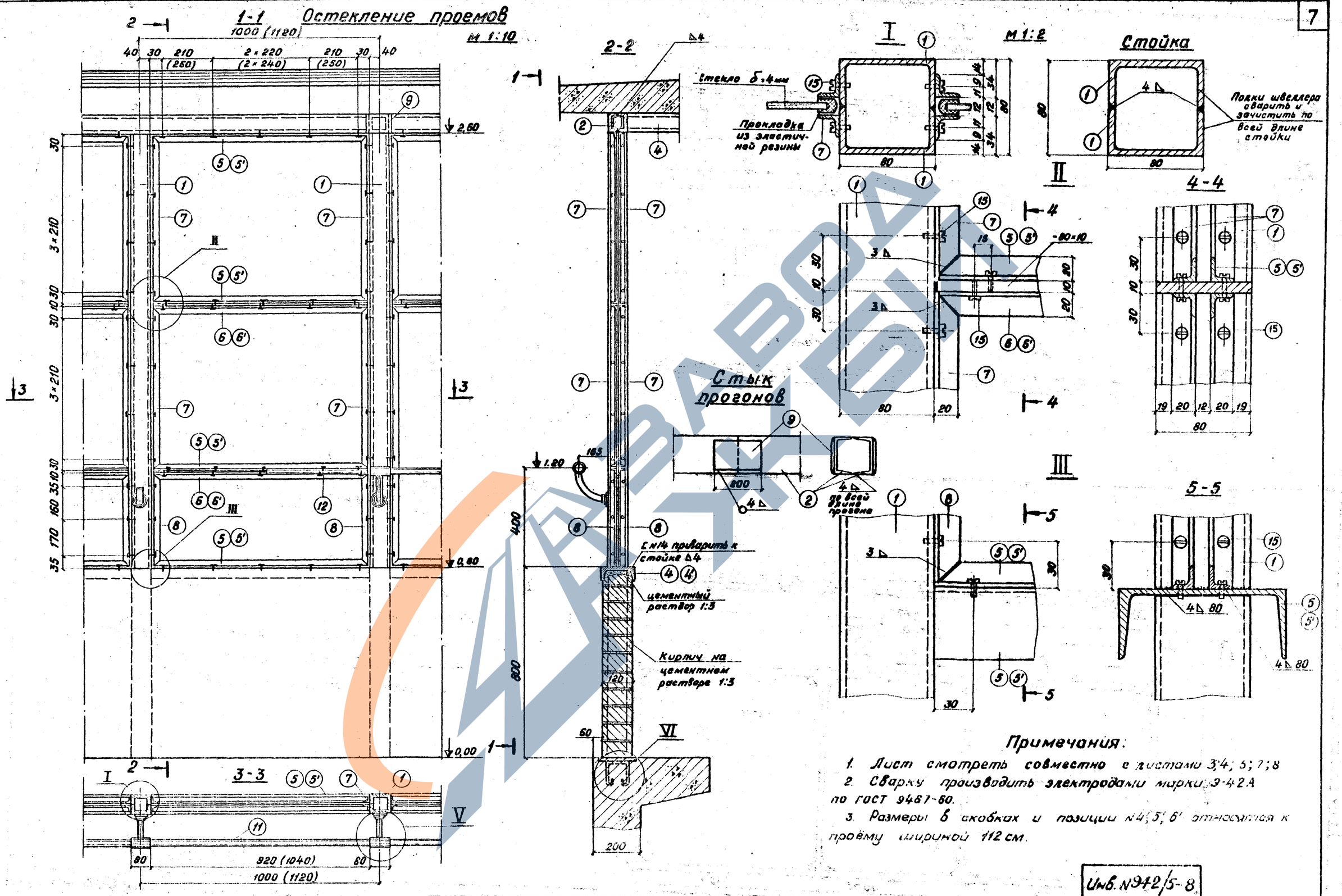

Примечания:

1. Лист смотреть совместно с листами 3; 4; 5; 7; 8
2. Сварку производить электродами марки Э-42А по ГОСТ 9467-60.
3. Размеры в скобках и позиции №4; 5; 6' относятся к проёму шириной 112 см.

			Инв. №942/5-8		
1972 г.	Типовой проект пешеходных тоннелей под железнодорожными путями	Конструкция павильонов. Детали	Типовой проект 501-0-47	Альбом V	Лист 8

Инв. № 212751 Шифр 1355

Гл. инж. пр. Гл. инж. отдела Проверил Исполнил Бобровский Урецкий Стрельцов Асафьева

г. Ленинград

Инв. № 212752 | Шифр 1355

IV

м 1:2

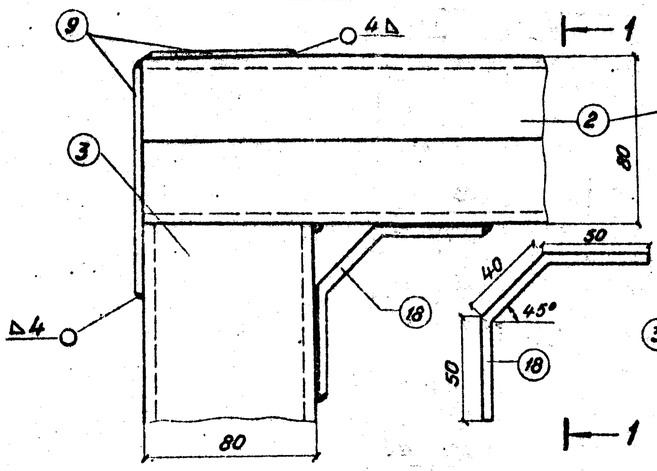

1-1

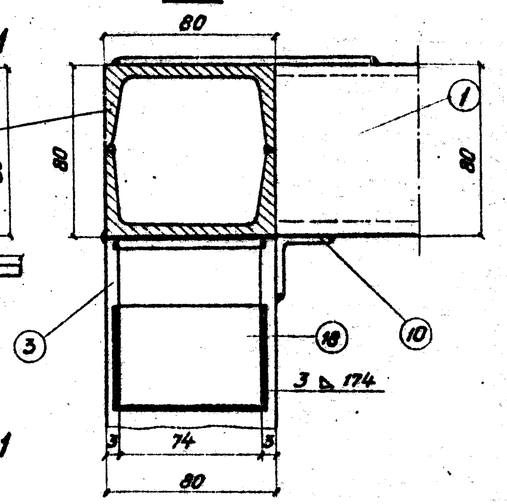

V

м 1:2

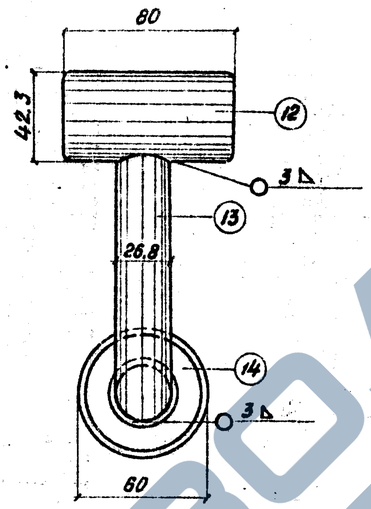

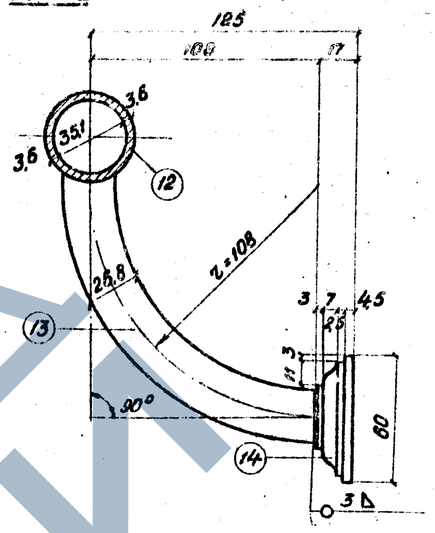

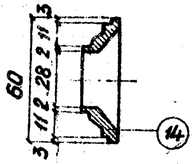

VI

м 1:5

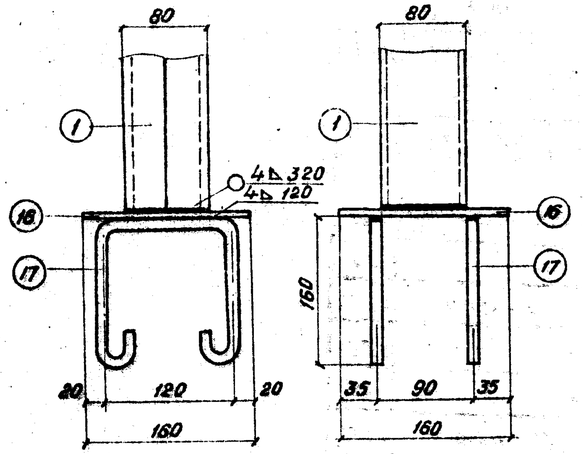

VII

м 1:5

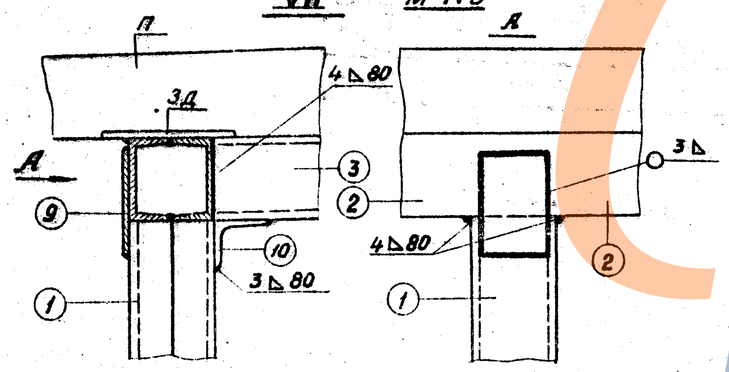

м 1:5

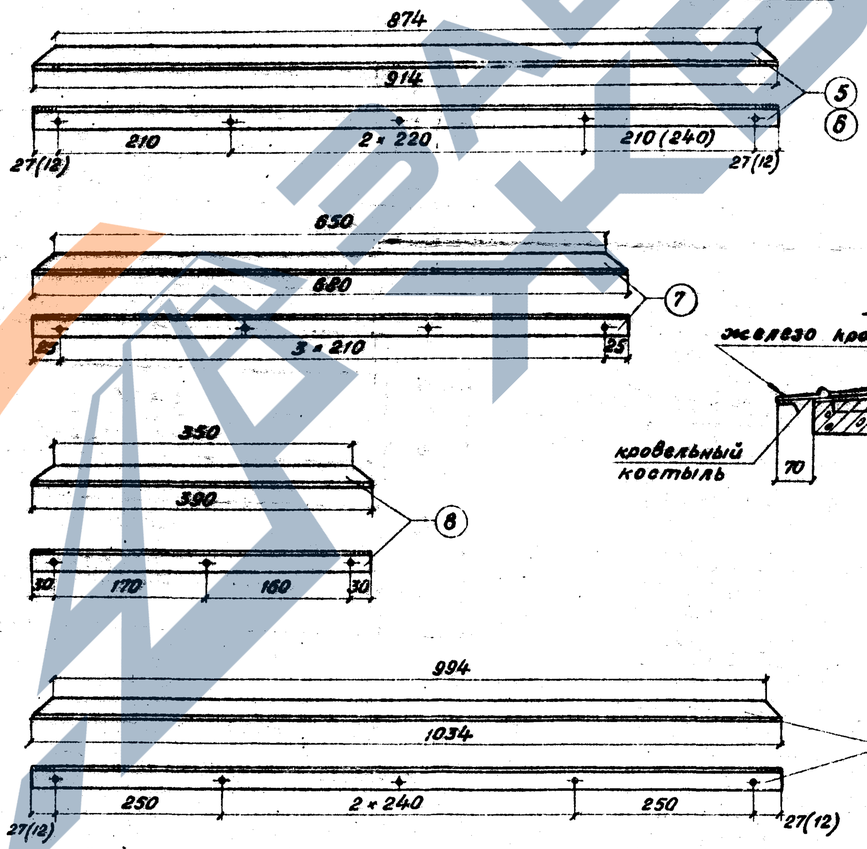

Соединение плит с прогонами (поз. №2)

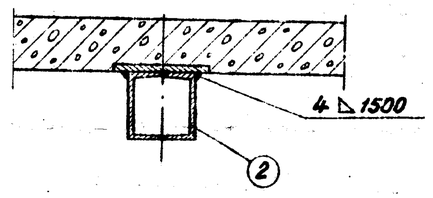

VIII

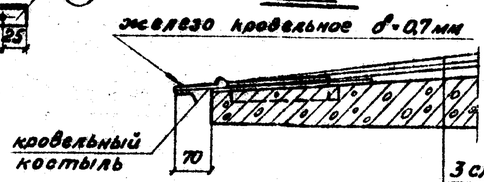

3 слоя рубероида на бит. мастике – 10
Цементный выравнивающий слой – 10
Плита перекрытия

Примечания:

1. Лист смотреть совместно с листами 3,4,5,6.
2. Размеры в скобках даны для позиций 6 и 6'.
3. Диаметр отверстий под болты М5-7.
4. Сварку закладных деталей производить электродами Э-42А по ГОСТ 9467-60.

Гл. инж. пр.	Добровольский		
Проверил	Орешкин		
Исполнил	Стрельцов		
	Ясарьева		
г. Ленинград			

1972 г.	Типовой проект пешеходных тоннелей под железнодорожными путями	Конструкция павильонов Детали. Продолжение.	Инв. № 942/5-9		
			Типовой проект 501-0-47	Альбом V	Лист 7

ЗАВОД КЭБИ

Инв. № 212753
Шифр 1355

Спецификация металла на павильоны

N	Наименование		Материал	Размеры одной части мм: Толщина	Ширина / Площадь F см²	Длина	Количество	Общая длина м или площадь м²	Масса кг: 1 п.м или 1 м²	Масса кг: Общая кг
1	2		3	4	5	6	7	8	9	10
1	Стойка 2 ∠ N8	Вход шириной 2,0 м	ГОСТ 8240-72	—	—	2600	25	65,0	14,10	916,5
		Вход шириной 3,0 м	"	—	—	2600	26	67,6	14,10	953,2
		Вход шириной 4,0 м	"	—	—	2600	27	70,2	14,10	989,8
2	Прогон 2 ∠ N8 входы шириной 2,0; 3,0 и 4,0 м		"	—	—	5535	4	22,16	14,10	312,5
	Распорка 2 ∠ N8	вход шириной 2,0 м	"	—	—	2155	4	8,62	14,10	121,5
		вход шириной 3,0 м	"	—	—	3155	4	12,62	14,10	177,9
		вход шириной 4,0 м	"	—	—	4155	4	16,62	14,10	234,3
4'	Нижняя обвязка ∠ N4		"	—	—	1035	2	2,1	12,30	25,8
4	Нижняя обвязка ∠ N4	вход шириной 2,0 м	"	—	—	915	22	20,1	12,30	247,2
		вход шириной 3,0 м	"	—	—	915	23	21,1	12,30	259,5
		вход шириной 4,0 м	"	—	—	915	24	22,0	12,30	270,6
5	Уголок L 20×3	вход шириной 2,0 м	ГОСТ 8509-72	—	—	914	176	161,0	0,89	143,3
		вход шириной 3,0 м	"	—	—	914	184	168,0	0,89	149,5
		вход шириной 4,0 м	"	—	—	914	192	176,0	0,89	156,6
5'	Уголок L 20×3 входы шириной 2,0; 3,0 и 4,0 м		"	—	—	1034	16	16,5	0,89	14,7
6	Уголок L 20×3	вход шириной 2,0 м	"	—	—	914	88	80,5	0,89	71,6
		вход шириной 3,0 м	"	—	—	914	92	84,0	0,89	74,6
		вход шириной 4,0 м	"	—	—	914	96	88,0	0,89	78,3
6'	Уголок L 20×3 входы шириной 2,0; 3,0 и 4,0 м		"	—	—	1034	8	8,3	0,89	7,4
7	Уголок L 20×3	вход шириной 2,0 м	ГОСТ 8509-72	—	—	680	192	130,6	0,89	116,2
		вход шириной 3,0 м	"	—	—	680	200	136,0	0,89	121,0
		вход шириной 4,0 м	"	—	—	680	208	141,4	0,89	125,8
8	Уголок L 20×3	вход шириной 2,0	"	—	—	390	86	33,5	0,89	29,8
		вход шириной 3,0 м	"	—	—	390	100	39,0	0,89	34,7
		вход шириной 4,0 м	"	—	—	390	104	40,6	0,89	36,1
9	Фасонка			6,0	70	180	16	0,2	0,2	9,4
10	Уголок 80×6		ГОСТ 8509-72	—	—	70	8	0,6	7,36	4,4
11	Поручень из трубы ф 25	вход шириной 2,0 м	ГОСТ 3262-62	—	—	970	22	21,4	2,39	56,4
						1100	2	2,2		
		вход шириной 3,0 м		—	—	970	23	223	2,39	58,6
						1100	2	2,2		
		вход шириной 4,0 м		—	—	970	24	23,3	2,39	61,0
						1100	2	2,2		

1		2	3	4	5	6	7	8	9	10
12	Крепление поручня: вход шириной 2,0 м	Труба 32 ГОСТ 3262-62	—	—	—	80	25	200	3,09	6,2
13		Труба 20 ГОСТ 3262-62	—	—	—	170	25	425	1,66	7,1
14		Фасонная деталь	—	—	—	—	25	—	1,12	29,1
12	вход шириной 3,0 м	Труба 32 ГОСТ 3262-62	—	—	—	80	26	2,08	3,09	6,2
13		Труба 20 ГОСТ 3262-62	—	—	—	170	26	442	1,66	7,1
14		Фасонная деталь	—	—	—	—	26	—	1,12	29,1
12	вход шириной 4,0 м	Труба 32 ГОСТ 3262-62	—	—	—	80	27	2,16	3,09	6,2
13		Труба 20 ГОСТ 3262-62	—	—	—	170	27	459	1,66	7,1
14		Фасонная деталь	—	—	—	—	27	—	1,12	29,1
15	Винт М5×12		ГОСТ 1491-62	—	—	—	2710	—	0,004	10,8
16	Закладные детали: вход шириной 2,0 м		—	6	160	160	25	0,64	47,0	30,0
17			—	12 R I	—	570	50	28,5	0,89	25,4
16	вход шириной 3,0 м		—	6	160	160	26	0,67	47,0	31,2
17			—	12 R I	—	570	52	29,6	0,89	26,3
16	вход шириной 4,0 м		—	6	160	160	27	0,69	47,0	32,4
17			—	12 R I		570	54	30,8	0,89	27,4
18	Фасонка		—	6	70	140	12	0,12	47,0	5,6
Всего	Вход шириной 2,0 м									2191
	На сварные швы 1,5%									33
	Итого									2224
	Вход шириной 3,0 м									2320
	На сварные швы 1,5%									35
	Итого									2355
	Вход шириной 4,0 м									2446
	На сварные швы 1,5%									37
	Итого									2483

Примечания:

1. Лист смотреть совместно с листами 3, 4, 5, 6, 7.
2. Материал по ГОСТ 380-71.*

Гипротранспост г. Ленинград
Нач. отдела Бобровский
Гл. инж. проекта Урецкий
Проверил Стрельцов
Исполнил Асафьева

Инв. № 942/5-10
1972 г. Типовой проект пешеходных тоннелей под железнодорожными путями
Конструкция павильонов. Спецификация
Типовой проект 501-0-47 Альбом V Лист 8

Схема-1- четырехпролетный навес между павильонами

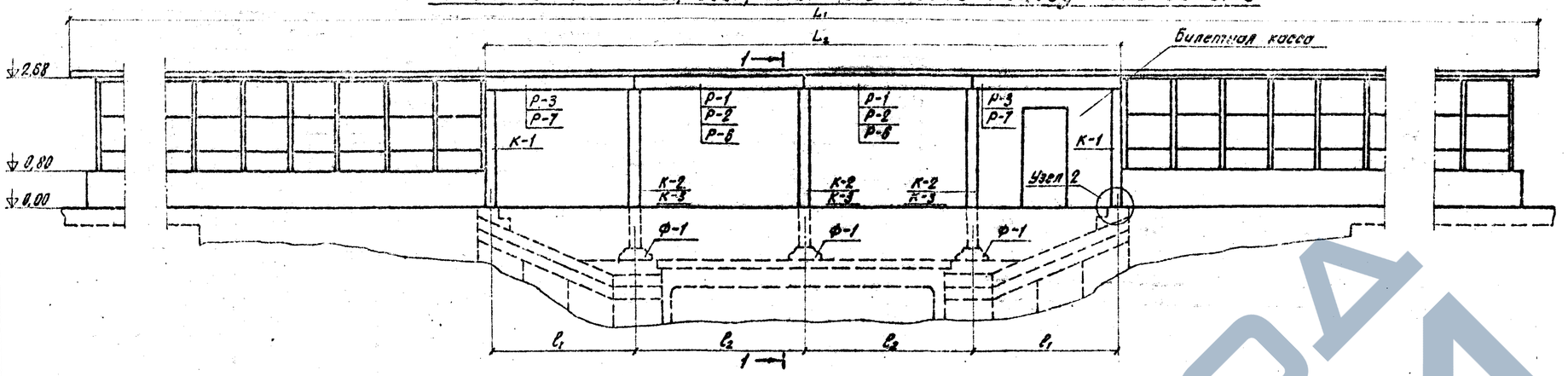

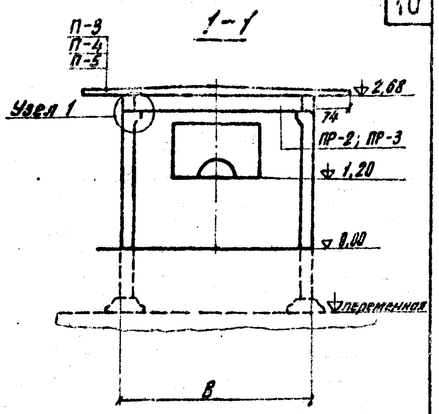

Схема-2- трехпролетный навес между павильонами.

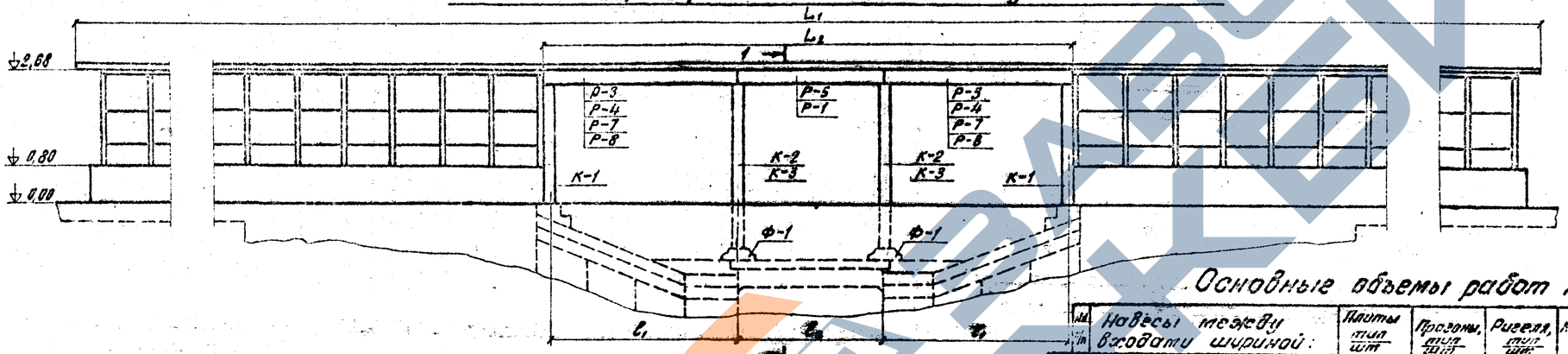

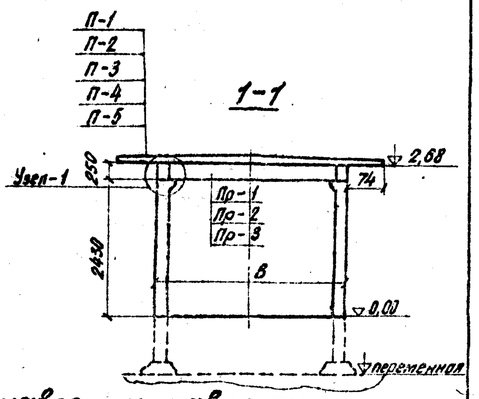

Примечания:

1. За ± 0,00 принят уровень верха платформы.
2. Детали см. лист 15.
3. Конструкции павильонов см. листы: 3; 4; 5; 6; 7; 8.

Основные объемы работ на навесы и павильоны

№ п/п	Навесы между входами шириной:	Плиты тип / шт	Прогоны, тип / шт	Ригели, тип / шт	Колонны тип / шт	Башмаки тип / шт	Сборный железобетон, м³	Цоколь гранит, м³	Стекло, м²	Кровля железо, м²	Гидроизоляция, м²
Схема 1											
1	3,0 м с низкой платформы с тоннелем 6,0 м	П-4 / 23 ; П-3 / 1	ПР-2 / 5	Р-3 / 4 ; Р-1 / 4	К-1 / 4 ; К-2 / 6	Ф-1 / 6	4,72	6,4	82,4	56,3	182
2	3,0 м с высокой платформы с тоннелем 6,0 м	П-4 / 26 ; П-3 / 1	ПР-2 / 5	Р-7 / 4 ; Р-1 / 4	К-1 / 4 ; К-3 / 6	Ф-1 / 6	4,72	6,4	82,4	61,2	200
3	3,0 м с высокой платформы с тоннелем 2×3,0 м	П-4 / 27	ПР-2 / 5	Р-7 / 4 ; Р-2 / 4	К-1 / 4 ; К-3 / 6	Ф-1 / 6	4,72	6,4	82,4	61,9	202
4	3,0 м с низкой платформы с тоннелем 2×3,0 м	П-4 / 24 ; П-3 / 1	ПР-2 / 5	Р-3 / 4 ; Р-2 / 4	К-1 / 4 ; К-2 / 6	Ф-1 / 6	4,72	6,4	82,4	57,0	185
5	4,0 м с низкой платформы с тоннелем 2×4,0 м	П-5 / 26	ПР-3 / 5	Р-3 / 4 ; Р-6 / 4	К-1 / 4 ; К-2 / 6	Ф-1 / 6	4,96	7,0	85,6	61,2	234
6	4,0 м с высокой платформы с тоннелем 2×4,0 м	П-5 / 28	ПР-3 / 5	Р-7 / 4 ; Р-6 / 4	К-1 / 4 ; К-3 / 6	Ф-1 / 6	4,96	7,0	85,6	65,4	252
Схема 2											
7	3,0 м с низкой платформы с тоннелем 4,0 м	П-4 / 23	ПР-2 / 4	Р-3 / 4 ; Р-5 / 2	К-1 / 4 ; К-2 / 4	Ф-1 / 4	4,72	6,4	82,4	53,5	172
8	3,0 м с высокой платформы с тоннелем 4,0 м	П-4 / 25	ПР-2 / 4	Р-7 / 4 ; Р-5 / 2	К-1 / 4 ; К-3 / 4	Ф-1 / 4	4,72	6,4	82,4	57,7	187
9	2,0 м с низкой платформы с тоннелем 3,0 м	П-1 / 22 ; П-2 / 1	ПР-1 / 4	Р-4 / 4 ; Р-1 / 2	К-1 / 4 ; К-2 / 4	Ф-1 / 4	4,46	5,6	79,2	51,4	136
10	2,0 м с высокой платформы с тоннелем 3,0 м	П-1 / 25	ПР-1 / 4	Р-8 / 4 ; Р-1 / 2	К-1 / 4 ; К-3 / 4	Ф-1 / 4	4,46	5,6	79,2	56,3	149
11	2,0 м с низкой платформы с тоннелем 4,0 м	П-1 / 23	ПР-1 / 4	Р-4 / 4 ; Р-5 / 2	К-1 / 4 ; К-2 / 4	Ф-1 / 4	4,46	5,6	79,2	52,1	137
12	2,0 м с высокой платформы с тоннелем 4,0 м	П-1 / 25	ПР-1 / 4	Р-8 / 4 ; Р-5 / 2	К-1 / 4 ; К-3 / 4	Ф-1 / 4	4,46	5,6	79,2	58,4	155
13	3,0 м с низкой платформы с тоннелем 3,0 м	П-4 / 22	ПР-2 / 4	Р-3 / 4 ; Р-1 / 2	К-1 / 4 ; К-2 / 4	Ф-1 / 4	4,72	6,4	82,4	51,3	165
14	3,0 м с высокой платформы с тоннелем 3,0 м	П-4 / 24 ; П-3 / 1	ПР-2 / 4	Р-7 / 4 ; Р-1 / 2	К-1 / 4 ; К-3 / 4	Ф-1 / 4	4,72	6,4	82,4	57,0	185
15	4,0 м с низкой платформы с тоннелем 4,0 м	П-5 / 23	ПР-3 / 4	Р-3 / 4 ; Р-5 / 2	К-1 / 4 ; К-2 / 4	Ф-1 / 4	4,96	7,0	85,6	54,9	207
16	4,0 м с высокой платформы с тоннелем 4,0 м	П-5 / 25	ПР-3 / 4	Р-7 / 4 ; Р-5 / 2	К-1 / 4 ; К-3 / 4	Ф-1 / 4	4,96	7,0	85,6	59,1	225

№ п/п	Навесы между входами шириной:	L_1, м	L_2, м	l_1, м	l_2, м	В, м
Схема 1						
1	3,0 м с низкой платформы с тоннелем 6,0 м	30,74	13,22	3,51	3,0	3,32
2	3,0 м с высокой платформы с тоннелем 6,0 м	40,26	16,90	5,34	3,01	3,32
3	3,0 м с высокой платформы с тоннелем 2×3,0 м	40,76	17,20	5,34	3,16	3,32
4	3,0 м с низкой платформы с тоннелем 2×3,0 м	37,24	13,52	3,51	3,15	3,32
5	4,0 м с низкой платформы с тоннелем 2×4,0 м	33,25	15,52	3,51	4,15	4,32
6	4,0 м с высокой платформы с тоннелем 2×4,0 м	42,27	19,20	5,34	4,16	4,32
Схема 2						
7	3,0 м с низкой платформы с тоннелем 4,0 м	34,72	11,22	3,51	4,00	3,32
8	3,0 м с высокой платформы с тоннелем 4,0 м	37,74	14,90	5,34	4,01	3,32
9	2,0 м с низкой платформы с тоннелем 3,0 м	34,22	10,66	3,72	3,01	2,32
10	2,0 м с высокой платформы с тоннелем 3,0 м	37,74	14,66	5,72	3,01	2,32
11	2,0 м с низкой платформы с тоннелем 4,0 м	34,72	11,66	3,72	4,01	2,32
12	2,0 м с высокой платформы с тоннелем 4,0 м	33,25	15,66	5,72	4,01	2,32
13	3,0 м с низкой платформы с тоннелем 3,0 м	33,21	10,22	3,50	3,01	3,32
14	3,0 м с высокой платформы с тоннелем 3,0 м	37,23	13,90	5,34	3,01	3,32
15	4,0 м с низкой платформы с тоннелем 4,0 м	34,72	11,22	3,51	4,00	4,32
16	4,0 м с высокой платформы с тоннелем 4,0 м	37,74	14,90	5,34	4,01	4,32

Инв. № 212754 Шифр 1055

Бобровский, Орешкин, Стрельцов, Жафьеро

Зам. главного инженера проекта Гаврилов, Исполнил Гоа

Ленгипротранспроект Ленинград

Инв. № 942/5-11

1972 г.	Типовой проект пешеходных тоннелей под железнодорожными путями	Навесы между павильонами Общие виды	Типовой проект 501-0-47	Альбом V	Лист 9

Инв.№ 12355 | Шифр 1355

П-1; (П-2)

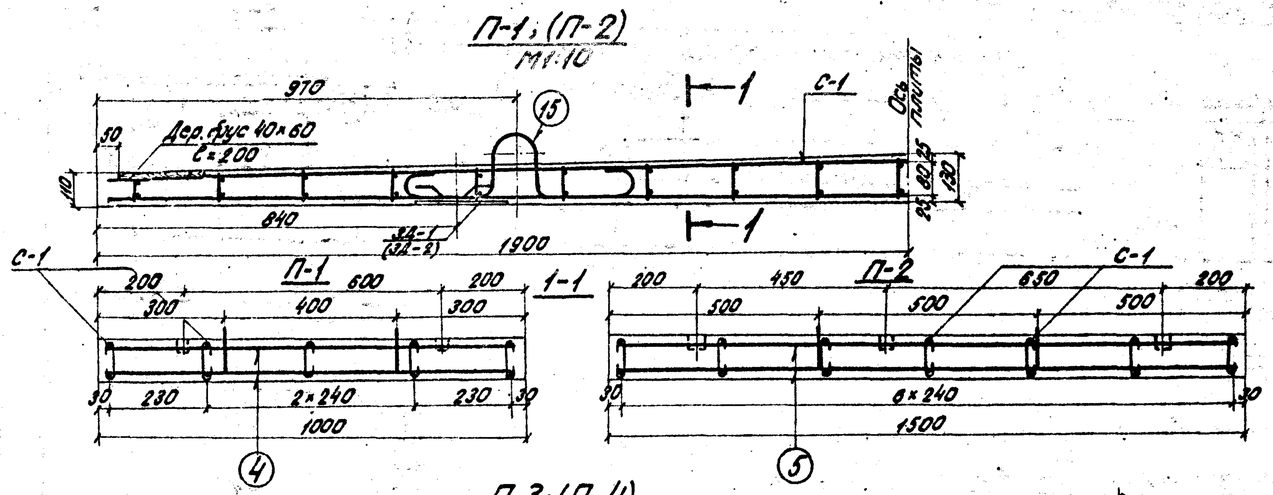

П-3; (П-4)

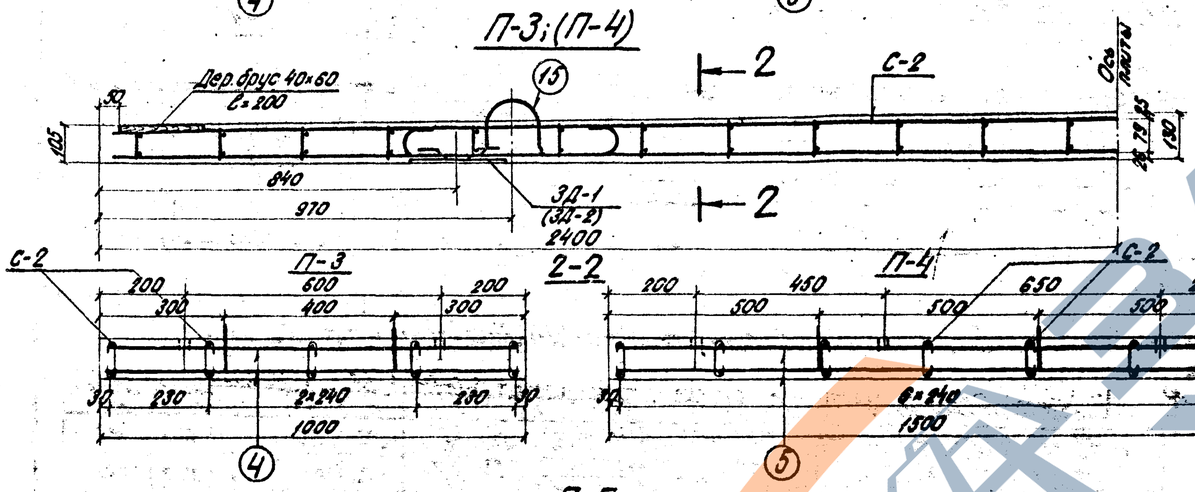

П-5

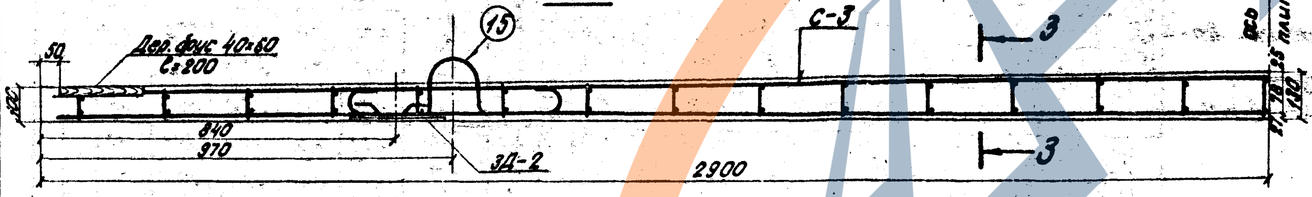

3-3 (П-5)

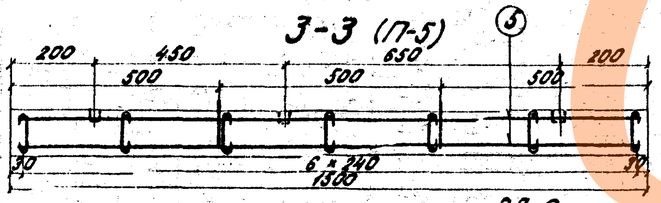

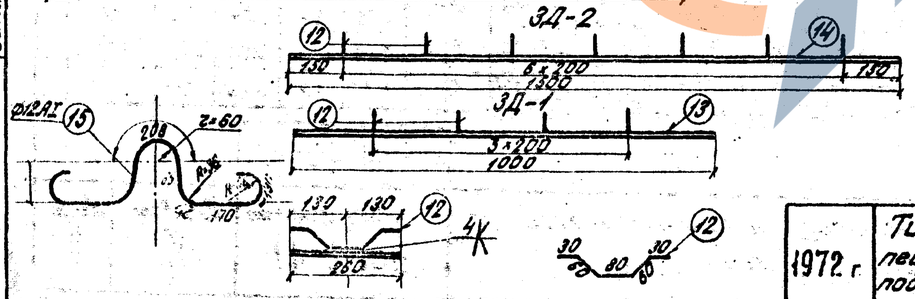

Спецификация арматуры на элемент

Конструктивный элемент	Марка армат. издел. и кол.	Эскиз	№ позиции	Материал	Диаметр, класс стали, мм	Количество на марк.	Количество на элем.	Длина 1 шт, мм	Длина общая, м	Выборка арматуры на элемент: диаметр или площадь	Выборка арматуры на элемент: длина, м	Выборка арматуры на элемент: общая масса, кг
			—	—	мм	шт	шт	мм	м	мм	м	кг
П-1	С-1 / 5	Ø10 AI ② ① Ø10 AI ③ Ø6 BI; 18×200; 3740; 70	1	Ост.Ст.2	10 AI	1	5	3740	18,7	10 AI	18,7	11,6
			2	Ост.Ст.2	10 AI	1	5	3740	18,7	8 AI	46,4	18,3
			3	—·—	8 AI	18	95	—	9,5	10 AI	18,7	11,6
	Отдельн. стержни	970	4	Ост.Ст.2	8 AI	—	38	970	36,9	12 AI	4,3	3,8
		См. чертеж	15	—·—	12 AI	—	4	1070	4,3	Итого		45,3
П-2	С-1 / 7	См. спецификацию	1	Ост.Ст.2	10 AI	1	7	3740	26,2	10 AI	26,2	16,2
			2	Ост.Ст.2	10 AI	1	7	3740	26,2	8 AI	69,2	27,3
			3	—·—	8 AI	19	133	—	13,3	10 AI	26,2	16,2
	Отдельн. стерж.	1470	5	Ост.Ст.2	8 AI	—	38	1470	55,9	12 AI	4,3	3,8
		См. чертеж	15	—·—	12 AI	—	4	1070	4,3	Итого		63,5
П-3	С-2 / 5	Ø10 AI ⑦ Ø12 AI ⑥ Ø6 BI ⑧; 23×200; 4740; 70	7	Ост.Ст.2	10 AI	1	5	4740	23,7	12 AI	23,7	21,1
			6	Ост.Ст.2	12 AI	1	5	4740	23,7	8 AI	58,6	23,1
			8	Ост.Ст.2	8 AI	24	120	—	12,0	10 AI	23,7	14,7
	Отдельн. стерж.	970	4	Ост.Ст.2	8 AI	—	48	970	46,6	12 AI	4,3	3,8
		См. чертеж	15	—·—	12 AI	—	4	1070	4,3	Итого		62,7
П-4	С-2 / 7	См. спецификацию	7	Ост.Ст.2	10 AI	1	7	4740	33,2	12 AI	33,2	29,5
			6	Ост.Ст.2	12 AI	1	7	4740	33,2	8 AI	67,4	34,5
			8	Ост.Ст.2	8 AI	24	168	—	16,8	10 AI	33,2	20,6
	Отдельн. стерж.	1470	5	Ост.Ст.2	8 AI	—	48	1470	70,6	12 AI	4,3	3,8
		См. чертеж	15	—·—	12 AI	—	4	1070	4,3	Итого		83,4
П-5	С-3 / 7	Ø10 AI ⑩ ⑨ Ø14 AI ⑪ Ø10 AI 30-110; 28×200; 5740; 70	10	Ост.Ст.2	10 AI	1	7	5740	40,2	14 AII	40,2	48,6
			9	Ост.Ст.2	14 AII	1	7	5740	40,2	8 AI	104,6	41,3
			11	Ост.Ст.2	8 AI	29	203	95	19,3	14 AII	40,2	24,8
	Отдельн. стерж.	1470	5	Ост.Ст.2	8 AI	—	58	1470	85,3	12 AI	4,3	3,8
		См. чертеж	15	—·—	12 AI	—	4	1070	4,3	Итого		118,6

Показатели на конструктивный элемент

Марка элемента	Марка бетона	Объём бетона, м³	Масса арматуры	Масса элемента, т
Плита П-1	М 200	0,46	Кл. AII — 33,7 Кл. AI — 11,6	1150
Плита П-2	"	0,68	Кл. AII — 47,3 Кл. AI — 16,2	1700
Плита П-3	"	0,56	Кл. AII — 41,6 Кл. AI — 21,1	1400
Плита П-4	"	0,85	Кл. AII — 58,9 Кл. AI — 29,3	2130
Плита П-5	"	1,00	Кл. AII — 70,0 Кл. AI — 48,6	2500

Спецификация закладных деталей на блоки

Марка блока	Марка закладной детали	Колич. шт.	Общая масса кг
Плита П-1	3Д-1	2	27,2
Плита П-2	3Д-2	2	33,4
Плита П-3	3Д-1	2	27,2
Плита П-4	3Д-2	2	33,4
Плита П-5	3Д-2	2	33,4

Примечания:

1. Сетки свариваются контактной точечной электросваркой.
2. Приварка закладных деталей должна производиться электродами типа Э-42А по ГОСТ 9467-60.
3. Применение ручной электросварки не разрешается.

Спецификация металла на закладные детали

Марка	№№ поз.	Наименование элементов	Материал	Размеры данного элемента мм: толщина	Ширина или диаметр	Длина	Кол. шт.	Общая длина м или площадь м²	Масса кг: 1 д.м. или 1 м²	Масса кг: общая	Примечание
3Д-1	12	Анкер	Ст3сп2	⌀12 AI		260	6	1,56	0,89	1,4	
	13	Планка	Ст3	6	260	1000	1	0,26	47,0	12,2	
	Итого									13,6	
3Д-2	12	Анкер	Ст3сп2	⌀12 AI		260	6	1,56	0,89	1,4	
	14	Планка	Ст3	6	260	1500	1	0,39	47,0	18,3	
	Итого									19,7	
3Д-3		Дер. брус	дерево	40×60		200	25	5,0	—	—	

ИНБ.№ 942/5-12

1972 г.	Типовой проект пешеходных тоннелей под железнодорожными путями	Опалубочно-арматурный чертеж плит П-1; П-2; П-3; П-4; П-5.	Типовой проект 501-0-47	Альбом V	Лист 10

Ленгипротранспроект г. Ленинград

Бобровский, Цирюлик, Стрельчиков, Голдман, Гольцер, Рыбас

Нач. отдела, Гл. инж. пр., Проверил, Исполнил

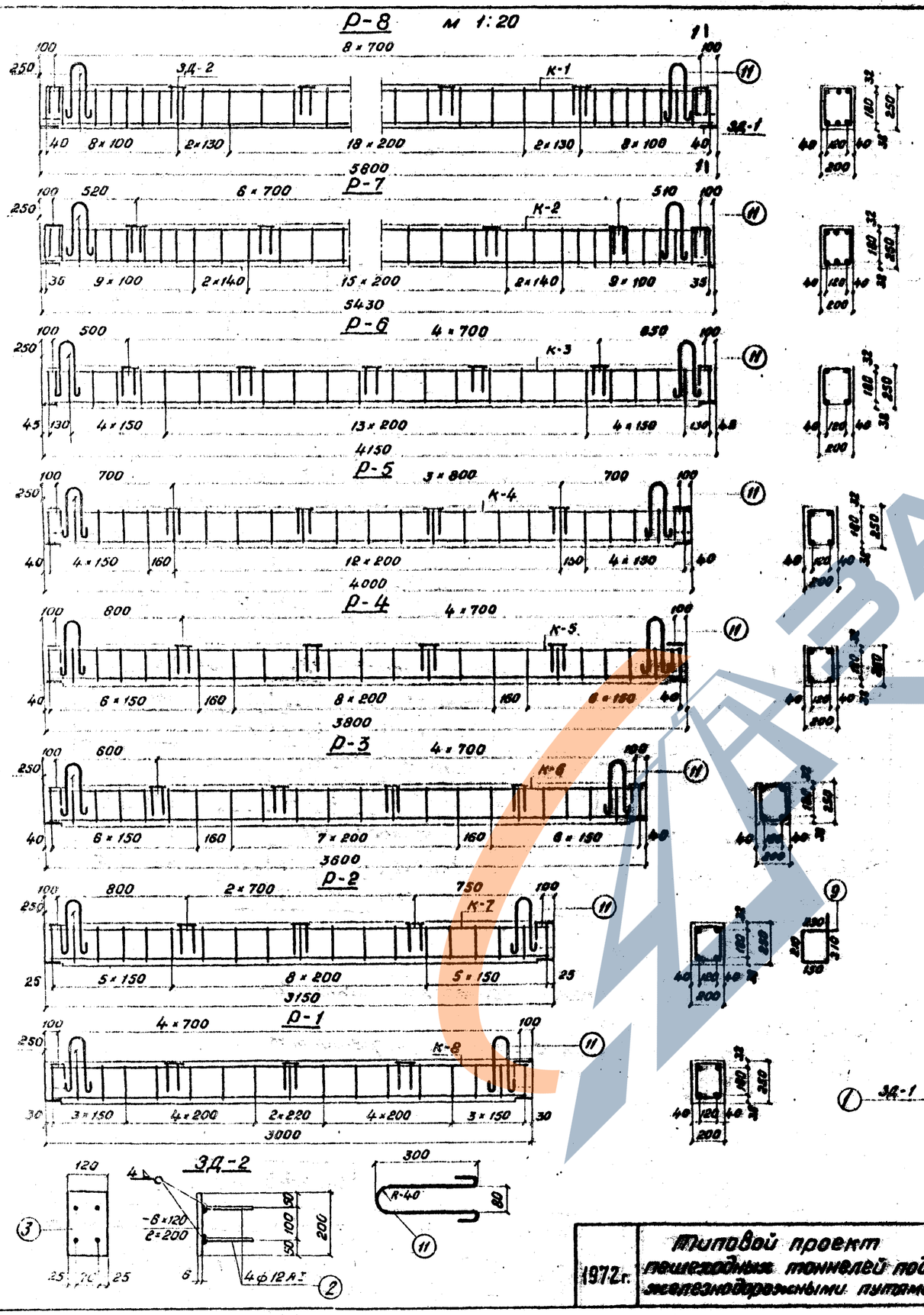

Показатели на конструктивный элемент

Марка элемента	Марка бетона	Объем бетона м³	Масса арматуры кг	Монтажная масса кг
Р-8	300	0,29	АI 8,1 АII 133,6	725
Р-7	300	0,27	АI 8,0 АII 96,9	700
Р-6	300	0,21	АI 5,2 АII 33,0	525
Р-5	300	0,20	АI 5,0 АII 31,8	500
Р-4	300	0,19	АI 5,0 АII 30,2	475
Р-3	300	0,18	АI 4,8 АII 28,6	450
Р-2	300	0,16	АI 4,3 АII 15,1	400
Р-1	300	0,15	АI 3,8 АII 15,4	375

Спецификация металла на закладные детали

Марка	NN поз.	Наименование элементов	Материал	Размеры одного элемента мм: Толщина	Ширина или площадь F, см²	Длина	Кол. шт	Общая длина м или площадь м²	Масса кг: 1 п.м или 1 м²	Масса кг: Общая	Примечание
ЗД-1	1	Швеллер N18	—	—		100	1	0,1	16,3	1,6	
ЗД-2	2	Анкер	Вст.5сп2	ф12АII		150	4	0,6	0,89	0,5	
	3	Планка	Вст.3	8	120	200	1	0,02	4,7	1,1	
		Итого								1,6	

Спецификация закладных деталей на блоки

Марка блока	Марка закладной детали	Колич. шт	Общая масса кг
Ригель Р-8	ЗД-1	2	3,2
	ЗД-2	8	14,4
Ригель Р-7	ЗД-1	2	3,2
	ЗД-2	9	14,4
Ригель Р-6	ЗД-1	2	3,2
	ЗД-2	7	11,2
Ригель Р-5	ЗД-1	2	3,2
	ЗД-2	6	9,6
Ригель Р-4	ЗД-1	2	3,2
	ЗД-2	6	9,6
Ригель Р-3	ЗД-1	2	3,2
	ЗД-2	6	9,6
Ригель Р-2	ЗД-1	2	3,2
	ЗД-2	5	8,0
Ригель Р-1	ЗД-1	2	3,2
	ЗД-2	5	8,0

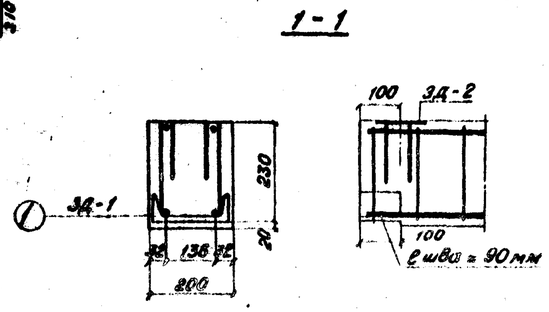

Инв. N 942/5-13

1972 г.	Типовой проект пешеходных тоннелей под железнодорожными путями	Опалубочно-арматурный чертеж блоков Р-1, Р-2, Р-3, Р-4, Р-5, Р-6, Р-7, Р-8	Типовой проект 501-0-47	Альбом V	Лист 11

Инв. N 212756 Шифр 1355

Ленгипротрансмост г. Ленинград

Нач. отдела Бобровский
Гл. инж. пр. Урецкий
Проверил Стрельцов
Исполнил Цветкова

ЗАВОД КБИ

Инв. № 212757 Шифр 1955

Спецификация арматуры на элемент

Наименование элемента	Марка арм. изделия и количество	Эскиз	N N позиций	Материал	Диаметр	Колич. на марку	Колич. на элемент	Длина 1 шт. (мм)	Длина общая (м)	Выборка арматуры на элемент: Диаметр (мм)	Общая длина (м)	Общая масса (кг)
Р-8	К-1 / 1	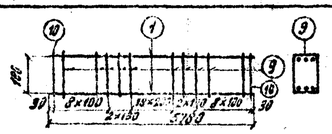	1	Вст5сп2	25А II	6	6	5780	34,7	25А II	34,7	133,6
			9	Вст3сп2	6А I	37	37	900	33,3	12А I	1,7	0,6
			Масса каркаса – 167,8 кг							6А I	34,2	7,5
	Отдельные стержни	220	10	Вст3пс2	6А I	4	4	220	0,9	Итого		141,7
		См. чертеж	11	—"—	12А I	–	2	830	1,7			
Р-7	К-2 / 1	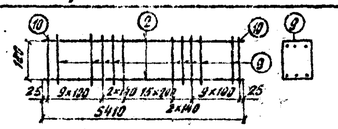	2	Вст5сп2	22А II	6	6	5410	32,5	22А II	32,5	96,9
			9	Вст3сп2	6А I	36	36	900	32,4	12А I	1,7	0,6
			Масса каркаса – 104,0 кг							6А I	33,3	7,4
	Отдельные стержни	См. спецификацию	10	Вст3пс2	6А I	4	4	220	0,9	Итого		104,9
		См. чертеж	11	Вст3пс2	12А I	–	2	830	1,7			
Р-6	К-3 / 1	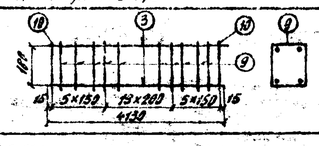	3	Вст5сп2	18А II	4	4	4130	16,5	18А II	16,5	33,0
			9	Вст3сп2	6А I	22	22	900	19,8	12А I	1,7	0,6
			Масса каркаса – 37,6 кг							6А I	20,7	4,6
	Отдельные стержни	См. спецификацию	10	Вст3пс2	6А I	4	4	220	0,9	Итого		38,2
		См. чертеж	11	—"—	12А I	–	2	830	1,7			
Р-5	К-4 / 1	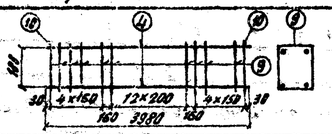	4	Вст5сп2	18А II	4	4	3980	15,9	18А II	15,9	31,8
			9	Вст3сп2	6А I	21	21	900	18,9	12А I	1,7	0,6
			Масса каркаса – 36,2 кг							6А I	19,8	4,4
	Отдельные стержни	См. спецификацию	10	Вст3пс2	6А I	4	4	220	0,9	Итого		36,8
		См. чертеж	11	—"—	12А I	–	2	830	1,7			

Спецификация арматуры на элемент

Наименование элемента	Марка арм. изделия и количество	Эскиз	N N позиций	Материал	Диаметр	Кол на марку	Кол на элемент	Длина 1 шт. (мм)	Длина общая (м)	Выборка арматуры на элемент: Диаметр (мм)	Общая длина (м)	Общая масса (кг)
Р-4	К-5 / 1	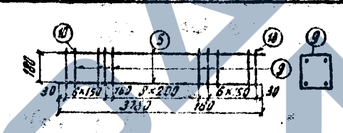	5	Вст5сп2	18А II	4	4	3780	15,1	18А II	15,1	30,2
			9	Вст3сп2	6А I	21	21	900	18,9	6А I	19,9	4,4
			Масса каркаса – 50,2 кг							12А I	1,7	0,6
	Отдельные стержни	См. спецификацию	10	Вст3пс2	6А I	4	4	220	0,9	Итого		35,1
		См. чертеж	11	—"—	12А I	–	2	830	1,7			
Р-3	К-6 / 1	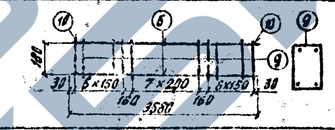	6	Вст5сп2	18А II	4	4	3580	14,3	18А II	14,3	28,6
			9	Вст3сп2	6А I	20	20	900	18,0	12А I	1,7	0,6
			Масса каркаса – 32,8 кг							6А I	18,9	4,2
	Отдельные стержни	См. спецификацию	10	Вст3пс2	6А I	4	4	220	0,9	Итого		33,4
		См. чертеж	11	—"—	12А I	–	2	830	1,7			
Р-2	К-7 / 1	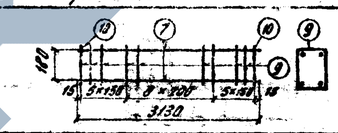	7	Вст5сп2	14А II	4	4	3130	12,5	14А II	12,5	15,1
			9	Вст3сп2	6А I	17	17	900	15,3	12А I	1,7	0,6
			Масса каркаса – 18,8 кг							6А I	16,2	3,7
	Отдельные стержни	См. спецификацию	10	Вст3пс2	6А I	4	4	220	0,9	Итого		19,4
		См. чертеж	11	—"—	12А I	–	2	830	1,7			
Р-1	К-8 / 1	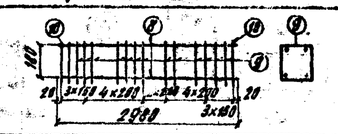	8	Вст5сп2	14А II	4	4	2980	11,9	14А II	11,9	15,4
			9	Вст3сп2	6А I	15	15	900	13,5	12А I	1,7	0,6
			Масса каркаса – 18,6 кг							6А I	14,4	3,2
	Отдельные стержни	См. спецификацию	10	Вст3пс2	6А I	4	4	220	0,90	Итого		19,2
		См. чертеж	11	—"—	12А I	–	2	830	1,7			

Примечания:

1. Сварку закладных деталей производить электродами Э-42А по ГОСТ 9467-60.
2. Применение ручной электросварки не разрешается.
3. Смотреть совместно с листом 11.

			Инв. № 942/5-14		
1972 г.	Типовой проект пешеходных тоннелей под железнодорожными путями	Опалубочно-арматурный чертеж блоков Р-1, Р-2, Р-3, Р-4, Р-5, Р-6, Р-7 и Р-8. Спецификация	Типовой проект 501-0-47	Альбом V	Лист 12

Ленгипротрансмост г. Ленинград

Нач. отдела — Бобровский
Гл. инж. пр-та — Прецкий
Проверил — Шаркова
Исполнил — Цветкова

Коп. Бланк

Инв.№ 2212 7/6
Шифр 1-5-15

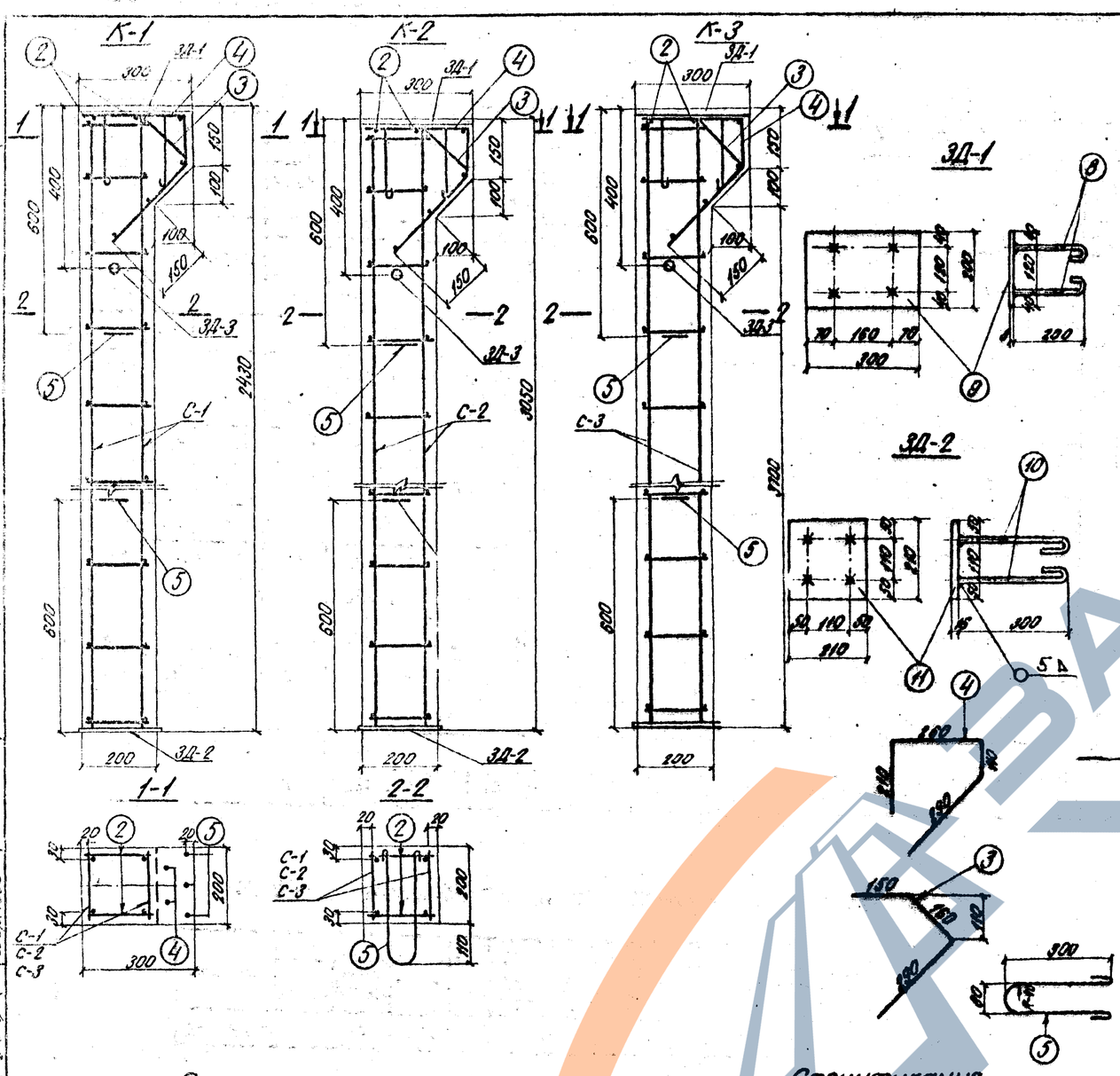

Спецификация арматуры на элемент

Выборка арматуры на элем.

Наименование элемента	Количество сеток	Эскиз	NN позиций	Материал	Диаметр мм	Количество на марку	Количество на элем.	Длина 1 шт мм	Длина Общая м	Выборка арматуры на элем. Диаметр мм	Выборка арматуры на элем. Общая длина м	Выборка арматуры на элем. Общая масса кг
К-1	С-1 2 шт		1	ВСт3сп2	14 AII	2	4	2380	9,5	14 AII	13,3	16,1
			2	ВСт3сп2	6 AI	13	26	180	4,7	6 AI	10,5	2,3
			Масса сетки – 6,2 кг									
	Отдельные стержни	180	2	ВСт3сп2	6 AI	–	32	180	3,8	12 AI	1,7	1,5
										Итого		19,9
	Отдельные стержни	См. чертеж	3	ВСт3сп2	14 AII	–	2	600	1,2	Бетон М200		
		См. чертеж	4	ВСт3сп2	14 AII	–	3	870	2,6			
		См. чертеж	5	ВСт3сп2	12 AI	–	2	830	1,7	V = 0,1 м³		
К-2	С-2 2 шт		6	ВСт3сп2	14 AII	2	4	3000	12,0	14 AII	15,8	19,1
			2	ВСт3сп2	6 AI	14	28	180	5,0	6 AI	14,1	2,4
			Масса сетки – 7,8 кг									
	Отдельные стержни	180	2	ВСт3сп2	6 AI	–	84	180	6,1	12 AI	1,7	1,5
										Итого		23,0
	Отдельные стержни	См. чертеж	3	ВСт3сп2	14 AII	–	2	600	1,2	Бетон М200		
		См. чертеж	4	ВСт3сп2	14 AII	–	3	870	2,6			
		См. чертеж	5	ВСт3сп2	12 AI	–	2	830	1,7	V = 0,13 м³		
К-3	С-3 3 шт		7	ВСт3сп2	16 AII	2	4	3900	15,6	16 AII	15,6	24,6
			2	ВСт3сп2	6 AI	21	42	180	7,6	6 AI	16,2	3,6
			Масса сетки – 13,2 кг							14 AII	3,8	4,6
	Отдельные стержни	180	2	ВСт3сп2	6 AI	–	48	180	8,6	12 AI	1,7	1,5
										Итого		34,3
	Отдельные стержни	См. чертеж	3	ВСт3сп2	14 AII	–	2	600	1,2	Бетон М200		
		См. чертеж	4	ВСт3сп2	14 AII	–	3	870	2,6			
		См. чертеж	5	ВСт3сп2	12 AI	–	2	830	1,7	V = 0,17 м³		

Спецификация металла на закладные детали

Марка	NN поз.	Наименование элементов	Материал	Размеры одного элемента мм: Толщина	Ширина или площадь см²	Длина	Кол. шт.	Общая длина м или площадь м²	Масса кг: 1 п. м. или 1 м²	Масса кг: Общая	Примечание
ЗД-1	8	Анкер	ВСт5сп2	ф 12 AII		230	4	1,2	0,89	1,0	
	9	Планка	ВСт3	8	200	300	1	0,3	6,3	3,8	
	Итого									4,8	
ЗД-2	10	Анкер	ВСт5сп2	ф 16 AII		420	4	1,7	1,58	2,7	
	11	Планка	ВСт3	16	210	210	1	0,2	12,6	5,5	
	Итого									8,2	
ЗД-3	12	Труба 50 ГОСТ 3262-62	—	—	—	200	1	0,2	4,9	1,0	

Показатели на конструктивный элемент

Марка элемента	Марка бетона	Объем бетона м³	Масса арматуры кг	Монтажная масса кг
Колонна К-1	М 200	0,1	кл. AI – 3,8 кл. AII – 16,1	250
Колонна К-2	»	0,13	кл. AI – 3,9 кл. AII – 19,1	325
Колонна К-3	»	0,17	кл. AI – 5,1 кл. AII – 29,2	425

Спецификация закладных деталей на блоки

Марка блока	Марка закладной детали	Колич. шт	Общая масса кг
Колонна К-1	ЗД-1	1	4,8
	ЗД-2	1	8,2
	ЗД-3	1	1,0
Колонна К-2	ЗД-1	1	4,8
	ЗД-2	1	8,2
	ЗД-3	1	1,0
Колонна К-3	ЗД-1	1	4,8
	ЗД-2	1	8,2
	ЗД-3	1	1,0

Примечания:

1. Сетки свариваются контактной точечной сваркой.
2. Стыкование стержней арматуры производится встык контактной сваркой.
3. Применение ручной электросварки не разрешается.
4. Сварку закладных деталей производить электродами Э-42А по ГОСТ 9467-60

Инв. № 942/5-15

1972 г. | Типовой проект пешеходных тоннелей под железнодорожными путями | Опалубочно-арматурный чертеж блоков К-1; К-2; К-3. | Типовой проект 501-0-47 | Альбом V | Лист 13

Госпроектстройиндустрия Ленинград

Нач. отдела — Ковальский
Гл. инж. пр. — Крестьянов
Проверил — Стрельцов
Исполнил — Шевцова

Пр-1

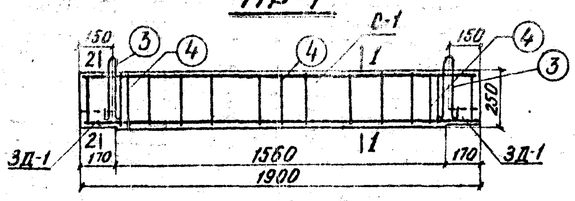

1-1

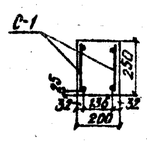

Пр-2

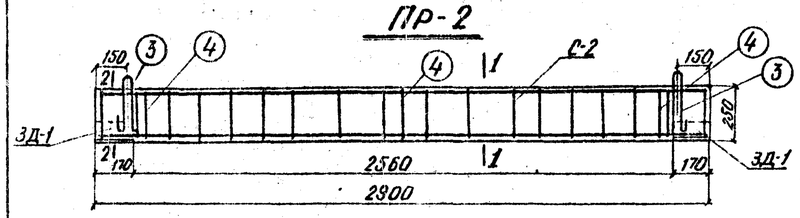

1-1

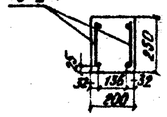

Пр-3

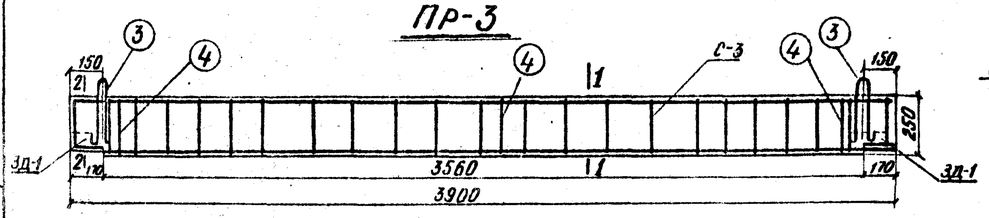

1-1

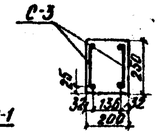

2-2

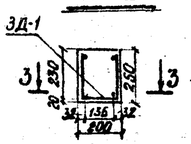

3-3

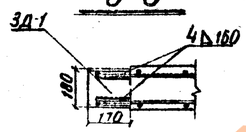

Спецификация арматуры на элемент

Наименование элемента	Марка арм. изделия и количество	Эскиз	NN позиций	Материал	Диаметр или профиль	Кол. на марку	Кол. на элемент	Длина 1 шт	Длина Общая	Выборка арматуры на элемент: Диаметр	Выборка: Общая длина	Выборка: Общая масса
					мм	—	—	мм	м	мм	м	кг
Пр-1	С-1 2 шт	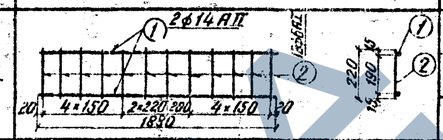	1	Вст5сп2	14 AII	2	4	1880	7,6	14 AII	7,6	9,2
			2	Вст3сп2	6 AI	12	24	220	5,3	8 AI	1,6	0,6
		Масса сетки 5,1 кг								6 AI	8,0	1,8
	Отдельн. стержни	см. чертеж	3	Вст3пс2	8 AI	—	2	800	1,6	Итого		11,6
		см. чертеж	4	— • —	6 AI	—	3	900	2,7			
Пр-2	С-2 2 шт		6	Вст5сп2	14 AII	2	4	2880	11,6	14 AII	11,6	14,0
			2	Вст3сп2	6 AI	18	36	220	7,9	8 AI	1,6	0,6
		Масса сетки 7,8 кг								6 AI	10,6	2,3
	Отдельн. стержни	см. чертеж	3	Вст3пс2	8 AI	—	2	800	1,6	Итого		16,9
		см. чертеж	4	— • —	6 AI	—	3	900	2,7			
Пр-3	С-3 2 шт.		7	Вст5сп2	14 AII	2	4	3880	15,5	14 AII	15,6	18,9
			2	Вст3сп2	6 AI	24	48	220	10,6	8 AI	1,6	0,6
		Масса сетки 10,6 кг								6 AI	13,3	3,0
	Отдельн. стержни	см. чертеж	3	Вст3пс2	8 AI	—	2	800	1,6	Итого		22,5
		см. чертеж	4	— • —	6 AI	—	3	900	2,7			

Показатели на конструктивный элемент

Марка элемента	Марка бетона	Объем бетона м³	Масса арматуры кг	Монтажная масса кг
Пр-1	200	0,10	AI 2,4 / AII 9,2	250
Пр-2	200	0,14	AI 2,9 / AII 14	350
Пр-3	200	0,19	AI 3,6 / AII 18,9	480

Спецификация металла на закладную деталь

Марка	NN поз	Наименование элемента	Материал	Размеры одного элемента в мм: Толщина	Ширина или площадь F в см²	Длина	Кол. шт.	Общая длина м	Масса кг: 1 п.м или 1 м²	Масса кг: Общая	Примечание
З-1	—	Швеллер N 18	—	—	—	170	1	0,17	16,3	2,8	ГОСТ 8240-72*

Спецификация закладных деталей на блоки

Марка блока	Марка закладной детали	Количество шт.	Общая масса кг
Прогон Пр-1	З-1	2	5,6
Прогон Пр-2	З-1	2	5,6
Прогон Пр-3	З-1	2	5,6

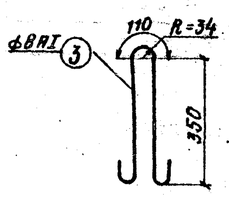

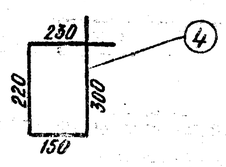

Примечания:

1. Сетки свариваются контактной точечной электросваркой.
2. Сварку закладных деталей производить электродами Э-42 А по ГОСТ 9467-60.
3. Применение ручной электросварки не разрешается.

Ленгипротрансмост г. Ленинград

Гл. инженер — Воробьевский
Гл. инж-т-а — Орешкин
Проверил — Стрельцов
Исполнил — Шарнова

1972 г.	Типовой проект пешеходных тоннелей под железнодорожными путями	Опалубочно-арматурный чертеж блоков Пр-1, Пр-2, Пр-3	Инв. №942/5-16	Типовой проект 501-0-47	Альбом V	Лист 14

Инв. N 21276с Шифр 1535

Ф-1

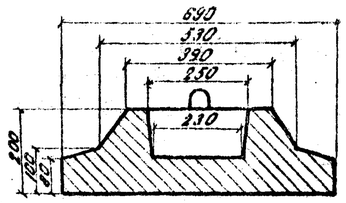

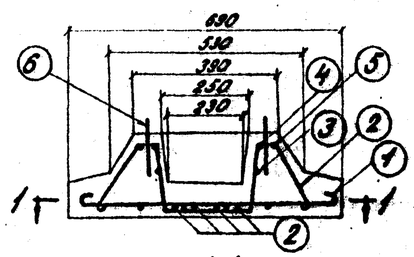

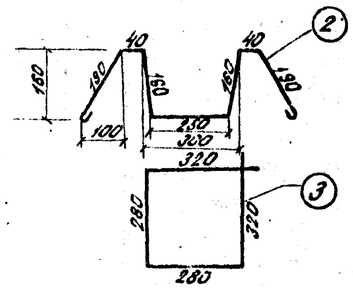

1-1

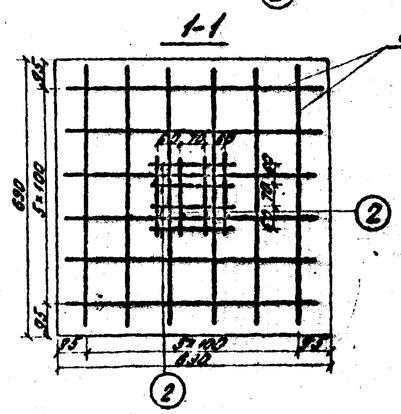

Узел 1

М1:10

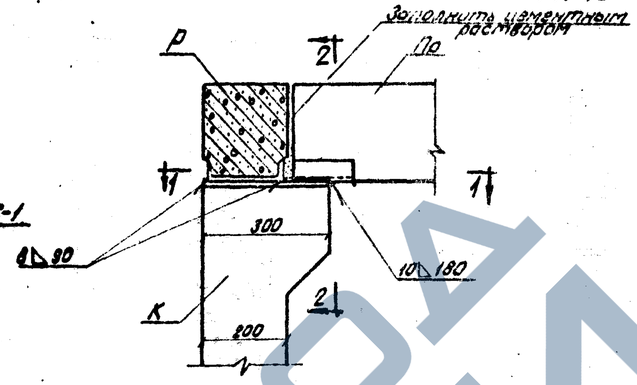

2-2

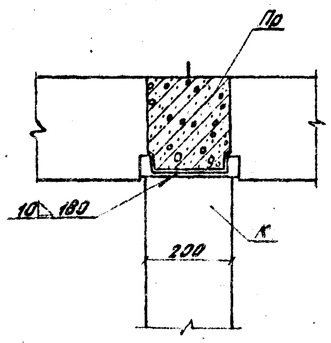

1-1

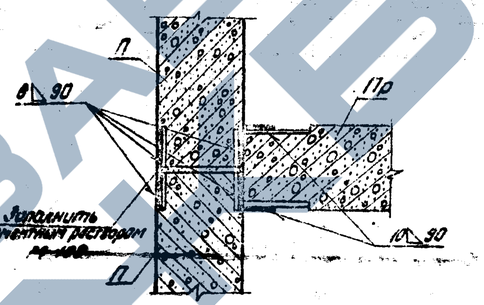

Узел 2

3-3

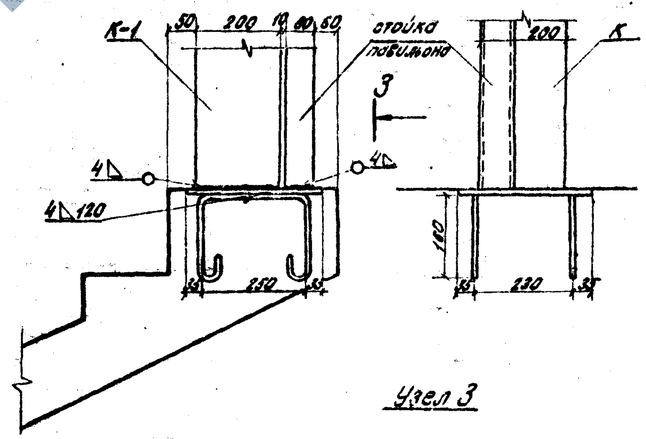

Узел 3

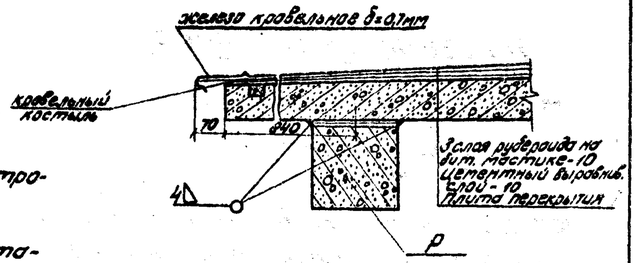

Спецификация арматуры на элемент

Наименование элемента	Марка, арматурных изделий и кол.	Эскиз	Поз.	Диаметр мм	Вид стали	Кол. на изд.	Кол. на элем.	Длина 1 шт мм	Длина Общая м	Расход арматуры на элемент Диаметр мм	Общая длина м	Общая масса кг
Ф-1	С-1 1шт	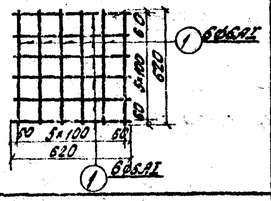	1	6АI	Вст3сп2	12	12	700	8,4	6АI	222	49
										Итого: 4,9 кг		
										Марка сетки - 1,9шт		
										Бетон М 200		
	Отдельные стержни	см. чертеж	2	6АI	Вст3сп2	—	8	1130	9,1	V = 0,053 м³		
		см. чертеж	3	6АI	Вст3кп2	—	1	1200	1,2			
		см. чертеж	4	6АI	—"—	—	1	1280	1,28			
		см. чертеж	5	6АI	—"—	—	1	1360	1,36			
		см. чертеж	6	6АI	—"—	—	2	420	0,84			

Примечания

1. Сетка сваривается контактной точечной электросваркой
2. Сварку закладных деталей производить электродами Э-42А по ГОСТ 9467-60
3. Лист смотреть совместно с листом 9.
4. Закладные детали для приварки колонны устанавливаются при бетонировании входа в тоннель
5. Применение ручной дуговой сварки не разрешается.

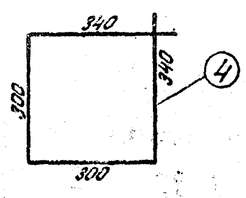

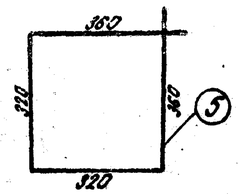

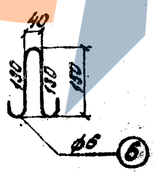

Ленинградское отделение Гипротранспроекта г. Ленинград

Нач. отдела Гл. инж. пр. Проверил Исполнил

Бобровский Сурский Стрельцов Шолохов

1972 г.	Типовой проект пешеходных тоннелей под железнодорожными путями	Блок Ф-1 Узлы сопряжений элементов	Инв. N 942/5-17 Типовой проект 501-0-41	Альбом V	Лист 15

Инв. N 212761
Шифр 1355

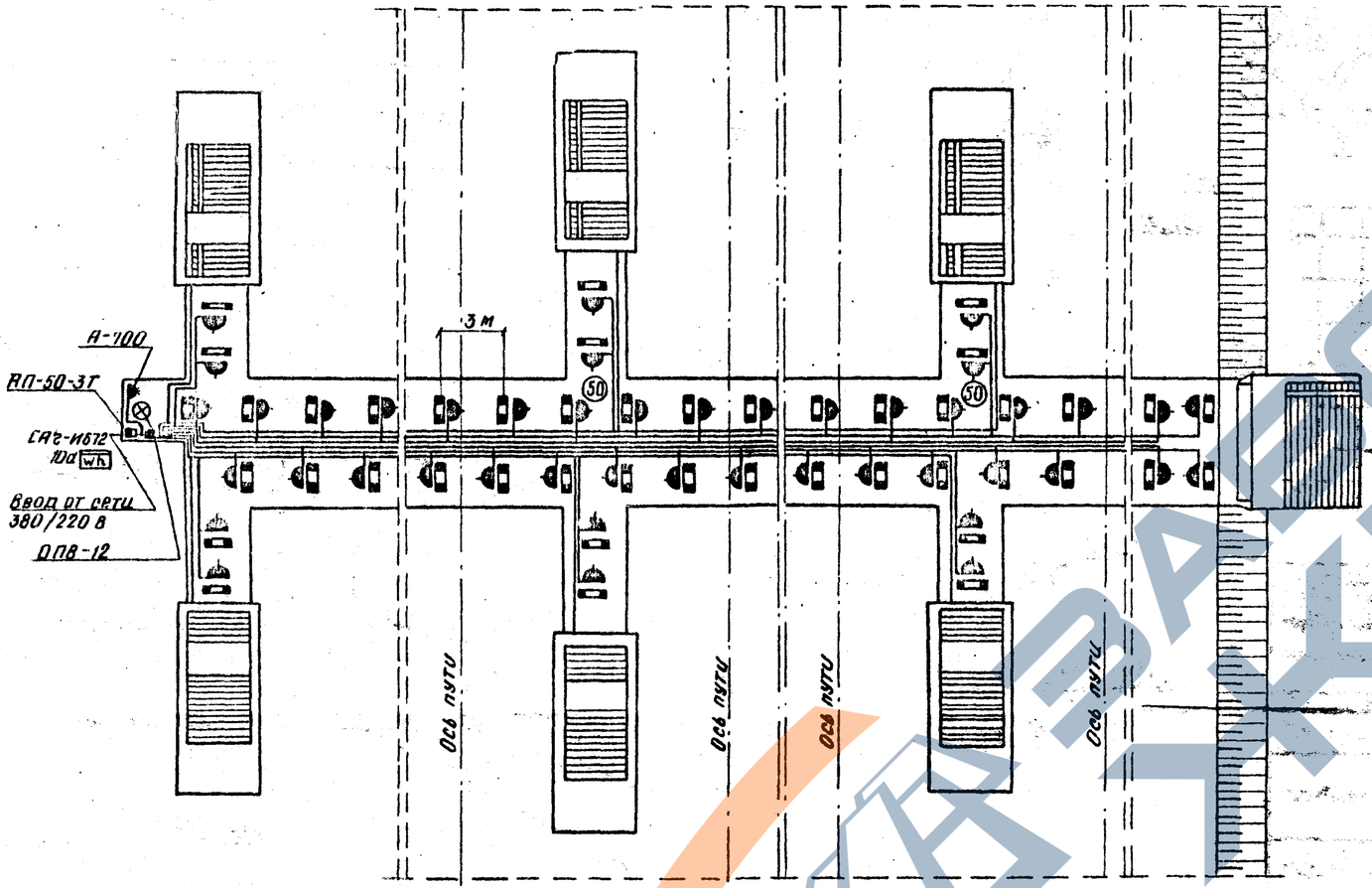

Спецификация

NN п/п	Наименование и технические данные	Единица изм.	Количество	Примечания
1	Щиток осветительный типа ОПВ-12 на 380/220 в	шт	1	
2	Выключатель автоматический АП-50-3т на 50а 380 в с тепловым расцепителем на ток а	шт	1	
3	Розетка штепсельная герметическая 2х полюсная на 220 в 6 а	шт		Количество уточняется при привязке
4	Вилка штепсельная 2х полюсная 220 в 6 а	шт.		— " —
5	Светильник люминесцентный, подвесной закрытый пылевлагозащищенный типа ПВЛ-1	шт.		— " —
6	Пускорегулирующий аппарат для стартерного зажигания ламп 2УБК-40/220	шт.		— " —
7	Люминесцентная лампа дневного света 220 в 40 вт ЛДЦ-40	шт.		— " —
8	Провод АПРТО-500, одножильный, алюминиевый, с резиновой изоляцией сечением кв. мм	м		— " —
9	То же, сечением кв. мм	м		— " —
10	Труба электросварная тонкостенная М24×1,4 ГОСТ 10707-63	м		— " —
11	Коробка чугунная крестовая пылеводозащищенная для труб диаметром 24 мм У-526	шт.		— " —
12	Розетка штепсельная силовая А-700 на 25 а 380 в	шт.	1	
13	Светильник „фарфоровый полугерметический"	шт.	1	
14	Лампа накаливания 220 в 40 вт	шт.	1	
15	Счетчик учета активной электроэнергии, 4х проводный, непосредственного включения на 10а 380в, СА4-И672	шт.	1	

Условные обозначения

- Щиток осветительный
- Выключатель автоматический 3х полюсный
- Светильник люминесцентного освещения
- Групповая осветительная линия 220 в.
- (50) Нормируемая минимальная освещенность ЛК
- Розетка штепсельная герметическая 3х полюсная
- Розетка штепсельная герметическая 2х полюсная
- ⊗ Светильник фарфоровый полугерметический
- wh Счетчик активной электроэнергии

Основные положения

1. Напряжения питающей линии 380/220 в.
2. К установке приняты люминесцентные светильники типа ПВЛ-1 с двумя лампами ЛДЦ-40, подключаемые к сети через штепсельные розетки.
3. Вся проводка выполняется проводом АПРТО-500 в электросварных тонкостенных трубах по потолку в специально предусмотренной борозде. Арматура для крепления труб заложена в строительной части блоков.
4. Светильники установить без штанги и верхнего колпачка с интервалом 3 м.
5. Количество светильников, труб и провода, а также сечение определяется при привязке проекта.
6. Для защиты от поражения электрическим током щиток, осветительную арматуру, розетки и т.д. заземлить, металлически присоединив их к нулевому проводу. Для заземления использовать стальные трубы электропроводки.
7. При привязке проекта питание щитка предусмотреть от воздушной осветительной сети 380/220 в или от близлежащей ТП. Ввод выполнить кабелем.
8. На вводе установить электрический счетчик непосредственного включения в четырехпроводную сеть.

Примечание

Для тоннелей шириной 3,0 и 4,0 м расположение светильников принять однорядным.

Ленгипротрансмост г. Ленинград	Нач. отдела	Бобровский			
	Гл. инж. пр-та	Урецкий			
	Проверил	Махнач			
	Исполнил	Денисова			

1972 г	Типовой проект пешеходных тоннелей под железнодорожными путями	Тоннели шириной 6,0; 2×3,0 и 2×4,0 м. Электроосвещение План электросети. Спецификация	Инв. N 942/5-18 Типовой проект 501-0-47	Альбом V	Лист 16

Инв.№ 212762 | Инв.№ 1555

Вход шириной 2.0 (3.0) м

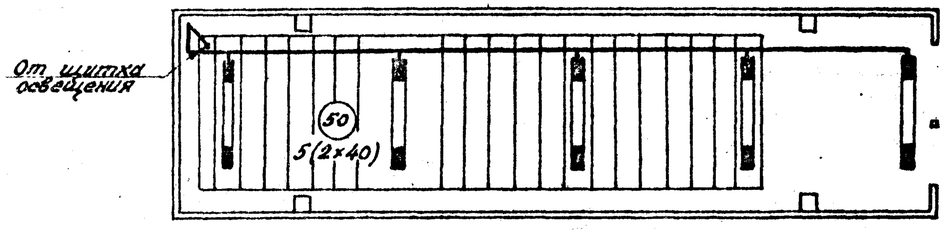

Вход шириной 4.0 м

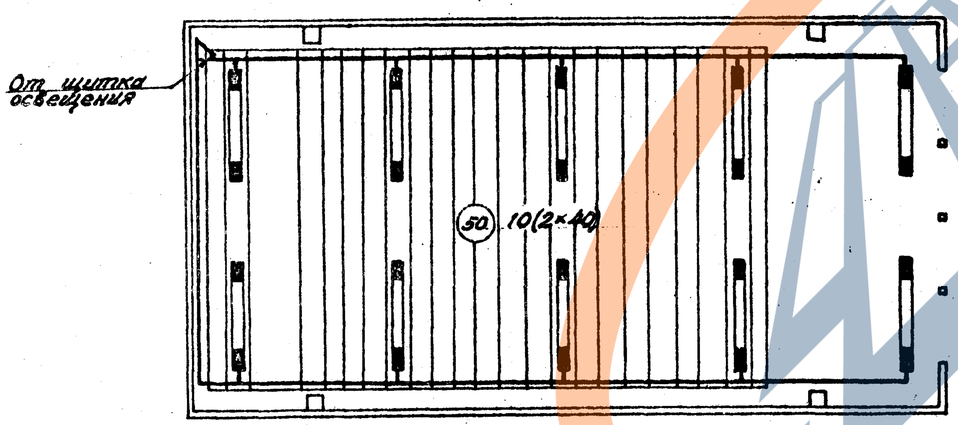

Условные обозначения

- Светильник люминесцентного освещения.
- Групповая осветительная линия 220 в.
- (50) Нормируемая минимальная освещенность, лк
- А(Б×В) А - количество светильников, Б - количество ламп в светильнике, В - мощность лампы вт.
- Линия пришла снизу.

Спецификация

№ п/п	Наименование и технические данные	Единица изм.	Кол-во тип I	Кол-во тип II	Примечан.
1	Светильник люминесцентн. подвесной, за-				
	крытый, пылевлагозащищенный типа ПВЛ-1	шт.	5	10	
2	Пускорегулирующий аппарат для стар-				
	тового зажигания ламп 2УБК-40/220	шт.	5	10	
3	Люминесцентная лампа дневного				
	света 220 в 40 Вт ЛДЦ-40	шт.	10	20	
4	Провод АПРТО-500, одножильный алюми-				
	ниевый с резиновой изоляцией сеч. кв.мм	м			Уточняется при привязке
5	Труба электросварная тонкостенная М12	м			—"—
6	Коробка чугунная крестовая пылевлаго-				
	защищенная для труб диаметром				
	24 мм У-526	шт.			—"—

Основные положения

1. Напряжение групповой линии 220 в.
2. К установке принято люминесцентные светильники ПВЛ-1 с двумя лампами типа ЛДЦ-40.
3. Вся проводка выполняется проводом АПРТО-500 в электросварных тонкостенных трубах на скобах по металлическим стойкам витражей и по железобетонным прогонам; потолочная проводка и светильники подвешиваются к тросу, натянутому под перекрытием.
4. Питание групповой осветительной сети - от осветительного распределительного щитка, устанавливаемого в щитовой.
5. Количество труб и провода, а также сечение определяется при привязке проекта.
6. Для защиты от поражения электрическим током осветительную арматуру и трубы электропроводки заземлить, металлически присоединив их к нулевому проводу. Для заземления использовать стальные трубы электропроводки.
7. В павильоне для входов 2.0 и 4.0 м светильники установить с интервалом 2.5 м, а для входа шириной 3.0 м - с интервалом 1.25 м.

Гл. инженер	п/п	Добровский			
Гл. инж. проекта	п/п	Сбежкий			
Руководитель	п/п	Мелкий			
Исполнил	п/п	Сапожкова			

Ленгипротрансмост г. Ленинград

1972 г.	Типовой проект пешеходных тоннелей под железнодорожными путями	Павильоны шириной 2.0; 3.0; 4.0 м. Электроосвещение. План электросети. Спецификация.	Инв.№ 342/5-(19) Типовой проект 501-0-47	Альбом V	Лист 17