ТИПОВЫЕ КОНСТРУКЦИИ, ИЗДЕЛИЯ И УЗЛЫ ЗДАНИЙ И СООРУЖЕНИЙ

СЕРИЯ 1.020-1/83

КОНСТРУКЦИИ КАРКАСА МЕЖВИДОВОГО ПРИМЕНЕНИЯ ДЛЯ МНОГОЭТАЖНЫХ ОБЩЕСТВЕННЫХ ЗДАНИЙ, ПРОИЗВОДСТВЕННЫХ И ВСПОМОГАТЕЛЬНЫХ ЗДАНИЙ ПРОМЫШЛЕННЫХ ПРЕДПРИЯТИЙ

ВЫПУСК 2-5

КОЛОННЫ СЕЧЕНИЕМ 400Х400 мм ДЛЯ ЗДАНИЙ С ВЫСОТОЙ ЭТАЖА 3,3 м

РАБОЧИЕ ЧЕРТЕЖИ

19835
ЦЕНА 1-75

ТИПОВЫЕ КОНСТРУКЦИИ, ИЗДЕЛИЯ И УЗЛЫ ЗДАНИЙ И СООРУЖЕНИЙ

СЕРИЯ 1.020-1/83

КОНСТРУКЦИИ КАРКАСА МЕЖВИДОВОГО ПРИМЕНЕНИЯ ДЛЯ МНОГОЭТАЖНЫХ ОБЩЕСТВЕННЫХ ЗДАНИЙ, ПРОИЗВОДСТВЕННЫХ И ВСПОМОГАТЕЛЬНЫХ ЗДАНИЙ ПРОМЫШЛЕННЫХ ПРЕДПРИЯТИЙ

ВЫПУСК 2-5

КОЛОННЫ СЕЧЕНИЕМ 400Х400 мм ДЛЯ ЗДАНИЙ С ВЫСОТОЙ ЭТАЖА 3,3 м

РАБОЧИЕ ЧЕРТЕЖИ

РАЗРАБОТАНЫ

ЦНИИЭП торгово-бытовых зданий и туристских комплексов

ДИРЕКТОР ИН-ТА В. ЛЕПСКИЙ

НАЧ. ОТДЕЛА Б. ВОЛЫНСКИЙ

ГЛ. ИНЖ. ПРОЕКТА А. КОЛДАШЕВА

РУК. СЕКТОРА В. ДОВГАЛЮК

ЦНИИпромзданий

ГЛ. ИНЖ. ИН-ТА В. ГРАЧЕВ

НАЧ. ОТДЕЛА Э. КОДЫШ

НИИЖБ Госстроя СССР

ЗАМ. ДИРЕКТОРА ИН-ТА Н. КОРОВИН

РУК. ЛАБОРАТОРИИ А. ВАСИЛЬЕВ

Гипростроммаш

ГЛ. ИНЖЕНЕР ИН-ТА В. БУЗИНОВ

НАЧ. ТЕХНОЛОГ. ОТДЕЛА Ю. ВОЛКОНСКИЙ

ГЛ. ТЕХНОЛОГ ОТДЕЛА АРМАТУРНЫХ РАБОТ Т. ЗАНЕВСКАЯ

УТВЕРЖДЕНЫ Госстроем СССР

ПОСТАНОВЛЕНИЕ ОТ 13.07.1984 г. N 112

ВВЕДЕНЫ В ДЕЙСТВИЕ С 01.09.1984 г

https://zavodjbi.com/

Обозначение	Наименование	Стр.
1.020-1/83.2-5 00	Содержание	2
1.020-1/83.2-5 00 ТО	Техническое описание	5
1.020-1/83.2-5 01	Колонна 1КВД 4.33-1.1	
- 01	" 1КВО 4.33-1.1	
- 02	" 1КВД 4.33-2.1	
- 03	" 1КВО 4.33-2.1	
- 04	" 1КВ 4.33-1	
- 05	" 1КВД 4.33-1.2	
- 06	" 1КВО 4.33-1.2	
- 07	" 1КВД 4.33-1.2	
- 08	" 1КВО 4.33-2.2	
- 09	" 1КВ 4.33-2	8
1.020-1/83.2-5 02	" 2КВД 4.33-1.1	
- 01	" 2КВО 4.33-1.1	
- 02	" 2КВД 4.33-2.1	
- 03	" 2КВО 4.33-2.1	
- 04	" 2КВ 4.33-1	10
1.020-1/83.2-5 03	" 3КВД 4.33-1.1	
- 01	" 3КВО 4.33-1.1	
- 02	" 3КВО 4.33-2.2	
- 03	" 3КВ 4.33-1	
- 04	" 3КВД 4.33-2.2	
- 05	" 3КВО 4.33-2.2	12
1.020-1/83.2-5 04	" 1КСД 4.33-1.1	
- 01	" 1КСО 4.33-1.1	
- 02	" 1КСД 4.33-2.1	
- 03	" 1КСО 4.33-2.1	
- 04	" 1КС 4.33-1	
- 05	" 1КСД 4.33-1.2	
- 06	Колонна 1КСО 4.33-1.2	
- 07	" 1КС1 4.33-2.2	
- 08	" 1КСО 4.33-2.2	
- 09	" 1КС 4.33-2	
- 10	" 1КСД 4.33-1.3	
- 11	" 1КСО 4.33-1.3	
- 12	" 1КСД 4.33-2.3	
- 13	" 1КСО 4.33-2.3	
- 14	" 1КС 4.33-3	
- 15	" 1КСД 4.33-1.4	
- 16	" 1КСО 4.33-1.4	
- 17	" 1КСД 4.33-2.4	
- 18	" 1КСО 4.33-2.4	
- 19	" 1КС 4.33-4	
- 20	" 1КСД 4.33-1.5	
- 21	" 1КСО 4.33-1.5	
- 22	" 1КСД 4.33-2.5	
- 23	" 1КСО 4.33-2.5	
- 24	" 1КС 4.33-5	14
1.020-1/83.2-5 05	" 3КСД 4.33-1.1	
- 01	" 3КСО 4.33-1.1	
- 02	" 3КС 4.33-1	
- 03	" 3КСД 4.33-1.2	
- 04	" 3КСО 4.33-1.2	
- 05	" 3КСО 4.33-2.2	
- 06	" 3КС 4.33-2	
- 07	" 3КСД 4.33-1.3	
- 08	" 3КСО 4.33-1.3	

Нач. отд.	Вольнский		
Гл. констр.	Шац		
Н. контр.	Пригорев		
ГИП	Колдашева		
Разраб.	Богданова		
Провер.	Сливина		

1.020-1/83. 2-5 00

Содержание

Стадия	Лист	Листов
Р	1	6

ЦНИИЭП торгово-бытовых зданий и туристских комплексов

Формат А4

1.020-1/83.2-5 00 Лист 2

Формат А4

ЗАВОД ЖБИ

Обозначение	Наименование			Стр.
1.020-1/83.2-5 05				
-09	Колонна	3КСД	4.33-2.3	
-10		3КСО	4.33-2.3	
-11		3КС	4.33-3	
-12		3КСО	4.33-1.4	
-13		3КС	4.33-4	
-14		3КСД	4.33-1.5	
-15		3КСО	4.33-1.5	
-16		3КСД	4.33-2.6	
-17		3КСО	4.33-2.6	
-18		3КСД	4.33-1.7	
-19		3КСО	4.33-1.7	
-20		3КСД	4.33-1.8	
-21		3КСО	4.33-1.8	
-22		3КСД	4.33-2.8	
-23		3КСО	4.33-2.8	18
1.020-1/83.2-5 06		1КНД	4.33-1.1	
-01		1КНО	4.33-1.1	
-02		1КНД	4.33-2.1	
-03		1КНО	4.33-2.1	
-04		1КН	4.33-1	
-05		1КНД	4.33-1.2	
-06		1КНО	4.33-1.2	
-07		1КНД	4.33-2.2	
-08		1КНО	4.33-2.2	
-09		1КН	4.33-2	
-10		1КНД	4.33-1.3	
-11		1КНО	4.33-1.3	
-12		1КНД	4.33-2.3	
-13		1КНО	4.33-2.3	
-14		1КН	4.33-3	

Инв.№ подл. | Подп. и дата | Взам.инв.№

Обозначение	Наименование			Стр.
1.020-1/83.2-5 06				
-15	Колонна	1КНД	4.33-1.4	
-16		1КНО	4.33-1.4	
-17		1КНД	4.33-2.4	
-18		1КНО	4.33-2.4	
-19		1КН	4.33-4	
-20		1КНД	4.33-1.5	
-21		1КНО	4.33-1.5	
-22		1КНД	4.33-2.5	
-23		1КНО	4.33-2.5	
-24		1КН	4.33-5	
-25		1КНД	4.33-1.6	
-26		1КНО	4.33-1.6	
-27		1КНД	4.33-2.6	
-28		1КНО	4.33-2.6	
-29		1КН	4.33-6	
-30		1КНД	4.33-2.7	
-31		1КНО	4.33-2.7	21
1.020-1/83.2-5 07		3КНД	4.33-1.1	
-01		3КНО	4.33-1.1	
-02		3КН	4.33-1	
-03		3КНД	4.33-1.2	
-04		3КНО	4.33-1.2	
-05		3КНО	4.33-2.2	
-06		3КН	4.33-2.	
-07		3КНД	4.33-1.3	
-08		3КНО	4.33-1.3	
-09		3КНД	4.33-2.3	
-10		3КНО	4.33-2.3	
-11		3КН	4.33-3	
-12		3КНО	4.33-1.4	

Инв.№ подл. | Подп. и дата | Взам.инв.№

Обозначение	Наименование			Стр.
1.020-1|83.2-5 07				
- 13	Колонна	3КН	4.33 - 4	
- 14		3КНД	4.33 - 1.5	
- 15		3КНО	4.33 - 1.5	
- 16		3КНО	4.33 - 1.6	
- 17		3КН	4.33 - 6	
- 18		3КНО	4.33 - 1.12	
- 19		3КН	4.33 - 12	
- 20		3КНД	4.33 - 2.7	
- 21		3КНО	4.33 - 2.7	
- 22		3КНО	4.33 - 2.9	
- 23		3КН	4.33 - 9	
- 24		3КНД	4.33 - 1.8	
- 25		3КНО	4.33 - 1.8	
- 26		3КНО	4.33 - 2.11	
- 27		3КН	4.33 - 11	
- 28		3КНД	4.33 - 2.14	
- 29		3КНО	4.33 - 2.14	
- 30		3КНД	4.33 - 2.17	
- 31		3КНО	4.33 - 2.17	
- 32		3КНО	4.33 - 1.10	
- 33		3КН	4.33 - 10	
- 34		3КНД	4.33 - 1.13	
- 35		3КНО	4.33 - 1.13	
- 36		3КНО	4.33 - 2.15	
- 37		3КН	4.33 - 15	
- 38		3КНД	4.33 - 1.16	
- 39		3КНО	4.33 - 1.16	
- 40		3КНД	4.33 - 1.18	
- 41		3КНО	4.33 - 1.18	
- 42		3КНД	4.33 - 1.19	

Обозначение	Наименование			Стр.
1.020-1|83.2-5 07				
- 43	Колонна	3КНО	4.33 - 1.19	
- 44		3КНД	4.33 - 2.19	
- 45		3КНО	4.33 - 2.19	25
1.020-1|83.2-5 00ВС	Выборка стали			31
1.020-1|83.2-5 00У	Узел			39
1.020-1|83.2-5 00У1	Узел			43

Инв.№ подл. | Подп. и дата | Взам.инв.№

ВЫПУСК 2-5 СОДЕРЖИТ В СВОЕМ СОСТАВЕ КОЛОННЫ СЕЧЕНИЕМ 400×400 ДЛЯ ЗДАНИЙ С ВЫСОТОЙ ЭТАЖА 3,3 М

НОМЕНКЛАТУРА СОДЕРЖИТ СЛЕДУЮЩИЕ ТИПЫ КОЛОНН:
ВЕРХНИЕ (УСТАНАВЛИВАЕМЫЕ В ВЕРХНИХ ЭТАЖАХ ЗДАНИЙ);
СРЕДНИЕ (УСТАНАВЛИВАЕМЫЕ В СРЕДНИХ ЭТАЖАХ ЗДАНИЙ);
НИЖНИЕ (УСТАНАВЛИВАЕМЫЕ В НИЖНИХ ЭТАЖАХ ЗДАНИЙ);

В СООТВЕТСТВИИ С ПОЛОЖЕНИЕМ КОЛОНН В КАРКАСЕ ЗДАНИЯ (ПРИ ПРИМЫКАНИИ К СТЕНАМ, К ДИАФРАГМАМ ЖЕСТКОСТИ И ЛЕСТНИЧНЫМ КЛЕТКАМ), ПРЕДУСМОТРЕНЫ ДВУХКОНСОЛЬНЫЕ, ОДНОКОНСОЛЬНЫЕ И БЕСКОНСОЛЬНЫЕ КОЛОННЫ.

РАСЧЕТ КОЛОН ВЫПОЛНЕН В СООТВЕТСТВИИ СО СНиП II-21-75.

КОЛОННЫ ОТНОСЯТСЯ К 3ЕЙ КАТЕГОРИИ ТРЕЩИНОСТОЙКОСТИ.

ПРЕДЕЛ ОГНЕСТОЙКОСТИ КОЛОНН - 2,5 ЧАСА СНиП II-А-5-70. (ПРИЛОЖЕНИЕ 2).

МАРКИРОВКА КОЛОНН

В СООТВЕТСТВИИ С ГОСТ 23009-78 МАРКИРОВКА КОЛОНН:

(1) К (2) (3) (4) (5) - (6) (7)

где:

(1) КОЛИЧЕСТВО ЭТАЖЕЙ В КОЛОННЕ

К - НАИМЕНОВАНИЕ ИЗДЕЛИЯ – КОЛОННА

(2) ТИП КОЛОННЫ В ЗАВИСИМОСТИ ОТ ЕЕ ПОЛОЖЕНИЯ ПО ВЫСОТЕ ЗДАНИЯ.

ТИП КОЛОННЫ	ВЕРХНЯЯ	СРЕДНЯЯ	НИЖНЯЯ
ИНДЕКС МАРКИ	В	С	Н

(3) ТИП КОЛОННЫ В ЗАВИСИМОСТИ ОТ КОЛИЧЕСТВА КОНСОЛЕЙ

ТИП КОЛОННЫ	ДВУХКОНСОЛЬН.	ОДНОКОНСОЛЬН	БЕСКОНСОЛЬН.
ИНДЕКС МАРКИ	Д	О	—

(4) ТИП КОЛОННЫ В ЗАВИСИМОСТИ ОТ СЕЧЕНИЯ КОЛОННЫ: ДЛЯ КОЛОННЫ СЕЧЕНИЕМ 400×400 ММ - ИНДЕКС 4

(5) ВЫСОТА ЭТАЖА В ДЕЦИМЕТРАХ

(6) ТИП КОЛОННЫ ПО НЕСУЩЕЙ СПОСОБНОСТИ КОНСОЛИ

НЕСУЩ. СПОСОБН. КОНСОЛИ ТС	21	33
ИНДЕКС МАРКИ	1	2

(7) УСЛОВНАЯ МАРКА ПО ТИПУ АРМИРОВАНИЯ СТВОЛА КОЛОННЫ В ПРЕДЕЛАХ ОДНОГО ТИПОРАЗМЕРА

ПРИМЕР:

3КСД 4.33-1.7

3 - ТРЕХЭТАЖНАЯ
К - КОЛОННА
С - СРЕДНЯЯ
Д - ДВУХКОНСОЛЬНАЯ
4 - СЕЧЕНИЕМ 400 × 400 ММ
33 - С ВЫСОТОЙ ТИПОВОГО ЭТАЖА 3,3 М
1 - НЕСУЩАЯ СПОСОБНОСТЬ КОНСОЛИ 21,0 ТС
7 - СЕДЬМОЙ ТИП АРМИРОВАНИЯ СТВОЛА СРЕДНИХ ТРЕХЭТАЖНЫХ КОЛОНН ДАННОЙ ВЫСОТЫ

НОМЕНКЛАТУРА ИЗДЕЛИЙ ПРЕДУСМАТРИВАЕТ КОЛОННЫ, ИМЕЮЩИЕ ОСНОВНЫЕ ЗАКЛАДНЫЕ ДЕТАЛИ ДЛЯ КРЕПЛЕНИЯ РИГЕЛЕЙ ПОКРЫТИЙ И ПЕРЕКРЫТИЙ. ДЛЯ КРЕПЛЕНИЯ ЛЕСТНИЧНЫХ РИГЕЛЕЙ, ДИАФРАГМ ЖЕСТКОСТИ, ПОВОРОТНЫХ РИГЕЛЕЙ, ПРИСТЕННЫХ И СВЯЗЕВЫХ ПЛИТ В ТОРЦЕВЫХ РЯДАХ, ДЛЯ КРЕПЛЕНИЯ ЛЕСТНИЧНЫХ МАРШЕЙ И СТЕНОВЫХ ПАНЕЛЕЙ УСТАНАВЛИВАЮТСЯ ДОПОЛНИТЕЛЬНЫЕ ЗАКЛАДНЫЕ ДЕТАЛИ.

НАЧ. ОТД.	ВОЛЫНСКИЙ	
Н. КОНТР.	ПРИГОРЕВ	
ГЛ. КОН. ОТД.	ШАЦ	
ГИП	КОЛДАШЕВА	
ГРОВЕРИЛ	МИТЕЙКО	

1.020-1/83.2-5 ООТО

ТЕХНИЧЕСКОЕ ОПИСАНИЕ

СТАДИЯ	ЛИСТ	ЛИСТОВ
Р	1	3

ЦНИИЭП ТОРГОВО-БЫТОВЫХ ЗДАНИЙ И ТУРИСТСКИХ КОМПЛЕКСОВ

ИНВ. № ПОДЛ. | ПОДПИСЬ И ДАТА | ВЗАМЕН ИНВ. №

19835 6

В альбоме приведены примеры установки дополнительных закладных деталей в рабочих чертежах колонн, разрабатываемых в конкретных проектах (см. документ 00У1).

Технические требования по изготовлению и приемке колонн смотри в выпуске 0-7 „Указания по заводской технологии изготовления изделий".

Мероприятия по защите закладных деталей от коррозии должны быть указаны в конкретном проекте, в зависимости от условий эксплуатации зданий согласно СНиП II-28-73.

Указания по монтажу колонн приведены в выпуске 0-8 „Указания по монтажу каркаса."

Складирование колонн.

Складирование колонн производить в зоне действия монтажного крана на спланированном и уплотненном основании в один ряд или штабель.

При укладке в один ряд высота подкладки должна составлять с учетом возможности кантовки колонны не менее 200мм. Расстояние между колоннами должно составлять 40-50 см.

При укладке в штабель колонны должны опираться на прокладки высотой не менее 40 мм.

Высота штабеля не более 2 м.

Прокладки и подкладки должны располагаться под отверстиями предназначенными для выемки колонн из форм.

Схема складирования колонн.

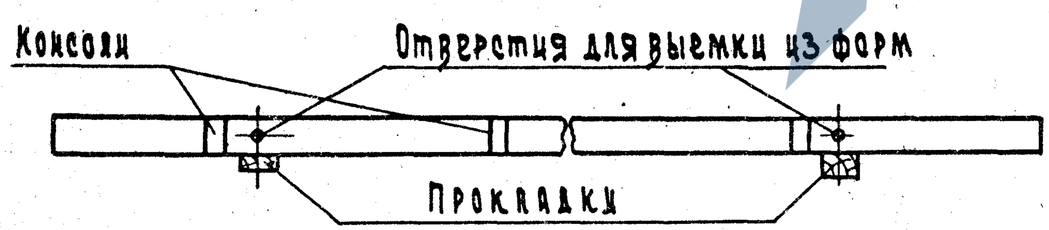

Строповка колонн при разгрузке с транспортных средств.

Строповку колонн при разгрузке с транспортных средств производить с помощью балансирной траверсы и пальцевых захватов, пропускаемых в отверстия, служащие для выемки колонн из форм.

Схема строповки колонн при разгрузке и погрузке.

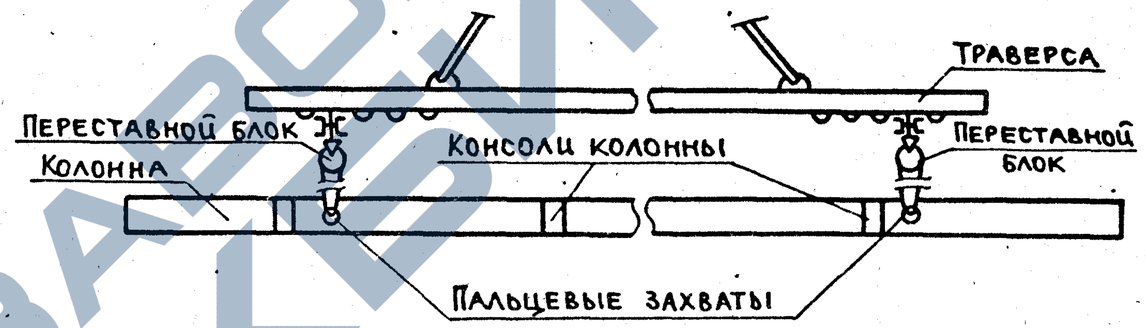

Транспортирование колонн.

Перевозка колонн производится автомобильным транспортом на автопоездах с прицепами и полуприцепами общего назначения или специализированными преимущественно в виде площадок с тягачами типа ЗИЛ-13081; КАМАЗ-5410; МАЗ-504А или КРАЗ-258.

Рекомендуемые автотранспортные средства:

Длина колонн, мм	Марки транспортных средств
2500-5900	КАМАЗ-5320; КРАЗ-257; ОДАЗ-885; УПЛО 906; ЗИЛ-130
9150-11650	УПР-12; Б-12; УПР-1212; ПЛ-1212 УПЛ-1412

19835 7

В процессе транспортирования колонны должны опираться на деревянные прокладки из бруса толщиной 200мм, располагаемые в местах, указанных на схеме расположения опор.

Схема расположения опор 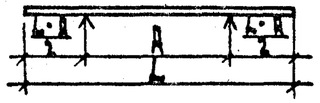

.	L	A
1	2550	1550
2	3300	2300
3	5050	3050
4	5850	3450
5	9150	5300
6	9900	5800
7	11650	6850

ЗАВОД ЖБИ

ИНВ.№ ПОДЛ. | ПОДПИСЬ И ДАТА | ВЗАМ.ИНВ.№

https://zavodjbi.com/

ФОРМАТ	ЗОНА	ПОЗ.	ОБОЗНАЧЕНИЕ	НАИМЕНОВАНИЕ	КОЛ.	ПРИМЕЧАНИЕ
				ДОКУМЕНТАЦИЯ		
А3			1.020-1/83.2-5 01СВ	СБОРОЧНЫЙ ЧЕРТЕЖ		
А3			1.020-1/83.2-5 00ВС	ВЫБОРКА СТАЛИ		
А3			1.020-1/83.2-5 00У	УЗЛЫ ОПАЛУБОЧНЫЕ		
А3			1.020-1/83.2-5 00ТО	ТЕХНИЧЕСКОЕ ОПИСАНИЕ		
			ПЕРЕМЕННЫЕ ДАННЫЕ	ДЛЯ ИСПОЛНЕНИЙ:		
				1.020-1/83.2-5 01		
				1КВД 4.33-1.1		
				СБОРОЧНЫЕ ЕДИНИЦЫ		
А4	1		1.020-1/83.2-6 01	КАРКАС ПР. КП-1	1	
				МАТЕРИАЛЫ		
	2			БЕТОН ТЯЖЕЛЫЙ М300		0.43М3
				1.020-1/83.2-5 01-01		
				1КВО 4.33-1.1		
				СБОРОЧНЫЕ ЕДИНИЦЫ		
А4	1		1.020-1/83.2-6 01-01	КАРКАС ПР. КП-2	1	
				МАТЕРИАЛЫ		
	2			БЕТОН ТЯЖЕЛЫЙ М300		0.42М3
				1.020-1/83.2-5 01-02		
				1КВД 4.33-2.1		
				СБОРОЧНЫЕ ЕДИНИЦЫ		
А4	1		1.020-1/83.2-6 01-02	КАРКАС ПР. КП-3	1	
				МАТЕРИАЛЫ		
	2			БЕТОН ТЯЖЕЛЫЙ М300		0.43М3
				1.020-1/83.2-5 01-03		
				1КВО 4.33-2.1		
				СБОРОЧНЫЕ ЕДИНИЦЫ		
А4	1		1.020-1/83.2-6 01-03	КАРКАС ПР. КП-4	1	
				МАТЕРИАЛЫ		
	2			БЕТОН ТЯЖЕЛЫЙ М300		0.42М3
				1.020-1/83.2-5 01-04		
				1КВ 4.33-1		
				СБОРОЧНЫЕ ЕДИНИЦЫ		
А4	1		1.020-1/83.2-6 01-04	КАРКАС ПР. КП-5	1	
				МАТЕРИАЛЫ		
	2			БЕТОН ТЯЖЕЛЫЙ М300		0.41М3

ЭПВЦ Киев ЗНИИЭП | ТЛП КОРТ | САВЧЕНКО

НАЧ.ОТД.	Волынский	
Н.КОНТР.	Григорьев	
ГЛ.КОНСТР	Шац	
ГИП	Никанорова	
РАЗРАБ.	Сливина	
ПРОВЕРИЛ	Колдашева	
ИСПОЛНИЛ	Богданова	

1.020-1/83.2-5 01

КОЛОННА I КВ

СТАДИЯ	ЛИСТ	ЛИСТОВ
Р	1	2

ЦНИИЭП торгово-бытовых зданий и туристских комплексов

ФОРМАТ А4

ФОРМАТ	ЗОНА	ПОЗ.	ОБОЗНАЧЕНИЕ	НАИМЕНОВАНИЕ	КОЛ.	ПРИМЕЧАНИЕ
				1.020-1/83.2-5 01-05		
				1КВД 4.33-1.2		
				СБОРОЧНЫЕ ЕДИНИЦЫ		
А4	1		1.020-1/83.2-6 01-05	КАРКАС ПР. КП-6	1	
				МАТЕРИАЛЫ		
	2			БЕТОН ТЯЖЕЛЫЙ М400		0.43М3
				1.020-1/83.2-5 01-06		
				1КВО 4.33-1.2		
				СБОРОЧНЫЕ ЕДИНИЦЫ		
А4	1		1.020-1/83.2-6 01-06	КАРКАС ПР. КП-7	1	
				МАТЕРИАЛЫ		
	2			БЕТОН ТЯЖЕЛЫЙ М400		0.42М3
				1.020-1/83.2-5 01-07		
				1КВД 4.33-2.2		
				СБОРОЧНЫЕ ЕДИНИЦЫ		
А4	1		1.020-1/83.2-6 01-07	КАРКАС ПР. КП-8	1	
				МАТЕРИАЛЫ		
	2			БЕТОН ТЯЖЕЛЫЙ М400		0.43М3
				1.020-1/83.2-5 01-08		
				1КВО 4.33-2.2		
				СБОРОЧНЫЕ ЕДИНИЦЫ		
А4	1		1.020-1/83.2-6 01-08	КАРКАС ПР. КП-9	1	
				МАТЕРИАЛЫ		
	2			БЕТОН ТЯЖЕЛЫЙ М400		0.42М3
				1.020-1/83.2-5 01-09		
				1КВ 4.33-2		
				СБОРОЧНЫЕ ЕДИНИЦЫ		
А4	1		1.020-1/83.2-6 01-09	КАРКАС ПР. КП-10	1	
				МАТЕРИАЛЫ		
	2			БЕТОН ТЯЖЕЛЫЙ М400		0.41М3

ЭПВЦ Киев ЗНИИЭП | ТЛП КОРТ | САВЧЕНКО

ВЗАМ.ИНВ.№ | ПОДПИСЬ И ДАТА | ИНВ.№ПОДЛ.

1.020-1/83.2-5 01

ЛИСТ 2

19835 9

ФОРМАТ А4

ЗАВОДА ЖБИ

https://zavodjbi.com/

ОБОЗНАЧЕНИЕ	МАРКА	РИС	МАССА,т
I.020-I/83.2-5 0I	IKВД 4.33-I.I	I	I,08
-0I	IKВ0 4.33-I.I	2	I,05
-02	IKВД 4.33-2.I	I	I,08
-03	IKВ0 4.33-2.I	2	I,05
-04	IKВ 4.33-I	3	I,03
-05	IKВД 4.33-I.2	I	I,08
-06	IKВ0 4.33-I.2	2	I,05
-07	IKВД 4.33-2.2	I	I,08
-08	IKВ0 4.33-2.2	2	I,05
-09	IKВ 4.33-2	3	I,03

РИС. 1

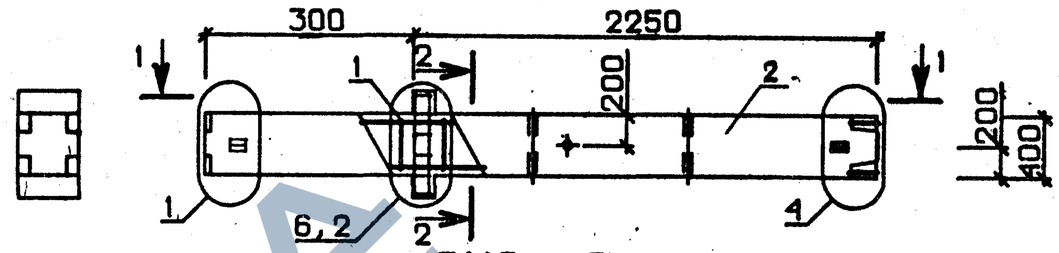

РИС. 2

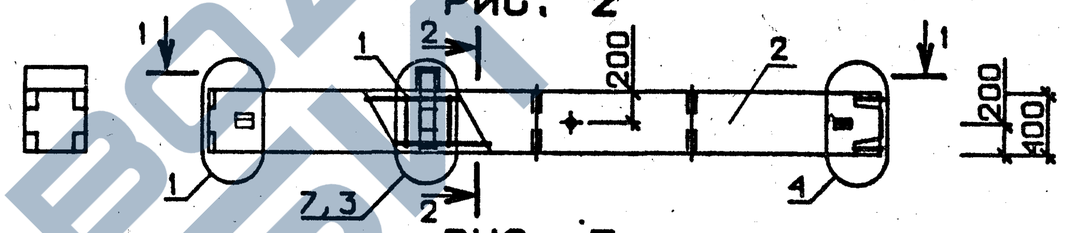

РИС. 3

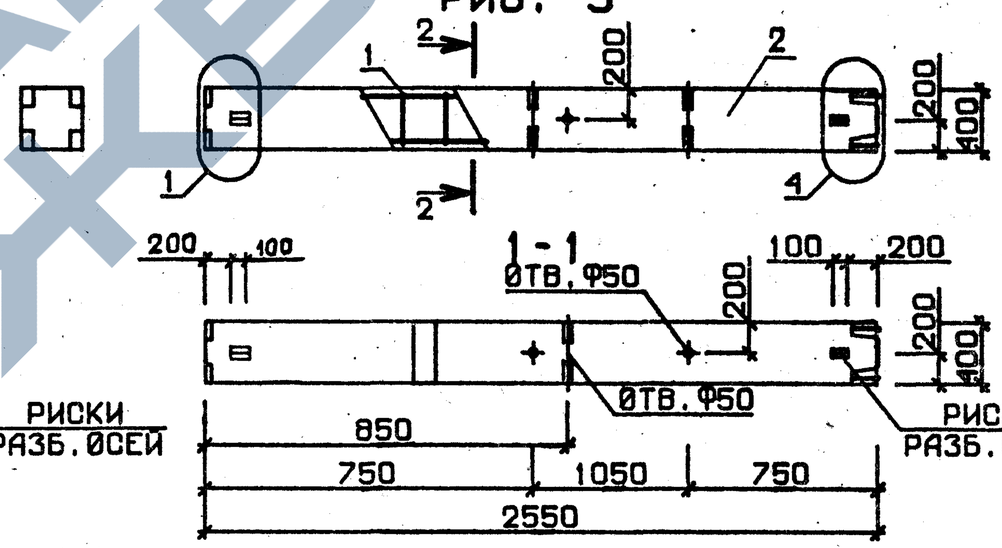

N УЗЛА	N ДОКУМЕНТА
1	1.020-1/83.2-5 ООУ Л 1
2	Л 1
3	Л 2
4	Л 2
6	Л 3
7	Л 3
10	Л 4

2-2

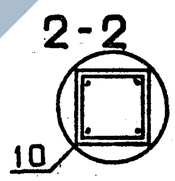

НАЧ. ОТД.	Волынский	
Н.КОНТР	Григорев	
ГЛ.КОНСТР	Шац	
ГИП	Колдашева	
РАЗРАБ.	Сливина	
ПРОВЕРИЛ	Никанорова	
ИСПОЛНИЛ	Богданова	

1.020-1/83.2-5 01 ОБ

КОЛОННА 1КВ

СТАДИЯ	МАССА	МАСШТАБ
Р	СМ ТАБЛ	

ЛИСТ | ЛИСТОВ 1

ЦНИИЭП торгово-бытовых зданий и туристских комплексов

19835 10

ФОРМАТ А3

ЭПВЦ КиевЗНИИЭП | ОПЕРАТОР ТЛП КОРТ | ЛИХВАРЬ

ВЗАМ ИНВ.№ | ПОДПИСЬ И ДАТА | ИНВ.№ПОДЛ.

ФОРМАТ	ЗОНА	ПОЗ.	ОБОЗНАЧЕНИЕ	НАИМЕНОВАНИЕ	КОЛ.	ПРИМЕЧАНИЕ
				ДОКУМЕНТАЦИЯ		
А3			1.020-1/83.2-5 02СБ	СБОРОЧНЫЙ ЧЕРТЕЖ		
А3			1.020-1/83.2-5 00ВС	ВЫБОРКА СТАЛИ		
А3			1.020-1/83.2-5 00У	УЗЛЫ ОПАЛУБОЧНЫЕ		
А3			1.020-1/83.2-5 00ТО	ТЕХНИЧЕСКОЕ ОПИСАНИЕ		
			ПЕРЕМЕННЫЕ ДАННЫЕ	ДЛЯ ИСПОЛНЕНИЙ:		
				1.020-1/83.2-5 02 2КВД 4.33-1.1 СБОРОЧНЫЕ ЕДИНИЦЫ		
А4	1		1.020-1/83.2-6 02	КАРКАС ПР. КП-II	1	
	2			МАТЕРИАЛЫ БЕТОН ТЯЖЕЛЫЙ М300		0.97М3
				1.020-1/83.2-5 02-01 2КВО 4.33-1.1 СБОРОЧНЫЕ ЕДИНИЦЫ		
А4	1		1.020-1/83.2-6 02-01	КАРКАС ПР. КП-I2	1	
	2			МАТЕРИАЛЫ БЕТОН ТЯЖЕЛЫЙ М300		0.95М3
				1.020-1/83.2-5 02-02 2КВД 4.33-2.1 СБОРОЧНЫЕ ЕДИНИЦЫ		
А4	1		1.020-1/83.2-6 02-02	КАРКАС ПР. КП-I3	1	
	2			МАТЕРИАЛЫ БЕТОН ТЯЖЕЛЫЙ М300		0.97М3
				1.020-1/83.2-5 02-03 2КВО 4.33-2.1 СБОРОЧНЫЕ ЕДИНИЦЫ		
А4	1		1.020-1/83.2-6 02-03	КАРКАС ПР. КП-I4	1	
	2			МАТЕРИАЛЫ БЕТОН ТЯЖЕЛЫЙ М300		0.95М3
				1.020-1/83.2-5 02-04 2КВ 4.33-1 СБОРОЧНЫЕ ЕДИНИЦЫ		
А4	1		1.020-1/83.2-6 02-04	КАРКАС ПР. КП-I5	1	
	2			МАТЕРИАЛЫ БЕТОН ТЯЖЕЛЫЙ М300		0.94М3

НАЧ.ОТД.	Волынский	
Н.КОНТР.	Григорьев	
ГЛ.КОНСТР	Шац	
ГИП	Никанорова	
РАЗРАБ.	Богданова	
ПРОВЕРИЛ	Колдашева	
ИСПОЛНИЛ	Сливина	

1.020-1/83.2-5 02

КОЛОННА 2КВ

СТАДИЯ	ЛИСТ	ЛИСТОВ
Р		I

ЦНИИЭП торгово-бытовых зданий и туристских комплексов

ФОРМАТ А4

ОПЕРАТОР ТЛП КОРТ

ЭПВЦ Киев ЗНИИЭП

ВЗАМ.ИНВ.№

ПОДПИСЬ И ДАТА

ИНВ.№ПОДЛ.

ЛИСТ

19835 11

ФОРМАТ А4

ЭПВЦ КиевЗНИИЭП | ОПЕРАТОР ТЛП КОРТ | ЛИХВАРЬ

РИС. 1

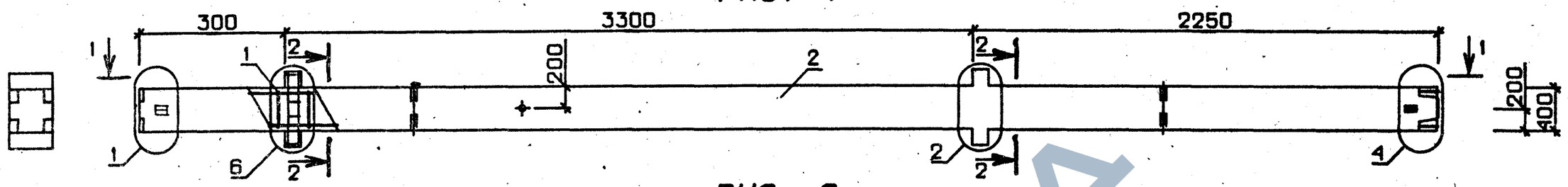

РИС. 2

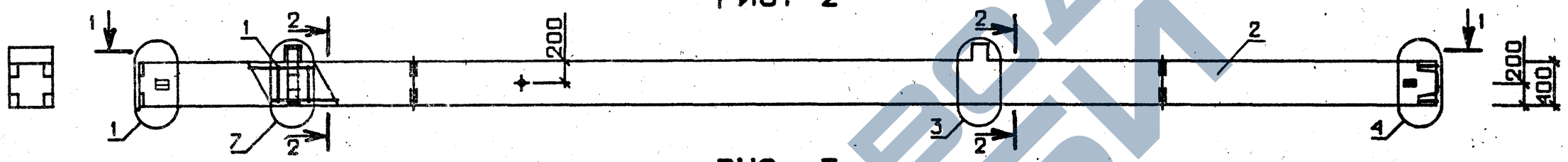

РИС. 3

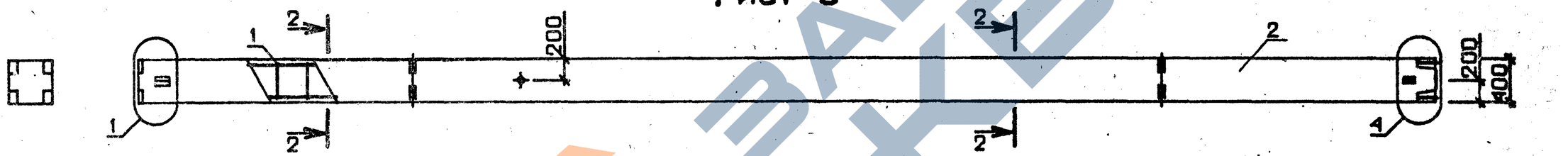

1-1

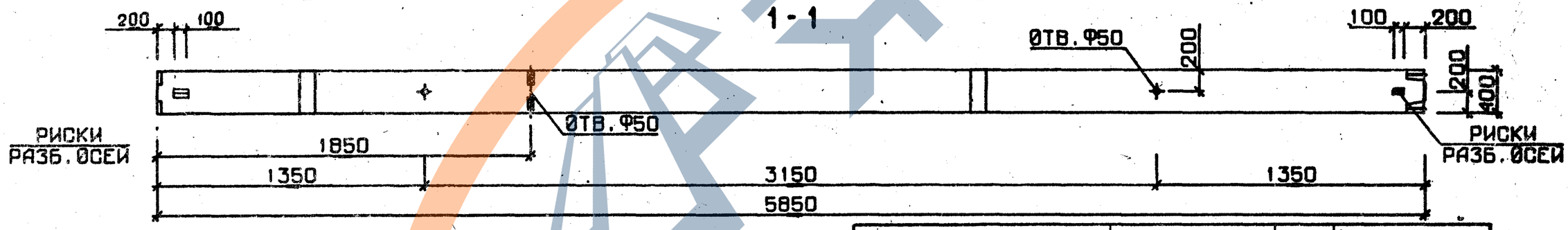

2-2

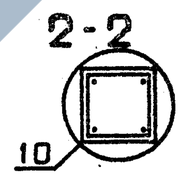

N УЗЛА	N ДОКУМЕНТА
1	1.020-1/83.2-5 ООУ П1
2	П1
3	П2
4	П2
6	П3
7	П3
10	П4

ОБОЗНАЧЕНИЕ	МАРКА	РИС	МАССА,т
1.020-1/83.2-5 02	2КВД 4.33-1.1	1	2,43
-01	2КВО 4.33-1.1	2	2,38
-02	2КВД 4.33-2.1	1	2,43
-03	2КВО 4.33-2.1	2	2,38
-04	2КВ 4.33-1	3	2,35

НАЧ. ОТД.	Волынский	
Н.КОНТР	Пригорьв	
ГЛ.КОНСТР	Шац	
ГИП	Колдашева	
РАЗРАБ.	Лакеева	
ПРОВЕРИЛ	Никанорова	
ИСПОЛНИЛ	Богданова	

1.020-1/83.2-5 02 СБ

КОЛОННА 2КВ

СТАДИЯ	МАССА	МАСШТАБ
Р	СМ ТАБЛ	

ЛИСТ | ЛИСТОВ 1

ЦНИИЭП торгово-бытовых зданий и туристских комплексов

19835 12

ФОРМАТ А3

ВЗАМ. ИНВ.№ | ПОДПИСЬ И ДАТА | ИНВ.№ПОДЛ.

ФОРМАТ	ЗОНА	ПОЗ.	ОБОЗНАЧЕНИЕ	НАИМЕНОВАНИЕ	КОЛ.	ПРИМЕЧАНИЕ
				ДОКУМЕНТАЦИЯ		
А3			1.020-1/83.2-5 03СВ	СБОРОЧНЫЙ ЧЕРТЕЖ		
А3			1.020-1/83.2-5 00ВС	ВЫБОРКА СТАЛИ		
А3			1.020-1/83.2-5 00У	УЗЛЫ ОПАЛУБОЧНЫЕ		
А3			1.020-1/83.2-5 00ТО	ТЕХНИЧЕСКОЕ ОПИСАНИЕ		
			ПЕРЕМЕННЫЕ ДАННЫЕ	ДЛЯ ИСПОЛНЕНИЙ:		
				1.020-1/83.2-5 03 3КВД 4.33-1.1 СБОРОЧНЫЕ ЕДИНИЦЫ		
А4	1		1.020-1/83.2-6 03	КАРКАС ПР. КП- I6	1	
				МАТЕРИАЛЫ		
	2			БЕТОН ТЯЖЕЛЫЙ М300		1.52М3
				1.020-1/83.2-5 03-01 3КВО 4.33-1.1 СБОРОЧНЫЕ ЕДИНИЦЫ		
А4	1		1.020-1/83.2-6 03-01	КАРКАС ПР. КП- I7	1	
				МАТЕРИАЛЫ		
	2			БЕТОН ТЯЖЕЛЫЙ М300		1.49М3
				1.020-1/83.2-5 03-02 3КВО 4.33-2.1 СБОРОЧНЫЕ ЕДИНИЦЫ		
А4	1		1.020-1/83.2-6 03-02	КАРКАС ПР. КП- I8	1	
				МАТЕРИАЛЫ		
	2			БЕТОН ТЯЖЕЛЫЙ М300		1.49М3
				1.020-1/83.2-5 03-03 3КВ 4.33-1 СБОРОЧНЫЕ ЕДИНИЦЫ		
А4	1		1.020-1/83.2-6 03-03	КАРКАС ПР. КП- I9	1	
				МАТЕРИАЛЫ		
	2			БЕТОН ТЯЖЕЛЫЙ М300		1.46М3
				1.020-1/83.2-5 03-04 3КВД 4.33-2.2 СБОРОЧНЫЕ ЕДИНИЦЫ		
А4	1		1.020-1/83.2-6 03-04	КАРКАС ПР. КП- 20	1	
				МАТЕРИАЛЫ		
	2			БЕТОН ТЯЖЕЛЫЙ М400		1.52М3

НАЧ.ОТД.	Волынский	
Н.КОНТР.	Григорев	
ГЛ.КОНСТР	Шац	
ГИП	Колдашева	
РАЗРАБ.	Сливина	
ПРОВЕРИЛ	Никанорова	
ИСПОЛНИЛ	Богданова	

1.020-1/83 2-5 03

КОЛОННА 3КВ

СТАДИЯ	ЛИСТ	ЛИСТОВ
Р	I	2

ЦНИИЭП торгово-бытовых зданий и туристских комплексов

ФОРМАТ А4

САВЧЕНКО

ОПЕРАТОР ТЛП КОРТ

ЭПВЦ Киев ЗНИИЭП

ФОРМАТ	ЗОНА	ПОЗ.	ОБОЗНАЧЕНИЕ	НАИМЕНОВАНИЕ	КОЛ	ПРИМЕЧАНИЕ
				1.020-1/83.2-5 03-05 3КВО 4.33-2.2 СБОРОЧНЫЕ ЕДИНИЦЫ		
А4	1		1.020-1/83 2-6 03-05	КАРКАС ПР. КП- 2I	1	
				МАТЕРИАЛЫ		
	2			БЕТОН ТЯЖЕЛЫЙ М400		1.49М3

ВЗАМ. ИНВ №

ПОДПИСЬ И ДАТА

ИНВ №ПОДЛ

1.020-1/83 2-5 03

ЛИСТ 2

19835 13

ФОРМАТ А4

КиевЗНИИЭП ТПП КОРТ

ЭПВЦ КиевЗНИИЭП | ОПЕРАТОР ТЛП КОРТ | ЛИХВАРЬ

РИС. 1

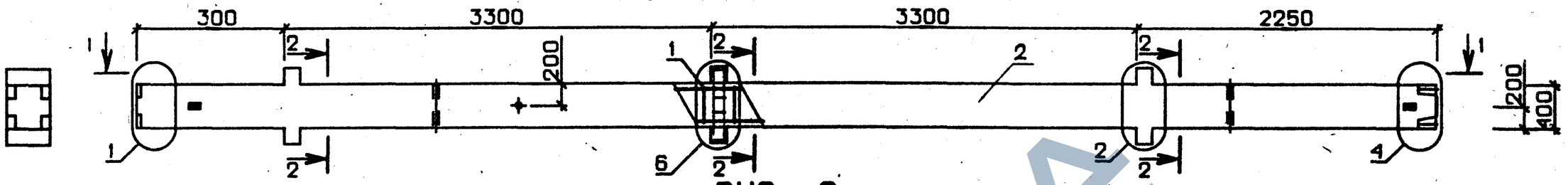

РИС. 2

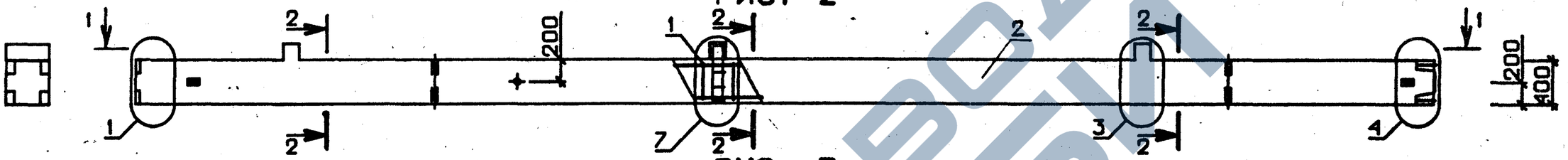

РИС. 3

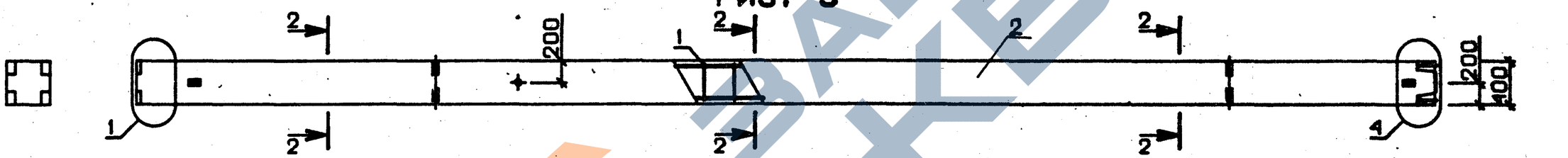

1 - 1

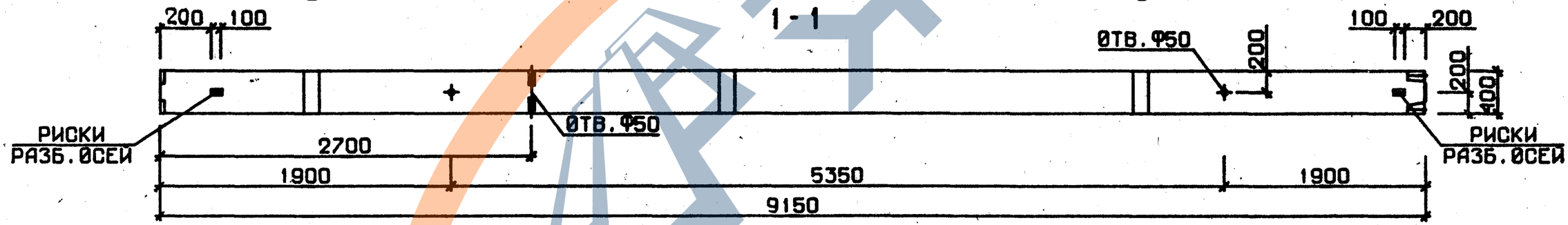

N УЗЛА	N ДОКУМЕНТА
1	1.020-1/83 2-5 ООУ Л 1
2	Л 1
3	Л 2
4	Л 2
6	Л 3
7	Л 3
10	Л 4

2-2

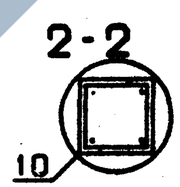

НАЧ. ОТД	Волынский	
Н.КОНТР	Григорев	
ГЛКОНСТР	Шапц	
ГИП	Колдашева	
РАЗРАБ.	Богданова	
ПРОВЕРИЛ	Никанорова	
ИСПОЛНИЛ	Лакеева	

1.020-1/83.2-5 03 СБ

КОЛОННА 3КВ

СТАДИЯ	МАССА	МАСШТАБ
Р	СМ ТАБЛ	

ЛИСТ 1 ЛИСТОВ 2

ЦНИИЭП торгово-бытовых зданий и туристских комплексов

19835 14

ФОРМАТ А3

ВЗАМ. ИНВ.№ | ПОДПИСЬ И ДАТА | ИНВ.№ПОДЛ.

https://zavodpk.com/

ЭПВЦ КиевЗНИИЭП | ОПЕРАТОР ТЛП КОРТ | ЛИХВАРЬ

ОБОЗНАЧЕНИЕ	МАРКА	РИС	МАССА,т
I.020-I/83.2-5 03	3КВД 4.33-I.I	I	3,80
-0I	3КВО 4.33-I.I	2	3,73
-02	3КВО 4.33-2.I	2	3,73
-03	3КВ 4.33-I	3	3,65
-04	3КВД 4.33-2.2	I	3,80
-05	3КВО 4.33-2.2	2	3,73

ВЗАМ. ИНВ.№ | ПОДП. И ДАТА | ИНВ.№ ПОДЛ.

I.020-I/83.2-5 03 СБ | ЛИСТ 2

ФОРМАТ А4

ЭПВЦ КиевЗНИИЭП | ОПЕРАТОР ТЛП КОРТ | САВЧЕНКО

ФОРМАТ	ЗОНА	ПОЗ.	ОБОЗНАЧЕНИЕ	НАИМЕНОВАНИЕ	КОЛ.	ПРИМЕЧАНИЕ
				ДОКУМЕНТАЦИЯ		
А3			1.020-1/83.2-5 04СБ	СБОРОЧНЫЙ ЧЕРТЕЖ		
А3			1.020-1/83.2-5 00ВС	ВЫБОРКА СТАЛИ		
А3			1.020-1/83.2-5 00У	УЗЛЫ ОПАЛУБОЧНЫЕ		
А3			1.020-1/83.2-5 00ТО	ТЕХНИЧЕСКОЕ ОПИСАНИЕ		
				ПЕРЕМЕННЫЕ ДАННЫЕ ДЛЯ ИСПОЛНЕНИЙ:		
				1.020-1/83.2-5 04		
				1КСД 4.33-1.1		
				СБОРОЧНЫЕ ЕДИНИЦЫ		
А4	1		1.020-1/83.2-6 04	КАРКАС ПР. КП-22	1	
				МАТЕРИАЛЫ		
	2			БЕТОН ТЯЖЕЛЫЙ М300		0.55М3
				1.020-1/83.2-5 04-01		
				1КСО 4.33-1.1		
				СБОРОЧНЫЕ ЕДИНИЦЫ		
А4	1		1.020-1/83.2-6 04-01	КАРКАС ПР. КП-23	1	
				МАТЕРИАЛЫ		
	2			БЕТОН ТЯЖЕЛЫЙ М300		0.54М3
				1.020-1/83.2-5 04-02		
				1КСД 4.33-2.1		
				СБОРОЧНЫЕ ЕДИНИЦЫ		
А4	1		1.020-1/83 2-6 04-02	КАРКАС ПР. КП-24	1	
				МАТЕРИАЛЫ		
	2			БЕТОН ТЯЖЕЛЫЙ М300		0.55М3
				1.020-1/83.2-5 04-03		
				1КСО 4.33-2.1		
				СБОРОЧНЫЕ ЕДИНИЦЫ		
А4	1		1.020-1/83 2-6 04-03	КАРКАС ПР. КП-25	1	
				МАТЕРИАЛЫ		
	2			БЕТОН ТЯЖЕЛЫЙ М300		0.54М3
				1.020-1/83.2-5 04-04		
				1КС 4.33-1		
				СБОРОЧНЫЕ ЕДИНИЦЫ		
А4	1		1.020-1/83 2-6 04-04	КАРКАС ПР. КП-26	1	
				МАТЕРИАЛЫ		
	2			БЕТОН ТЯЖЕЛЫЙ М300		0.53М3

ВЗАМ. ИНВ.№ | ПОДПИСЬ И ДАТА | ИНВ.№ ПОДЛ.

НАЧ.ОТД.	Волынский	
Н.КОНТР	Пригорев	
ГЛ.КОНСТР	Шац	
ГИП	Никаноров	
РАЗРАБ.	Аскеева	
ПРОВЕРИЛ	Колдашева	
ИСПОЛНИЛ	Богданова	

1.020-1/83.2-5 04

КОЛОННА IКС

СТАДИЯ	ЛИСТ	ЛИСТОВ
Р	I	4

ЦНИИЭП торгово-бытовых зданий и туристских комплексов

19835 15

ФОРМАТ А4

ЗАВОД КБИ

ФОРМАТ	ЗОНА	ПОЗ.	ОБОЗНАЧЕНИЕ	НАИМЕНОВАНИЕ	КОЛ	ПРИМЕЧАНИЕ
				1.020-1/83.2-5 04-05 1КСД 4.33-1.2 СБОРОЧНЫЕ ЕДИНИЦЫ		
А4	1		1.020-1/83.2-6 04-05	КАРКАС ПР. КП-27	1	
	2			МАТЕРИАЛЫ БЕТОН ТЯЖЕЛЫЙ М400		0.55М3
				1.020-1/83.2-5 04-06 1КСО 4.33-1.2 СБОРОЧНЫЕ ЕДИНИЦЫ		
А4	1		1.020-1/83.2-6 04-06	КАРКАС ПР. КП-28	1	
	2			МАТЕРИАЛЫ БЕТОН ТЯЖЕЛЫЙ М400		0.54М3
				1.020-1/83.2-5 04-07 1КСД 4.33-2.2 СБОРОЧНЫЕ ЕДИНИЦЫ		
А4	1		1.020-1/83.2-6 04-07	КАРКАС ПР. КП-29	1	
	2			МАТЕРИАЛЫ БЕТОН ТЯЖЕЛЫЙ М400		0.55М3
				1.020-1/83.2-5 04-08 1КСО 4.33-2.2 СБОРОЧНЫЕ ЕДИНИЦЫ		
А4	1		1.020-1/83.2-6 04-08	КАРКАС ПР. КП-30	1	
	2			МАТЕРИАЛЫ БЕТОН ТЯЖЕЛЫЙ М400		0.54М3
				1.020-1/83.2-5 04-09 1КС 4.33-2 СБОРОЧНЫЕ ЕДИНИЦЫ		
А4	1		1.020-1/83.2-6 04-09	КАРКАС ПР. КП-31	1	
	2			МАТЕРИАЛЫ БЕТОН ТЯЖЕЛЫЙ М400		0.53М3
				1.020-1/83.2-5 04-10 1КСД 4.33-1.3 СБОРОЧНЫЕ ЕДИНИЦЫ		
А4	1		1.020-1/83.2-6 04-05	КАРКАС ПР. КП-27	1	
	2			МАТЕРИАЛЫ БЕТОН ТЯЖЕЛЫЙ М500		0.55М3
				1.020-1/83.2-5 04-11 1КСО 4.33-1.3 СБОРОЧНЫЕ ЕДИНИЦЫ		
А4	1		1.020-1/83.2-6 04-06	КАРКАС ПР. КП-28	1	
	2			МАТЕРИАЛЫ БЕТОН ТЯЖЕЛЫЙ М500		0.54М3

Киев ЗНИИЭП ТЛП КОРТ Сеич

1.020-1/83.2-5 04

ЛИСТ 2

ФОРМАТ А4

ФОРМАТ	ЗОНА	ПОЗ.	ОБОЗНАЧЕНИЕ	НАИМЕНОВАНИЕ	КОЛ	ПРИМЕЧАНИЕ
				1.020-1/83.2-5 04-12 1КСД 4.33-2.3 СБОРОЧНЫЕ ЕДИНИЦЫ		
А4	1		1.020-1/83.2-6 04-07	КАРКАС ПР. КП-29	1	
	2			МАТЕРИАЛЫ БЕТОН ТЯЖЕЛЫЙ М500		0.55М3
				1.020-1/83.2-5 04-13 1КСО 4.33-2.3 СБОРОЧНЫЕ ЕДИНИЦЫ		
А4	1		1.020-1/83.2-6 04-08	КАРКАС ПР. КП-30	1	
	2			МАТЕРИАЛЫ БЕТОН ТЯЖЕЛЫЙ М500		0.54М3
				1.020-1/83.2-5 04-14 1КС 4.33-3 СБОРОЧНЫЕ ЕДИНИЦЫ		
А4	1		1.020-1/83.2-6 04-09	КАРКАС ПР. КП-31	1	
	2			МАТЕРИАЛЫ БЕТОН ТЯЖЕЛЫЙ М500		0.53М3
				1.020-1/83.2-5 04-15 1КСД 4.33-1.4 СБОРОЧНЫЕ ЕДИНИЦЫ		
А4	1		1.020-1/83.2-6 04-10	КАРКАС ПР. КП-32	1	
	2			МАТЕРИАЛЫ БЕТОН ТЯЖЕЛЫЙ М500		0.55М3
				1.020-1/83.2-5 04-16 1КСО 4.33-1.4 СБОРОЧНЫЕ ЕДИНИЦЫ		
А4	1		1.020-1/83.2-6 04-11	КАРКАС ПР. КП-33	1	
	2			МАТЕРИАЛЫ БЕТОН ТЯЖЕЛЫЙ М500		0.54М3
				1.020-1/83.2-5 04-17 1КСД 4.33-2.4 СБОРОЧНЫЕ ЕДИНИЦЫ		
А4	1		1.020-1/83.2-6 04-12	КАРКАС ПР. КП-34	1	
	2			МАТЕРИАЛЫ БЕТОН ТЯЖЕЛЫЙ М500		0.55М3
				1.020-1/83.2-5 04-18 1КСО 4.33-2.4 СБОРОЧНЫЕ ЕДИНИЦЫ		
А4	1		1.020-1/83.2-6 04-13	КАРКАС ПР. КП-35	1	
	2			МАТЕРИАЛЫ БЕТОН ТЯЖЕЛЫЙ М500		0.54М3

ЭПВЦ Киев ЗНИИЭП ОПЕРАТОР ТПП КОРТ САВЧЕНКО Сеич

ВЗАМ.ИНВ.№ | ПОДПИСЬ И ДАТА | ИНВ.№ ПОДЛ.

1.020-1/83.2-5 04

ЛИСТ 3

19835 16

ФОРМАТ А4

ЗАВОДА ЖБИ

https://zavodjbi.com/

САВЧЕНКО

ОПЕРАТОР ТЛП КОРТ

ЭПВЦ Киев ЗНИИЭП

ФОРМАТ	ЗОНА	ПОЗ	ОБОЗНАЧЕНИЕ	НАИМЕНОВАНИЕ	КОЛ	ПРИМЕЧАНИЕ
				1.020-1/83.2-5 04-19 1КС 4.33-4 - СБОРОЧНЫЕ ЕДИНИЦЫ		
А4	1		1.020-1/83.2-6 04-14	КАРКАС ПР. КП-36	1	
				МАТЕРИАЛЫ		
	2			БЕТОН ТЯЖЕЛЫЙ М500		0.53М3
				1.020-1/83.2-5 04-20 1КСД 4.33-1.5 СБОРОЧНЫЕ ЕДИНИЦЫ		
А4	1		1.020-1/83.2-6 04-15	КАРКАС ПР. КП-37	1	
				МАТЕРИАЛЫ		
	2			БЕТОН ТЯЖЕЛЫЙ М500		0.55М3
				1.020-1/83.2-5 04-21 1КСО 4.33-1.5 СБОРОЧНЫЕ ЕДИНИЦЫ		
А4	1		1.020-1/83.2-6 04-16	КАРКАС ПР. КП-38	1	
				МАТЕРИАЛЫ		
	2			БЕТОН ТЯЖЕЛЫЙ М500		0.54М3
				1.020-1/83.2-5 04-22 1КСД 4.33-2.5 СБОРОЧНЫЕ ЕДИНИЦЫ		
А4	1		1.020-1/83.2-6 04-17	КАРКАС ПР. КП-39	1	
				МАТЕРИАЛЫ		
	2			БЕТОН ТЯЖЕЛЫЙ М500		0.55М3
				1.020-1/83.2-5 04-23 1КСО 4.33-2.5 СБОРОЧНЫЕ ЕДИНИЦЫ		
А4	1		1.020-1/83.2-6 04-18	КАРКАС ПР. КП-40	1	
				МАТЕРИАЛЫ		
	2			БЕТОН ТЯЖЕЛЫЙ М500		0.54М3
				1.020-1/83.2-5 04-24 1КС 4.33-5 СБОРОЧНЫЕ ЕДИНИЦЫ		
А4	1		1.020-1/83.2-6 04-19	КАРКАС ПР. КП-41	1	
				МАТЕРИАЛЫ		
	2			БЕТОН ТЯЖЕЛЫЙ М500		0.53М3

ВЗАМ ИНВ №

ПОДПИСЬ И ДАТА

ИНВ №ПОДЛ

1.020-1/83.2-5 04

ЛИСТ 4

ФОРМАТ А4

ОПЕРАТОР ТЛП КОРТ

ЭПВЦ Киев ЗНИИЭП

ФОРМАТ	ЗОНА	ПОЗ	ОБОЗНАЧЕНИЕ	НАИМЕНОВАНИЕ	КОЛ	ПРИМЕЧАНИЕ

ВЗАМ ИНВ №

ПОДПИСЬ И ДАТА

ИНВ №ПОДЛ

ЛИСТ

19835 17

ФОРМАТ А4

https://zavodjbi.com/

Киевзниизэп типовой проект

ОБОЗНАЧЕНИЕ	МАРКА	РИС	МАССА, т
I.020-I/83.2-5 04	IКСД 4.33-I.I	I	I,38
-0I	IКСО 4.33-I.I	2	I,35
-02	IКСД 4.33-2.I	I	I,38
-03	IКСО 4.33-2.I	2	I,35
-04	IКС 4.33-I	3	I,33
-05	IКСД 4.33-I.2	I	I,38
-06	IКСО 4.33-I.2	2	I,35
-07	IКСД 4.33-2.2	I	I,38
-08	IКСО 4.33-2.2	2	I,35
-09	IКС 4.33-2	3	I,33
-I0	IКСД 4.33-I.3	I	I,38
-II	IКСО 4.33-I.3	2	I,35
-I2	IКСД 4.33-2.3	I	I,38
-I3	IКСО 4.33-2.3	2	I,35
-I4	IКС 4.33-3	3	I,33
-I5	IКСД 4.33-I.4	I	I,38
-I6	IКСО 4.33-I.4	2	I,35
-I7	IКСД 4.33-2.4	I	I,38
-I8	IКСО 4.33-2.4	2	I,35
-I9	IКС 4.33-4	3	I,33
-20	IКСД 4.33-I.5	I	I,38
-2I	IКСО 4.33-I.5	2	I,35
-22	IКСД 4.33-2.5	I	I,38
-23	IКСО 4.33-2.5	2	I,35
-24	IКС 4.33-5	3	I,33

N УЗЛА	N ДОКУМЕНТА
2	1.020-1/83.2-5 ООУ Л 1
3	Л 2
4	Л 2
5	Л 2
6	Л 3
7	Л 3
10	Л 4

РИС. 1

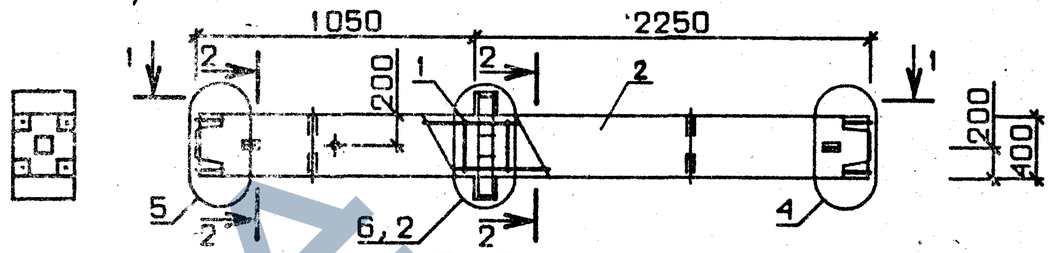

РИС. 2

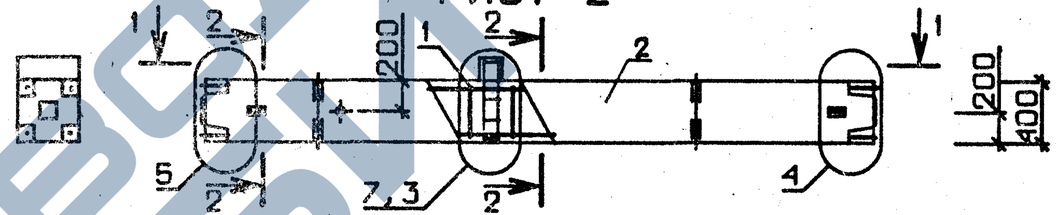

РИС. 3

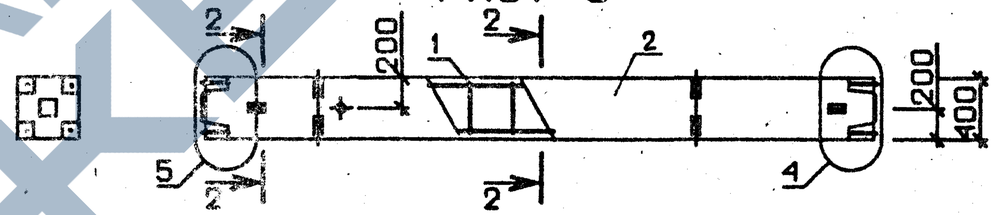

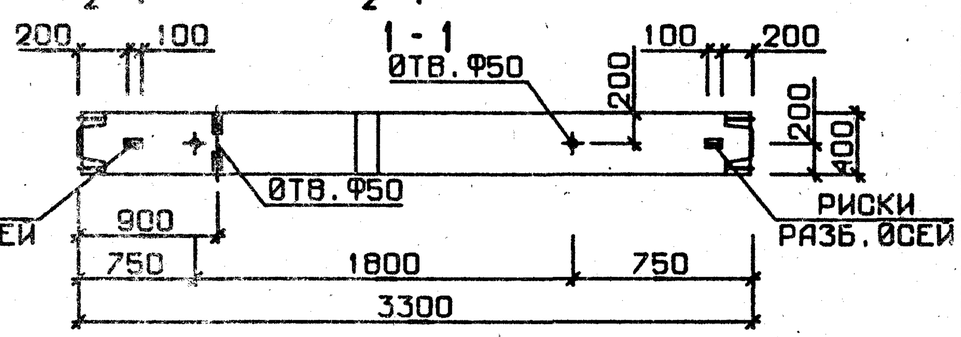

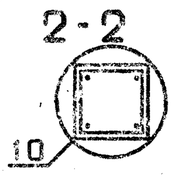

НАЧ. ОТД.	Волынский	
Н.КОНТР	Григорьев	
ГЛ.КОНСТР	Шац	
ГИП	Никанорова	
РАЗРАБ.	Богданова	
ПРОВЕРИЛ	Колдашева	
ИСПОЛНИЛ	Сливина	

1.020-1/83.2-5 04 СБ

КОЛОННА 1КС

СТАДИЯ	МАССА	МАСШТАБ
Р	СМ ТАБЛ	

ЛИСТ | ЛИСТОВ 4

ЦНИИЭП торгово-бытовых зданий и туристских комплексов

19835 18

ФОРМАТ А3

ФОРМАТ	ЗОНА	ПОЗ.	ОБОЗНАЧЕНИЕ	НАИМЕНОВАНИЕ	КОЛ.	ПРИМЕЧАНИЕ
				ДОКУМЕНТАЦИЯ		
А3			1.020-1/83.2-5 05СБ	СБОРОЧНЫЙ ЧЕРТЕЖ		
А3			1.020-1/83.2-5 00ВС	ВЫБОРКА СТАЛИ		
А3			1.020-1/83.2-5 00У	УЗЛЫ ОПАЛУБОЧНЫЕ		
А3			1.020-1/83.2-5 00ТО	ТЕХНИЧЕСКОЕ ОПИСАНИЕ		
				ПЕРЕМЕННЫЕ ДАННЫЕ ДЛЯ ИСПОЛНЕНИЙ:		
				1.020-1/83.2-5 05 3КСД 4.33-1.1 СБОРОЧНЫЕ ЕДИНИЦЫ		
А4	1		1.020-1/83.2-6 05	КАРКАС ПР. КП-42	1	
	2			МАТЕРИАЛЫ БЕТОН ТЯЖЕЛЫЙ М300		1.64М3
				1.020-1/83.2-5 05-01 3КСО 4.33-1.1 СБОРОЧНЫЕ ЕДИНИЦЫ		
А4	1		1.020-1/83.2-6 05-01	КАРКАС ПР. КП-43	1	
	2			МАТЕРИАЛЫ БЕТОН ТЯЖЕЛЫЙ М300		1.61М3
				1.020-1/83.2-5 05-02 3КС 4.33-1 СБОРОЧНЫЕ ЕДИНИЦЫ		
А4	1		1.020-1/83.2-6 05-02	КАРКАС ПР. КП-44	1	
	2			МАТЕРИАЛЫ БЕТОН ТЯЖЕЛЫЙ М300		1.58М3
				1.020-1/83.2-5 05-03 3КСД 4.33-1.2 СБОРОЧНЫЕ ЕДИНИЦЫ		
А4	1		1.020-1/83.2-6 05-03	КАРКАС ПР. КП-45	1	
	2			МАТЕРИАЛЫ БЕТОН ТЯЖЕЛЫЙ М400		1.64М3
				1.020-1/83.2-5 05-04 3КСО 4.33-1.2 СБОРОЧНЫЕ ЕДИНИЦЫ		
А4	1		1.020-1/83.2-6 05-04	КАРКАС ПР. КП-46	1	
	2			МАТЕРИАЛЫ БЕТОН ТЯЖЕЛЫЙ М400		1.61М3

ЭПВЦ КиевЗНИИЭП | ОПЕРАТОР ТЛП КОРТ | САВЧЕНКО

ВЗАМ. ИНВ.№ | ПОДПИСЬ И ДАТА | ИНВ.№ ПОДЛ

НАЧ.ОТД.	ВОЛЫНСКИЙ	
Н.КОНТР.	ПРИГОРЕВ	
ГЛ.КОНСТР	ШАЦ	
ГИП	НИКАНОРОВА	
РАЗРАБ.	ЛАКЕЕВА	
ПРОВЕРИЛ	КОЛДАШЕВА	
ИСПОЛНИЛ	СЛИВИНА	

1.020-1/83.2-5 05

КОЛОННА 3КС

СТАДИЯ	ЛИСТ	ЛИСТОВ
Р	1	4

ЦНИИЭП торгово-бытовых зданий и туристских комплексов

ФОРМАТ А4

ФОРМАТ	ЗОНА	ПОЗ.	ОБОЗНАЧЕНИЕ	НАИМЕНОВАНИЕ	КОЛ	ПРИМЕЧАНИЕ
				1.020-1/83.2-5 05-05 3КСО 4.33-2.2 СБОРОЧНЫЕ ЕДИНИЦЫ		
А4	1		1.020-1/83.2-6 05-05	КАРКАС ПР. КП-47	1	
	2			МАТЕРИАЛЫ БЕТОН ТЯЖЕЛЫЙ М400		1.61М3
				1.020-1/83.2-5 05-06 3КС 4.33-2 СБОРОЧНЫЕ ЕДИНИЦЫ		
А4	1		1.020-1/83.2-6 05-06	КАРКАС ПР. КП-48	1	
	2			МАТЕРИАЛЫ БЕТОН ТЯЖЕЛЫЙ М400		1.58М3
				1.020-1/83.2-5 05-07 3КСД 4.33-1.3 СБОРОЧНЫЕ ЕДИНИЦЫ		
А4	1		1.020-1/83.2-6 05-03	КАРКАС ПР. КП-45	1	
	2			МАТЕРИАЛЫ БЕТОН ТЯЖЕЛЫЙ М500		1.64М3
				1.020-1/83.2-5 05-08 3КСО 4.33-1.3 СБОРОЧНЫЕ ЕДИНИЦЫ		
А4	1		1.020-1/83.2-6 05-04	КАРКАС ПР. КП-46	1	
	2			МАТЕРИАЛЫ БЕТОН ТЯЖЕЛЫЙ М500		1.61М3
				1.020-1/83.2-5 05-09 3КСД 4.33-2.3 СБОРОЧНЫЕ ЕДИНИЦЫ		
А4	1		1.020-1/83.2-6 05-07	КАРКАС ПР. КП-49	1	
	2			МАТЕРИАЛЫ БЕТОН ТЯЖЕЛЫЙ М500		1.64М3
				1.020-1/83.2-5 05-10 3КСО 4.33-2.3 СБОРОЧНЫЕ ЕДИНИЦЫ		
А4	1		1.020-1/83.2-6 05-05	КАРКАС ПР. КП-47	1	
	2			МАТЕРИАЛЫ БЕТОН ТЯЖЕЛЫЙ М500		1.61М3
				1.020-1/83.2-5 05-11 3КС 4.33-3 СБОРОЧНЫЕ ЕДИНИЦЫ		
А4	1		1.020-1/83.2-6 05-06	КАРКАС ПР. КП-48	1	
	2			МАТЕРИАЛЫ БЕТОН ТЯЖЕЛЫЙ М500		1.58М3

ЭПВЦ КиевЗНИИЭП | ОПЕРАТОР ТЛП КОРТ | САВЧЕНКО

ВЗАМ. ИНВ.№ | ПОДПИСЬ И ДАТА | ИНВ.№ ПОДЛ

1.020-1/83.2-5 05

ЛИСТ 2

19835 19

ЗАВОДА ЖБИ

ФОРМАТ	ЗОНА	ПОЗ	ОБОЗНАЧЕНИЕ	НАИМЕНОВАНИЕ	КОЛ	ПРИМЕЧАНИЕ
А4	1	2	1.020-1/83.2-6 05-08	1.020-1/83.2-5 05-12 ЗКСО 4.33-1.4 СБОРОЧНЫЕ ЕДИНИЦЫ КАРКАС ПР. КП-50 МАТЕРИАЛЫ БЕТОН ТЯЖЕЛЫЙ М500	1	1.61М3
А4	1	2	1.020-1/83.2-6 05-09	1.020-1/83.2-5 05-13 ЗКС 4.33-4 СБОРОЧНЫЕ ЕДИНИЦЫ КАРКАС ПР. КП-5I МАТЕРИАЛЫ БЕТОН ТЯЖЕЛЫЙ М500	1	1.58М3
А4	1	2	1.020-1/83.2-6 05-10	1.020-1/83.2-5 05-14 ЗКСД 4.33-1.5 СБОРОЧНЫЕ ЕДИНИЦЫ КАРКАС ПР. КП-52 МАТЕРИАЛЫ БЕТОН ТЯЖЕЛЫЙ М500	1	1.64М3
А4	1	2	1.020-1/83.2-6 05-11	1.020-1/83.2-5 05-15 ЗКСО 4.33-1.5 СБОРОЧНЫЕ ЕДИНИЦЫ КАРКАС ПР. КП-53 МАТЕРИАЛЫ БЕТОН ТЯЖЕЛЫЙ М500	1	1.61М3
А4	1	2	1.020-1/83.2-6 05-12	1.020-1/83.2-5 05-16 ЗКСД 4.33-2.6 СБОРОЧНЫЕ ЕДИНИЦЫ КАРКАС ПР. КП-54 МАТЕРИАЛЫ БЕТОН ТЯЖЕЛЫЙ М500	1	1.64М3
А4	1	2	1.020-1/83.2-6 05-13	1.020-1/83.2-5 05-17 ЗКСО 4.33-2.6 СБОРОЧНЫЕ ЕДИНИЦЫ КАРКАС ПР. КП-55 МАТЕРИАЛЫ БЕТОН ТЯЖЕЛЫЙ М500	1	1.61М3
А4	1	2	1.020-1/83.2-6 05-14	1.020-1/83.2-5 05-18 ЗКСД 4.33-1.7 СБОРОЧНЫЕ ЕДИНИЦЫ КАРКАС ПР. КП-56 МАТЕРИАЛЫ БЕТОН ТЯЖЕЛЫЙ М500	1	1.64М3

ЭПВЦ Киев ЗНИИЭП | ТЛП КОРТ | Сост

1.020-1/83.2-5 05 | ЛИСТ 3

ФОРМАТ А4

ФОРМАТ	ЗОНА	ПОЗ.	ОБОЗНАЧЕНИЕ	НАИМЕНОВАНИЕ	КОЛ	ПРИМЕЧАНИЕ
А4	1	2	1.020-1/83.2-6 05-15	1.020-1/83.2-5 05-19 ЗКСО 4.33-1.7 СБОРОЧНЫЕ ЕДИНИЦЫ КАРКАС ПР. КП-57 МАТЕРИАЛЫ БЕТОН ТЯЖЕЛЫЙ М500	1	1.61М3
А4	1	2	1.020-1/83.2-6 05-16	1.020-1/83.2-5 05-20 ЗКСД 4.33-1.8 СБОРОЧНЫЕ ЕДИНИЦЫ КАРКАС ПР. КП-58 МАТЕРИАЛЫ БЕТОН ТЯЖЕЛЫЙ М500	1	1.64М3
А4	1	2	1.020-1/83.2-6 05-17	1.020-1/83.2-5 05-21 ЗКСО 4.33-1.8 СБОРОЧНЫЕ ЕДИНИЦЫ КАРКАС ПР. КП-59 МАТЕРИАЛЫ БЕТОН ТЯЖЕЛЫЙ М500	1	1.61М3
А4	1	2	1.020-1/83.2-6 05-18	1.020-1/83.2-5 05-22 ЗКСД 4.33-2.8 СБОРОЧНЫЕ ЕДИНИЦЫ КАРКАС ПР. КП-60 МАТЕРИАЛЫ БЕТОН ТЯЖЕЛЫЙ М500	1	1.64М3
А4	1	2	1.020-1/83.2-6 05-19	1.020-1/83.2-5 05-23 ЗКСО 4.33-2.8 СБОРОЧНЫЕ ЕДИНИЦЫ КАРКАС ПР. КП-6I МАТЕРИАЛЫ БЕТОН ТЯЖЕЛЫЙ М500	1	1.61М3

САВЧЕНКО | Сост | ОПЕРАТОР ТЛП КОРТ | ЭПВЦ Киев ЗНИИЭП

ВЗАМ ИНВ № | ПОДПИСЬ И ДАТА | ИНВ № ПОДЛ

1.020-1/83.2-5 05 | ЛИСТ 4

19835 20

ФОРМАТ А4

ЗАВОД КБИ

ЭПВЦ КиевЗНИИЭП | ОПЕРАТОР ТЛП КОРТ | ЛИХВАРЬ

РИС. 1

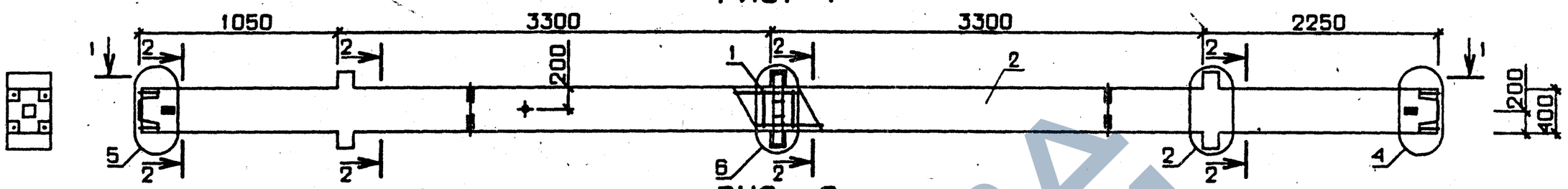

РИС. 2

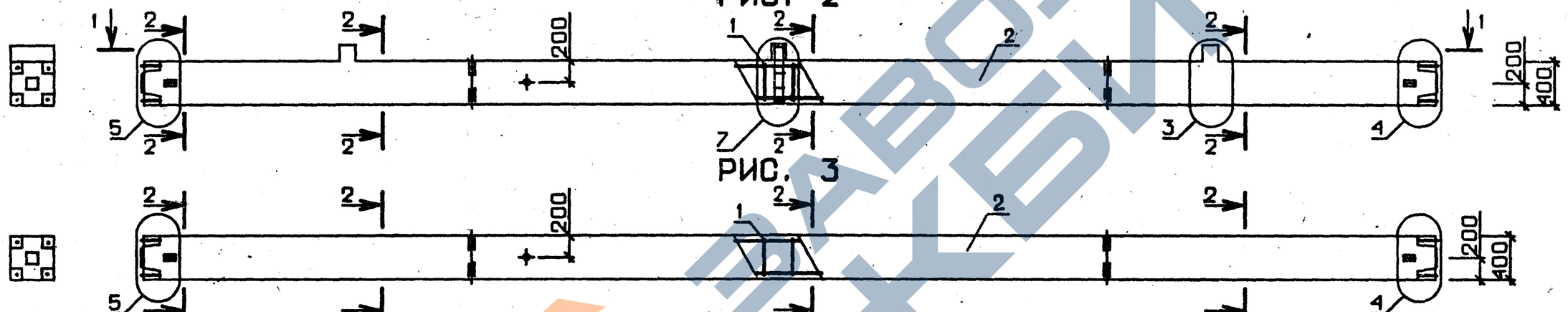

РИС. 3

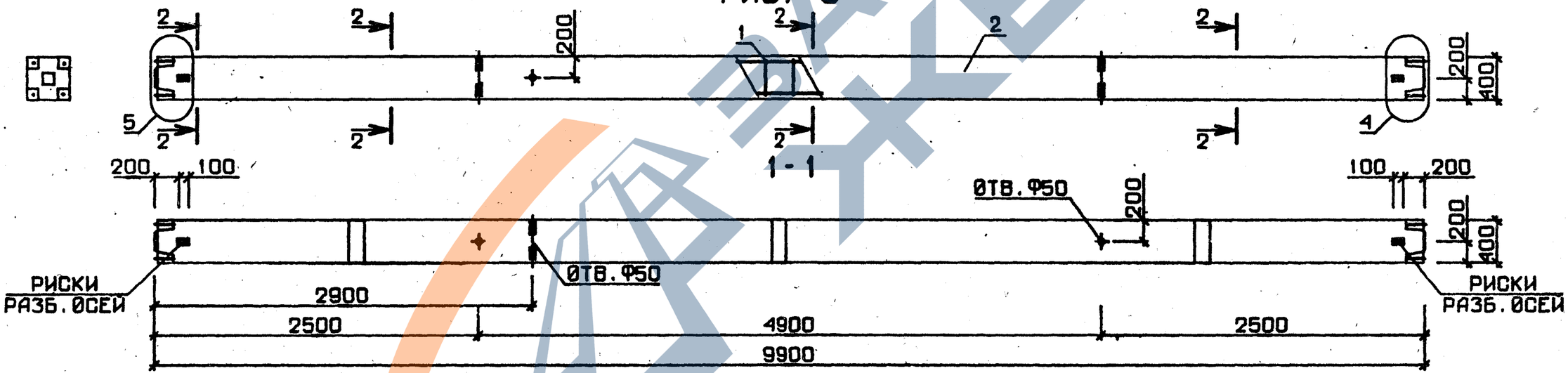

N УЗЛА	N ДОКУМЕНТА
2	1.020-1 2-5 ООУ Л 1
3	Л 2
4	Л 2
5	Л 2
6	Л 3
7	Л 3
10	Л 4

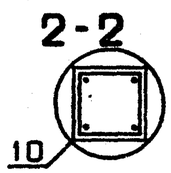

НАЧ. ОТД.	Волынский	
Н.КОНТР	Григорьев	
ГЛ.КОНСТР	Шац	
ГИП	Колдашева	
РАЗРАБ.	Сливина	
ПРОВЕРИЛ	Никанорова	
ИСПОЛНИЛ	Лакеева	

1.020-1/83.2-5 05 СБ

КОЛОННА 3КС

СТАДИЯ	МАССА	МАСШТАБ
Р	СМ ТАБЛ	

ЛИСТ 1 ЛИСТОВ 2

ЦНИИЭП торгово-бытовых зданий и туристских комплексов

19835 21

ФОРМАТ А3

ВЗАМ. ИНВ.№ | ПОДПИСЬ И ДАТА | ИНВ.№ПОДЛ.

https://zavodjbi.com/

ОБОЗНАЧЕНИЕ	МАРКА	РИС	МАССА,т
I.020-I/83.2-5 05	ЗКСД 4.33-I.I	I	4,I0
-0I	ЗКСО 4.33-I.I	2	4,03
-02	ЗКС 4.33-I	3	3,95
-03	ЗКСД 4.33-I.2	I	4,I0
-04	ЗКСО 4.33-I.2	2	4,03
-05	ЗКСО 4.33-2.2	2	4,03
-06	ЗКС 4.33-2	3	3,95
-07	ЗКСД 4.33-I.3	I	4,I0
-08	ЗКСО 4.33-I.3	2	4,03
-09	ЗКСД 4.33-2.3	I	4,I0
-I0	ЗКСО 4.33-2.3	2	4,03
-II	ЗКС 4.33-3	3	3,95
-I2	ЗКСО 4.33-I.4	2	4,03
-I3	ЗКС 4.33-4	3	3,95
-I4	ЗКСД 4.33-I.5	I	4,I0
-I5	ЗКСО 4.33-I.5	2	4,03
-I6	ЗКСД 4.33-2.6	I	4,I0
-I7	ЗКСО 4.33-2.6	2	4,03
-I8	ЗКСД 4.33-I.7	I	4,I0
-I9	ЗКСО 4.33-I.7	2	4,03
-20	ЗКСД 4.33-I.8	I	4,I0
-2I	ЗКСО 4.33-I.8	2	4,03
-22	ЗКСД 4.33-2.8	I	4,I0
-23	ЗКСО 4.33-2.8	2	4,03

I.020-I/83.2-5 05 СБ

ЛИСТ 2

ФОРМАТ А4

ФОРМАТ	ЗОНА	ПОЗ.	ОБОЗНАЧЕНИЕ	НАИМЕНОВАНИЕ	КОЛ.	ПРИМЕЧАНИЕ
				ДОКУМЕНТАЦИЯ		
А3			1.020-1/83.2-5 06СБ	СБОРОЧНЫЙ ЧЕРТЕЖ		
А3			1.020-1/83.2-5 00ВС	ВЫБОРКА СТАЛИ		
А3			1.020-1/83.2-5 00У	УЗЛЫ ОПАЛУБОЧНЫЕ		
А3			1.020-1/83.2-5 00ТО	ТЕХНИЧЕСКОЕ ОПИСАНИЕ		
			ПЕРЕМЕННЫЕ ДАННЫЕ	ДЛЯ ИСПОЛНЕНИЙ:		
				1.020-1/83.2-5 06		
				1КНД 4.33-1.1		
				СБОРОЧНЫЕ ЕДИНИЦЫ		
А4	1		1.020-1/83.2-6 06	КАРКАС ПР. КП-62	1	
				МАТЕРИАЛЫ		
	2			БЕТОН ТЯЖЕЛЫЙ М300		0.84М3
				1.020-1/83.2-5 06-01		
				1КНО 4.33-1.1		
				СБОРОЧНЫЕ ЕДИНИЦЫ		
А4	1		1.020-1/83.2-6 06-01	КАРКАС ПР. КП-63	1	
				МАТЕРИАЛЫ		
	2			БЕТОН ТЯЖЕЛЫЙ М300		0.83М3
				1.020-1/83.2-5 06-02		
				1КНД 4.33-2.1		
				СБОРОЧНЫЕ ЕДИНИЦЫ		
А4	1		1.020-1/83.2-6 06-02	КАРКАС ПР. КП-64	1	
				МАТЕРИАЛЫ		
	2			БЕТОН ТЯЖЕЛЫЙ М300		0.84М3
				1.020-1/83.2-5 06-03		
				1КНО 4.33-2.1		
				СБОРОЧНЫЕ ЕДИНИЦЫ		
А4	1		1.020-1/83.2-6 06-03	КАРКАС ПР. КП-65	1	
				МАТЕРИАЛЫ		
	2			БЕТОН ТЯЖЕЛЫЙ М300		0.83М3
				1.020-1/83.2-5 06-04		
				1КН 4.33-1		
				СБОРОЧНЫЕ ЕДИНИЦЫ		
А4	1		1.020-1/83.2-6 06-04	КАРКАС ПР. КП-66	1	
				МАТЕРИАЛЫ		
	2			БЕТОН ТЯЖЕЛЫЙ М300		0.81М3

ЭПВЦ КиевЗНИИЭП

ОПЕРАТОР ТЛП КОРТ

Савченко

ВЗАМ. ИНВ.№

ПОДПИСЬ И ДАТА

ИНВ.№ ПОДЛ.

НАЧ.ОТД.	Волынский	
Н.КОНТР.	Пригорев	
ГЛ.КОНСТР	Шац	
ГИП	Никанорова	
РАЗРАБ.	Сливина	
ПРОВЕРИЛ	Колдашева	
ИСПОЛНИЛ	Богданова	

1.020-1/83.2-5 06

КОЛОННА IКН

СТАДИЯ	ЛИСТ	ЛИСТОВ
Р	I	5

ЦНИИЭП торгово-бытовых зданий и туристских комплексов

19835 22

ФОРМАТ А4

ЗАВОД КБИ

ФОРМАТ	ЗОНА	ПОЗ.	ОБОЗНАЧЕНИЕ	НАИМЕНОВАНИЕ	КОЛ	ПРИМЕЧАНИЕ
				1.020-1/83.2-5 06-05 1КНД 4.33-1.2 СБОРОЧНЫЕ ЕДИНИЦЫ		
А4	1		1.020-1/83 2-6 06-05	КАРКАС ПР. КП-67	1	
	2			МАТЕРИАЛЫ БЕТОН ТЯЖЕЛЫЙ М400		0.84М3
				1.020-1/83.2-5 06-06 1КНО 4.33-1.2 СБОРОЧНЫЕ ЕДИНИЦЫ		
А4	1		1.020-1/83 2-6 06-06	КАРКАС ПР. КП-68	1	
	2			МАТЕРИАЛЫ БЕТОН ТЯЖЕЛЫЙ М400		0.83М3
				1.020-1/83.2-5 06-07 1КНД 4.33-2.2 СБОРОЧНЫЕ ЕДИНИЦЫ		
А4	1		1.020-1/83 2-6 06-07	КАРКАС ПР. КП-69	1	
	2			МАТЕРИАЛЫ БЕТОН ТЯЖЕЛЫЙ М400		0.84М3
				1.020-1/83.2-5 06-08 1КНО 4.33-2.2 СБОРОЧНЫЕ ЕДИНИЦЫ		
А4	1		1.020-1/83 2-6 06-08	КАРКАС ПР. КП-70	1	
	2			МАТЕРИАЛЫ БЕТОН ТЯЖЕЛЫЙ М400		0.83М3
				1.020-1/83.2-5 06-09 1КН 4.33-2 СБОРОЧНЫЕ ЕДИНИЦЫ		
А4	1		1.020-1/83 2-6 06-09	КАРКАС ПР. КП-71	1	
	2			МАТЕРИАЛЫ БЕТОН ТЯЖЕЛЫЙ М400		0.81М3
				1.020-1/83.2-5 06-10 1КНД 4.33-1.3 СБОРОЧНЫЕ ЕДИНИЦЫ		
А4	1		1.020-1/83 2-6 06-05	КАРКАС ПР. КП-67	1	
	2			МАТЕРИАЛЫ БЕТОН ТЯЖЕЛЫЙ М500		0.84М3
				1.020-1/83.2-5 06-11 1КНО 4.33-1.3 СБОРОЧНЫЕ ЕДИНИЦЫ		
А4	1		1.020-1/83 2-6 06-06	КАРКАС ПР. КП-68	1	
	2			МАТЕРИАЛЫ БЕТОН ТЯЖЕЛЫЙ М500		0.83М3

ЭПВЦ Киев ЗНИИЭП | ОПЕРАТОР ТЛП КОРТ | САВЧЕНКО

ВЗАМ.ИНВ.№ | ПОДПИСЬ И ДАТА | ИНВ.№ ПОДЛ

1.020-1/83.2-5 06

ЛИСТ 2

ФОРМАТ	ЗОНА	ПОЗ.	ОБОЗНАЧЕНИЕ	НАИМЕНОВАНИЕ	КОЛ	ПРИМЕЧАНИЕ
				1.020-1/83.2-5 06-12 1КНД-4.33-2.3 СБОРОЧНЫЕ ЕДИНИЦЫ		
А4	1		1.020-1/83.2-6 06-07	КАРКАС ПР. КП-69	1	
	2			МАТЕРИАЛЫ БЕТОН ТЯЖЕЛЫЙ М500		0.84М3
				1.020-1/83.2-5 06-13 1КНО 4.33-2.3 СБОРОЧНЫЕ ЕДИНИЦЫ		
А4	1		1.020-1/83.2-6 06-08	КАРКАС ПР. КП-70	1	
	2			МАТЕРИАЛЫ БЕТОН ТЯЖЕЛЫЙ М500		0.83М3
				1.020-1/83.2-5 06-14 1КН 4.33-3 СБОРОЧНЫЕ ЕДИНИЦЫ		
А4	1		1.020-1/83.2-6 06-09	КАРКАС ПР. КП-71	1	
	2			МАТЕРИАЛЫ БЕТОН ТЯЖЕЛЫЙ М500		0.81М3
				1.020-1/83.2-5 06-15 1КНД 4.33-1.4 СБОРОЧНЫЕ ЕДИНИЦЫ		
А4	1		1.020-1/83.2-6 06-10	КАРКАС ПР. КП-72	1	
	2			МАТЕРИАЛЫ БЕТОН ТЯЖЕЛЫЙ М500		0.84М3
				1.020-1/83.2-5 06-16 1КНО 4.33-1.4 СБОРОЧНЫЕ ЕДИНИЦЫ		
А4	1		1.020-1/83.2-6 06-11	КАРКАС ПР. КП-73	1	
	2			МАТЕРИАЛЫ БЕТОН ТЯЖЕЛЫЙ М500		0.83М3
				1.020-1/83.2-5 06-17 1КНД 4.33-2.4 СБОРОЧНЫЕ ЕДИНИЦЫ		
А4	1		1.020-1/83.2-6 06-12	КАРКАС ПР. КП-74	1	
	2			МАТЕРИАЛЫ БЕТОН ТЯЖЕЛЫЙ М500		0.84М3
				1.020-1/83.2-5 06-18 1КНО 4.33-2.4 СБОРОЧНЫЕ ЕДИНИЦЫ		
А4	1		1.020-1/83.2-6 06-13	КАРКАС ПР. КП-75	1	
	2			МАТЕРИАЛЫ БЕТОН ТЯЖЕЛЫЙ М500		0.83М3

ЭПВЦ Киев ЗНИИЭП | ОПЕРАТОР ТЛП КОРТ | САВЧЕНКО

ВЗАМ.ИНВ.№ | ПОДПИСЬ И ДАТА | ИНВ.№ ПОДЛ

1.020-1/83.2-5 06

ЛИСТ 3

19835 23

ФОРМАТ	ЗОНА	ПОЗ.	ОБОЗНАЧЕНИЕ	НАИМЕНОВАНИЕ	КОЛ	ПРИМЕЧАНИЕ
				1.020-1/83.2-5 06-19 1КН 4.33-4 СБОРОЧНЫЕ ЕДИНИЦЫ		
А4	1		1.020-1/83.2-6 06-14	КАРКАС ПР. КП-76	1	
				МАТЕРИАЛЫ		
	2			БЕТОН ТЯЖЕЛЫЙ М500		0.81М3
				1.020-1/83.2-5 06-20 1КНД 4.33-1.5 СБОРОЧНЫЕ ЕДИНИЦЫ		
А4	1		1.020-1/83.2-6 06-15	КАРКАС ПР. КП-77	1	
				МАТЕРИАЛЫ		
	2			БЕТОН ТЯЖЕЛЫЙ М500		0.84М3
				1.020-1/83.2-5 06-21 1КНО 4.33-1.5 СБОРОЧНЫЕ ЕДИНИЦЫ		
А4	1		1.020-1/83.2-6 06-16	КАРКАС ПР. КП-78	1	
				МАТЕРИАЛЫ		
	2			БЕТОН ТЯЖЕЛЫЙ М500		0.83М3
				1.020-1/83.2-5 06-22 1КНД 4.33-2.5 СБОРОЧНЫЕ ЕДИНИЦЫ		
А4	1		1.020-1/83.2-6 06-17	КАРКАС ПР. КП-79	1	
				МАТЕРИАЛЫ		
	2			БЕТОН ТЯЖЕЛЫЙ М500		0.84М3
				1.020-1/83.2-5 06-23 1КНО-4.33-2.5 СБОРОЧНЫЕ ЕДИНИЦЫ		
А4	1		1.020-1/83.2-6 06-18	КАРКАС ПР. КП-80	1	
				МАТЕРИАЛЫ		
	2			БЕТОН ТЯЖЕЛЫЙ М500		0.83М3
				1.020-1/83.2-5 06-24 1КН 4.33-5 СБОРОЧНЫЕ ЕДИНИЦЫ		
А4	1		1.020-1/83.2-6 06-19	КАРКАС ПР. КП-81	1	
				МАТЕРИАЛЫ		
	2			БЕТОН ТЯЖЕЛЫЙ М500		0.81М3
				1.020-1/83.2-5 06-25 1КНД 4.33-1.6 СБОРОЧНЫЕ ЕДИНИЦЫ		
А4	1		1.020-1/83.2-6 07	КАРКАС ПР. КП-82	1	
				МАТЕРИАЛЫ		
	2			БЕТОН ТЯЖЕЛЫЙ М500		0.84М3

САВЧЕНКО
ОПЕРАТОР ТЛП КОРТ
ЭПВЦ Киев ЗНИИЭП

1.020-1/83.2-5 06

ЛИСТ 4

ФОРМАТ	ЗОНА	ПОЗ.	ОБОЗНАЧЕНИЕ	НАИМЕНОВАНИЕ	КОЛ	ПРИМЕЧАНИЕ
				1.020-1/83.2-5 06-26 1КНО 4.33-1.6 СБОРОЧНЫЕ ЕДИНИЦЫ		
А4	1		1.020-1/83.2-6 07-01	КАРКАС ПР. КП-83	1	
				МАТЕРИАЛЫ		
	2			БЕТОН ТЯЖЕЛЫЙ М500		0.83М3
				1.020-1/83.2-5 06-27 1КНД 4.33-2.6 СБОРОЧНЫЕ ЕДИНИЦЫ		
А4	1		1.020-1/83.2-6 07-02	КАРКАС ПР. КП-84	1	
				МАТЕРИАЛЫ		
	2			БЕТОН ТЯЖЕЛЫЙ М500		0.84М3
				1.020-1/83.2-5 06-28 1КНО 4.33-2.6 СБОРОЧНЫЕ ЕДИНИЦЫ		
А4	1		1.020-1/83.2-6 07-03	КАРКАС ПР. КП-85	1	
				МАТЕРИАЛЫ		
	2			БЕТОН ТЯЖЕЛЫЙ М500		0.83М3
				1.020-1/83.2-5 06-29 1КН 4.33-6 СБОРОЧНЫЕ ЕДИНИЦЫ		
А4	1		1.020-1/83.2-6 07-04	КАРКАС ПР. КП-86	1	
				МАТЕРИАЛЫ		
	2			БЕТОН ТЯЖЕЛЫЙ М500		0.81М3
				1.020-1/83.2-5 06-30 1КНД 4.33-2.7 СБОРОЧНЫЕ ЕДИНИЦЫ		
А4	1		1.020-1/83.2-6 07-05	КАРКАС ПР. КП-87	1	
				МАТЕРИАЛЫ		
	2			БЕТОН ТЯЖЕЛЫЙ М500		0.84М3
				1.020-1/83.2-5 06-31 1КНО 4.33-2.7 СБОРОЧНЫЕ ЕДИНИЦЫ		
А4	1		1.020-1/83.2-6 07-06	КАРКАС ПР. КП-88	1	
				МАТЕРИАЛЫ		
	2			БЕТОН ТЯЖЕЛЫЙ М500		0.83М3

САВЧЕНКО
ОПЕРАТОР ТЛП КОРТ
ЭПВЦ Киев ЗНИИЭП

ВЗАМ.ИНВ.№
ПОДПИСЬ И ДАТА
ИНВ.№ПОДЛ

1.020-1/83.2-5 06

ЛИСТ 5

ОБОЗНАЧЕНИЕ	МАРКА	РИС	N1-N1	МАССА,т
1.020-1/83.2-5 06	1КНД 4.33-1.1	1	2-2	2,10
-01	1КНО 4.33-1.1	2	2-2	2,08
-02	1КНД 4.33-2.1	1	2-2	2,10
-03	1КНО 4.33-2.1	2	2-2	2,08
-04	1КН 4.33-1	3	2-2	2,03
-05	1КНД 4.33-1.2	1	2-2	2,10
-06	1КНО 4.33-1.2	2	2-2	2,08
-07	1КНД 4.33-2.2	1	2-2	2,10
-08	1КНО 4.33-2.2	2	2-2	2,08
-09	1КН 4.33-2	3	2-2	2,03
-10	1КНД 4.33-1.3	1	2-2	2,10
-11	1КНО 4.33-1.3	2	2-2	2,08
-12	1КНД 4.33-2.3	1	2-2	2,10
-13	1КНО 4.33-2.3	2	2-2	2,08
-14	1КН 4.33-3	3	2-2	2,03
-15	1КНД 4.33-1.4	1	2-2	2,10
-16	1КНО 4.33-1.4	2	2-2	2,08
-17	1КНД 4.33-2.4	1	2-2	2,10
-18	1КНО 4.33-2.4	2	2-2	2,08
-19	1КН 4.33-4	3	2-2	2,03
-20	1КНД 4.33-1.5	1	2-2	2,10
-21	1КНО 4.33-1.5	2	2-2	2,08
-22	1КНД 4.33-2.5	1	2-2	2,10
-23	1КНО 4.33-2.5	2	2-2	2,08
-24	1КН 4.33-5	3	2-2	2,03
-25	1КНД 4.33-1.6	1	3-3	2,10
-26	1КНО 4.33-1.6	2	3-3	2,08
-27	1КНД 4.33-2.6	1	3-3	2,10
-28	1КНО 4.33-2.6	2	3-3	2,08
-29	1КН 4.33-6	3	3-3	2,03
-30	1КНД 4.33-2.7	1	3-3	2,10
-31	1КНО 4.33-2.7	2	3-3	2,08

РИС. 1

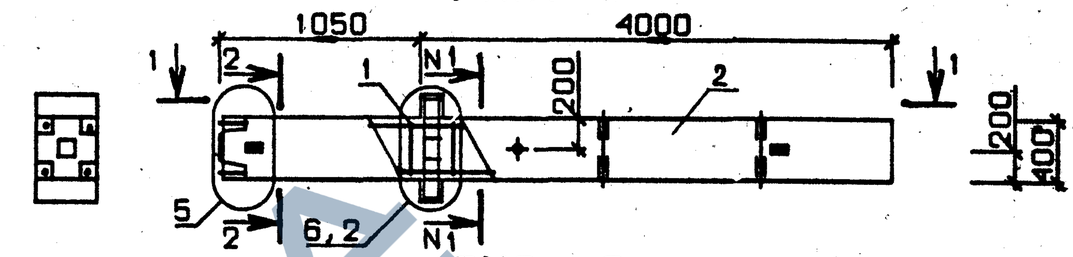

РИС. 2

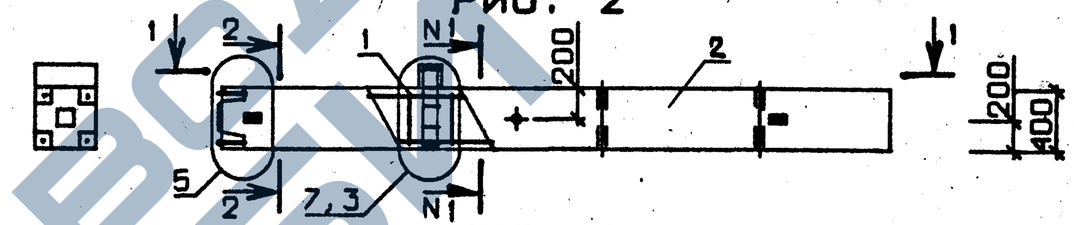

РИС. 3

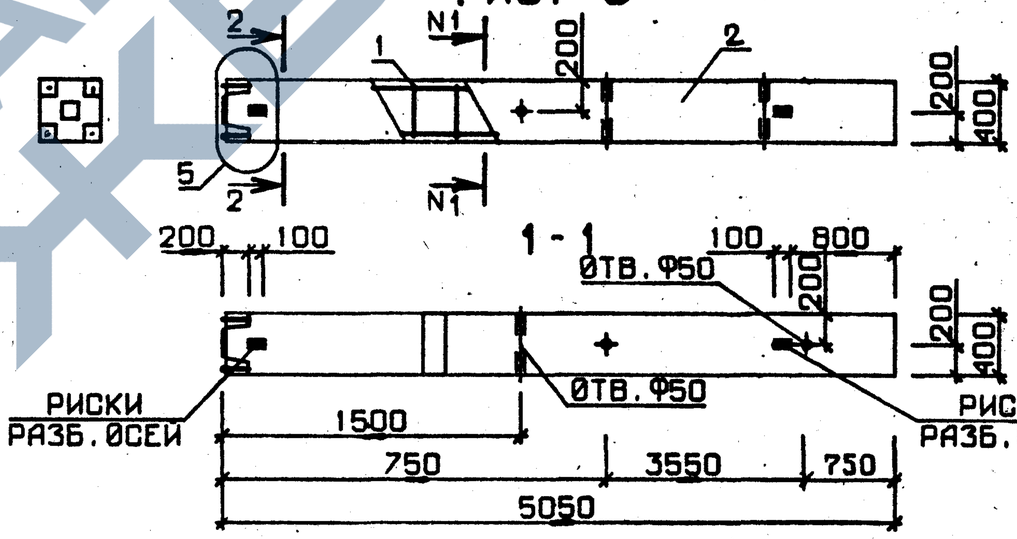

N УЗЛА	N ДОКУМЕНТА
2	1.020-1/83 2-5 ООУ Л 1
3	Л 2
5	Л 2
6	Л 3
7	Л 3
10	Л 4
12	Л 4

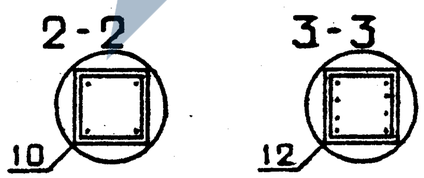

НАЧ. ОТД.	Водынский		
Н.КОНТР.	Пригорев		
ГЛ.КОНСТР.	Шац		
ГИП	Колдашева		
РАЗРАБ.	Богданова		
ПРОВЕРИЛ	Никанорова		
ИСПОЛНИЛ	Сливина		

1.020-1/83.2-5 06 СБ

КОЛОННА 1КН

СТАДИЯ	МАССА	МАСШТАБ
Р	СМ ТАБЛ	
ЛИСТ	ЛИСТОВ 1	

ЦНИИЭП торгово-бытовых зданий и туристских комплексов

19835 25

ФОРМАТ А3

ЭПВЦ КиевЗНИИЭП | ОПЕРАТОР ТЛП КОРТ | ЛИХВАРЬ

ВЗАМ. ИНВ.№ | ПОДПИСЬ и ДАТА | ИНВ.№ПОДЛ.

ФОРМАТ	ЗОНА	ПОЗ.	ОБОЗНАЧЕНИЕ	НАИМЕНОВАНИЕ	КОЛ.	ПРИМЕЧАНИЕ
				ДОКУМЕНТАЦИЯ		
А3			1.020-1/83.2-5 07СБ	СБОРОЧНЫЙ ЧЕРТЕЖ		
А3			1.020-1/83.2-5 00ВС	ВЫБОРКА СТАЛИ		
А3			1.020-1/83.2-5 00У	УЗЛЫ ОПАЛУБОЧНЫЕ		
А3			1.020-1/83.2-5 00ТО	ТЕХНИЧЕСКОЕ ОПИСАНИЕ		
			ПЕРЕМЕННЫЕ ДАННЫЕ	ДЛЯ ИСПОЛНЕНИЙ:		
				1.020-1/83.2-5 07 3КНД 4.33-1.1 СБОРОЧНЫЕ ЕДИНИЦЫ		
А4	1		1.020-1/83.2-6 08	КАРКАС ПР. КП-89	1	
	2			МАТЕРИАЛЫ БЕТОН ТЯЖЕЛЫЙ М300		1.92М3
				1.020-1/83.2-5 07-01 3КНО 4.33-1.1 СБОРОЧНЫЕ ЕДИНИЦЫ		
А4	1		1.020-1/83.2-6 08-01	КАРКАС ПР. КП-90	1	
	2			МАТЕРИАЛЫ БЕТОН ТЯЖЕЛЫЙ М300		1.89М3
				1.020-1/83.2-5 07-02 3КН 4.33-1 СБОРОЧНЫЕ ЕДИНИЦЫ		
А4	1		1.020-1/83.2-6 08-02	КАРКАС ПР. КП-91	1	
	2			МАТЕРИАЛЫ БЕТОН ТЯЖЕЛЫЙ М300		1.86М3
				1.020-1/83.2-5 07-03 3КНД 4.33-1.2 СБОРОЧНЫЕ ЕДИНИЦЫ		
А4	1		1.020-1/83.2-6 08-03	КАРКАС ПР. КП-92	1	
	2			МАТЕРИАЛЫ БЕТОН ТЯЖЕЛЫЙ М400		1.92М3
				1.020-1/83.2-5 07-04 3КНО 4.33-1.2 СБОРОЧНЫЕ ЕДИНИЦЫ		
А4	1		1.020-1/83.2-6 08-04	КАРКАС ПР. КП-93	1	
	2			МАТЕРИАЛЫ БЕТОН ТЯЖЕЛЫЙ М400		1.89М3

НАЧ.ОТД.	Волынский		1.020-1/83.2-5 07
Н.КОНТР.	Григорев		
ГЛ.КОНСТР	Шац		
ГИП	Никанорова		КОЛОННА 3КН
РАЗРАБ.	Сливина		
ПРОВЕРИЛ	Колдашева		
ИСПОЛНИЛ	Богданова		

СТАДИЯ	ЛИСТ	ЛИСТОВ
Р	I	7

ЦНИИЭП торгово-бытовых зданий и туристских комплексов

ФОРМАТ А4

ЭПВЦ Киев ЗНИИЭП | ТЛП КОРТ | САВЧЕНКО

ФОРМАТ	ЗОНА	ПОЗ.	ОБОЗНАЧЕНИЕ	НАИМЕНОВАНИЕ	КОЛ	ПРИМЕЧАНИЕ
				1.020-1/83.2-5 07-05 3КНО 4.33-2.2 СБОРОЧНЫЕ ЕДИНИЦЫ		
А4	1		1.020-1/83.2-6 08-05	КАРКАС ПР. КП-94	1	
	2			МАТЕРИАЛЫ БЕТОН ТЯЖЕЛЫЙ М400		1.89М3
				1.020-1/83.2-5 07-06 3КН 4.33-2 СБОРОЧНЫЕ ЕДИНИЦЫ		
А4	1		1.020-1/83.2-6 08-06	КАРКАС ПР. КП-95	1	
	2			МАТЕРИАЛЫ БЕТОН ТЯЖЕЛЫЙ М400		1.86М3
				1.020-1/83.2-5 07-07 3КНД 4.33-1.3 СБОРОЧНЫЕ ЕДИНИЦЫ		
А4	1		1.020-1/83.2-6 08-03	КАРКАС ПР. КП-92	1	
	2			МАТЕРИАЛЫ БЕТОН ТЯЖЕЛЫЙ М500		1.92М3
				1.020-1/83.2-5 07-08 3КНО 4.33-1.3 СБОРОЧНЫЕ ЕДИНИЦЫ		
А4	1		1.020-1/83.2-6 08-04	КАРКАС ПР. КП-93	1	
	2			МАТЕРИАЛЫ БЕТОН ТЯЖЕЛЫЙ М500		1.89М3
				1.020-1/83.2-5 07-09 3КНД 4.33-2.3 СБОРОЧНЫЕ ЕДИНИЦЫ		
А4	1		1.020-1/83.2-6 08-07	КАРКАС ПР. КП-96	1	
	2			МАТЕРИАЛЫ БЕТОН ТЯЖЕЛЫЙ М500		1.92М3
				1.020-1/83.2-5 07-10 3КНО 4.33-2.3 СБОРОЧНЫЕ ЕДИНИЦЫ		
А4	1		1.020-1/83.2-6 08-05	КАРКАС ПР. КП-94	1	
	2			МАТЕРИАЛЫ БЕТОН ТЯЖЕЛЫЙ М500		1.89М3
				1.020-1/83.2-5 07-11 3КН 4.33-3 СБОРОЧНЫЕ ЕДИНИЦЫ		
А4	1		1.020-1/83.2-6 08-06	КАРКАС ПР. КП-95	1	
	2			МАТЕРИАЛЫ БЕТОН ТЯЖЕЛЫЙ М500		1.86М3

ЭПВЦ Киев ЗНИИЭП | ОПЕРАТОР ТЛП КОРТ | САВЧЕНКО

ВЗАМ.ИНВ.№ | ПОДПИСЬ И ДАТА | ИНВ.№ПОДЛ

1.020-1/83.2-5 07

ЛИСТ 2

ФОРМАТ А4

ФОРМАТ	ЗОНА	ПОЗ.	ОБОЗНАЧЕНИЕ	НАИМЕНОВАНИЕ	КОЛ	ПРИМЕЧАНИЕ
				1.020-1/83.2-5 07-12 3КНО 4.33-1.4 СБОРОЧНЫЕ ЕДИНИЦЫ		
А4	1		1.020-1/83.2-6 09	КАРКАС ПР. КП-97	1	
				МАТЕРИАЛЫ		
	2			БЕТОН ТЯЖЕЛЫЙ М500		1.89М3
				1.020-1/83.2-5 07-13 3КН 4.33-4 СБОРОЧНЫЕ ЕДИНИЦЫ		
А4	1		1.020-1/83.2-6 09-01	КАРКАС ПР. КП-98	1	
				МАТЕРИАЛЫ		
	2			БЕТОН ТЯЖЕЛЫЙ М500		1.86М3
				1.020-1/83.2-5 07-14 3КНД 4.33-1.5 СБОРОЧНЫЕ ЕДИНИЦЫ		
А4	1		1.020-1/83.2-6 09-02	КАРКАС ПР. КП-99	1	
				МАТЕРИАЛЫ		
	2			БЕТОН ТЯЖЕЛЫЙ М500		1.92М3
				1.020-1/83.2-5 07-15 3КНО 4.33-1.5 СБОРОЧНЫЕ ЕДИНИЦЫ		
А4	1		1.020-1/83.2-6 09-03	КАРКАС ПР. КП-100	1	
				МАТЕРИАЛЫ		
	2			БЕТОН ТЯЖЕЛЫЙ М500		1.89М3
				1.020-1/83.2-5 07-16 3КНО 4.33-1.6 СБОРОЧНЫЕ ЕДИНИЦЫ		
А4	1		1.020-1/83.2-6 09-04	КАРКАС ПР. КП-101	1	
				МАТЕРИАЛЫ		
	2			БЕТОН ТЯЖЕЛЫЙ М500		1.89М3
				1.020-1/83.2-5 07-17 3КН 4.33-6 СБОРОЧНЫЕ ЕДИНИЦЫ		
А4	1		1.020-1/83.2-6 09-05	КАРКАС ПР. КП-102	1	
				МАТЕРИАЛЫ		
	2			БЕТОН ТЯЖЕЛЫЙ М500		1.86М3
				1.020-1/83.2-5 07-18 3КНО 4.33-1.12 СБОРОЧНЫЕ ЕДИНИЦЫ		
А4	1		1.020-1/83.2-6 09-06	КАРКАС ПР. КП-103	1	
				МАТЕРИАЛЫ		
	2			БЕТОН ТЯЖЕЛЫЙ М500		1.89М3

ЭПВЦ Киев ЗНИИЭП | ОПЕРАТОР ТЛП КОРТ | САВЧЕНКО

ВЗАМ ИНВ № | ПОДПИСЬ И ДАТА | ИНВ №ПОДЛ

1.020-1/83.2-5 07 | ЛИСТ 3

ФОРМАТ А4

ФОРМАТ	ЗОНА	ПОЗ.	ОБОЗНАЧЕНИЕ	НАИМЕНОВАНИЕ	КОЛ	ПРИМЕЧАНИЕ
				1.020-1/83.2-5 07-19 3КН 4.33-12 СБОРОЧНЫЕ ЕДИНИЦЫ		
А4	1		1.020-1/83.2-6 09-07	КАРКАС ПР. КП-104	1	
				МАТЕРИАЛЫ		
	2			БЕТОН ТЯЖЕЛЫЙ М500		1.86М3
				1.020-1/83.2-5 07-20 3КНД 4.33-2.7 СБОРОЧНЫЕ ЕДИНИЦЫ		
А4	1		1.020-1/83.2-6 10	КАРКАС ПР. КП-105	1	
				МАТЕРИАЛЫ		
	2			БЕТОН ТЯЖЕЛЫЙ М500		1.92М3
				1.020-1/83.2-5 07-21 3КНО 4.33-2.7 СБОРОЧНЫЕ ЕДИНИЦЫ		
А4	1		1.020-1/83.2-6 10-01	КАРКАС ПР. КП-106	1	
				МАТЕРИАЛЫ		
	2			БЕТОН ТЯЖЕЛЫЙ М500		1.89М3
				1.020-1/83.2-5 07-22 3КНО 4.33-2.9 СБОРОЧНЫЕ ЕДИНИЦЫ		
А4	1		1.020-1/83.2-6 10-02	КАРКАС ПР. КП-107	1	
				МАТЕРИАЛЫ		
	2			БЕТОН ТЯЖЕЛЫЙ М500		1.89М3
				1.020-1/83.2-5 07-23 3КН 4.33-9 СБОРОЧНЫЕ ЕДИНИЦЫ		
А4	1		1.020-1/83.2-6 10-03	КАРКАС ПР. КП-108	1	
				МАТЕРИАЛЫ		
	2			БЕТОН ТЯЖЕЛЫЙ М500		1.86М3
				1.020-1/83.2-5 07-24 3КНД 4.33-1.8 СБОРОЧНЫЕ ЕДИНИЦЫ		
А4	1		1.020-1/83.2-6 11	КАРКАС ПР. КП-109	1	
				МАТЕРИАЛЫ		
	2			БЕТОН ТЯЖЕЛЫЙ М500		1.92М3
				1.020-1/83.2-5 07-25 3КНО 4.33-1.8 СБОРОЧНЫЕ ЕДИНИЦЫ		
А4	1		1.020-1/83.2-6 11-01	КАРКАС ПР. КП-110	1	
				МАТЕРИАЛЫ		
	2			БЕТОН ТЯЖЕЛЫЙ М500		1.89М3

ЭПВЦ Киев ЗНИИЭП | ОПЕРАТОР ТЛП КОРТ | САВЧЕНКО

ВЗАМ ИНВ № | ПОДПИСЬ И ДАТА | ИНВ №ПОДЛ

1.020-1/83.2-5 07 | ЛИСТ 4

19835 27

ФОРМАТ А4

ФОРМАТ	ЗОНА	ПОЗ.	ОБОЗНАЧЕНИЕ	НАИМЕНОВАНИЕ	КОЛ	ПРИМЕЧАНИЕ
А4	1	2	1.020-1/83.2-6 11-02	1.020-1/83.2-5 07-26 ЗКНО 4.33-2.11 СБОРОЧНЫЕ ЕДИНИЦЫ КАРКАС ПР. КП-III МАТЕРИАЛЫ БЕТОН ТЯЖЕЛЫЙ М500	1	1.89М3
А4	1	2	1.020-1/83.2-6 11-03	1.020-1/83.2-5 07-27 ЗКН 4.33-11 СБОРОЧНЫЕ ЕДИНИЦЫ КАРКАС ПР. КП-II2 МАТЕРИАЛЫ БЕТОН ТЯЖЕЛЫЙ М500	1	1.86М3
А4	1	2	1.020-1/83.2-6 11-04	1.020-1/83.2-5 07-28 ЗКНД 4.33-2.14 СБОРОЧНЫЕ ЕДИНИЦЫ КАРКАС ПР. КП-II3 МАТЕРИАЛЫ БЕТОН ТЯЖЕЛЫЙ М500	1	1.92М3
А4	1	2	1.020-1/83.2-6 11-05	1.020-1/83.2-5 07-29 ЗКНО 4.33-2.14 СБОРОЧНЫЕ ЕДИНИЦЫ КАРКАС ПР. КП-II4 МАТЕРИАЛЫ БЕТОН ТЯЖЕЛЫЙ М500	1	1.89М3
А4	1	2	1.020-1/83.2-6 11-06	1.020-1/83.2-5 07-30 ЗКНД 4.33-2.17 СБОРОЧНЫЕ ЕДИНИЦЫ КАРКАС ПР. КП-II5 МАТЕРИАЛЫ БЕТОН ТЯЖЕЛЫЙ М500	1	1.92М3
А4	1	2	1.020-1/83.2-6 11-07	1.020-1/83.2-5 07-31 ЗКНО 4.33-2.17 СБОРОЧНЫЕ ЕДИНИЦЫ КАРКАС ПР. КП-II6 МАТЕРИАЛЫ БЕТОН ТЯЖЕЛЫЙ М500	1	1.89М3
А4	1	2	1.020-1/83.2-6 12	1.020-1/83.2-5 07-32 ЗКНО 4.33-1.10 СБОРОЧНЫЕ ЕДИНИЦЫ КАРКАС ПР. КП-II7 МАТЕРИАЛЫ БЕТОН ТЯЖЕЛЫЙ М500	1	1.89М3

ЭПВЦ Киев ЗНИИЭП | ТЛП КОРТ | Сант

1.020-1/83.2-5 07 | ЛИСТ 5

ФОРМАТ А4

ФОРМАТ	ЗОНА	ПОЗ.	ОБОЗНАЧЕНИЕ	НАИМЕНОВАНИЕ	КОЛ	ПРИМЕЧАНИЕ
А4	1	2	1.020-1/83.2-6 12-01	1.020-1/83.2-5 07-33 ЗКН 4.33-10 СБОРОЧНЫЕ ЕДИНИЦЫ КАРКАС ПР. КП-II8 МАТЕРИАЛЫ БЕТОН ТЯЖЕЛЫЙ М500	1	1.86М3
А4	1	2	1.020-1/83.2-6 12-02	1.020-1/83.2-5 07-34 ЗКНД 4.33-1.13 СБОРОЧНЫЕ ЕДИНИЦЫ КАРКАС ПР. КП-II9 МАТЕРИАЛЫ БЕТОН ТЯЖЕЛЫЙ М500	1	1.92М3
А4	1	2	1.020-1/83.2-6 12-03	1.020-1/83.2-5 07-35 ЗКНО 4.33-1.13 СБОРОЧНЫЕ ЕДИНИЦЫ КАРКАС ПР. КП-I20 МАТЕРИАЛЫ БЕТОН ТЯЖЕЛЫЙ М500	1	1.89М3
А4	1	2	1.020-1/83.2-6 12-04	1.020-1/83.2-5 07-36 ЗКНО 4.33-2.15 СБОРОЧНЫЕ ЕДИНИЦЫ КАРКАС ПР. КП-I2I МАТЕРИАЛЫ БЕТОН ТЯЖЕЛЫЙ М500	1	1.89М3
А4	1	2	1.020-1/83.2-6 12-05	1.020-1/83.2-5 07-37 ЗКН 4.33-15 СБОРОЧНЫЕ ЕДИНИЦЫ КАРКАС ПР. КП-I22 МАТЕРИАЛЫ БЕТОН ТЯЖЕЛЫЙ М500	1	1.86М3
А4	1	2	1.020-1/83.2-6 12-06	1.020-1/83.2-5 07-38 ЗКНД 4.33-1.16 СБОРОЧНЫЕ ЕДИНИЦЫ КАРКАС ПР. КП-I23 МАТЕРИАЛЫ БЕТОН ТЯЖЕЛЫЙ М500	1	1.92М3
А4	1	2	1.020-1/83.2-6 12-07	1.020-1/83.2-5 07-39 ЗКНО 4.33-1.16 СБОРОЧНЫЕ ЕДИНИЦЫ КАРКАС ПР. КП-I24 МАТЕРИАЛЫ БЕТОН ТЯЖЕЛЫЙ М500	1	1.89М3

САВЧЕНКО | Сант | ОПЕРАТОР ТЛП КОРТ | ЭПВЦ Киев ЗНИИЭП | ВЗАМ ИНВ № | ПОДПИСЬ И ДАТА | ИНВ №ПОДЛ

1.020-1/83.2-5 07 | ЛИСТ 6

19835 28

ФОРМАТ А4

ЗАВОД ЖБИ

https://zavodjbi.com/

ФОРМАТ	ЗОНА	ПОЗ.	ОБОЗНАЧЕНИЕ	НАИМЕНОВАНИЕ	КОЛ	ПРИМЕЧАНИЕ
				1.020-1/83.2-5 07-40 ЗКНД 4.33-1.18 СБОРОЧНЫЕ ЕДИНИЦЫ		
A4	1		1.020-1/83.2-6 12-08	КАРКАС ПР. КП-I25	1	
				МАТЕРИАЛЫ		
	2			БЕТОН ТЯЖЕЛЫЙ М500		1.92М3
				1.020-1/83.2-5 07-41 ЗКНЮ 4.33-1.18 СБОРОЧНЫЕ ЕДИНИЦЫ		
A4	1		1.020-1/83.2-6 12-09	КАРКАС ПР. КП-I26	1	
				МАТЕРИАЛЫ		
	2			БЕТОН ТЯЖЕЛЫЙ М500		1.89М3
				1.020-1/83.2-5 07-42 ЗКНД 4.33-1.19 СБОРОЧНЫЕ ЕДИНИЦЫ		
A4	1		1.020-1/83.2-6 13	КАРКАС ПР. КП-I27	1	
				МАТЕРИАЛЫ		
	2			БЕТОН ТЯЖЕЛЫЙ М500		1.92М3
				1.020-1/83.2-5 07-43 ЗКНО 4.33-1.19 СБОРОЧНЫЕ ЕДИНИЦЫ		
A4	1		1.020-1/83.2-6 13-01	КАРКАС ПР. КП-I28	1	
				МАТЕРИАЛЫ		
	2			БЕТОН ТЯЖЕЛЫЙ М500		1.89М3
				1.020-1/83.2-5 07-44 ЗКНД 4.33-2.19 СБОРОЧНЫЕ ЕДИНИЦЫ		
A4	1		1.020-1/83.2-6 13-02	КАРКАС ПР. КП-I29	1	
				МАТЕРИАЛЫ		
	2			БЕТОН ТЯЖЕЛЫЙ М500		1.92М3
				1.020-1/83.2-5 07-45 ЗКНО 4.33-2.19 СБОРОЧНЫЕ ЕДИНИЦЫ		
A4	1		1.020-1/83.2-6 13-03	КАРКАС ПР. КП-I30	1	
				МАТЕРИАЛЫ		
	2			БЕТОН ТЯЖЕЛЫЙ М500		1.89М3

САВЧЕНКО

ОПЕРАТОР ТЛП КОРТ

ЭПВЦ Киев ЗНИИЭП

ВЗАМ.ИНВ.№

ПОДПИСЬ И ДАТА

ИНВ.№ПОДЛ

ОПЕРАТОР ТЛП КОРТ

ЭПВЦ Киев ЗНИИЭП

ВЗАМ.ИНВ.№

ПОДПИСЬ И ДАТА

ИНВ.№ПОДЛ

ЗАВОДА ЖБИ

https://zavodjbi.com/

РИС. 1

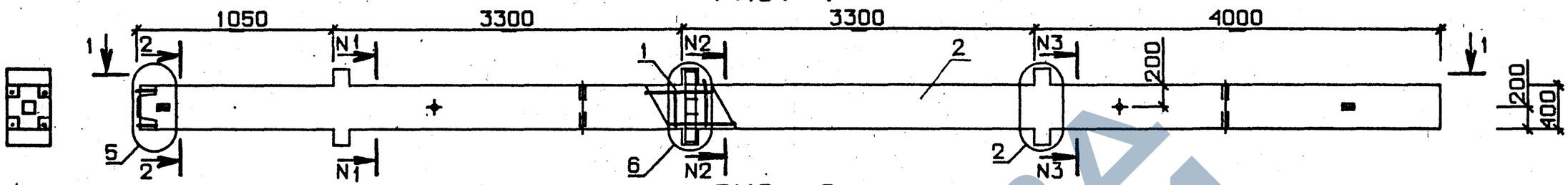

РИС. 2

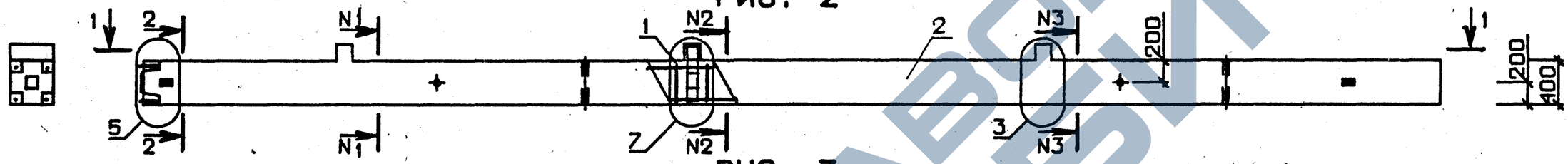

РИС. 3

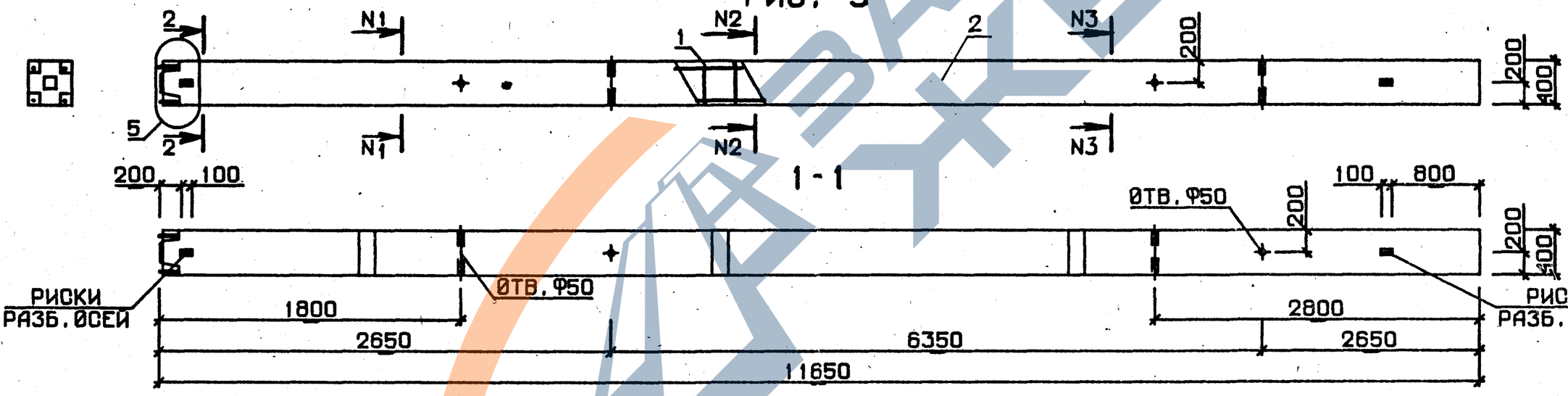

N УЗЛА	N ДØКУМЕНТА	
2	1.020-1/83. 2-5 ООУ	Л 1
3		Л 2
5		Л 2
6		Л 3
7		Л 3
10		Л 4
11		Л 4
12		Л 4

2-2 3-3 4-4

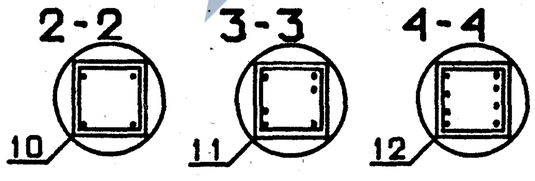

НАЧ. ОТД.	Волынский	
Н.КОНТР	Григорев	
ГЛ.КОНСТР	Шац	
ГИП	Колдашева	
РАЗРАБ.	Сливина	
ПРОВЕРИЛ	Никанорова	
ИСПОЛНИЛ	Богданова	

1.020-1/83.2-5 07 СБ

КØЛØННА 3КН

СТАДИЯ	МАССА	МАСШТАБ
Р	СМ ТАБЛ	
ЛИСТ 1	ЛИСТОВ 2	

ЦНИИЭП торгово-бытовых зданий и туристских комплексов

ИНВ. № ПОДЛ	ПОДП. И ДАТА	ВЗАМ. ИНВ.№

ЭПВЦ КиевЗНИИЭП | ОПЕРАТОР ТЛП КОРТ | /ЛИХВАРЬ

I.020-I/83.2-5 07

ОБОЗНАЧЕНИЕ	МАРКА	РИС	N1-N1	N2-N2	N3-N3	МАССА,Т
-01 3КЧО	4.33-1.1	1	2-2	2-2	2-2	4,80
-02 3КЧ	4.33-1	2	2-2	2-2	2-2	4,73
-03 3КЧД	4.33-1.2	1	2-2	2-2	2-2	4,65
-04 3КЧО	4.33-1.2	2	2-2	2-2	2-2	4,80
-05 3КЧО	4.33-2.2	2	2-2	2-2	2-2	4,73
-06 3КЧ	4.33-2	3	2-2	2-2	2-2	4,65
-07 3КЧД	4.33-1.3	1	2-2	2-2	2-2	4,80
-08 3КЧО	4.33-1.3	2	2-2	2-2	2-2	4,73
-09 3КЧД	4.33-2.3	2	2-2	2-2	2-2	4,80
-10 3КЧО	4.33-2.3	3	2-2	2-2	2-2	4,73
-11 3КЧ	4.33-3	3	2-2	2-2	2-2	4,65
-12 3КЧО	4.33-1.4	3	2-2	2-2	2-2	4,73
-13 3КЧ	4.33-4	1	2-2	2-2	2-2	4,65
-14 3КЧД	4.33-1.5	1	2-2	2-2	2-2	4,80
-15 3КЧО	4.33-1.5	2	2-2	2-2	2-2	4,73
-16 3КЧО	4.33-1.6	3	2-2	2-2	2-2	4,73
-17 3КЧ	4.33-6	3	2-2	2-2	2-2	4,65
-18 3КЧО	4.33-1.12	2	2-2	2-2	2-2	4,80
-19 3КЧ	4.33-12	3	2-2	2-2	2-2	4,73
-20 3КЧД	4.33-2.7	1	2-2	2-2	2-2	4,80
-21 3КЧО	4.33-2.7	2	2-2	2-2	2-2	4,73
-22 3КЧО	4.33-2.9	2	2-2	2-2	2-2	4,73
-23 3КЧ	4.33-9	3	2-2	2-2	2-2	4,65
-24 3КЧД	4.33-1.8	1	2-2	2-2	2-2	4,80
-25 3КЧО	4.33-1.8	2	2-2	2-2	2-2	4,73
-26 3КЧО	4.33-2.11	2	2-2	2-2	2-2	4,73
-27 3КЧ	4.33-11	3	2-2	2-2	2-2	4,65
-28 3КЧД	4.33-2.14	1	2-2	2-2	2-2	4,80
-29 3КЧО	4.33-2.14	2	2-2	2-2	2-2	4,73
-30 3КЧД	4.33-2.17	1	2-2	2-2	2-2	4,80
-31 3КЧО	4.33-2.17	2	2-2	2-2	2-2	4,73
-32 3КЧО	4.33-1.10	2	2-2	2-2	2-2	4,73
-33 3КЧ	4.33-10	3	2-2	2-2	2-2	4,65
-34 3КЧД	4.33-1.13	1	2-2	2-2	2-2	4,80
-35 3КЧО	4.33-1.13	2	2-2	2-2	2-2	4,73
-36 3КЧО	4.33-2.15	2	2-2	2-2	2-2	4,73
-37 3КЧ	4.33-15	3	2-2	2-2	2-2	4,65
-38 3КЧД	4.33-1.16	1	2-2	2-2	2-2	4,80
-39 3КЧО	4.33-1.16	2	2-2	2-2	2-2	4,73
-40 3КЧД	4.33-1.18	1	2-2	2-2	2-2	4,80
-41 3КЧО	4.33-1.18	2	2-2	2-2	2-2	4,73
-42 3КЧД	4.33-1.19	1	2-2	2-2	2-2	4,80
-43 3КЧО	4.33-1.19	2	2-2	2-2	2-2	4,73
-44 3КЧД	4.33-2.19	1	2-2	2-2	2-2	4,80
-45 3КЧО	4.33-2.19	2	2-2	2-2	2-2	4,73

I.020-I/83.2-5 07 СБ

ЛИСТ 2

ИНВ. № ПОДЛ	ПОДП. И ДАТА	ВЗАМ. ИНВ.№

ЭПВЦ КиевЗНИИЭП | ОПЕРАТОР ТЛП КОРТ

ЛИСТ

19835 31

НАИМЕНОВАНИЕ	КОЛИЧЕСТВО НА МАРКУ																		
	1КВД 4.33-1.1	1КВО 4.33-1.1	1КВД 4.33-2.1	1КВО 4.33-2.1	1КВ 4 .33-1	1КВД 4.33-1.2	1КВО 4.33-1.2	1КВД 4.33-2.2	1КВО 4.33-2.2	1КВ 4 .33-2	2КВД 4.33-1.1	2КВО 4.33-1.1	2КВД 4.33-2.1	2КВО 4.33-2.1	2КВ 4 .33-1	3КВД 4.33-1.1	3КВО 4.33-1.1	3КВО 4.33-2.1	3КВ 4 .33-1	3КВД 4.33-2.2
МАССА СТАЛИ КГ	57.12	51.44	61.82	55.08	42.07	61.95	56.27	66.66	59.92	46.91	109.2	97.82	118.6	105.1	79.09	161.2	144.2	155.1	116.1	180.2
АРМАТУРНЫЕ ИЗДЕЛИЯ	37.67	37.67	37.67	37.67	37.67	42.50	42.50	42.50	42.50	42.50	74.69	74.69	74.69	74.69	74.69	111.7	111.7	111.7	111.7	116.5
АРМАТУРНАЯ СТАЛЬ	37.67	37.67	37.67	37.67	37.67	42.50	42.50	42.50	42.50	42.50	74.69	74.69	74.69	74.69	74.69	111.7	111.7	111.7	111.7	116.5
КЛАСС А-I	3.045	3.045	3.045	3.045	3.045	3.045	3.045	3.045	3.045	3.045	6.439	6.439	6.439	6.439	6.439	9.833	9.833	9.833	9.833	9.833
Ф6 А-I ГОСТ 5781-82	3.045	3.045	3.045	3.045	3.045	3.045	3.045	3.045	3.045	3.045	6.439	6.439	6.439	6.439	6.439	9.833	9.833	9.833	9.833	9.833
КЛАСС А-III	34.62	34.62	34.62	34.62	34.62	39.46	39.46	39.46	39.46	39.46	68.25	68.25	68.25	68.25	68.25	101.9	101.9	101.9	101.9	106.7
Ф8 А-III ГОСТ 5781-82	8.594	8.594	8.594	8.594	8.594	–	–	–	–	–	8.594	8.594	8.594	8.594	8.594	8.594	8.594	8.594	8.594	
Ф10 А-III ГОСТ 5781-82	1.073	1.073	1.073	1.073	1.073	14.50	14.50	14.50	14.50	14.50	2.146	2.146	2.146	2.146	2.146	3.218	3.218	3.218	3.218	16.65
Ф20 А-III ГОСТ 5781-82	24.96	24.96	24.96	24.96	24.96	24.96	24.96	24.96	24.96	24.96	57.51	57.51	57.51	57.51	57.51	90.06	90.06	90.06	90.06	90.06
ЗАКЛАДНЫЕ ИЗДЕЛИЯ	19.45	13.77	24.15	17.41	4.403	19.45	13.77	24.15	17.41	4.403	34.49	23.13	43.91	30.42	4.403	49.54	32.50	43.44	4.403	63.66
ПРОФИЛЬНАЯ СТАЛЬ	11.79	7.465	11.79	7.465	3.140	11.79	7.465	11.79	7.465	3.140	20.44	11.79	20.44	11.79	3.140	29.09	16.11	16.11	3.140	29.09
ПОЛОСОВАЯ	11.79	7.465	11.79	7.465	3.140	11.79	7.465	11.79	7.465	3.140	20.44	11.79	20.44	11.79	3.140	29.09	16.11	16.11	3.140	29.09
-10Х70 ГОСТ 103-76																				
ВСТ3КП2 ГОСТ 380-71	1.868	0.934	1.868	0.934	–	1.868	0.934	1.868	.93330.933	736	1.868	3.736	1.868	–	5.604	2.802	2.802	–	5.604	
-10Х100 ГОСТ 103-76																				
ВСТ3КП2 ГОСТ 380-71	3.140	3.140	3.140	3.140	3.140	3.140	3.140	3.140	3.140	3.140	3.140	3.140	3.140	3.140	3.140	3.140	3.140	3.140	3.140	3.140
-10Х120 ГОСТ 103-76																				
ВСТ3КП2 ГОСТ 380-71	6.782	3.391	6.782	3.391	–	6.782	3.391	6.782	3.391	–	13.56	6.782	13.56	6.782	–	20.35	10.17	10.17	–	20.35
АРМАТУРНАЯ СТАЛЬ	7.657	6.304	12.36	9.948	1.263	7.657	6.304	12.36	9.948	1.263	14.05	11.34	23.47	18.63	1.263	20.45	16.39	27.32	1.263	34.57
КЛАСС А-I	0.947	0.474	0.947	0.474	–	0.947	0.474	0.947	0.474	–	1.894	0.947	1.894	0.947	–	2.841	1.421	1.421	–	2.841
Ф8 А-I ГОСТ 5781-82	0.947	0.474	0.947	0.474	–	0.947	0.474	0.947	0.474	–	1.894	0.947	1.894	0.947	–	2.841	1.421	1.421	–	2.841
КЛАСС А-III	6.710	5.830	11.42	9.475	1.263	6.710	5.830	11.42	9.475	1.263	12.16	10.40	21.57	17.69	1.263	17.60	14.97	25.90	1.263	31.73
Ф10 А-III ГОСТ 5781-82	0.259	0.580	–	0.321	–	0.259	0.580	–	0.321	–	0.518	1.159	–	0.641	–	0.777	1.739	0.962		
Ф12 А-III ГОСТ 5781-82	1.190	0.914	0.373	0.373	–	1.190	0.914	0.373	0.373	–	2.379	1.829	0.746	0.746	–	3.569	2.743	1.119	–	1.119
Ф16 А-III ГОСТ 5781-82	1.263	1.263	1.263	1.263	1.263	1.263	1.263	1.263	1.263	1.263	1.263	1.263	1.263	1.263	1.263	1.263	1.263	1.263	1.263	1.263
Ф20 А-III ГОСТ 5781-82	–	–	3.305	2.540	–	–	–	3.305	2.540	–	–	–	6.609	5.080	–	–	–	7.620	–	9.914
Ф22 А-III ГОСТ 5781-82	3.999	3.074	–	–	–	3.999	3.074	–	–	–	7.997	6.147	–	–	–	12.00	9.221			
Ф28 А-III ГОСТ 5781-82	–	–	6.477	4.979	–	–	–	6.477	4.979	–	–	–	12.95	9.957	–	–	–	14.94	–	19.43

САВЧЕНКО

ОПЕРАТОР ТПП КОРТ

ЭПВЦ КиевЗНИИЭП

ВЗАМ. ИНВ.№

ПОДПИСЬ И ДАТА

ИНВ.№ ПОДЛ

НАЧ.ОТД	СИТНИК		
Н.КОНТР.	ЕГУНОВ		
ГЛ.СПЕЦ	ПИНЧУК		
ПРОВЕРИЛ	ПОПОВ		
РАЗРАБ.	САВЧЕНКО		

I.020-I/83 2-5 ООВС

ВЫБОРКА СТАЛИ

СТАДИЯ	ЛИСТ	ЛИСТОВ
Р	I	8

ГОСГРАЖДАНСТРОЙ КиевЗНИИЭП

ФОРМАТ А3

КиевЗНИИЭП | ТЛП КОРТ

НАИМЕНОВАНИЕ	КОЛИЧЕСТВО НА МАРКУ																			
	3КВО 4.33-2.2	1КСД 4.33-1.1	1КСО 4.33-1.1	1КСД 4.33-2.1	1КСО 4.33-2.1	1КС 4.33-1	1КСД 4.33-1.2	1КСО 4.33-1.2	1КСД 4.33-2.2	1КСО 4.33-2.2	1КС 4.33-2	1КСД 4.33-1.3	1КСО 4.33-1.3	1КСД 4.33-2.3	1КСО 4.33-2.3	1КС 4.33-3	1КСД 4.33-1.4	1КСО 4.33-1.4	1КСД 4.33-2.4	1КСО 4.33-2.4
МАССА СТАЛИ КГ	160.0	69.79	64.11	74.50	67.76	54.74	79.46	73.78	84.16	77.42	64.41	79.46	73.78	84.16	77.42	64.41	138.7	133.0	143.4	136.7
АРМАТУРНЫЕ ИЗДЕЛИЯ	116.5	54.74	54.74	54.74	54.74	54.74	64.41	64.41	64.41	64.41	64.41	64.41	64.41	64.41	64.41	64.41	123.7	123.7	123.7	123.7
АРМАТУРНАЯ СТАЛЬ	116.5	54.74	54.74	54.74	54.74	54.74	64.41	64.41	64.41	64.41	64.41	64.41	64.41	64.41	64.41	64.41	123.7	123.7	123.7	123.7
КЛАСС А-I	9.833	3.931	3.931	3.931	3.931	3.931	3.931	3.931	3.931	3.931	3.931	3.931	3.931	3.931	3.931	3.931	5.668	5.668	5.668	5.668
Ф6 А-I ГОСТ 5781-82	9.833	3.931	3.931	3.931	3.931	3.931	3.931	3.931	3.931	3.931	3.931	3.931	3.931	3.931	3.931	3.931	1.154	1.154	1.154	1.154
Ф8 А-I ГОСТ 5781-82	-	-	-	-	-	-	-	-	-	-	-	-	-	-	-	-	4.514	4.514	4.514	4.514
КЛАСС А-III	106.7	50.81	50.81	50.81	50.81	50.81	60.48	60.48	60.48	60.48	60.48	60.48	60.48	60.48	60.48	60.48	118.0	118.0	118.0	118.0
Ф8 А-III ГОСТ 5781-82	-	17.19	17.19	17.19	17.19	17.19														
Ф10 А-III ГОСТ 5781-82	16.65	1.073	1.073	1.073	1.073	1.073	27.93	27.93	27.93	27.93	27.93	27.93	27.93	27.93	27.93	27.93	34.66	34.66	34.66	34.66
Ф20 А-III ГОСТ 5781-82	90.06	32.55	32.55	32.55	32.55	32.55	32.55	32.55	32.55	32.55	32.55	32.55	32.55	32.55	32.55	32.55				
Ф32 А-III ГОСТ 5781-82	-	-	-	-	-	-	-	-	-	-	-	-	-	-	-	-	83.34	83.34	83.34	83.34
ЗАКЛАДНЫЕ ИЗДЕЛИЯ	43.44	15.04	9.366	19.75	13.01	-	15.04	9.366	19.75	13.01	-	15.04	9.366	19.75	13.01	-	15.04	9.366	19.75	13.01
ПРОФИЛЬНАЯ СТАЛЬ	16.11	8.650	4.325	8.650	4.325	-	8.650	4.325	8.650	4.325	-	8.650	4.325	8.650	4.325	-	8.650	4.325	8.650	4.325
ПОЛОСОВАЯ	16.11	8.650	4.325	8.650	4.325	-	8.650	4.325	8.650	4.325	-	8.650	4.325	8.650	4.325	-	8.650	4.325	8.650	4.325
-10Х70 ГОСТ 103-76																				
ВСТ3КП2 ГОСТ 380-71	2.802	1.868	0.934	1.868	0.934	-	1.868	0.934	1.868	0.934	-	1.868	0.934	1.868	0.9034	-	1.868	0.934	1.868	0.934
-10Х100 ГОСТ 103-76																				
ВСТ3КП2 ГОСТ 380-71	3.140																			
-10Х120 ГОСТ 103-76																				
ВСТ3КП2 ГОСТ 380-71	10.17	6.782	3.391	6.782	3.391	-	6.782	3.391	6.782	3.391	-	6.782	3.391	6.782	3.391	-	6.782	3.391	6.782	3.391
АРМАТУРНАЯ СТАЛЬ	27.32	6.394	5.041	11.10	8.686	-	6.394	5.041	11.10	8.686	-	6.394	5.041	11.10	8.686	-	6.394	5.041	11.10	8.686
КЛАСС А-I	1.421	0.947	0.474	0.947	0.474	-	0.947	0.474	0.947	0.474	-	0.947	0.474	0.947	0.474	-	0.947	0.474	0.947	0.474
Ф8 А-I ГОСТ 5781-82	1.421	0.947	0.474	0.947	0.474	-	0.947	0.474	0.947	0.474	-	0.947	0.474	0.947	0.474	-	0.947	0.474	0.947	0.474
КЛАСС А-III	25.90	5.447	4.568	10.15	8.212	-	5.447	4.568	10.15	8.212	-	5.447	4.568	10.15	8.212	-	5.447	4.568	10.15	8.212
Ф10 А-III ГОСТ 5781-82	0.962	0.259	0.580	-	0.321	-	0.259	0.580	-	0.321	-	0.259	0.580	-	0.321	-	0.259	0.580	-	0.321
Ф12 А-III ГОСТ 5781-82	1.119	1.190	0.914	0.373	0.373	-	1.190	0.914	0.373	0.373	-	1.190	0.914	0.373	0.373	-	1.190	0.914	0.373	0.373
Ф16 А-III ГОСТ 5781-82	1.263																			
Ф20 А-III ГОСТ 5781-82	7.620	-	-	3.305	2.540	-	-	-	3.305	2.540	-	-	-	3.305	2.540	-	-	-	3.305	2.540
Ф22 А-III ГОСТ 5781-82	-	3.999	3.074	-	-	-	3.999	3.074	-	-	-	3.999	3.074	-	-	-	3.999	3.074		
Ф28 А-III ГОСТ 5781-82	14.94	-	-	6.477	4.979	-	-	-	6.477	4.979	-	-	-	6.477	4.979	-	-	-	6.477	4.979

САВЧЕНКО

ОПЕРАТОР ТЛП КОРТ

ЭПВЦ КиевЗНИИЭП

НАИМЕНОВАНИЕ	КОЛИЧЕСТВО НА МАРКУ																		
	1КС 4.33-4	1КСД 4.33-1.5	1КСО 4.33-1.5	1КСД 4.33-2.5	1КСО 4.33-2.5	1КС 4.33-5	3КСД 4.33-1.1	3КСО 4.33-1.1	3КС 4.33-1	3КСД 4.33-1.2	3КСО 4.33-1.2	3КСО 4.33-2.2	3КС 4.33-2	3КСД 4.33-1.3	3КСО 4.33-1.3	3КСД 4.33-2.3	3КСО 4.33-2.3	3КС 4.33-3	3КСО 4.33-1.4	3КС 4.33-4
МАССА СТАЛИ КГ	123.7	201.8	196.1	206.5	199.8	186.7	173.9													
АРМАТУРНЫЕ ИЗДЕЛИЯ	123.7	186.7	186.7	186.7	186.7	186.7	128.8	156.9	128.8	183.6	166.6	177.5	138.5	183.6	166.6	197.7	177.5	138.5	187.1	159.0
АРМАТУРНАЯ СТАЛЬ	123.7	186.7	186.7	186.7	186.7	186.7	128.8	128.8	128.8	138.5	138.5	138.5	138.5	138.5	138.5	138.5	138.5	138.5	159.0	159.0
КЛАСС А-I	5.668	8.405	8.405	8.405	8.405	8.405	10.72	128.8	128.8	138.5	138.5	138.5	138.5	138.5	138.5	138.5	138.5	138.5	159.0	159.0
Ф6 А-I ГОСТ 5781-82	1.154	1.154	1.154	1.154	1.154	1.154	10.72	10.72	10.72	10.72	10.72	10.72	10.72	10.72	10.72	10.72	10.72	10.72	10.72	10.72
Ф8 А-I ГОСТ 5781-82	4.514							10.72	10.72	10.72	10.72	10.72	10.72	10.72	10.72	10.72	10.72	10.72	10.72	10.72
Ф10 А-I ГОСТ 5781-82	-	7.250	7.250	7.250	7.250	7.250														
КЛАСС А-III	118.0	178.3	178.3	178.3	178.3	178.3	118.1													
Ф8 А-III ГОСТ 5781-82	-	-	-	-	-	-	17.19	118.1	118.1	127.7	127.7	127.7	127.7	127.7	127.7	127.7	127.7	127.7	148.2	148.2
Ф10 А-III ГОСТ 5781-82	34.66	48.13	48.13	48.13	48.13	48.13	3.218	17.19	17.19											
Ф20 А-III ГОСТ 5781-82	-	-	-	-	-	-	97.66	3.218	3.218	30.07	30.07	30.07	30.07	30.07	30.07	30.07	30.07	30.07	30.07	30.07
Ф22 А-III ГОСТ 5781-82	-	-	-	-	-	-	-	97.66	97.66	97.66	97.66	97.66	97.66	97.66	97.66	97.66	97.66	97.66		
Ф32 А-III ГОСТ 5781-82	83.34							-	-	-	-	-	-	-	-	-	-	-	118.2	118.2
Ф40 А-III ГОСТ 5781-82	-	130.2	130.2	130.2	130.2	130.2														
ЗАКЛАДНЫЕ ИЗДЕЛИЯ	-	15.04	9.366	19.75	13.01	-	45.13													
ПРОФИЛЬНАЯ СТАЛЬ	-	8.650	4.325	8.650	4.325	-	25.95	28.10	-	45.13	28.10	39.03	-	45.13	28.10	59.25	39.03	-	28.10	
ПОЛОСОВАЯ	-	8.650	4.325	8.650	4.325	-	25.95	12.97	-	25.95	12.97	12.97	-	25.95	12.97	25.95	12.97	-	12.97	
-10Х70 ГОСТ 103-76								12.97	-	25.95	12.97	12.97	-	25.95	12.97	25.95	12.97	-	12.97	
ВСТ3КП2 ГОСТ 380-71	-	1.868	0.934	1.868	0.934	-	5.604													
-10Х120 ГОСТ 103-76								2.802	-	5.604	2.802	2.802	-	5.604	2.802	5.604	2.802	-	2.802	
ВСТ3КП2 ГОСТ 380-71	-	6.782	3.391	6.782	3.391	-	20.35													
АРМАТУРНАЯ СТАЛЬ	-	6.394	5.041	11.10	8.686	-	19.18	10.17	-	20.35	10.17	10.17	-	20.35	10.17	20.35	10.17	-	10.17	
КЛАСС А-I	-	0.947	0.474	0.947	0.474	-	2.841	15.12	-	19.18	15.12	26.06	-	19.18	15.12	33.30	26.06	-	15.12	
Ф8 А-I ГОСТ 5781-82	-	0.947	0.474	0.947	0.474	-	2.841	1.421	-	2.841	1.421	1.421	-	2.841	1.421	2.841	1.421	-	1.421	
КЛАСС А-III	-	5.447	4.568	10.15	8.212	-	16.34	1.421	-	2.841	1.421	1.421	-	2.841	1.421	2.841	1.421	-	1.421	
Ф10 А-III ГОСТ 5781-82	-	0.259	0.580	-	0.321	-	0.777	13.70	-	16.34	13.70	24.64	-	16.34	13.70	30.46	24.64	-	13.70	
Ф12 А-III ГОСТ 5781-82	-	1.190	0.914	0.373	0.373	-	3.569	1.739	-	0.777	1.739	0.962	-	0.777	1.739	-	0.962	-	1.739	
Ф20 А-III ГОСТ 5781-82	-	-	-	3.305	2.540	-	-	2.743	-	3.569	2.743	1.119	-	3.569	2.743	1.119	1.119	-	2.743	
Ф22 А-III ГОСТ 5781-82	-	3.999	3.074	-	-	-	12.00	-	-	-	-	7.620	-	-	-	9.914	7.620			
Ф28 А-III ГОСТ 5781-82	-	-	-	6.477	4.979	-	-	9.221	-	12.00	9.221	-	-	12.00	9.221	-	-	-	9.221	
								-	-	-	-	14.94	-	-	-	19.43	14.94			

ВЗАМ. ИНВ №

ПОДПИСЬ И ДАТА

ИНВ № ПОДЛ.

КиевЗНИИЭП | ТЛП КОРТ | Сел

НАИМЕНОВАНИЕ	КОЛИЧЕСТВО НА МАРКУ																		
	3КСД 4.33-1.5	3КСО 4.33-1.5	3КСД 4.33-2.6	3КСО 4.33-2.6	3КСД 4.33-1.7	3КСО 4.33-1.7	3КСД 4.33-1.8	3КСО 4.33-1.8	3КСД 4.33-2.8	3КСО 4.33-2.8	1КНД 4.33-1.1	1КНО 4.33-1.1	1КНД 4.33-2.1	1КНО 4.33-2.1	1КН 4.33-1	1КНД 4.33-1.2	1КНО 4.33-1.2	1КНД 4.33-2.2	1КНО 4.33-2.2	1КН 4.33-2
МАССА СТАЛИ КГ	291.4	274.4	364.2	343.9	433.4	416.4	514.4	497.4	528.5	508.3	80.25	74.57	84.96	78.22	65.21	85.08	79.41	89.79	83.05	70.04
АРМАТУРНЫЕ ИЗДЕЛИЯ	246.3	246.3	304.9	304.9	388.3	388.3	469.3	469.3	469.3	469.3	65.21	65.21	65.21	65.21	65.21	70.04	70.04	70.04	70.04	70.04
АРМАТУРНАЯ СТАЛЬ	246.3	246.3	304.9	304.9	388.3	388.3	469.3	469.3	469.3	469.3	65.21	65.21	65.21	65.21	65.21	70.04	70.04	70.04	70.04	70.04
КЛАСС А-I	18.08	18.08	18.08	18.08	28.34	28.34	28.34	28.34	28.34	28.34	5.822	5.822	5.822	5.822	5.822	5.822	5.822	5.822	5.822	5.822
Ф6 А-I ГОСТ 5781-82	1.154	1.154	1.154	1.154	1.154	1.154	1.154	1.154	1.154	1.154	5.822	5.822	5.822	5.822	5.822	5.822	5.822	5.822	5.822	5.822
Ф8 А-I ГОСТ 5781-82	16.93	16.93	16.93	16.93																
Ф10 А-I ГОСТ 5781-82	-	-	-	-	27.19	27.19	27.19	27.19	27.19	27.19										
КЛАСС А-III	228.2	228.2	286.8	286.8	360.0	360.0	440.9	440.9	440.9	440.9	59.38	59.38	59.38	59.38	59.38	64.22	64.22	64.22	64.22	64.22
Ф8 А-III ГОСТ 5781-82	—	—	—	—	—	—	—	—	—	—	8.594	8.594	8.594	8.594	8.594					
Ф10 А-III ГОСТ 5781-82	36.81	36.81	36.81	36.81	43.54	43.54	50.27	50.27	50.27	50.27	1.073	1.073	1.073	1.073	1.073	14.50	14.50	14.50	14.50	14.50
Ф20 А-III ГОСТ 5781-82	-	-	-	-	-	-	-	-	-	-	49.72	49.72	49.72	49.72	49.72	49.72	49.72	49.72	49.72	49.72
Ф28 А-III ГОСТ 5781-82	191.4	191.4																		
Ф32 А-III ГОСТ 5781-82	-	-	250.0	250.0																
Ф36 А-III ГОСТ 5781-82	-	-	-	-	316.4	316.4														
Ф40 А-III ГОСТ 5781-82	-	-	-	-	-	-	390.6	390.6	390.6	390.6										
ЗАКЛАДНЫЕ ИЗДЕЛИЯ	45.13	28.10	59.25	39.03	45.13	28.10	45.13	28.10	59.25	39.03	15.04	9.366	19.75	13.01	-	15.04	9.366	19.75	13.01	
ПРОФИЛЬНАЯ СТАЛЬ	25.95	12.97	25.95	12.97	25.95	12.97	25.95	12.97	25.95	12.97	8.650	4.325	8.650	4.325	-	8.650	4.325	8.650	4.325	
ПОЛОСОВАЯ	25.95	12.97	25.95	12.97	25.95	12.97	25.95	12.97	25.95	12.97	8.650	4.325	8.650	4.325	-	8.650	4.325	8.650	4.325	
-10Х70 ГОСТ 103-76	5.604	2.802	5.604	2.802	5.604	2.802	5.604	2.802	5.604	2.802	1.868	0.934	1.868	0.934	-	1.868	0.934	1.868	0.934	
ВСТ3КП2 ГОСТ 380-71	20.35	10.17	20.35	10.17	20.35	10.17	20.35	10.17	20.35	10.17	6.782	3.391	6.782	3.391	-	6.782	3.391	6.782	3.391	
-10Х120 ГОСТ 103-76	19.18	15.12	33.30	26.06	19.18	15.12	19.18	15.12	33.30	26.06	6.394	5.041	11.10	8.686	-	6.394	5.041	11.10	8.686	
. ВСТ3КП2 ГОСТ 380-71	2.841	1.421	2.841	1.421	2.841	1.421	2.841	1.421	2.841	1.421	0.947	0.474	0.947	0.474	-	0.947	0.474	0.947	0.474	
АРМАТУРНАЯ СТАЛЬ	2.841	1.421	2.841	1.421	2.841	1.421	2.841	1.421	2.841	1.421	0.947	0.474	0.947	0.474	-	0.947	0.474	0.947	0.474	
КЛАСС А-I	16.34	13.70	30.46	24.64	16.34	13.70	16.34	13.70	30.46	24.64	5.447	4.568	10.15	8.212	-	5.447	4.568	10.15	8.212	
Ф8 А-I ГОСТ 5781-82	0.777	1.739	-	0.962	0.777	1.739	0.777	1.739	-	0.962	0.259	0.580	-	0.321	-	0.259	0.580	-	0.321	
КЛАСС А-III	3.569	2.743	1.119	1.119	3.569	2.743	3.569	2.743	1.119	1.119	1.190	0.914	0.373	0.373	-	1.190	0.914	0.373	0.373	
Ф10 А-III ГОСТ 5781-82	-	-	9.914	7.620	-	-	-	-	9.914	7.620	-	-	3.305	2.540	-	-	-	3.305	2.540	
Ф12 А-III ГОСТ 5781-82	12.00	9.221	-	-	12.00	9.221	12.00	9.221			3.999	3.074	-	-	-	3.999	3.074			
Ф20 А-III ГОСТ 5781-82	-	-	19.43	14.94	-	-	-	-	19.43	14.94	-	-	6.477	4.979	-	-	-	6.477	4.979	
Ф22 А-III ГОСТ 5781-82																				
Ф28 А-III ГОСТ 5781-82																				

НАИМЕНОВАНИЕ	КОЛИЧЕСТВО НА МАРКУ																			
	1КНД 4.33-1.3	1КНО 4.33-1.3	1КНД 4.33-2.3	1КНО 4.33-2.3	1КН 4 .33-3	1КНД 4.33-1.4	1КНО 4.33-1.4	1КНД 4.33-2.4	1КНО 4.33-2.4	1КН 4 .33-4	1КНД 4.33-1.5	1КНО 4.33-1.5	1КНД 4.33-2.5	1КНО 4.33-2.5	1КН 4 .33-5	1КНД 4.33-1.6	1КНО 4.33-1.6	1КНД 4.33-2.6	1КНО 4.33-2.6	1КН 4 .33-6
МАССА СТАЛИ КГ	85.08	79.41	89.79	83.05	70.04	169.8	164.1	174.5	167.8	154.7	253.6	247.9	258.3	251.6	238.5	298.9	293.2	303.6	296.8	283.8
АРМАТУРНЫЕ ИЗДЕЛИЯ	70.04	70.04	70.04	70.04	70.04	154.7	154.7	154.7	154.7	154.7	238.5	238.5	238.5	238.5	238.5	283.8	283.8	283.8	283.8	283.8
АРМАТУРНАЯ СТАЛЬ	70.04	70.04	70.04	70.04	70.04	154.7	154.7	154.7	154.7	154.7	238.5	238.5	238.5	238.5	238.5	283.8	283.8	283.8	283.8	283.8
КЛАСС А-I	5.822	5.822	5.822	5.822	5.822	9.605	9.605	9.605	9.605	9.605	15.08	15.08	15.08	15.08	15.08	15.08	15.08	15.08	15.08	15.08
Ф6 А-I ГОСТ 5781-82	5.822	5.822	5.822	5.822	5.822	0.577	0.577	0.577	0.577	0.577	0.577	0.577	0.577	0.577	0.577	0.577	0.577	0.577	0.577	0.577
Ф8 А-I ГОСТ 5781-82	-	-	-	-	-	9.028	9.028	9.028	9.028	9.028										
Ф10 А-I ГОСТ 5781-82	-	-	-	-	-	-	-	-	-	-	14.50	14.50	14.50	14.50	14.50	14.50	14.50	14.50	14.50	14.50
КЛАСС А-Ш	64.22	64.22	64.22	64.22	64.22	145.1	145.1	145.1	145.1	145.1	223.5	223.5	223.5	223.5	223.5	268.7	268.7	268.7	268.7	268.7
Ф10 А-Ш ГОСТ 5781-82	14.50	14.50	14.50	14.50	14.50	17.87	17.87	17.87	17.87	17.87	24.60	24.60	24.60	24.60	24.60	24.60	24.60	24.60	24.60	24.60
Ф20 А-Ш ГОСТ 5781-82	49.72	49.72	49.72	49.72	49.72	-	-	-	-	-	-	-	-	-	-	45.28	45.28	45.28	45.28	45.28
Ф32 А-Ш ГОСТ 5781-82	-	-	-	-	-	127.3	127.3	127.3	127.3	127.3										
Ф40 А-Ш ГОСТ 5781-82	-	-	-	-	-	-	-	-	-	-	198.9	198.9	198.9	198.9	198.9	198.9	198.9	198.9	198.9	198.9
ЗАКЛАДНЫЕ ИЗДЕЛИЯ	15.04	9.366	19.75	13.01	-	15.04	9.366	19.75	13.01	-	15.04	9.366	19.75	13.01	-	15.04	9.366	19.75	13.01	
ПРОФИЛЬНАЯ СТАЛЬ	8.650	4.325	8.650	4.325	-	8.650	4.325	8.650	4.325	-	8.650	4.325	8.650	4.325	-	8.650	4.325	8.650	4.325	
ПОЛОСОВАЯ	8.650	4.325	8.650	4.325	-	8.650	4.325	8.650	4.325	-	8.650	4.325	8.650	4.325	-	8.650	4.325	8.650	4.325	
-10Х70 ГОСТ 103-76 ВСТ3КП2 ГОСТ 380-71	1.868	0.934	1.868	0.934	-	1.868	0.934	1.868	0.934	-	1.868	0.934	1.868	0.934	-	1.868	0.934	1.868	0.934	
-10Х120 ГОСТ 103-76 ВСТ3КП2 ГОСТ 380-71	6.782	3.391	6.782	3.391	-	6.782	3.391	6.782	3.391	-	6.782	3.391	6.782	3.391	-	6.782	3.391	6.782	3.391	
АРМАТУРНАЯ СТАЛЬ	6.394	5.041	11.10	8.686	-	6.394	5.041	11.10	8.686	-	6.394	5.041	11.10	8.686	-	6.394	5.041	11.10	8.686	
КЛАСС А-I	0.947	0.474	0.947	0.474	-	0.947	0.474	0.947	0.474	-	0.947	0.474	0.947	0.474	-	0.947	0.474	0.947	0.474	
Ф8 А-I ГОСТ 5781-82	0.947	0.474	0.947	0.474	-	0.947	0.474	0.947	0.474	-	0.947	0.474	0.947	0.474	-	0.947	0.474	0.947	0.474	
КЛАСС А-Ш	5.447	4.568	10.15	8.212	-	5.447	4.568	10.15	8.212	-	5.447	4.568	10.15	8.212	-	5.447	4.568	10.15	8.212	
Ф10 А-Ш ГОСТ 5781-82	0.259	0.580	-	0.321	-	0.259	0.580	-	0.321	-	0.259	0.580	-	0.321	-	0.259	0.580	-	0.321	
Ф12 А-Ш ГОСТ 5781-82	1.190	0.914	0.373	0.373	-	1.190	0.914	0.373	0.373	-	1.190	0.914	0.373	0.373	-	1.190	0.914	0.373	0.373	
Ф20 А-Ш ГОСТ 5781-82	-	-	3.305	2.540	-	-	-	3.305	2.540	-	-	-	3.305	2.540	-	-	-	3.305	2.540	
Ф22 А-Ш ГОСТ 5781-82	3.999	3.074	-	-	-	3.999	3.074	-	-	-	3.999	3.074	-	-	-	3.999	3.074			
Ф28 А-Ш ГОСТ 5781-82	-	-	6.477	4.979	-	-	-	6.477	4.979	-	-	-	6.477	4.979	-	-	-	6.477	4.979	

САВЧЕНКО

ОПЕРАТОР ТЛП КОРТ

ЭПВЦ КиевЗНИИЭП

ИНВ.№ ПОДЛ. | ПОДПИСЬ И ДАТА | ВЗАМ. ИНВ.№

НАИМЕНОВАНИЕ	КОЛИЧЕСТВО НА МАРКУ																			
	1КНД 4.33-2.7	1КНО 4.33-2.7	3КНД 4.33-1.1	3КНО 4.33-1.1	3КН 4.33-1	3КНД 4.33-1.2	3КНО 4.33-1.2	3КНО 4.33-2.2	3КН 4.33-2	3КНД 4.33-1.3	3КНО 4.33-1.3	3КНД 4.33-2.3	3КНО 4.33-2.3	3КН 4.33-3	3КНО 4.33-1.4	3КН 4.33-4	3КНД 4.33-1.5	3КНО 4.33-1.5	3КНО 4.33-1.6	3КН 4.33-6
МАССА СТАЛИ КГ	374.2	367.5	184.4	167.3	139.2	189.2	172.2	183.1	144.1	189.2	172.2	203.3	183.1	144.1	201.2	173.1	234.5	217.5	251.1	223.0
АРМАТУРНЫЕ ИЗДЕЛИЯ	354.5	354.5	139.2	139.2	139.2	144.1	144.1	144.1	144.1	144.1	144.1	144.1	144.1	144.1	173.1	173.1	189.4	189.4	223.0	223.0
АРМАТУРНАЯ СТАЛЬ	354.5	354.5	139.2	139.2	139.2	144.1	144.1	144.1	144.1	144.1	144.1	144.1	144.1	144.1	173.1	173.1	189.4	189.4	223.0	223.0
КЛАСС А-I	15.08	15.08	12.61	12.61	12.61	12.61	12.61	12.61	12.61	12.61	12.61	12.61	12.61	12.61	12.61	12.61	12.61	12.61	12.61	12.61
Ф6 А-I ГОСТ 5781-82	0.577	0.577	12.61	12.61	12.61	12.61	12.61	12.61	12.61	12.61	12.61	12.61	12.61	12.61	12.61	12.61	12.61	12.61	12.61	12.61
Ф10 А-I ГОСТ 5781-82	14.50	14.50																		
КЛАСС А-III	339.4	339.4	126.6	126.6	126.6	131.5	131.5	131.5	131.5	131.5	131.5	131.5	131.5	131.5	160.4	160.4	176.7	176.7	210.4	210.4
Ф8 А-III ГОСТ 5781-82	-	-	8.594	8.594	8.594															
Ф10 А-III ГОСТ 5781-82	24.60	24.60	3.218	3.218	3.218	16.65	16.65	16.65	16.65	16.65	16.65	16.65	16.65	16.65	16.65	16.65	16.65	16.65	16.65	16.65
Ф16 А-III ГОСТ 5781-82	-	-	-	-	-	-	-	-	-	-	-	-	-	-	28.98	28.98				
Ф20 А-III ГОСТ 5781-82	-	-	114.8	114.8	114.8	114.8	114.8	114.8	114.8	114.8	114.8	114.8	114.8	114.8	114.8	114.8	160.1	160.1		
Ф22 А-III ГОСТ 5781-82	-	-	-	-	-	-	-	-	-	-	-	-	-	-	-	-	-	-	193.7	193.7
Ф32 А-III ГОСТ 5781-82	115.9	115.9																		
Ф40 А-III ГОСТ 5781-82	198.9	198.9																		
ЗАКЛАДНЫЕ ИЗДЕЛИЯ	19.75	13.01	45.13	28.10	-	45.13	28.10	39.03	-	45.13	28.10	59.25	39.03	-	28.10	-	45.13	28.10	28.10	
ПРОФИЛЬНАЯ СТАЛЬ	8.650	4.325	25.95	12.97	-	25.95	12.97	12.97	-	25.95	12.97	25.95	12.97	-	12.97	-	25.95	12.97	12.97	
ПОЛОСОВАЯ	8.650	4.325	25.95	12.97	-	25.95	12.97	12.97	-	25.95	12.97	25.95	12.97	-	12.97	-	25.95	12.97	12.97	
-10Х70 ГОСТ 103-76																				
ВСТ3КП2 ГОСТ 380-71	1.868	0.934	5.604	2.802	-	5.604	2.802	2.802	-	5.604	2.802	5.604	2.802	-	2.802	-	5.604	2.802	2.802	
-10Х120 ГОСТ 103-76																				
ВСТ3КП2 ГОСТ 380-71	6.782	3.391	20.35	10.17	-	20.35	10.17	10.17	-	20.35	10.17	20.35	10.17	-	10.17	-	20.35	10.17	10.17	
АРМАТУРНАЯ СТАЛЬ	11.10	8.686	19.18	15.12	-	19.18	15.12	26.06	-	19.18	15.12	33.30	26.06	-	15.12	-	19.18	15.12	15.12	
КЛАСС А-I	0.947	0.474	2.841	1.421	-	2.841	1.421	1.421	-	2.841	1.421	2.841	1.421	-	1.421	-	2.841	1.421	1.421	
Ф8 А-I ГОСТ 5781-82	0.947	0.474	2.841	1.421	-	2.841	1.421	1.421	-	2.841	1.421	2.841	1.421	-	1.421	-	2.841	1.421	1.421	
КЛАСС А-III	10.65	8.212	16.34	13.70	-	16.34	13.70	24.64	-	16.34	13.70	30.46	24.64	-	13.70	-	16.34	13.70	13.70	
Ф10 А-III ГОСТ 5781-82	-	0.321	0.777	1.739	-	0.777	1.739	0.962	-	0.777	1.739	-	0.962	-	1.739	-	0.777	1.739	1.739	
Ф12 А-III ГОСТ 5781-82	0.373	0.373	3.569	2.743	-	3.569	2.743	1.119	-	3.569	2.743	1.119	1.119	-	2.743	-	3.569	2.743	2.743	
Ф20 А-III ГОСТ 5781-82	3.305	2.540	-	-	-	-	-	7.620	-	-	-	9.914	7.620							
Ф22 А-III ГОСТ 5781-82	-	-	12.00	9.221	-	12.00	9.221	-	-	12.00	9.221	-	-	-	9.221	-	12.00	9.221	9.221	
Ф28 А-III ГОСТ 5781-82	6.477	4.979	-	-	-	-	-	14.94	-	-	-	19.43	14.94							

САВЧЕНКО

ОПЕРАТОР ТЛП КОРТ

ЭПВЦ КиевЗНИИЭП

НАИМЕНОВАНИЕ	КОЛИЧЕСТВО НА МАРКУ																			
	3КНО 4.33-1.12	3КН 4.33-12	3КНД 4.33-2.7	3КНО 4.33-2.7	3КНО 4.33-2.9	3КН 4.33-9	3КНД 4.33-1.8	3КНО 4.33-1.8	3КНО 4.33-2.11	3КН 4.33-11	3КНД 4.33-2.14	3КНО 4.33-2.14	3КНД 4.33-2.17	3КНО 4.33-2.17	3КНО 4.33-1.10	3КН 4.33-10	3КНД 4.33-1.13	3КНО 4.33-1.13	3КНО 4.33-2.15	3КН 4.33-15
МАССА СТАЛИ КГ	487.5	459.4	296.2	276.0	282.1	243.0	316.8	299.7	371.7	332.7	465.7	445.5	650.7	630.5	342.9	314.8	469.8	452.8	532.6	493.6
АРМАТУРНЫЕ ИЗДЕЛИЯ	459.4	459.4	236.9	236.9	243.0	243.0	271.6	271.6	332.7	332.7	406.4	406.4	591.4	591.4	314.8	314.8	424.7	424.7	493.6	493.6
АРМАТУРНАЯ СТАЛЬ	459.4	459.4	236.9	236.9	243.0	243.0	271.6	271.6	332.7	332.7	406.4	406.4	591.4	591.4	314.8	314.8	424.7	424.7	493.6	493.6
КЛАСС А-I	35.02	35.02	16.70	16.70	16.70	16.70	19.51	19.51	19.51	19.51	28.75	28.75	31.25	31.25	22.58	22.58	22.02	22.02	22.02	22.02
Ф6 А-I ГОСТ 5781-82	0.577	0.577	7.673	7.673	7.673	7.673	4.279	4.279	4.279	4.279	4.279	4.279	0.577	0.577	0.577	0.577	0.577	0.577	0.577	0.577
Ф8 А-I ГОСТ 5781-82	-	-	9.028	9.028	9.028	9.028	15.23	15.23	15.23	15.23	-	-	6.207	6.207	22.01	22.01	21.44	21.44	21.44	21.44
Ф10 А-I ГОСТ 5781-82	34.44	34.44	-	-	-	-	-	-	-	-	24.47	24.47	24.47	24.47						
КЛАСС А-III	424.4	424.4	220.2	220.2	226.3	226.3	252.1	252.1	313.2	313.2	377.7	377.7	560.2	560.2	292.2	292.2	402.6	402.6	471.5	471.5
Ф10 А-III ГОСТ 5781-82	23.38	23.38	16.65	16.65	16.65	16.65	16.65	16.65	16.65	16.65	16.65	16.65	20.01	20.01	16.65	16.65	20.01	20.01	20.01	20.01
Ф16 А-III ГОСТ 5781-82	28.98	28.98																		
Ф20 А-III ГОСТ 5781-82	-	-	114.8	114.8	-	-	114.8	114.8	-	-	114.8	114.8								
Ф22 А-III ГОСТ 5781-82	-	-	-	-	138.9	138.9	-	-	138.9	138.9										
Ф25 А-III ГОСТ 5781-82	-	-	-	-	70.75	70.75	-	-	-	-	-	-	-	-	275.6	275.6				
Ф28 А-III ГОСТ 5781-82	-	-	88.75	88.75	-	-	120.6	120.6	-	-	-	-	-	-	-	-	225.1	225.1		
Ф32 А-III ГОСТ 5781-82	-	-	-	-	-	-	-	-	157.6	157.6	-	-	294.0	294.0	-	-	157.6	157.6	451.5	451.5
Ф36 А-III ГОСТ 5781-82	372.0	372.0																		
Ф40 А-III ГОСТ 5781-82	-	-	-	-	-	-	-	-	-	-	246.2	246.2	246.2	246.2						
ЗАКЛАДНЫЕ ИЗДЕЛИЯ	28.10	-	59.25	39.03	39.03	-	45.13	28.10	39.03	-	59.25	39.03	59.25	39.03	28.10	-	45.13	28.10	39.03	
ПРОФИЛЬНАЯ СТАЛЬ	12.97	-	25.95	12.97	12.97	-	25.95	12.97	12.97	-	25.95	12.97	25.95	12.97	12.97	-	25.95	12.97	12.97	
ПОЛОСОВАЯ	12.97	-	25.95	12.97	12.97	-	25.95	12.97	12.97	-	25.95	12.97	25.95	12.97	12.97	-	25.95	12.97	12.97	
-10Х70 ГОСТ 103-76																				
ВСТ3КП2 ГОСТ 380-71	2.802	-	5.604	2.802	2.802	-	5.604	2.802	2.802	-	5.604	2.802	5.604	2.802	2.802	-	5.604	2.802	2.802	
-10Х120 ГОСТ 103-76																				
ВСТ3КП2 ГОСТ 380-71	10.17	-	20.35	10.17	10.17	-	20.35	10.17	10.17	-	20.35	10.17	20.35	10.17	10.17	-	20.35	10.17	10.17	
АРМАТУРНАЯ СТАЛЬ	15.12	-	33.30	26.06	26.06	-	19.18	15.12	26.06	-	33.30	26.06	33.30	26.06	15.12	-	19.18	15.12	26.06	
КЛАСС А-I	1.421	-	2.841	1.421	1.421	-	2.841	1.421	1.421	-	2.841	1.421	2.841	1.421	1.421	-	2.841	1.421	1.421	
Ф8 А-I ГОСТ 5781-82	1.421	-	2.841	1.421	1.421	-	2.841	1.421	1.421	-	2.841	1.421	2.841	1.421	1.421	-	2.841	1.421	1.421	
КЛАСС А-III	13.70	-	30.46	24.64	24.64	-	16.34	13.70	24.64	-	30.46	24.64	30.46	24.64	13.70	-	16.34	13.70	24.64	
Ф10 А-III ГОСТ 5781-82	1.739	-	-	0.962	0.962	-	0.777	1.739	0.962	-	-	0.962	-	0.962	1.739	-	0.777	1.739	0.962	
Ф12 А-III ГОСТ 5781-82	2.743	-	1.119	1.119	1.119	-	3.569	2.743	1.119	-	1.119	1.119	1.119	1.119	2.743	-	3.569	2.743	1.119	
Ф20 А-III ГОСТ 5781-82	-	-	9.914	7.620	7.620	-	-	-	7.620	-	9.914	7.620	9.914	7.620	-	-	-	-	7.620	
Ф22 А-III ГОСТ 5781-82	9.221	-	-	-	-	-	12.00	9.221	-	-	-	-	-	-	9.221	-	12.00	9.221		
Ф28 А-III ГОСТ 5781-82	-	-	19.43	14.94	14.94	-	-	-	14.94	-	19.43	14.94	19.43	14.94	-	-	-	-	14.94	

ИНВ.№ ПОДЛ | ПОДПИСЬ И ДАТА | ВЗАМ. ИНВ.№

НАИМЕНОВАНИЕ	КОЛИЧЕСТВО НА МАРКУ							
	3КНД 4.33-1.16	3КНО 4.33-1.16	3КНД 4.33-1.18	3КНО 4.33-1.18	3КНД 4.33-1.19	3КНО 4.33-1.19	3КНД 4.33-2.19	3КНО 4.33-2.19
МАССА СТАЛИ КГ	596.2	579.2	723.8	706.7	1008	990.7	1022	1002
АРМАТУРНЫЕ ИЗДЕЛИЯ	551.1	551.1	678.6	678.6	962.6	962.6	962.6	962.6
АРМАТУРНАЯ СТАЛЬ	551.1	551.1	678.6	678.6	962.6	962.6	962.6	962.6
КЛАСС А-I	35.02	35.02	35.02	35.02	35.02	35.02	35.02	35.02
Ф6 А-I ГОСТ 5781-82	0.577	0.577	0.577	0.577	0.577	0.577	0.577	0.577
Ф10 А-I ГОСТ 5781-82	34.44	34.44	34.44	34.44	34.44	34.44	34.44	34.44
КЛАСС А-Ш	516.1	516.1	643.6	643.6	927.6	927.6	927.6	927.6
Ф10 А-Ш ГОСТ 5781-82	23.38	23.38	26.75	26.75	26.75	26.75	26.75	26.75
Ф28 А-Ш ГОСТ 5781-82	120.6	120.6						
Ф32 А-Ш ГОСТ 5781-82	-	-	157.6	157.6				
Ф36 А-Ш ГОСТ 5781-82	372.0	372.0						
Ф40 А-Ш ГОСТ 5781-82	-	-	459.3	459.3	900.8	900.8	900.8	900.8
ЗАКЛАДНЫЕ ИЗДЕЛИЯ	45.13	28.10	45.13	28.10	45.13	28.10	59.25	39.03
ПРОФИЛЬНАЯ СТАЛЬ	25.95	12.97	25.95	12.97	25.95	12.97	25.95	12.97
ПОЛОСОВАЯ	25.95	12.97	25.95	12.97	25.95	12.97	25.95	12.97
-10Х70 ГОСТ 103-76 ВСТ3КП2 ГОСТ 380-71	5.604	2.802	5.604	2.802	5.604	2.802	5.604	2.802
-10Х120 ГОСТ 103-76 ВСТ3КП2 ГОСТ 380-71	20.35	10.17	20.35	10.17	20.35	10.17	20.35	10.17
АРМАТУРНАЯ СТАЛЬ	19.18	15.12	19.18	15.12	19.18	15.12	33.30	26.06
КЛАСС А-I	2.841	1.421	2.841	1.421	2.841	1.421	2.841	1.421
Ф8 А-I ГОСТ 5781-82	2.841	1.421	2.841	1.421	2.841	1.421	2.841	1.421
КЛАСС А-Ш	16.34	13.70	16.34	13.70	16.34	13.70	30.46	24.64
Ф10 А-Ш ГОСТ 5781-82	0.777	1.739	0.777	1.739	0.777	1.739	-	0.962
Ф12 А-Ш ГОСТ 5781-82	3.569	2.743	3.569	2.743	3.569	2.743	1.119	1.119
Ф20 А-Ш ГОСТ 5781-82	-	-	-	-	-	-	9.914	7.620
Ф22 А-Ш ГОСТ 5781-82	12.00	9.221	12.00	9.221	12.00	9.221		
Ф28 А-Ш ГОСТ 5781-82	-	-	-	-	-	-	19.43	14.94

19825 20

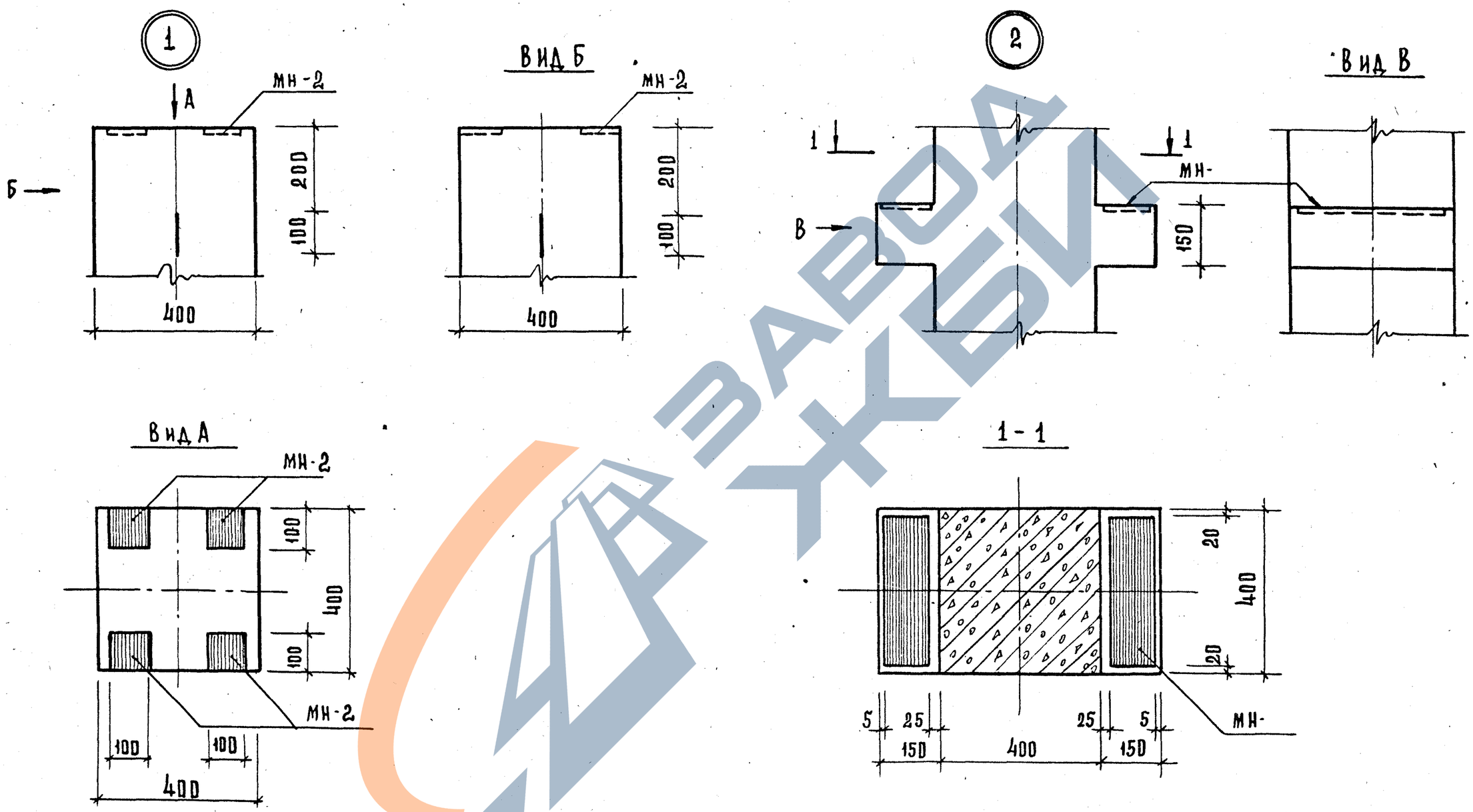

НАЧ. ОТД.	ВОЛЫНСКИЙ		
Н. КОНТР.	ПРИГОРЕВ		
ГЛ. КОНСТ.	ШАЦ		
ГИП	НИКОНОРОВА		
РАЗРАБ.	СЛИВИНА		
ПРОВЕР.	КОЛДАШЕВА		
ИСПОЛН.	СТЕПАНОВА		

1. 020-1/83. 2-5 ООУ

УЗЕЛ

СТАДИЯ	ЛИСТ	ЛИСТОВ
Р	1	4

ЦНИИЭП ТОРГОВО-БЫТОВЫХ ЗДАНИЙ И ТУРИСТСКИХ КОМПЛЕКСОВ

ИНВ. Н ПОДЛ. | ПОДПИСЬ И ДАТА | ВЗАМ. ИНВ. №

КОПИРОВАЛ: СУРОВА

19835 40

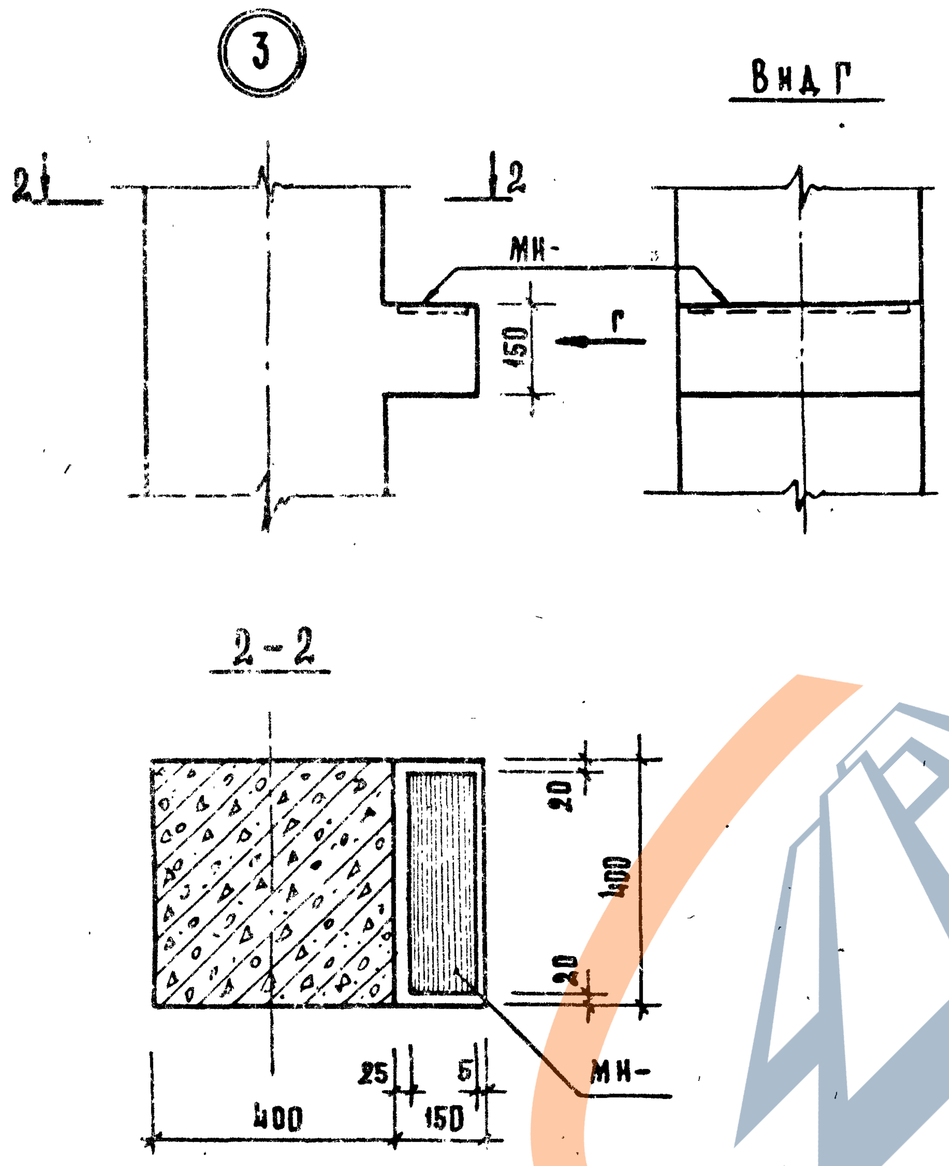

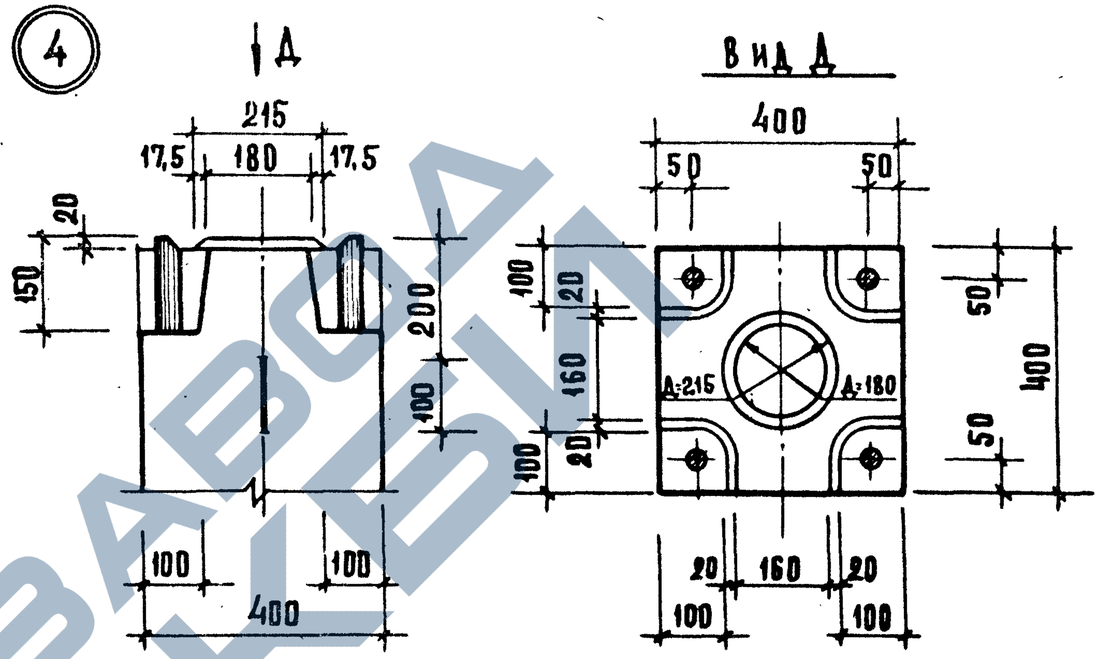

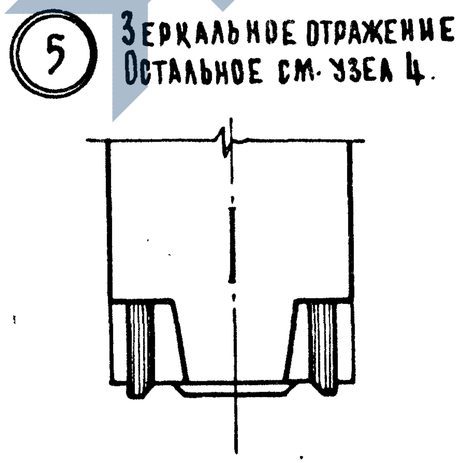

1. 020-1/83. 2-5 ООУ	Лист 2

Инв. N подл. | Подпись и дата | Взам. инв. N

Копировал: Сусова 19835 41 Формат А3

6

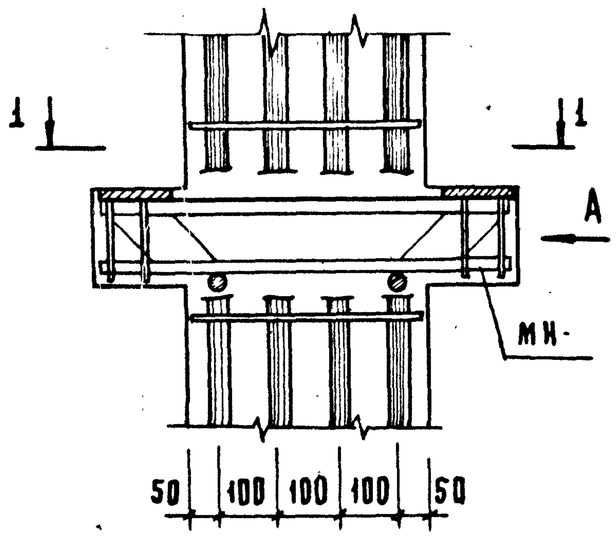

7

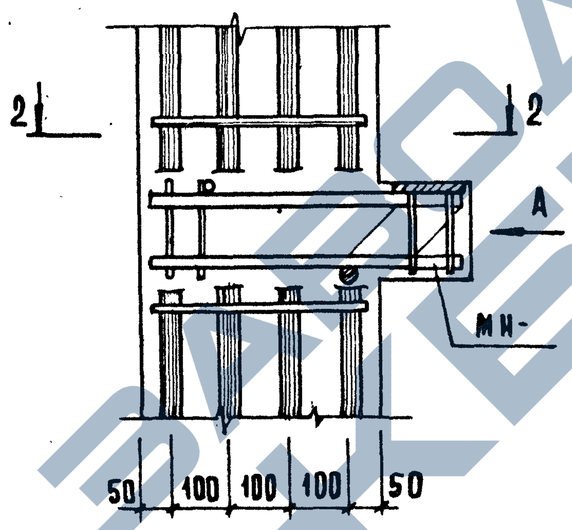

Вид А

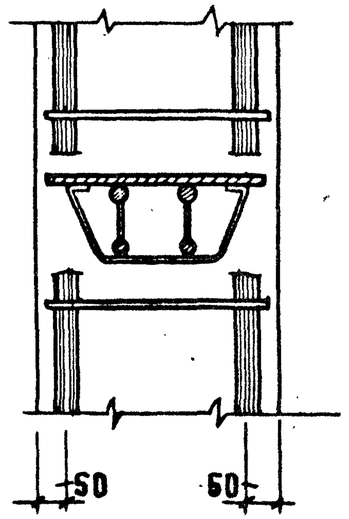

1 - 1

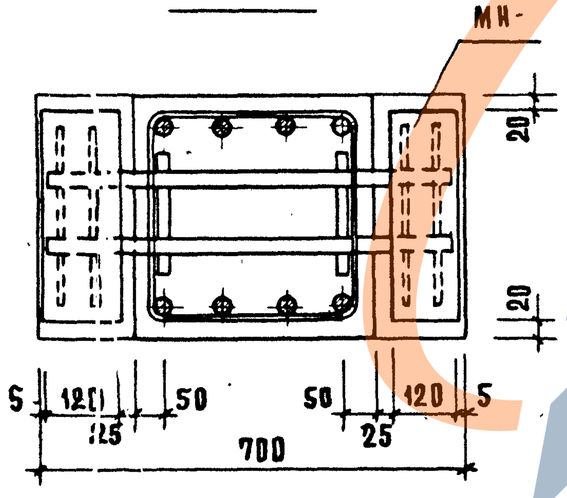

2 - 2

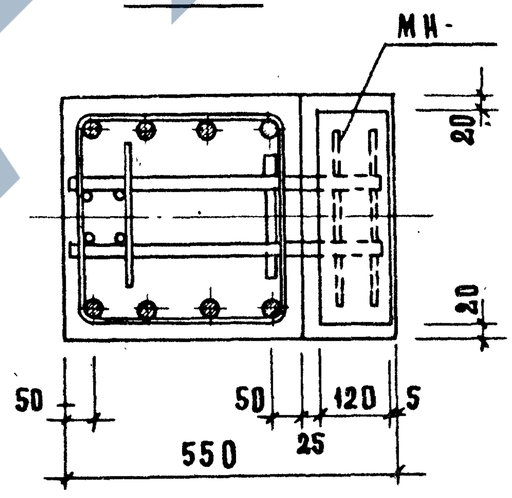

Инв.№ подл.	Подпись и дата	Взам. инв.№

1.020-1/83.2-5 ОВУ	Лист 3

19835 42

Формат А3

10

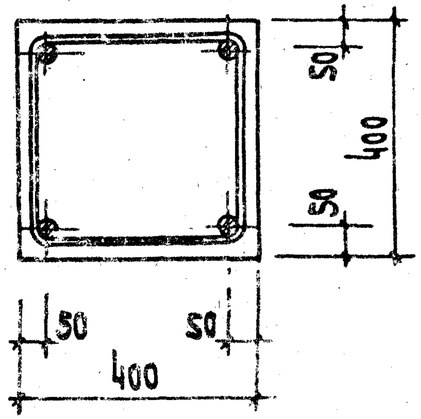

11

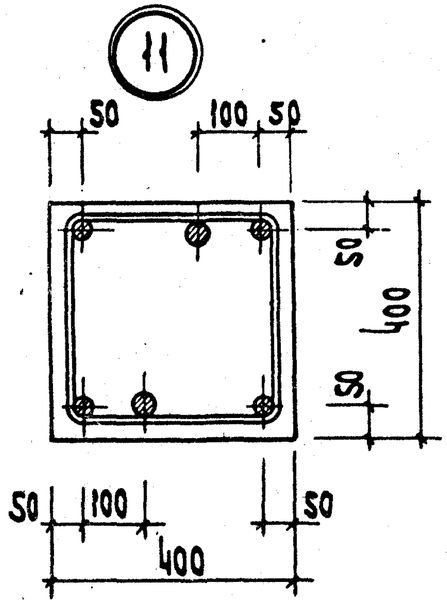

12

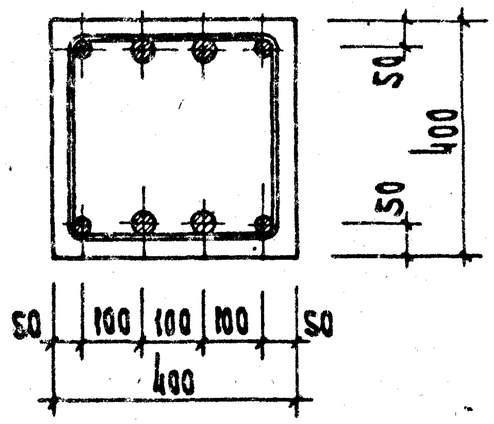

Инв. № подл. | Подп. и дата | Взам. инв. №

1.020-1/83. 2-5 ОВУ

Лист 4

Формат А4

Лист

19835 43

https://zavodjbi.com/

Примеры установки дополнительных закладных изделий

Для крепления диафрагм

Для крепления стеновых панелей

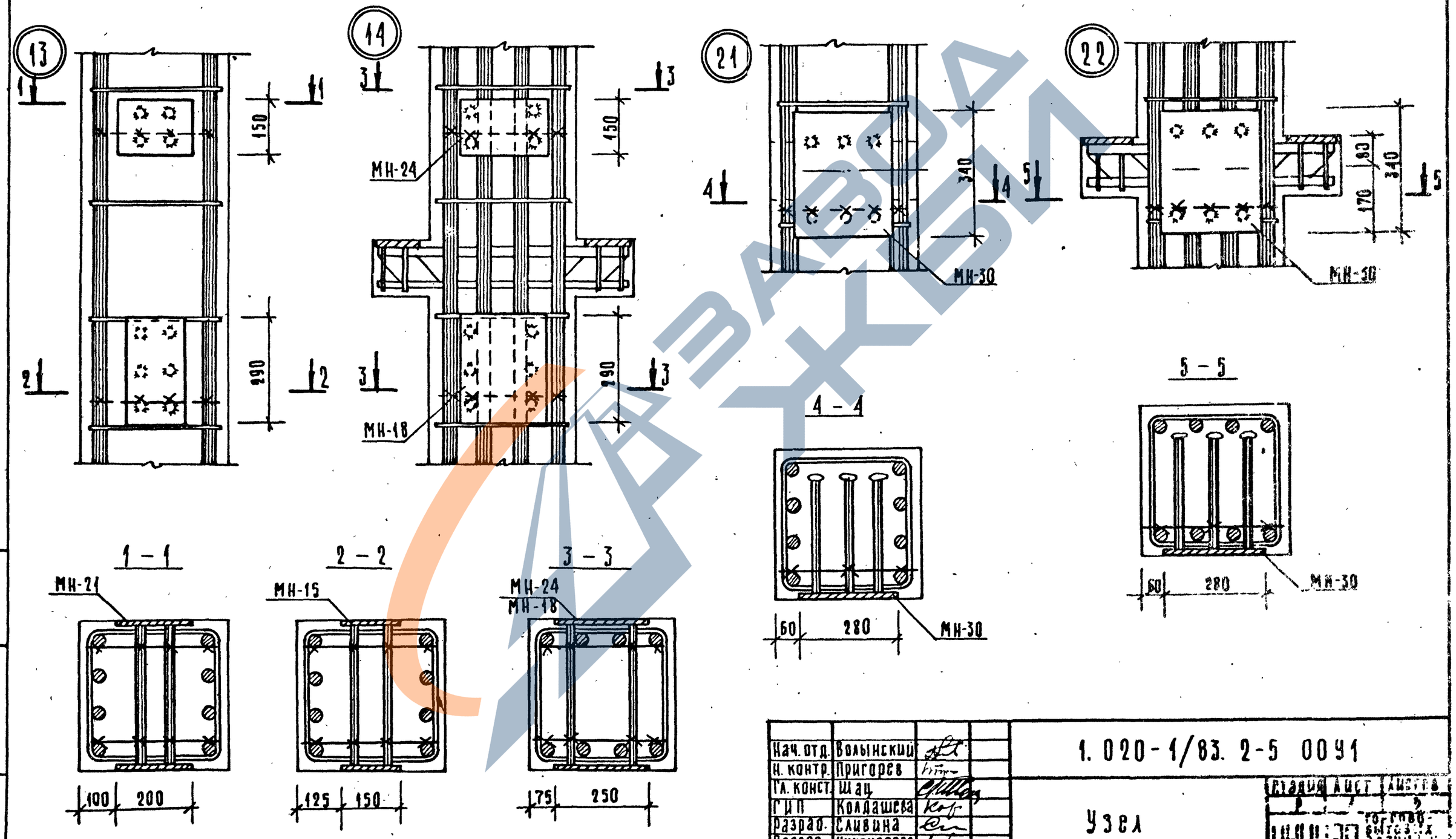

Нач. отд.	Волынский		1. 020-1/83. 2-5 0091
Н. контр.	Пригорев		
Гл. конст.	Шац		Узел
ГИП	Колдашева		
Разраб.	Сливина		
Провер.	Никонорова		
Исполнил	Степанова		

Стадия | Лист | Листов

19835 44

Инв. № подл. | Подпись и дата | Взам. инв. №

Примеры установки дополнительных закладных изделий

Для поворотного ригеля

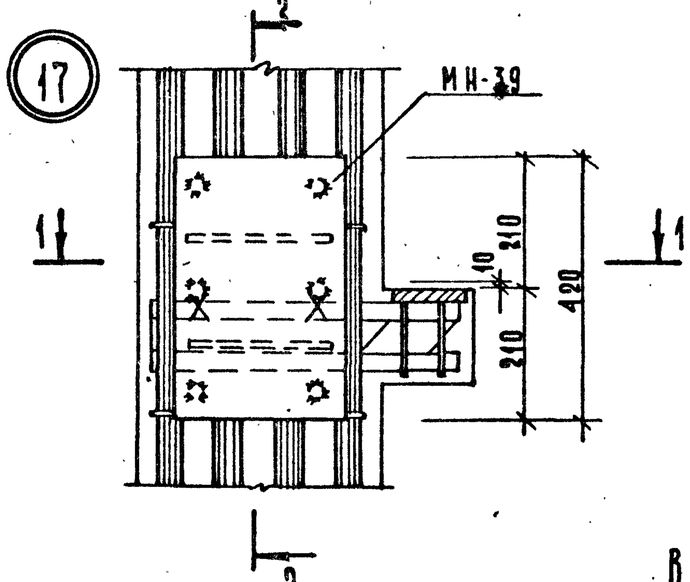

В зоне сеток косвенного армирования

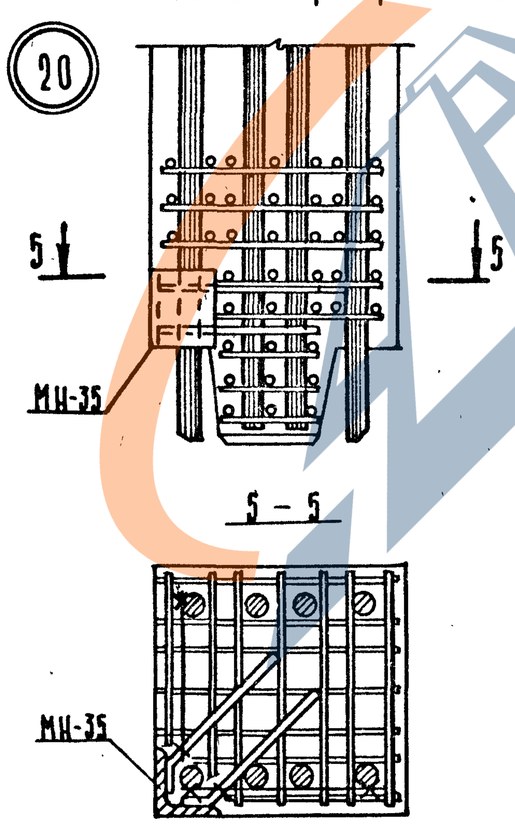

Для опорного столика крайней плиты

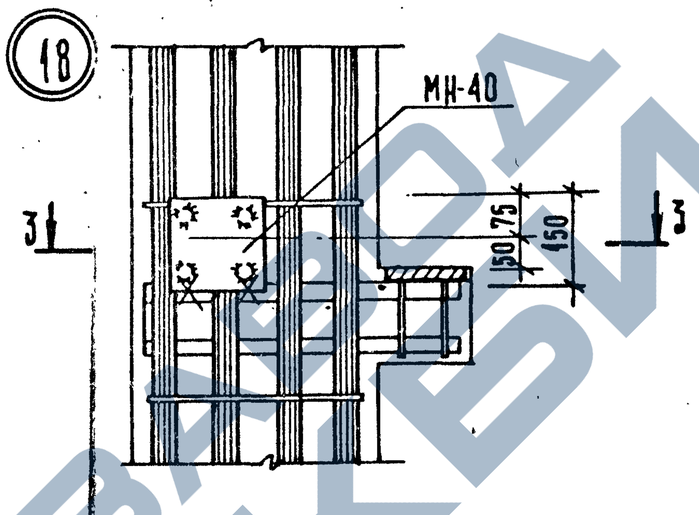

В зоне сеток косвенного армирования

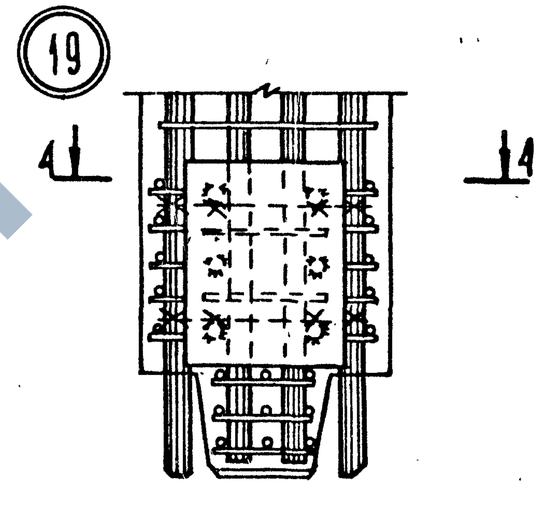

Дополнительные закладные изделия крепятся к пространственному каркасу с помощью вязальной проволоки.