https://zavodjbi.com/



# СЕРИЯ 3.015-2/82

## УНИФИЦИРОВАННЫЕ
## ОДНОЯРУСНЫЕ ЭСТАКАДЫ ПОД ТЕХНОЛОГИЧЕСКИЕ ТРУБОПРОВОДЫ

## ВЫПУСК II-8

## СБОРНЫЕ ЖЕЛЕЗОБЕТОННЫЕ КОЛОННЫ, ТРАВЕРСЫ И ВСТАВКИ.
## ВАРИАНТ АРМИРОВАНИЯ СТАЛЬЮ КЛАССА Ат-IVс
## РАБОЧИЕ ЧЕРТЕЖИ

23402-01
ЦЕНА 6-31

ЗАВОД ЖБИ

https://zavodjbi.com/

https://zavodjbi.com/

ЦЕНТРАЛЬНЫЙ ИНСТИТУТ ТИПОВОГО ПРОЕКТИРОВАНИЯ
ГОССТРОЯ СССР

Москва А-445 Смольная ул 22

Сдано в печать VII 1989 года

Заказ № 7343 Тираж 1800 экз

https://zavodjbi.com/

# СЕРИЯ 3.015-2/82

## УНИФИЦИРОВАННЫЕ
## ОДНОЯРУСНЫЕ ЭСТАКАДЫ ПОД ТЕХНОЛОГИЧЕСКИЕ ТРУБОПРОВОДЫ

ВЫПУСК II-8

СБОРНЫЕ ЖЕЛЕЗОБЕТОННЫЕ КОЛОННЫ, ТРАВЕРСЫ И ВСТАВКИ.

ВАРИАНТ АРМИРОВАНИЯ СТАЛЬЮ КЛАССА Ат-IVс

РАБОЧИЕ ЧЕРТЕЖИ

РАЗРАБОТАНЫ
ИНСТИТУТОМ ХАРЬКОВСКИЙ ПРОМСТРОЙНИИПРОЕКТ

ГЛАВНЫЙ ИНЖЕНЕР ИНСТИТУТА Н.Ф. ДОВГИЙ
ГЛАВНЫЙ ИНЖЕНЕР ПРОЕКТА А.М. МОНИН
НАЧАЛЬНИК АСО-3 М.И. БРОДСКИЙ
ГЛ. КОНСТРУКТОР В.Б. ЗОРИН

Утверждены Главным управлением проектирования Госстроя СССР, письмо от 27.07.88 № 6/6-1511
Введены в действие с 01.01.89 институтом „Харьковский промстройниипроект", приказ от 28.07.88 №85
Срок действия - 1992 г.

© ЦИТП Госстроя СССР, 1989

| Обозначение | Наименование | Стр. |
|---|---|---|
| 3.015-2/82.II-8 - ТТ | Технические требования | 5 |
| 3.015-2/82.II-8 - НИ | Номенклатура железобетонных конструк- | |
| | ций | 6 |
| 3.015-2/82.II-8 - 1 | Траверса Т1-1Ат-IV с | 12 |
| 3.015-2/82.II-8 - 2 | Траверса Т2-1Ат-IV с; Т2-2Ат-IV с | 12 |
| 3.015-2/82.II-8 - 3 | Траверса Т3-1Ат-IV с; Т3-2Ат-IV с | 13 |
| 3.015-2/82.II-8 - 4 | Траверса Т4-1Ат-IV с | 13 |
| 3.015-2/82.II-8 - 5 | Траверса Т5-1Ат-IV с; Т5-2Ат-IV с | 14 |
| 3.015-2/82.II-8 - 6 | Траверса Т5-3Ат-IV с; Т5-4Ат-IV с | 14 |
| 3.015-2/82.II-8 - 7 | Траверса Т6-1Ат-IV с; Т6-2Ат-IV с | 15 |
| 3.015-2/82.II-8 - 8 | Траверса Т6-3Ат-IV с; Т6-4Ат-IV с | 15 |
| 3.015-2/82.II-8 - 9 | Траверса Т6-5Ат-IV с | 16 |
| 3.015-2/82.II-8 - 10 | Траверса Т6-6Ат-IV с; Т6-7Ат-IV с | 16 |
| 3.015-2/82.II-8 - 11 | Траверса Т7-1Ат-IV с; Т7-2Ат-IV с | 17 |
| 3.015-2/82.II-8 - 12 | Траверса Т7-3Ат-IV с | 17 |
| 3.015-2/82.II-8 - 13 | Траверса Т8 Ат-IV с | 18 |
| 3.015-2/82.II-8 - 14 | Траверса Т9Ат-IV с | 18 |
| 3.015-2/82.II-8 - 15 | Вставка В1-1Ат-IV с | 19 |
| 3.015-2/82.II-8 - 16 | Вставка В1-2Ат-IV с | 19 |
| 3.015-2/82.II-8 - 17 | Колонна К1-1Ат-IV с | 20 |
| 3.015-2/82.II-8 - 18 | Колонна К1-2Ат-IV с | 21 |
| 3.015-2/82.II-8 - 19 | Колонна К2-1Ат-IV с ... К2-6Ат-IV с; К3-1Ат-IV с; | |
| | К3-2Ат-IV с; К3-4Ат-IV с; К3-5Ат-IV с; | |
| | К3-7Ат-IV с; К3-8Ат-IV с; К4-1Ат-IV с; | |
| | К4-2Ат-IV с; К4-4Ат-IV с; К4-5Ат-IV с; К4-7Ат-IV с; | |
| | К4-8Ат-IV с | 22 |


| | | |
|---|---|---|
| Зам. отд. | Бродский | |
| Гл. контр. | Зорин | |
| Гл. конст. | Зорин | |
| Рук. гр. | [illegible]новский | |
| Разраб. | [illegible]нянская | |
| [illegible]ан. | Литвиненко | |
| [illegible]ер. | Боднянская | |

3.015-2/82.II-8

Содержание

| Стадия | Лист | Листов |
|---|---|---|
| Р | 1 | 6 |

ХАРЬКОВСКИЙ ПРОМСТРОЙНИИПРОЕКТ

Взам. инв. № | Подпись и дата | Инв. № подл.


| Обозначение | Наименование | Стр. |
|---|---|---|
| 3.015-2/82.II-8 - 20 | Колонна К3-3Ат-IV с; К4-3Ат-IV с, К5-2Ат-IV с, | |
| | К5-8Ат-IV с | 23 |
| 3.015-2/82.II-8 - 21 | Колонна К3-6Ат-IV с; К4-6Ат-IV с | 24 |
| 3.015-2/82.II-8 - 22 | Колонна К5-1Ат-IV с; К5-3Ат-IV с,..К5-6Ат-IV с; | |
| | К25-1Ат-IV с... К25-3Ат-IV с; К25-10Ат-IV с; | |
| | К27-5Ат-IV с | 25 |
| 3.015-2/82.II-8 - 23 | Колонна К5-7Ат-IV с; К25-9Ат-IV с; К33-6Ат-IV с | 26 |
| 3.015-2/82.II-8 - 24 | Колонна К6-1Ат-IV с... К6-4Ат-IV с | 27 |
| 3.015-2/82.II-8 - 25 | Колонна К25-4Ат-IV с,.. К25-7Ат-IV с; | |
| | К25-11Ат-IV с; К25-12Ат-IV с; К27-1Ат-IV с; | |
| | К27-3Ат-IV с; К27-4Ат-IV с; К27-6Ат-IV с... | |
| | К27-11Ат-IV с; К27-13 Ат-IV с | 28 |
| 3.015-2/82.II-8 - 26 | Колонна К25-8Ат-IV с; К25-13 Ат-IV с; | |
| | К33-1Ат-IV с; К33-7Ат-IV с | 29 |
| 3.015-2/82.II-8 - 27 | Колонна К26-1Ат-IV с; К28-2Ат-IV с; | |
| | К28-3Ат-IV с; К31-2Ат-IV с; К31-3Ат-IV с | 30 |
| 3.015-2/82.II-8 - 28 | Колонна К27-2Ат-IV с; К27-12 Ат-IV с; | |
| | К30-2Ат-IV с; К30-12 Ат-IV с | 31 |
| 3.015-2/82.II-8 - 29 | Колонна К28-1Ат-IV с; К28-4Ат-IV с; | |
| | К28-5Ат-IV с; К31-1Ат-IV с; К31-4 Ат-IV с... | |
| | К31-6 Ат-IV с; К34-4Ат-IV с; К34-5Ат-IV с; | |
| | К34-10 Ат-IV с | 32 |


Взам. инв. № | Подпись и дата | Инв. № подл.

3.015-2/82.II-8

Лист 2

| Обозначение | Наименование | Стр. |
|---|---|---|
| 3.015-2/82.II-8-30 | Колонна К29-1Ат-IVс; К29-2Ат-IVс; | |
| | К32-1Ат-IVс, К32-2Ат-IVс | 33 |
| 3.015-2/82.II-8-31 | Колонна К30-1Ат-IVс; К30-3Ат-IVс; | |
| | К30-4Ат-IVс; К30-6Ат-IVс ... К30-11Ат-IVс; | |
| | К30-13Ат-IVс; К33-2Ат-IVс; К33-3Ат-IVс | 34 |
| 3.015-2/82.II-8-32 | Колонна К30-5Ат-IVс; К33-4Ат-IVс; | |
| | К33-5Ат-IVс | 35 |
| 3.015-2/82.II-8-33 | Колонна К34-1Ат-IVс; К34-6Ат-IVс; | |
| | К34-8Ат-IVс; К34-11Ат-IVс | 36 |
| 3.015-2/82.II-8-34 | Колонна К34-2Ат-IVс; К34-9Ат-IVс | 37 |
| 3.015-2/82.II-8-35 | Колонна К34-3Ат-IVс; К34-7Ат-IVс | 38 |
| 3.015-2/82.II-8-36 | Колонна К35-1Ат-IVс; К35-3Ат-IVс | 39 |
| 3.015-2/82.II-8-37 | Колонна К35-2Ат-IVс | 40 |
| 3.015-2/82.II-8-38 | Колонна К7-1Ат-IVс; К7-2Ат-IVс; | |
| | К7-5Ат-IVс; К7-9Ат-IVс; К7-10Ат-IVс; | |
| | К7-13Ат-IVс; К9-1Ат-IVс; К9-2Ат-IVс; | |
| | К9-6Ат-IVс; К9-9Ат-IVс; К13-3Ат-IVс | 41 |
| 3.015-2/82.II-8-39 | Колонна К7-3Ат-IVс; К7-4Ат-IVс; | |
| | К7-6Ат-IVс ... К7-8Ат-IVс, К7-11Ат-IVс; | |
| | К7-12Ат-IVс; К7-14Ат-IVс | 42 |
| 3.015-2/82.II-8-40 | Колонна К8-1Ат-IVс; К8-2Ат-IVс; | |
| | К14-2Ат-IVс; К14-4Ат-IVс; К14-9Ат-IVс; | |
| | К14-10Ат-IVс | 43 |
| 3.015-2/82.II-8-41 | Колонна К9-3Ат-IVс, К9-12Ат-IVс; | |
| | К11-3Ат-IVс; К11-13Ат-IVс | 44 |
| 3.015-2/82.II-8-42 | Колонна К9-4Ат-IVс; К9-8Ат-IVс; | |
| | К9-10Ат-IVс; К9-11Ат-IVс; К11-4Ат-IVс; | |
| | К11-8Ат-IVс; К11-10Ат-IVс; К11-11Ат-IVс; | |
| | К13-2Ат-IVс | 45 |
| 3.015-2/82.II-8-43 | Колонна К9-5Ат-IVс; К9-7Ат-IVс; | |
| | К9-13Ат-IVс; К9-14Ат-IVс | 46 |
| 3.015-2/82.II-8-44 | Колонна К10-1Ат-IVс; К10-4Ат-IVс; | |
| | К12-1Ат-IVс; К12-4Ат-IVс, К14-1Ат-IVс; | |
| | К14-11Ат-IVс | 47 |
| 3.015-2/82.II-8-45 | Колонна К10-2Ат-IVс; К10-3Ат-IVс; | |
| | К12-2Ат-IVс; К12-3Ат-IVс; К14-3Ат-IVс; | |
| | К14-5Ат-IVс ... К14-8Ат-IVс | 48 |
| 3.015-2/82.II-8-46 | Колонна К11-1Ат-IVс; К11-2Ат-IVс; | |
| | К11-6Ат-IVс; К11-9Ат-IVс; К11-12Ат-IVс | 49 |
| 3.015-2/82.II-8-47 | Колонна К11-5Ат-IVс; К11-7Ат-IVс; | |
| | К11-14Ат-IVс; К11-15Ат-IVс; К13-1Ат-IVс; | |
| | К13-4Ат-IVс; К13-5Ат-IVс; К13-6Ат-IVс | 50 |
| 3.015-2/82.II-8-48 | Колонна К15-1Ат-IVс; К15-3Ат-IVс; | |
| | К15-4Ат-IVс; К15-7Ат-IVс; К15-8Ат-IVс; | |
| | К15-10Ат-IVс | 51 |

| Обозначение | Наименование | Стр. |
|---|---|---|
| 3.015-2/82.II-8-49 | Колонна К15-2АТ-IVс; К15-5АТ-IVс; | |
| | К15-9АТ-IVс | 52 |
| 3.015-2/82.II-8-50 | Колонна К15-6АТ-IVс | 53 |
| 3.015-2/82.II-8-51 | Колонна К16-1АТ-IVс; К16-2АТ-IVс; | |
| | К16-6АТ-IVс; К16-7АТ-IVс, К22-2АТ-IVс | 54 |
| 3.015-2/82.II-8-52 | Колонна К16-3АТ-IVс,.. К16-5АТ-IVс; | |
| | К18-2АТ-IVс; К18-5АТ-IVс; К18-8АТ-IVс; | |
| | К20-2АТ-IVс; К20-5АТ-IVс; К20-7АТ-IVс | 55 |
| 3.015-2/82.II-8-53 | Колонна К17-1АТ-IVс; К17-2АТ-IVс | 56 |
| 3.015-2/82.II-8-54 | Колонна К18-1АТ-IVс; К18-3АТ-IVс; | |
| | К18-7АТ-IVс; К20-1АТ-IVс; К20-3АТ-IVс; | |
| | К20-9АТ-IVс; К22-1АТ-IVс; К22-3АТ-IVс | 57 |
| 3.015-2/82.II-8-55 | Колонна К18-4АТ-IVс; К18-9АТ-IVс; | |
| | К20-4АТ-IVс; К20-10АТ-IVс | 58 |
| 3.015-2/82.II-8-56 | Колонна К18-6АТ-IVс; К20-6АТ-IVс; | |
| | К20-8АТ-IVс | 59 |
| 3.015-2/82.II-8-57 | Колонна К19-1АТ-IVс; К21-1АТ-IVс; | |
| | К23-1АТ-IVс; К23-8АТ-IVс | 60 |
| 3.015-2/82.II-8-58 | Колонна К19-2АТ-IVс; К19-5АТ-IVс; | |
| | К19-7АТ-IVс; К21-2АТ-IVс; | |
| | К21-5АТ-IVс; К23-7АТ-IVс; | |
| | К23-12АТ-IVс | 61 |
| 3.015-2/82.II-8-59 | Колонна К19-3АТ-IVс; К21-3АТ-IVс; | |
| | К21-7АТ-IVс; К23-4АТ-IVс; К23-6АТ-IVс; | |
| | К23-11АТ-IVс | 62 |
| 3.015-2/82.II-8-60 | Колонна К19-4АТ-IVс; К19-6АТ-IVс; | |
| | К21-4АТ-IVс; К21-6АТ-IVс, К21-8АТ-IVс | 63 |
| 3.015-2/82.II-8-61 | Колонна К23-2АТ-IVс; К23-3АТ-IVс; | |
| | К23-9АТ-IVс; К23-10АТ-IVс; | |
| | К23-13АТ-IVс; К23-14АТ-IVс | 64 |
| 3.015-2/82.II-8-62 | Колонна К23-5АТ-IVс | 65 |
| 3.015-2/82.II-8-63 | Колонна К24-1АТ-IVс; К24-2АТ-IVс | 66 |
| 3.015-2/82.II-8-64 | Колонна К24-3АТ-IVс... К24-6АТ-IVс | |
| 3.015-2/82.II-8-65 | Ведомость расхода стали на элемент, кг | 67÷8 |


Взам. инв. № | Подпись и дата | Инв. № подл.



Взам. инв. № | Подпись и дата | Инв. № подл.

1. В выпусках II-8 и II-9 (ч. 1 и 2) приведены рабочие чертежи сборных железобетонных конструкций колонн, траверс и вставок, армированных термически и термомеханически упрочненной арматурной сталью периодического профиля класса Ат-IVС.
2. Конструкции одноярусных эстакад, армированные сталью Ат-IVС, предназначены для применения только в обычной, неагрессивной газообразной среде. Остальные условия применения принимать по вып. I.
3. Марки колонн, траверс и вставок, разработанных в настоящем выпуске, соответствуют маркам тех же изделий, разработанных в выпусках II-1... II-4, и отличаются только добавлением обозначения класса арматуры Ат-IVС.
4. При подборе марок колонн, траверс и вставок одноярусных эстакад пользоваться таблицами, приведенными в вып. I на листах 31... 51.
5. Приведенная в данном выпуске номенклатура колонн, траверс и вставок является дополнением к номенклатуре конструкций, содержащейся в вып I.
6. Конструкции колонн рассчитаны на косое внецентренное сжатие по программе „Факос-ЕС" и на раскрытие трещин в каждой плоскости изгиба по программе „Сечение-ЕС", разработанным Ленинградским Промстройпроектом. Конструкции траверс и вставок рассчитаны на косой изгиб по программе „Факос-ЕС" и на кручение.
7. Указания по конструктивным решениям, расчету, нагрузкам и изготовлению конструкций принять по вып. II-1 настоящей серии.
8. Схемы нагрузок принять по рабочим чертежам соответствующих колонн, траверс и вставок с обычным армированием по выпускам II-1... II-4.
9. Пространственные каркасы собираются из плоских каркасов, отдельных стержней и закладных изделий с применением контактной точечной сварки и вязки стержней вязальной проволокой (см. указания в вып. II-1).
10. Соединительные поперечные стержни, объединяющие плоские каркасы в пространственные, следует приваривать к продольным стержням плоских каркасов с помощью контактной точечной сварки, выполняемой электросварочными клещами.
11. Крепление закладных изделий в пространственном каркасе осуществляется с помощью дополнительных стержней.
12. Закладные изделия разработаны в выпуске II-1 настоящей серии и серии 3.400-6/76.

| | | | | | | |
|---|---|---|---|---|---|---|
| Нач. отд. | Бродский | | 3.015-2/82.II-8-ТТ | | | |
| Н. контр. | Зорин | | | | | |
| Гл. констр. | Зорин | | | | | |
| Рук. гр. | Шахновский | | Технические требования | Стадия | Лист | Листов |
| | | | | Р | 1 | 2 |
| | | | | ХАРЬКОВСКИЙ ПРОМСТРОЙНИИПРОЕКТ | | |

Инв. № подл. | Подпись и дата | Взам. инв. №

| Эскиз траверсы, вставки | Марка траверсы, вставки | Размеры, мм L | B | h | Класс (марка) бетона | Расход материалов: Бетон, м³ | Сталь, кг | Масса, т |
|---|---|---|---|---|---|---|---|---|
| 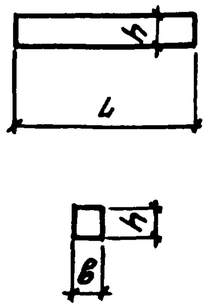 | Т1-1Ат-IVс | 3000 | 250 | 290 | В15 (М200) | 0,22 | 40,8 | 0,55 |
| | Т2-1Ат-IVс | 3600 | | | | 0,26 | 51,4 | 0,65 |
| | Т2-2Ат-IVс | | | | | | 63,2 | |
| | Т3-1Ат-IVс | 4200 | | | | 0,31 | 60,2 | 0,77 |
| | Т3-2Ат-IVс | | | | | | 68,9 | |
| | Т4-1Ат-IVс | 4800 | | | В25 (М300) | 0,35 | 80,3 | 0,87 |
| | Т5-1Ат-IVс | 6000 | | 500 | В15 (М200) | 0,75 | 100,7 | 1,9 |
| | Т5-2Ат-IVс | | | | | | 131,0 | |
| | Т5-3Ат-IVс | | | | | | 150,3 | |
| | Т5-4Ат-IVс | | | | В25 (М300) | | 185,6 | |
| | Т6-1Ат-IVс | 7800 | | | В15 (М200) | 0,98 | 128,0 | 2,45 |
| | Т6-2Ат-IVс | | | | | | 163,2 | |
| | Т6-3Ат-IVс | | | | | | 185,9 | |
| | Т6-4Ат-IVс | | | | | | 173,6 | |
| | Т6-5Ат-IVс | | | | В25 (М300) | | 174,3 | |
| | Т6-6Ат-IVс | | | | | | 207,4 | |
| | Т6-7Ат-IVс | | | | | | 230,0 | |
| | Т7-1Ат-IVс | 4800 | | | В15 (М200) | 0,60 | 83,1 | 1,5 |
| | Т7-2Ат-IVс | | | | | | 112,0 | |
| | Т7-3Ат-IVс | | | | | | 162,2 | |
| | Т8 Ат-IVс | 1900 | 400 | | | 0,38 | 72,5 | 0,95 |
| | Т9Ат-IVс | 2400 | | | | 0,48 | 85,6 | 1,2 |
| | В1-1Ат-IVс | 6000 | 250 | | | 0,75 | 62,1 | 1,9 |
| | В1-2Ат-IVс | | | | | | 82,6 | |

| Эскиз колонны | Марка колонны | Размеры, мм H | B | h | Класс (марка) бетона | Расход материалов: Бетон, м³ | Сталь, кг | Масса, т |
|---|---|---|---|---|---|---|---|---|
| 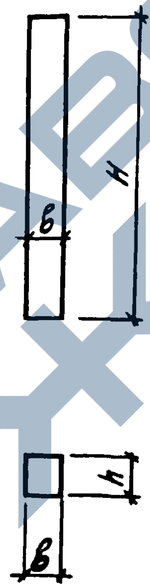 | К1-1Ат-IVс | 6200 | 300 | 300 | В30 (М400) | 0,56 | 97,4 | 1,4 |
| | К1-2Ат-IVс | | | | | | 77,8 | |
| | К2-1Ат-IVс | 6000 | 400 | 400 | В15 (М200) | 0,96 | 106,0 | 2,4 |
| | К2-2Ат-IVс | | | | | | 85,4 | |
| | К2-3Ат-IVс | | | | | | 71,6 | |
| | К2-4Ат-IVс | | | | В30 (М400) | | 116,0 | |
| | К2-5Ат-IVс | | | | | | 130,8 | |
| | К2-6Ат-IVс | | | | | | 109,2 | |
| | К3-1Ат-IVс | 6600 | | | В15 (М200) | 1,06 | 89,8 | 2,6 |
| | К3-2Ат-IVс | | | | | | 78,6 | |
| | К3-3Ат-IVс | | | | В30 (М400) | | 126,3 | |
| | К3-4Ат-IVс | | | | В15 (М200) | | 105,6 | |
| | К3-5Ат-IVс | | | | В30 (М400) | | 183,0 | |
| | К3-6Ат-IVс | | | | В25 (М300) | | 160,4 | |
| | К3-7Ат-IVс | | | | В15 (М200) | | 93,0 | |
| | К3-8Ат-IVс | | | | | | 81,8 | |
| | К4-1Ат-IVс | 7200 | | | | 1,15 | 96,2 | 2,9 |
| | К4-2Ат-IVс | | | | | | 84,2 | |
| | К4-3Ат-IVс | | | | В30 (М400) | | 155,7 | |
| | К4-4Ат-IVс | | | | В25 (М300) | | 117,0 | |

| | | | |
|---|---|---|---|
| Нач.отд. | Бродский | | |
| Н.контр. | Зорин | | |
| Гл.конст. | Зорин | | |
| Рук.гр. | Шахновский | | |
| Разраб. | Боднянская | | |
| Исполн. | Петраш | | |
| Провер. | Боднянская | | |

3.015-2/82.II-8-НИ

Номенклатура железобетонных конструкций

| Стадия | Лист | Листов |
|---|---|---|
| Р | 1 | 6 |

ХАРЬКОВСКИЙ ПРОМСТРОЙНИИПРОЕКТ

| Эскиз колонны | Марка колонны | Размеры, мм H | b | h | Класс (марка) бетона | Расход материалов: Бетон, м³ | Сталь, кг | Масса, т |
|---|---|---|---|---|---|---|---|---|
| 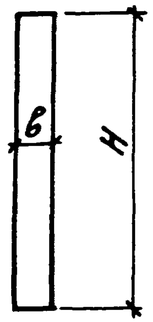 | К4-5Ат-IVс | 7200 | 400 | 400 | В30 (М400) | 1,15 | 197,6 | 2,9 |
| | К4-6Ат-IVс | | | | | | 173,4 | |
| | К4-7Ат-IVс | | | | В15 (М200) | | 99,8 | |
| | К4-8Ат-IVс | | | | | | 87,8 | |
| | К5-1Ат-IVс | 8400 | | | В30 (М400) | 1,35 | 132,9 | 3,4 |
| | К5-2Ат-IVс | | | | | | 110,7 | |
| | К5-3Ат-IVс | | | | | | 201,0 | |
| | К5-4Ат-IVс | | | | | | 155,1 | |
| | К5-5Ат-IVс | | | | | | 128,3 | |
| | К5-6Ат-IVс | | | | | | 187,6 | |
| | К5-7Ат-IVс | | | | | | 290,5 | |
| | К5-8Ат-IVс | | | | В15 (М200) | | 114,8 | |
| 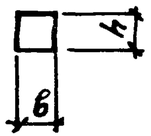 | К6-1Ат-IVс | | 500 | | В25 (М300) | 1,68 | 153,6 | 4,2 |
| | К6-2Ат-IVс | | | | | | 207,8 | |
| | К6-3Ат-IVс | | | | | | 246,5 | |
| | К6-4Ат-IVс | | | | В15 (М200) | | 158,2 | |
| | К25-1Ат-IVс | 5700 | 400 | | В30 (М400) | 0,91 | 70,5 | 2,3 |
| | К25-2Ат-IVс | | | | В25 (М300) | | 78,9 | |
| | К25-3Ат-IVс | | | | | | 93,5 | |
| | К25-4Ат-IVс | | | | В15 (М200) | | 120,5 | |
| | К25-5Ат-IVс | | | | | | 137,4 | |
| | К25-6Ат-IVс | | | | В25 (М300) | | 102,5 | |
| | К25-7Ат-IVс | | | | | | 111,2 | |
| | К25-8Ат-IVс | | | | В30 (М400) | | 127,4 | |

| Эскиз колонны | Марка колонны | Размеры, мм H | b | h | Класс (марка) бетона | Расход материалов: Бетон, м³ | Сталь, кг | Масса, т |
|---|---|---|---|---|---|---|---|---|
| | К25-9Ат-IVс | 5700 | 400 | 400 | В30 (М400) | 0,91 | 157,3 | 2,3 |
| | К25-10Ат-IVс | | | | | | 73,4 | |
| | К25-11Ат-IVс | | | | В25 (М300) | | 105,4 | |
| | К25-12Ат-IVс | | | | | | 114,2 | |
| | К25-13Ат-IVс | | | | В30 (М400) | | 130,3 | |
| | К26-1Ат-IVс | | | 500 | В25 (М300) | 1,14 | 207,0 | 2,9 |
| | К27-1Ат-IVс | | | 400 | В15 (М200) | 1,01 | 110,8 | 2,5 |
| | К27-2Ат-IVс | | | | | | 128,0 | |
| | К27-3Ат-IVс | | | | | | 130,1 | |
| | К27-4Ат-IVс | | | | | | 144,2 | |
| | К27-5Ат-IVс | | | | В25 (М300) | | 104,7 | |
| | К27-6Ат-IVс | | | | | | 123,4 | |
| | К27-7Ат-IVс | | | | | | 137,3 | |
| | К27-8Ат-IVс | | | | | | 153,2 | |
| 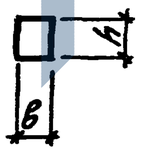 | К27-9Ат-IVс | 6300 | 400 | | В30 (М400) | | 122,4 | |
| | К27-10Ат-IVс | | | | | | 143,6 | |
| | К27-11Ат-IVс | | | | В15 (М200) | | 102,6 | |
| | К27-12Ат-IVс | | | | | | 132,2 | |
| | К27Н3Ат-IVс | | | | | | 126,8 | |
| | К28-1Ат-IVс | | | 500 | В25 (М300) | 1,26 | 129,5 | 3,2 |
| | К28-2Ат-IVс | | | | | | 124,8 | |
| | К28-3Ат-IVс | | | | | | 130,6 | |
| | К28-4Ат-IVс | | | | В30 (М400) | | 207,6 | |
| | К28-5Ат-IVс | | | | В25 (М300) | | 133,1 | |

Инв. № подл. | Подпись и дата | Взам. инв. №

| Эскиз колонны | Марка колонны | Размеры, мм H | Размеры, мм b | Размеры, мм h | Класс (марка) бетона | Расход материалов: Бетон, м3 | Расход материалов: Сталь, кг | Масса, т |
|---|---|---|---|---|---|---|---|---|
| 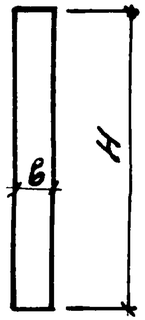 | К29-1Ат-IVс | 6300 | 500 | 500 | В30 (М400) | 1,58 | 173,6 | 4,0 |
| | К29-2Ат-IVс | | | | | | 178,2 | |
| | К30-1Ат-IVс | 6900 | 400 | 400 | В15 (М200) | 1,11 | 107,5 | 2,8 |
| | К30-2Ат-IVс | | | | | | 137,9 | |
| | К30-3Ат-IVс | | | | | | 141,6 | |
| | К30-4Ат-IVс | | | | | | 150,2 | |
| | К30-5Ат-IVс | | | | В30 (М400) | | 113,6 | |
| | К30-6Ат-IVс | | | | | | 134,4 | |
| | К30-7Ат-IVс | | | | В25 (М300) | | 158,8 | |
| | К30-8Ат-IVс | | | | В30 (М400) | | 168,0 | |
| | К30-9Ат-IVс | | | | | | 143,6 | |
| | К30-10Ат-IVс | | | | | | 162,8 | |
| | К30-11Ат-IVс | | | | В15 (М200) | | 111,2 | |
| | К30-12Ат-IVс | | | | | | 141,1 | |
| | К30-13Ат-IVс | | | | В30 (М400) | | 138,0 | |
| 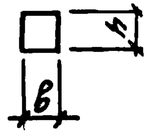 | К31-1Ат-IVс | 6900 | 400 | 500 | В25 (М300) | 1,38 | 138,9 | 3,5 |
| | К31-2Ат-IVс | | | | | | 141,6 | |
| | К31-3Ат-IVс | | | | В30 (М400) | | 181,0 | |
| | К31-4Ат-IVс | | | | | | 241,9 | |
| | К31-5Ат-IVс | | | | В25 (М300) | | 142,9 | |
| | К31-6Ат-IVс | | | | В30 (М400) | | 246,5 | |
| | К32-1Ат-IVс | | 500 | | | 1,72 | 201,5 | 4,3 |
| | К32-2Ат-IVс | | | | | | 206,6 | |
| | К33-1Ат-IVс | 8100 | 400 | 400 | В25 (М300) | 1,3 | 145,6 | 3,3 |

| Эскиз колонны | Марка колонны | Размеры, мм H | Размеры, мм b | Размеры, мм h | Класс (марка) бетона | Расход материалов: Бетон, м3 | Расход материалов: Сталь, кг | Масса, т |
|---|---|---|---|---|---|---|---|---|
| | К33-2Ат-IVс | 8100 | 400 | 400 | В25 (М300) | 1,3 | 156,4 | 3,3 |
| | К33-3Ат-IVс | | | | | | 173,2 | |
| | К33-4Ат-IVс | | | | В30 (М400) | | 176,2 | |
| | К33-5Ат-IVс | | | | | | 180,4 | |
| | К33-6Ат-IVс | | | | | | 251,9 | |
| | К33-7Ат-IVс | | | | В25 (М300) | | 149,2 | |
| | К34-1Ат-IVс | | | 500 | В15 (М200) | 1,62 | 188,8 | 4,1 |
| | К34-2Ат-IVс | | | | В30 (М400) | | 147,6 | |
| | К34-3Ат-IVс | | | | | | 155,8 | |
| | К34-4Ат-IVс | | | | В25 (М300) | | 210,0 | |
| | К34-5Ат-IVс | | | | | | 242,4 | |
| | К34-6Ат-IVс | | | | В30 (М400) | | 206,2 | |
| | К34-7Ат-IVс | | | | | | 257,4 | |
| | К34-8Ат-IVс | | | | В15 (М200) | | 193,5 | |
| | К34-9Ат-IVс | | | | В30 (М400) | | 152,7 | |
| | К34-10Ат-IVс | | | | В25 (М300) | | 247,7 | |
| | К34-11Ат-IVс | | | | | | 211,5 | |
| 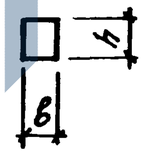 | К35-1Ат-IVс | | 500 | | В30 (М400) | 2,03 | 265,2 | 5,1 |
| | К35-2Ат-IVс | | | | | | 355,2 | |
| | К35-3Ат-IVс | | | | | | 271,8 | |

| Эскиз колонны | Марка колонны | Размеры, мм H | в | h | в1 | с | Класс (марка) бетона | Расход материалов: бетон, м³ | сталь, кг | Масса, т |
|---|---|---|---|---|---|---|---|---|---|---|
| 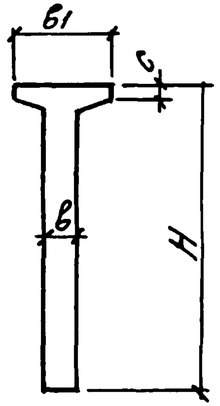 | К7-1Ат-IVс | 5800 | 400 | 400 | 2200 | 340 | В30 (М400) | 1,29 | 165,2 | 3,2 |
| | К7-2Ат-IVс | | | | | | В15 (М200) | | 100,5 | |
| | К7-3Ат-IVс | | | | | | | | 100,5 | |
| | К7-4Ат-IVс | | | | | | | | 134,2 | |
| | К7-5Ат-IVс | | | | | | В30 (М400) | | 110,1 | |
| | К7-6Ат-IVс | | | | | | | | 113,8 | |
| | К7-7Ат-IVс | | | | | | | | 145,5 | |
| | К7-8Ат-IVс | | | | | | В25 (М300) | | 165,1 | |
| | К7-9Ат-IVс | | | | | | В30 (М400) | | 169,0 | |
| | К7-10Ат-IVс | | | | | | В15 (М200) | | 103,1 | |
| | К7-11Ат-IVс | | | | | | | | 103,1 | |
| | К7-12Ат-IVс | | | | | | | | 136,9 | |
| | К7-13Ат-IVс | | | | | | В30 (М400) | | 112,7 | |
| | К7-14Ат-IVс | | | | | | | | 116,5 | |
| | К8-1Ат-IVс | | 500 | | | | В15 (М200) | 1,5 | 185,1 | 3,8 |
| | К8-2Ат-IVс | | | | | | В30 (М400) | | 185,1 | |
| | К9-1Ат-IVс | 6200 | 400 | | | | В15 (М200) | 1,36 | 126,5 | 3,4 |
| | К9-2Ат-IVс | | | | | | | | 141,9 | |
| | К9-3Ат-IVс | | | | | | | | 164,3 | |
| | К9-4Ат-IVс | | | | | | | | 184,9 | |
| | К9-5Ат-IVс | | | | | | В25 (М300) | | 119,7 | |
| | К9-6Ат-IVс | | | | | | | | 127,5 | |
| | К9-7Ат-IVс | | | | | | | | 148,9 | |
| | К9-8Ат-IVс | | | | | | | | 182,5 | |
| | К9-9Ат-IVс | | | | | | В30 (М400) | | 145,3 | |

| Эскиз колонны | Марка колонны | Размеры, мм H | в | h | в1 | с | Класс (марка) бетона | Расход материалов: бетон, м³ | сталь, кг | Масса, т |
|---|---|---|---|---|---|---|---|---|---|---|
| 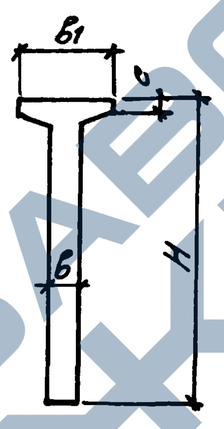 | К9-10Ат-IVс | 6200 | 400 | 400 | 2200 | 340 | В30 (М400) | 1,36 | 198,3 | 3,4 |
| | К9-11Ат-IVс | | | | | | В25 (М300) | | 212,9 | |
| | К9-12Ат-IVс | | | | | | В15 (М200) | | 166,9 | |
| | К9-13Ат-IVс | | | | | | | | 122,3 | |
| | К9-14Ат-IVс | | | | | | | | 151,5 | |
| | К10-1Ат-IVс | | 500 | | | | В25 (М300) | 1,58 | 151,4 | 4,0 |
| | К10-2Ат-IVс | | | | | | | | 186,8 | |
| | К10-3Ат-IVс | | | | | | | | 197,3 | |
| | К10-4Ат-IVс | | | | | | | | 156,2 | |
| | К11-1Ат-IVс | 6800 | 400 | | | | В15 (М200) | 1,45 | 125,4 | 3,6 |
| | К11-2Ат-IVс | | | | | | | | 141,6 | |
| | К11-3Ат-IVс | | | | | | | | 177,9 | |
| | К11-4Ат-IVс | | | | | | | | 197,7 | |
| | К11-5Ат-IVс | | | | | | В25 (М300) | | 125,5 | |
| | К11-6Ат-IVс | | | | | | | | 135,4 | |
| | К11-7Ат-IVс | | | | | | В30 (М400) | | 163,5 | |
| | К11-8Ат-IVс | | | | | | В25 (М300) | | 192,5 | |
| | К11-9Ат-IVс | | | | | | | | 159,8 | |
| | К11-10Ат-IVс | | | | | | | | 221,3 | |
| | К11-11Ат-IVс | | | | | | | | 262,7 | |
| | К11-12Ат-IVс | | | | | | | | 135,4 | |
| | К11-13Ат-IVс | | | | | | В15 (М200) | | 180,7 | |
| | К11-14Ат-IVс | | | | | | В25 (М300) | | 128,6 | |
| | К11-15Ат-IVс | | | | | | В30 (М400) | | 166,6 | |

Взам. инв. №

Подп. и дата

Инв. № подл.

| Эскиз колонны | Марка колонны | Размеры, мм H | в | h | $в_1$ | с | Класс (марка) бетона | Расход материалов: бетон, $м^3$ | сталь, кг | Масса, т |
|---|---|---|---|---|---|---|---|---|---|---|
| 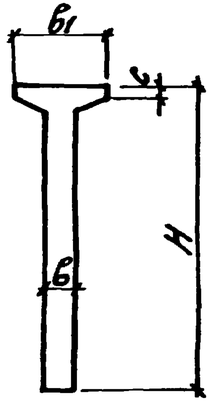 | К12-1Ат-IVс | 6800 | 500 | 400 | 2200 | 340 | В25 (М300) | 1,7 | 164,9 | 4,3 |
| | К12-2Ат-IVс | | | | | | В30 (М400) | | 200,5 | |
| | К12-3Ат-IVс | | | | | | В25 (М300) | | 222,5 | |
| | К12-4Ат-IVс | | | | | | В30 (М400) | | 164,9 | |
| | К13-1Ат-IVс | 8000 | 400 | | | | В25 (М300) | 1,64 | 167,3 | 4,1 |
| | К13-2Ат-IVс | | | | | | | | 204,0 | |
| | К13-3Ат-IVс | | | | | | | | 247,6 | |
| | К13-4Ат-IVс | | | | | | В30 (М400) | | 255,2 | |
| | К13-5Ат-IVс | | | | | | | | 312,4 | |
| | К13-6Ат-IVс | | | | | | | | 170,8 | |
| | К14-1Ат-IVс | | 500 | | | | В25 (М300) | 1,94 | 193,1 | 4,9 |
| | К14-2Ат-IVс | | | | | | | | 218,7 | |
| | К14-3Ат-IVс | | | | | | | | 283,4 | |
| | К14-4Ат-IVс | | | | | | В30 (М400) | | 261,1 | |
| | К14-5Ат-IVс | | | | | | В25 (М300) | | 296,9 | |
| | К14-6Ат-IVс | | | | | | В30 (М400) | | 318,4 | |
| | К14-7Ат-IVс | | | | | | | | 343,2 | |
| | К14-8Ат-IVс | | | | | | В15 (М200) | | 333,2 | |
| | К14-9Ат-IVс | | | | | | В30 (М400) | | 277,5 | |
| | К14-10Ат-IVс | | | | | | | | 241,4 | |
| | К14-11Ат-IVс | | | | | | | | 198,0 | |
| | К15-1Ат-IVс | 5800 | 400 | 2400 | 300 | | В25 (М300) | 1,32 | 126,1 | 3,3 |
| | К15-2Ат-IVс | | | | | | | | 157,8 | |
| | К15-3Ат-IVс | | | | | | | | 177,6 | |
| | К15-4Ат-IVс | | | | | | В30 (М400) | | 190,1 | |
| | К15-5Ат-IVс | 5800 | 400 | 400 | 2400 | 300 | В30 (М400) | 1,32 | 205,3 | 3,3 |
| | К15-6Ат-IVс | | | | | | | | 246,6 | |
| | К15-7Ат-IVс | | | | | | | | 177,6 | |
| | К15-8Ат-IVс | | | | | | | | 196,5 | |
| | К15-9Ат-IVс | | | | | | | | 216,6 | |
| | К15-10Ат-IVс | | | | | | В25 (М300) | | 126,3 | |
| | К16-1Ат-IVс | | 500 | | | | В15 (М200) | 1,52 | 191,3 | 3,8 |
| | К16-2Ат-IVс | | | | | | | | 196,3 | |
| | К16-3Ат-IVс | | | | | | В30 (М400) | | 212,4 | |
| | К16-4Ат-IVс | | | | | | | | 209,0 | |
| | К16-5Ат-IVс | | | | | | | | 223,2 | |
| | К16-6Ат-IVс | | | | | | В15 (М200) | | 194,5 | |
| | К16-7Ат-IVс | | | | | | В30 (М400) | | 199,5 | |
| | К17-1Ат-IVс | | 600 | | | | В30 (М400) | 1,73 | 257,9 | 4,3 |
| | К17-2Ат-IVс | | | | | | | | 262,5 | |
| | К18-1Ат-IVс | 6200 | 500 | | | | В15 (М200) | 1,6 | 157,6 | 4,0 |
| | К18-2Ат-IVс | | | | | | | | 191,6 | |
| | К18-3Ат-IVс | | | | | | | | 221,2 | |
| | К18-4Ат-IVс | | | | | | В25 (М300) | | 163,7 | |
| | К18-5Ат-IVс | | | | | | | | 217,1 | |
| | К18-6Ат-IVс | | | | | | В30 (М400) | | 227,7 | |
| | К18-7Ат-IVс | | | | | | В15 (М200) | | 160,9 | |
| | К18-8Ат-IVс | | | | | | | | 194,5 | |
| | К18-9Ат-IVс | | | | | | В25 (М300) | | 168,4 | |

| Эскиз колонны | Марка колонны | Размеры, мм H | b | h | b1 | c | Класс (марка) бетона | Расход материалов: Бетон, м³ | Сталь, кг | Масса, т |
|---|---|---|---|---|---|---|---|---|---|---|
| 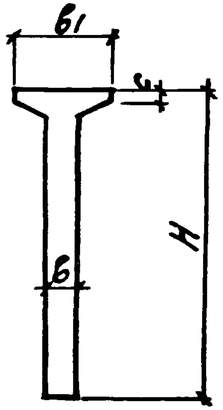 | К19-1Ат-IVс | 6200 | 600 | 400 | 2400 | 300 | В15 (М200) | 1,83 | 204,1 | 4,6 |
| | К19-2Ат-IVс | | | | | | | | 231,7 | |
| | К19-3Ат-IVс | | | | | | В25 (М300) | | 229,5 | |
| | К19-4Ат-IVс | | | | | | В30 (М400) | | 267,3 | |
| | К19-5Ат-IVс | | | | | | | | 242,3 | |
| | К19-6Ат-IVс | | | | | | | | 288,4 | |
| | К19-7Ат-IVс | | | | | | В15 (М200) | | 236,4 | |
| | К20-1Ат-IVс | 6800 | 500 | | | | | 1,72 | 167,0 | 4,3 |
| | К20-2Ат-IVс | | | | | | В25 (М300) | | 209,6 | |
| | К20-3Ат-IVс | | | | | | В15 (М200) | | 254,0 | |
| | К20-4Ат-IVс | | | | | | В25 (М300) | | 175,5 | |
| | К20-5Ат-IVс | | | | | | | | 251,1 | |
| | К20-6Ат-IVс | | | | | | В30 (М400) | | 254,2 | |
| | К20-7Ат-IVс | | | | | | | | 251,1 | |
| | К20-8Ат-IVс | | | | | | В25 (М300) | | 261,4 | |
| | К20-9Ат-IVс | | | | | | В15 (М200) | | 170,2 | |
| | К20-10Ат-IVс | | | | | | В25 (М300) | | 180,0 | |
| | К21-1Ат-IVс | | 600 | | | | В15 (М200) | 1,97 | 225,4 | 4,9 |
| | К21-2Ат-IVс | | | | | | | | 251,3 | |
| | К21-3Ат-IVс | | | | | | В25 (М300) | | 257,5 | |
| | К21-4Ат-IVс | | | | | | В30 (М400) | | 306,8 | |
| | К21-5Ат-IVс | | | | | | | | 259,3 | |
| | К21-6Ат-IVс | | | | | | В25 (М300) | | 320,8 | |
| | К21-7Ат-IVс | | | | | | В30 (М400) | | 257,5 | |

| Эскиз колонны | Марка колонны | Размеры, мм H | b | h | b1 | c | Класс (марка) бетона | Расход материалов: Бетон, м³ | Сталь, кг | Масса, т |
|---|---|---|---|---|---|---|---|---|---|---|
| | К21-8Ат-IVс | 6800 | 600 | 400 | 2400 | 300 | В30 (М400) | 1,97 | 361,3 | 4,9 |
| | К22-1Ат-IVс | | 500 | | | | | 1,96 | 213,8 | |
| | К22-2Ат-IVс | | | | | | | | 269,8 | |
| | К22-3Ат-IVс | | | | | | | | 217,4 | |
| | К23-1Ат-IVс | | | | | | В25 (М300) | | 240,3 | |
| | К23-2Ат-IVс | | | | | | | | 259,6 | |
| | К23-3Ат-IVс | | | | | | | | 275,8 | |
| | К23-4Ат-IVс | | | | | | | | 318,3 | |
| | К23-5Ат-IVс | | | | | | В30 (М400) | | 272,4 | |
| | К23-6Ат-IVс | | | | | | | | 318,3 | |
| | К23-7Ат-IVс | | | | | | | | 352,3 | |
| | К23-8Ат-IVс | | | | | | | | 240,3 | |
| | К23-9Ат-IVс | | | | | | В25 (М300) | | 303,6 | |
| | К23-10Ат-IVс | 8000 | 600 | | 2400 | 300 | | 2,25 | 287,3 | 5,6 |
| | К23-11Ат-IVс | | | | | | В30 (М400) | | 375,2 | |
| | К23-12Ат-IVс | | | | | | | | 390,3 | |
| | К23-13Ат-IVс | | | | | | В25 (М300) | | 269,5 | |
| | К23-14Ат-IVс | | | | | | | | 281,8 | |
| | К24-1Ат-IVс | | 500 | | | | | 2,81 | 278,9 | 7,0 |
| | К24-2Ат-IVс | | | | | | | | 292,1 | |
| | К24-3Ат-IVс | | | | | | | | 375,3 | |
| | К24-4Ат-IVс | | | | | | | | 383,9 | |
| | К24-5Ат-IVс | | | | | | | | 396,9 | |
| | К24-6Ат-IVс | | | | | | | | 405,5 | |

Инв.№ подл. | Подпись и дата | Взам.инв.№

https://zavodjbi.com/



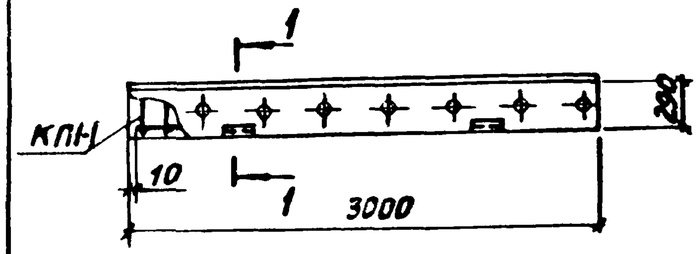


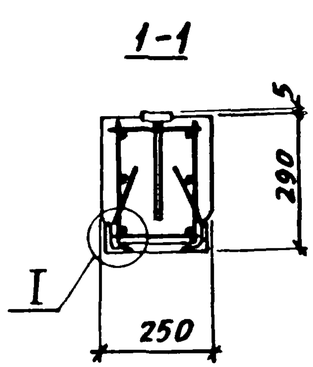


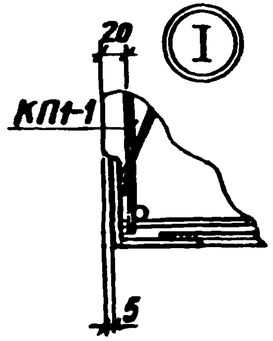


| Марка траверсы | Марка пространственного каркаса КП | Кол. | Обозначение документа на каркас КП | Класс (марка) бетона | Объем бетона, м3 | Масса траверсы, т |
|---|---|---|---|---|---|---|
| Т1-1Ат-IVС | КП1-1 | 1 | 3.015-2/82.II-9-1 | В15 (М200) | 0,22 | 0,55 |
| | | | | | | |

| | | | |
|---|---|---|---|
| Нач. отд | Бродский | | |
| Н. контр | Зорин | | |
| Гл. констр | Зорин | | |
| Рук. гр. | Шахновский | | |
| Разраб. | Боднянская | | |
| Рассчит. | Петраш | | |
| Исполн. | Личкатая | | |
| Провер. | Боднянская | | |

3.015-2/82.II-8-1

Траверса Т1-1Ат-IVС

| Стадия | Лист | Листов |
|---|---|---|
| Р | | 1 |

ХАРЬКОВСКИЙ ПРОМСТРОЙНИИПРОЕКТ

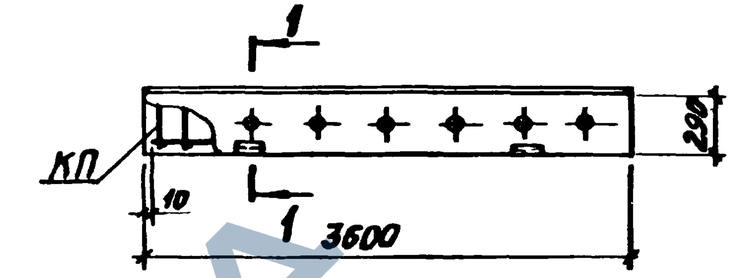


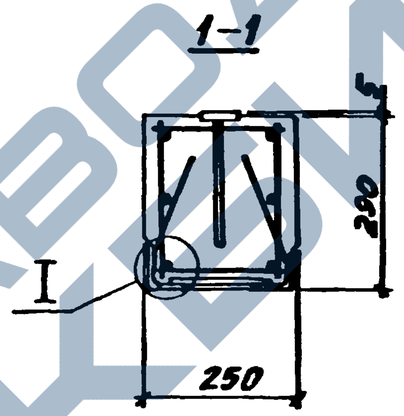


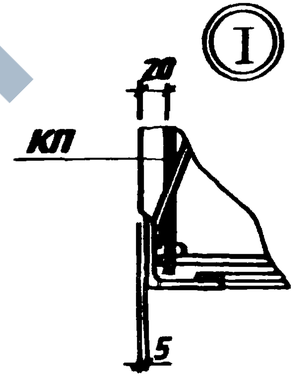


| Марка траверсы | Марка пространственного каркаса КП | Кол. | Обозначение документа на каркас КП | Класс (марка) бетона | Объем бетона, м3 | Масса траверсы, т |
|---|---|---|---|---|---|---|
| Т2-1Ат-IVС | КП2-1 | 1 | 3.015-2/82.II-9-2 | В15 (М200) | 0,26 | 0,65 |
| Т2-2Ат-IVС | КП2-2 | 1 | 3.015-2/82.II-9-2 | В15 (М200) | 0,26 | 0,65 |

Инв. № подл. | Подпись и дата | Взам. инв. №

| | | | |
|---|---|---|---|
| Нач. отд | Бродский | | |
| Н. контр | Зорин | | |
| Гл. констр | Зорин | | |
| Рук. гр. | Шахновский | | |
| Разраб. | Боднянская | | |
| Рассчит. | Петраш | | |
| Исполн. | Личкатая | | |
| Провер. | Боднянская | | |

3.015-2/82.II-8-2

Траверса Т2-1Ат-IVС; Т2-2Ат-IVС

| Стадия | Лист | Листов |
|---|---|---|
| Р | | 1 |

ХАРЬКОВСКИЙ ПРОМСТРОЙНИИПРОЕКТ

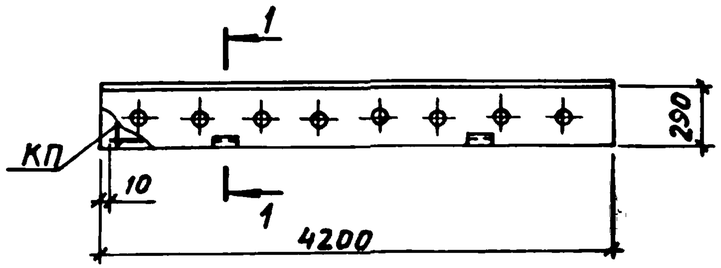


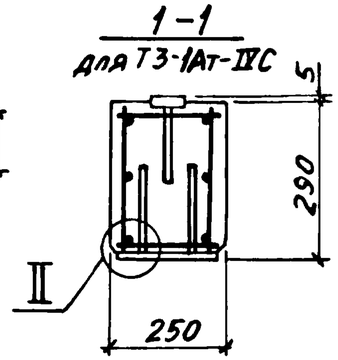


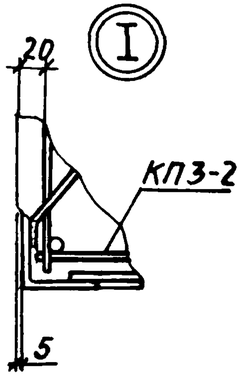


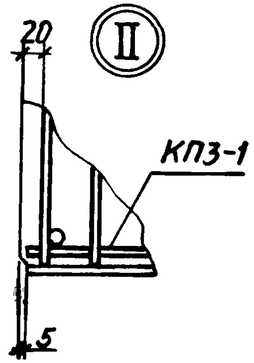


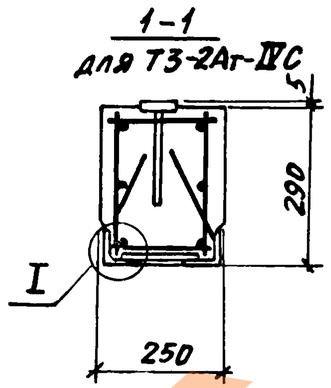


| Марка траверсы | Марка пространственного каркаса КП | Кол | Обозначение документа на каркас КП | Класс (марка) бетона | Объем бетона, м³ | Масса траверсы, т |
|---|---|---|---|---|---|---|
| Т3-1Ат-IVС | КП3-1 | 1 | 3.015-2/82.II-9-3 | В15 (М200) | 0,31 | 0,77 |
| Т3-2Ат-IVС | КП3-2 | 1 | | | | |

| | | | | |
|---|---|---|---|---|
| Нач. отд. | Бродский | | | 3.015-2/82.II-8-3 |
| Н. контр. | Зорин | | | |
| Гл. констр. | Зорин | | | |
| Рук. гр. | Шахновский | | | Траверса Т3-1Ат-IVС, Т3-2Ат-IVС |
| Разраб. | Боднянская | | | Стадия: Р; Лист: ; Листов: 1 |
| Рассчит. | Петраш | | | ХАРЬКОВСКИЙ ПРОМСТРОЙНИИПРОЕКТ |
| Исполн. | Личкатая | | | |
| Провер. | Боднянская | | | |

Инв.№ подл. | Подпись и дата | Взам. инв.№

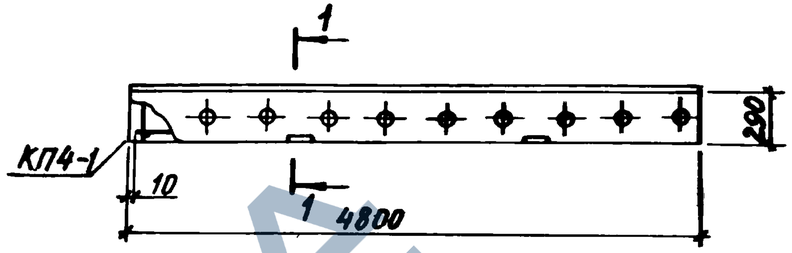


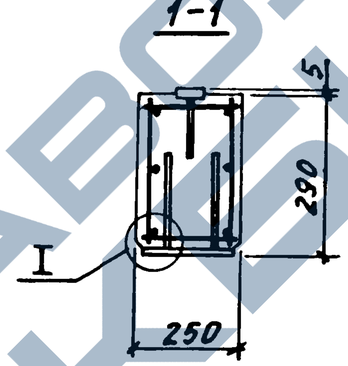


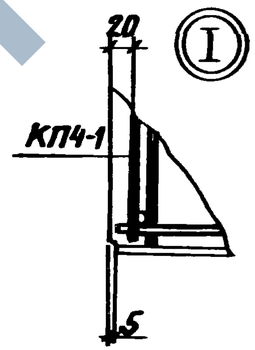


| Марка траверсы | Марка пространственного каркаса КП | Кол | Обозначение документа на каркас КП | Класс (марка) бетона | Объем бетона, м³ | Масса траверсы, т |
|---|---|---|---|---|---|---|
| Т4-1Ат-IVС | КП4-1 | 1 | 3.015-2/82.II-9-4 | В25 (М300) | 0.35 | 0.87 |
| | | | | | | |

| | | | | |
|---|---|---|---|---|
| Нач. отд. | Бродский | | | 3.015-2/82.II-8-4 |
| Н контр. | Зорин | | | |
| Гл.констр. | Зорин | | | |
| Рук. гр. | Шахновский | | | Траверса Т4-1Ат-IVС |
| Разраб. | Боднянская | | | Стадия: Р; Лист: ; Листов: 1 |
| Рассчит. | Петраш | | | ХАРЬКОВСКИЙ ПРОМСТРОЙНИИПРОЕКТ |
| Исполн. | Личкатая | | | |
| Провер. | Боднянская | | | |

Инв.№ подл. | Подпись и дата | Взам. инв.№



ЗАВОД ЖБИ
https://zavodjbi.com/

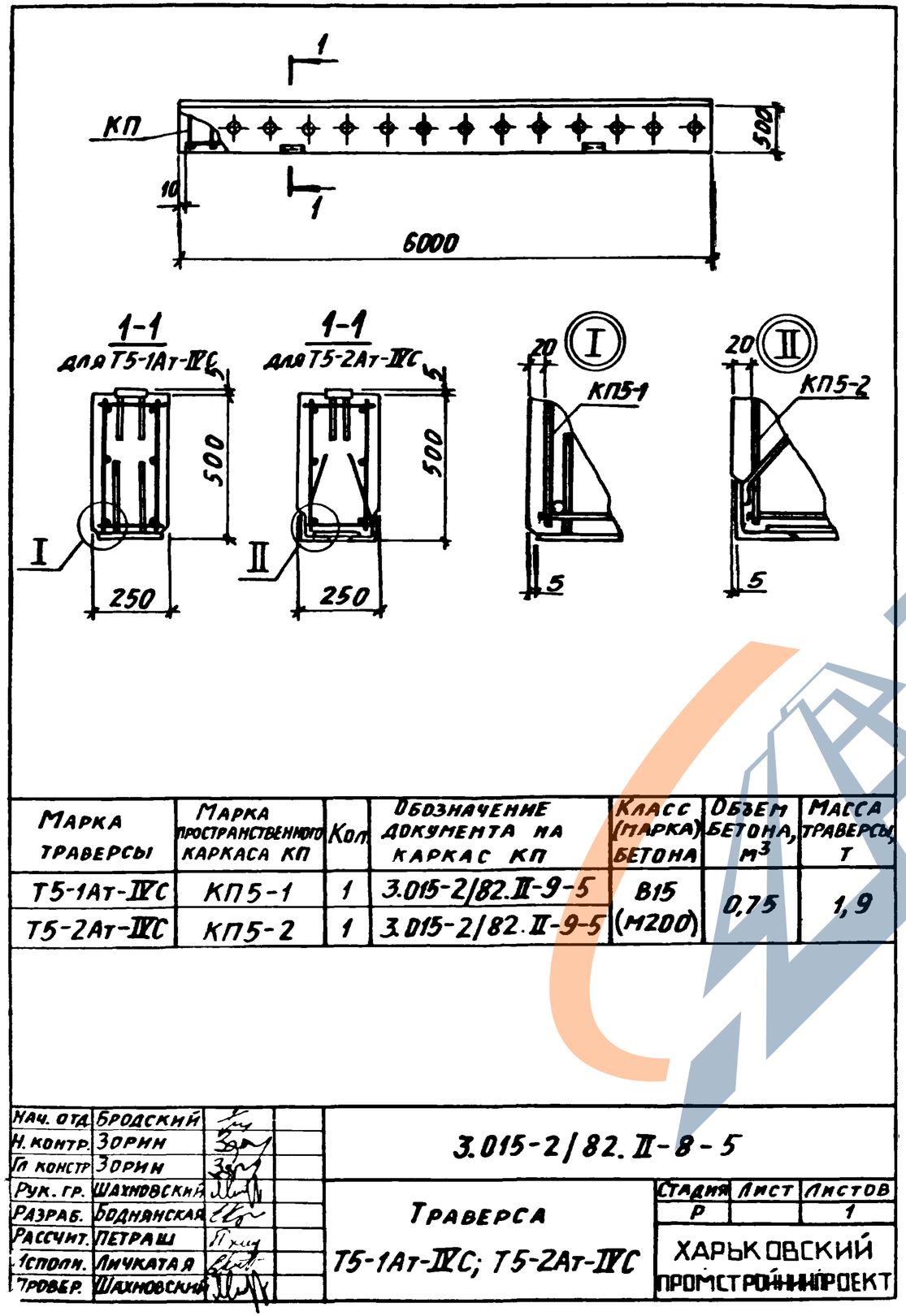


| Марка траверсы | Марка пространственного каркаса КП | Кол. | Обозначение документа на каркас КП | Класс (марка) бетона | Объем бетона, м³ | Масса траверсы, т |
|---|---|---|---|---|---|---|
| Т5-1Ат-IVС | КП5-1 | 1 | 3.015-2/82.II-9-5 | В15 (М200) | 0,75 | 1,9 |
| Т5-2Ат-IVС | КП5-2 | 1 | 3.015-2/82.II-9-5 | | | |

| | | | | | |
|---|---|---|---|---|---|
| Нач. отд. | Бродский | | 3.015-2/82.II-8-5 | | |
| Н. контр. | Зорин | | | | |
| Гл. констр | Зорин | | | | |
| Рук. гр. | Шахновский | | Траверса Т5-1Ат-IVС; Т5-2Ат-IVС | Стадия: Р | Лист: | Листов: 1 |
| Разраб. | Боднянская | | | ХАРЬКОВСКИЙ ПРОМСТРОЙНИИПРОЕКТ | | |
| Рассчит. | Петраш | | | | | |
| Исполн. | Личкатая | | | | | |
| Провер. | Шахновский | | | | | |

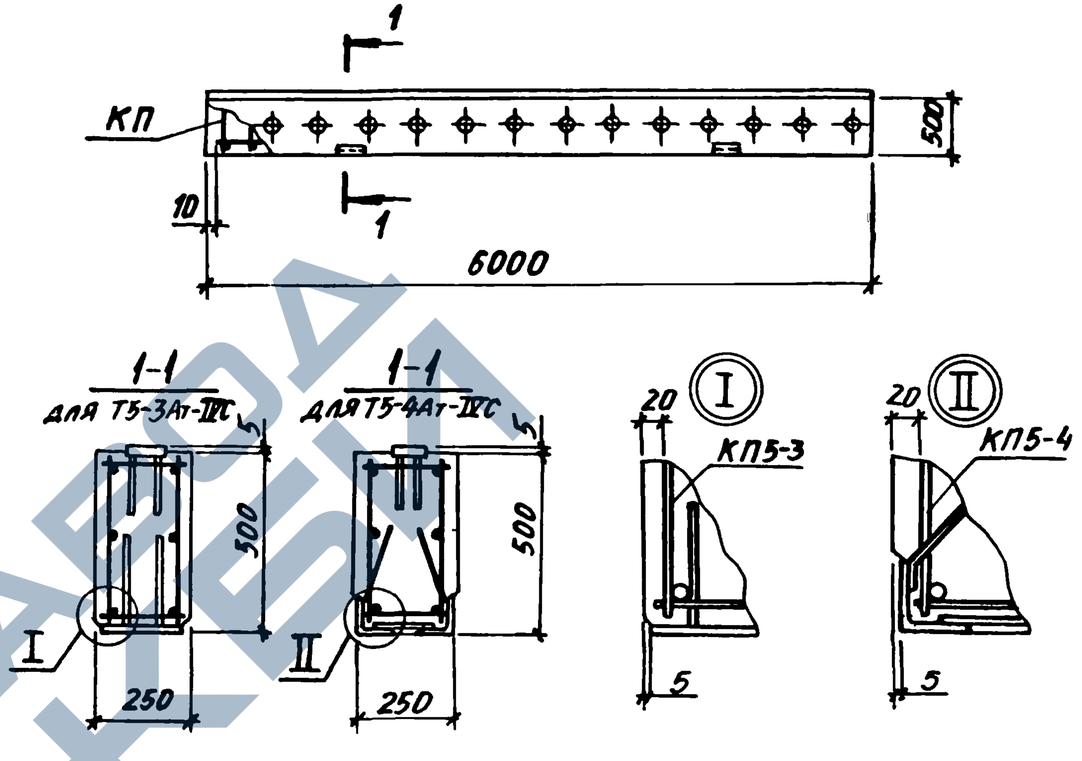


| Марка траверсы | Марка пространственного каркаса КП | Кол. | Обозначение документа на каркас КП | Класс (марка) бетона | Объем бетона, м³ | Масса траверсы, т |
|---|---|---|---|---|---|---|
| Т5-3Ат-IVС | КП5-3 | 1 | 3.015-2/82.II-9-6 | В15 (М200) | 0,75 | 1,9 |
| Т5-4Ат-IVС | КП5-4 | 1 | 3.015-2/82.II-9-6 | В25 (М300) | | |

Инв. № подл. | Подпись и дата | Взам. инв. №

| | | | | | |
|---|---|---|---|---|---|
| Нач. отд. | Бродский | | 3.015-2/82.II-8-6 | | |
| Н. контр. | Зорин | | | | |
| Гл. констр | Зорин | | | | |
| Рук. гр. | Шахновский | | Траверса Т5-3Ат-IVС; Т5-4Ат-IVС | Стадия: Р | Лист: | Листов: 1 |
| Разраб. | Боднянская | | | ХАРЬКОВСКИЙ ПРОМСТРОЙНИИПРОЕКТ | | |
| Рассчит. | Петраш | | | | | |
| Исполн | Личкатая | | | | | |
| Провер. | Шахновский | | | | | |

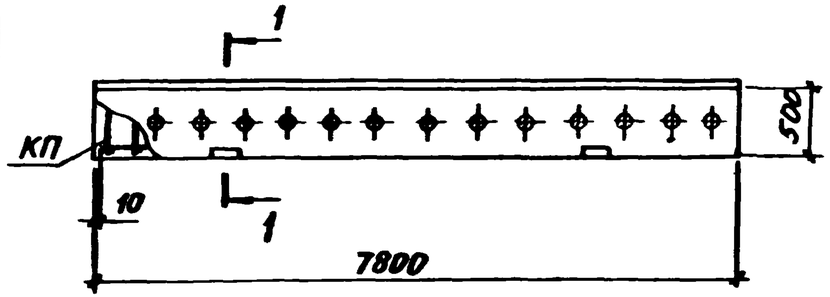


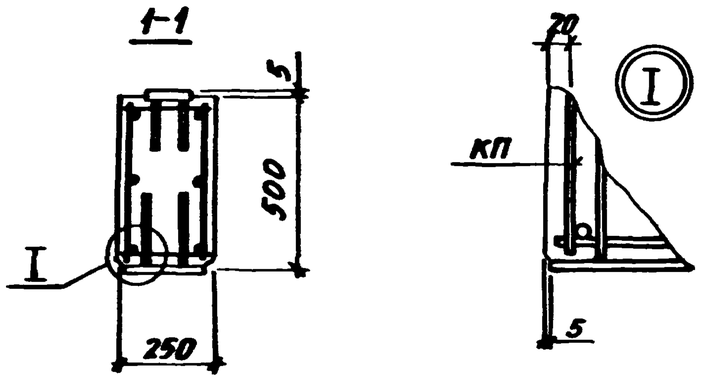


| Марка траверсы | Марка пространственного каркаса КП | Кол. | Обозначение документа на каркас КП | Класс (марка) бетона | Объем бетона, м3 | Масса траверсы, т |
|---|---|---|---|---|---|---|
| ТБ-1Ат-IVС | КПБ-1 | 1 | 3.015-2/82.II-9-7 | В15 (М200) | 0,98 | 2,45 |
| ТБ-2Ат-IVС | КПБ-2 | | | | | |

| | | | | | |
|---|---|---|---|---|---|
| Нач. отд. | Бродский | | 3.015-2/82.II-8-7 | | |
| Н. контр. | Зорин | | | | |
| Гл. констр. | Зорин | | | | |
| Рук. гр. | Шахновский | | Траверса ТБ-1Ат-IVС; ТБ-2Ат-IVС | Стадия: Р | Лист: | Листов: 1 |
| Разраб. | Бодянская | | | ХАРЬКОВСКИЙ ПРОМСТРОЙНИИПРОЕКТ | |
| Рассчит. | Петраш | | | | |
| | Личкатая | | | | |
| Провер. | Бодянская | | | | |

Инв. № подл. | Подпись и дата | Взам. инв. №

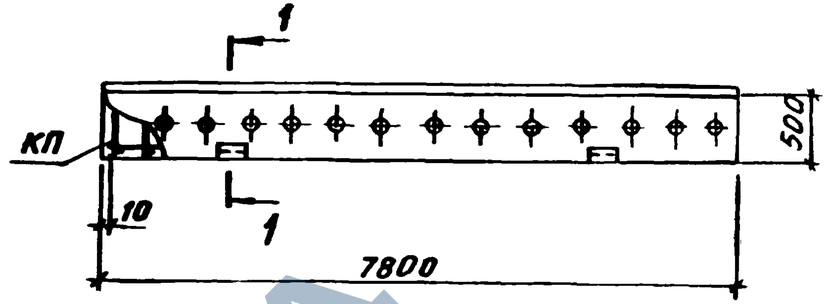


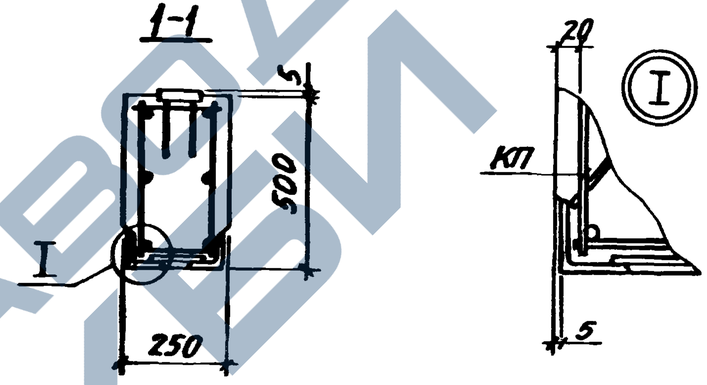


| Марка траверсы | Марка пространственного каркаса КП | Кол. | Обозначение документа на каркас КП | Класс (марка) бетона | Объем бетона, м3 | Масса траверсы, т |
|---|---|---|---|---|---|---|
| ТБ-3Ат-IVС | КПБ-3 | 1 | 3.015-2/82.II-9-8 | В15 (М200) | 0,98 | 2,45 |
| ТБ-4Ат-IVС | КПБ-4 | 1 | | | | |

| | | | | | |
|---|---|---|---|---|---|
| Нач. отд. | Бродский | | 3.015-2/82.II-8-8 | | |
| Н. контр. | Зорин | | | | |
| Гл. констр. | Зорин | | | | |
| Рук. гр. | Шахновский | | Траверса ТБ-3Ат-IVС; ТБ-4Ат-IVС | Стадия: Р | Лист: | Листов: 1 |
| Разраб. | Бодянская | | | ХАРЬКОВСКИЙ ПРОМСТРОЙНИИПРОЕКТ | |
| Рассчит. | Петраш | | | | |
| Исполн. | Личкатая | | | | |
| Провер. | Бодянская | | | | |

Инв. № подл. | Подпись и дата | Взам. инв. №

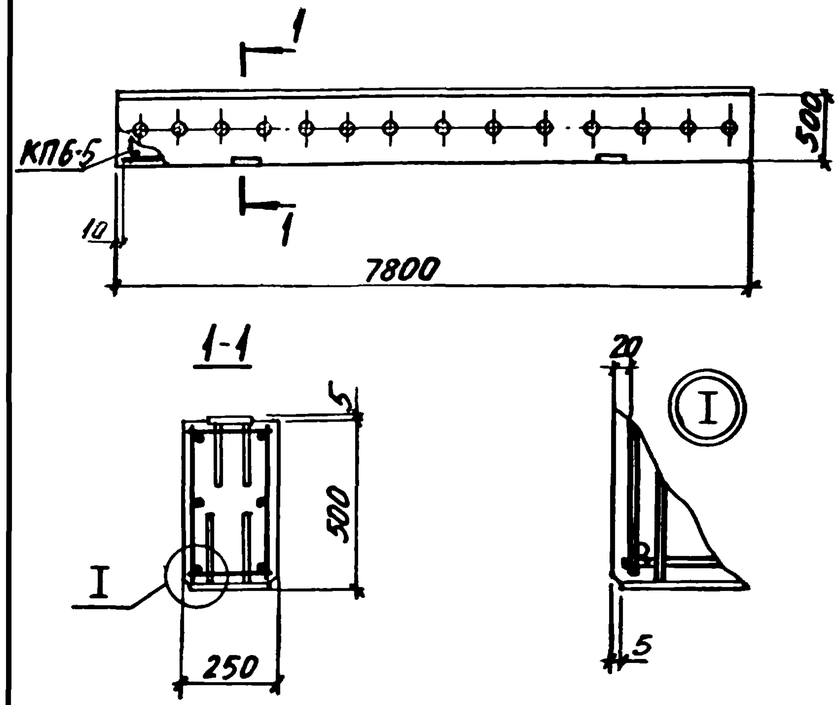


| Марка траверсы | Марка пространственного каркаса КП | Кол. | Обозначение документа на каркас КП | Класс (марка) бетона | Объем бетона, м³ | Масса траверсы, т |
|---|---|---|---|---|---|---|
| Т6-5Ат-IVС | КПБ-5 | 1 | 3.015-2/82.II-9-9 | В25 (М300) | 0,98 | 2,45 |

| | | | | |
|---|---|---|---|---|
| Нач. отд. | Бродский | | 3.015-2/82.II-8-9 | |
| Н. контр. | Зорин | | | |
| Гл. констр. | Зорин | | | |
| Рук. гр. | Шахновский | | Траверса Т6-5Ат-IVС | Стадия: Р; Лист: ; Листов: 1 |
| Разраб. | Боднянская | | | ХАРЬКОВСКИЙ ПРОМСТРОЙНИИПРОЕКТ |
| Рассчит. | Петраш | | | |
| Исполн. | Личкатая | | | |
| Провер. | Шахновский | | | |

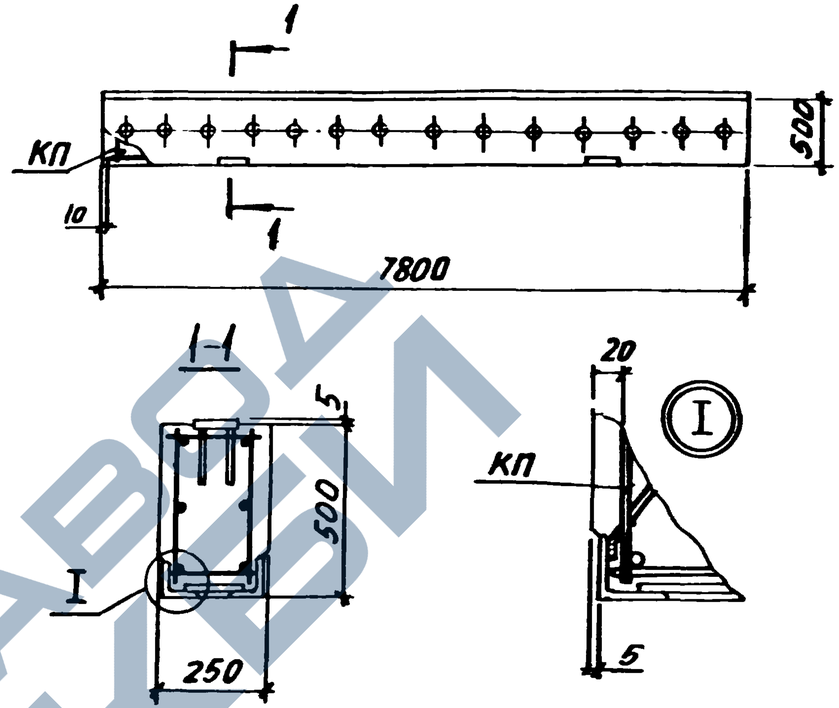


| Марка траверсы | Марка пространственного каркаса КП | Кол. | Обозначение документа на каркас КП | Класс (марка) бетона | Объем бетона, м³ | Масса траверсы, т |
|---|---|---|---|---|---|---|
| Т6-6Ат-IVС | КП6-6 | 1 | 3.015-2/82.II-9-10 | В25 (М300) | 0,98 | 2,45 |
| Т6-7Ат-IVС | КП6-7 | 1 | 3.015-2/82.II-9-10 | В25 (М300) | 0,98 | 2,45 |

Инв. № подл. | Подпись и дата | Взам. инв. №

| | | | | |
|---|---|---|---|---|
| Нач. отд. | Бродский | | 3.015-2/82.II-8-10 | |
| Н. контр. | Зорин | | | |
| Гл. констр. | Зорин | | | |
| Рук. гр. | Шахновский | | Траверса Т6-6Ат-IVС; Т6-7Ат-IVС | Стадия: Р; Лист: ; Листов: 1 |
| Разраб. | Боднянская | | | ХАРЬКОВСКИЙ ПРОМСТРОЙНИИПРОЕКТ |
| Рассчит. | Петраш | | | |
| Исполн. | Личкатая | | | |
| Провер. | Шахновский | | | |

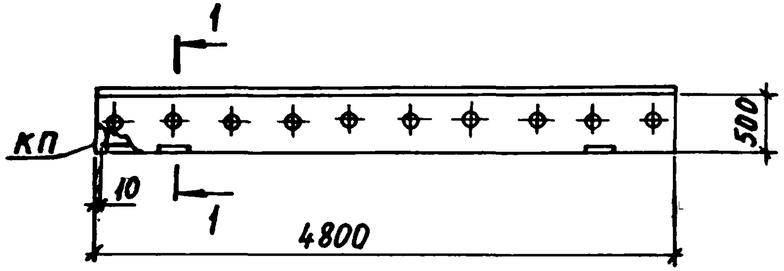


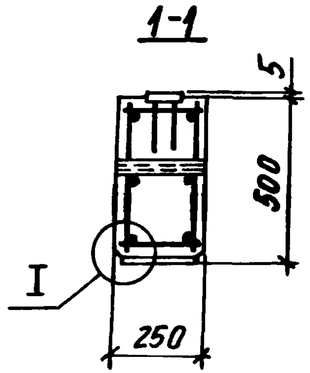


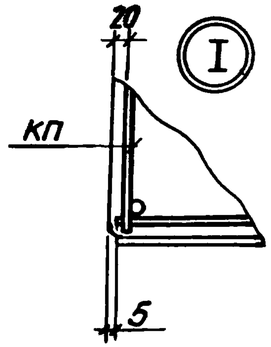


| Марка траверсы | Марка пространственного каркаса КП | Кол. | Обозначение документа на каркас КП | Класс (марка) бетона | Объем бетона, м³ | Масса траверсы, т |
|---|---|---|---|---|---|---|
| Т7-1Ат-IVС | КП7-1 | 1 | 3.015-2/82.II-9-11 | В25 (М300) | 0,6 | 1,5 |
| Т7-2Ат-IVС | КП7-2 | 1 | 3.015-2/82.II-9-11 | В15 (М200) | 0,6 | 1,5 |

| | | | |
|---|---|---|---|
| Нач. отд. | Бродский | | |
| Н. контр. | Зорин | | |
| Гл. констр. | Зорин | | |
| Рук. гр. | Шахновский | | |
| Разраб. | Боднянская | | |
| Рассчит. | Петраш | | |
| Исполн. | Личкатая | | |
| Провер. | Шахновский | | |

3.015-2/82.II-8-11

Траверса Т7-1Ат-IVС; Т7-2Ат-IVС

| Стадия | Лист | Листов |
|---|---|---|
| Р | | 1 |

ХАРЬКОВСКИЙ ПРОМСТРОЙНИИПРОЕКТ

Инв. № подл. | Подпись и дата | Взам. инв. №

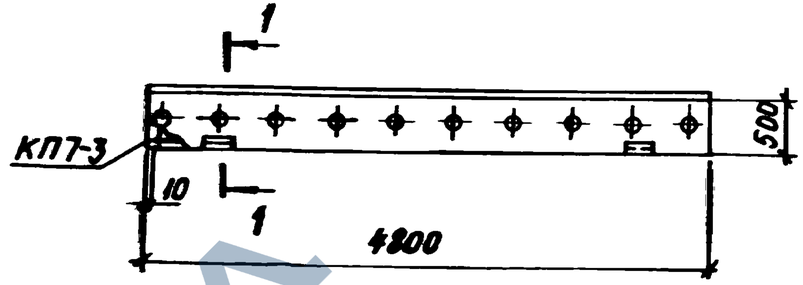


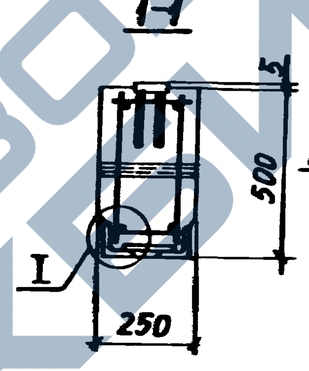


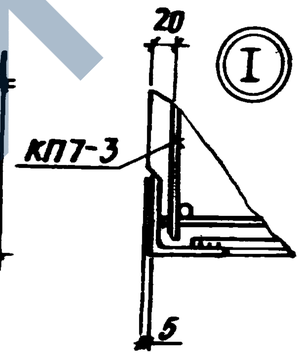


| Марка траверсы | Марка пространственного каркаса КП | Кол. | Обозначение документа на каркас КП | Класс (марка) бетона | Объем бетона, м³ | Масса траверсы, т |
|---|---|---|---|---|---|---|
| Т7-3Ат-IVС | КП7-3 | 1 | 3.015-2/82.II-9-12 | В15 (М200) | 0,6 | 1,5 |

| | | | |
|---|---|---|---|
| Нач. отд. | Бродский | | |
| Н. контр. | Зорин | | |
| Гл. констр. | Зорин | | |
| Рук. гр. | Шахновский | | |
| Разраб. | Боднянская | | |
| Рассчит. | Петраш | | |
| Исполн. | Личкатая | | |
| Провер. | Шахновский | | |

3.015-2/82.II-8-12

Траверса Т7-3Ат-IVС

| Стадия | Лист | Листов |
|---|---|---|
| Р | | 1 |

ХАРЬКОВСКИЙ ПРОМСТРОЙНИИПРОЕКТ

Инв. № подл. | Подпись и дата | Взам. инв. №

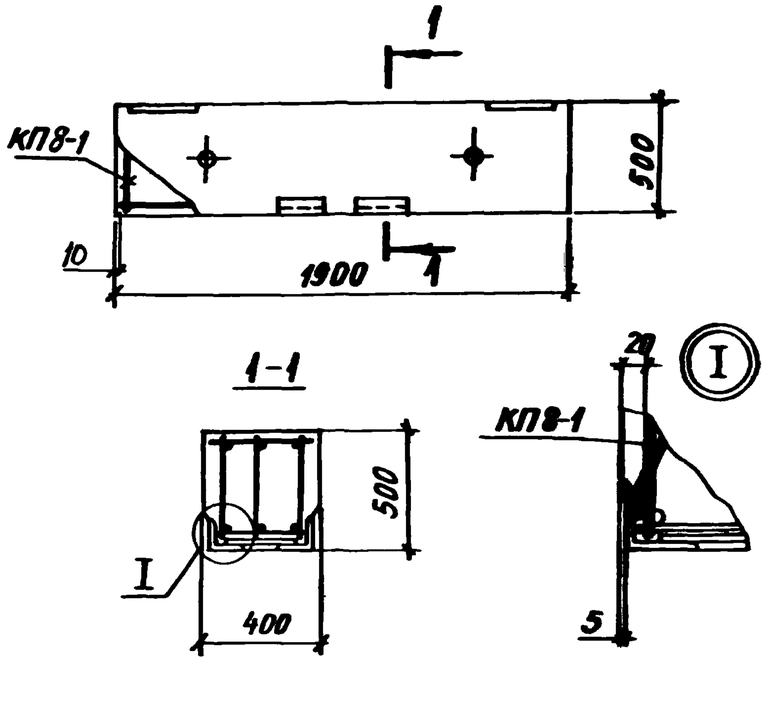


| Марка траверсы | Марка пространственного каркаса КП | Кол. | Обозначение документа на каркас КП | Класс (марка) бетона | Объем бетона, м³ | Масса траверсы, т |
|---|---|---|---|---|---|---|
| Т8Ат-IVС | КП8-1 | 1 | 3.015-2/82.II-9-13 | В15 (М200) | 0,38 | 0,95 |

| | | | | |
|---|---|---|---|---|
| Нач. отд | Бродский | | 3.015-2/82.II-8-13 | |
| Н. контр | Зорин | | | |
| Гл. констр | Зорин | | | |
| Рук. гр | Шахновский | | Траверса Т8Ат-IVС | Стадия: Р; Лист: ; Листов: 1 |
| Разраб | Боднянская | | | ХАРЬКОВСКИЙ ПРОМСТРОЙНИИПРОЕКТ |
| Рассчит. | Петраш | | | |
| Исполн. | Личкатая | | | |
| Провер. | Шахновский | | | |

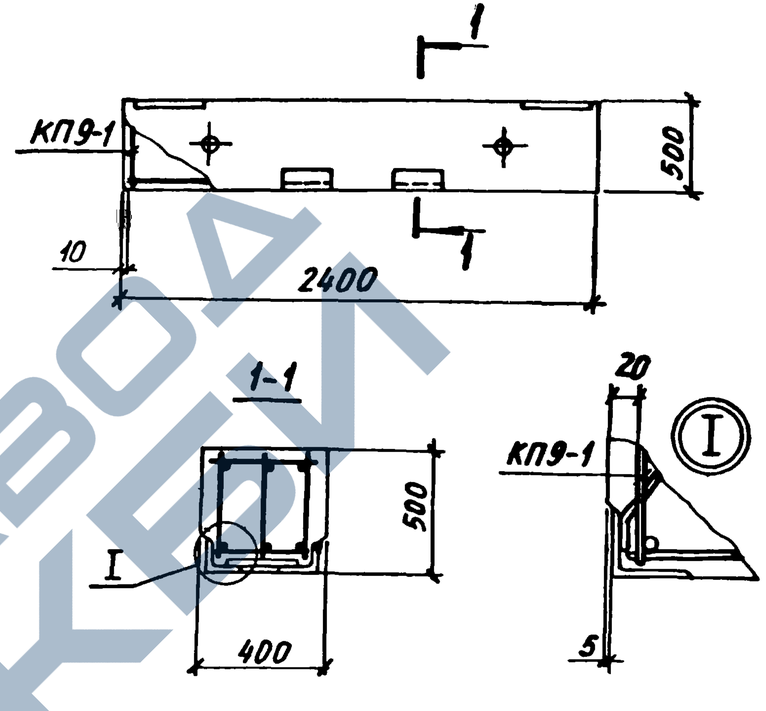


| Марка траверсы | Марка пространственного каркаса КП | Кол. | Обозначение документа на каркас КП | Класс (марка) бетона | Объем бетона, м³ | Масса траверсы, т |
|---|---|---|---|---|---|---|
| Т9Ат-IVС | КП9-1 | 1 | 3.015-2/82.II-9-14 | В15 (М200) | 0,48 | 1,2 |

| | | | | |
|---|---|---|---|---|
| Нач. отд | Бродский | | 3.015-2/82.II-8-14 | |
| Н. контр. | Зорин | | | |
| Гл. констр. | Зорин | | | |
| Рук. гр | Шахновский | | Траверса Т9Ат-IVС | Стадия: Р; Лист: ; Листов: 1 |
| Разраб | Боднянская | | | ХАРЬКОВСКИЙ ПРОМСТРОЙНИИПРОЕКТ |
| Рассчит. | Петраш | | | |
| Исполн | Личкатая | | | |
| Провер | Шахновский | | | |

Инв. № подл. | Подпись и дата | Взам. инв. №

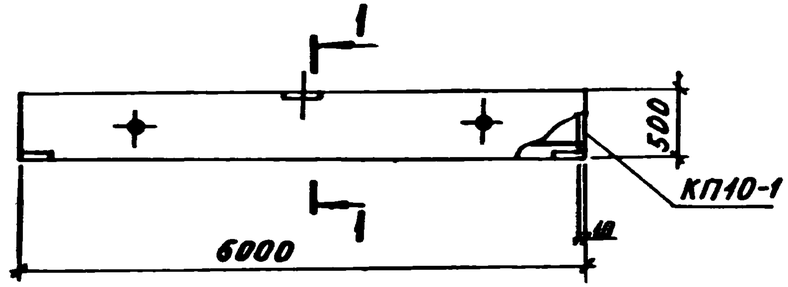


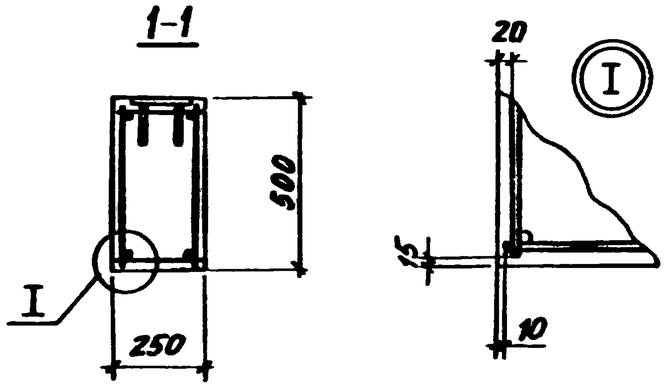


| Марка траверсы | Марка пространственного каркаса КП | Кол. | Обозначение документа на каркас КП | Класс (марка) бетона | Объем бетона, м³ | Масса траверсы, т |
|---|---|---|---|---|---|---|
| В1-1Ат-IVС | КП 10-1 | 1 | 3.015-2/82.II-9-15 | В15 (М200) | 0,75 | 1,9 |

| | | | | | |
|---|---|---|---|---|---|
| Нач. отд. | Бродский | | 3.015-2/82.II-8-15 | | |
| Н. контр. | Зорин | | | | |
| Гл. констр. | Зорин | | | | |
| Рук. гр. | Шахновский | | Вставка В1-1Ат-IVС | Стадия: Р | Лист: | Листов: 1 |
| Разраб. | Боднянская | | | ХАРЬКОВСКИЙ ПРОМСТРОЙНИИПРОЕКТ | |
| Рассчит. | Петраш | | | | |
| Исполн. | Личкатая | | | | |
| Провер. | Шахновский | | | | |

Инв. № подл. | Подпись и дата | Взам. инв. №

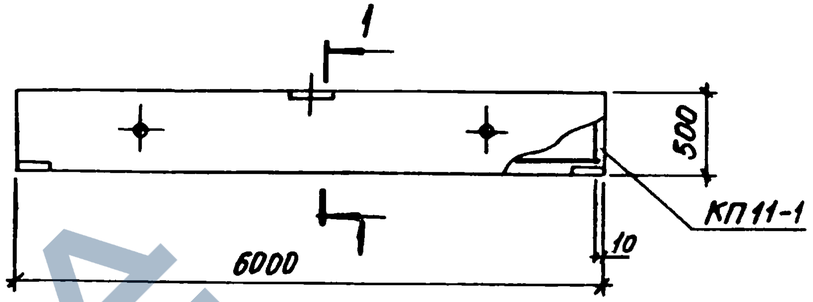


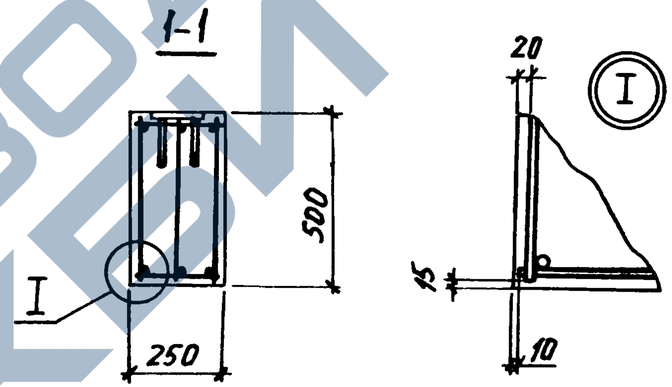


| Марка траверсы | Марка пространственного каркаса КП | Кол. | Обозначение документа на каркас КП | Класс (марка) бетона | Объем бетона, м³ | Масса траверсы, т |
|---|---|---|---|---|---|---|
| В1-2Ат-IVС | КП 11-1 | 1 | 3.015-2/82.II-9-16 | В15 (М200) | 0,75 | 1,9 |

| | | | | | |
|---|---|---|---|---|---|
| Нач. отд. | Бродский | | 3.015-2/82.II-8-16 | | |
| Н. контр. | Зорин | | | | |
| Гл. констр | Зорин | | | | |
| Рук. гр. | Шахновский | | Вставка В1-2Ат-IVС | Стадия: Р | Лист: | Листов: 1 |
| Разраб. | Боднянская | | | ХАРЬКОВСКИЙ ПРОМСТРОЙНИИПРОЕКТ | |
| Рассчит. | Петраш | | | | |
| Исполн. | Личкатая | | | | |
| Провер. | Шахновский | | | | |

Инв. № подл. | Подпись и дата | Взам. инв. №

| Марка колонны | Марка пространств. каркаса КП | Кол. | Обозначение документа на каркас КП | Класс (марка) бетона | Объем бетона, м3 | Масса колонны, т |
|---|---|---|---|---|---|---|
| К1-1Ат-IVс | КП12-1 | 1 | 3.015-2/82.II-9-17 | В30 (М400) | 0,56 | 1,4 |

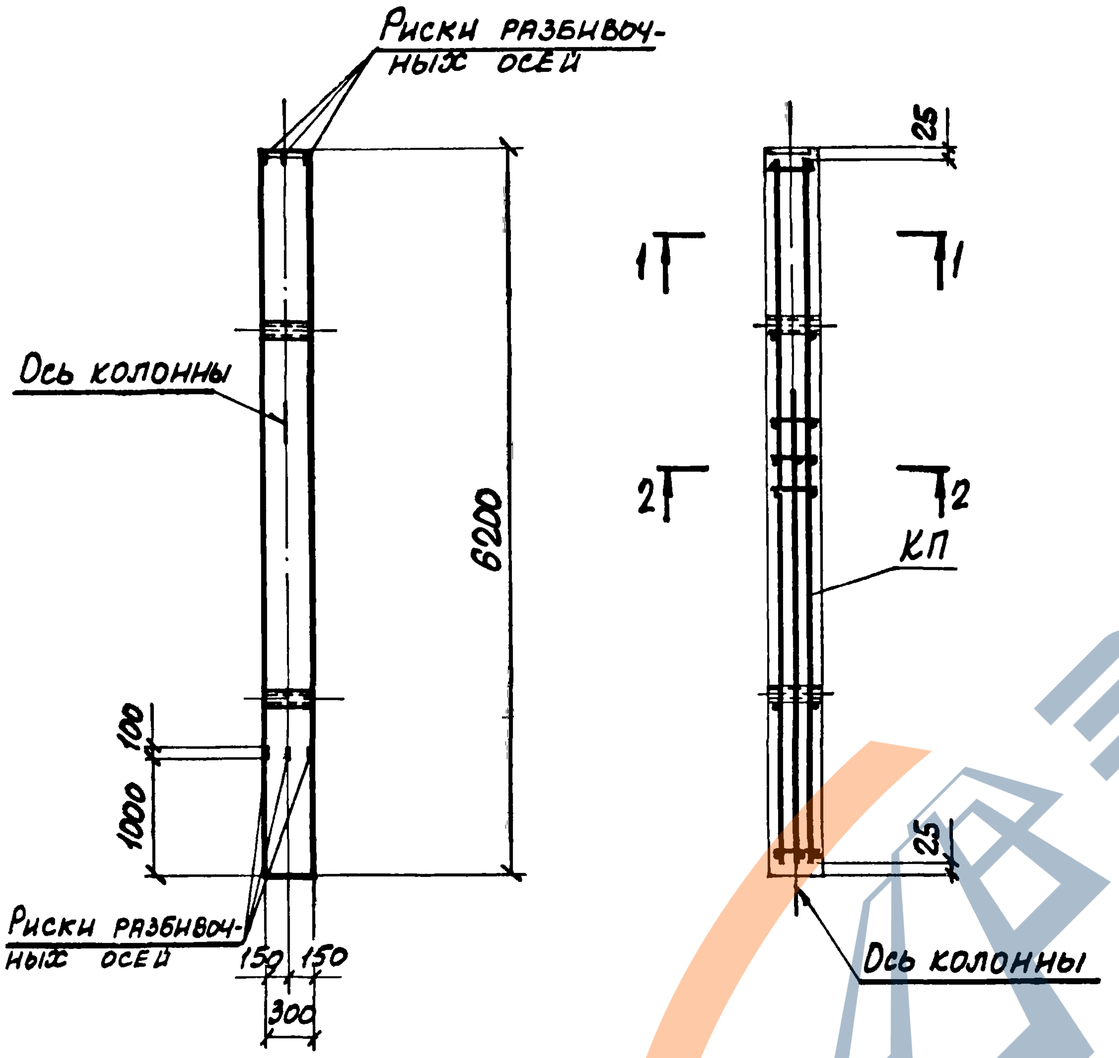


1-1

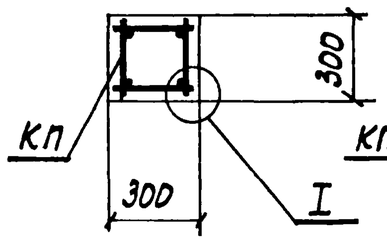


2-2

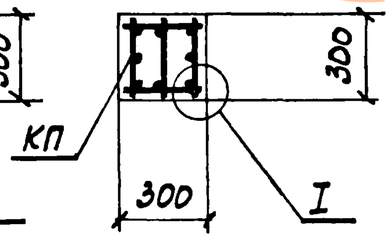


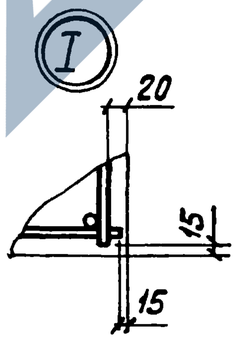


| | | | |
|---|---|---|---|
| Нач.отд. | Бродский | | |
| Н.контр. | Зорин | | |
| Гл.констр. | Зорин | | |
| Рук.гр. | Шахновский | | |
| Разраб. | Боднянская | | |
| Рассчит. | Петраш | | |
| Исполн. | Артеменко | | |
| Провер. | Боднянская | | |

3.015-2/82.II-8-17

Колонна К1-1Ат-IVс

| Стадия | Лист | Листов |
|---|---|---|
| Р | | 1 |

ХАРЬКОВСКИЙ ПРОМСТРОЙНИИПРОЕКТ

| Марка колонны | Марка пространств. каркаса КП | Кол. | Обозначение документа на каркас КП | Класс (марка) бетона | Объем бетона, м³ | Масса колонны, т |
|---|---|---|---|---|---|---|
| К1-2Ат-IVС | КП13-1 | 1 | 3.015-2/82.II-9-18 | В30 (М400) | 0,56 | 1,4 |

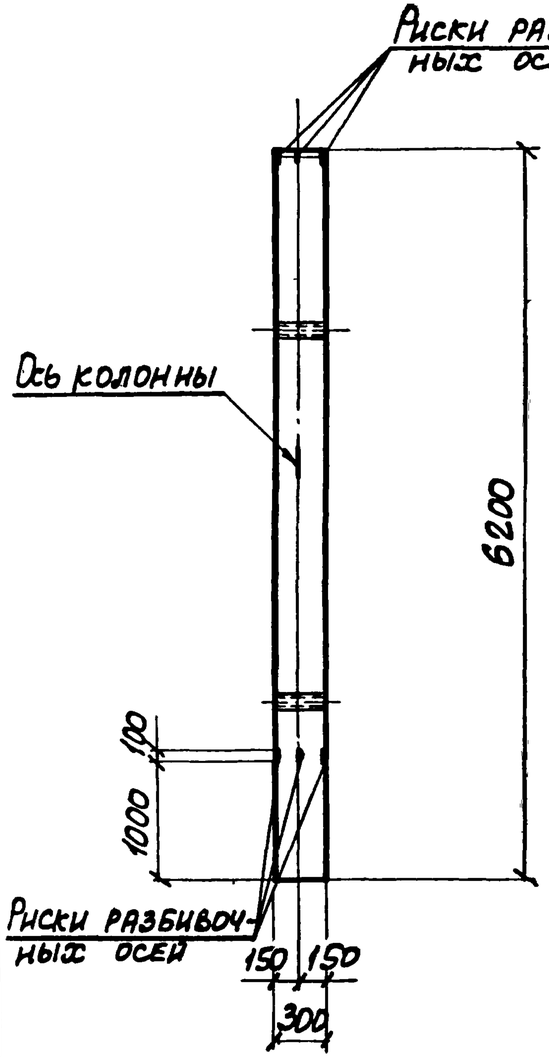


1-1

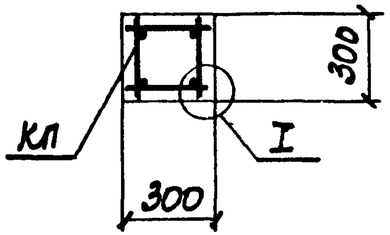


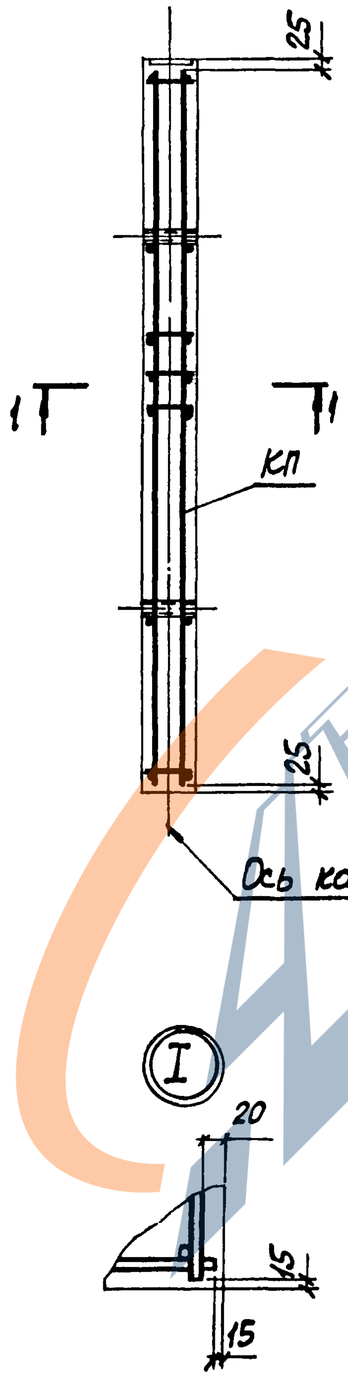





| | | | |
|---|---|---|---|
| Нач.отд. | Бродский | | |
| Н.контр. | Зорин | | |
| Гл.констр. | Зорин | | |
| Рук.гр. | Шаховский | | |
| Разраб. | Бодянская | | |
| Рассчит. | Петрий | | |
| Исполн. | Артеменко | | |
| Провер. | Бодянская | | |

3.015-2/82.II-8-18

Колонна К1-2Ат-IVС

| Стадия | Лист | Листов |
|---|---|---|
| Р | | 1 |

ХАРЬКОВСКИЙ ПРОМСТРОЙНИИПРОЕКТ

Инв. № подл. | Подпись и дата | Взам. инв. №

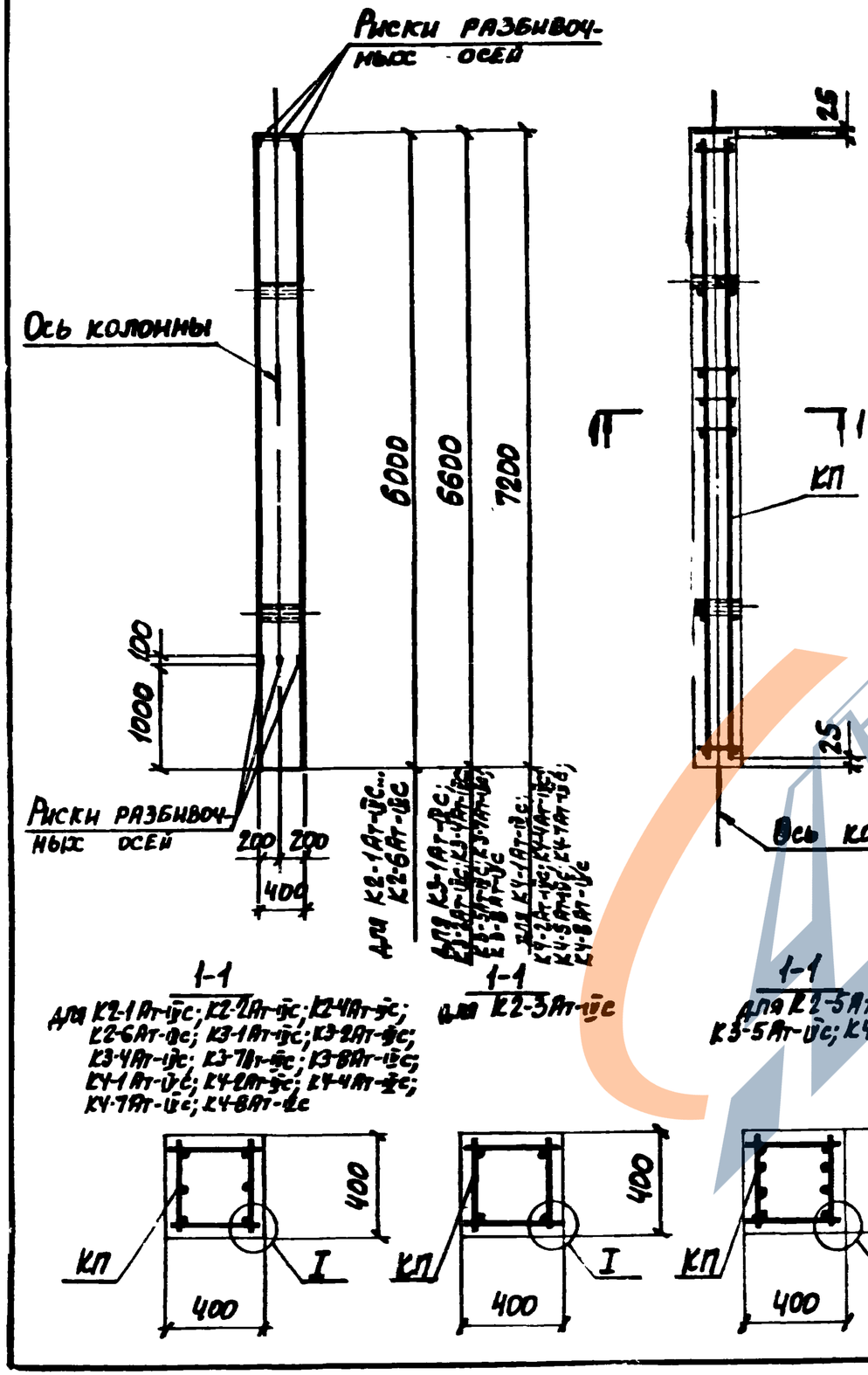


| Марка колонны | Марка пространств. каркаса КП | Кол. | Обозначение документа на каркас КП | Класс (марка) бетона | Объем бетона, м3 | Масса колонны, т |
|---|---|---|---|---|---|---|
| К2-1Ат-IVс | КП14-1 | 1 | 3.015-2/82.II-9-19 | В15 (М200) | 0,96 | 2,4 |
| К2-2Ат-IVс | КП14-2 | 1 | | | | |
| К2-3Ат-IVс | КП16-1 | 1 | 3.015-2/82.II-9-20 | | | |
| К2-4Ат-IVс | КП14-3 | 1 | -19 | В30 (М400) | | |
| К2-5Ат-IVс | КП17-1 | 1 | -21 | | | |
| К2-6Ат-IVс | КП15-1 | 1 | -19 | | | |
| К3-1Ат-IVс | КП20-1 | 1 | 3.015-2/82.II-9-24 | В15 (М200) | 1,06 | 2,6 |
| К3-2Ат-IVс | КП20-2 | 1 | | | | |
| К3-4Ат-IVс | КП20-3 | 1 | | | | |
| К3-5Ат-IVс | КП18-1 | 1 | 3.015-2/82.II-9-22 | В30 (М400) | | |
| К3-7Ат-IVс | КП21-1 | 1 | 3.015-2/82.II-9-24 | В15 (М200) | | |
| К3-8Ат-IVс | КП21-2 | 1 | | | | |
| К4-1Ат-IVс | КП22-1 | 1 | 3.015-2/82.II-9-25 | | 1,15 | 2,9 |
| К4-2Ат-IVс | КП22-2 | 1 | | | | |
| К4-4Ат-IVс | КП22-3 | 1 | | В25 (М300) | | |
| К4-5Ат-IVс | КП19-1 | 1 | 3.015-2/82.II-9-23 | В30 (М400) | | |
| К4-7Ат-IVс | КП23-1 | 1 | 3.015-2/82.II-9-25 | В15 (М200) | | |
| К4-8Ат-IVс | КП23-2 | 1 | | | | |

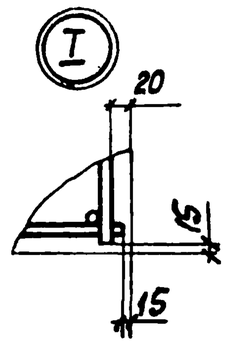


| | | | |
|---|---|---|---|
| Нач отд. | Брадский | | |
| Н.контр. | Зорин | | |
| Гл.констр. | Зорин | | |
| Рук.гр. | Шаховский | | |
| Разраб. | Баднянская | | |
| Рассчит. | Петраш | | |
| Исполн. | Артеменко | | |
| Провер | Баднянская | | |

3.015-2/82.II-8-19

Колонна
К2-1Ат-IVс... К2-6Ат-IVс; К3-1Ат-IVс; К3-2Ат-IVс; К3-4Ат-IVс; К3-5Ат-IVс; К3-7Ат-IVс; К3-8Ат-IVс; К4-1Ат-IVс; К4-2Ат-IVс; К4-4Ат-IVс; К4-5Ат-IVс; К4-7Ат-IVс; К4-8Ат-IVс

| Стадия | Лист | Листов |
|---|---|---|
| Р | | 1 |

ХАРЬКОВСКИЙ ПРОМСТРОЙНИИПРОЕКТ

| Марка колонны | Марка пространств. каркаса КП | Кол. | Обозначение документа на каркас КП | Класс (марка) бетона | Объем бетона, м³ | Масса колонны, т |
|---|---|---|---|---|---|---|
| К3-3Ат-IVс | КП24-1 | 1 | 3.015-2/82.II-9-26 | В30 (М400) | 1,06 | 2,6 |
| К4-3Ат-IVс | КП25-1 | 1 | -27 | | 1,15 | 2,9 |
| К5-2Ат-IVс | КП26-1 | 1 | 3.015-2/82.II-9-28 | В15 (М200) | 1,35 | 3,4 |
| К5-8Ат-IVс | КП27-1 | 1 | | | | |

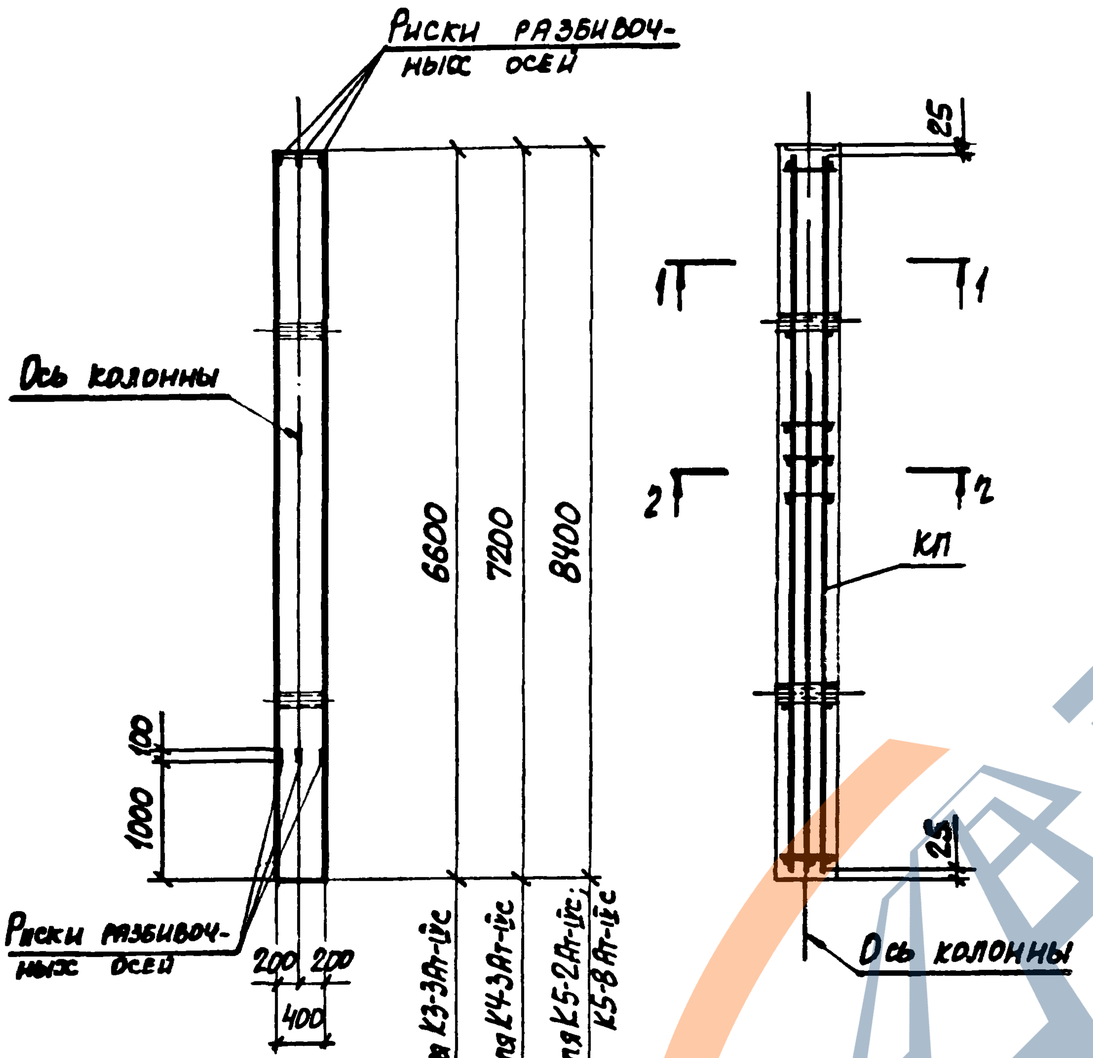


1-1




2-2

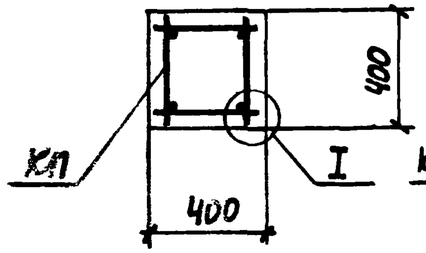


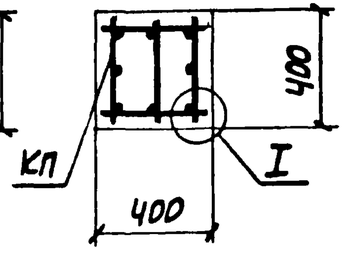


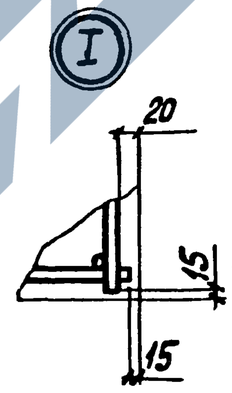


| | | | |
|---|---|---|---|
| Нач.отд. | Бродский | | |
| Н.контр. | Зорин | | |
| Гл.констр. | Зорин | | |
| Рук.гр. | Шахновский | | |
| Разраб. | Боднянская | | |
| Рассчит. | Петраш | | |
| Исполн. | Артеменко | | |
| Провер. | Боднянская | | |

3.015-2/82.II-В-20

Колонна К3-3Ат-IVс; К4-3Ат-IVс; К5-2Ат-IVс; К5-8Ат-IVс

| Стадия | Лист | Листов |
|---|---|---|
| Р | | 7 |

ХАРЬКОВСКИЙ ПРОМСТРОЙНИИПРОЕКТ

Инв.№подл. | Подпись и дата | Взам.инв.№

| Марка колонны | Марка пространств. каркаса КП | Кол. | Обозначение документа на каркас КП | Класс (марка) бетона | Объем бетона, м³ | Масса колонны, т |
|---|---|---|---|---|---|---|
| К3-6Ат-IVс | КП28-1 | 1 | 3.015-2/82.II-9-29 | В25 (М300) | 1,06 | 2,6 |
| К4-6Ат-IVс | КП29-1 | 1 | -30 | В30 (М400) | 1,15 | 2,9 |

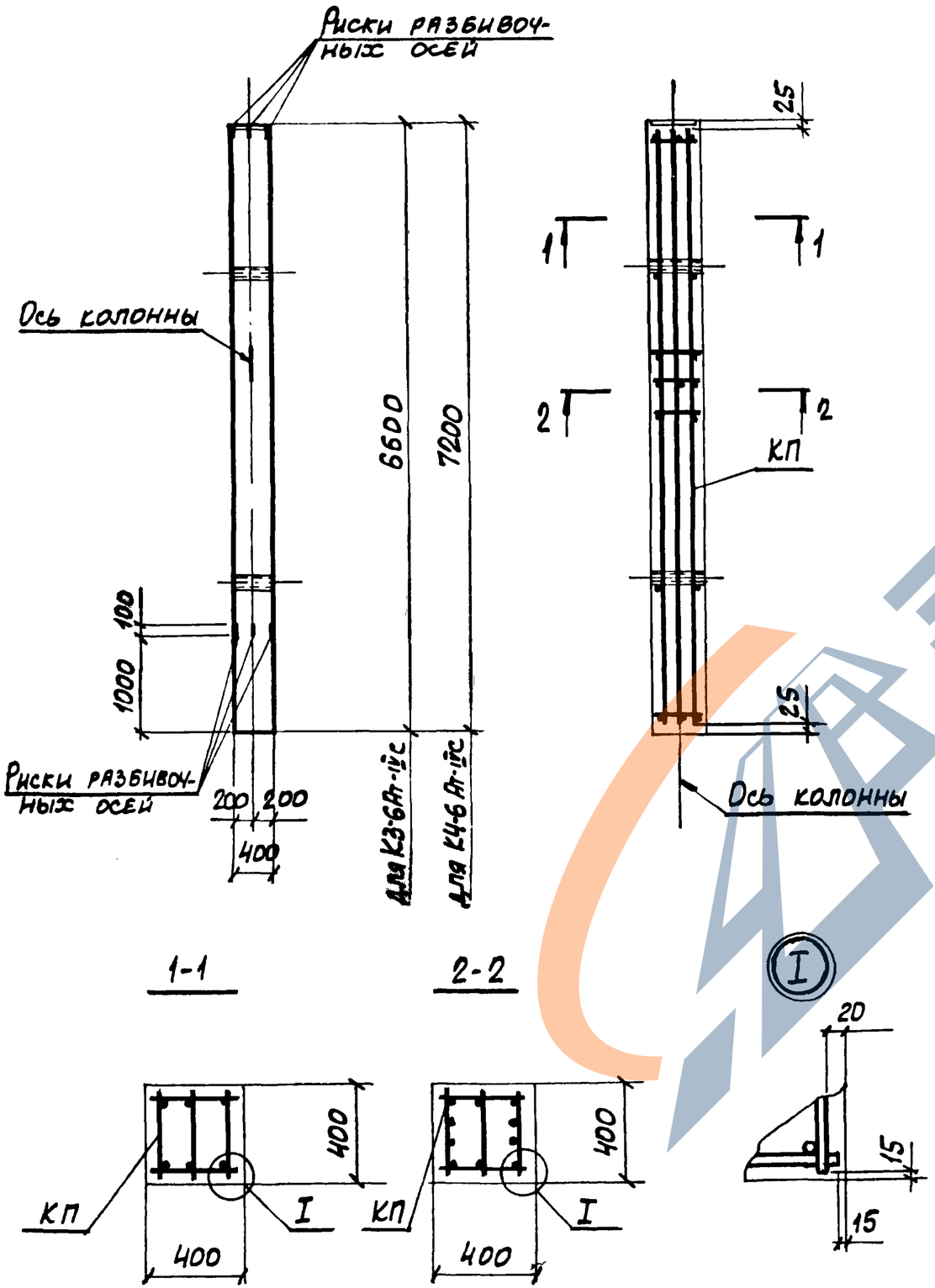


| | | |
|---|---|---|
| Нач.отд. | Бродский | |
| Н.контр. | Зорин | |
| Гл.констр. | Зорин | |
| Рук.гр. | Шахновский | |
| Разраб. | Боднянская | |
| Рассчит. | Петраш | |
| Исполн. | Артеменко | |
| Провер. | Боднянская | |

3.015-2/82.II-8-21

Колонна К3-6Ат-IVс; К4-6Ат-IVс

| Стадия | Лист | Листов |
|---|---|---|
| Р | | 1 |

ХАРЬКОВСКИЙ ПРОМСТРОЙНИИПРОЕКТ

| Марка колонны | Марка пространств. каркаса КП | Кол. | Обозначение документа на каркас КП | Класс (марка) бетона | Объем бетона, м³ | Масса колонны, т |
|---|---|---|---|---|---|---|
| К5-1Ат-IVс | КП 30-1 | 1 | 3.015-2/82.II-9-31 | В15 (М200) | 1,35 | 3,4 |
| К5-3Ат-IVс | КП 30-2 | 1 | | | | |
| К5-4Ат-IVс | КП 30-3 | 1 | | В30 (М400) | | |
| К5-5Ат-IVс | КП 30-4 | 1 | | | | |
| К5-6Ат-IVс | КП 30-5 | 1 | | | | |
| К25-1Ат-IVс | КП 31-1 | 1 | -32 | | | |
| К25-2Ат-IVс | КП 33-1 | 1 | -33 | В25 (М300) | 0,91 | 2,3 |
| К25-3Ат-IVс | КП 31-2 | 1 | -32 | В15 (М200) | | |
| К25-10Ат-IVс | КП 32-1 | 1 | | В30 (М400) | | |
| К27-5Ат-IVс | КП 34-1 | 1 | -34 | В25 (М300) | 1,01 | 2,5 |

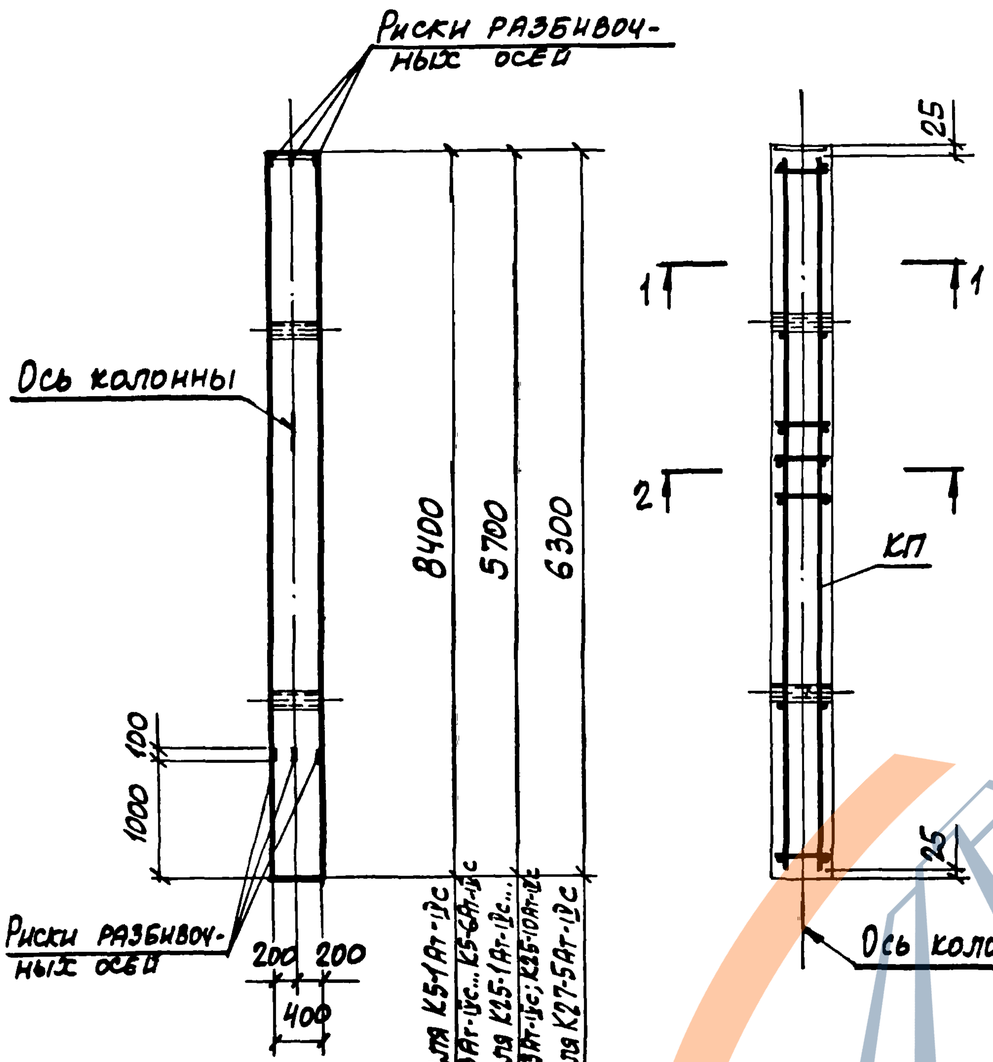


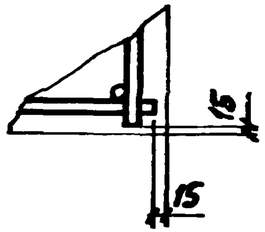


1-1

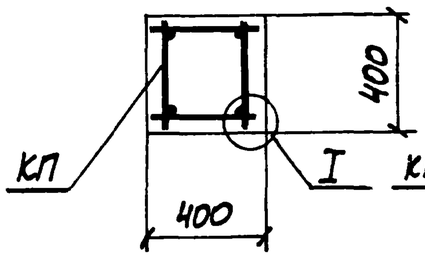


2-2

Для К5-1Ат-IVс; К5-3Ат-IVс... К5-6Ат-IVс; К25-1Ат-IVс... К25-3Ат-IVс; К25-10Ат-IVс; К27-5Ат-IVс

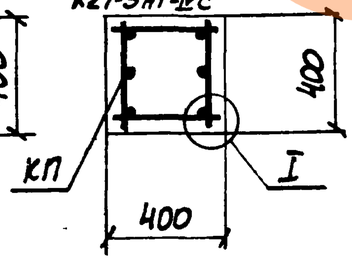


2-2

Для К25-2Ат-IVс;

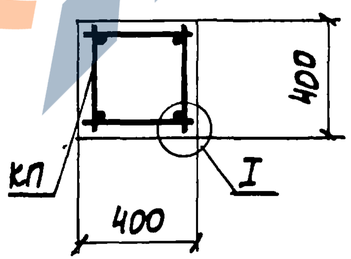


I

| | | | |
|---|---|---|---|
| Нач.отд. | Бродский | | |
| Н.контр. | Зорин | | |
| Гл.конст. | Зорин | | |
| Рук.гр. | Шахновский | | |
| Разраб. | Бадьянский | | |
| Рассчит. | Петраш | | |
| Исполн. | Артемейко | | |
| Провер. | Бадьянский | | |

3.015-2/82.II-8-22

Колонна К5-1Ат-IVс; К5-3Ат-IVс... К5-6Ат-IVс; К25-1Ат-IVс... К25-3Ат-IVс; К25-10Ат-IVс; К27-5Ат-IVс

| Стадия | Лист | Листов |
|---|---|---|
| Р | | 1 |

ХАРЬКОВСКИЙ ПРОМСТРОЙНИИПРОЕКТ

Инв.№ подл. | Подпись и дата | Взамин.инв.№

| Марка колонны | Марка пространств. каркаса КП | Кол. | Обозначение документа на каркас КП | Класс (марка) бетона | Объем бетона, м3 | Масса колонны, т |
|---|---|---|---|---|---|---|
| К5-7Ат-IVс | КП 35-1 | 1 | 3.015-2/82.II-9-35 | В30 (М400) | 1,35 | 3,4 |
| К25-9Ат-IVс | КП 36-1 | 1 | -36 | | 0,91 | 2,3 |
| К33-6Ат-IVс | КП 37-1 | 1 | -37 | | 1,30 | 3,3 |

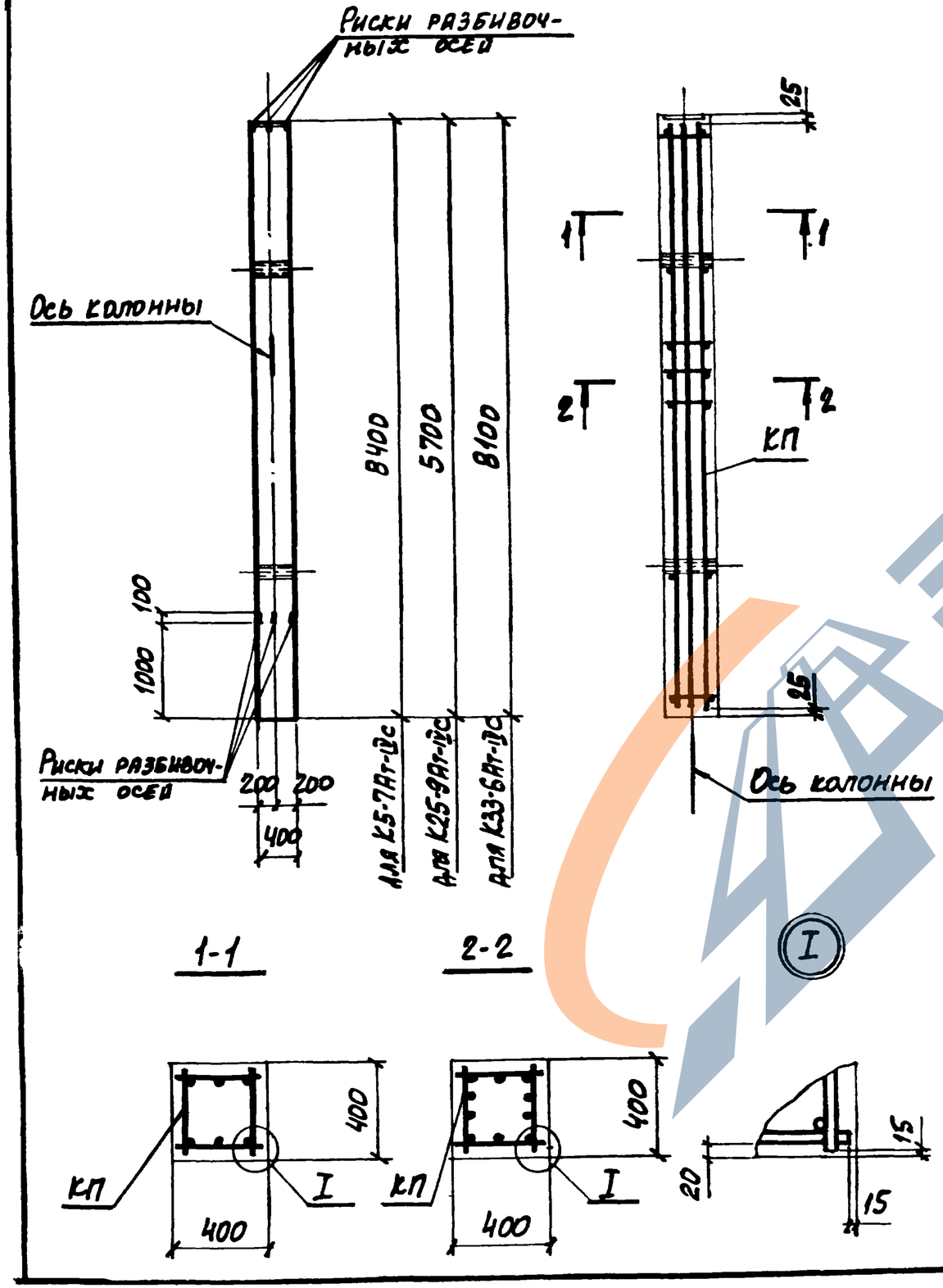


| | | | |
|---|---|---|---|
| Нач. отд. | Бродский | | |
| Н.контр. | Зорин | | |
| Гл.констр. | Зорин | | |
| Рук.тр. | Шахновский | | |
| Разраб. | Боднянская | | |
| Рассчит. | Петраш | | |
| Исполн. | Артеменко | | |
| Провер. | Боднянская | | |

3.015-2/82.II-8-23

Колонна К5-7Ат-IVс; К25-9Ат-IVс; К33-6Ат-IVс

| Стадия | Лист | Листов |
|---|---|---|
| Р | | 1 |

ХАРЬКОВСКИЙ ПРОМПТРОЙНИИПРОЕКТ

| Марка колонны | Марка пространств. каркаса КП | Кол. | Обозначение документа на каркас КП | Класс (марка) бетона | Объем бетона, м³ | Масса колонны, т |
|---|---|---|---|---|---|---|
| К6-1Ат-IVс | КП 38-1 | 1 | 3.015-2/82.II-9-38 | В15 (М200) | 1,68 | 4,2 |
| К6-2Ат-IVс | КП 38-2 | 1 | | В25 (М300) | | |
| К6-3Ат-IVс | КП 38-3 | 1 | | | | |
| К6-4Ат-IVс | КП 39-1 | 1 | | В15 (М200) | | |

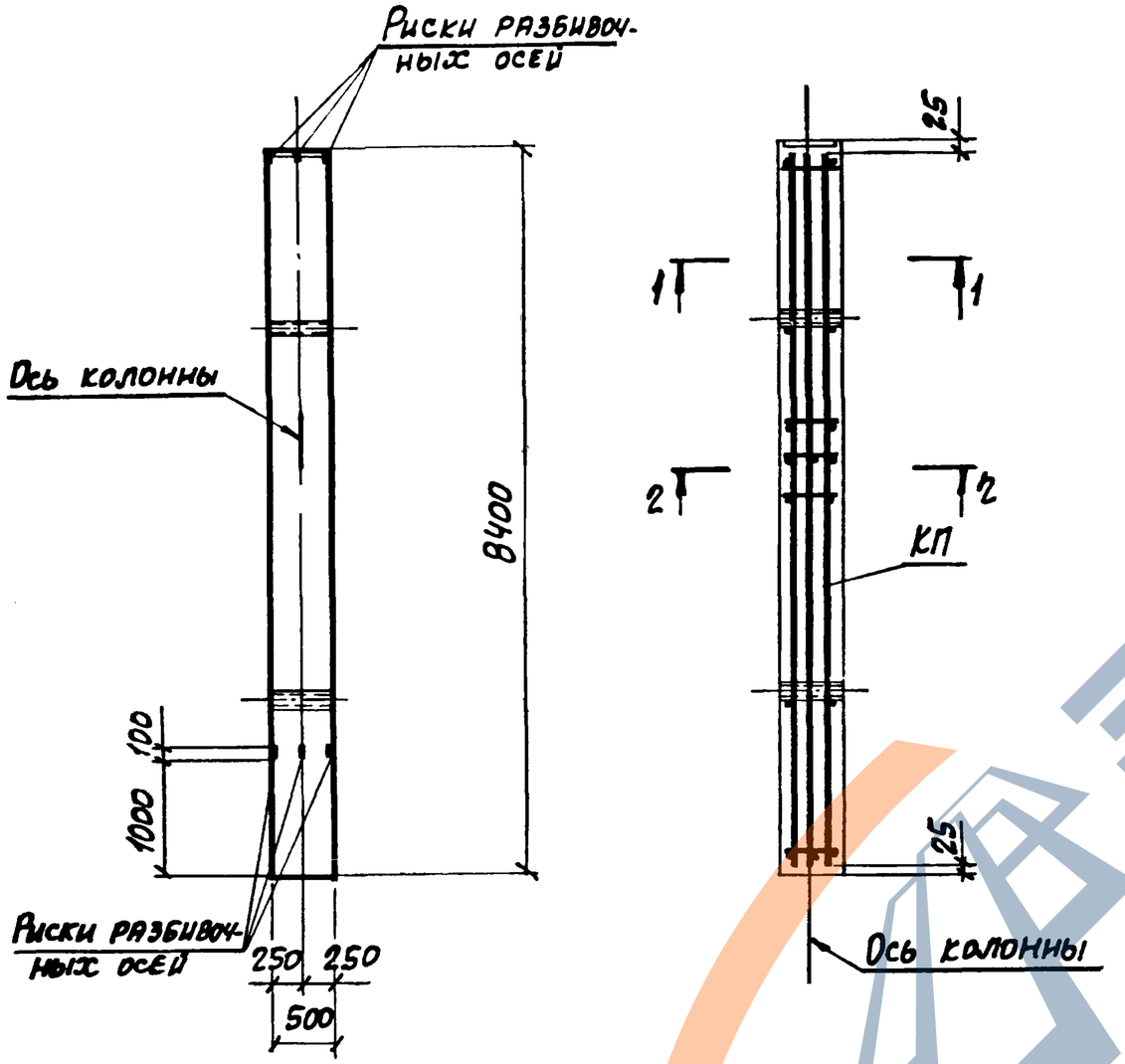


1-1

2-2

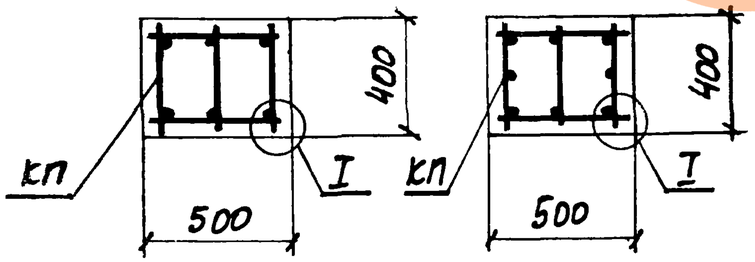


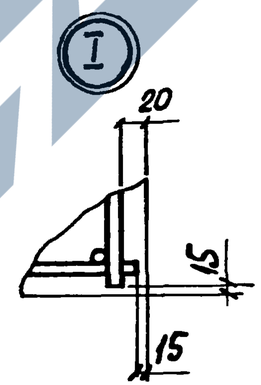


| | | | |
|---|---|---|---|
| Нач.отд. | Бродский | | |
| Н.контр. | Зорин | | |
| Гл.констр. | Зорин | | |
| Рук.тр. | Шахновский | | |
| Разраб. | Боднянская | | |
| Рассчит. | Петраш | | |
| Исполн. | Артеменко | | |
| Провер. | Боднянская | | |

3.015-2/82.II-8-24

Колонна К6-1Ат-IVс... К6-4Ат-IVс

| Стадия | Лист | Листов |
|---|---|---|
| Р | | 1 |

ХАРЬКОВСКИЙ ПРОМПРОЙНИИПРОЕКТ

Инв. № подл. | Подпись и дата | Взам. инв. №

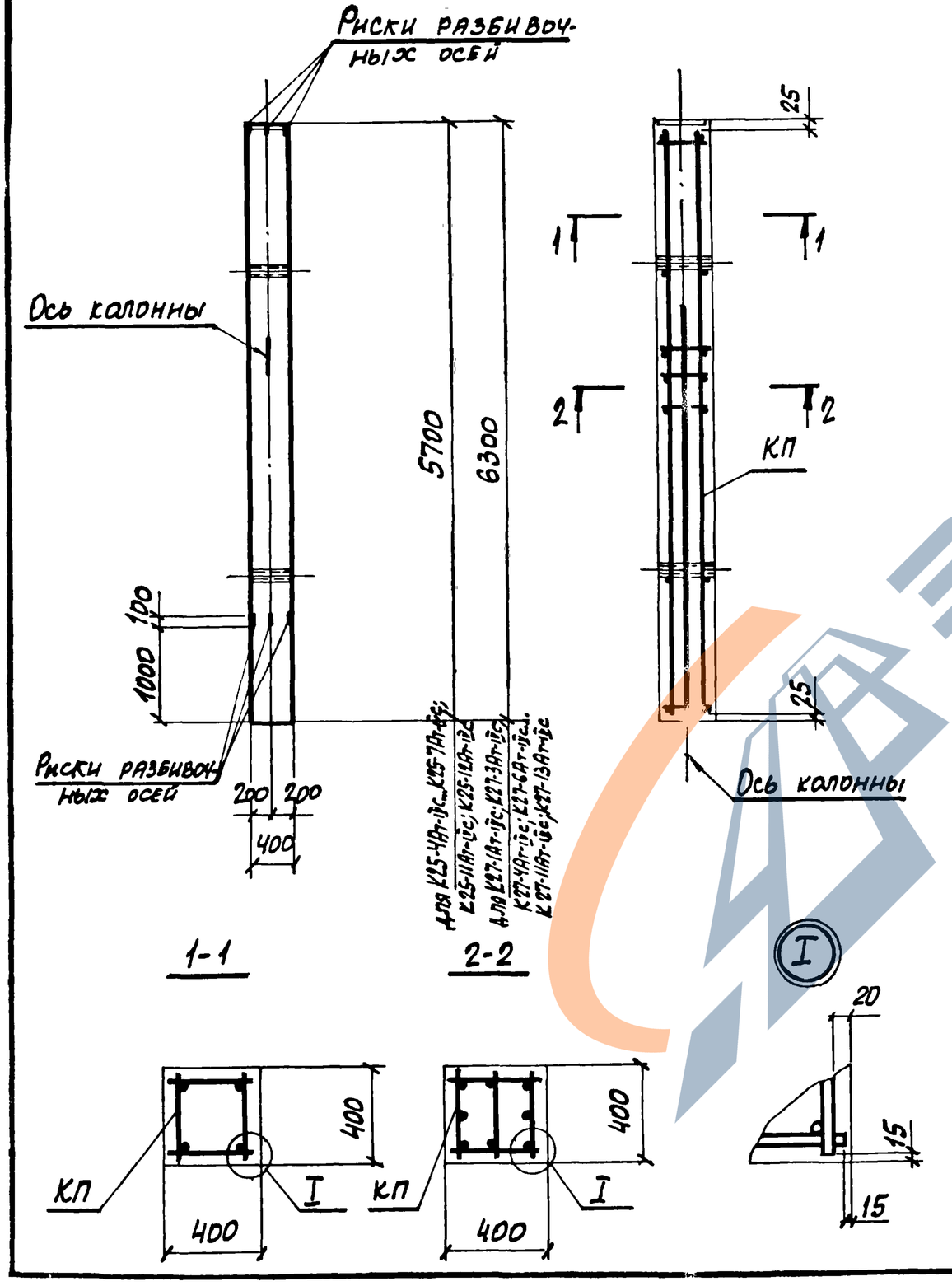


| Марка колонны | Марка пространств. каркаса КП | Кол. | Обозначение документа на каркас КП | Класс (марка) бетона | Объем бетона, м3 | Масса колонны, т |
|---|---|---|---|---|---|---|
| К25-4Ат-IVс | КП 40-1 | 1 | 3.015-2/82.II-9-39 | В15 (М200) | 0,91 | 2,3 |
| К25-5Ат-IVс | КП 42-1 | 1 | | | | |
| К25-6Ат-IVс | КП 40-2 | 1 | | В25 (М300) | | |
| К25-7Ат-IVс | КП 42-2 | 1 | | | | |
| К25-11Ат-IVс | КП 41-1 | 1 | | | | |
| К25-12Ат-IVс | КП 43-1 | 1 | | | | |
| К27-1Ат-IVс | КП 44-1 | 1 | 3.015-2/82.II-9-40 | В15 (М200) | 1,01 | 2,5 |
| К27-3Ат-IVс | КП 44-2 | 1 | | | | |
| К27-4Ат-IVс | КП 46-1 | 1 | 3.015-2/82.II-9-41 | | | |
| К27-6Ат-IVс | КП 44-3 | 1 | 3.015-2/82.II-9-40 | В25 (М300) | | |
| К27-7Ат-IVс | КП 44-4 | 1 | | | | |
| К27-8Ат-IVс | КП 46-2 | 1 | 3.015-2/82.II-9-41 | | | |
| К27-9Ат-IVс | КП 46-3 | 1 | | В30 (М400) | | |
| К27-10Ат-IVс | КП 46-4 | 1 | | | | |
| К27-11Ат-IVс | КП 45-1 | 1 | 3.015-2/82.II-9-40 | В15 (М200) | | |
| К27-13Ат-IVс | КП 45-2 | 1 | | В25 (М300 | | |

| | | | |
|---|---|---|---|
| Нач.отд. | Брадский | | 3.015-2/82.II-8-25 |
| Н.контр. | Зорин | | |
| Гл.констр. | Зорин | | |
| Рук.т.р. | Шахновский | | Колонна К25-4Ат-IVс... К25-7Ат-IVс; К25-11Ат-IVс; К25-12Ат-IVс; К27-1Ат-IVс; К27-3Ат-IVс; К27-4Ат-IVс; К27-6Ат-IVс... К27-11Ат-IVс; К27-13Ат-IVс |
| Разраб. | Бадьянская | | |
| Рассчит. | Петраш | | |
| Исполн. | Артеменко | | |
| Провер. | Бадьянская | | |

| Стадия | Лист | Листов |
|---|---|---|
| Р | | 1 |

ХАРЬКОВСКИЙ ПРОМСТРОЙНИИПРОЕКТ

| Марка колонны | Марка пространств каркаса КП | Кол. | Обозначение документа на каркас КП | Класс (марка) бетона | Объем бетона, м3 | Масса колонны, т |
|---|---|---|---|---|---|---|
| К25-8Ат-IVс | КП47-1 | 1 | 3.015-2/82.II-9-42 | В30 (М400) | 0,91 | 2,3 |
| К25-13Ат-IVс | КП48-1 | 1 | | | | |
| К33-1Ат-IVс | КП49-1 | 1 | 3.015-2/82.II-9-43 | В25 (М300) | 1,3 | 3,3 |
| К33-7Ат-IVс | КП50-1 | 1 | | | | |

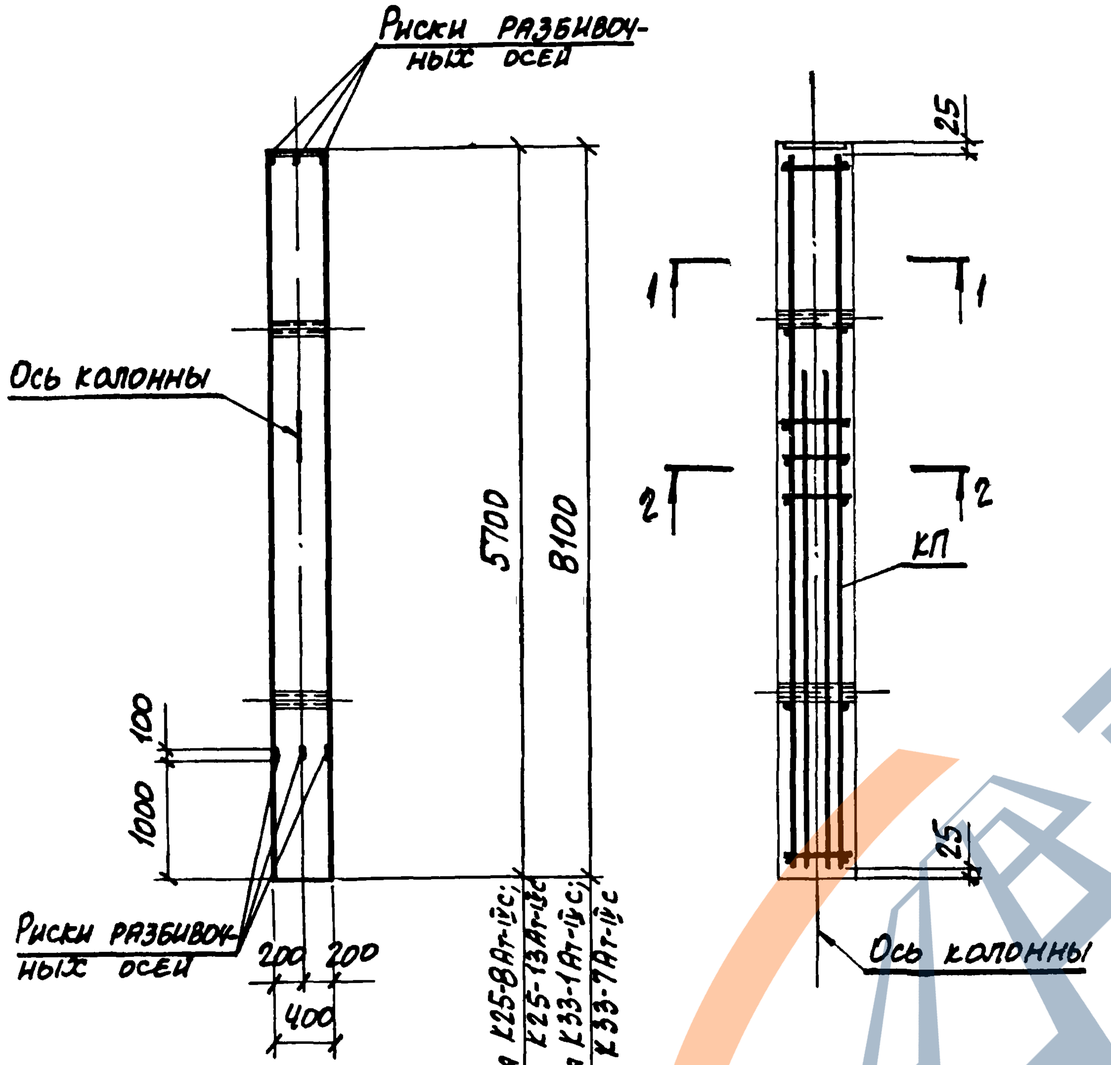


2-2
для К25-8Ат-IVс; К25-13Ат-IVс

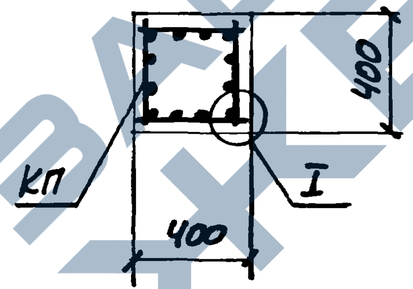


2-2
для К33-1Ат-IVс; К33-7Ат-IVс

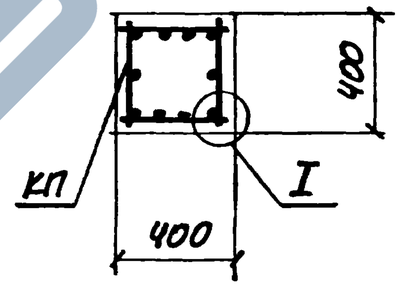


1-1
для К25-8Ат-IVс; К25-13Ат-IVс

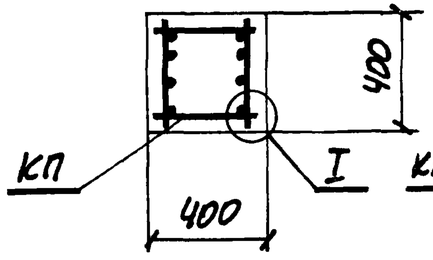


1-1
для К33-1Ат-IVс; К33-7Ат-IVс

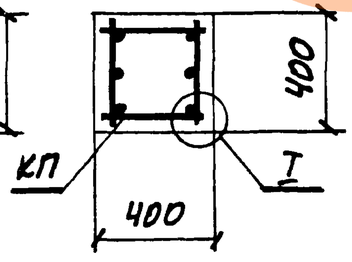


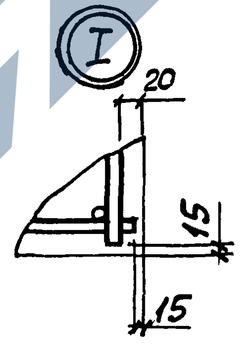


| | | |
|---|---|---|
| Нач отд. | Бродский | |
| Н.контр. | Зорин | |
| Гл.конст. | Зорин | |
| Рук тр | Шахновский | |
| Разраб. | Боднянская | |
| Рассчит. | Петраш | |
| Исполн | Артеменко | |
| Провер. | Боднянская | |

3.015-2/82.II-8-26

Колонна
К25-8Ат-IVс; К25-13Ат-IVс;
К33-1Ат-IVс; К33-7Ат-IVс

| Стадия | Лист | Листов |
|---|---|---|
| Р | | 1 |

ХАРЬКОВСКИЙ ПРОМСТРОЙНИ[illegible]

Инв № подл. | Подпись и дата | Взам. инв №

| Марка колонны | Марка пространств каркаса КП | Кол | Обозначение документа на каркас КП | Класс (марка) бетона | Объем бетона, м3 | Масса колонны, т |
|---|---|---|---|---|---|---|
| К26-1Ат-IVс | КП51-1 | 1 | 3.015-2/82.II-9-44 | В25 (М300) | 1,14 | 2,9 |
| К28-2Ат-IVс | КП52-1 | 1 | 3.015-2/82.II-9-45 | | 1,26 | 3,2 |
| К28-3Ат-IVс | КП52-2 | 1 | | | | |
| К31-2Ат-IVс | КП53-1 | 1 | 3.015-2/82.II-9-46 | | 1,38 | 3,5 |
| К31-3Ат-IVс | КП53-2 | 1 | | В30 (М400) | | |

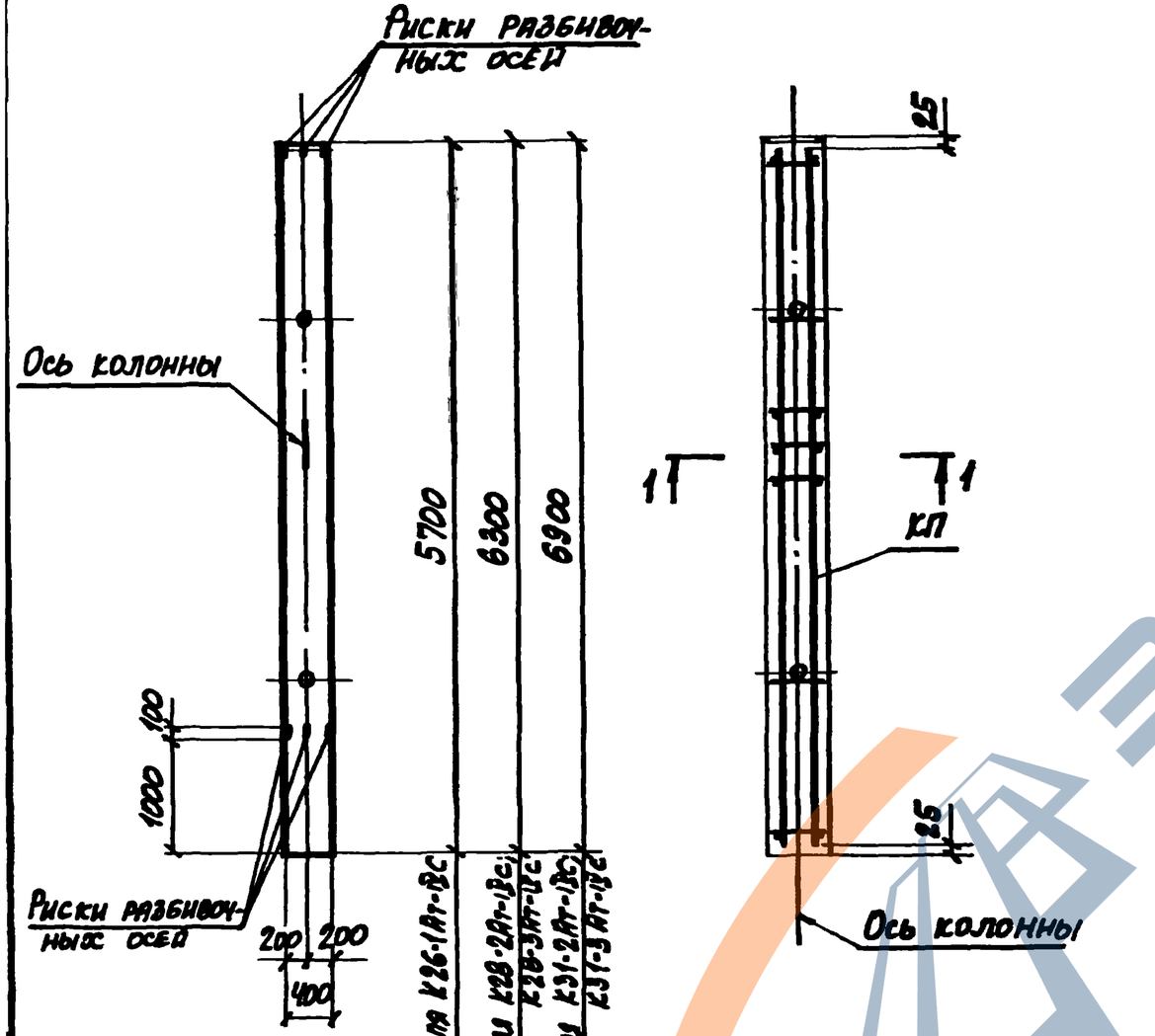


1-1
для К26-1Ат-IVс

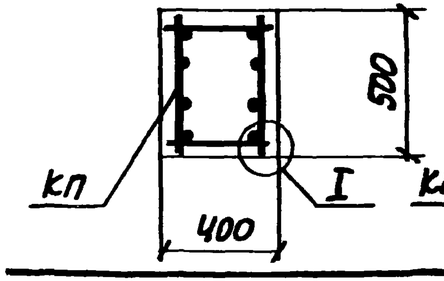


1-1
для К28-2Ат-IVс; К28-3Ат-IVс; К31-2Ат-IVс; К31-3Ат-IVс

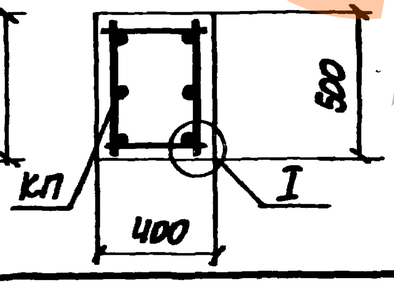


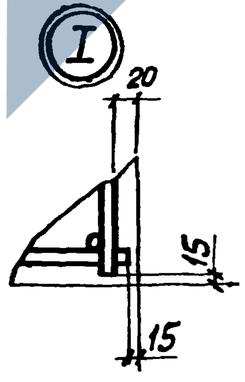


| | | | | |
|---|---|---|---|---|
| Нач.отд. | Брадский | | | 3.015-2/82.II-8-27 |
| Н.контр. | Зорин | | | |
| Гл.констр. | Зорин | | | |
| Рук.гр. | Шахновский | | | Колонна К26-1Ат-IVс; К28-2Ат-IVс; К28-3Ат-IVс; К31-2Ат-IVс; К31-3Ат-IVс |
| Разраб. | Бодянская | | | Стадия: Р; Лист; Листов |
| Рассчит. | Петраш | | | Харьковский промстройниипроект |
| Исполн. | Артеменко | | | |
| Провер. | Бодянская | | | |

| Марка колонны | Марка пространств. каркаса КП | Кол | Обозначение документа на каркас КП | Класс (марка) бетона | Объем бетона, м3 | Масса колонны, т |
|---|---|---|---|---|---|---|
| К27-2Ат-IVс | КП 54-1 | 1 | 3.015-2/82.II-9-47 | В15 (М200) | 1,01 | 2,5 |
| К27-12Ат-IVс | КП 55-1 | 1 | | | | |
| К30-2Ат-IVс | КП 56-1 | 1 | 3.015-2/82.II-9-48 | | 1,11 | 2,8 |
| К30-12Ат-IVс | КП 57-1 | 1 | | | | |

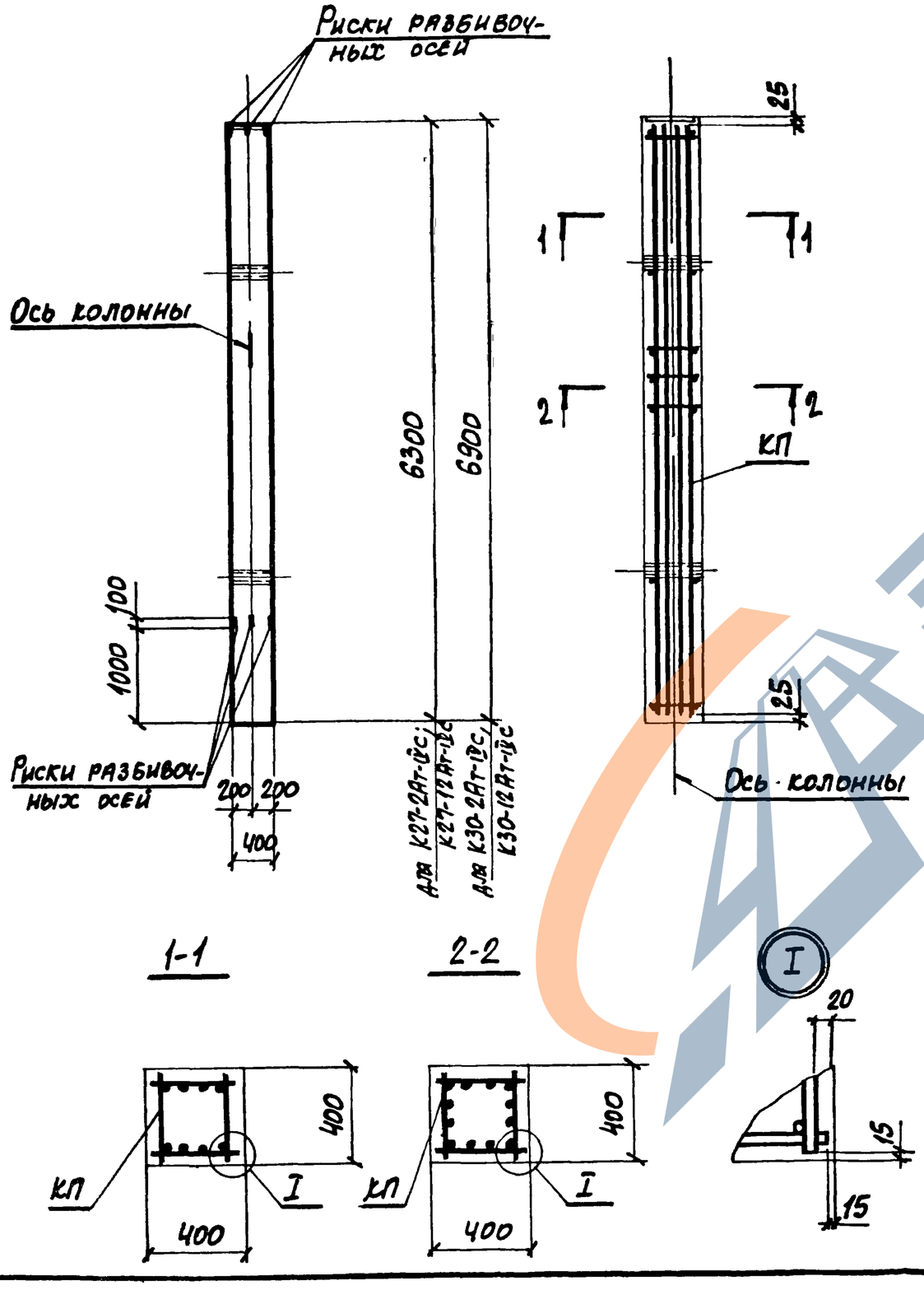


| | | | |
|---|---|---|---|
| Нач.отд | Бродский | | |
| Н.контр | Зорин | | |
| Гл.констр | Зорин | | |
| Рук.тр | Шахновский | | |
| Разраб | Боднянская | | |
| Рассчит | Петраш | | |
| Исполн | Артеменко | | |
| Провер | Боднянская | | |

3.015-2/82.II-8-28

Колонна К27-2Ат-IVс; К27-12Ат-IVс; К30-2Ат-IVс; К30-12Ат-IVс

| Стадия | Лист | Листов |
|---|---|---|
| Р | | 1 |

ХАРЬКОВСКИЙ ПРОМСТРОЙНИИПРОЕКТ

Инв. № подл. | Подпись и дата | Взам. инв. №

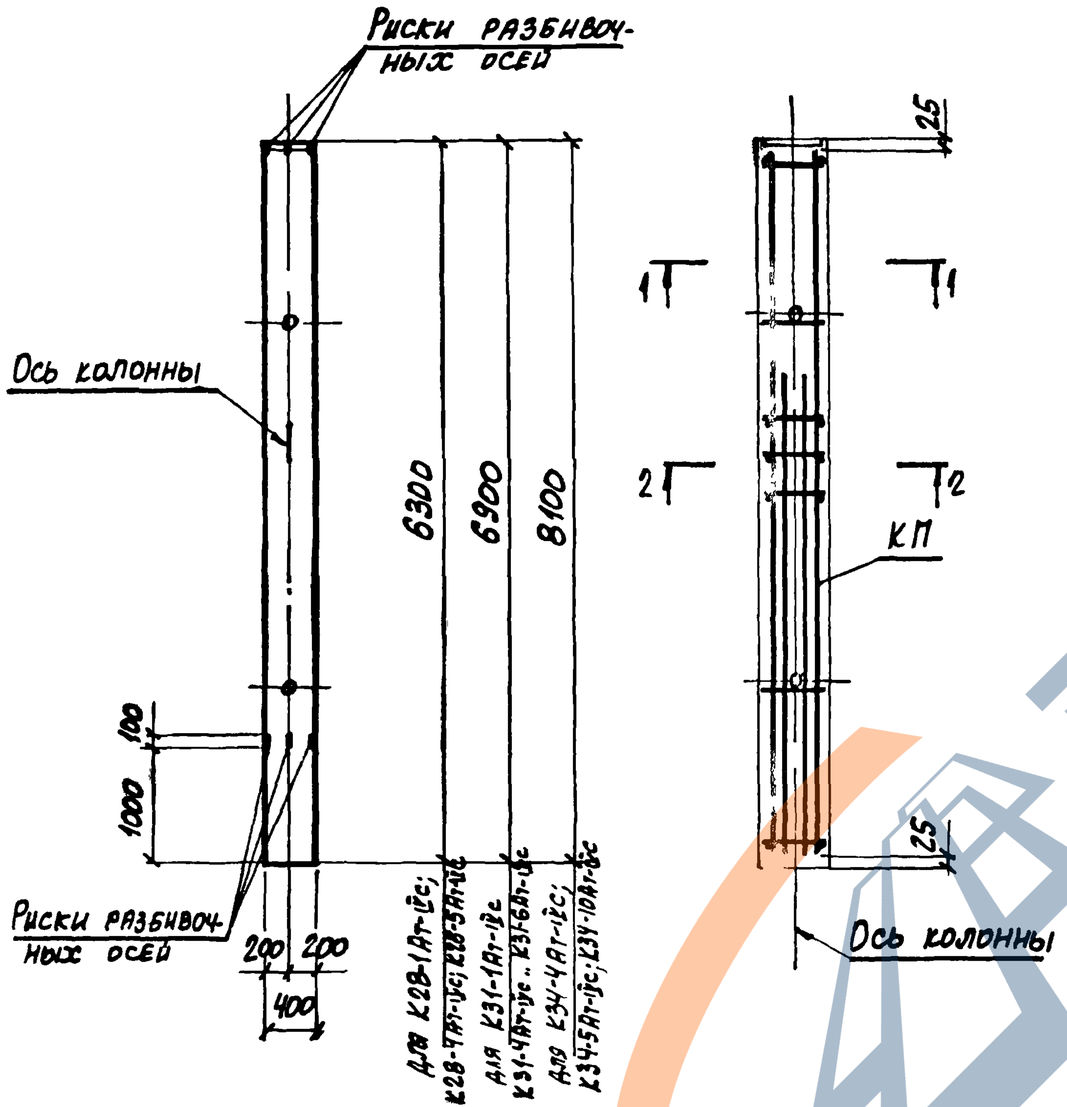


| Марка колонны | Марка пространств каркаса КП | Кол | Обозначение документа на каркас КП | Класс (марка) бетона | Объем бетона, м³ | Масса колонны, т |
|---|---|---|---|---|---|---|
| К28-1Ат-IVс | КП58-1 | 1 | 3.015-2/82.II-9-49 | В25 (М300) | 1,26 | 3,2 |
| К28-4Ат-IVс | КП60-1 | 1 | -50 | В30 (М400) | | |
| К28-5Ат-IVс | КП59-1 | 1 | -49 | В25 (М300) | | |
| К31-1Ат-IVс | КП61-1 | 1 | -51 | | 1,38 | 3,5 |
| К31-4Ат-IVс | КП63-1 | 1 | -52 | В30 (М400) | | |
| К31-5Ат-IVс | КП62-1 | 1 | -51 | В25 (М300) | | |
| К31-6Ат-IVс | КП64-1 | 1 | -52 | В30 (М400) | | |
| К34-4Ат-IVс | КП65-1 | 1 | -53 | В25 (М300) | 1,62 | 4,1 |
| К34-5Ат-IVс | КП66-1 | 1 | 3.015-2/82.II-9-54 | | | |
| К34-10Ат-IVс | КП67-1 | 1 | | | | |

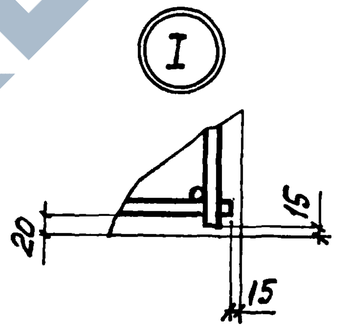


1-1

2-2

Для К28-1Ат-IVс, К28-5Ат-IVс; К31-1Ат-IVс; К31-5Ат-IVс; К34-4Ат-IVс

2-2

Для К28-4Ат-IVс; К31-4Ат-IVс; К31-6Ат-IVс; К34-5Ат-IVс; К34-10Ат-IVс

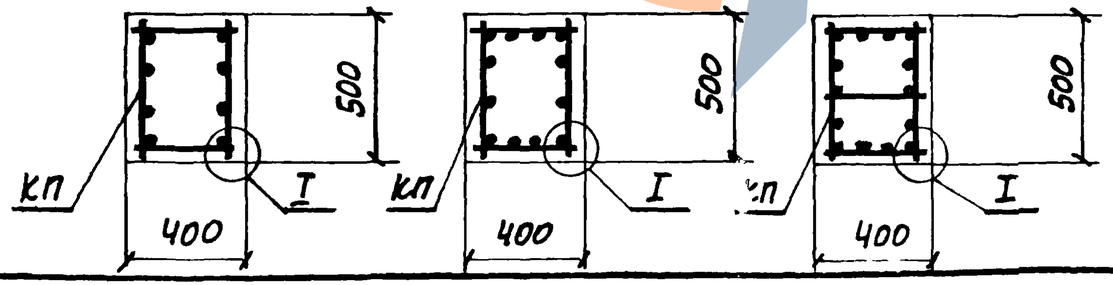


| | | |
|---|---|---|
| Нач.отд | Бродский | |
| Н.контр | Зорин | |
| Гл.констр | Зорин | |
| Рук.тр | Шахновский | |
| Разраб | Боднянская | |
| Рассчит | Петраш | |
| Исполн | Артеменко | |
| Провер | Боднянская | |

3.015-2/82.II-8-29

КОЛОННА
К28-1Ат-IVс; К28-4Ат-IVс; К28-5Ат-IVс; К31-1Ат-IVс; К31-4Ат-IVс ... К31-6Ат-IVс; К34-4Ат-IVс, К34-5Ат-IVс, К34-10Ат-IVс

| Стадия | Лист | Листов |
|---|---|---|
| Р | | 1 |

ХАРЬКОВСКИЙ ПРОМСТРОЙНИИПРОЕКТ

| Марка колонны | Марка пространств. каркаса КП | Кол. | Обозначение документа на каркас КП | Класс (марка) бетона | Объем бетона, м3 | Масса колонны, т |
|---|---|---|---|---|---|---|
| К29-1Ат-IVс | КП 68-1 | 1 | 3.015-2/82.II-9-55 | В30 (М400) | 1,58 | 4,0 |
| К29-2Ат-IVс | КП 69-1 | 1 | | | | |
| К32-1Ат-IVс | КП 70-1 | 1 | 3.015-2/82.II-9-56 | | 1,72 | 4,3 |
| К32-2Ат-IVс | КП 71-1 | 1 | | | | |

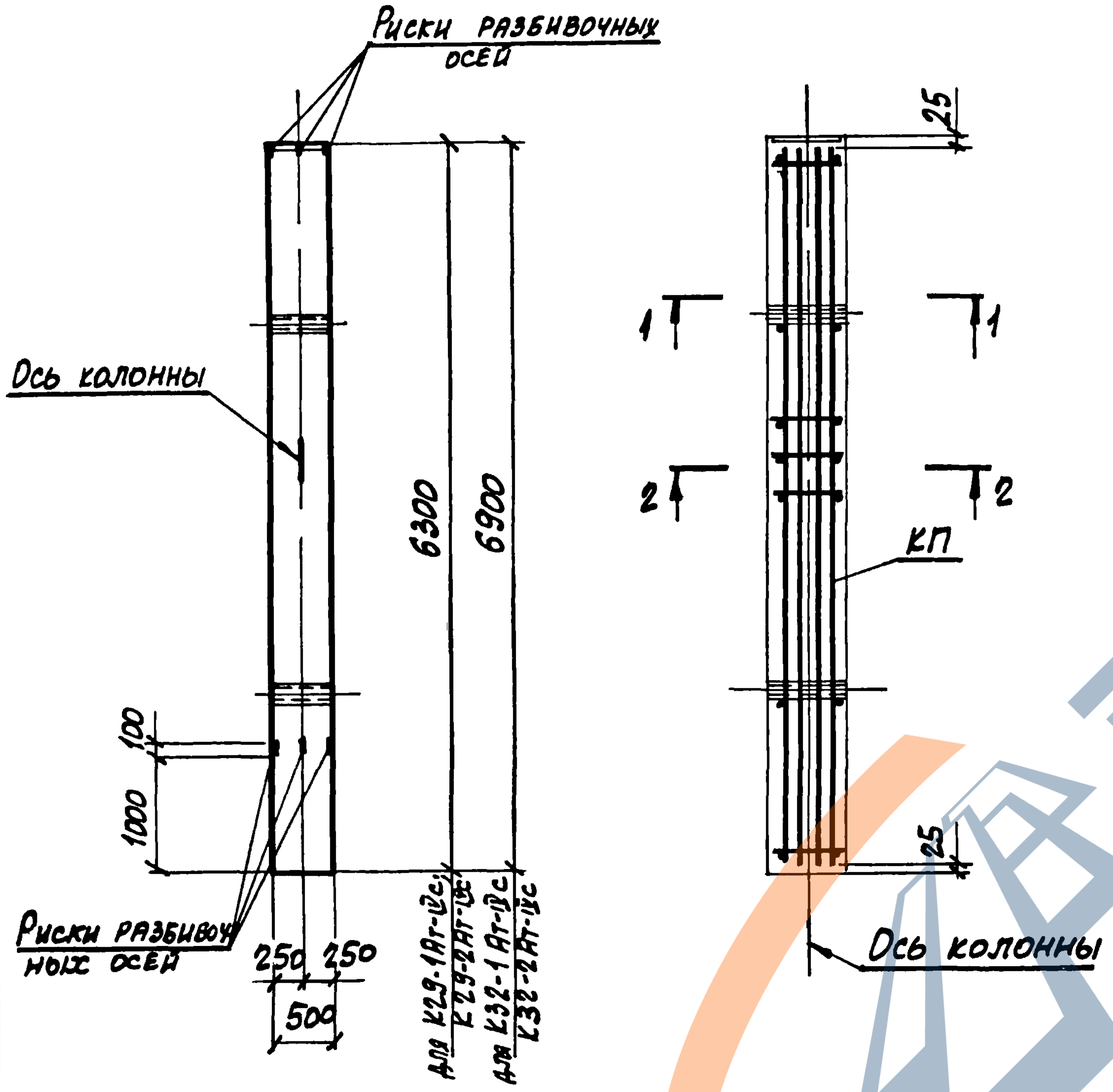


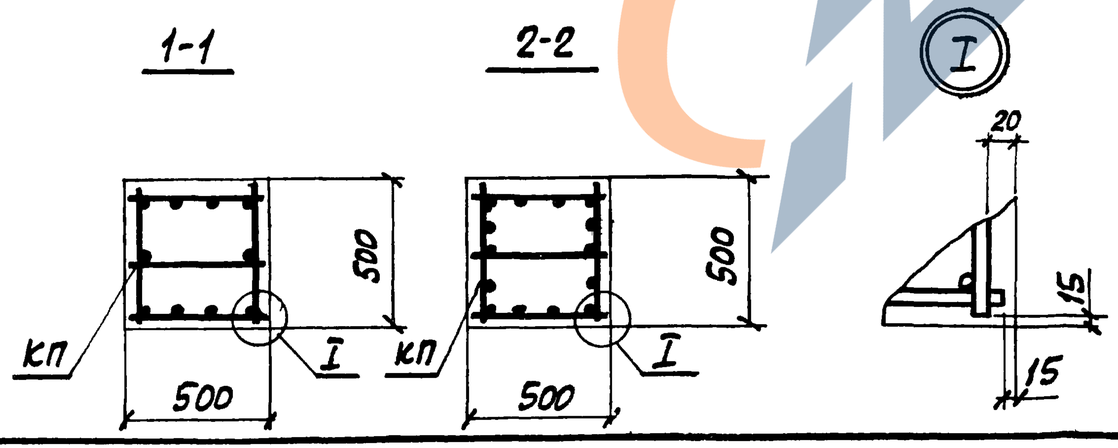


| | | | |
|---|---|---|---|
| Нач.отд. | Бродский | | |
| Н.контр. | Зорин | | |
| Гл.конф. | Зорин | | |
| Рук.гр. | Шалновский | | |
| Разраб. | Бодняковский | | |
| Рассчит. | Петраш | | |
| Исполн. | Артемьенко | | |
| Провер. | Бодняковский | | |

3.015-2/82.II-8-30

Колонна К29-1Ат-IVс; К29-2Ат-IVс; К32-1Ат-IVс; К32-2Ат-IVс

| Стадия | Лист | Листов |
|---|---|---|
| Р | | 1 |

ХАРЬКОВСКИЙ ПРОМПРОЙН

Подпись и дата | Взам. инв. №

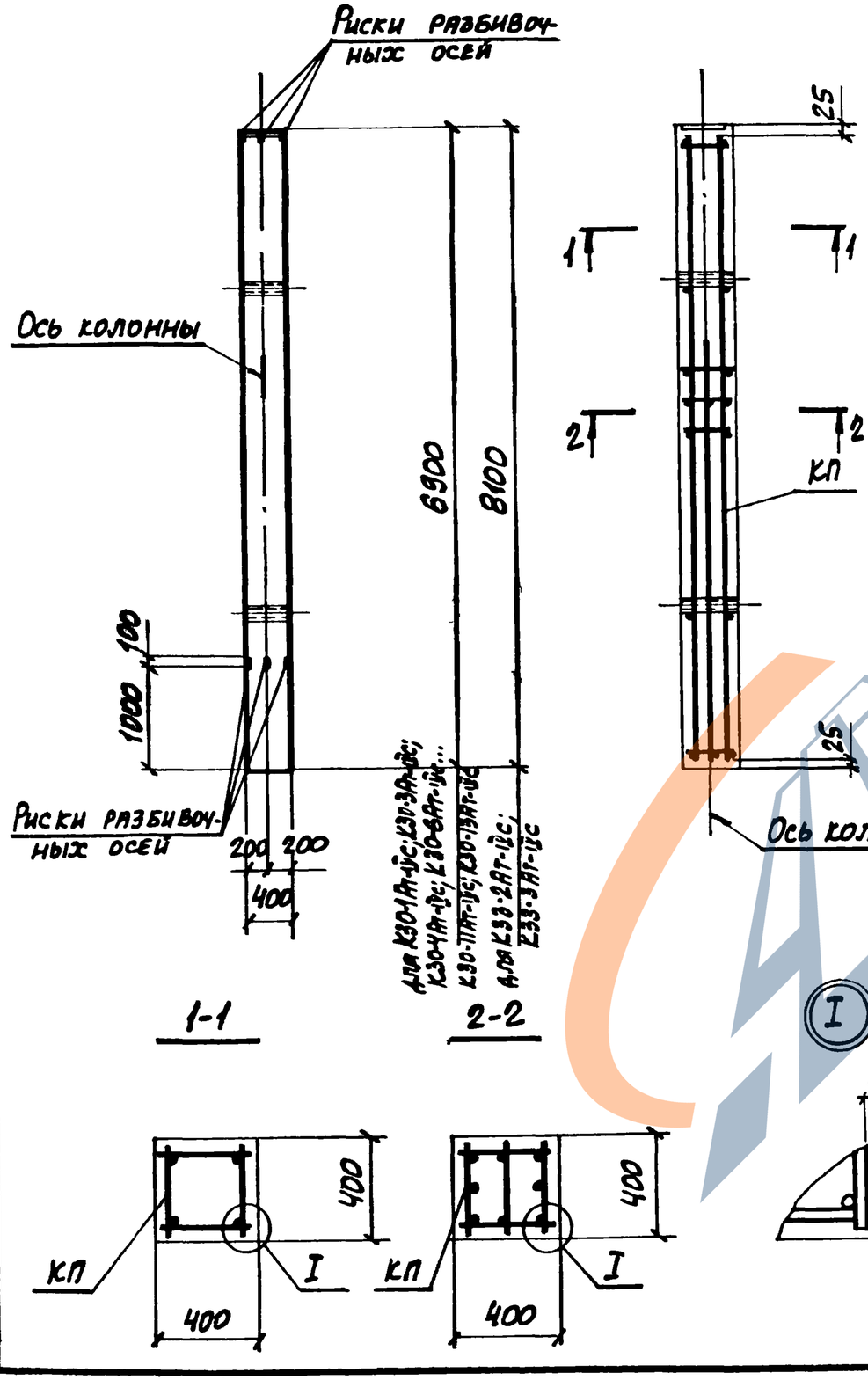


| Марка колонны | Марка пространств каркаса КП | Кол. | Обозначение документа на каркас КП | Класс (марка) бетона | Объем бетона, м3 | Масса колонны, т |
|---|---|---|---|---|---|---|
| К30-1Ат-IVс | КП 72-1 | 1 | 3.015-2/82 II-9-57 | В15 (М200) | 1,11 | 2,8 |
| К30-3Ат-IVс | КП 72-2 | 1 | | | | |
| К30-4Ат-IVс | КП 72-3 | 1 | | | | |
| К30-6Ат-IVс | КП 72-4 | 1 | | В30 (М400) | | |
| К30-7Ат-IVс | КП 72-5 | 1 | | В25 (М300) | | |
| К30-8Ат-IVс | КП 74-1 | 1 | 3.015-2/82.II-9-58 | В30 (М400) | | |
| К30-9Ат-IVс | КП 74-2 | 1 | | | | |
| К30-10Ат-IVс | КП 74-3 | 1 | | | | |
| К30-11Ат-IVс | КП 73-1 | 1 | 3.015-2/82 II-9-57 | В15 (М200) | | |
| К30-13Ат-IVс | КП 73-2 | 1 | | В30 (М400) | | |
| К33-2Ат-IVс | КП 75-1 | 1 | 3.015-2/82.II-9-59 | В25 (М300) | 1,3 | 3,3 |
| К33-3Ат-IVс | КП 75-2 | 1 | | | | |

| | | | |
|---|---|---|---|
| Нач.отд. | Бродский | | |
| Н.контр. | Зорин | | |
| Гл.констр. | Зорин | | |
| Рук.гр. | Шахновский | | |
| Разраб. | Баднянская | | |
| Рассчит. | Петраш | | |
| Исполн. | Артеменко | | |
| Провер. | Баднянская | | |

3.015-2/82.II-8-31

Колонна
К30-1Ат-IVс; К30-3Ат-IVс; К30-4Ат-IVс; К30-6Ат-IVс; К30-11Ат-IVс; К30-13Ат-IVс; К33-2Ат-IVс; К33-3Ат-IVс

| Стадия | Лист | Листов |
|---|---|---|
| Р | | 1 |

ХАРЬКОВСКИЙ ПРОМСТРОЙНИИПРОЕКТ

| Марка колонны | Марка пространств. каркаса КП | Кол. | Обозначение документа на каркас КП | Класс (марка) бетона | Объем бетона, м³ | Масса колонны, т |
|---|---|---|---|---|---|---|
| К30-5Ат-IVС | КП 76-1 | 1 | 3.015-2/82.II-9-60 | В30 (М400) | 1,11 | 2,8 |
| К33-4Ат-IVС | КП 77-1 | 1 | 3.015-2/82.II-9-61 | | 1,30 | 3,3 |
| К33-5Ат-IVС | КП 77-2 | 1 | | | | |

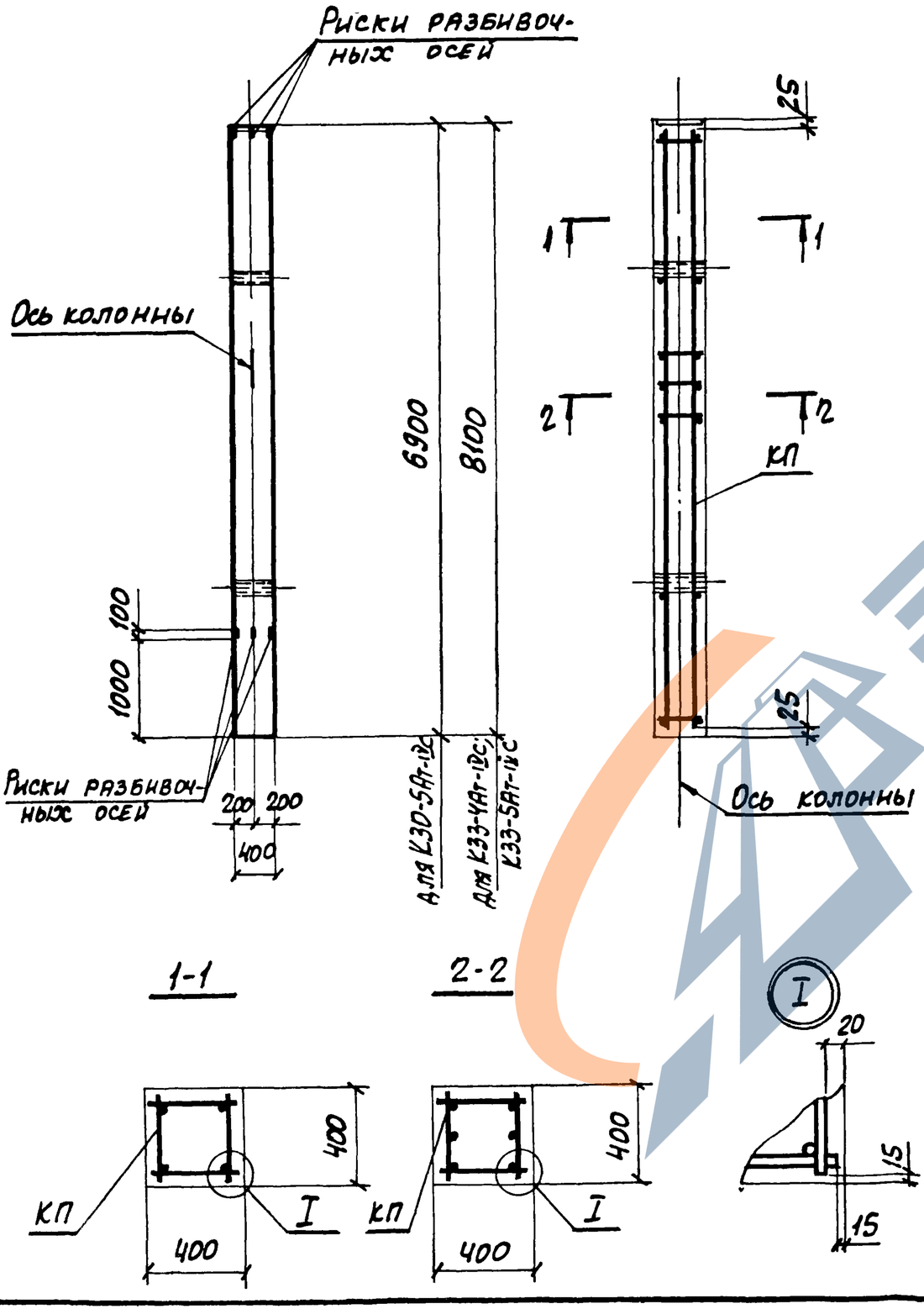


| | | | |
|---|---|---|---|
| Нач.отд. | Бродский | | |
| Н.контр. | Зорин | | |
| Гл.констр. | Зорин | | |
| Рук.гр. | Шахновский | | |
| Разраб. | Баднянская | | |
| Рассчит. | Петраш | | |
| Исполн. | Артеменко | | |
| Провер. | Баднянская | | |

3.015-2/82.II-В-32

Колонна К30-5Ат-IVС; К33-4Ат-IVС; К33-5Ат-IVС

| Стадия | Лист | Листов |
|---|---|---|
| Р | | 1 |

ХАРЬКОВСКИЙ ПРОМСТРОЙНИИПРОЕКТ

Инв.№ подл. | Подпись и дата | Взам.инв.№

| Марка колонны | Марка пространств. каркаса КП | Кол | Обозначение документа на каркас КП | Класс (марка) бетона | Объем бетона, м³ | Масса колонны, т |
|---|---|---|---|---|---|---|
| К3Ч-1Ат-IIIС | КП 78-1 | 1 | 3.015-2/82 II-9-62 | В15 (М200) | 1,62 | 4,1 |
| К3Ч-6Ат-IIIС | КП 80-1 | 1 | -63 | В30 (М400) | | |
| К3Ч-8Ат-IIIС | КП 79-1 | 1 | -62 | В15 (М200) | | |
| К3Ч-11Ат-IIIС | КП 81-1 | 1 | -63 | В30 (М400) | | |

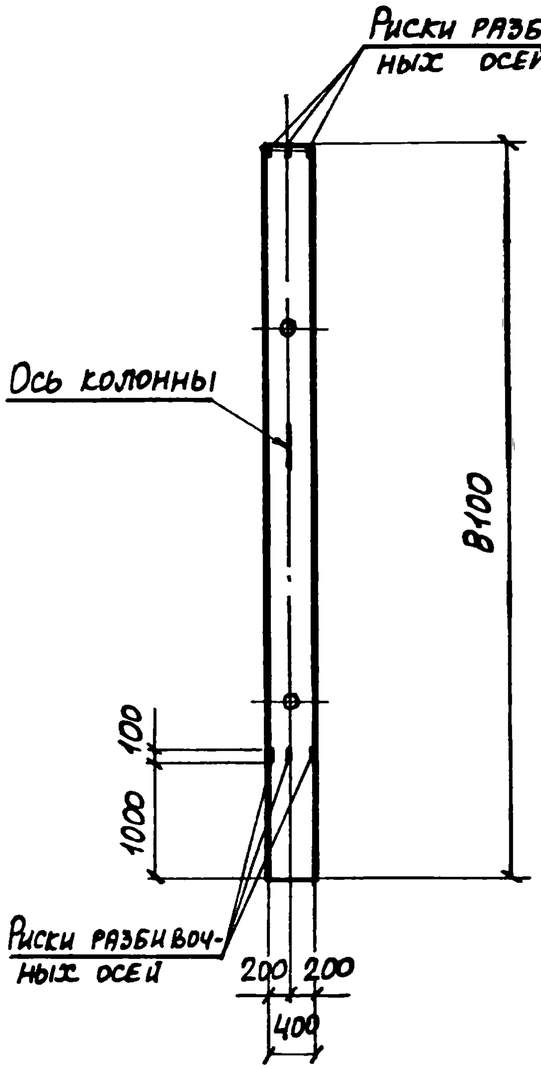


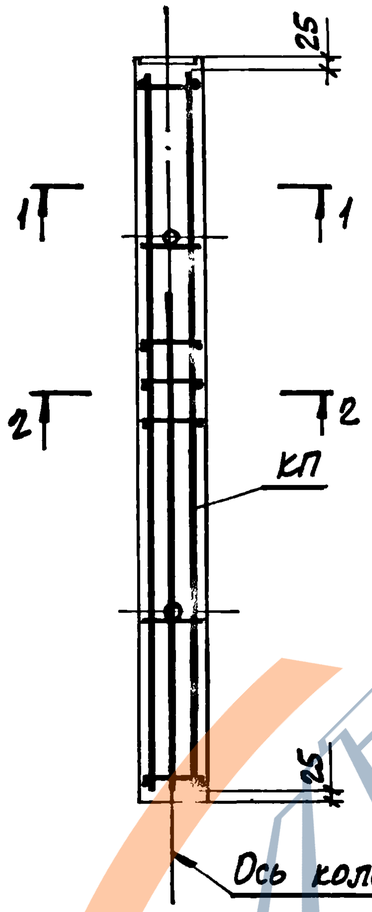


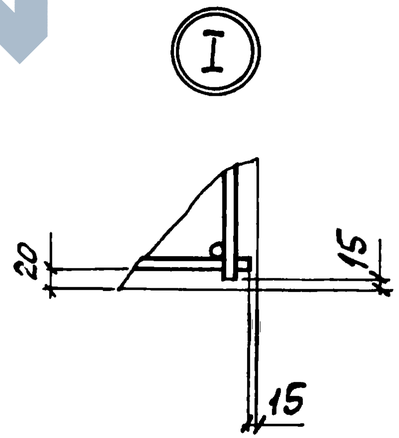


1-1

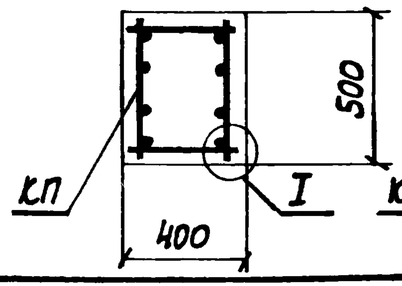


2-2
Для К3Ч-1Ат-IIIС; К3Ч-8Ат-IIIС

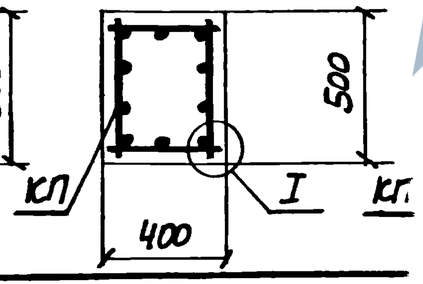


2-2
Для К3Ч-6Ат-IIIС; К3Ч-11Ат-IIIС

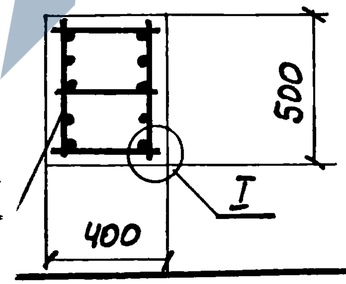


| | | | |
|---|---|---|---|
| Нач.отд | Бродский | | |
| Н.контр | Зорин | | |
| Гл.констр | Зорин | | |
| Рук.тр | Шарховский | | |
| Разраб | Боднянская | | |
| Рассчп | Петраш | | |
| Исполн | Артеменко | | |
| Провер | Боднянская | | |

3.015-2/82.II-8-33

Колонна
К3Ч-1Ат-IIIС; К3Ч-6Ат-IIIС;
К3Ч-8Ат-IIIС; К3Ч-11Ат-IIIС

| Стадия | Лист | Листов |
|---|---|---|
| Р | | 1 |

ХАРЬКОВСКИЙ ПРОМСТРОЙНИИПРОЕКТ

| Марка колонны | Марка пространств. каркаса КП | Кол. | Обозначение документа на каркас КП | Класс (марка) бетона | Объем бетона, м³ | Масса колонны, т |
|---|---|---|---|---|---|---|
| К34-2Ат-IVс | КП 82-1 | 1 | 3.015-2/82.II-9-64 | В30 (М400) | 1,62 | 4,1 |
| К34-9Ат-IVс | КП 83-1 | 1 | | | | |

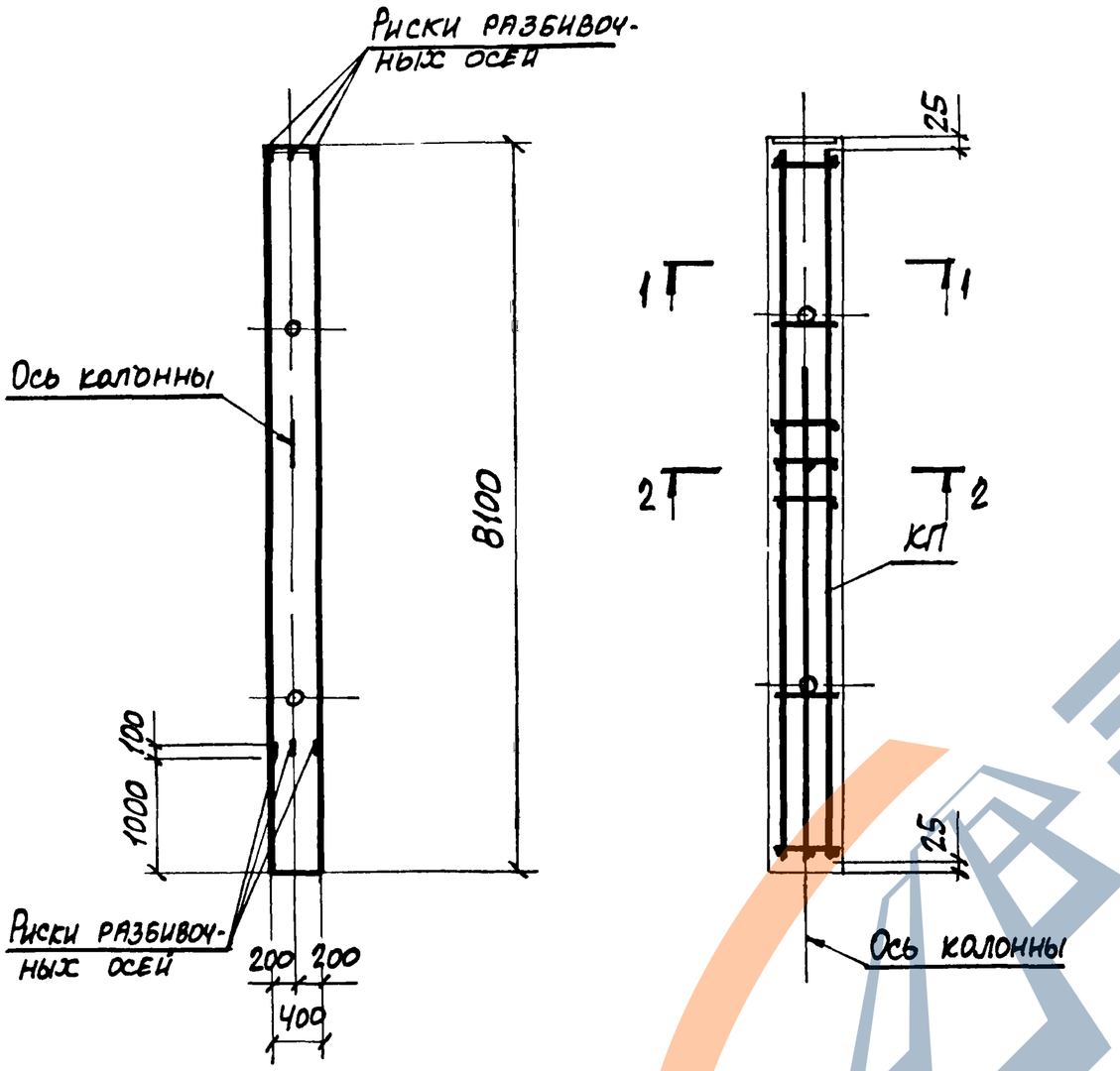


1-1

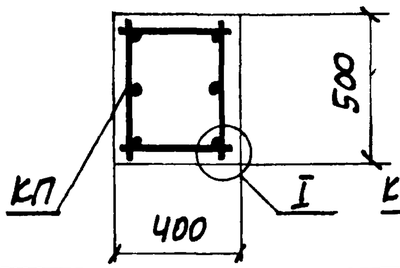


2-2

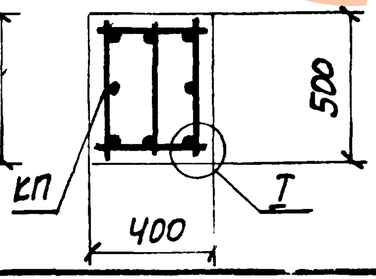


I

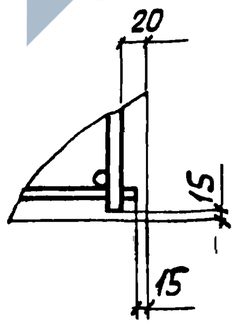


| | | | |
|---|---|---|---|
| Нач отд | Бродский | | |
| Н контр. | Зорин | | |
| Гл.контр. | Зорин | | |
| Рук тр. | Шахновский | | |
| Разраб | Боднянская | | |
| Рассчит | Петраш | | |
| Исполн | Артеменко | | |
| Провер | Боднянская | | |

3.015-2/82.II-8-34

Колонна К34-2Ат-IVс; К34-9Ат-IVс

| Стадия | Лист | Листов |
|---|---|---|
| Р | | 1 |

ХАРЬКОВСКИЙ ПРОМСТРОЙНИЙ ПРОЕКТ

23402-01 38

Инв № подл | Подпись и дата | Взам инв №

ЗАВОД ЖБИ

| Марка колонны | Марка пространств каркаса КП | Кол. | Обозначение документа на каркас КП | Класс (марка) бетона | Объем бетона, м3 | Масса колонны, т |
|---|---|---|---|---|---|---|
| К34-3Ат-IVс | КП84-1 | 1 | 3.015-2/82.II-9-65 | В30 (М400) | 1,62 | 4,1 |
| К34-7Ат-IVс | КП85-1 | 1 | -66 | | | |

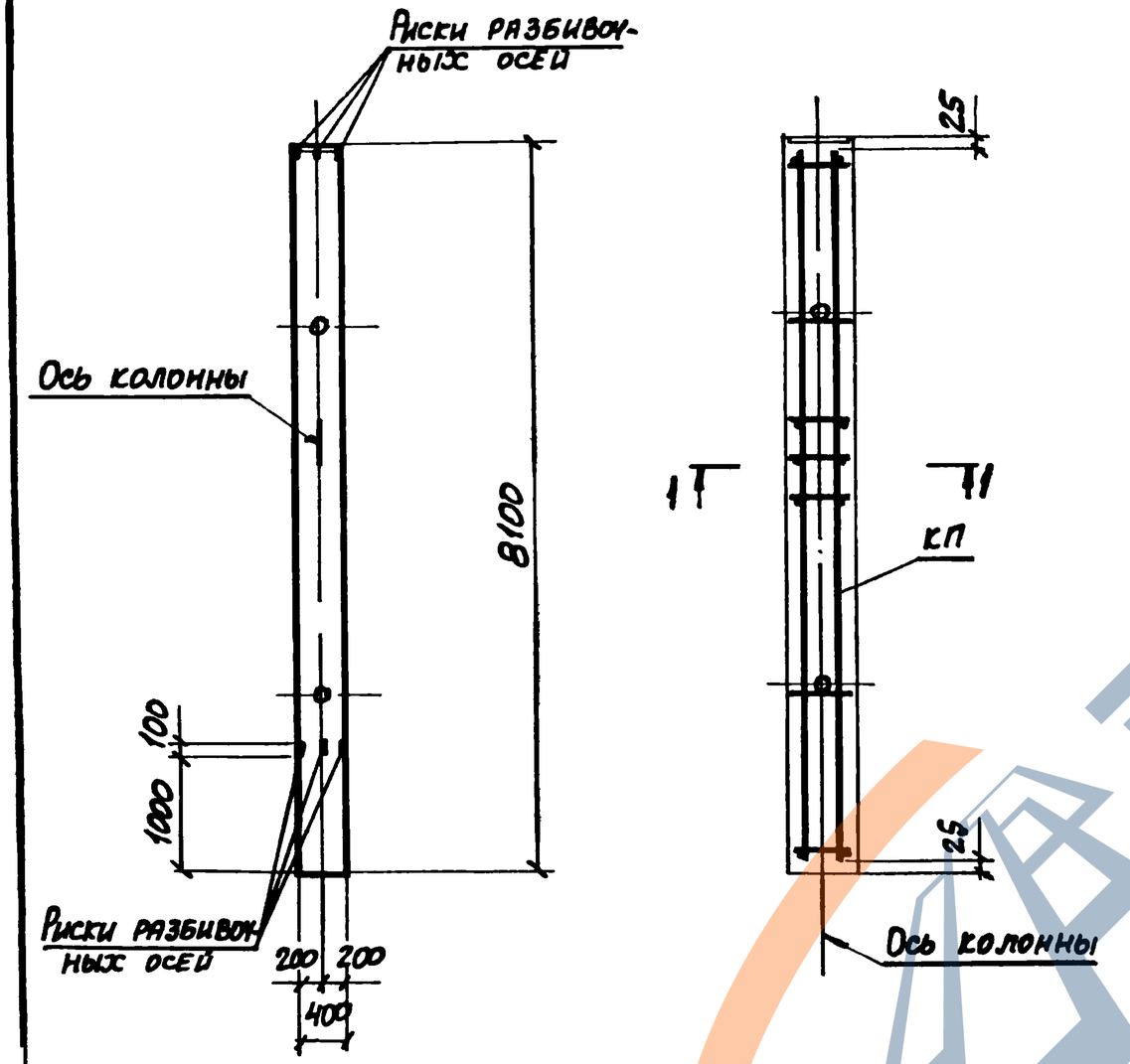


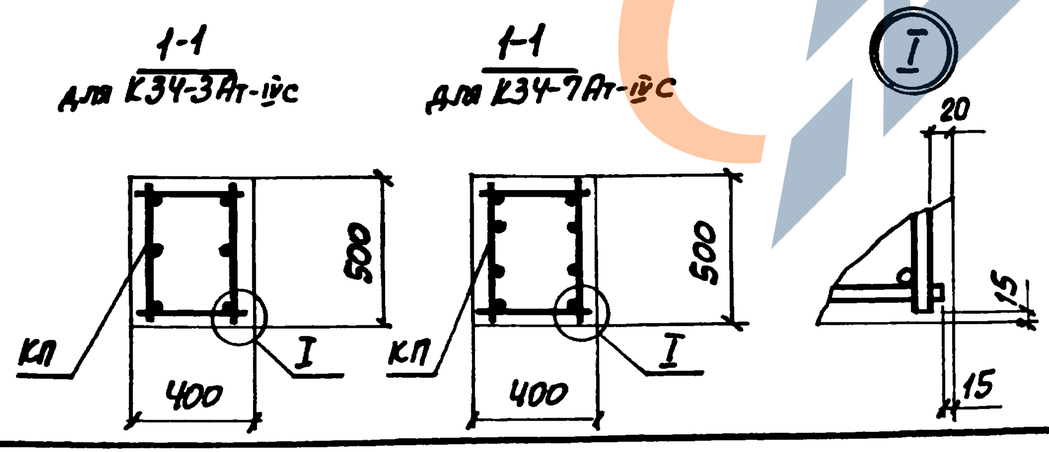


| | | | |
|---|---|---|---|
| Нач отд | Бродский | | |
| Н контр | Зорин | | |
| Гл констр | Зорин | | |
| Рук тр. | Шауновский | | |
| Разраб. | Боднянская | | |
| Рассчит | Петраш | | |
| Исполн | Артеменко | | |
| Провер | Боднянская | | |

3.015-2/82.II-8-35

Колонна К34-3Ат-IVс; К34-7Ат-IVс

| Стадия | Лист | Листов |
|---|---|---|
| Р | | 1 |

ХАРЬКОВСКИЙ ПРОМСТРОЙНИИПРОЕКТ

| Марка колонны | Марка пространств каркаса КП | Кол | Обозначение документа на каркас КП | Класс (марка) бетона | Объем бетона, м3 | Масса колонны |
|---|---|---|---|---|---|---|
| К35-1Ат-IVс | КП86-1 | 1 | 3.015-2/82 II-9-67 | В30 (М400) | 2,03 | 5,1 |
| К35-3Ат-IVс | КП87-1 | 1 | | | | |

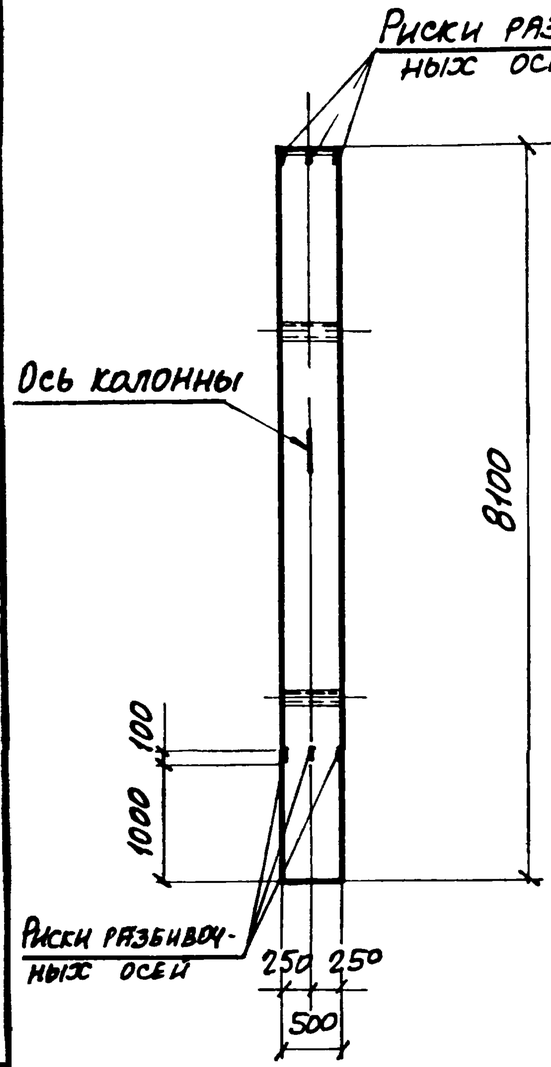


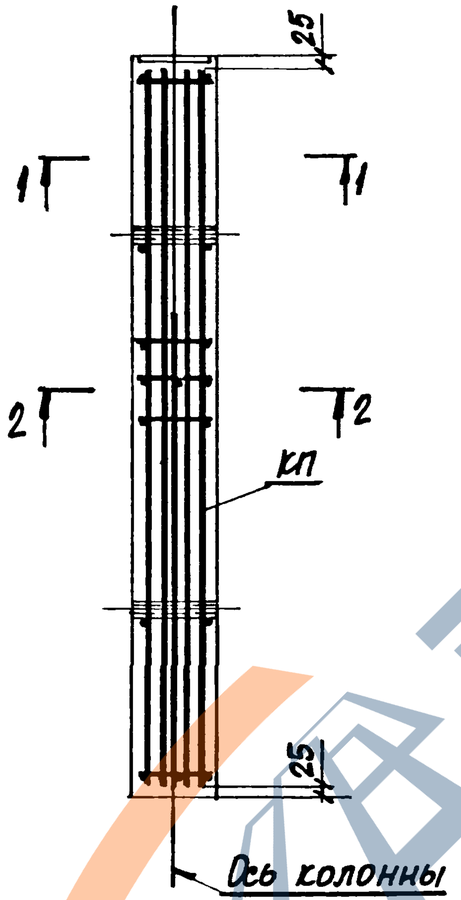


1-1

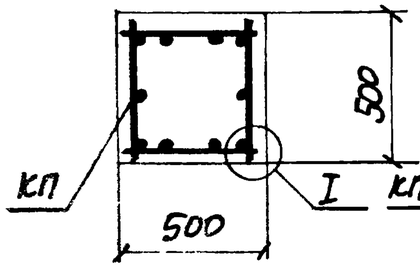


2-2

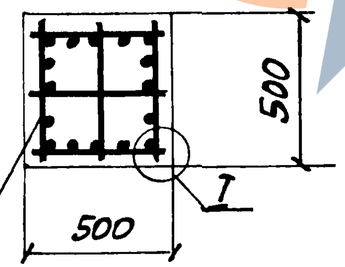


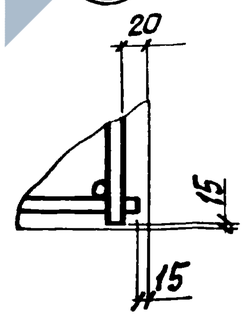


| | | | |
|---|---|---|---|
| Нач.отд. | Бродский | | |
| Н.контр. | Зорин | | |
| Гл.констр. | Зорин | | |
| Рук.гр. | Шахновский | | |
| Разраб. | Боднянская | | |
| Рассчит. | Петраш | | |
| Исполн. | Артеменко | | |
| Провер. | Боднянская | | |

3.015-2/82.II-8-36

Колонна К35-1Ат-IVс; К35-3Ат-IVс

| Стадия | Лист | Листов |
|---|---|---|
| Р | | 1 |

ХАРЬКОВСКИЙ ПРОМСТРОЙНИИПРОЕКТ

Инв.№ подл. | Подпись и дата | Взам.инв.№

| Марка колонны | Марка пространств. каркаса КП | Кол | Обозначение документа на каркас КП | Класс (марка) бетона | Объем бетона, м³ | Масса колонны, т |
|---|---|---|---|---|---|---|
| К35-2Ат-IVс | КП 88-1 | 1 | 3.015-2/82.II-9-68 | В30 (М400) | 2,03 | 5,1 |

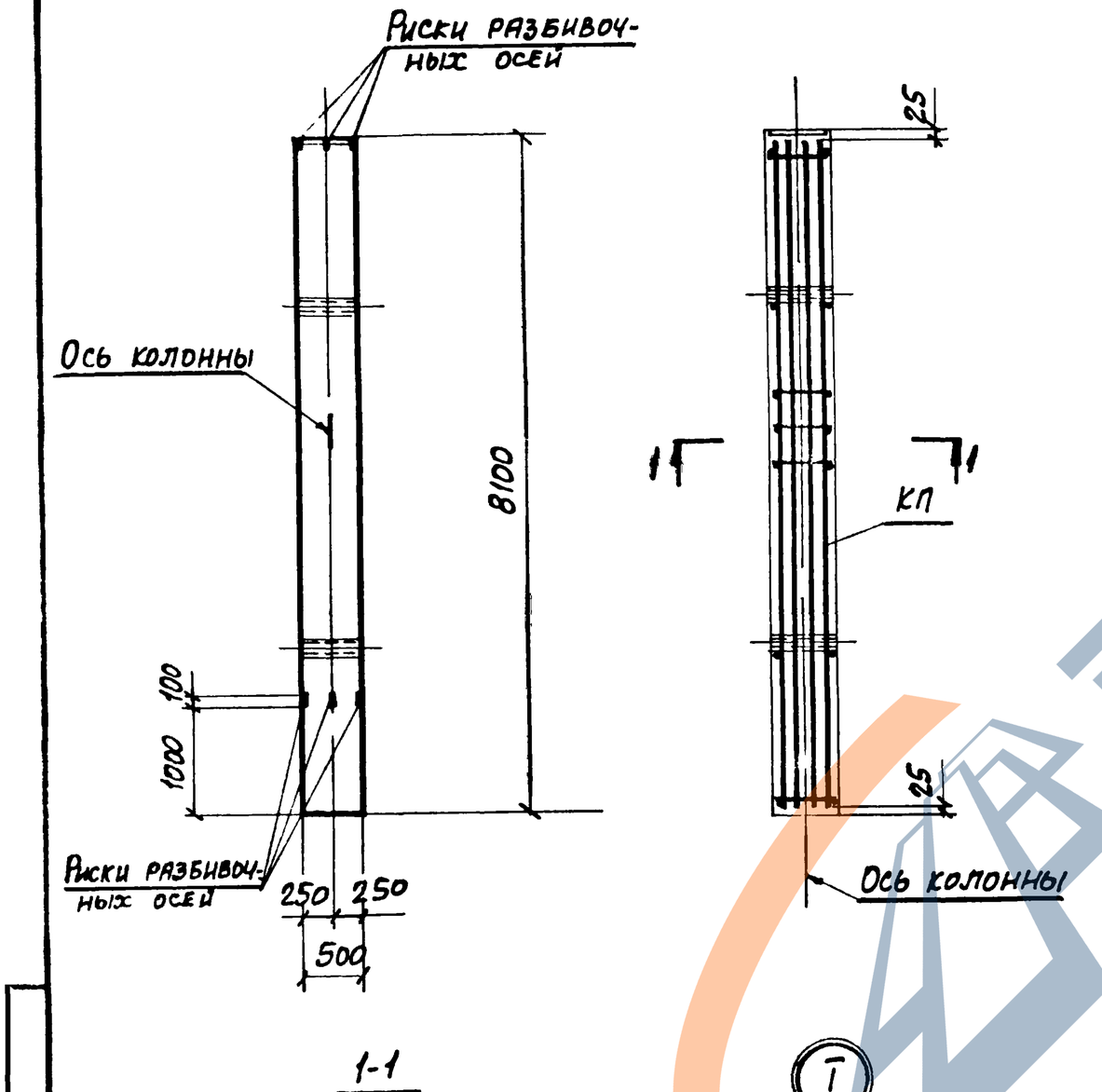


1-1




I

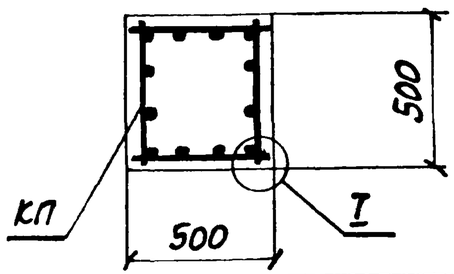


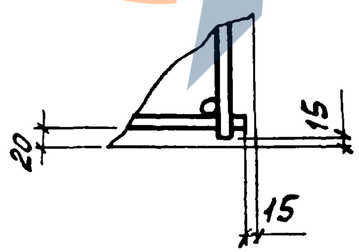


| | | | | |
|---|---|---|---|---|
| Нач.отд. | Бродский | | | 3.015-2/82.II-8-37 |
| Н.контр. | Зорин | | | |
| Гл.констр. | Зорин | | | |
| Рук.гр. | Шахновская | | | Колонна К35-2Ат-IVс |
| Разраб. | Боднякская | | | Стадия: Р; Лист: ; Листов: 1 |
| Рассчит. | Петраш | | | Харьковский Промстройниипроект |
| Исполн. | Артеменко | | | |
| Провер. | Боднякская | | | |

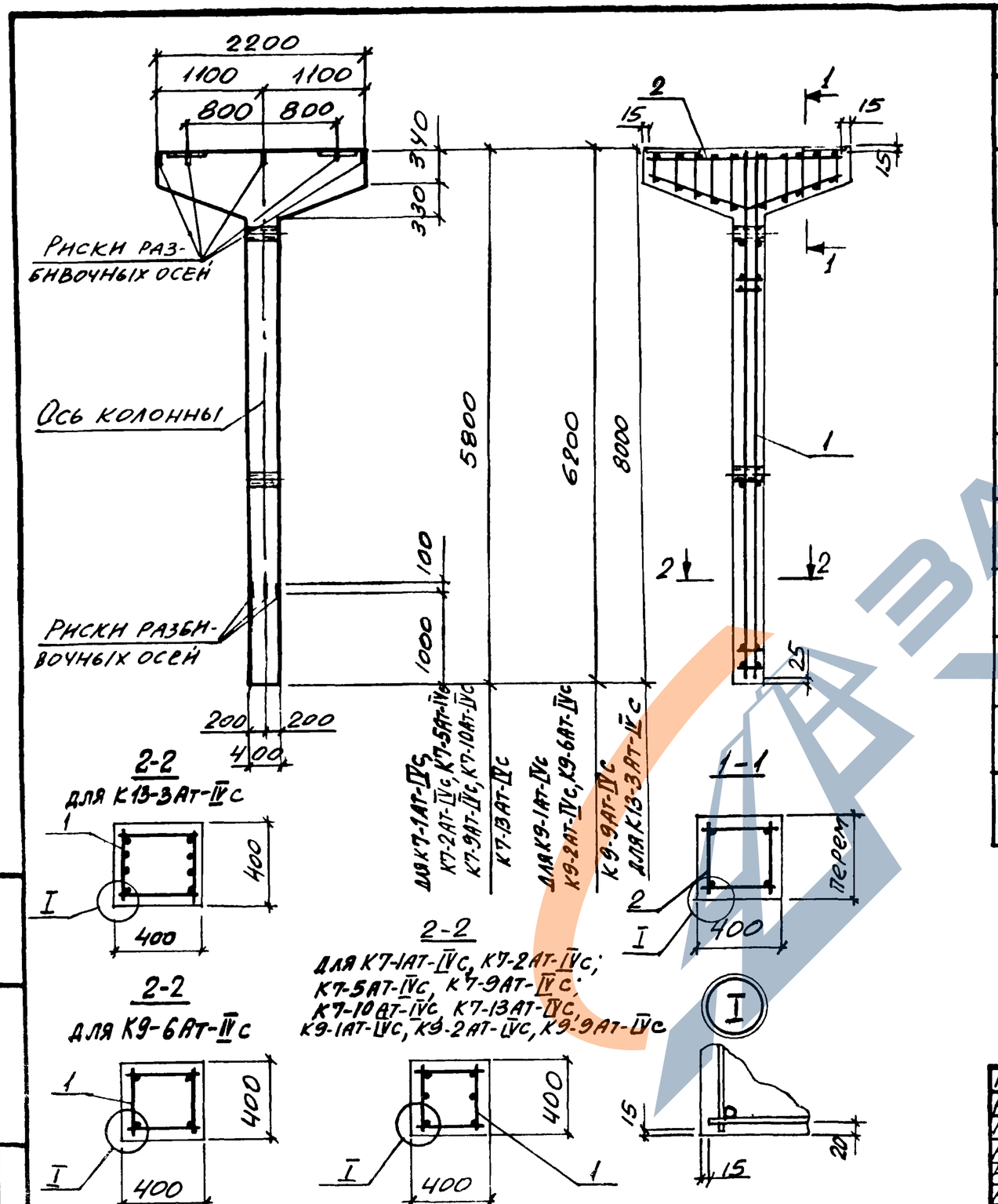


| Марка колонны | Поз. | Марка пространств. каркаса КП | Кол. | Обозначение документа на каркас КП | Класс (марка) бетона | Объем бетона, м³ | Масса колонны, т |
|---|---|---|---|---|---|---|---|
| К7-1АТ-IVс | 1 | КП89-1 | 1 | 3015-2/82 II-9-69 | В30 (М400) | 1,29 | 3,2 |
| | 2 | КП176-1 | 1 | -129 | | | |
| К7-2АТ-IVс | 1 | КП90-1 | 1 | -69 | В15 (М200) | | |
| | 2 | КП176-1 | 1 | -129 | | | |
| К7-5АТ-IVс | 1 | КП90-2 | 1 | -69 | В30 (М400) | | |
| | 2 | КП176-1 | 1 | -129 | | | |
| К7-9АТ-IVс | 1 | КП89-2 | 1 | -69 | | | |
| | 2 | КП176-1 | 1 | -129 | | | |
| К7-10АТ-IVс | 1 | КП91-1 | 1 | -69 | В15 (М200) | | |
| | 2 | КП176-1 | 1 | -129 | | | |
| К7-13АТ-IVс | 1 | КП91-2 | 1 | -69 | В30 (М400) | | |
| | 2 | КП176-1 | 1 | -129 | | | |
| К9-1АТ-IVс | 1 | КП92-1 | 1 | -70 | В15 (М200) | 1,36 | 3,4 |
| | 2 | КП176-1 | 1 | -129 | | | |
| К9-2АТ-IVс | 1 | КП92-2 | 1 | -70 | | | |
| | 2 | КП176-1 | 1 | -129 | | | |
| К9-6АТ-IVс | 1 | КП93-1 | 1 | -71 | В25 (М300) | | |
| | 2 | КП176-1 | 1 | -129 | | | |
| К9-9АТ-IVс | 1 | КП92-3 | 1 | -70 | В30 (М400) | | |
| | 2 | КП176-1 | 1 | -129 | | | |
| К13-3АТ-IVс | 1 | КП94-1 | 1 | -72 | В25 (М300) | 1,64 | 4,1 |
| | 2 | КП176-1 | 1 | -129 | | | |

| | | |
|---|---|---|
| Нач отд | Бродский | |
| Н контр | Зорин | |
| Гл констр | Зорин | |
| Рук гр | Шахновский | |
| Разр. | Боднянская | |
| Расс ит | Петраш | |
| Исполн | Литвиненко | |
| Провер. | Боднянская | |

3.015-2/82. II-8-38

Колонна
К7-1АТ-IVс; К7-2АТ-IVс;
К7-5АТ-IVс; К7-9АТ-IVс; К7-10АТ-IVс
К7-13АТ-IVс К9-1АТ-IVс, К9-2АТ-IVс
К9-6АТ-IVс, К9-9АТ-IVс, К13-3АТ-IVс

| Стадия | Лист | Листов |
|---|---|---|
| Р | | 1 |

ХАРЬКОВСКИЙ ПРОМСТРОЙНИЙ ПРОЕКТ

Взам инв №
Подпись и дата
Инв № подл

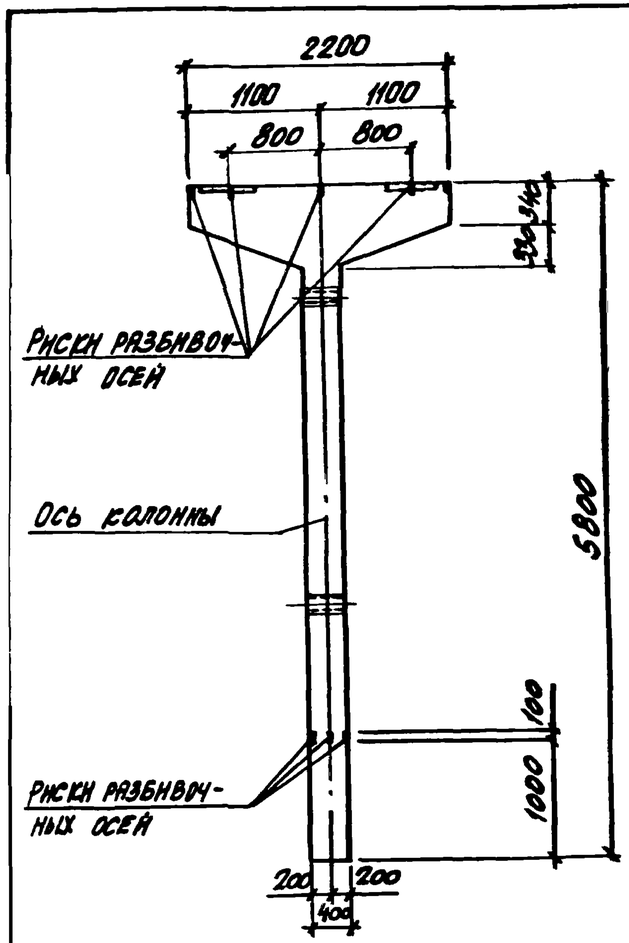


1-1

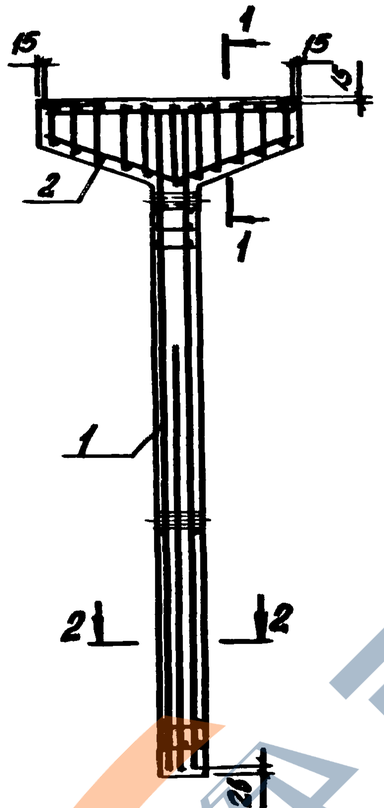


2-2

ДЛЯ К7-3АТ-IVС, К7-11АТ-IVС

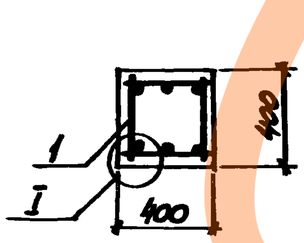


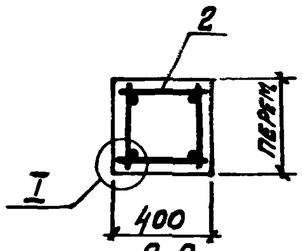


2-2

ДЛЯ К7-4АТ-IVС, К7-6АТ-IVС,...К7-8АТ-IVС, К7-12АТ-IVС, К7-14АТ-IVС

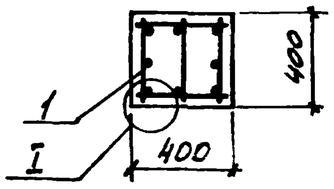


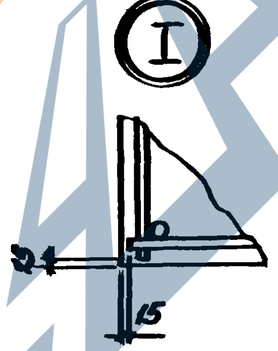


| МАРКА КОЛОННЫ | Поз. | МАРКА ПРОСТРАНСТВ. КАРКАСА КП | Кол. | ОБОЗНАЧЕНИЕ ДОКУМЕНТА НА КАРКАС КП | КЛАСС (МАРКА) БЕТОНА | ОБЪЕМ БЕТОНА, м3 | МАССА КОЛОННЫ, т |
|---|---|---|---|---|---|---|---|
| К7-3АТ-IVС | 1 | КП95-1 | 1 | 3.015-2/82 II-9-73 | В15 (М200) | 1,29 | 3,2 |
| | 2 | КП176-1 | 1 | -129 | | | |
| К7-4АТ-IVС | 1 | КП97-1 | 1 | -74 | | | |
| | 2 | КП176-1 | 1 | -129 | | | |
| К7-6АТ-IVС | 1 | КП97-2 | 1 | -74 | В30 (М400) | | |
| | 2 | КП176-1 | 1 | -129 | | | |
| К7-7АТ-IVС | 1 | КП99-1 | 1 | -75 | | | |
| | 2 | КП176-1 | 1 | -129 | | | |
| К7-8АТ-IVС | 1 | КП99-2 | 1 | -75 | В25 (М300) | | |
| | 2 | КП176-1 | 1 | -129 | | | |
| К7-11АТ-IVС | 1 | КП96-1 | 1 | -73 | В15 (М200) | | |
| | 2 | КП176-1 | 1 | -129 | | | |
| К712АТ-IVС | 1 | КП98-1 | 1 | -74 | | | |
| | 2 | КП176-1 | 1 | -129 | | | |
| К7-14АТ-IVС | 1 | КП98-2 | 1 | -74 | В30 (М400) | | |
| | 2 | КП176-1 | 1 | -129 | | | |

| | | | |
|---|---|---|---|
| Нач.отд. | Бродский | | |
| Н.контр. | Зорин | | |
| Гл.констр | Зорин | | |
| Рук.гр. | Шахновский | | |
| Разраб. | Боднянская | | |
| Рассчит. | Петраш | | |
| Исполн. | Литвиненко | | |
| Провер. | Боднянская | | |

3.015-2/82.II-8-39

КОЛОННА К7-3АТ-IVС; К7-4АТ-IVС; К7-6АТ-IVС ... К7-8АТ-IVС; К7-11АТ-IVС; К7-12АТ-IVС; К7-14АТ-IVС

| Стадия | Лист | Листов |
|---|---|---|
| Р | | 1 |

ХАРЬКОВСКИЙ ПРОМСТРОЙНИИПРОЕКТ

| Марка колонны | Поз. | Марка пространственного каркаса КП | Кол. | Обозначение документа на каркас КП | Класс (марка) бетона | Объем бетона, м³ | Масса колонны, т |
|---|---|---|---|---|---|---|---|
| К8-1Ат-IVс | 1 | КП100-1 | 1 | 3.015-2/82.II-9-76 | В15 (М200) | 1,5 | 3,8 |
| | 2 | КП176-1 | 1 | -129 | | | |
| К8-2Ат-IVс | 1 | КП100-1 | 1 | -76 | В30 (М400) | | |
| | 2 | КП176-1 | 1 | -129 | | | |
| К14-2Ат-IVс | 1 | КП101-1 | 1 | -77 | В25 (М300) | 1,94 | 4,9 |
| | 2 | КП176-1 | 1 | -129 | | | |
| К14-4Ат-IVс | 1 | КП102-1 | 1 | -78 | В30 (М400) | | |
| | 2 | КП176-1 | 1 | -129 | | | |
| К14-9Ат-IVс | 1 | КП102-2 | 1 | -78 | | | |
| | 2 | КП176-1 | 1 | -129 | | | |
| К14-10Ат-IVс | 1 | КП101-2 | 1 | -77 | В25 (М300) | | |
| | 2 | КП176-1 | 1 | -129 | | | |

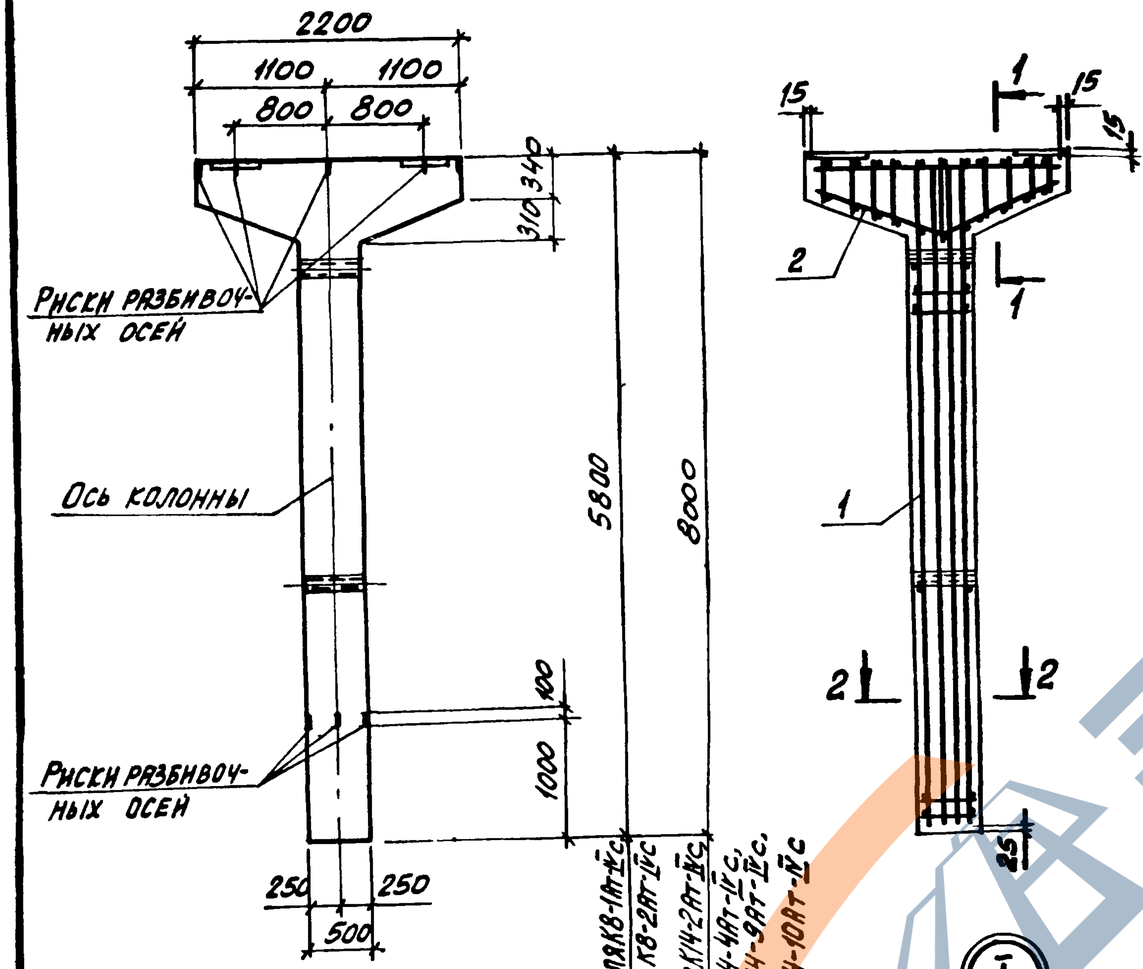


| | | | | | |
|---|---|---|---|---|---|
| Нач.отд. | Бровский | | | 3.015-2/82.II-8-40 | |
| Н.контр. | Зорин | | | | |
| Гл.конст. | Зорин | | | | |
| Рук.гр. | Шацковский | | | Колонна К8-1Ат-IVс; К8-2Ат-IVс; К14-2Ат-IVс; К14-4Ат-IVс; К14-9Ат-IVс; К14-10Ат-IVс | Стадия: Р; Лист: ; Листов: 1 |
| Разраб. | Болнянская | | | | Харьковский Промстройниипроект |
| Рассчит. | Петраш | | | | |
| Исполн. | Литвиненко | | | | |
| Провер. | Болнянская | | | | |

Инв.№ подл. | Подпись и дата | Взам.инв.№

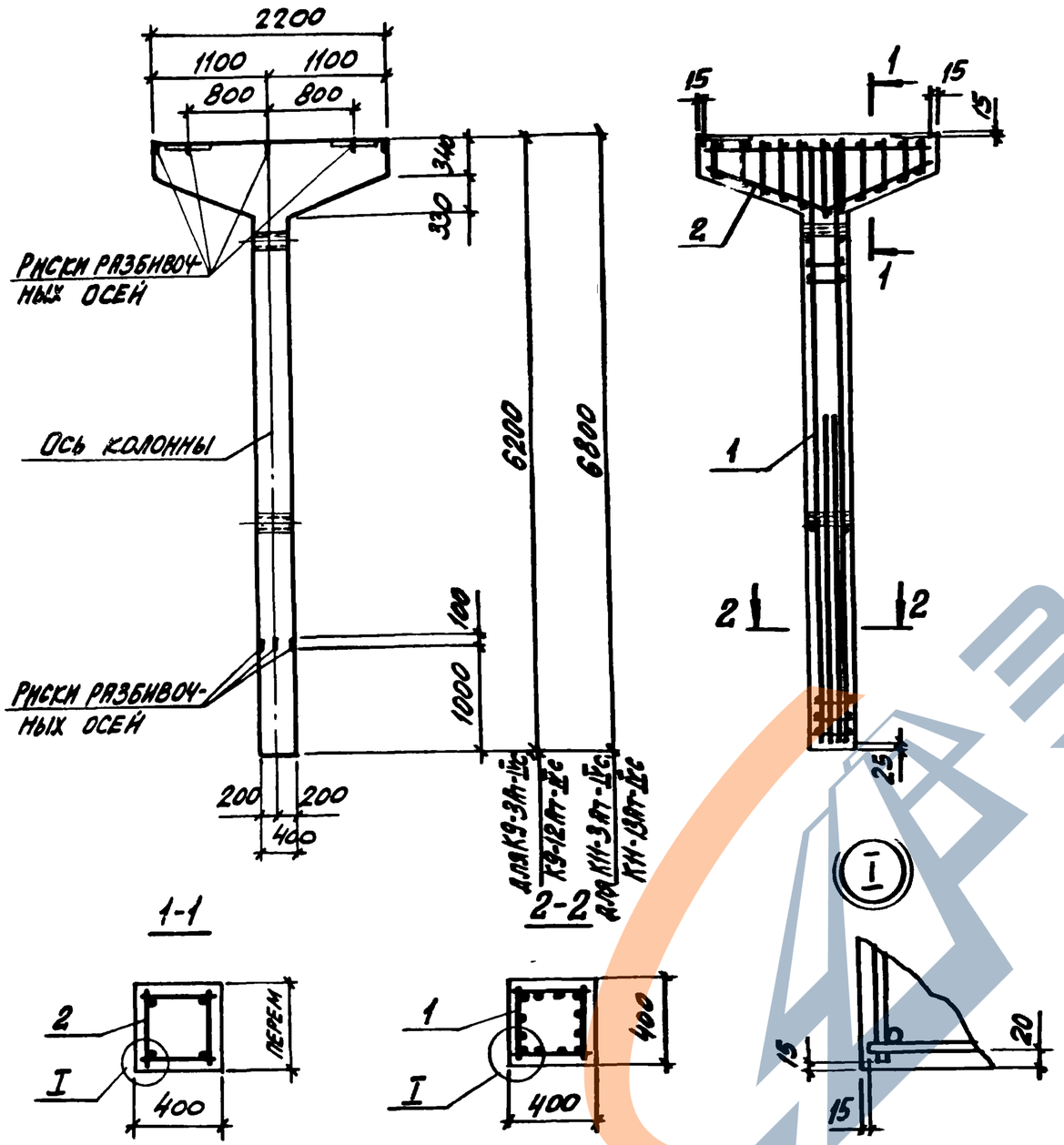


| Марка колонны | Поз | Марка простран. каркаса КП | Кол | Обозначение документа на каркас КП | Класс (марка) бетона | Объем бетона, м3 | Масса колонны, т |
|---|---|---|---|---|---|---|---|
| К9-3Ат-IVс | 1 | КП103-1 | 1 | 3.015-2/82 II-9-79 | В15 (М200) | 1,36 | 3,4 |
| | 2 | КП176-1 | 1 | -129 | | | |
| К9-12Ат-IVс | 1 | КП104-1 | 1 | -79 | | | |
| | 2 | КП176-1 | 1 | -129 | | | |
| К11-3Ат-IVс | 1 | КП105-1 | 1 | -80 | В15 (М200) | 1,45 | 3,6 |
| | 2 | КП176-1 | 1 | -129 | | | |
| К11-13Ат-IVс | 1 | КП106-1 | 1 | -80 | | | |
| | 2 | КП176-1 | 1 | -129 | | | |

| | | | | | | |
|---|---|---|---|---|---|---|
| Нач.отд. | Бродский | | | 3.015-2/82.II-8-41 | | |
| Н.контр. | Зорин | | | | | |
| Гл.конст. | Зорин | | | | | |
| Рук.гр. | Шарковский | | | Колонна К9-3Ат-IVс; К9-12Ат-IVс; К11-3Ат-IVс, К11-13Ат-IVс | Стадия: Р | Лист: | Листов: 1 |
| Разраб. | Боднянская | | | | Харьковский Промстройниипроект | | |
| Рассчит. | Петраш | | | | | | |
| Исполн. | Литвиненко | | | | | | |
| Провер. | Бодянская | | | | | | |

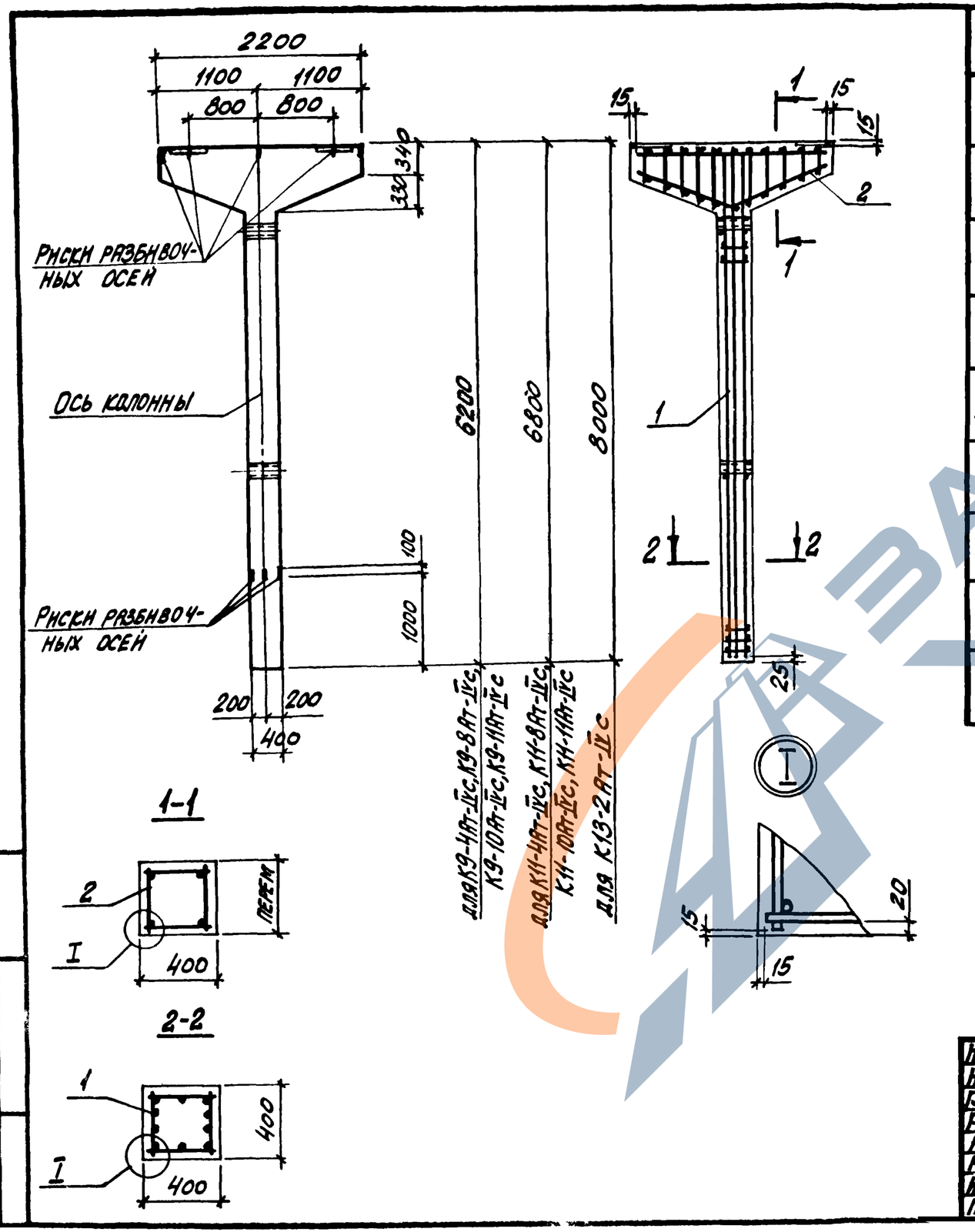


| Марка колонны | Поз. | Марка пространств. каркаса КП | Кол. | Обозначение документа на каркас КП | Класс (марка) бетона | Объем бетона, м3 | Масса колонны, т |
|---|---|---|---|---|---|---|---|
| К9-4Ат-IVс | 1 | КП107-1 | 1 | 3.015-2/82.II-9-81 | В15 (М200) | 1,36 | 3,4 |
| | 2 | КП176-1 | 1 | -129 | | | |
| К9-8Ат-IVс | 1 | КП108-1 | 1 | -82 | В25 (М300) | | |
| | 2 | КП176-1 | 1 | -129 | | | |
| К9-10Ат-IVс | 1 | КП107-2 | 1 | -81 | В30 (М400) | | |
| | 2 | КП176-1 | 1 | -129 | | | |
| К9-11Ат-IVс | 1 | КП107-3 | 1 | -81 | В25 (М300) | | |
| | 2 | КП176-1 | 1 | -129 | | | |
| К11-4Ат-IVс | 1 | КП109-1 | 1 | -83 | В15 (М200) | 1,45 | 3,6 |
| | 2 | КП176-1 | 1 | -129 | | | |
| К11-8Ат-IVс | 1 | КП109-2 | 1 | -83 | В25 (М300) | | |
| | 2 | КП176-1 | 1 | -129 | | | |
| К11-10Ат-IVс | 1 | КП109-3 | 1 | -83 | В30 (М400) | | |
| | 2 | КП176-1 | 1 | -129 | | | |
| К11-11Ат-IVс | 1 | КП110-1 | 1 | -83 | | | |
| | 2 | КП176-1 | 1 | -129 | | | |
| К13-2Ат-IVс | 1 | КП111-1 | 1 | -84 | В25 (М300) | 1,64 | 4,1 |
| | 2 | КП176-1 | 1 | -129 | | | |

| | | | |
|---|---|---|---|
| Нач. отд. | Бродский | | |
| Н. контр. | Зорин | | |
| Гл. конст. | Зорин | | |
| Рук. гр. | Шахновский | | |
| Разраб. | Болдинская | | |
| Рассчит. | Петраш | | |
| Исполн. | Литвиненко | | |
| Провер. | Болдинская | | |

3.015-2/82.II-8-42

Колонна К9-4Ат-IVс; К9-8Ат-IVс; К9-10Ат-IVс; К9-11Ат-IVс; К11-4Ат-IVс; К11-8Ат-IVс; К11-10Ат-IVс; К11-11Ат-IVс; К13-2Ат-IVс

| Стадия | Лист | Листов |
|---|---|---|
| Р | | 1 |

Харьковский Промстройниипроек

Инв. № подл. | Подпись и дата | Взам. инв. №

23402-01 46

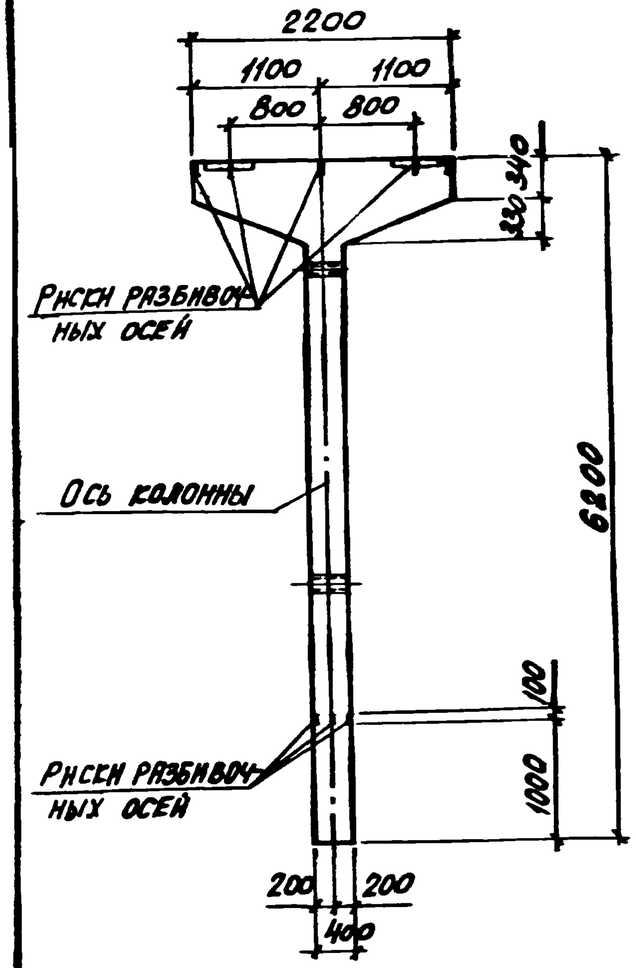


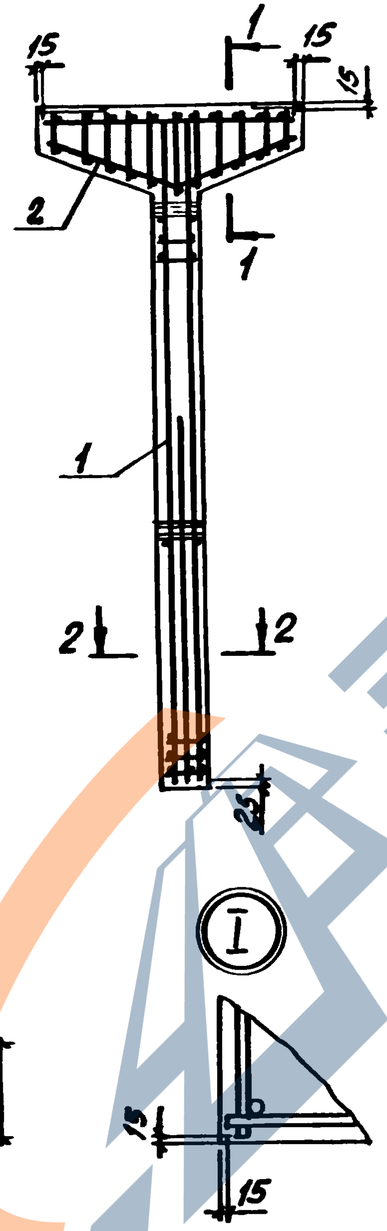





1-1

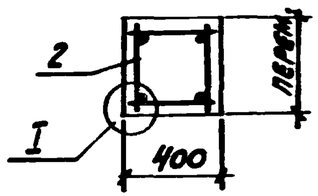


2-2

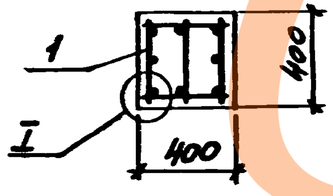


| Марка колонны | Поз | Марка пространственного каркаса КП | Кол | Обозначение документа на каркас КП | Класс (марка) бетона | Объем бетона, м³ | Масса колонны т |
|---|---|---|---|---|---|---|---|
| К9-5Ат-IVс | 1 | КП112-1 | 1 | 3.015-2/82 II-9-85 | В25 (М300) | 1,36 | 3,4 |
| | 2 | КП176-1 | 1 | -129 | | | |
| К9-7Ат-IVс | 1 | КП112-2 | 1 | -85 | | | |
| | 2 | КП176-1 | 1 | -129 | | | |
| К9-13Ат-IVс | 1 | КП113-1 | 1 | -85 | | | |
| | 2 | КП176-1 | 1 | -129 | | | |
| К9-14Ат-IVс | 1 | КП113-2 | 1 | -85 | | | |
| | 2 | КП176-1 | 1 | -129 | | | |

| | | | |
|---|---|---|---|
| Нач отд | Бродский | | |
| Н контр | Зорин | | |
| Гл конст | Зорин | | |
| Рук. гр | Шахновский | | |
| Разраб | Боднянская | | |
| Рассчит | Петраш | | |
| Исполн | Литвиненко | | |
| Провер | Боднянская | | |

3.015-2/82 II-8-43

Колонна К9-5Ат-IVс; К9-7Ат-IVс; К9-13Ат-IVс, К9-14Ат-IVс

| Стадия | Лист | Листов |
|---|---|---|
| Р | | 1 |

Харьковский Промстроинниипроект

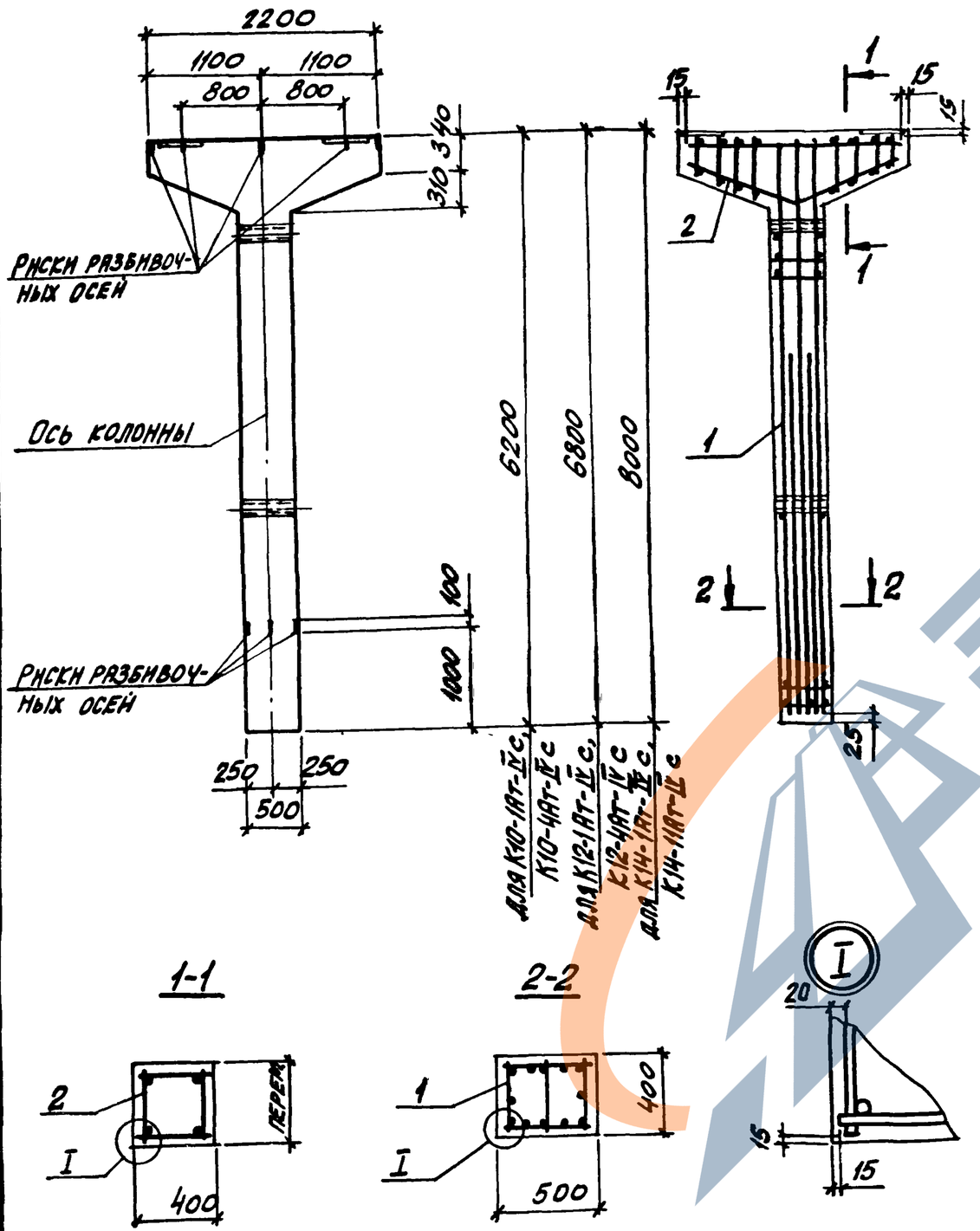


| Марка колонны | Поз | Марка пространственного каркаса КП | Кол | Обозначение документа на каркас КП | Класс (марка) бетона | Объем бетона, м3 | Масса колонны, т |
|---|---|---|---|---|---|---|---|
| К10-1Ат-IVс | 1 | КП114-1 | 1 | 3.015-2/82.II-9-86 | В25 (М300) | 1,58 | 4,0 |
| | 2 | КП176-1 | 1 | -129 | | | |
| К10-4Ат-IVс | 1 | КП115-1 | 1 | -86 | | | |
| | 2 | КП176-1 | 1 | -129 | | | |
| К12-1Ат-IVс | 1 | КП116-1 | 1 | -87 | | 1,70 | 4,3 |
| | 2 | КП176-1 | 1 | -129 | | | |
| К12-4Ат-IVс | 1 | КП116-1 | 1 | -87 | В30 (М400) | | |
| | 2 | КП176-1 | 1 | -129 | | | |
| К14-1Ат-IVс | 1 | КП117-1 | 1 | -88 | В25 (М300) | 1,94 | 4,9 |
| | 2 | КП176-1 | 1 | -129 | | | |
| К14-11Ат-IVс | 1 | КП118-1 | 1 | -88 | | | |
| | 2 | КП176-1 | 1 | -129 | | | |

| | | | |
|---|---|---|---|
| Нач отд | Бродский | | |
| Н контр | Зорин | | |
| Гл конст | Зорин | | |
| Рук. гр. | Шахновский | | |
| Разраб. | Боднянская | | |
| Рассчит. | Петраш | | |
| Исполн | Литвиненко | | |
| Провер | Боднянская | | |

3.015-2/82.II-9-44

Колонна К10-1Ат-IVс; К10-4Ат-IVс, К12-1Ат-IVс, К12-4Ат-IVс; К14-1Ат-IVс; К14-11Ат-IVс

| Стадия | Лист | Листов |
|---|---|---|
| Р | | 1 |

Харьковский Промстройниипроект

Инв. № подл. | Подпись и дата | Взам. инв. №

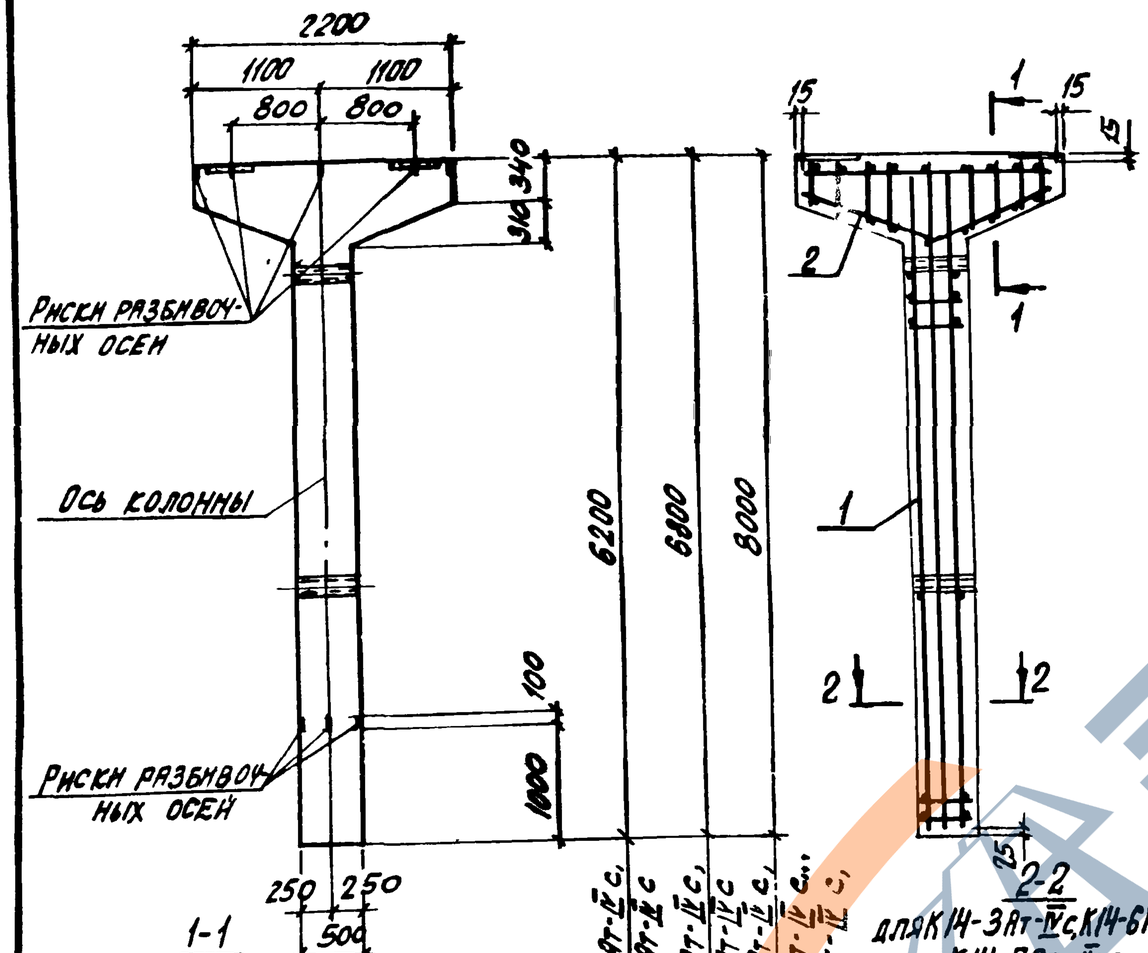


| Марка колонны | Поз | Марка пространственного каркаса КП | Кол | Обозначение документа на каркас КП | Класс (марка) бетона | Объем бетона, м3 | Масса колонны, кг |
|---|---|---|---|---|---|---|---|
| К10-2Ат-IVс | 1 | КП119-1 | 1 | 3.015-2/82 II-9-89 | В25 (М300) | 1,58 | 4,0 |
| | 2 | КП176-1 | 1 | -129 | | | |
| К10-3Ат-IVс | 1 | КП120-1 | 1 | -90 | | | |
| | 2 | КП176-1 | 1 | -129 | | | |
| К12-2Ат-IVс | 1 | КП121-1 | 1 | -91 | В30 (М400) | 1,70 | 4,3 |
| | 2 | КП176-1 | 1 | -129 | | | |
| К12-3Ат-IVс | 1 | КП122-1 | 1 | -92 | В25 (М300) | | |
| | 2 | КП176-1 | 1 | -129 | | | |
| К14-3Ат-IVс | 1 | КП123-1 | 1 | -93 | В25 (М300) | 1,94 | 4,9 |
| | 2 | КП176-1 | 1 | -129 | | | |
| К14-5Ат-IVс | 1 | КП124-1 | 1 | -94 | | | |
| | 2 | КП176-1 | 1 | -129 | | | |
| К14-6Ат-IVс | 1 | КП123-2 | 1 | -93 | В30 (М400) | | |
| | 2 | КП176-1 | 1 | -129 | | | |
| К14-7Ат-IVс | 1 | КП123-3 | 1 | -93 | | | |
| | 2 | КП176-1 | 1 | -129 | | | |
| К14-8Ат-IVс | 1 | КП125-1 | 1 | -94 | В15 (М200) | | |
| | 2 | КП176-1 | 1 | -129 | | | |

| | | | |
|---|---|---|---|
| Нач отд. | Бродский | | |
| Н контр | Зорин | | |
| Гл конст. | Зорин | | |
| Рук гр. | Шахновский | | |
| Разраб | Бодянская | | |
| Рассчит | Петраш | | |
| Исполн | Литвиненко | | |
| Провер. | Бодянская | | |

3.015-2/82.II-8-45

Колонна К10-2Ат-IVс; К10-3Ат-IVс, К12-2Ат-IVс; К12-3Ат-IVс; К14-3Ат-IVс; К14-5Ат-IVс К14-8Ат-IVс

| Стадия | Лист | Листов |
|---|---|---|
| Р | | 1 |

Харьковский Промстроминипроект

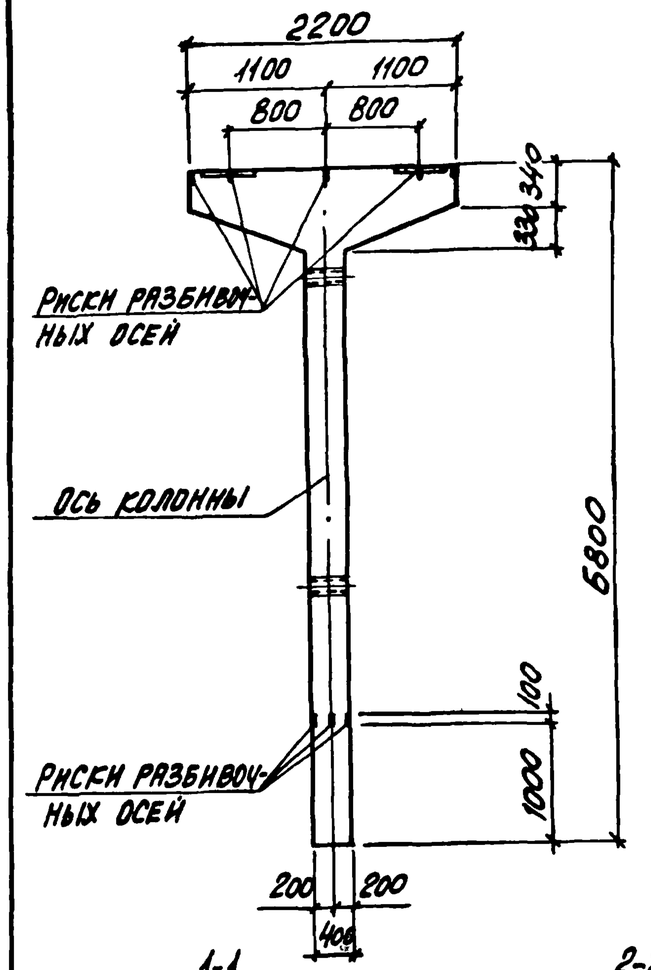


1-1

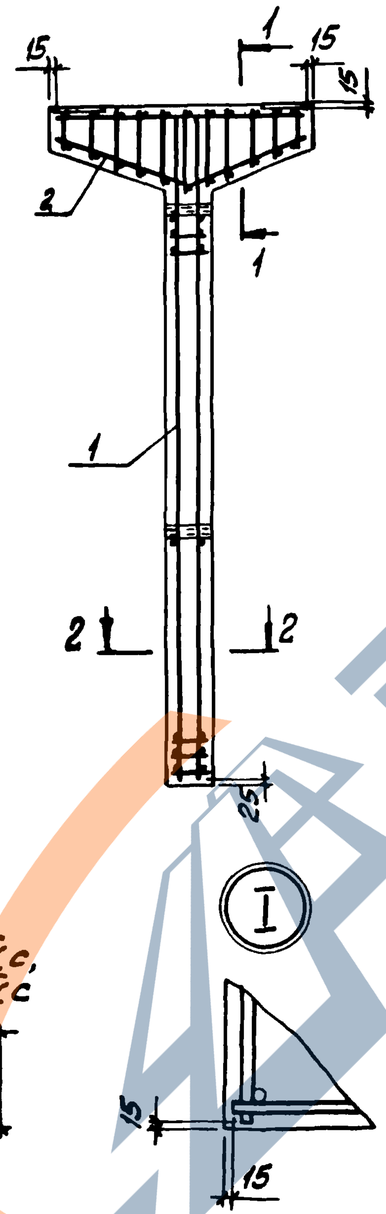


2-2
для К11-6Ат-IVс, К11-12Ат-IVс

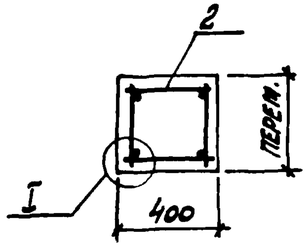


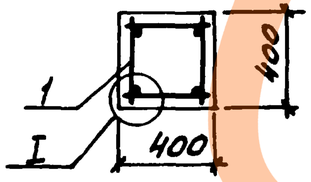


2-2
для К11-1Ат-IVс, К11-2Ат-IVс, К11-9Ат-IVс

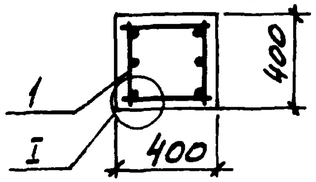


| МАРКА КОЛОННЫ | Поз. | МАРКА ПРОСТРАНСТ. КАРКАСА КП | Кол. | ОБОЗНАЧЕНИЕ ДОКУМЕНТА НА КАРКАС КП | КЛАСС (МАРКА) БЕТОНА | ОБЪЕМ БЕТОНА, м³ | МАССА КОЛОННЫ, Т |
|---|---|---|---|---|---|---|---|
| К11-1Ат-IVс | 1 | КП126-1 | 1 | 3.015-2/82.II-9-95 | В15 (М200) | 1,45 | 3,6 |
| | 2 | КП176-1 | 1 | -129 | | | |
| К11-2Ат-IVс | 1 | КП126-2 | 1 | -95 | | | |
| | 2 | КП176-1 | 1 | -129 | | | |
| К11-6Ат-IVс | 1 | КП127-1 | 1 | -96 | В22,5 (М300) | | |
| | 2 | КП176-1 | 1 | -129 | | | |
| К11-9Ат-IVс | 1 | КП126-3 | 1 | -95 | В30 (М400) | | |
| | 2 | КП176-1 | 1 | -129 | | | |
| К11-12Ат-IVс | 1 | КП127-1 | 1 | -96 | | | |
| | 2 | КП176-1 | 1 | -129 | | | |

| | | | |
|---|---|---|---|
| Нач.отд. | Бровский | | |
| Н.контр. | Зорин | | |
| Гл.конст. | Зорин | | |
| Рук.гр. | Шкиновский | | |
| Разраб. | Балканская | | |
| Рассчит. | Петраш | | |
| Исполн. | Литвиненко | | |
| Провер. | Балканская | | |

3.015-2/82 II-8-46

КОЛОННА К11-1Ат-IVс, К11-2Ат-IVс, К11-6Ат-IVс, К11-9Ат-IVс, К11-12Ат-IVс

| Стадия | Лист | Листов |
|---|---|---|
| Р | | 1 |

ХАРЬКОВСКИЙ ПРОМСТРОЙНИИПРОЕКТ

Инв.№ подл. | Подпись и дата | Взам.инв.№

https://zavodjbi.com/

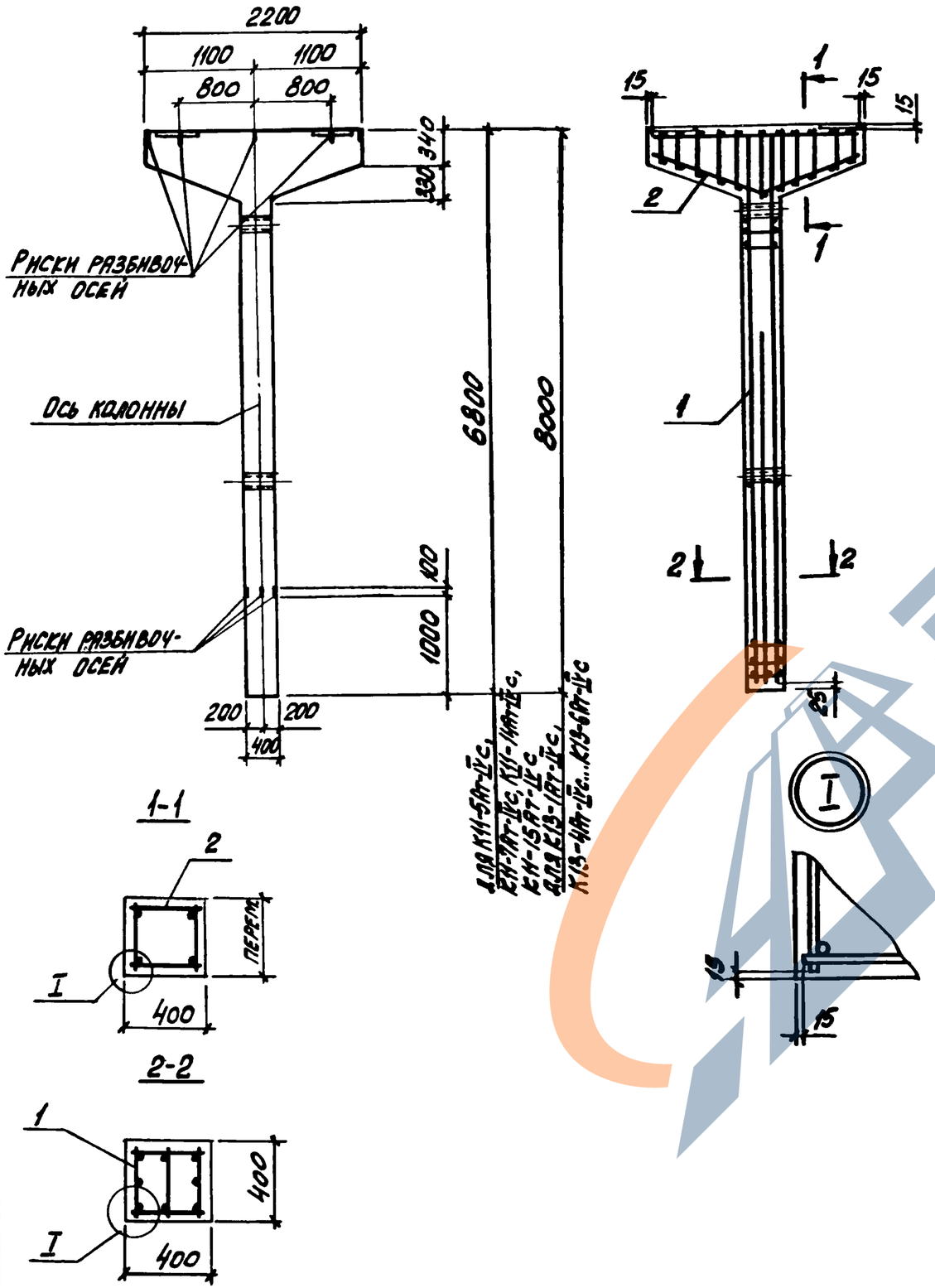








| Марка колонны | Поз | Марка пространст. каркаса КП | Кол | Обозначение документа на каркас КП | Класс (марка) бетона | Объем бетона, м3 | Масса колонны, т |
|---|---|---|---|---|---|---|---|
| К11-5Ат-IVс | 1 | КП128-1 | 1 | 3.015-2/82 II-9-97 | В25 (М300) | 1,45 | 3,6 |
| | 2 | КП176-1 | 1 | -129 | | | |
| К11-7Ат-IVс | 1 | КП128-2 | 1 | -97 | В30 (М400) | | |
| | 2 | КП176-1 | 1 | -129 | | | |
| К11-14Ат-IVс | 1 | КП129-1 | 1 | -97 | В25 (М300) | | |
| | 2 | КП176-1 | 1 | -129 | | | |
| К11-15Ат-IVс | 1 | КП129-2 | 1 | -97 | В30 (М400) | | |
| | 2 | КП176-1 | 1 | -129 | | | |
| К13-1Ат-IVс | 1 | КП130-1 | 1 | -98 | В25 (М300) | 1,64 | 4,1 |
| | 2 | КП176-1 | 1 | -129 | | | |
| К13-4Ат-IVс | 1 | КП132-1 | 1 | -99 | В30 (М400) | | |
| | 2 | КП176-1 | 1 | -129 | | | |
| К13-5Ат-IVс | 1 | КП133-1 | 1 | -99 | | | |
| | 2 | КП176-1 | 1 | -129 | | | |
| К13-6Ат-IVс | 1 | КП131-1 | 1 | -98 | В25 (М300) | | |
| | 2 | КП176-1 | 1 | -129 | | | |

| | | |
|---|---|---|
| Нач.отд. | Бродский | |
| Н.контр. | Зорин | |
| Гл.констр. | Зорин | |
| Рук.гр. | Шахновский | |
| Разраб. | Боднянская | |
| Рассчит. | Петраш | |
| Исполн. | Литвиненко | |
| Провер. | Боднянская | |

3.015-2/82.II-8-47

Колонна
К11-5Ат-IVс; К11-7Ат-IVс;
К11-14Ат-IVс; К11-15Ат-IVс,
К13-1Ат-IVс; К13-4Ат-IVс;
К13-5Ат-IVс; К13-6Ат-IVс

| Стадия | Лист | Листов |
|---|---|---|
| Р | | 1 |

Харьковский Промстройниипроект

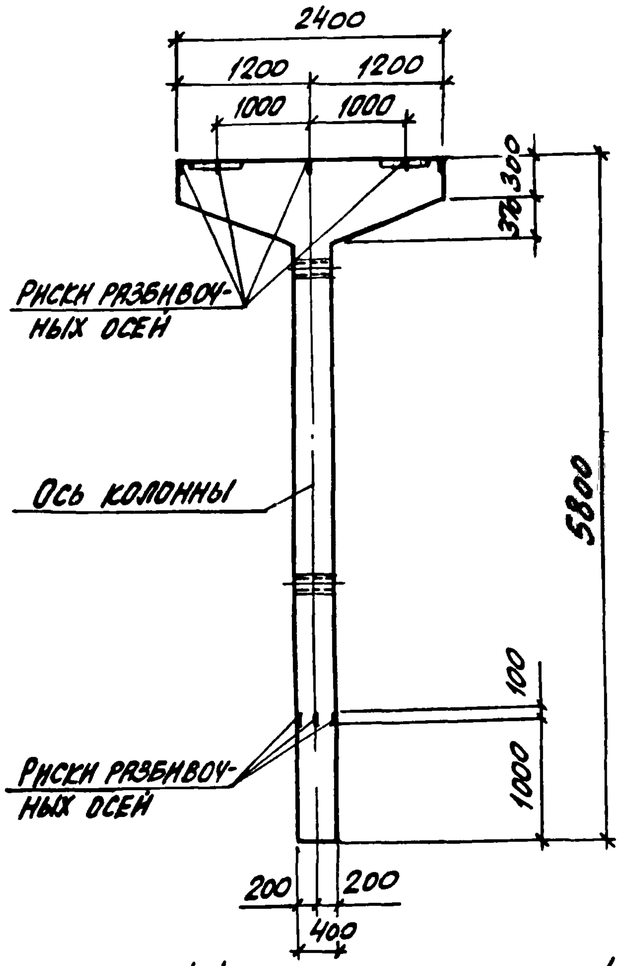


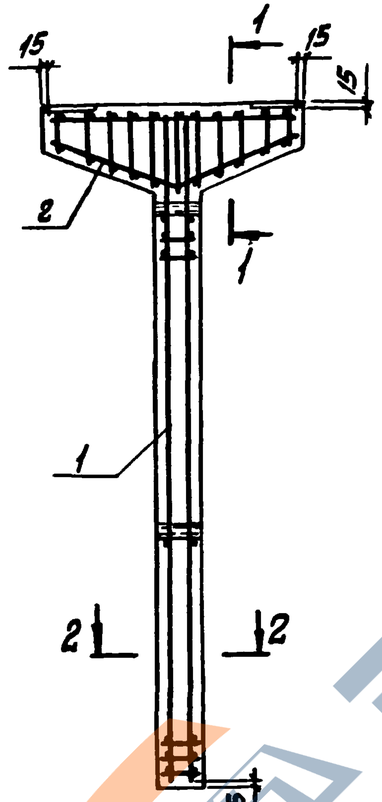


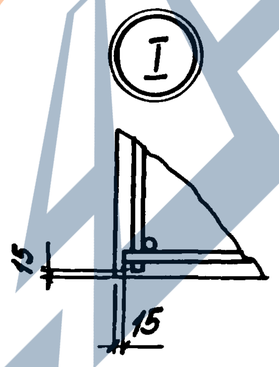


1-1

ДЛЯ К15-1АТ-IVС, К15-3АТ-IVС, К15-7АТ-IVС, К15-10АТ-IVС

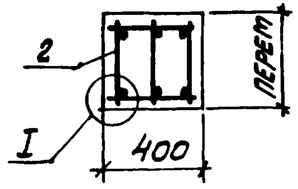


1-1

ДЛЯ К15-4АТ-IVС, К15-8АТ-IVС

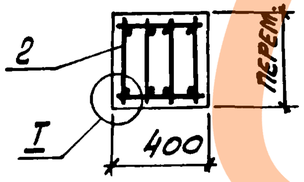


2-2

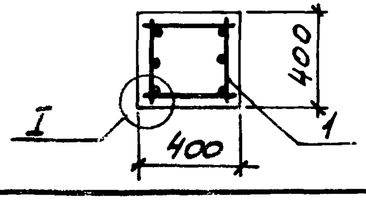


| МАРКА КОЛОННЫ | ПОЗ. | МАРКА ПРОСТРАНСТВ. КАРКАСА КП | КОЛ | ОБОЗНАЧЕНИЕ ДОКУМЕНТА НА КАРКАС КП | КЛАСС (МАРКА) БЕТОНА | ОБЪЕМ БЕТОНА, М3 | МАССА КОЛОННЫ, Т |
|---|---|---|---|---|---|---|---|
| К15-1АТ-IVС | 1 | КП89-3 | 1 | 3.015-2/82 II-9-69 | В25 (М300) | 1,32 | 3,3 |
| | 2 | КП177-1 | 1 | - 129 | | | |
| К15-3АТ-IVС | 1 | КП89-1 | 1 | - 69 | | | |
| | 2 | КП177-1 | 1 | - 129 | | | |
| К15-4АТ-IVС | 1 | КП89-2 | 1 | - 69 | В30 (М400) | | |
| | 2 | КП178-1 | 1 | - 129 | | | |
| К15-7АТ-IVС | 1 | КП89-1 | 1 | - 69 | | | |
| | 2 | КП177-1 | 1 | - 129 | | | |
| К15-8АТ-IVС | 1 | КП89-4 | 1 | - 69 | | | |
| | 2 | КП178-1 | 1 | - 129 | | | |
| К15-10АТ-IVС | 1 | КП134-1 | 1 | - 100 | В25 (М300) | | |
| | 2 | КП177-1 | 1 | - 129 | | | |

| | | |
|---|---|---|
| НАЧ ОТД | БРОДСКИЙ | |
| Н КОНТР | ЗОРИН | |
| ГЛ. КОНСТ | ЗОРИН | |
| РУК. ГР. | ШАХНОВСКИЙ | |
| РАЗРАБ | БОДНЯНСКАЯ | |
| РАССЧИТ. | ПЕТРАШ | |
| НСПОЛН | ЛИТВИНЕНКО | |
| ПРОВЕР. | БОДНЯНСКАЯ | |

3.015-2/82.II-8-48

КОЛОННА К15-1АТ-IVС; К15-3АТ-IVС; К15-4АТ-IVС; К15-7АТ-IVС; К15-8АТ-IVС; К15-10АТ-IVС

| СТАДИЯ | ЛИСТ | ЛИСТОВ |
|---|---|---|
| Р | | 1 |

ХАРЬКОВСКИЙ ПРОМСТРОЙНИИПРОЕКТ

ВЗАМ. ИНВ. № | ПОДПИСЬ И ДАТА | ИНВ. № ПОДЛ.

| Марка колонны | Поз. | Марка пространс. каркаса КП | Кол | Обозначение документа на каркас КП | Класс (марка) бетона | Объем бетона, м³ | Масса колонны, т |
|---|---|---|---|---|---|---|---|
| К15-2Ат-IVс | 1 | КП99-1 | 1 | 3015-2/82 II-9-75 | В25 (М300) | 1,32 | 3,3 |
| | 2 | КП177-1 | 1 | – 129 | | | |
| К15-5Ат-IVс | 1 | КП97-3 | 1 | – 74 | В30 (М400) | | |
| | 2 | КП178-1 | 1 | – 129 | | | |
| К15-9Ат-IVс | 1 | КП135-1 | 1 | – 101 | | | |
| | 2 | КП178-1 | 1 | – 129 | | | |

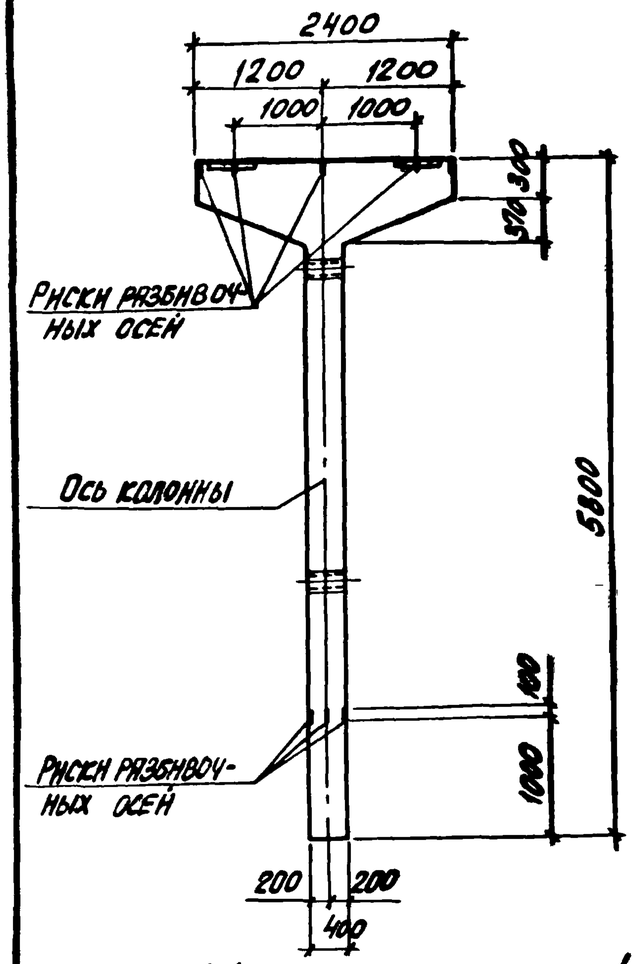


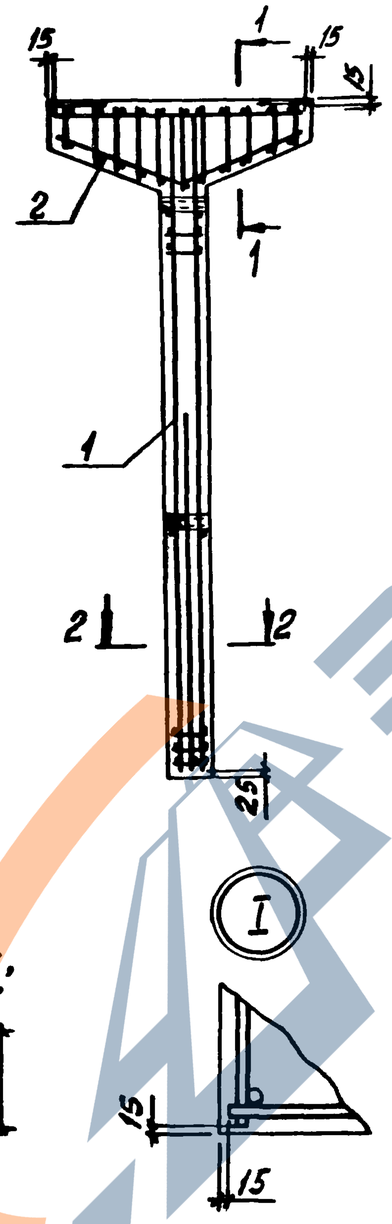





1-1
для К15-2Ат-IVс

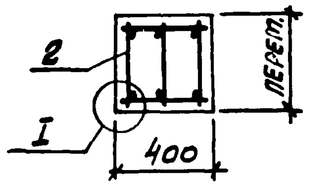


1-1
для К15-5Ат-IVс, К15-9Ат-IVс

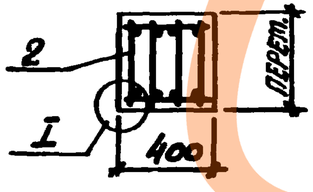


2-2

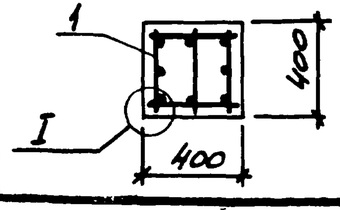


| | | | | | | |
|---|---|---|---|---|---|---|
| Нач отд | Бродский | | | 3015-2/82 II-8-49 | | |
| Н контр | Зорин | | | | | |
| Гл конст | Зорин | | | | | |
| Рук гр | Шаховский | | | КОЛОННА К15-2Ат-IVс; К15-5Ат-IVс, К15-9Ат-IVс | Стадия: Р | Лист: | Листов: 1 |
| Разраб. | Бойнянская | | | | Харьковский промстройниипроект | | |
| Рассчит | Петраш | | | | | | |
| Исполн | Антоненко | | | | | | |
| Провер | Бойнянская | | | | | | |

| Марка колонны | Поз. | Марка пространств. каркаса КП | Кол. | Обозначение документа на каркас КП | Класс (марка) бетона | Объем бетона, м3 | Масса колонны, т |
|---|---|---|---|---|---|---|---|
| К15-6Ат-IV с | 1 | КП136-1 | 1 | 3.015-2/82 II-9-102 | В30 (М400) | 1,32 | 3,3 |
| | 2 | КП178-1 | 1 | -129 | | | |

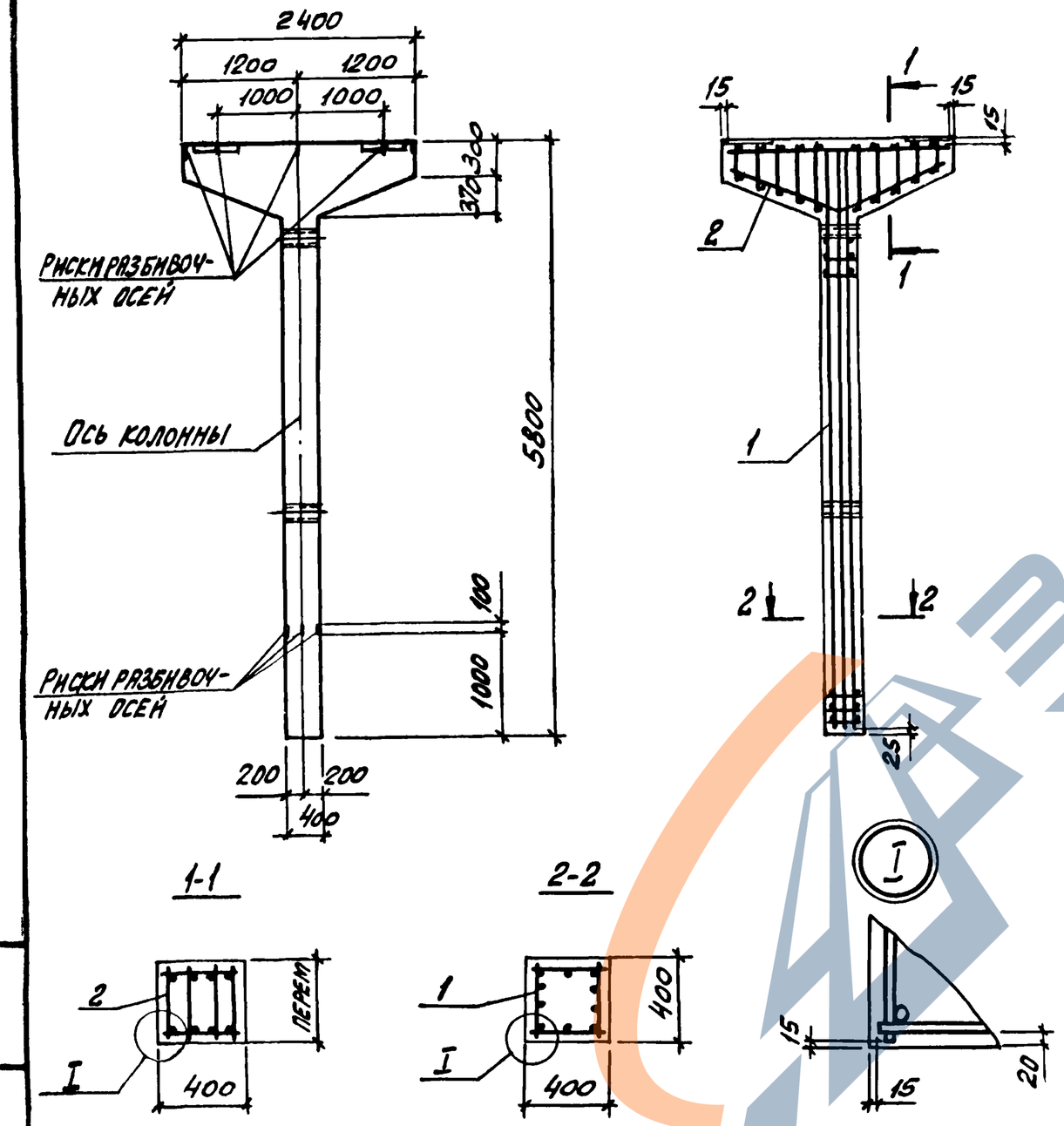


| | | | |
|---|---|---|---|
| Нач. отд. | Брадский | | |
| Н. контр. | Зорин | | |
| Гл. конст. | Зорин | | |
| Рук. гр. | Шахновский | | |
| Разраб. | Бодиянская | | |
| Рассчит. | Петраш | | |
| Исполн. | Литвиненко | | |
| Провер. | Бодиянская | | |

3.015-2/82.II-8-50

КОЛОННА

К15-6 Ат-IV с

| Стадия | Лист | Листов |
|---|---|---|
| Р | | 1 |

ХАРЬКОВСКИЙ ПРОМСТРОЙНИИПРОЕКТ

Инв. № подл. | Подпись и дата

| Марка колонны | Поз | Марка пространст. каркаса КП | Кол | Обозначение документа на каркас КП | Класс (марка) бетона | Объем бетона, м³ | Масса колонны, т |
|---|---|---|---|---|---|---|---|
| К16-1Ат-IVс | 1 | КП137-1 | 1 | 3.015-2/82 II-9-103 | В15 (М200) | 1,52 | 3,8 |
| | 2 | КП177-1 | 1 | – 129 | | | |
| К16-2Ат-IVс | 1 | КП137-2 | 1 | – 103 | В30 (М400) | | |
| | 2 | КП177-1 | 1 | – 129 | | | |
| К16-6Ат-IVс | 1 | КП138-1 | 1 | – 103 | В15 (М200) | | |
| | 2 | КП177-1 | 1 | – 129 | | | |
| К16-7Ат-IVс | 1 | КП138-2 | 1 | – 103 | В30 (М400) | | |
| | 2 | КП177-1 | 1 | – 129 | | | |
| К22-2Ат-IVс | 1 | КП139-1 | 1 | – 104 | В25 (М300) | 1,96 | 4,9 |
| | 2 | КП177-1 | 1 | – 129 | | | |

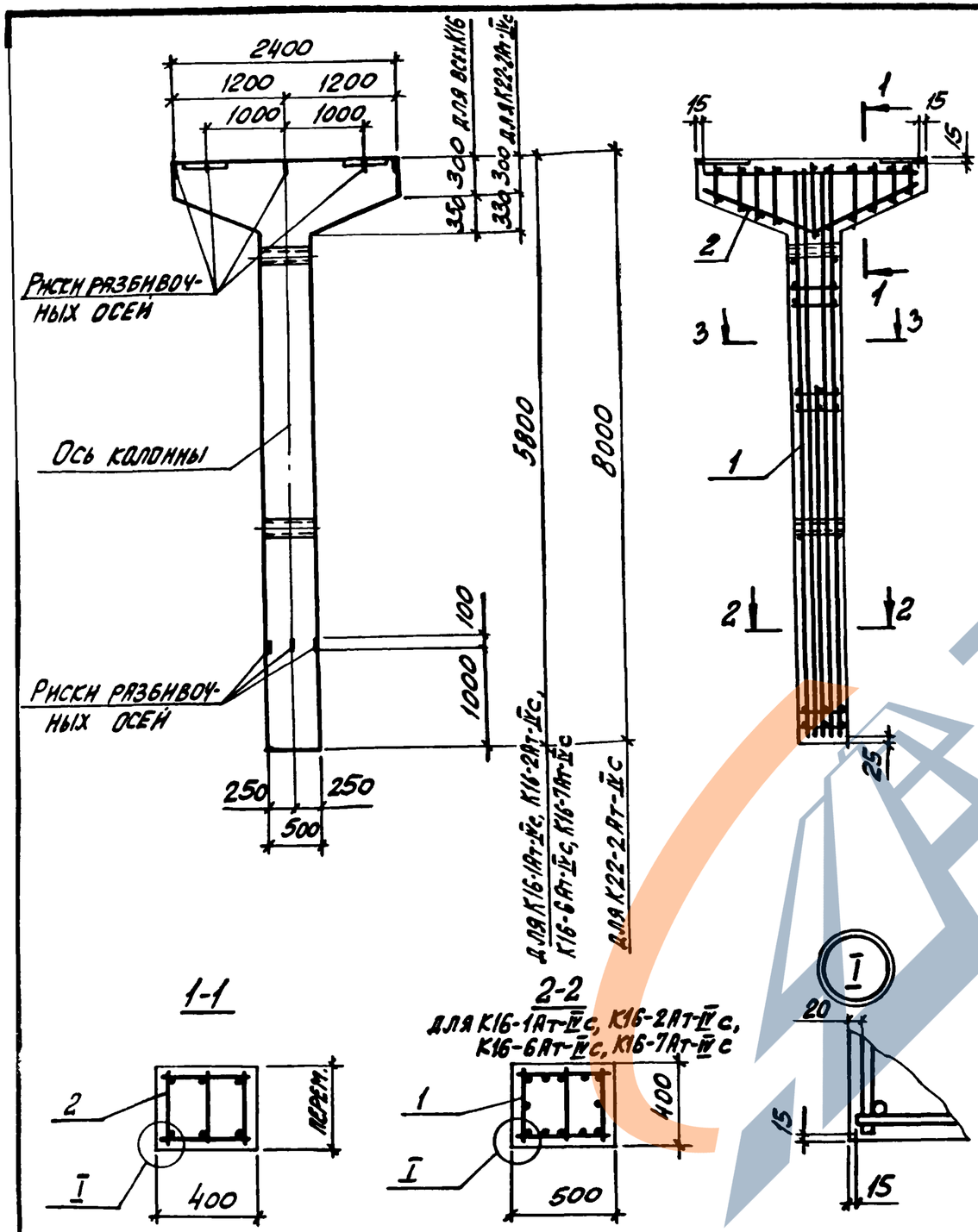


2-2

Для К22-2Ат-IVс

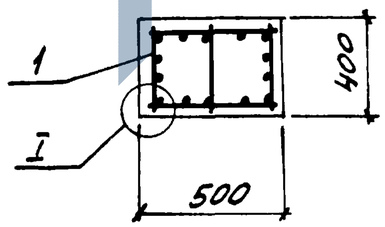


3-3

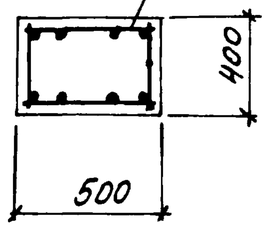


| | | | | |
|---|---|---|---|---|
| Нач отд. | Бродский | | 3.015-2/82 II-8-51 | |
| Н контр | Зорин | | | |
| Гл конст | Зорин | | | |
| Рук гр. | Шахновская | | Колонна К16-1Ат-IVс, К16-2Ат-IVс; К16-6Ат-IVс, К16-7Ат-IVс; К22-2Ат-IVс | Стадия: Р; Лист: ; Листов: 1 |
| Разраб. | Боднянская | | | Харьковский Промстройниипроект |
| Рассчит. | Петраш | | | |
| Исполн | Литвиненко | | | |
| Провер. | Боднянская | | | |

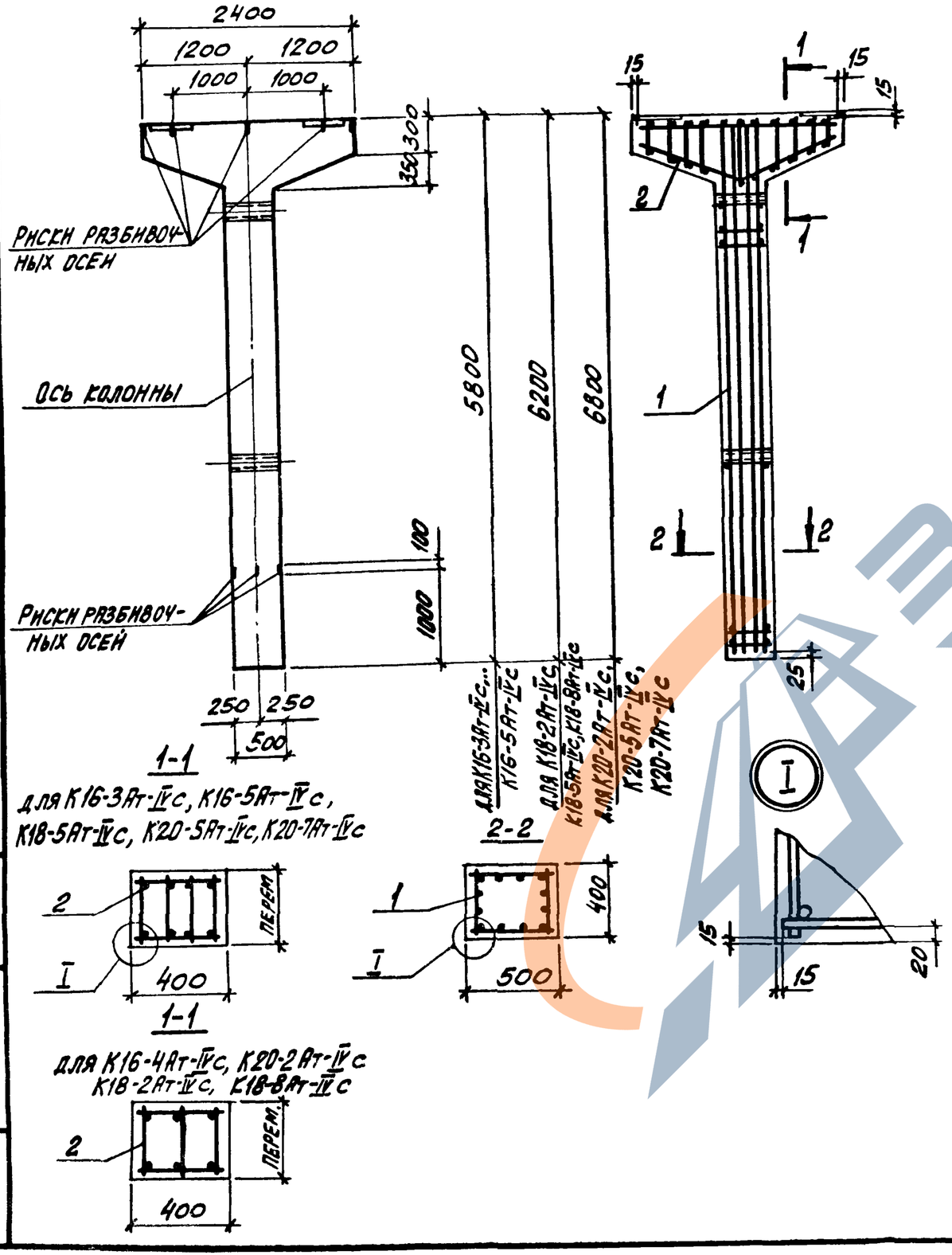


| МАРКА КОЛОННЫ | Поз | МАРКА ПРОСТРАНС. КАРКАСА КП | Кол | ОБОЗНАЧЕНИЕ ДОКУМЕНТА НА КАРКАС КП | КЛАСС (МАРКА) БЕТОНА | ОБЪЕМ БЕТОНА, м3 | МАССА КОЛОННЫ, т |
|---|---|---|---|---|---|---|---|
| К16-3АТ-IVС | 1 | КП100-2 | 1 | 3.015-2/82 II-9-76 | В30 (М400) | 1,52 | 3,8 |
| | 2 | КП178-1 | 1 | – 129 | | | |
| К16-4АТ-IVС | 1 | КП100-4 | 1 | – 76 | | | |
| | 2 | КП177-1 | 1 | – 129 | | | |
| К16-5АТ-IVС | 1 | КП100-3 | 1 | – 76 | | | |
| | 2 | КП178-1 | 1 | – 129 | | | |
| К18-2АТ-IVС | 1 | КП140-1 | 1 | – 105 | В15 (М200) | 1,60 | 4,0 |
| | 2 | КП177-1 | 1 | – 129 | | | |
| К18-5АТ-IVС | 1 | КП140-2 | 1 | – 105 | В25 (М300) | | |
| | 2 | КП178-1 | 1 | – 129 | | | |
| К18-8АТ-IVС | 1 | КП141-1 | 1 | – 105 | В15 (М200) | | |
| | 2 | КП177-1 | 1 | – 129 | | | |
| К20-2АТ-IVС | 1 | КП142-1 | 1 | – 106 | В25 (М300) | 1,72 | 4,3 |
| | 2 | КП177-1 | 1 | – 129 | | | |
| К20-5АТ-IVС | 1 | КП142-2 | 1 | – 106 | | | |
| | 2 | КП178-1 | 1 | – 129 | | | |
| К20-7АТ-IVС | 1 | КП142-2 | 1 | – 106 | В30 (М400) | | |
| | 2 | КП178-1 | 1 | – 129 | | | |

| | | | |
|---|---|---|---|
| НАЧ ОТД | БРОДСКИЙ | | |
| Н. КОНТР | ЗОРИН | | |
| ГЛ. КОНСТ | ЗОРИН | | |
| РУК. ГР. | ШАХНОВСКИЙ | | |
| РАЗРАБ | БОДНЯНСКАЯ | | |
| РАССЧИТ | ПЕТРАШ | | |
| ИСПОЛН | ЛИТВИНЕНКО | | |
| ПРОВЕР. | БОДНЯНСКАЯ | | |

3.015-2/82.II-8-52

КОЛОННА К16-3АТ-IVС .. К16-5АТ-IVС; К18-2АТ-IVС; К18-5АТ-IVС; К18-8АТ-IVС; К20-2АТ-IVС; К20-5АТ-IVС; К20-7А-IVС

| СТАДИЯ | ЛИСТ | ЛИСТОВ |
|---|---|---|
| Р | | 1 |

ХАРЬКОВСКИЙ ПРОМСТРОЙНИИПРОЕКТ

ИНВ. № ПОДЛ. | ПОДПИСЬ И ДАТА | ВЗАМ. ИНВ. №

| Марка колонны | Поз | Марка пространст. каркаса КП | Кол | Обозначение документа на каркас КП | Класс (марка) бетона | Объем бетона, м3 | Масса колонны, т |
|---|---|---|---|---|---|---|---|
| К17-1Ат-IVс | 1 | КП143-1 | 1 | 3.015-2/82 II-9-107 | В30 (М400) | 1,73 | 4,3 |
| | 2 | КП178-1 | 1 | -129 | | | |
| К17-2Ат-IVс | 1 | КП144-1 | 1 | -107 | | | |
| | 2 | КП178-1 | 1 | -129 | | | |

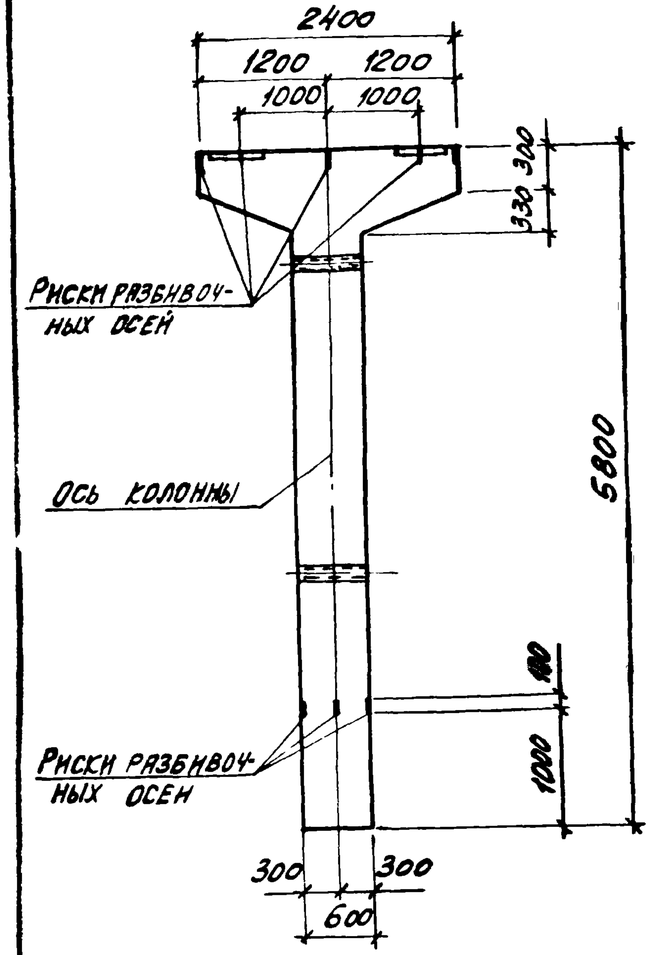


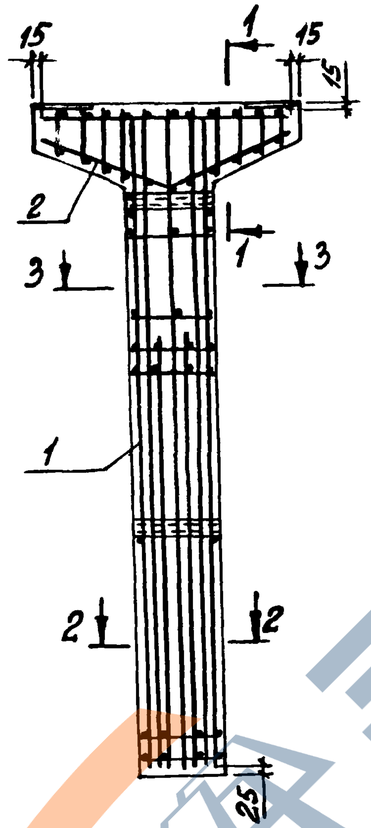


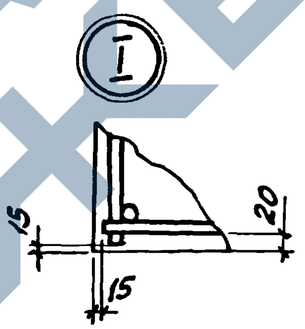


1-1

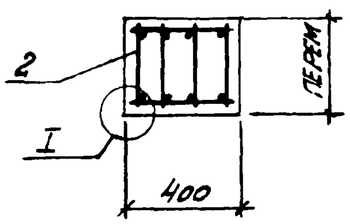


2-2

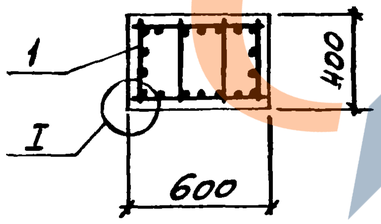


3-3

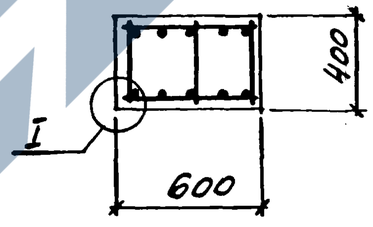


| | | | | |
|---|---|---|---|---|
| Нач. отд. | Бродский | | | 3.015-2/82.II-8-53 |
| Н. контр. | Зорин | | | |
| Гл. конст. | Зорин | | | Колонна К17-1Ат-IVс; К17-2Ат-IVс |
| Рук. гр. | Шахновский | | | Стадия: Р; Лист: ; Листов: 1 |
| Разраб. | Боднянская | | | Харьковский Промстроинниипроект |
| Рассчит. | Петраш | | | |
| Исполн. | Литвиненц | | | |
| Провер. | Боднянская | | | |

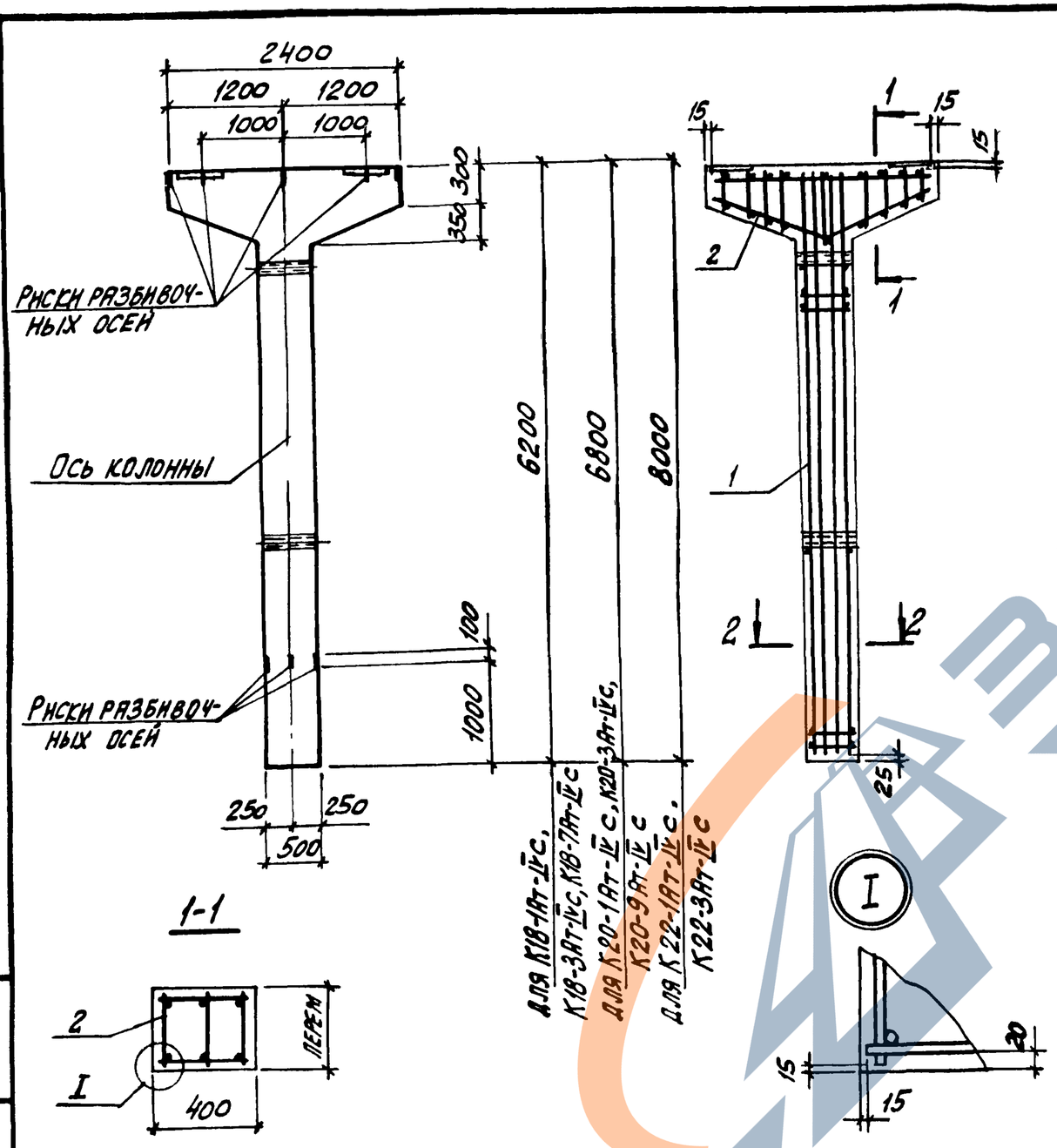


| Марка колонны | Поз | Марка простран. каркаса КП | Кол. | Обозначение документа на каркас КП | Класс (марка) бетона | Объем бетона, м³ | Масса колонны, т |
|---|---|---|---|---|---|---|---|
| К18-1Ат-IVс | 1 | КП145-1 | 1 | 3.015-2/82 II-9-108 | В15 (М200) | 1,60 | 4,0 |
| | 2 | КП177-1 | 1 | -129 | | | |
| К18-3Ат-IVс | 1 | КП145-2 | 1 | -108 | | | |
| | 2 | КП177-1 | 1 | -129 | | | |
| К18-7Ат-IVс | 1 | КП146-1 | 1 | -108 | | | |
| | 2 | КП177-1 | 1 | -129 | | | |
| К20-1Ат-IVс | 1 | КП147-1 | 1 | -109 | | 1,72 | 4,3 |
| | 2 | КП177-1 | 1 | -129 | | | |
| К20-3Ат-IVс | 1 | КП147-2 | 1 | -109 | | | |
| | 2 | КП177-1 | 1 | -129 | | | |
| К20-9Ат-IVс | 1 | КП148-1 | 1 | -109 | | | |
| | 2 | КП177-1 | 1 | -129 | | | |
| К22-1Ат-IVс | 1 | КП101-3 | 1 | -77 | В25 (М300) | 1,96 | 4,9 |
| | 2 | КП177-1 | 1 | -129 | | | |
| К22-3Ат-IVс | 1 | КП149-1 | 1 | -77 | | | |
| | 2 | КП177-1 | 1 | -129 | | | |

| | | | |
|---|---|---|---|
| Нач.отд. | Бровский | | 3.015-2/82.II-8-54 |
| Н.контр. | Зорин | | |
| Гл.конст. | Зорин | | |
| Рук.гр. | Шаповский | | Колонна К18-1Ат-IVс; К18-3Ат-IVс, К18-7Ат-IVс; К20-1Ат-IVс; К20-3Ат-IVс; К20-9Ат-IVс; К22-1Ат-IVс; К22-3Ат-IVс |
| Разраб. | Болнянская | | Стадия Р; Лист; Листов 1 |
| Рассчит. | Петраш | | Харьковский промстройниипроект |
| Испол. | Антошенко | | |
| Провер. | Балнянская | | |

Взам. инв.№ | Подпись и дата | Инв.№ подл.

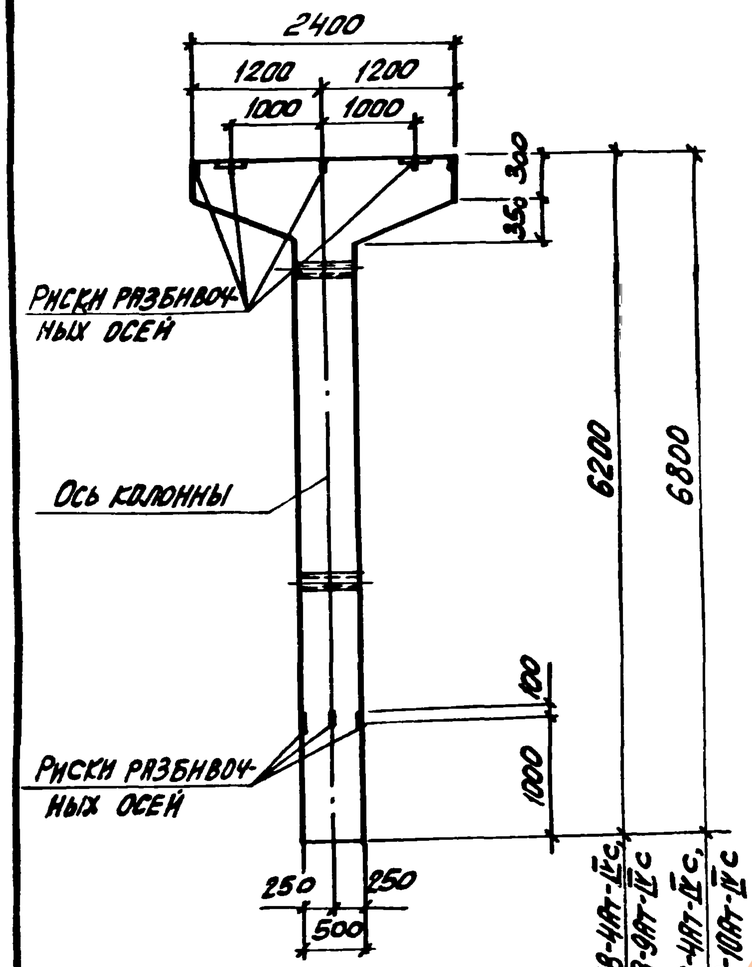


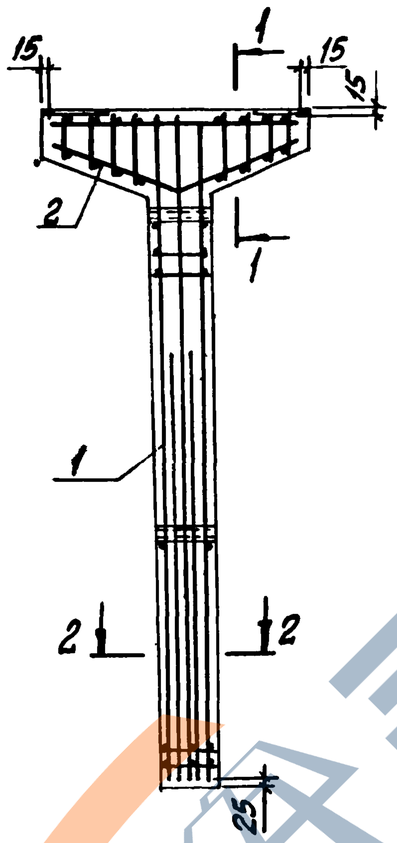


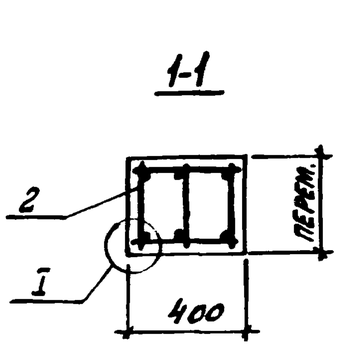


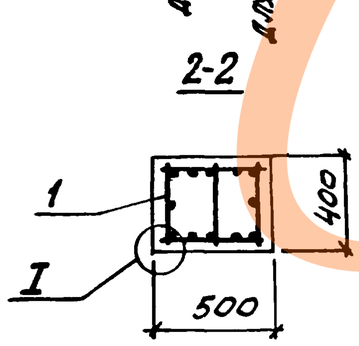


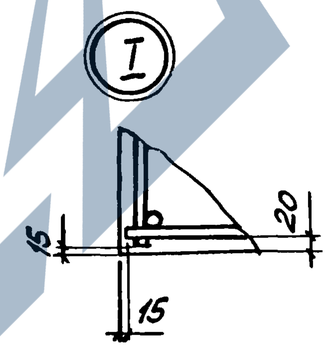


| Марка колонны | Поз. | Марка простран каркаса КП | Кол | Обозначение документа на каркас КП | Класс (марка) бетона | Объем бетона, м3 | Масса колонны, т |
|---|---|---|---|---|---|---|---|
| К18-4Ат-IVс | 1 | КП114-1 | 1 | 3.015-2/82 II-9-86 | В25 (М300) | 1,60 | 4,0 |
| | 2 | КП177-1 | 1 | -129 | | | |
| К18-9Ат-IVс | 1 | КП115-1 | 1 | -86 | | | |
| | 2 | КП177-1 | 1 | -129 | | | |
| К20-4Ат-IVс | 1 | КП150-1 | 1 | -110 | В25 (М300) | 1,72 | 4,3 |
| | 2 | КП177-1 | 1 | -129 | | | |
| К20-10Ат-IVс | 1 | КП151-1 | 1 | -110 | | | |
| | 2 | КП177-1 | 1 | -129 | | | |

| | | | |
|---|---|---|---|
| Нач отд | Бродский | | 3.015-2/82.II-8-55 |
| Н.контр. | Зорин | | |
| Гл. конст | Зорин | | |
| Рук. гр. | Шаховский | | Колонна К18-4Ат-IVс; К18-9Ат-IVс, К20-4Ат-IVс; К20-10Ат-IVс |
| Разраб. | Боднянская | | Стадия Р; Лист; Листов 1 |
| Рассчит | Петраш | | Харьковский Промстройниипроект |
| Исполн | Литвиненко | | |
| Провер | Боднянская | | |

| Марка колонны | Поз | Марка пространственного каркаса КП | Кол | Обозначение документа на каркас КП | Класс (марка) бетона | Объем бетона, м3 | Масса колонны, т |
|---|---|---|---|---|---|---|---|
| К18-6Ат-IVс | 1 | КП152-1 | 1 | 3.015-2/82 II-9-111 | В30 (М400) | 1,60 | 4,0 |
| | 2 | КП178-1 | 1 | -129 | | | |
| К20-6Ат-IVс | 1 | КП153-1 | 1 | -112 | | 1,72 | 4,3 |
| | 2 | КП178-1 | 1 | -129 | | | |
| К20-8Ат-IVс | 1 | КП153-2 | 1 | -112 | В25 (М300) | | |
| | 2 | КП178-1 | 1 | -129 | | | |

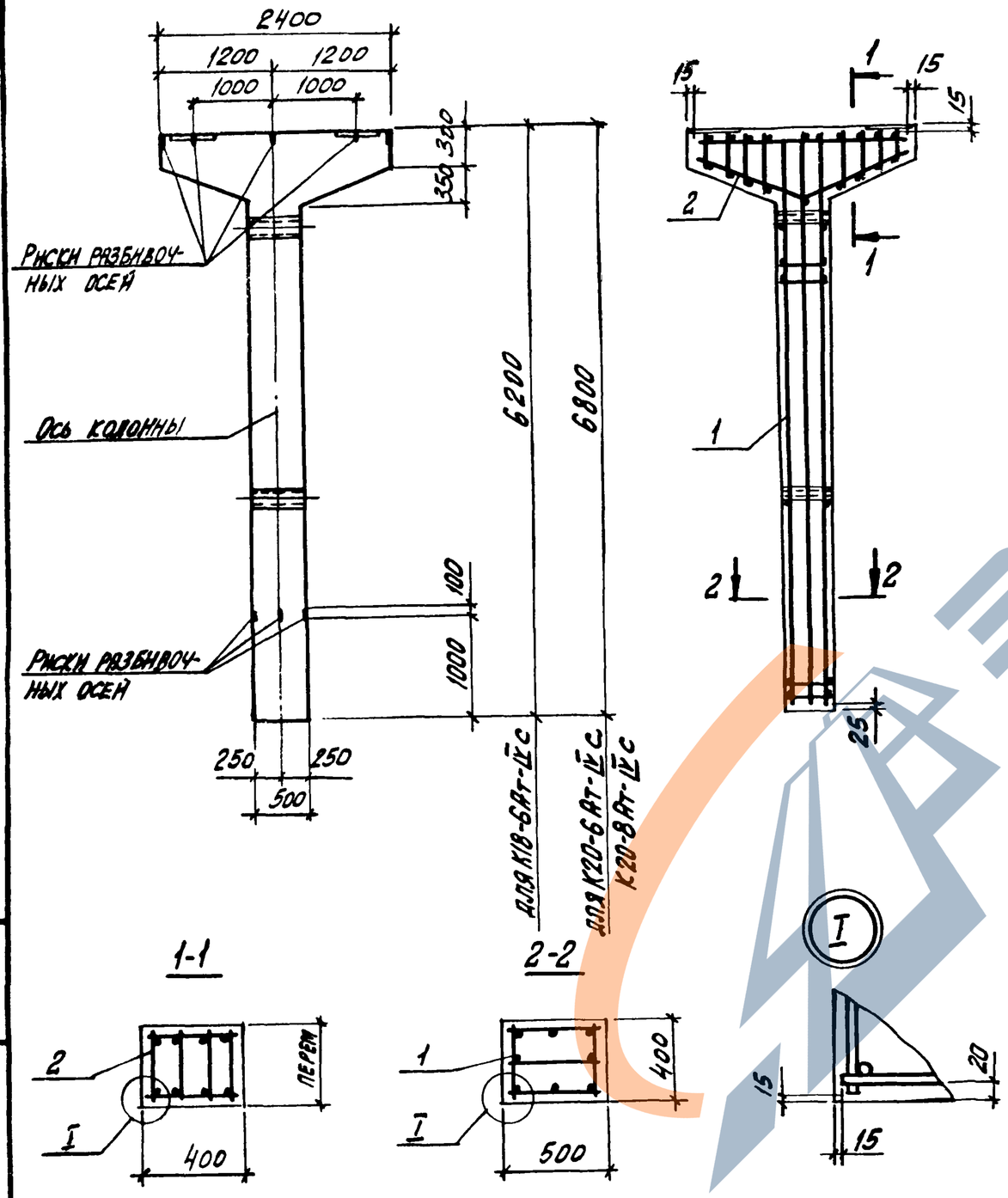


| | | | | | |
|---|---|---|---|---|---|
| Нач. отд. | Брацкий | | | 3.015-2/82.II-8-56 | |
| Н. контр. | Зорин | | | | |
| Гл. конст. | Зорин | | | | |
| Рук. гр. | Шахновский | | | Колонна К18-6Ат-IVс; К20-6Ат-IVс, К20-8Ат-IVс | Стадия: Р; Лист: ; Листов: 1 |
| Разраб. | Боднянская | | | | Харьковский Промстройниипроект |
| Рассчит. | Петраш | | | | |
| Исполн. | Литвиненко | | | | |
| Провер. | Боднянская | | | | |

Инв. № подл. | Подпись и дата | Взам. инв. №

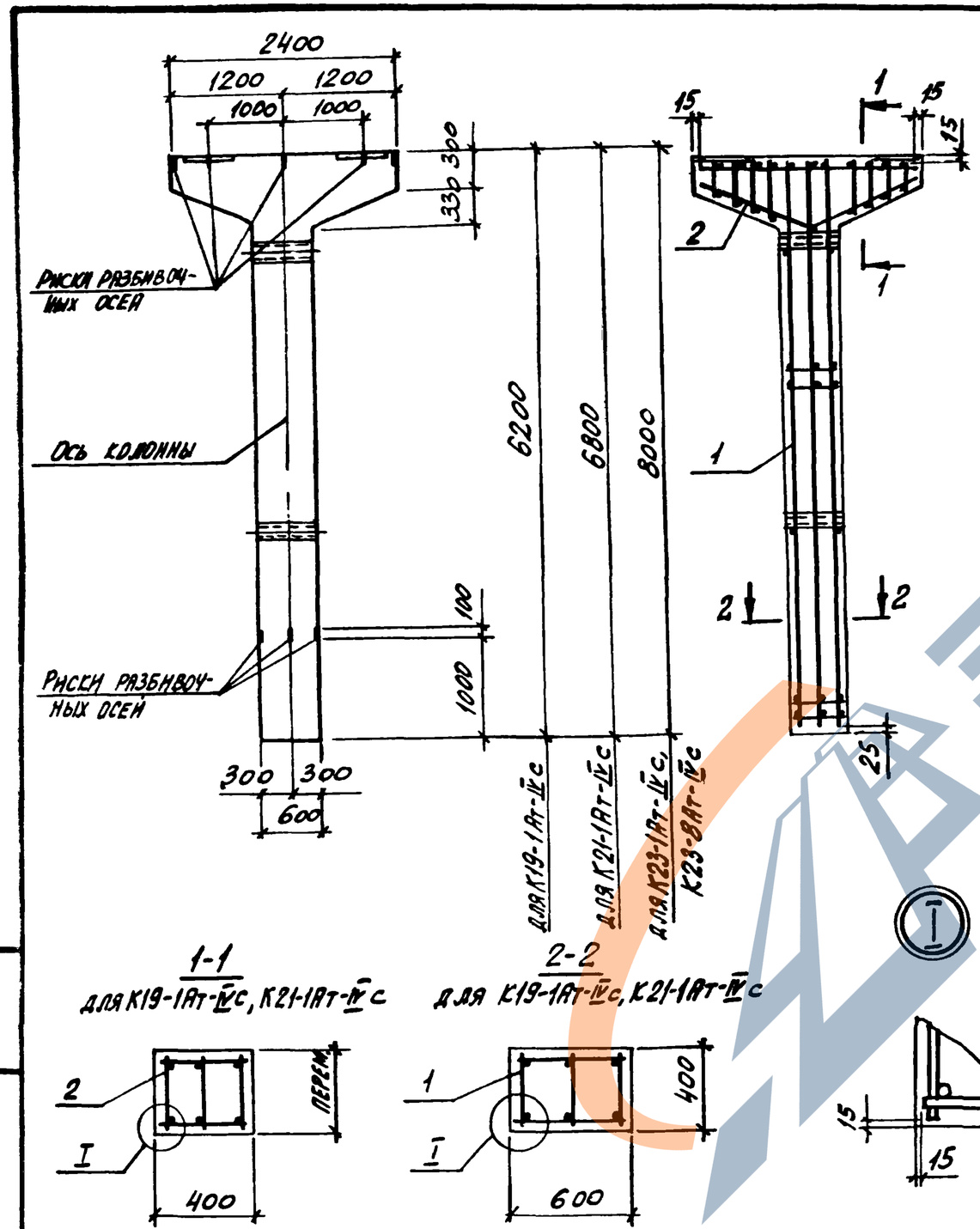


| Марка колонны | Поз | Марка пространственного каркаса КП | Кол. | Обозначение документа на каркас КП | Класс (марка) бетона | Объем бетона, м3 | Масса колонны, т |
|---|---|---|---|---|---|---|---|
| К19-1Ат-IVс | 1 | КП154-1 | 1 | 3.015-2/82.II-113 | В15 (М200) | 1,83 | 4,6 |
| | 2 | КП177-1 | 1 | -129 | | | |
| К21-1Ат-IVс | 1 | КП155-1 | 1 | -113 | | 1,97 | 4,9 |
| | 2 | КП177-1 | 1 | -129 | | | |
| К23-1Ат-IVс | 1 | КП156-1 | 1 | -114 | В25 (М300) | 2,25 | 5,6 |
| | 2 | КП178-1 | 1 | -129 | | | |
| К23-8Ат-IVс | 1 | КП156-1 | 1 | -114 | В30 (М400) | | |
| | 2 | КП178-1 | 1 | -129 | | | |

**1-1**

Для К23-1Ат-IVс, К23-8Ат-IVс

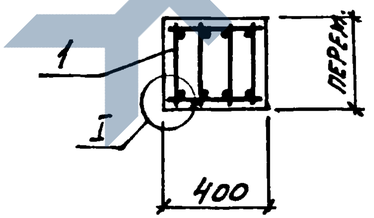


**2-2**

Для К23-1Ат-IVс, К23-8Ат-IVс

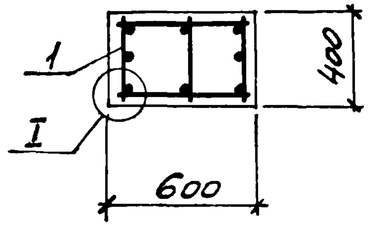


**1-1**

Для К19-1Ат-IVс, К21-1Ат-IVс




**2-2**

Для К19-1Ат-IVс, К21-1Ат-IVс




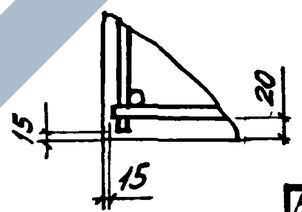


| | | | |
|---|---|---|---|
| Нач. отд. | Брацкий | | 3.015-2/82.II-8-57 |
| Н. контр. | Зорин | | |
| Гл. конст. | Зорин | | |
| Рук. гр. | Шахновский | | Колонна К19-1Ат-IVс, К21-1Ат-IVс; К23-1Ат-IVс; К23-8Ат-IVс |
| Разраб. | Боднянская | | Стадия: Р; Лист: ; Листов: 1 |
| Рассчит. | Петраш | | Харьковский Промстроиннипроект |
| Исполн. | Литвиненко | | |
| Провер. | Боднянская | | |

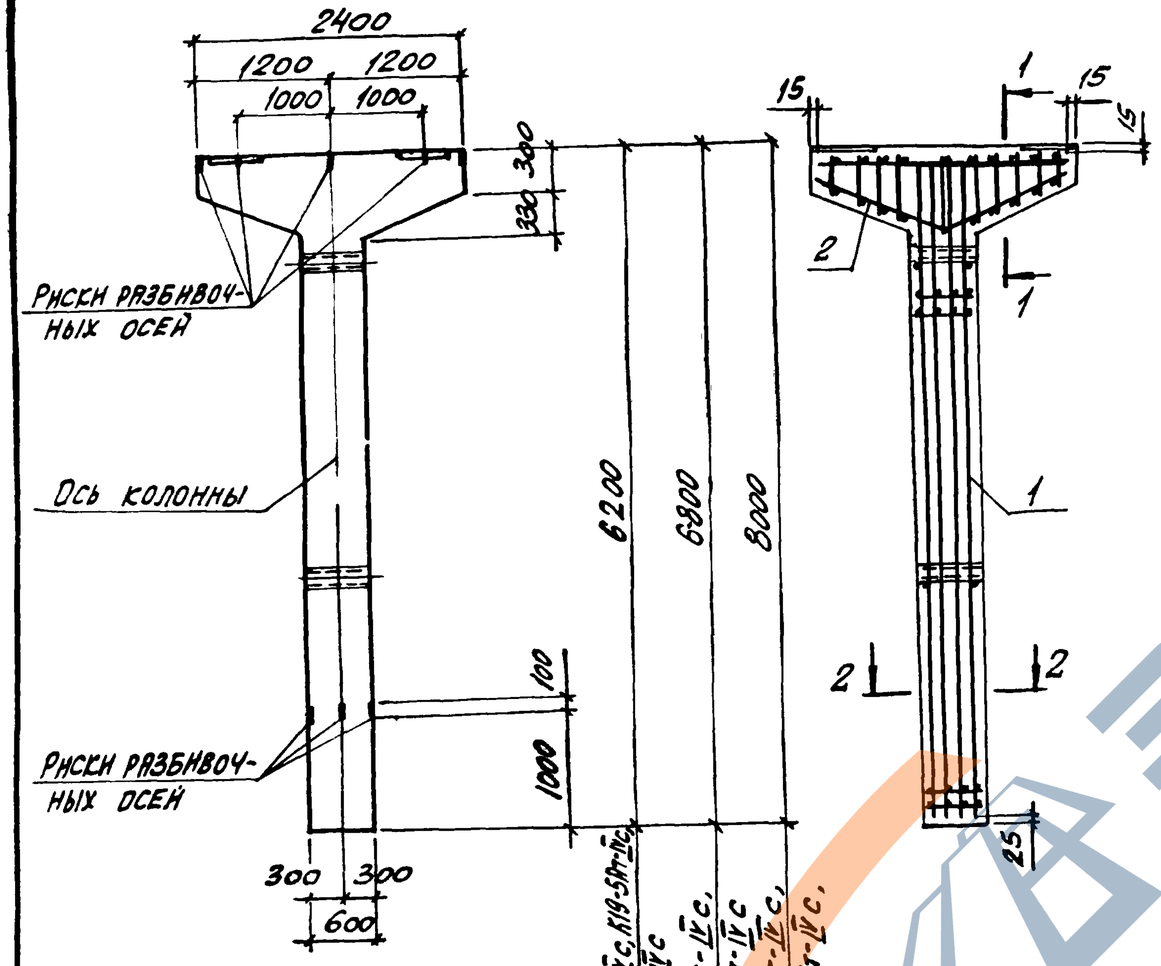


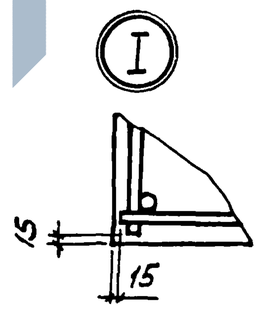


| Марка колонны | Поз | Марка пространст. каркаса КП | Кол | Обозначение документа на каркас КП | Класс (марка) бетона | Объем бетона, м3 | Масса колонны, т |
|---|---|---|---|---|---|---|---|
| К19-2Ат-IVс | 1 | КП157-1 | 1 | 3.015-2/82.II-9-115 | В15 (М200) | 1,83 | 4,6 |
| | 2 | КП177-1 | 1 | -129 | | | |
| К19-5Ат-IVс | 1 | КП157-2 | 1 | -115 | В30 (М400) | | |
| | 2 | КП177-1 | 1 | -129 | | | |
| К19-7Ат-IVс | 1 | КП158-1 | 1 | -115 | В15 (М200) | | |
| | 2 | КП177-1 | 1 | -129 | | | |
| К21-2Ат-IVс | 1 | КП159-1 | 1 | -116 | | 1,97 | 4,9 |
| | 2 | КП177-1 | 1 | -129 | | | |
| К21-5Ат-IVс | 1 | КП159-2 | 1 | -116 | В30 (М400) | | |
| | 2 | КП177-1 | 1 | -129 | | | |
| К23-7Ат-IVс | 1 | КП160-1 | 1 | -117 | | 2,25 | 5,6 |
| | 2 | КП178-1 | 1 | -129 | | | |
| К23-12Ат-IVс | 1 | КП160-2 | 1 | -117 | | | |
| | 2 | КП178-1 | 1 | -129 | | | |

1-1

Для К19-2Ат-IVс, К19-5Ат-IVс, К19-7Ат-IVс, К21-2Ат-IVс, К21-5Ат-IVс

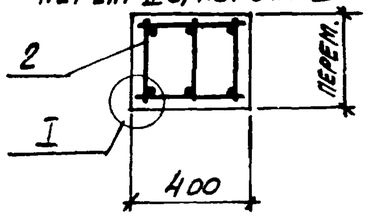


1-1

Для К23-7Ат-IVс, К23-12Ат-IVс

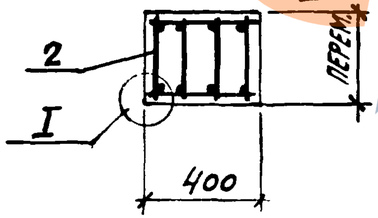


2-2

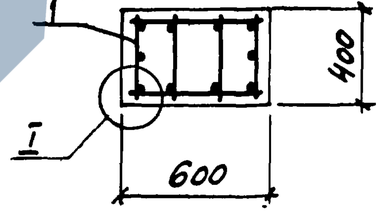


| | | | |
|---|---|---|---|
| Нач.отд. | Бродский | | |
| Н.контр. | Зорин | | |
| Гл.конст. | Зорин | | |
| Рук.гр. | Шахновский | | |
| Разраб. | Боднянская | | |
| Рассчит. | Петраш | | |
| Испол. | Литвиненко | | |
| Провер. | Боднянская | | |

**3.015-2/82.II-8-58**

Колонна К19-2Ат-IVс, К19-5Ат-IVс, К19-7Ат-IVс, К21-2Ат-IVс; К21-5Ат-IVс; К23-7Ат-IVс, К23-12Ат-IVс

| Стадия | Лист | Листов |
|---|---|---|
| Р | | 1 |

Харьковский Промстройниипроект

Инв.№ подл. | Подпись и дата | Взам.инв.№

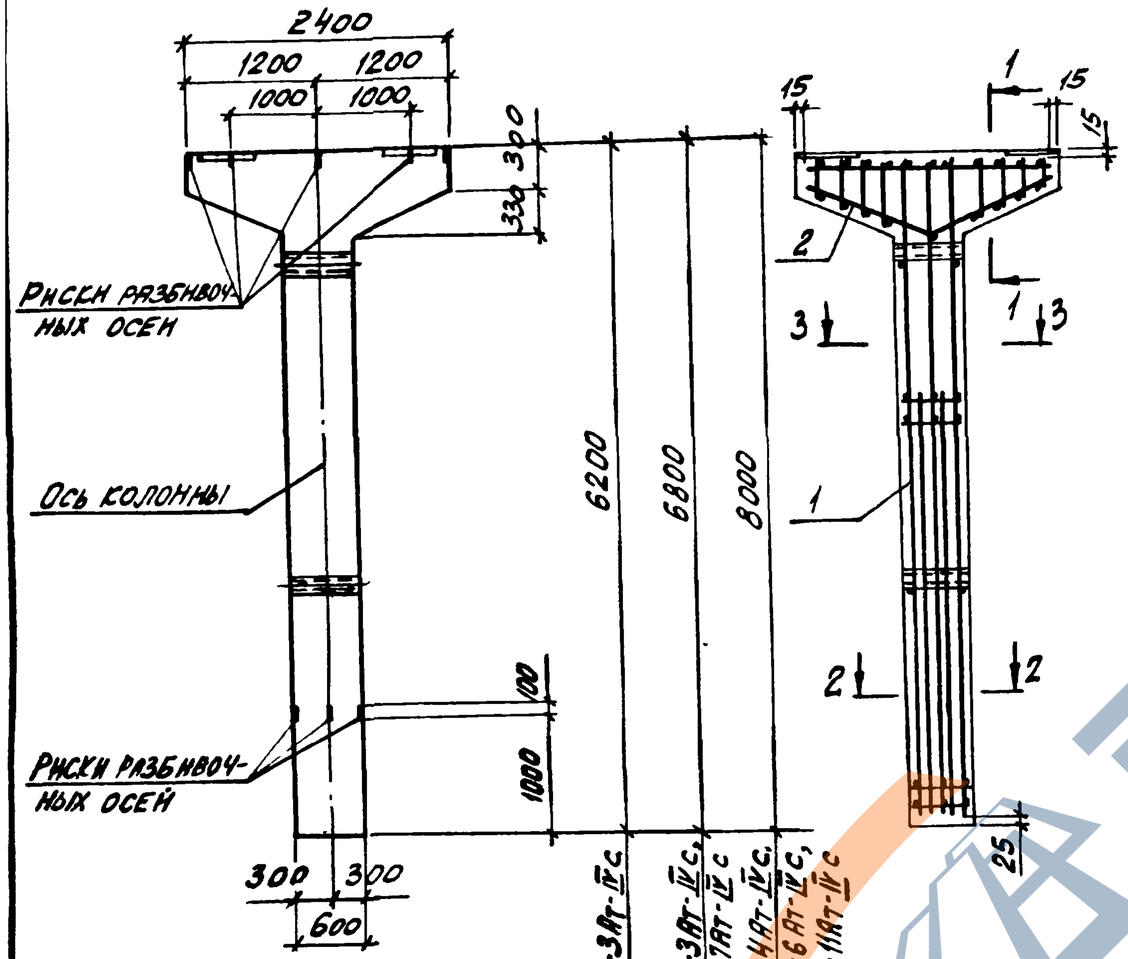


| Марка колонны | Поз | Марка пространственного каркаса КП | Кол. | Обозначение документа на каркас КП | Класс (марка) бетона | Объем бетона, м3 | Масса колонны, т |
|---|---|---|---|---|---|---|---|
| К19-3Ат-IVс | 1 | КП161-1 | 1 | 3.015-2/82.II-9-118 | В25 (М300) | 1,83 | 4,6 |
| | 2 | КП178-1 | 1 | – 129 | | | |
| К21-3Ат-IVс | 1 | КП162-1 | 1 | – 119 | | 1,97 | 4,9 |
| | 2 | КП178-1 | 1 | – 129 | | | |
| К21-7Ат-IVс | 1 | КП162-1 | 1 | – 119 | В30 (М400) | | |
| | 2 | КП178-1 | 1 | – 129 | | | |
| К23-4Ат-IVс | 1 | КП163-1 | 1 | – 120 | В25 (М300) | 2,25 | 5,6 |
| | 2 | КП178-1 | 1 | – 129 | | | |
| К23-6Ат-IVс | 1 | КП163-1 | 1 | – 120 | В30 (М400) | | |
| | 2 | КП178-1 | 1 | – 129 | | | |
| К23-11Ат-IVс | 1 | КП163-2 | 1 | – 120 | | | |
| | 2 | КП178-1 | 1 | – 129 | | | |

| | | | |
|---|---|---|---|
| Нач. отд. | Бродский | | |
| Н. контр. | Зорин | | |
| Гл. конс. | Зорин | | |
| Рук. гр. | Шахновский | | |
| Разраб. | Боднянская | | |
| Рассчит. | Петраш | | |
| Исполн. | Литвиненко | | |
| Провер. | Боднянская | | |

3.015-2/82.II-8-59

Колонна К19-3Ат-IVс; К21-3Ат-IVс; К21-7Ат-IVс; К23-4Ат-IVс; К23-6Ат-IVс; К23-11Ат-IVс

| Стадия | Лист | Листов |
|---|---|---|
| Р | | 1 |

Харьковский Промстройниипроект

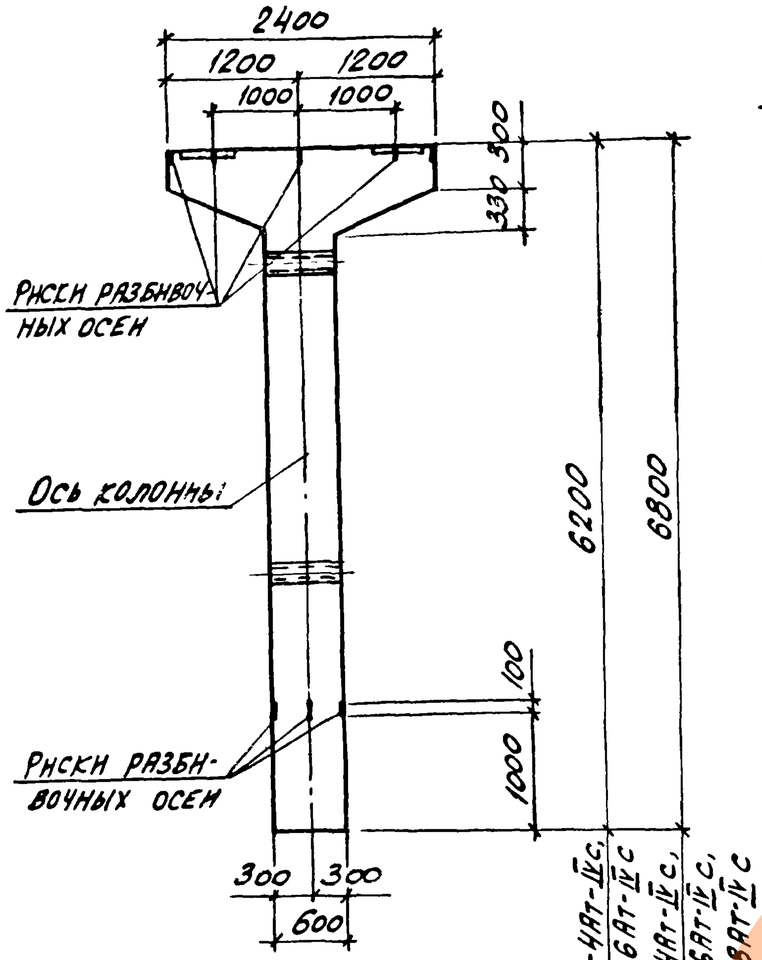


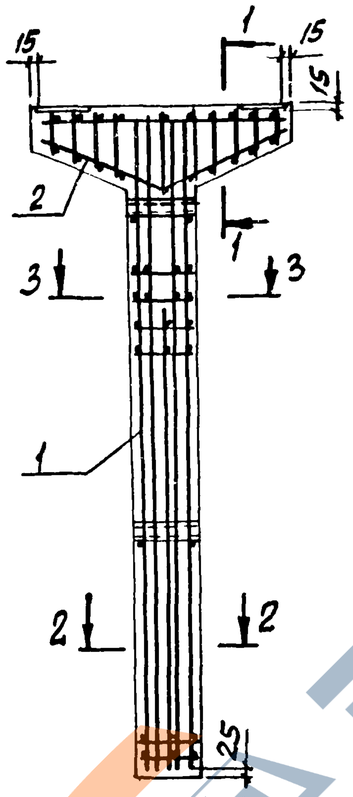


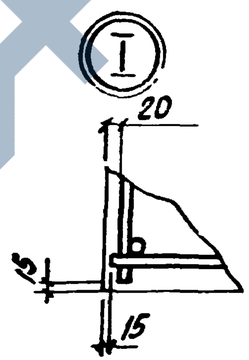


| Марка колонны | Поз | Марка пространст каркаса КП | Кол | Обозначение документа на каркас КП | Класс (марка) бетона | Объем бетона, м3 | Масса колонны, т |
|---|---|---|---|---|---|---|---|
| К19-4АТ-IVс | 1 | КП164-1 | 1 | 3.015-2/82.II-9-121 | В30 (М400) | 1,83 | 4,6 |
| | 2 | КП178-1 | 1 | – 129 | | | |
| К19-6АТ-IVс | 1 | КП164-2 | 1 | – 121 | | | |
| | 2 | КП178-1 | 1 | – 129 | | | |
| К21-4АТ-IVс | 1 | КП165-1 | 1 | – 122 | | 1,97 | 4,9 |
| | 2 | КП178-1 | 1 | – 129 | | | |
| К21-6АТ-IVс | 1 | КП165-2 | 1 | – 122 | В25 (М300) | | |
| | 2 | КП178-1 | 1 | – 129 | | | |
| К21-8АТ-IVс | 1 | КП166-1 | 1 | – 122 | В30 (М400) | | |
| | 2 | КП178-1 | 1 | – 129 | | | |

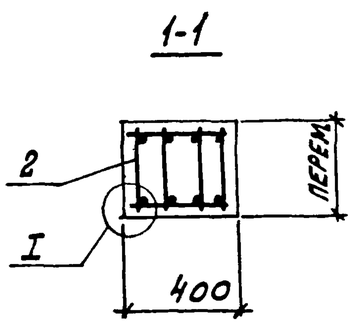


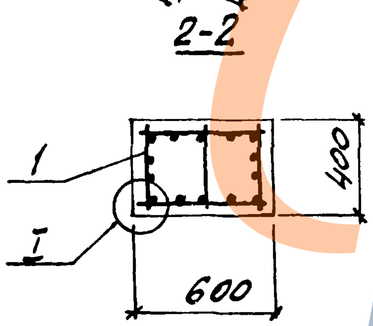


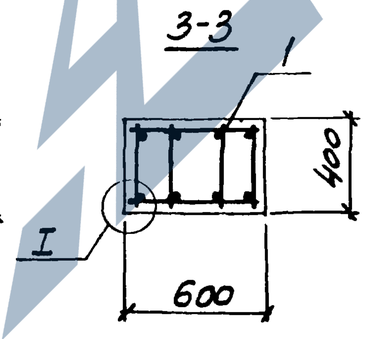


| | | | |
|---|---|---|---|
| Нач отд | Бровский | | 3.015-2/82.II-8-60 |
| Н контр | Зорин | | |
| Гл конст | Зорин | | |
| Рук. гр | Шахновский | | Колонна К19-4АТ-IVс, К19-6АТ-IVс; К21-4АТ-IVс, К21-6АТ-IVс; К21-8АТ-IVс |
| Разраб | Бодянская | | Стадия Р; Лист; Листов 1 |
| Рассчит | Петраш | | Харьковский Промстройниипроект |
| Исполн | Литвиненко | | |
| Пробер | Бодянская | | |

Инв № подл | Подпись и дата | Взам инв №

23402-01 64

Формат А3

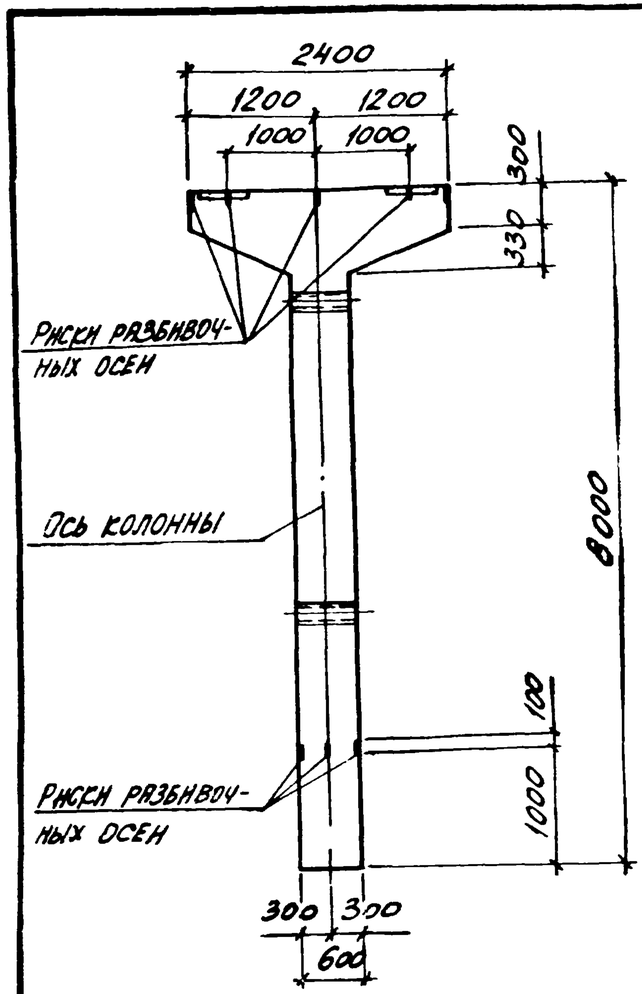


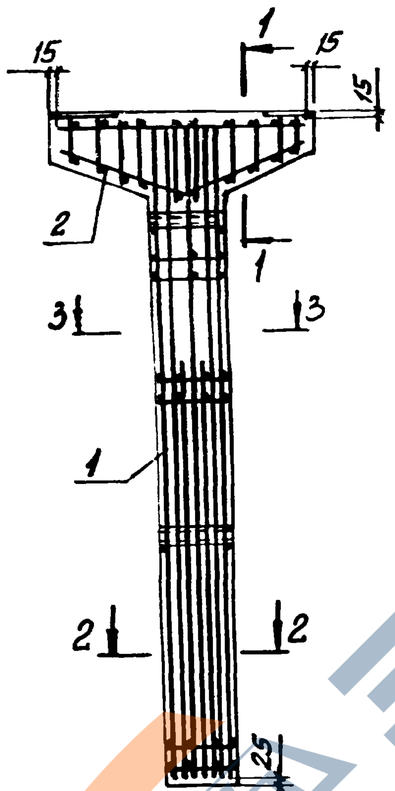


| Марка колонны | Поз. | Марка пространственного каркаса КП | Кол | Обозначение документа на каркас КП | Класс (марка) бетона | Объем бетона, м3 | Масса колонны, т |
|---|---|---|---|---|---|---|---|
| К23-2Ат-IVс | 1 | КП167-1 | 1 | 3.015-2/82 II-9-123 | В25 (М300) | 2,25 | 5,6 |
| | 2 | КП177-1 | 1 | - 129 | | | |
| К23-3Ат-IVс | 1 | КП169-1 | 1 | - 124 | | | |
| | 2 | КП177-1 | 1 | - 129 | | | |
| К23-9Ат-IVс | 1 | КП169-2 | 1 | - 124 | | | |
| | 2 | КП177-1 | 1 | - 129 | | | |
| К23-10Ат-IVс | 1 | КП167-2 | 1 | - 123 | | | |
| | 2 | КП177-1 | 1 | - 129 | | | |
| К23-13Ат-IVс | 1 | КП168-1 | 1 | - 123 | | | |
| | 2 | КП177-1 | 1 | - 129 | | | |
| К23-14Ат-IVс | 1 | КП170-1 | 1 | - 124 | | | |
| | 2 | КП177-1 | 1 | - 129 | | | |

3-3

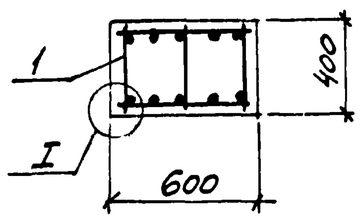


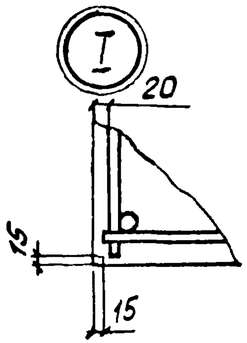


1-1

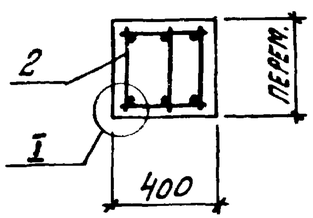


2-2

ДЛЯ К23-2Ат-IVс, К23-10Ат-IVс, К23-13Ат-IVс

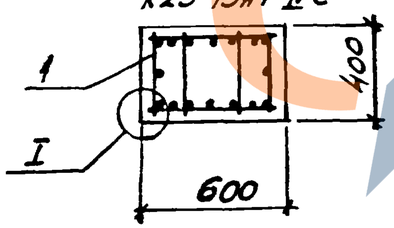


2-2

ДЛЯ К23-3Ат-IVс, К23-9Ат-IVс, К23-14Ат-IVс

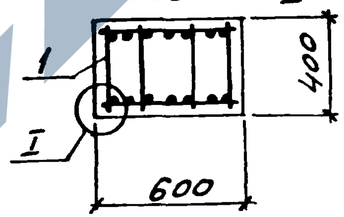


| | | | | | |
|---|---|---|---|---|---|
| Нач.отд. | Бродский | | | 3.015-2/82 II-8-61 | |
| Н.контр. | Зорин | | | | |
| Гл.конст. | Зорин | | | | |
| Рук.гр. | Шахновский | | | Колонна К23-2Ат-IVс, К23-3Ат-IVс, К23-9Ат-IVс, К23-10Ат-IVс; К23-13Ат-IVс, К23-14Ат-IVс | Стадия: Р; Лист: ; Листов: 1 |
| Разраб. | Боднянская | | | | Харьковский Промстройниипроект |
| Рассчит. | Петраш | | | | |
| Исполн. | Литвиненко | | | | |
| Провер. | Боднянская | | | | |

| Марка колонны | Поз. | Марка пространст. каркаса КП | Кол | Обозначение документа на каркас КП | Класс (марка) бетона | Объем бетона, м³ | Масса колонны, т |
|---|---|---|---|---|---|---|---|
| К23-5Ат-IVс | 1 | КП171-1 | 1 | 3.015-2/82-II-9-125 | В30 (М400) | 2,25 | 5,6 |
| | 2 | КП177-1 | 1 | -129 | | | |

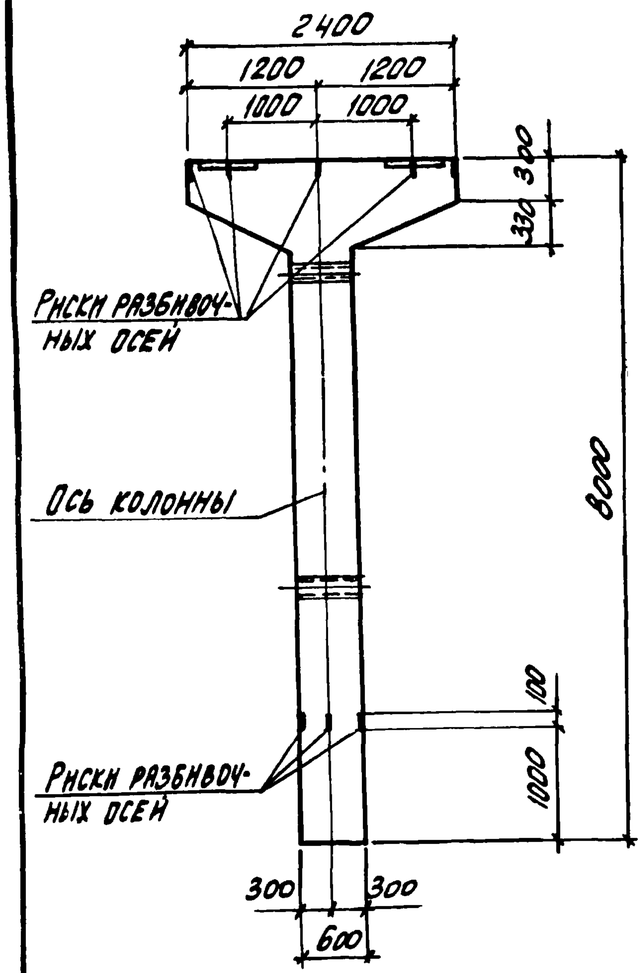


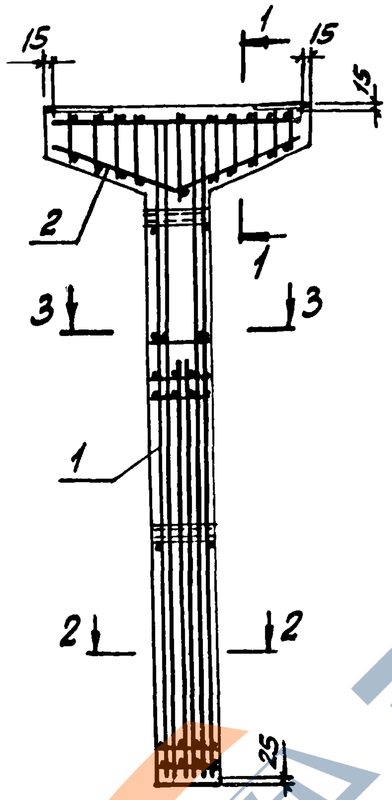


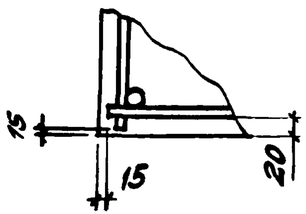


1-1

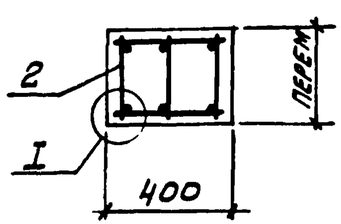


2-2

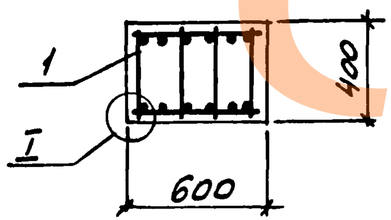


3-3

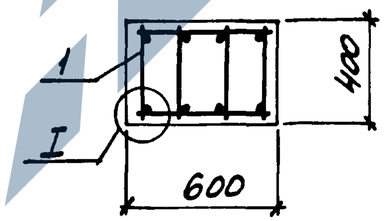


| | | | | | | |
|---|---|---|---|---|---|---|
| Нач. отд. | Бродский | | | 3.015-2/82.II-8-62 | | |
| Н. контр. | Зорин | | | | | |
| Гл. конст. | Зорин | | | Колонна К23-5Ат-IVс | Стадия: Р | Лист: | Листов: 1 |
| Рук. | Шахновский | | | | Харьковский Промстройниинпроект | | |
| Разраб. | Баланянская | | | | | | |
| Рассчит. | Петраш | | | | | | |
| Исполн. | Литвиненко | | | | | | |
| Провер. | Баланянская | | | | | | |

Инв. № подл. | Подпись и дата | Взам. инв. №

| Марка колонны | Поз. | Марка пространст. каркаса КП | Кол | Обозначение документа на каркас КП | Класс (марка) бетона | Объем бетона, м3 | Масса колонны, т |
|---|---|---|---|---|---|---|---|
| К24-1Ат-IVс | 1 | КП172-1 | 1 | 3.015-2/82.II-9-126 | В25 (М300) | 2,81 | 7,0 |
| | 2 | КП179-1 | 1 | -129 | | | |
| К24-2Ат-IVс | 1 | КП173-1 | 1 | -127 | | | |
| | 2 | КП179-1 | 1 | -129 | | | |

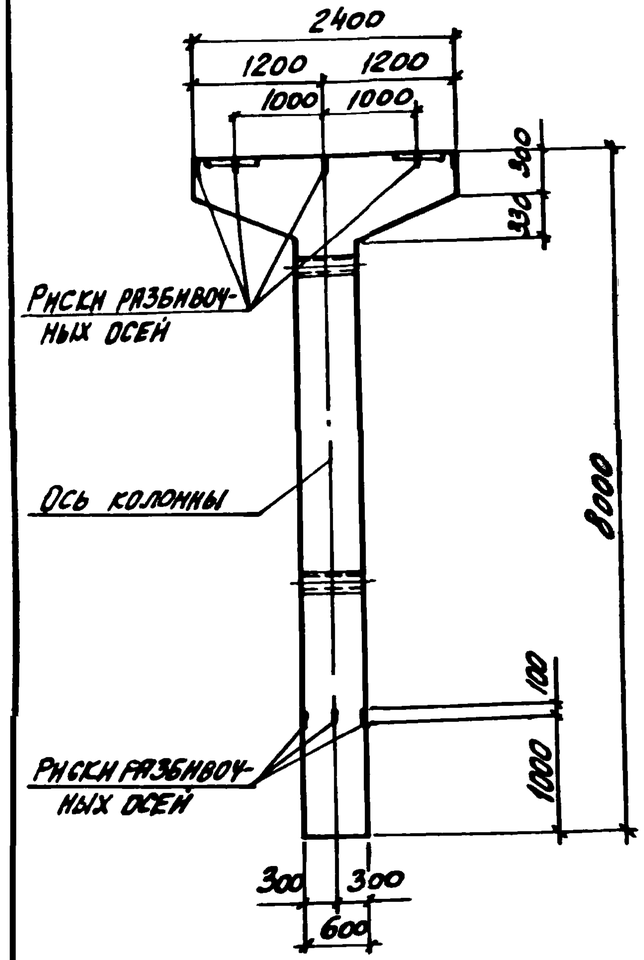


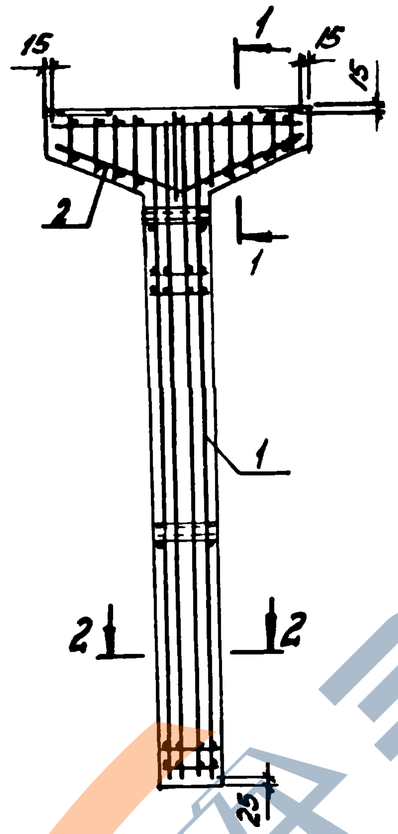


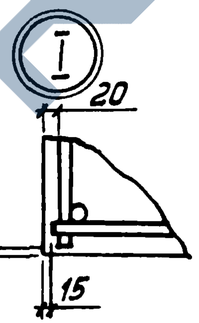


1-1

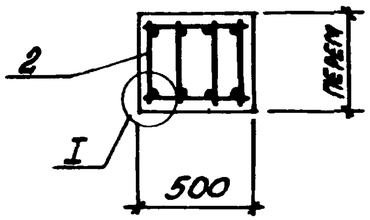


2-2

для К24-1Ат-IVс

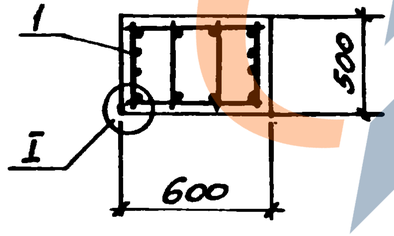


2-2

для К24-2Ат-IVс

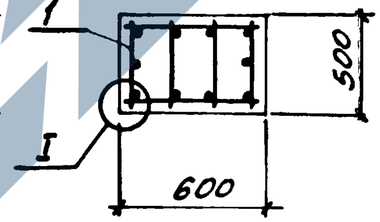


| | | | | | |
|---|---|---|---|---|---|
| Нач отд | Бродский | | | 3.015-2/82.II-8-63 | |
| Н контр | Зорин | | | | |
| Гл.конст | Зорин | | | | |
| Рук гр | Шахновский | | | Колонна К24-1Ат-IVс; К24-2Ат-IVс | Стадия: Р; Лист: ; Листов: 1 |
| Разраб. | Боднянская | | | | Харьковский Промстройниипроект |
| Рассчит. | Петраш | | | | |
| Исполн | Литвиненко | | | | |
| Провер. | Боднянская | | | | |

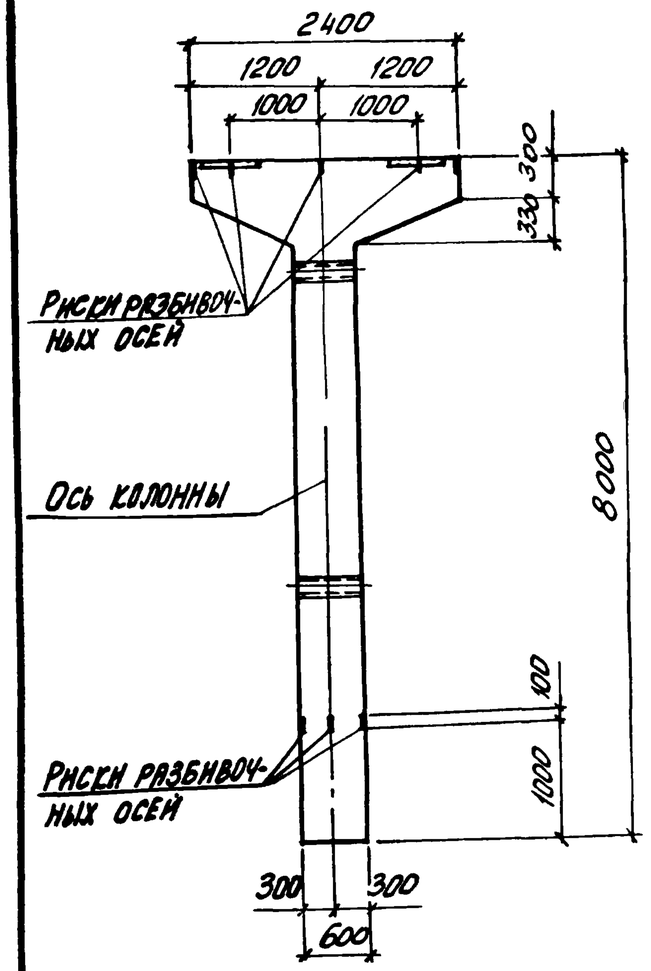


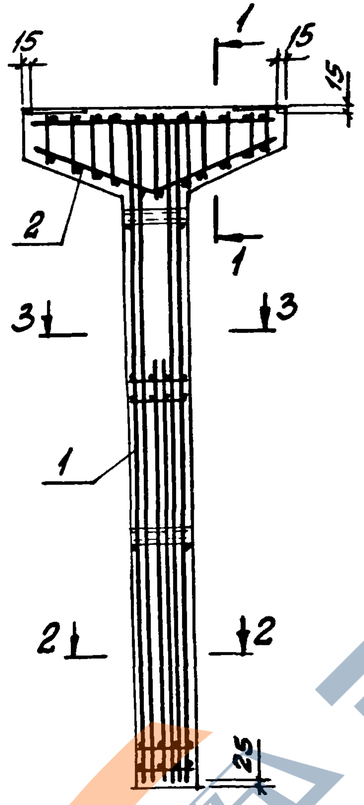


| Марка колонны | Поз. | Марка пространств. каркаса КП | Кол. | Обозначение документа на каркас КП | Класс (марка) бетона | Объем бетона, м3 | Масса колонны, т |
|---|---|---|---|---|---|---|---|
| К24-3Ат-IVс | 1 | КП174-1 | 1 | 3.015-2/82.II-9-128 | В25 (М300) | 2,81 | 7,0 |
| | 2 | КП179-1 | 1 | -129 | | | |
| К24-4Ат-IVс | 1 | КП175-1 | 1 | -128 | | | |
| | 2 | КП179-1 | 1 | -129 | | | |
| К24-5Ат-IVс | 1 | КП174-2 | 1 | -128 | | | |
| | 2 | КП179-1 | 1 | -129 | | | |
| К24-6Ат-IVс | 1 | КП175-2 | 1 | -128 | | | |
| | 2 | КП179-1 | 1 | -129 | | | |

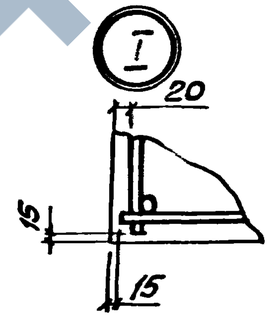


1-1

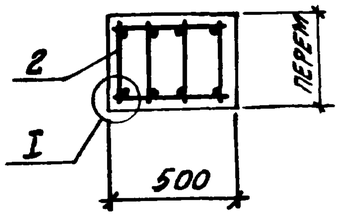


2-2

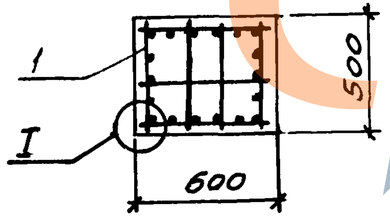


3-3

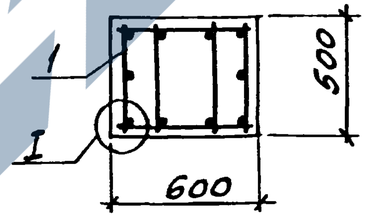


| | | | |
|---|---|---|---|
| Нач отд. | Бродский | | |
| Н. контр. | Зорин | | |
| Гл. конст. | Зорин | | |
| Рук. гр. | Шахновский | | |
| Разраб. | Боднянская | | |
| Рассчит. | Петраш | | |
| Исполн. | Литвиненко | | |
| Провер. | Боднянская | | |

3.015-2/82.II-8-64

КОЛОННА К24-3Ат-IVс ... К24-6Ат-IVс

| Стадия | Лист | Листов |
|---|---|---|
| Р | | 1 |

ХАРЬКОВСКИЙ ПРОМСТРОЙНИИПРОЕКТ

Инв. № подл. | Подпись и дата | Взам. инв. №

| Марка элемента | Изделия арматурные. Арматура класса. Ат-IVс ГОСТ 10884-81* | | | | | | | | | | А-III ГОСТ 5781-82 | | А-I ГОСТ 5781-82 | | | | | Всего | Изделия закладные. Арматура класса. А-III ГОСТ 5781-82 | | | | Прокат марки. ВСТ 3 кп 2. ГОСТ 19903-74* | | ГОСТ 8509-86 | | ГОСТ 8510-86 | | ГОСТ 3262-75* | | Всего | Общий расход, кг |
|---|---|---|---|---|---|---|---|---|---|---|---|---|---|---|---|---|---|---|---|---|---|---|---|---|---|---|---|---|---|---|---|---|
| | ф10 | ф12 | ф14 | ф16 | ф18 | ф20 | ф22 | ф25 | ф28 | Итого | ф8 | Итого | ф6 | ф8 | ф10 | ф12 | Итого | | ф8 | ф10 | ф12 | Итого | б=8 | б=10 | L75x7 | | L110x70x8 | | Газ. тр. ф1 1/4 | Итого | | |
| Т1-1Ат-IVс | 7,4 | — | — | — | — | — | — | — | — | 7,4 | — | — | 5,9 | — | — | — | 5,9 | 13,3 | 3,3 | — | — | 3,3 | 11,4 | — | 6,4 | — | — | — | 6,4 | 24,2 | 27,5 | 40,8 |
| Т2-1Ат-IVс | — | 6,4 | 8,6 | — | — | — | — | — | — | 15,0 | — | — | 7,1 | — | — | — | 7,1 | 22,1 | 3,6 | — | — | 3,6 | 13,7 | — | 6,4 | — | — | — | 5,6 | 25,7 | 29,3 | 51,4 |
| Т2-2Ат-IVс | — | — | — | 22,8 | — | — | — | — | — | 22,8 | — | — | 1,6 | 9,5 | — | — | 11,1 | 33,9 | 3,6 | — | — | 3,6 | 13,7 | — | 6,4 | — | — | — | 5,6 | 25,7 | 29,3 | 63,2 |
| Т3-1Ат-IVс | — | — | 20,1 | — | — | — | — | — | — | 20,1 | — | — | 8,2 | — | — | — | 8,2 | 28,3 | 3,5 | — | — | 3,5 | 22,0 | — | — | — | — | — | 6,4 | 28,4 | 31,9 | 60,2 |
| Т3-2Ат-IVс | — | — | 10,1 | 13,2 | — | — | — | — | — | 23,3 | — | — | 1,9 | 11,0 | — | — | 12,9 | 36,2 | 3,9 | — | — | 3,9 | 16,0 | — | 6,4 | — | — | — | 6,4 | 28,8 | 32,7 | 68,9 |
| Т4-1Ат-IVс | 6,0 | — | — | — | — | 23,6 | — | — | — | 29,6 | — | — | 2,2 | 12,5 | — | — | 14,7 | 44,3 | 3,8 | — | — | 3,8 | 24,2 | — | — | — | — | — | 8,0 | 32,2 | 36,0 | 80,3 |
| Т5-1Ат-IVс | 7,4 | — | 14,4 | — | — | — | — | — | — | 21,8 | — | — | 14,9 | — | — | — | 14,9 | 36,7 | 6,0 | — | 3,0 | 9,0 | 43,8 | — | — | — | — | — | 11,2 | 55,0 | 64,0 | 100,7 |
| Т5-2Ат-IVс | — | — | 14,4 | — | 24,0 | — | — | — | — | 38,4 | — | — | 2,6 | 23,0 | — | — | 25,6 | 64,0 | 6,4 | — | 5,2 | 11,6 | 37,8 | — | 6,4 | — | — | — | 11,2 | 55,4 | 67,0 | 131,0 |
| Т5-3Ат-IVс | — | — | — | 18,8 | — | 29,6 | — | — | — | 48,4 | — | — | 2,6 | — | 35,3 | — | 37,9 | 86,3 | 6,0 | — | 3,0 | 9,0 | 43,8 | — | — | — | — | — | 11,2 | 55,0 | 64,0 | 150,3 |
| Т5-4Ат-IVс | — | — | — | — | — | 29,6 | 35,6 | — | — | 65,2 | — | — | 2,6 | — | — | 50,8 | 53,4 | 118,6 | 6,4 | — | 5,2 | 11,6 | 37,8 | — | 6,4 | — | — | — | 11,2 | 55,4 | 67,0 | 185,6 |
| Т6-1Ат-IVс | 9,6 | — | 18,8 | — | — | — | — | — | — | 28,4 | — | — | 19,3 | — | — | — | 19,3 | 47,7 | 7,8 | — | 3,0 | 10,8 | 55,1 | — | — | — | — | — | 14,4 | 69,5 | 80,3 | 128,0 |
| Т6-2Ат-IVс | — | — | 18,8 | — | 31,0 | — | — | — | — | 49,8 | — | — | 3,4 | 29,6 | — | — | 33,0 | 82,8 | 7,8 | — | 3,0 | 10,8 | 55,1 | — | — | — | — | — | 14,4 | 69,5 | 80,3 | 163,2 |

| | | |
|---|---|---|
| Нач. отд. | Бродский | |
| Н. контр. | Зорин | |
| Гл. конст. | Зорин | |
| Рук. гр. | Шахновский | |
| Разраб. | Боднянская | |
| Рассчит. | Петраш | |
| Исполн. | Минаева | |
| Провер. | Шахновский | |

3.015-2/82.II-8-65

Ведомость расхода стали на элемент, кг

| Стадия | Лист | Листов |
|---|---|---|
| Р | 1 | 14 |

Харьковский промстройниипроект

| Марка элемента | Изделия арматурные | | | | | | | | | | | | | | | | | | Изделия закладные | | | | | | | | | | | | | Общий расход, кг |
|---|---|---|---|---|---|---|---|---|---|---|---|---|---|---|---|---|---|---|---|---|---|---|---|---|---|---|---|---|---|---|---|---|
| | Арматура класса | | | | | | | | | | | | | | | | | | Арматура класса | | | | Прокат марки | | | | | | | | | |
| | Ат-IVс | | | | | | | | | | А-III | | А-I | | | | | Всего | А-III | | | | ВСТ 3 кп 2 | | | | | | | | Всего | |
| | ГОСТ 10884-81* | | | | | | | | | | ГОСТ 5781-82 | | ГОСТ 5781-82 | | | | | | ГОСТ 5781-82 | | | | ГОСТ 19903-74* | | ГОСТ 8509-86 | | ГОСТ 8510-86 | | ГОСТ 3262-75* | | | |
| | ф10 | ф12 | ф14 | ф16 | ф18 | ф20 | ф22 | ф25 | ф28 | Итого | ф8 | Итого | ф6 | ф8 | ф10 | ф12 | Итого | | ф8 | ф10 | ф12 | Итого | δ=8 | δ=10 | L75×7 | | L110×70×8 | | Газ.тр. ф1¼ | Итого | | |
| Т6-3 Ат-IVс | — | — | — | — | 31,0 | 38,4 | — | — | — | 69,6 | — | — | 3,4 | 29,6 | — | — | 33,0 | 102,6 | 8,2 | — | 5,2 | 13,4 | 49,1 | — | 6,4 | — | — | — | 14,4 | 69,9 | 83,3 | 185,9 |
| Т6-4 Ат-IVс | — | — | 18,8 | — | — | 38,4 | — | — | — | 57,2 | — | — | 3,4 | 29,6 | — | — | 33,0 | 90,2 | 8,2 | — | 5,2 | 13,4 | 49,1 | — | 6,4 | — | — | — | 14,4 | 69,9 | 83,3 | 173,6 |
| Т6-5 Ат-IVс | — | — | 18,8 | — | — | — | 46,4 | — | — | 65,2 | — | — | 8,7 | 20,1 | — | — | 28,8 | 94,0 | 7,8 | — | 3,0 | 10,8 | 55,1 | — | — | — | — | — | 14,4 | 69,5 | 80,3 | 174,3 |
| Т6-6 Ат-IVс | — | — | — | — | 31,0 | — | — | 60,0 | — | 91,0 | — | — | 3,4 | 29,6 | — | — | 33,0 | 124,0 | 8,2 | — | 5,2 | 13,4 | 49,1 | — | 6,4 | — | — | — | 14,4 | 69,9 | 83,4 | 207,4 |
| Т6-7 Ат-IVс | — | — | — | — | — | 38,4 | — | — | 75,2 | 113,6 | — | — | 3,4 | 29,6 | — | — | 33,0 | 146,6 | 8,2 | — | 5,2 | 13,4 | 49,1 | — | 6,4 | — | — | — | 14,4 | 69,9 | 83,4 | 230,0 |
| Т7-1 Ат-IVс | — | — | — | 15,2 | — | — | — | — | — | 15,2 | 3,8 | 3,8 | 12,1 | — | — | — | 12,1 | 31,1 | 4,8 | — | 3,0 | 7,8 | 36,2 | — | — | — | — | — | 8,0 | 44,2 | 52,0 | 83,1 |
| Т7-2 Ат-IVс | 5,8 | — | — | — | — | 23,6 | — | — | — | 29,4 | — | — | 2,2 | — | 28,4 | — | 30,6 | 60,0 | 4,8 | — | 3,0 | 7,8 | 36,2 | — | — | — | — | — | 8,0 | 44,2 | 52,0 | 112,0 |
| Т7-3 Ат-IVс | — | — | — | — | — | — | 28,6 | 36,8 | — | 65,4 | — | — | 2,2 | — | — | 39,6 | 42,1 | 107,5 | 5,2 | — | 5,2 | 10,4 | 30,2 | — | 6,4 | — | — | — | 8,0 | 44,6 | 55,0 | 162,2 |
| Т8 Ат-IVс | — | — | — | 9,0 | — | — | — | — | — | 9,0 | 2,2 | 2,2 | 1,3 | 11,3 | — | — | 12,6 | 23,8 | — | 5,0 | 7,0 | 12,0 | — | 23,8 | — | — | 10,4 | — | 2,5 | 36,7 | 48,7 | 72,5 |
| Т9 Ат-IVс | — | — | — | — | — | 17,7 | — | — | — | 17,7 | 2,8 | 2,8 | 1,6 | 14,8 | — | — | 16,4 | 36,9 | — | 5,0 | 7,0 | 12,0 | — | 23,8 | — | — | 10,4 | — | 2,5 | 36,7 | 48,7 | 85,6 |
| В1-1 Ат-IVс | — | — | — | — | 24,0 | — | — | — | — | 24,0 | 4,8 | 4,8 | — | 18,1 | — | — | 18,1 | 46,9 | — | 0,8 | 3,0 | 3,8 | 9,8 | — | — | — | — | — | 1,6 | 11,4 | 15,2 | 62,1 |
| В1-2 Ат-IVс | — | — | — | — | 36,0 | — | — | — | — | 36,0 | 7,2 | 7,2 | — | 24,2 | — | — | 24,2 | 67,4 | — | 0,8 | 3,0 | 3,8 | 9,8 | — | — | — | — | — | 1,6 | 11,4 | 15,2 | 82,6 |

Инв. № подл. | Подпись и дата | Взам. инв. №

| Марка элемента | Изделия арматурные | | | | | | | | Изделия закладные | | | | | | | | | | Общий расход, кг |
|---|---|---|---|---|---|---|---|---|---|---|---|---|---|---|---|---|---|---|---|
| | Арматура класса | | | | | | | | Арматура класса | | | | | Прокат марки | | | | | |
| | Ат-IVс | | | | | | | | А-I | | | | | А-III | | | | | ВСт 3кп2 | | | | | |
| | ГОСТ 10884-81* | | | | | | | | ГОСТ 5781-82 | | | | | ГОСТ 5781-82 | | | | | ГОСТ 19903-74* | ГОСТ 3262-75* | | | | |
| | ф16 | ф18 | ф20 | ф22 | ф25 | ф28 | | Итого | ф6 | ф8 | | | Итого | Всего | ф8 | ф12 | | | Итого | б=8 | б=10 | Газ тр ф1 1/4" | | Итого | Всего | |
| К1-1Ат-IVс | — | 80,0 | — | — | — | — | — | 80,0 | 5,9 | — | — | — | 5,9 | 85,9 | — | 3,0 | — | — | 3,0 | — | 6,6 | 1,9 | — | 8,5 | 11,5 | 97,4 |
| К1-2Ат-IVс | — | — | 60,8 | — | — | — | — | 60,8 | 5,5 | — | — | — | 5,5 | 66,3 | — | 3,0 | — | — | 3,0 | — | 6,6 | 1,9 | — | 8,5 | 11,5 | 77,8 |
| К2-1Ат-IVс | 11,2 | — | — | 71,2 | — | — | — | 82,4 | 7,0 | — | — | — | 7,0 | 89,4 | — | 2,2 | — | — | 2,2 | — | 11,9 | 2,5 | — | 14,4 | 16,6 | 106,0 |
| К2-2Ат-IVс | — | 61,8 | — | — | — | — | — | 61,8 | 7,0 | — | — | — | 7,0 | 68,8 | — | 2,2 | — | — | 2,2 | — | 11,9 | 2,5 | — | 14,4 | 16,6 | 85,4 |
| К2-3Ат-IVс | — | 47,6 | — | — | — | — | — | 47,6 | 7,4 | — | — | — | 7,4 | 55,0 | — | 2,2 | — | — | 2,2 | — | 11,9 | 2,5 | — | 14,4 | 16,6 | 71,6 |
| К2-4Ат-IVс | — | — | — | 92,4 | — | — | — | 92,4 | 7,0 | — | — | — | 7,0 | 99,4 | — | 2,2 | — | — | 2,2 | — | 11,9 | 2,5 | — | 14,4 | 16,6 | 116,0 |
| К2-5Ат-IVс | — | — | 36,0 | 71,2 | — | — | — | 107,2 | 7,0 | — | — | — | 7,0 | 114,2 | — | 2,2 | — | — | 2,2 | — | 11,9 | 2,5 | — | 14,4 | 16,6 | 130,8 |
| К2-6Ат-IVс | 11,2 | — | — | 71,2 | — | — | — | 82,4 | 10,2 | — | — | — | 10,2 | 92,6 | — | 2,2 | — | — | 2,2 | — | 11,9 | 2,5 | — | 14,4 | 16,6 | 109,2 |
| К3-1Ат-IVс | 12,8 | 52,4 | — | — | — | — | — | 65,2 | 8,0 | — | — | — | 8,0 | 73,2 | — | 2,2 | — | — | 2,2 | — | 11,9 | 2,5 | — | 14,4 | 16,6 | 89,8 |
| К3-2Ат-IVс | 54,0 | — | — | — | — | — | — | 54,0 | 8,0 | — | — | — | 8,0 | 62,0 | — | 2,2 | — | — | 2,2 | — | 11,9 | 2,5 | — | 14,4 | 16,6 | 78,6 |
| К3-3Ат-IVс | — | 36,4 | 64,8 | — | — | — | — | 101,2 | 8,5 | — | — | — | 8,5 | 109,7 | — | 2,2 | — | — | 2,2 | — | 11,9 | 2,5 | — | 14,4 | 16,6 | 126,3 |
| К3-4Ат-IVс | — | 16,2 | 64,8 | — | — | — | — | 81,0 | 8,0 | — | — | — | 8,0 | 89,0 | — | 2,2 | — | — | 2,2 | — | 11,9 | 2,5 | — | 14,4 | 16,6 | 105,6 |
| К3-5Ат-IVс | — | — | — | 48,8 | 100,8 | — | — | 149,6 | — | 16,8 | — | — | 16,8 | 166,4 | — | 2,2 | — | — | 2,2 | — | 11,9 | 2,5 | — | 14,4 | 16,6 | 183,0 |
| К3-6Ат-IVс | — | 57,4 | — | 78,0 | — | — | — | 135,4 | 8,4 | — | — | — | 8,4 | 143,8 | — | 2,2 | — | — | 2,2 | — | 11,9 | 2,5 | — | 14,4 | 16,6 | 160,4 |
| К3-7Ат-IVс | 12,8 | 52,4 | — | — | — | — | — | 62,5 | 11,2 | — | — | — | 11,2 | 76,4 | — | 2,2 | — | — | 2,2 | — | 11,9 | 2,5 | — | 14,4 | 16,6 | 93,0 |
| К3-8Ат-IVс | 54,0 | — | — | — | — | — | — | 54,0 | 11,2 | — | — | — | 11,2 | 65,2 | — | 2,2 | — | — | 2,2 | — | 11,9 | 2,5 | — | 14,4 | 16,6 | 81,8 |
| К4-1Ат-IVс | 13,8 | 57,2 | — | — | — | — | — | 71,0 | 8,6 | — | — | — | 8,6 | 79,6 | — | 2,2 | — | — | 2,2 | — | 11,9 | 2,5 | — | 14,4 | 16,6 | 96,2 |
| К4-2Ат-IVс | 59,0 | — | — | — | — | — | — | 59,0 | 8,6 | — | — | — | 8,6 | 67,6 | — | 2,2 | — | — | 2,2 | — | 11,9 | 2,5 | — | 14,4 | 16,6 | 84,2 |
| К4-3Ат-IVс | — | — | 44,8 | 85,2 | — | — | — | 130,0 | 9,1 | — | — | — | 9,1 | 139,1 | — | 2,2 | — | — | 2,2 | — | 11,9 | 2,5 | — | 14,4 | 16,6 | 155,7 |
| К4-4Ат-IVс | — | — | 91,8 | — | — | — | — | 91,8 | 8,6 | — | — | — | 8,6 | 100,4 | — | 2,2 | — | — | 2,2 | — | 11,9 | 2,5 | — | 14,4 | 16,6 | 117,0 |
| К4-5Ат-IVс | — | — | — | 52,4 | 114,0 | — | — | 166,4 | — | 18,6 | — | — | 18,6 | 181,0 | — | 2,2 | — | — | 2,2 | — | 11,9 | 2,5 | — | 14,4 | 16,6 | 197,6 |
| К4-6Ат-IVс | — | 62,2 | — | 85,2 | — | — | — | 147,4 | 9,4 | — | — | — | 9,4 | 156,8 | — | 2,2 | — | — | 2,2 | — | 11,9 | 2,5 | — | 14,4 | 16,6 | 173,4 |

| Марка элемента | Изделия арматурные | | | | | | | | | | | | | Изделия закладные | | | | | | | | | | Общий расход, кг |
|---|---|---|---|---|---|---|---|---|---|---|---|---|---|---|---|---|---|---|---|---|---|---|---|---|
| | Арматура класса | | | | | | | | | | | | | Арматура класса | | | | | Прокат марки | | | | | |
| | Aт-IVс ГОСТ 10884-81* | | | | | | | | A-I ГОСТ 5781-82 | | | | | Всего | A-III ГОСТ 5781-82 | | | | | ВСТ 3 кп2 ГОСТ 19903-74* | | ГОСТ 3262-75* | | | Всего | |
| | ф16 | ф18 | ф20 | ф22 | ф25 | ф28 | | Итого | ф6 | ф8 | ф10 | | Итого | | ф8 | ф12 | | | Итого | б=8 | б=10 | Газ тр ф1¼" | | Итого | | |
| К4-7Ат-IVс | 13,8 | 57,2 | — | — | — | — | — | 71,0 | 12,2 | — | — | — | 12,2 | 83,2 | — | 2,2 | — | — | 2,2 | — | 11,9 | 2,5 | — | 14,4 | 16,6 | 99,8 |
| К4-8Ат-IVс | 59,0 | — | — | — | — | — | — | 59,0 | 12,2 | — | — | — | 12,2 | 71,2 | — | 2,2 | — | — | 2,2 | — | 11,9 | 2,5 | — | 14,4 | 16,6 | 87,8 |
| К5-1Ат-IVс | — | — | 106,4 | — | — | — | — | 106,4 | 9,9 | — | — | — | 9,9 | 116,3 | — | 2,2 | — | — | 2,2 | — | 11,9 | 2,5 | — | 14,4 | 16,6 | 132,9 |
| К5-2Ат-IVс | 83,6 | — | — | — | — | — | — | 83,6 | 10,5 | — | — | — | 10,5 | 94,1 | — | 2,2 | — | — | 2,2 | — | 11,9 | 2,5 | — | 14,4 | 16,6 | 110,7 |
| К5-3Ат-IVс | — | — | — | — | 165,8 | — | — | 165,8 | — | 18,6 | — | — | 18,6 | 184,4 | — | 2,2 | — | — | 2,2 | — | 11,9 | 2,5 | — | 14,4 | 16,6 | 201,0 |
| К5-4Ат-IVс | — | — | — | 128,6 | — | — | — | 128,6 | 9,9 | — | — | — | 9,9 | 138,5 | — | 2,2 | — | — | 2,2 | — | 11,9 | 2,5 | — | 14,4 | 16,6 | 155,1 |
| К5-5Ат-IVс | — | 19,4 | 82,4 | — | — | — | — | 101,8 | 9,9 | — | — | — | 9,9 | 111,7 | — | 2,2 | — | — | 2,2 | — | 11,9 | 2,5 | — | 14,4 | 16,6 | 128,3 |
| К5-6Ат-IVс | — | — | 24,0 | — | 128,4 | — | — | 152,4 | — | 18,6 | — | — | 18,6 | 171,0 | — | 2,2 | — | — | 2,2 | — | 11,9 | 2,5 | — | 14,4 | 16,6 | 187,6 |
| К5-7Ат-IVс | — | — | 41,2 | — | 206,0 | — | — | 247,2 | — | 26,7 | — | — | 26,7 | 273,9 | — | 2,2 | — | — | 2,2 | — | 11,9 | 2,5 | — | 14,4 | 16,6 | 290,5 |
| К5-8Ат-IVс | 83,6 | — | — | — | — | — | — | 83,6 | 14,6 | — | — | — | 14,6 | 98,2 | — | 2,2 | — | — | 2,2 | — | 11,9 | 2,5 | — | 14,4 | 16,6 | 114,8 |
| К6-1Ат-IVс | 41,8 | — | 82,4 | — | — | — | — | 124,2 | 12,2 | — | — | — | 12,2 | 136,4 | — | 2,2 | — | — | 2,2 | — | 11,9 | 3,1 | — | 15,0 | 17,2 | 153,6 |
| К6-2Ат-IVс | — | — | — | 178,4 | — | — | — | 178,4 | 12,2 | — | — | — | 12,2 | 190,5 | — | 2,2 | — | — | 2,2 | — | 11,9 | 3,1 | — | 15,0 | 17,2 | 207,8 |
| К6-3Ат-IVс | — | — | — | 78,8 | 128,4 | — | — | 207,2 | — | 22,1 | — | — | 22,1 | 229,3 | — | 2,2 | — | — | 2,2 | — | 11,9 | 3,1 | — | 15,0 | 17,2 | 246,5 |
| К6-4Ат-IVс | 41,8 | — | 82,4 | — | — | — | — | 124,2 | 16,8 | — | — | — | 16,8 | 141,0 | — | 2,2 | — | — | 2,2 | — | 11,9 | 3,1 | — | 15,0 | 17,2 | 158,2 |
| К7-1Ат-IVс | 6,8 | — | 18,2 | — | 88,4 | — | — | 113,4 | — | 18,3 | 2,8 | — | 21,1 | 134,5 | — | 4,4 | — | — | 4,4 | — | 23,8 | 2,5 | — | 26,3 | 30,7 | 165,2 |
| К7-2Ат-IVс | 53,6 | — | — | — | — | — | — | 53,6 | 5,6 | 7,8 | 2,8 | — | 16,2 | 69,8 | — | 4,4 | — | — | 4,4 | — | 23,8 | 2,5 | — | 26,3 | 30,7 | 100,5 |
| К7-3Ат-IVс | 53,6 | — | — | — | — | — | — | 53,6 | 5,6 | 7,8 | 2,8 | — | 16,2 | 69,8 | — | 4,4 | — | — | 4,4 | — | 23,8 | 2,5 | — | 26,3 | 30,7 | 100,5 |
| К7-4Ат-IVс | 30,0 | — | 56,8 | — | — | — | — | 86,8 | 6,1 | 7,8 | 2,8 | — | 16,7 | 103,5 | — | 4,4 | — | — | 4,4 | — | 23,8 | 2,5 | — | 26,3 | 30,7 | 134,2 |
| К7-5Ат-IVс | 17,2 | 46,0 | — | — | — | — | — | 63,2 | 5,6 | 7,8 | 2,8 | — | 16,2 | 79,4 | — | 4,4 | — | — | 4,4 | — | 23,8 | 2,5 | — | 26,3 | 30,7 | 110,1 |
| К7-6Ат-IVс | 66,4 | — | — | — | — | — | — | 66,4 | 6,1 | 7,8 | 2,8 | — | 16,7 | 83,1 | — | 4,4 | — | — | 4,4 | — | 23,8 | 2,5 | — | 26,3 | 30,7 | 113,8 |
| К7-7Ат-IVс | 6,8 | 34,4 | 56,8 | — | — | — | — | 98,0 | 6,2 | 7,8 | 2,8 | — | 16,8 | 114,8 | — | 4,4 | — | — | 4,4 | — | 23,8 | 2,5 | — | 26,3 | 30,7 | 145,5 |
| К7-8Ат-IVс | 6,8 | — | 42,4 | 68,4 | — | — | — | 117,6 | 6,2 | 7,8 | 2,8 | — | 16,8 | 134,4 | — | 4,4 | — | — | 4,4 | — | 23,8 | 2,5 | — | 26,3 | 30,7 | 165,1 |

| Марка элемента | Изделия арматурные | | | | | | | | | | | | | Изделия закладные | | | | | | | | | | Расход стали, кг |
|---|---|---|---|---|---|---|---|---|---|---|---|---|---|---|---|---|---|---|---|---|---|---|---|---|
| | Арматура класса | | | | | | | | | | | | | Арматура класса | | | | | Прокат марки | | | | | |
| | Ат-IVс | | | | | | | | А-I | | | | | | | | | | Вст 3 кп 2 | | | | | |
| | ГОСТ 10884-81* | | | | | | | | ГОСТ 5781-82 | | | | | Всего | ГОСТ 5781-82 | | | | | ГОСТ 19903-74* | | ГОСТ 3262-75* | | | Всего | |
| | ф16 | ф18 | ф20 | ф22 | ф25 | ф28 | — | Итого | ф6 | ф8 | ф10 | — | Итого | | ф8 | ф12 | — | — | Итого | δ=8 | δ=10 | Газ тр ф1¼" | — | Итого | | |
| КГ-9АТ-IVс | 6,8 | — | — | 22,0 | 88,4 | — | — | 117,2 | — | 18,3 | 2,8 | — | 21,1 | 138,3 | — | 4,4 | — | — | 4,4 | — | 23,8 | 2,5 | — | 26,3 | 30,7 | 169,0 |
| КГ-10АТ-IVс | 53,6 | — | — | — | — | — | — | 53,6 | 8,2 | 7,8 | 2,8 | — | 18,8 | 72,4 | — | 4,4 | — | — | 4,4 | — | 23,8 | 2,5 | — | 26,3 | 30,7 | 103,1 |
| КГ-11АТ-IVс | 53,6 | — | — | — | — | — | — | 53,6 | 8,2 | 7,8 | 2,8 | — | 18,8 | 72,4 | — | 4,4 | — | — | 4,4 | — | 23,8 | 2,5 | — | 26,3 | 30,7 | 103,1 |
| КГ-12АТ-IVс | 30,0 | — | 56,8 | — | — | — | — | 86,8 | 8,8 | 7,8 | 2,8 | — | 19,4 | 106,2 | — | 4,4 | — | — | 4,4 | — | 23,8 | 2,5 | — | 26,3 | 30,7 | 136,9 |
| КГ-13АТ-IVс | 17,2 | 46,0 | — | — | — | — | — | 63,2 | 8,2 | 7,8 | 2,8 | — | 18,8 | 82,0 | — | 4,4 | — | — | 4,4 | — | 23,8 | 2,5 | — | 26,3 | 30,7 | 112,7 |
| КГ-14АТ-IVс | 66,4 | — | — | — | — | — | — | 66,4 | 8,8 | 7,8 | 2,8 | — | 19,4 | 85,8 | — | 4,4 | — | — | 4,4 | | 23,8 | 2,5 | — | 26,3 | 30,7 | 116,5 |
| КВ-1АТ-IVс | 6,8 | 73,2 | 56,8 | — | — | — | — | 136,9 | 6,3 | 7,8 | 2,8 | — | 16,9 | 153,8 | — | 4,4 | — | — | 4,4 | — | 23,8 | 3,1 | — | 26,9 | 31,3 | 185,1 |
| КВ-2АТ-IVс | 6,8 | 73,2 | 56,8 | — | — | — | — | 136,8 | 6,3 | 7,8 | 2,8 | — | 16,9 | 153,7 | — | 4,4 | — | — | 4,4 | — | 23,8 | 3,1 | — | 26,9 | 31,3 | 185,1 |
| КГ-1АТ-IVс | 18,2 | — | 60,8 | — | — | — | — | 79,0 | 6,2 | 7,8 | 2,8 | — | 16,8 | 95,8 | — | 4,4 | — | — | 4,4 | — | 23,8 | 2,5 | — | 26,3 | 30,7 | 126,5 |
| КГ-2АТ-IVс | 6,8 | 14,4 | — | 73,2 | — | — | — | 94,4 | 6,2 | 7,8 | 2,8 | — | 16,8 | 111,2 | — | 4,4 | — | — | 4,4 | — | 23,8 | 2,5 | — | 26,3 | 30,7 | 141,9 |
| КГ-3АТ-IVс | 67,6 | 49,2 | — | — | — | — | — | 116,8 | 6,2 | 7,8 | 2,8 | — | 16,8 | 133,6 | — | 4,4 | — | — | 4,4 | — | 23,8 | 2,5 | — | 26,3 | 30,7 | 164,3 |
| КГ-4АТ-IVс | 6,8 | 57,4 | — | 73,2 | — | — | — | 137,4 | 6,2 | 7,8 | 2,8 | — | 16,8 | 154,2 | — | 4,4 | — | — | 4,4 | — | 23,8 | 2,5 | — | 26,3 | 30,7 | 184,9 |
| КГ-5АТ-IVс | 71,6 | — | — | — | — | — | — | 71,6 | 6,8 | 7,8 | 2,8 | — | 17,4 | 89,0 | — | 4,4 | — | — | 4,4 | — | 23,8 | 2,5 | — | 26,3 | 30,7 | 119,7 |
| КГ-6АТ-IVс | 6,8 | — | — | 73,2 | — | — | — | 80,0 | 6,2 | 7,8 | 2,8 | — | 16,8 | 96,8 | — | 4,4 | — | — | 4,4 | — | 23,8 | 2,5 | — | 26,3 | 30,7 | 127,5 |
| КГ-7АТ-IVс | 19,8 | — | 81,0 | — | — | — | — | 100,8 | 6,8 | 7,8 | 2,8 | — | 17,4 | 118,2 | — | 4,4 | — | — | 4,4 | — | 23,8 | 2,5 | — | 26,3 | 30,7 | 148,9 |
| КГ-8АТ-IVс | 6,8 | 55,0 | — | 73,2 | — | — | — | 135,0 | 6,2 | 7,8 | 2,8 | — | 16,8 | 151,8 | — | 4,4 | — | — | 4,4 | — | 23,8 | 2,5 | — | 26,3 | 30,7 | 182,5 |
| КГ-9АТ-IVс | 6,8 | — | 17,8 | 73,2 | — | — | — | 97,8 | 6,2 | 7,8 | 2,8 | — | 16,8 | 114,6 | — | 4,4 | — | — | 4,4 | — | 23,8 | 2,5 | — | 26,3 | 30,7 | 145,3 |
| КГ-10АТ-IVс | 6,8 | — | 70,8 | 73,2 | — | — | — | 150,8 | 6,2 | 7,8 | 2,8 | — | 16,8 | 167,6 | — | 4,4 | — | — | 4,4 | — | 23,8 | 2,5 | — | 26,3 | 30,7 | 198,3 |
| КГ-11АТ-IVс | 6,8 | — | — | 158,6 | — | — | — | 165,4 | 6,2 | 7,8 | 2,8 | — | 16,8 | 182,2 | — | 4,4 | — | — | 4,4 | — | 23,8 | 2,5 | — | 26,3 | 30,7 | 212,9 |
| КГ-12АТ-IVс | 67,6 | 49,2 | — | — | — | — | — | 116,8 | 8,8 | 7,8 | 2,8 | — | 19,4 | 136,2 | — | 4,4 | — | — | 4,4 | — | 23,8 | 2,5 | — | 26,3 | 30,7 | 166,9 |
| КГ-13АТ-IVс | 71,6 | — | — | — | — | — | — | 71,6 | 9,4 | 7,8 | 2,8 | — | 20,0 | 91,6 | — | 4,4 | — | — | 4,4 | — | 23,8 | 2,5 | — | 26,3 | 30,7 | 122,3 |
| КГ-14АТ-IVс | 19,8 | — | 81,0 | — | — | — | — | 100,8 | 9,4 | 7,8 | 2,8 | — | 20,0 | 120,8 | — | 4,4 | — | — | 4,4 | — | 23,8 | 2,5 | — | 26,3 | 30,7 | 151,5 |

| Марка элемента | Изделия арматурные | | | | | | | | | | | | | | Изделия закладные | | | | | | | | | | | Общий расход, кг |
|---|---|---|---|---|---|---|---|---|---|---|---|---|---|---|---|---|---|---|---|---|---|---|---|---|---|---|
| | Арматура класса | | | | | | | | | | | | | | Арматура класса | | | | | Прокат марки | | | | | | |
| | АТ-IVс | | | | | | | | А-I | | | | | Всего | А-III | | | | | ВСТ 3 кп 2 | | | | | Всего | |
| | ГОСТ 10884-81* | | | | | | | | ГОСТ 5781-82 | | | | | | ГОСТ 5781-82 | | | | | ГОСТ 19903-74* | | ГОСТ 3262-75* | | | | |
| | ф16 | ф18 | ф20 | ф22 | ф25 | ф28 | | Итого | ф6 | ф8 | ф10 | | Итого | | ф8 | ф12 | | | Итого | δ=8 | δ=10 | газ тр ф1 1/2" | | Итого | | |
| К10-1АТ-IVс | 101,0 | — | — | — | — | — | — | 101,0 | 8,5 | 7,8 | 2,8 | — | 19,1 | 120,1 | — | 4,4 | — | — | 4,4 | — | 23,8 | 3,1 | — | 26,9 | 31,3 | 151,4 |
| К10-2АТ-IVс | 6,8 | — | 30,4 | — | 94,8 | — | — | 132,0 | — | 20,7 | 2,8 | — | 23,5 | 156,5 | — | 4,4 | — | — | 4,4 | — | 23,8 | 3,1 | — | 26,9 | 31,3 | 186,8 |
| К10-3АТ-IVс | 6,8 | — | 68,0 | 73,6 | — | — | — | 148,4 | 7,0 | 7,8 | 2,8 | — | 17,6 | 166,0 | — | 4,4 | — | — | 4,4 | — | 23,8 | 3,1 | — | 26,9 | 31,3 | 197,3 |
| К10-4АТ-IVс | 102,2 | — | — | — | — | — | — | 102,2 | 12,1 | 7,8 | 2,8 | — | 22,7 | 124,9 | — | 4,4 | — | — | 4,4 | — | 23,8 | 3,1 | — | 26,9 | 31,3 | 156,2 |
| К11-1АТ-IVс | 6,8 | 70,4 | — | — | — | — | — | 77,2 | 6,9 | 7,8 | 2,8 | — | 17,5 | 94,7 | — | 4,4 | — | — | 4,4 | — | 23,8 | 2,5 | — | 26,3 | 30,7 | 125,4 |
| К11-2АТ-IVс | 6,8 | — | 86,6 | — | — | — | — | 93,4 | 6,9 | 7,8 | 2,8 | — | 17,5 | 110,9 | — | 4,4 | — | — | 4,4 | — | 23,8 | 2,5 | — | 26,3 | 30,7 | 141,6 |
| К11-3АТ-IVс | 75,6 | 54,0 | — | — | — | — | — | 129,6 | 7,0 | 7,8 | 2,8 | — | 17,6 | 147,2 | — | 4,4 | — | — | 4,4 | — | 23,8 | 2,5 | — | 26,3 | 30,7 | 177,9 |
| К11-4АТ-IVс | 6,8 | 62,2 | — | 80,4 | — | — | — | 149,4 | 7,0 | 7,8 | 2,8 | — | 17,6 | 167,0 | — | 4,4 | — | — | 4,4 | — | 23,8 | 2,5 | — | 26,3 | 30,7 | 197,7 |
| К11-5АТ-IVс | 76,8 | — | — | — | — | — | — | 76,8 | 7,4 | 7,8 | 2,8 | — | 18,0 | 94,8 | — | 4,4 | — | — | 4,4 | — | 23,8 | 2,5 | — | 26,3 | 30,7 | 125,5 |
| К11-6АТ-IVс | 6,8 | — | — | 80,4 | — | — | — | 87,2 | 6,9 | 7,8 | 2,8 | — | 17,5 | 104,7 | — | 4,4 | — | — | 4,4 | — | 23,8 | 2,5 | — | 26,3 | 30,7 | 135,4 |
| К11-7АТ-IVс | 34,4 | — | — | 80,4 | — | — | — | 114,8 | 7,4 | 7,8 | 2,8 | — | 18,0 | 132,8 | — | 4,4 | — | — | 4,4 | — | 23,8 | 2,5 | — | 26,3 | 30,7 | 163,5 |
| К11-8АТ-IVс | 6,8 | 27,0 | 110,4 | — | — | — | — | 144,2 | 7,0 | 7,8 | 2,8 | — | 17,6 | 161,8 | — | 4,4 | — | — | 4,4 | — | 23,8 | 2,5 | — | 26,3 | 30,7 | 192,5 |
| К11-9АТ-IVс | 6,8 | — | | 104,8 | — | — | — | 111,6 | 6,9 | 7,8 | 2,8 | — | 17,5 | 129,1 | — | 4,4 | — | — | 4,4 | — | 23,8 | 2,5 | — | 26,3 | 30,7 | 159,8 |
| К11-10АТ-IVс | 6,8 | — | 33,4 | 132,8 | — | — | — | 173,0 | 7,0 | 7,8 | 2,8 | — | 17,6 | 190,6 | — | 4,4 | — | — | 4,4 | — | 23,8 | 2,5 | — | 26,3 | 30,7 | 221,3 |
| К11-11АТ-IVс | 6,8 | — | — | 92,6 | 104,0 | — | — | 203,4 | — | 25,8 | 2,8 | — | 28,6 | 232,0 | — | 4,4 | — | — | 4,4 | — | 23,8 | 2,5 | — | 26,3 | 30,7 | 262,7 |
| К11-12АТ-IVс | 6,8 | — | — | 80,4 | — | — | — | 87,2 | 6,9 | 7,8 | 2,8 | — | 17,5 | 104,7 | — | 4,4 | — | — | 4,4 | — | 23,8 | 2,5 | — | 26,3 | 30,7 | 135,4 |
| К11-13АТ-IVс | 75,6 | 54,0 | — | — | — | — | — | 129,6 | 9,8 | 7,8 | 2,8 | — | 20,4 | 150,0 | — | 4,4 | — | — | 4,4 | — | 23,8 | 2,5 | — | 26,3 | 30,7 | 180,7 |
| К11-14АТ-IVс | 76,8 | — | — | — | — | — | — | 76,8 | 10,5 | 7,8 | 2,8 | — | 21,1 | 97,9 | — | 4,4 | — | — | 4,4 | — | 23,8 | 2,5 | — | 26,3 | 30,7 | 128,6 |
| К11-15АТ-IVс | 34,4 | — | — | 80,4 | — | — | — | 114,8 | 10,5 | 7,8 | 2,8 | — | 21,1 | 135,9 | — | 4,4 | — | — | 4,4 | — | 23,8 | 2,5 | — | 26,3 | 30,7 | 166,6 |
| К12-1АТ-IVс | 109,4 | — | — | — | — | — | — | 109,4 | 13,6 | 7,8 | 2,8 | — | 24,2 | 133,6 | — | 4,4 | — | — | 4,4 | | 23,8 | 3,1 | — | 26,9 | 31,3 | 164,9 |
| К12-2АТ-IVс | 6,8 | — | 33,2 | — | 104,0 | — | — | 144,0 | — | 22,4 | 2,8 | — | 25,2 | 169,2 | — | 4,4 | — | — | 4,4 | — | 23,8 | 3,1 | — | 26,9 | 31,3 | 200,5 |
| К12-3АТ-IVс | 6,8 | — | 33,2 | 132,8 | — | — | — | 172,8 | 7,8 | 7,8 | 2,8 | — | 18,4 | 191,2 | — | 4,4 | — | — | 4,4 | — | 23,8 | 3,1 | — | 26,9 | 31,3 | 222,5 |

Инв. № подл. | Подпись и дата | Взам. инв. №

| Марка элемента | Изделия арматурные | | | | | | | | | | | | | Изделия закладные | | | | | | | | | | Расход стали, кг |
|---|---|---|---|---|---|---|---|---|---|---|---|---|---|---|---|---|---|---|---|---|---|---|---|---|
| | Арматура класса | | | | | | | | | | | | | Арматура класса | | | | | Прокат марки | | | | | |
| | Ат-IVс ГОСТ 10884-81* | | | | | | | | А-I ГОСТ 5781-82 | | | | | Всего | А-III ГОСТ 5781-82 | | | | | ВСт3кп2 ГОСТ 19903-74* | | ГОСТ 3262-75* | | | Всего | |
| | ф16 | ф18 | ф20 | ф22 | ф25 | ф28 | | Итого | ф6 | ф8 | ф10 | | Итого | | ф8 | ф12 | | | Итого | δ=8 | δ=10 | Газ тр. ф1 1/4" | | Итого | | |
| К12-4Ат-IVс | 109,4 | — | — | — | — | — | — | 109,4 | 13,6 | 7,8 | 2,8 | — | 24,2 | 133,6 | — | 4,4 | — | — | 4,4 | — | 23,8 | 3,1 | — | 26,9 | 31,3 | 164,9 |
| К13-1Ат-IVс | 38,8 | — | 78,4 | — | — | — | — | 117,2 | 8,8 | 7,8 | 2,8 | — | 19,4 | 136,6 | — | 4,4 | — | — | 4,4 | — | 23,8 | 2,5 | — | 26,3 | 30,7 | 167,3 |
| К13-2Ат-IVс | 6,8 | 69,4 | 78,4 | — | — | — | — | 154,6 | 8,1 | 7,8 | 2,8 | — | 18,7 | 173,3 | — | 4,4 | — | — | 4,4 | — | 23,8 | 2,5 | — | 26,3 | 30,7 | 204,0 |
| К13-3Ат-IVс | 6,8 | — | 55,2 | — | 122,4 | — | — | 184,4 | — | 29,7 | 2,8 | — | 32,5 | 216,9 | — | 4,4 | — | — | 4,4 | — | 23,8 | 2,5 | — | 26,3 | 30,7 | 247,6 |
| К13-4Ат-IVс | 6,8 | — | — | 68,0 | 122,4 | — | — | 197,2 | — | 24,5 | 2,8 | — | 27,3 | 224,5 | — | 4,4 | — | — | 4,4 | — | 23,8 | 2,5 | — | 26,3 | 30,7 | 255,2 |
| К13-5Ат-IVс | 6,8 | — | — | — | 87,6 | 153,6 | — | 248,0 | — | 30,9 | 2,8 | — | 33,7 | 281,7 | — | 4,4 | — | — | 4,4 | — | 23,8 | 2,5 | — | 26,3 | 30,7 | 312,4 |
| К13-6Ат-IVс | 38,8 | — | 78,4 | — | — | — | — | 117,2 | 12,3 | 7,8 | 2,8 | — | 22,9 | 140,1 | — | 4,4 | — | — | 4,4 | — | 23,8 | 2,5 | — | 26,3 | 30,7 | 170,8 |
| К14-1Ат-IVс | 76,4 | 63,6 | — | — | — | — | — | 140,0 | 11,2 | 7,8 | 2,8 | — | 21,8 | 161,8 | — | 4,4 | — | — | 4,4 | — | 23,8 | 3,1 | — | 26,9 | 31,3 | 193,1 |
| К14-2Ат-IVс | 6,8 | 82,4 | 78,4 | — | — | — | — | 167,6 | 9,2 | 7,8 | 2,8 | — | 19,8 | 187,4 | — | 4,4 | — | — | 4,4 | — | 23,8 | 3,1 | — | 26,9 | 31,3 | 218,7 |
| К14-3Ат-IVс | 6,8 | — | 62,4 | — | — | 153,6 | — | 222,8 | — | 26,5 | 2,8 | — | 29,3 | 252,1 | — | 4,4 | — | — | 4,4 | — | 23,8 | 3,1 | — | 26,9 | 31,3 | 283,4 |
| К14-4Ат-IVс | 6,8 | — | 203,2 | — | — | — | — | 210,0 | 9,2 | 7,8 | 2,8 | — | 19,8 | 229,8 | — | 4,4 | — | — | 4,4 | — | 23,8 | 3,1 | — | 26,9 | 31,3 | 261,1 |
| К14-5Ат-IVс | 6,8 | — | — | 101,0 | 122,4 | — | — | 230,2 | — | 32,6 | 2,8 | — | 35,4 | 265,6 | — | 4,4 | — | — | 4,4 | — | 23,8 | 3,1 | — | 26,9 | 31,3 | 296,9 |
| К14-6Ат-IVс | 6,8 | — | — | — | 97,4 | 153,6 | — | 257,8 | — | 26,5 | 2,8 | — | 29,3 | 287,1 | — | 4,4 | — | — | 4,4 | — | 23,8 | 3,1 | — | 26,9 | 31,3 | 318,4 |
| К14-7Ат-IVс | 6,8 | — | — | — | — | 275,8 | — | 282,6 | — | 26,5 | 2,8 | — | 29,3 | 311,9 | — | 4,4 | — | — | 4,4 | — | 23,8 | 3,1 | — | 26,9 | 31,3 | 343,2 |
| К14-8Ат-IVс | 6,8 | — | — | — | 259,2 | — | — | 266,0 | — | 33,1 | 2,8 | — | 35,9 | 301,9 | — | 4,4 | — | — | 4,4 | — | 23,8 | 3,1 | — | 26,9 | 31,3 | 333,2 |
| К14-9Ат-IVс | 6,8 | — | 124,8 | 94,8 | — | — | — | 226,4 | 9,2 | 7,8 | 2,8 | — | 19,8 | 246,2 | — | 4,4 | — | — | 4,4 | — | 23,8 | 3,1 | — | 26,9 | 31,3 | 277,5 |
| К14-10Ат-IVс | 6,8 | — | 180,0 | — | — | — | — | 186,8 | 5,2 | 15,3 | 2,8 | — | 23,3 | 210,1 | — | 4,4 | — | — | 4,4 | — | 23,8 | 3,1 | — | 26,9 | 31,3 | 241,4 |
| К14-11Ат-IVс | 76,4 | 63,6 | — | — | — | — | — | 140,0 | 16,1 | 7,8 | 2,8 | — | 26,7 | 166,7 | — | 4,4 | — | — | 4,4 | — | 23,8 | 3,1 | — | 26,9 | 31,3 | 198,0 |
| К15-1Ат-IVс | 11,6 | 60,1 | — | — | — | — | — | 71,7 | 2,7 | 16,2 | 4,8 | — | 23,3 | 95,4 | — | 4,4 | — | — | 4,4 | — | 23,8 | 2,5 | — | 26,3 | 30,7 | 126,1 |
| К15-2Ат-IVс | — | 48,5 | 56,8 | — | — | — | — | 105,3 | 6,2 | 10,8 | 4,8 | — | 21,8 | 127,1 | — | 4,4 | — | — | 4,4 | — | 23,8 | 2,5 | — | 26,3 | 30,7 | 157,8 |
| К15-3Ат-IVс | — | 14,1 | 18,2 | — | 88,4 | — | — | 120,7 | — | 21,4 | 4,8 | — | 26,2 | 146,4 | — | 4,4 | — | — | 4,4 | — | 23,8 | 2,5 | — | 26,3 | 30,7 | 177,5 |
| К15-4Ат-IVс | — | 18,8 | — | 22,0 | 88,4 | — | — | 129,2 | — | 23,8 | 6,4 | — | 29,6 | 159,4 | — | 4,4 | — | — | 4,4 | — | 23,8 | 2,5 | — | 26,3 | 30,7 | 190,1 |

| Марка элемента | Изделия арматурные | | | | | | | | | | | | | Изделия закладные | | | | | | | | Общий расход стали, кг |
|---|---|---|---|---|---|---|---|---|---|---|---|---|---|---|---|---|---|---|---|---|---|---|
| | Арматура класса | | | | | | | | | | | | | Арматура класса | | | | | Прокат марки | | | | |
| | Ат-IVс ГОСТ 10884-81* | | | | | | | | A-I ГОСТ 5781-82 | | | | | Всего | A-III ГОСТ 5781-82 | | | | | Вст3кп2 ГОСТ 19903-74* | | Вст3кп2 ГОСТ 3262-75* | | | Всего | |
| | ф16 | ф18 | ф20 | ф22 | ф25 | ф28 | | Итого | ф6 | ф8 | ф10 | | Итого | | ф8 | ф12 | | | Итого | δ=8 | δ=10 | Газ тр ф114- | | Итого | | |
| К15-5Ат-IVс | — | 18,8 | 36,4 | — | 88,4 | — | — | 143,6 | — | 24,6 | 6,4 | — | 31,0 | 174,6 | — | 4,4 | — | — | 4,4 | | 23,8 | 2,5 | — | 26,3 | 30,7 | 205,3 |
| К15-6Ат-IVс | — | 69,8 | — | — | — | 111,2 | — | 181,0 | — | 28,5 | 6,4 | — | 34,9 | 215,9 | — | 4,4 | — | — | 4,4 | — | 23,8 | 2,5 | — | 26,3 | 30,7 | 246,6 |
| К15-7Ат-IVс | — | 14,1 | 18,2 | — | 88,4 | — | — | 120,7 | — | 21,4 | 4,8 | — | 26,2 | 146,9 | — | 4,4 | — | — | 4,4 | — | 23,8 | 2,5 | — | 26,3 | 30,7 | 177,6 |
| К15-8Ат-IVс | — | 18,8 | — | — | 116,8 | — | — | 135,6 | — | 23,8 | 6,4 | — | 30,2 | 165,8 | — | 4,4 | — | — | 4,4 | — | 23,8 | 2,5 | — | 26,3 | 30,7 | 196,5 |
| К15-9Ат-IVс | — | 18,8 | — | 47,6 | 88,4 | — | — | 154,8 | — | 24,7 | 6,4 | — | 31,1 | 185,9 | — | 4,4 | — | — | 4,4 | — | 23,8 | 2,5 | — | 26,3 | 30,7 | 216,6 |
| К15-10Ат-IVс | 11,6 | 60,1 | — | — | — | — | — | 71,7 | 8,2 | 10,8 | 4,8 | — | 23,8 | 95,5 | — | 4,4 | — | — | 4,4 | — | 23,8 | 2,5 | — | 26,3 | 30,7 | 126,3 |
| К16-1Ат-IVс | 48,0 | 14,1 | 75,0 | — | — | — | — | 137,1 | 7,3 | 10,8 | 4,8 | — | 22,9 | 160,0 | — | 4,4 | — | — | 4,4 | — | 23,8 | 3,1 | — | 26,9 | 31,3 | 191,3 |
| К16-2Ат-IVс | 59,6 | 14,1 | — | 68,4 | — | — | — | 142,1 | 7,3 | 10,8 | 4,8 | — | 22,9 | 165,0 | — | 4,4 | — | — | 4,4 | — | 23,8 | 3,1 | — | 26,9 | 31,3 | 196,3 |
| К16-3Ат-IVс | — | 64,8 | 90,4 | — | — | — | — | 156,2 | 6,3 | 13,2 | 6,4 | — | 25,9 | 181,1 | — | 4,4 | — | — | 4,4 | — | 23,8 | 3,1 | — | 26,9 | 31,3 | 212,4 |
| К16-4Ат-IVс | — | 87,4 | — | 68,4 | — | — | — | 155,8 | 6,3 | 10,8 | 4,8 | — | 21,9 | 177,7 | — | 4,4 | — | — | 4,4 | — | 23,8 | 3,1 | — | 26,9 | 31,3 | 209,0 |
| К16-5Ат-IVс | — | 18,8 | 147,2 | — | — | — | — | 166,0 | 6,3 | 13,2 | 6,4 | — | 25,9 | 191,9 | — | 4,4 | — | — | 4,4 | — | 23,8 | 3,1 | — | 26,9 | 31,3 | 223,2 |
| К16-6Ат-IVс | 48,0 | 14,1 | 75,0 | — | — | — | — | 137,1 | 10,5 | 10,8 | 4,8 | — | 26,1 | 163,2 | — | 4,4 | — | — | 4,4 | — | 23,8 | 3,1 | — | 26,9 | 31,3 | 194,5 |
| К16-7Ат-IVс | 59,6 | 14,1 | — | 68,4 | — | — | — | 142,1 | 10,5 | 10,8 | 4,8 | — | 26,1 | 168,2 | — | 4,4 | — | — | 4,4 | — | 23,8 | 3,1 | — | 26,9 | 31,3 | 199,5 |
| К17-1Ат-IVс | 80,6 | 18,8 | 97,2 | — | — | — | — | 196,6 | 9,7 | 13,2 | 6,4 | — | 29,3 | 225,9 | — | 4,4 | — | — | 4,4 | — | 23,8 | 3,8 | — | 27,6 | 32,0 | 257,9 |
| К17-2Ат-IVс | 80,6 | 18,8 | 97,2 | — | — | — | — | 196,6 | 14,3 | 13,2 | 6,4 | — | 33,9 | 230,5 | — | 4,4 | — | — | 4,4 | — | 23,8 | 3,8 | — | 27,6 | 32,0 | 262,5 |
| К18-1Ат-IVс | 89,6 | 14,1 | — | — | — | — | — | 103,7 | 7,0 | 10,8 | 4,8 | — | 22,6 | 126,3 | — | 4,4 | — | — | 4,4 | — | 23,8 | 3,1 | — | 26,9 | 31,3 | 157,6 |
| К18-2Ат-IVс | 62,8 | 14,1 | 60,8 | — | — | — | — | 137,7 | 7,0 | 10,8 | 4,8 | — | 22,6 | 160,3 | — | 4,4 | — | — | 4,4 | — | 23,8 | 3,1 | — | 26,9 | 31,3 | 191,6 |
| К18-3Ат-IVс | — | 14,1 | 79,6 | 73,6 | — | — | — | 167,3 | 7,0 | 10,8 | 4,8 | — | 22,6 | 189,9 | — | 4,4 | — | — | 4,4 | — | 23,8 | 3,1 | — | 26,9 | 31,3 | 221,2 |
| К18-4Ат-IVс | 94,2 | 14,1 | — | — | — | — | — | 108,3 | 8,5 | 10,8 | 4,8 | — | 24,1 | 132,4 | — | 4,4 | — | — | 4,4 | — | 23,8 | 3,1 | — | 26,9 | 31,3 | 163,7 |
| К18-5Ат-IVс | — | 98,4 | 60,8 | — | — | — | — | 159,2 | 7,0 | 13,2 | 6,4 | — | 26,6 | 185,8 | — | 4,4 | — | — | 4,4 | — | 23,8 | 3,1 | — | 26,9 | 31,3 | 217,1 |
| К18-6Ат-IVс | — | 18,8 | 49,2 | — | 94,8 | — | — | 162,8 | — | 27,2 | 6,4 | — | 33,6 | 196,4 | — | 4,4 | — | — | 4,4 | — | 23,8 | 3,1 | — | 26,9 | 31,3 | 227,7 |
| К18-7Ат-IVс | 90,0 | 14,1 | — | — | — | — | — | 104,1 | 9,9 | 10,8 | 4,8 | — | 25,5 | 129,6 | — | 4,4 | — | — | 4,4 | — | 23,8 | 3,1 | — | 26,9 | 31,3 | 160,9 |

Инв. № подл. | Подпись и дата | Взам. инв. №

| Марка элемента | Изделия арматурные | | | | | | | | | | | | | | Изделия закладные | | | | | | | | | | | Общий расход, кг |
|---|---|---|---|---|---|---|---|---|---|---|---|---|---|---|---|---|---|---|---|---|---|---|---|---|---|---|
| | Арматура класса | | | | | | | | | | | | | | Арматура класса | | | | | Прокат марки | | | | | | |
| | Ат-IVс | | | | | | | | А-I | | | | | Всего | А-III | | | | | ВСТ3кп2 | | | | | Всего | |
| | ГОСТ 10884-81* | | | | | | | | ГОСТ 5781-82 | | | | | | ГОСТ 5781-82 | | | | | ГОСТ 19903-74* | | ГОСТ 3262-75* | | | | |
| | ф16 | ф18 | ф20 | ф22 | ф25 | ф28 | | Итого | ф6 | ф8 | ф10 | | Итого | | ф8 | ф12 | | | Итого | δ=8 | δ=10 | Газтр. ф1¼" | | Итого | | |
| К18-8Ат-IVс | 62,8 | 14,1 | 60,8 | — | — | — | — | 137,7 | 9,9 | 10,8 | 4,8 | — | 25,5 | 163,2 | — | 4,4 | — | — | 4,4 | — | 23,8 | 3,1 | — | 26,9 | 31,3 | 194,5 |
| К18-9Ат-IVс | 95,4 | 14,1 | — | — | — | — | — | 109,5 | 12,0 | 10,8 | 4,8 | — | 27,6 | 137,1 | — | 4,4 | — | — | 4,4 | — | 23,8 | 3,1 | — | 26,9 | 31,3 | 168,4 |
| К19-1Ат-IVс | — | 14,1 | 30,4 | — | 94,8 | — | — | 139,3 | — | 28,0 | 4,8 | — | 32,8 | 172,1 | — | 4,4 | — | — | 4,4 | — | 23,8 | 3,8 | — | 27,6 | 32,0 | 204,1 |
| К19-2Ат-IVс | 12,0 | 14,1 | — | 146,8 | — | — | — | 172,9 | 11,2 | 10,8 | 4,8 | — | 26,8 | 199,7 | — | 4,4 | — | — | 4,4 | — | 23,8 | 3,8 | — | 27,6 | 32,0 | 231,7 |
| К19-3Ат-IVс | — | 18,8 | 147,6 | — | — | — | — | 166,4 | 11,5 | 13,2 | 6,4 | — | 31,1 | 197,5 | — | 4,4 | — | — | 4,4 | — | 23,8 | 3,8 | — | 27,6 | 32,0 | 229,5 |
| К19-4Ат-IVс | — | 18,8 | 187,0 | — | — | — | — | 205,8 | 9,9 | 13,2 | 6,4 | — | 29,5 | 235,3 | — | 4,4 | — | — | 4,4 | — | 23,8 | 3,8 | — | 27,6 | 32,0 | 267,3 |
| К19-5Ат-IVс | — | 14,1 | — | 169,4 | — | — | — | 183,5 | 11,2 | 10,8 | 4,8 | — | 26,8 | 210,3 | — | 4,4 | — | — | 4,4 | — | 23,8 | 3,8 | — | 27,6 | 32,0 | 242,3 |
| К19-6Ат-IVс | — | 18,8 | 82,6 | 125,6 | — | — | — | 227,0 | 9,8 | 13,2 | 6,4 | — | 29,4 | 256,4 | — | 4,4 | — | — | 4,4 | — | 23,8 | 3,8 | — | 27,6 | 32,0 | 288,4 |
| К19-7Ат-IVс | 12,4 | 14,1 | — | 146,4 | — | — | — | 172,9 | 15,8 | 10,8 | 4,8 | — | 31,4 | 204,3 | — | 4,4 | — | — | 4,4 | — | 23,8 | 3,8 | — | 27,6 | 32,0 | 236,4 |
| К20-1Ат-IVс | 98,2 | 14,1 | — | — | — | — | — | 112,3 | 7,8 | 10,8 | 4,8 | — | 23,4 | 135,7 | — | 4,4 | — | — | 4,4 | — | 23,8 | 3,1 | — | 26,9 | 31,3 | 167,0 |
| К20-2Ат-IVс | — | 154,9 | — | — | — | — | — | 154,9 | 7,8 | 10,8 | 4,8 | — | 23,4 | 178,3 | — | 4,4 | — | — | 4,4 | — | 23,8 | 3,1 | — | 26,9 | 31,3 | 209,6 |
| К20-3Ат-IVс | — | 14,1 | 80,4 | 104,8 | — | — | — | 199,3 | 7,8 | 10,8 | 4,8 | — | 23,4 | 222,7 | — | 4,4 | — | — | 4,4 | — | 23,8 | 3,1 | — | 26,9 | 31,3 | 254,0 |
| К20-4Ат-IVс | 105,0 | 14,1 | — | — | — | — | — | 119,1 | 9,5 | 10,8 | 4,8 | — | 25,1 | 144,2 | — | 4,4 | — | — | 4,4 | — | 23,8 | 3,1 | — | 26,9 | 31,3 | 175,5 |
| К20-5Ат-IVс | — | 18,8 | 173,6 | — | — | — | — | 192,4 | 7,8 | 13,2 | 6,4 | — | 27,4 | 219,8 | — | 4,4 | — | — | 4,4 | — | 23,8 | 3,1 | — | 26,9 | 31,3 | 251,1 |
| К20-6Ат-IVс | — | 18,8 | — | 64,6 | 104,0 | — | — | 187,4 | — | 29,1 | 6,4 | — | 35,5 | 222,9 | — | 4,4 | — | — | 4,4 | — | 23,8 | 3,1 | — | 26,9 | 31,3 | 254,2 |
| К20-7Ат-IVс | — | 18,8 | 173,6 | — | — | — | — | 192,4 | 7,8 | 13,2 | 6,4 | — | 27,4 | 219,8 | — | 4,4 | — | — | 4,4 | — | 23,8 | 3,1 | — | 26,9 | 31,3 | 251,1 |
| К20-8Ат-IVс | — | 18,8 | — | 40,2 | 135,6 | — | — | 194,6 | — | 29,1 | 6,4 | — | 35,5 | 230,1 | — | 4,4 | — | — | 4,4 | — | 23,8 | 3,1 | — | 26,9 | 31,3 | 261,4 |
| К20-9Ат-IVс | 98,2 | 14,1 | — | — | — | — | — | 112,3 | 11,0 | 10,8 | 4,8 | — | 26,6 | 138,9 | — | 4,4 | — | — | 4,4 | — | 23,8 | 3,1 | — | 26,9 | 31,3 | 170,2 |
| К20-10Ат-IVс | 106,6 | 14,1 | — | — | — | — | — | 120,7 | 12,4 | 10,8 | 4,8 | — | 28,0 | 148,7 | — | 4,4 | — | — | 4,4 | — | 23,8 | 3,1 | — | 26,9 | 31,3 | 180,0 |
| К21-1Ат-IVс | — | 14,1 | — | 40,2 | 104,0 | — | — | 158,3 | — | 30,3 | 4,8 | — | 35,1 | 193,4 | — | 4,4 | — | — | 4,4 | — | 23,8 | 3,8 | — | 27,6 | 32,0 | 225,4 |
| К21-2Ат-IVс | — | 30,5 | — | 160,8 | — | — | — | 191,3 | 12,4 | 10,8 | 4,8 | — | 28,0 | 219,3 | — | 4,4 | — | — | 4,4 | — | 23,8 | 3,8 | — | 27,6 | 32,0 | 251,3 |
| К21-3Ат-IVс | — | 18,8 | 94,0 | 80,4 | — | — | — | 193,2 | 12,7 | 13,2 | 6,4 | — | 32,3 | 225,5 | — | 4,4 | — | — | 4,4 | — | 23,8 | 3,8 | — | 27,6 | 32,0 | 257,5 |



23402-01 77

| Марка элемента | Изделия арматурные | | | | | | | | Изделия закладные | | | | | | | | | Расход стали общий, кг |
|---|---|---|---|---|---|---|---|---|---|---|---|---|---|---|---|---|---|---|
| | Арматура класса | | | | | | | | Арматура класса | | | | | Прокат марки | | | | |
| | Ат-IVс ГОСТ 10884-81* | | | | | | | | А-I ГОСТ 5781-82 | | | | | Всего | А-III ГОСТ 5781-82 | | | | Всего | Вст3кп2 ГОСТ 19903-74* | | Вст3кп2 ГОСТ 3262-75* | | | | |
| | ф16 | ф18 | ф20 | ф22 | ф25 | ф28 | | Итого | ф6 | ф8 | ф10 | | Итого | | ф8 | ф12 | | Итого | б=8 | б=10 | газтр ф1 1/4" | | Итого | | |
| К21-4Ат-IVс | — | 18,8 | 66,4 | 159,0 | — | — | — | 244,2 | 11,0 | 13,2 | 6,4 | — | 30,6 | 274,8 | — | 4,4 | — | 4,4 | — | 23,8 | 3,8 | — | 27,6 | 32,0 | 306,8 |
| К21-5Ат-IVс | — | 14,1 | — | 185,2 | — | — | — | 199,3 | 12,4 | 10,8 | 4,8 | — | 28,0 | 227,3 | — | 4,4 | — | 4,4 | — | 23,8 | 3,8 | — | 27,6 | 32,0 | 259,3 |
| К21-6Ат-IVс | — | 18,8 | — | 239,4 | — | — | — | 258,2 | 11,0 | 13,2 | 6,4 | — | 30,6 | 288,8 | — | 4,4 | — | 4,4 | — | 23,8 | 3,8 | — | 27,6 | 32,0 | 320,8 |
| К21-7Ат-IVс | — | 18,8 | 94,0 | 80,4 | — | — | — | 193,2 | 12,7 | 13,2 | 6,4 | — | 32,3 | 225,5 | — | 4,4 | — | 4,4 | — | 23,8 | 3,8 | — | 27,6 | 32,0 | 257,5 |
| К21-8Ат-IVс | — | 18,8 | — | 159,0 | 104,0 | — | — | 281,8 | — | 41,1 | 6,4 | — | 47,5 | 329,3 | — | 4,4 | — | 4,4 | — | 23,8 | 3,8 | — | 27,6 | 32,0 | 361,3 |
| К22-1Ат-IVс | 65,2 | 14,1 | 78,4 | — | — | — | — | 157,7 | 9,2 | 10,8 | 4,8 | — | 24,8 | 182,5 | — | 4,4 | — | 4,4 | — | 23,8 | 3,1 | — | 26,9 | 31,3 | 213,8 |
| К22-2Ат-IVс | — | 134,1 | 78,4 | — | — | — | — | 212,5 | 10,4 | 10,8 | 4,8 | — | 26,0 | 238,5 | — | 4,4 | — | 4,4 | — | 23,8 | 3,1 | — | 26,9 | 31,3 | 269,8 |
| К22-3Ат-IVс | 64,8 | 14,1 | 78,4 | — | — | — | — | 157,3 | 13,2 | 10,8 | 4,8 | — | 28,8 | 186,1 | — | 4,4 | — | 4,4 | — | 23,8 | 3,1 | — | 26,9 | 31,3 | 217,4 |
| К23-1Ат-IVс | — | 18,8 | 62,4 | 94,8 | — | — | — | 176,0 | 12,7 | 13,2 | 6,4 | — | 32,3 | 208,3 | — | 4,4 | — | 4,4 | — | 23,8 | 3,8 | — | 27,6 | 32,0 | 240,3 |
| К23-2Ат-IVс | 120,0 | 77,7 | — | — | — | — | — | 197,7 | 14,2 | 10,8 | 4,8 | — | 29,8 | 227,5 | — | 4,4 | — | 4,4 | — | 23,8 | 3,8 | — | 27,6 | 32,0 | 259,6 |
| К23-3Ат-IVс | 105,2 | 14,1 | — | 94,8 | — | — | — | 214,1 | 14,2 | 10,8 | 4,8 | — | 29,8 | 243,8 | — | 4,4 | — | 4,4 | — | 23,8 | 3,8 | — | 27,6 | 32,0 | 275,8 |
| К23-4Ат-IVс | — | 18,8 | 39,2 | 195,0 | — | — | — | 253,0 | 13,7 | 13,2 | 6,4 | — | 33,3 | 286,3 | — | 4,4 | — | 4,4 | — | 23,8 | 3,8 | — | 27,6 | 32,0 | 318,3 |
| К23-5Ат-IVс | — | 115,3 | — | 94,8 | — | — | — | 210,1 | 14,7 | 10,8 | 4,8 | — | 30,3 | 240,4 | — | 4,4 | — | 4,4 | — | 23,8 | 3,8 | — | 27,6 | 32,0 | 272,4 |
| К23-6Ат-IVс | — | 18,8 | 39,2 | 195,0 | — | — | — | 253,0 | 13,7 | 13,2 | 6,4 | — | 33,3 | 286,3 | — | 4,4 | — | 4,4 | — | 23,8 | 3,8 | — | 27,6 | 32,0 | 318,3 |
| К23-7Ат-IVс | — | 18,8 | 101,6 | — | — | 153,6 | — | 274,0 | — | 39,9 | 6,4 | — | 46,3 | 320,3 | — | 4,4 | — | 4,4 | — | 23,8 | 3,8 | — | 27,6 | 32,0 | 352,3 |
| К23-8Ат-IVс | — | 18,8 | 62,4 | 94,8 | — | — | — | 176,0 | 12,7 | 13,2 | 6,4 | — | 32,3 | 208,3 | — | 4,4 | — | 4,4 | — | 23,8 | 3,8 | — | 27,6 | 32,0 | 240,3 |
| К23-9Ат-IVс | — | 147,1 | — | 94,8 | — | — | — | 241,9 | 14,1 | 10,8 | 4,8 | — | 29,7 | 271,6 | — | 4,4 | — | 4,4 | — | 23,8 | 3,8 | — | 27,6 | 32,0 | 303,6 |
| К23-10Ат-IVс | 14,8 | 210,7 | — | — | — | — | — | 225,5 | 14,2 | 10,8 | 4,8 | — | 29,8 | 255,3 | — | 4,4 | — | 4,4 | — | 23,8 | 3,8 | — | 27,6 | 32,0 | 287,3 |
| К23-11Ат-IVс | — | 18,8 | — | 114,2 | 165,6 | — | — | 298,6 | — | 38,2 | 6,4 | — | 44,6 | 343,2 | — | 4,4 | — | 4,4 | — | 23,8 | 3,8 | — | 27,6 | 32,0 | 375,2 |
| К23-12Ат-IVс | — | 18,8 | — | 94,8 | — | 199,0 | — | 312,6 | — | 39,9 | 6,4 | — | 46,3 | 358,9 | — | 4,4 | — | 4,4 | — | 23,8 | 3,8 | — | 27,6 | 32,0 | 390,9 |
| К23-13Ат-IVс | 105,2 | 96,5 | — | — | — | — | — | 201,7 | 20,2 | 10,8 | 4,8 | — | 35,8 | 237,5 | — | 4,4 | — | 4,4 | — | 23,8 | 3,8 | — | 27,6 | 32,0 | 269,5 |
| К23-14Ат-IVс | 105,2 | 14,1 | — | 94,8 | — | — | — | 214,1 | 20,1 | 10,8 | 4,8 | — | 35,7 | 249,8 | — | 4,4 | — | 4,4 | — | 23,8 | 3,8 | — | 27,6 | 32,0 | 281,8 |

Инв. № подл. | Подп. и дата | Взам. инв. №

| Марка элемента | Изделия арматурные | | | | | | | | | | | | | | Изделия закладные | | | | | | | | | | Общий расход, кг |
|---|---|---|---|---|---|---|---|---|---|---|---|---|---|---|---|---|---|---|---|---|---|---|---|---|---|
| | Арматура класса | | | | | | | | | | | | | | Арматура класса | | | | | Прокат марки | | | | | |
| | Ат-IVс | | | | | | | | А-I | | | | | Всего | А-III | | | | | Вст 3 кп2 | | | | | |
| | ГОСТ 10884-81* | | | | | | | | ГОСТ 5781-82 | | | | | | ГОСТ 5781-82 | | | | | ГОСТ 19903-74* | | ГОСТ 3262-75* | | | |
| | ф16 | ф18 | ф20 | ф22 | ф25 | ф28 | | Итого | ф6 | ф8 | ф10 | | Итого | | ф8 | ф12 | | | Итого | б=8 | б=10 | Газ тр ф1 1/4" | | Итого | |
| К24-1Ат-IVс | — | 209,6 | — | — | — | — | — | 209,6 | 16,7 | 14,2 | 6,4 | — | 37,3 | 246,9 | — | 4,4 | — | — | 4,4 | — | 23,8 | 3,8 | — | 27,6 | 32,0 | 278,9 |
| К24-2Ат-IVс | — | 18,8 | — | 189,6 | — | — | — | 208,4 | — | 45,3 | 6,4 | — | 51,7 | 260,1 | — | 4,4 | — | — | 4,4 | — | 23,8 | 3,8 | — | 27,6 | 32,0 | 292,1 |
| К24-3Ат-IVс | 82,0 | 18,8 | — | 201,8 | — | — | — | 302,6 | 20,1 | 14,2 | 6,4 | — | 40,7 | 343,3 | — | 4,4 | — | — | 4,4 | — | 23,8 | 3,8 | — | 27,6 | 32,0 | 375,3 |
| К24-4Ат-IVс | 82,0 | 18,8 | — | 201,8 | — | — | — | 302,6 | 28,7 | 14,2 | 6,4 | — | 49,3 | 351,9 | — | 4,4 | — | — | 4,4 | — | 23,8 | 3,8 | — | 27,6 | 32,0 | 383,9 |
| К24-5Ат-IVс | — | 122,4 | — | 201,8 | — | — | — | 324,2 | 20,1 | 14,2 | 6,4 | — | 40,7 | 364,9 | — | 4,4 | — | — | 4,4 | — | 23,8 | 3,8 | — | 27,6 | 32,0 | 396,9 |
| К24-6Ат-IVс | — | 122,4 | — | 201,8 | — | — | — | 324,2 | 28,7 | 14,2 | 6,4 | — | 49,3 | 373,5 | — | 4,4 | — | — | 4,4 | — | 23,8 | 3,8 | — | 27,6 | 32,0 | 405,5 |
| К25-1Ат-IVс | 47,2 | — | — | — | — | — | — | 47,2 | 6,7 | — | — | — | 6,7 | 53,9 | — | 2,2 | — | — | 2,2 | — | 11,9 | 2,5 | — | 14,4 | 16,6 | 70,5 |
| К25-2Ат-IVс | — | — | 55,6 | — | — | — | — | 55,6 | 6,7 | — | — | — | 6,7 | 62,3 | — | 2,2 | — | — | 2,2 | — | 11,9 | 2,5 | — | 14,4 | 16,6 | 78,9 |
| К25-3Ат-IVс | — | 14,6 | 55,6 | — | — | — | — | 70,2 | 6,7 | — | — | — | 6,7 | 76,9 | — | 2,2 | — | — | 2,2 | — | 11,9 | 2,5 | — | 14,4 | 16,6 | 93,5 |
| К25-4Ат-IVс | — | 29,2 | — | 67,6 | — | — | — | 96,8 | 7,1 | — | — | — | 7,1 | 103,9 | — | 2,2 | — | — | 2,2 | — | 11,9 | 2,5 | — | 14,4 | 16,6 | 120,5 |
| К25-5Ат-IVс | — | — | — | 113,6 | — | — | — | 113,6 | 7,2 | — | — | — | 7,2 | 120,8 | — | 2,2 | — | — | 2,2 | — | 11,9 | 2,5 | — | 14,4 | 16,6 | 137,4 |
| К25-6Ат-IVс | 23,2 | — | 55,6 | — | — | — | — | 78,8 | 7,1 | — | — | — | 7,1 | 85,9 | — | 2,2 | — | — | 2,2 | — | 11,9 | 2,5 | — | 14,4 | 16,6 | 102,5 |
| К25-7Ат-IVс | 12,3 | — | 75,1 | — | — | — | — | 87,4 | 7,2 | — | — | — | 7,2 | 94,6 | — | 2,2 | — | — | 2,2 | — | 11,9 | 2,5 | — | 14,4 | 16,6 | 111,2 |
| К25-8Ат-IVс | 58,8 | 45,2 | — | — | — | — | — | 104,0 | 6,8 | — | — | — | 6,8 | 110,8 | — | 2,2 | — | — | 2,2 | — | 11,9 | 2,5 | — | 14,4 | 16,6 | 127,4 |
| К25-9Ат-IVс | — | — | 66,2 | 67,6 | — | — | — | 133,8 | 6,9 | — | — | — | 6,9 | 140,7 | — | 2,2 | — | — | 2,2 | — | 11,9 | 2,5 | — | 14,4 | 16,6 | 157,3 |
| К25-10Ат-IVс | 47,2 | — | — | — | — | — | — | 47,2 | 9,6 | — | — | — | 9,6 | 56,8 | — | 2,2 | — | — | 2,2 | — | 11,9 | 2,5 | — | 14,4 | 16,6 | 73,4 |
| К25-11Ат-IVс | 23,0 | — | 55,6 | — | — | — | — | 78,6 | 10,2 | — | — | — | 10,2 | 88,8 | — | 2,2 | — | — | 2,2 | — | 11,9 | 2,5 | — | 14,4 | 16,6 | 105,4 |
| К25-12Ат-IVс | 12,3 | — | 75,1 | — | — | — | — | 87,4 | 10,2 | — | — | — | 10,2 | 97,6 | — | 2,2 | — | — | 2,2 | — | 11,9 | 2,5 | — | 14,4 | 16,6 | 114,2 |
| К25-13Ат-IVс | 58,8 | 45,2 | — | — | — | — | — | 104,0 | 9,7 | — | — | — | 9,7 | 113,7 | — | 2,2 | — | — | 2,2 | — | 11,9 | 2,5 | — | 14,4 | 16,6 | 130,3 |
| К26-1Ат-IVс | — | — | — | — | 174,4 | — | — | 174,4 | — | 15,3 | — | — | 15,3 | 189,7 | — | 2,2 | — | — | 2,2 | — | 11,9 | 3,2 | — | 15,1 | 17,3 | 207,0 |
| К27-1Ат-IVс | 24,7 | — | 61,6 | — | — | — | — | 86,3 | 7,8 | — | — | — | 7,8 | 94,1 | — | 2,2 | — | — | 2,2 | — | 11,9 | 2,5 | — | 14,4 | 16,6 | 110,8 |
| К27-2Ат-IVс | 104,0 | — | — | — | — | — | — | 104,0 | 7,4 | — | — | — | 7,4 | 111,4 | — | 2,2 | — | — | 2,2 | — | 11,9 | 2,5 | — | 14,4 | 16,6 | 128,0 |

| Марка элемента | Изделия арматурные | | | | | | | | | | | | | Изделия закладные | | | | | | | | | Общий расход, кг |
|---|---|---|---|---|---|---|---|---|---|---|---|---|---|---|---|---|---|---|---|---|---|---|---|
| | Арматура класса | | | | | | | | | | | | | Арматура класса | | | | | Прокат марки | | | | |
| | Ат-IVс ГОСТ 10884-81* | | | | | | | | А-I ГОСТ 5781-82 | | | | | Всего | А-III ГОСТ 5781-82 | | | | | ВСт3кп2 ГОСТ 19903-74* | | ГОСТ 3262-75* | | | Всего | |
| | ф16 | ф18 | ф20 | ф22 | ф25 | ф28 | | Итого | ф6 | ф8 | | | Итого | | ф8 | ф12 | | | Итого | δ=8 | δ=10 | Газ.тр. ф1 1/4 | | Итого | | |
| К27-3Ат-IVс | — | 31,2 | — | 74,4 | — | — | — | 105,6 | 7,9 | — | — | — | 7,9 | 113,5 | — | 2,2 | — | — | 2,2 | — | 11,9 | 2,5 | — | 14,4 | 16,6 | 130,1 |
| К27-4Ат-IVс | — | 18,2 | — | 101,6 | — | — | — | 119,8 | 7,8 | — | — | — | 7,8 | 127,6 | — | 2,2 | — | — | 2,2 | — | 11,9 | 2,5 | — | 14,4 | 16,6 | 144,2 |
| К27-5Ат-IVс | — | — | 80,8 | — | — | — | — | 80,8 | 7,3 | — | — | — | 7,3 | 88,1 | — | 2,2 | — | — | 2,2 | — | 11,9 | 2,5 | — | 14,4 | 16,6 | 104,7 |
| К27-6Ат-IVс | 24,6 | — | — | 74,4 | — | — | — | 99,0 | 7,8 | — | — | — | 7,8 | 106,8 | — | 2,2 | — | — | 2,2 | — | 11,9 | 2,5 | — | 14,4 | 16,6 | 123,4 |
| К27-7Ат-IVс | — | — | 38,5 | 74,4 | — | — | — | 112,9 | 7,8 | — | — | — | 7,8 | 120,7 | — | 2,2 | — | — | 2,2 | — | 11,9 | 2,5 | — | 14,4 | 16,6 | 137,3 |
| К27-8Ат-IVс | — | — | — | 128,8 | — | — | — | 128,8 | 7,8 | — | — | — | 7,8 | 136,6 | — | 2,2 | — | — | 2,2 | — | 11,9 | 2,5 | — | 14,4 | 16,6 | 153,2 |
| К27-9Ат-IVс | — | 36,4 | 61,6 | — | — | — | — | 98,0 | 7,8 | — | — | — | 7,8 | 105,8 | — | 2,2 | — | — | 2,2 | — | 11,9 | 2,5 | — | 14,4 | 16,6 | 122,4 |
| К27-10Ат-IVс | — | — | 44,8 | 74,4 | — | — | — | 119,2 | 7,8 | — | — | — | 7,8 | 127,0 | — | 2,2 | — | — | 2,2 | — | 11,9 | 2,5 | — | 14,4 | 16,6 | 143,6 |
| К27-11Ат-IVс | 24,8 | 50,0 | — | — | — | — | — | 74,8 | 11,2 | — | — | — | 11,2 | 86,0 | — | 2,2 | — | — | 2,2 | — | 11,9 | 2,5 | — | 14,4 | 16,6 | 102,6 |
| К27-12Ат-IVс | 104,8 | — | — | — | — | — | — | 104,8 | 10,8 | — | — | — | 10,8 | 115,6 | — | 2,2 | — | — | 2,2 | — | 11,9 | 2,5 | — | 14,4 | 16,6 | 132,2 |
| К27-13Ат-IVс | 24,6 | — | — | 74,4 | — | — | — | 99,0 | 11,2 | — | — | — | 11,2 | 110,2 | — | 2,2 | — | — | 2,2 | — | 11,9 | 2,5 | — | 14,4 | 16,6 | 126,8 |
| К28-1Ат-IVс | 104,0 | — | — | — | — | — | — | 104,0 | 8,3 | — | — | — | 8,3 | 112,3 | — | 2,2 | — | — | 2,2 | — | 11,9 | 3,1 | — | 15,0 | 17,2 | 129,5 |
| К28-2Ат-IVс | — | 25,0 | — | 74,4 | — | — | — | 99,4 | 8,2 | — | — | — | 8,2 | 107,6 | — | 2,2 | — | — | 2,2 | — | 11,9 | 3,1 | — | 15,0 | 17,2 | 124,8 |
| К28-3Ат-IVс | — | — | 30,8 | 74,4 | — | — | — | 105,2 | 8,2 | — | — | — | 8,2 | 113,4 | — | 2,2 | — | — | 2,2 | — | 11,9 | 3,1 | — | 15,0 | 17,2 | 130,6 |
| К28-4Ат-IVс | — | — | 181,0 | — | — | — | — | 181,0 | 9,4 | — | — | — | 9,4 | 190,4 | — | 2,2 | — | — | 2,2 | — | 11,9 | 3,1 | — | 15,0 | 17,2 | 207,6 |
| К28-5Ат-IVс | 104,0 | — | — | — | — | — | — | 104,0 | 11,9 | — | — | — | 11,9 | 115,9 | — | 2,2 | — | — | 2,2 | — | 11,9 | 3,1 | — | 15,0 | 17,2 | 133,1 |
| К29-1Ат-IVс | 84,2 | — | 61,6 | — | — | — | — | 145,8 | 10,6 | — | — | — | 10,6 | 156,4 | — | 2,2 | — | — | 2,2 | — | 11,9 | 3,1 | — | 15,0 | 17,2 | 173,5 |
| К29-2Ат-IVс | 84,2 | — | 61,6 | — | — | — | — | 145,8 | 15,2 | — | — | — | 15,2 | 161,0 | — | 2,2 | — | — | 2,2 | — | 11,9 | 3,1 | — | 15,0 | 17,2 | 178,2 |
| К30-1Ат-IVс | 27,5 | 54,8 | — | — | — | — | — | 82,3 | 8,6 | — | — | — | 8,6 | 90,9 | — | 2,2 | — | — | 2,2 | — | 11,9 | 2,5 | — | 14,4 | 16,6 | 107,5 |
| К30-2Ат-IVс | 113,2 | — | — | — | — | — | — | 113,2 | 8,1 | — | — | — | 8,1 | 121,3 | — | 2,2 | — | — | 2,2 | — | 11,9 | 2,5 | — | 14,4 | 16,6 | 137,9 |
| К30-3Ат-IVс | — | 34,8 | — | 81,6 | — | — | — | 116,4 | 8,6 | — | — | — | 8,6 | 125,0 | — | 2,2 | — | — | 2,2 | — | 11,9 | 2,5 | — | 14,4 | 16,6 | 141,6 |
| К30-4Ат-IVс | — | 17,4 | — | 107,6 | — | — | — | 125,0 | 8,6 | — | — | — | 8,6 | 133,6 | — | 2,2 | — | — | 2,2 | — | 11,9 | 2,5 | — | 14,4 | 16,6 | 150,2 |

Инв.№ подл. | Подпись и дата | Взам. инв.№

| Марка элемента | Изделия арматурные | | | | | | | | | | | | | | Изделия закладные | | | | | | | | | | | Общий расход, кг |
|---|---|---|---|---|---|---|---|---|---|---|---|---|---|---|---|---|---|---|---|---|---|---|---|---|---|---|
| | Арматура класса | | | | | | | | | | | | | | Арматура класса | | | | | Прокат марки | | | | | | |
| | Ат-IVс | | | | | | | | А-I | | | | | Всего | А-III | | | | | ВСТ 3 кп 2 | | | | | Всего | |
| | ГОСТ 10884-81* | | | | | | | | ГОСТ 5781-82 | | | | | | ГОСТ 5781-82 | | | | | ГОСТ 19903-74* | | ГОСТ 3262-75* | | | | |
| | ф16 | ф18 | ф20 | ф22 | ф25 | ф28 | | Итого | ф6 | ф8 | | | Итого | | ф8 | ф12 | | | Итого | δ=8 | δ=10 | газ.тр. ф1¼* | | Итого | | |
| К30-5Ат-IVс | — | — | 89,0 | — | — | — | — | 89,0 | 8,0 | — | — | — | 8,0 | 97,0 | — | 2,2 | — | — | 2,2 | — | 11,9 | 2,5 | — | 14,4 | 16,6 | 113,6 |
| К30-6Ат-IVс | 27,6 | — | — | 81,6 | — | — | — | 109,2 | 8,6 | — | — | — | 8,6 | 117,8 | — | 2,2 | — | — | 2,2 | — | 11,9 | 2,5 | — | 14,4 | 16,6 | 134,4 |
| К30-7Ат-IVс | — | — | — | 133,6 | — | — | — | 133,6 | 8,6 | — | — | — | 8,6 | 142,2 | — | 2,2 | — | — | 2,2 | — | 11,9 | 2,5 | — | 14,4 | 16,6 | 158,8 |
| К30-8Ат-IVс | — | — | — | 142,8 | — | — | — | 142,8 | 8,6 | — | — | — | 8,6 | 151,4 | — | 2,2 | — | — | 2,2 | — | 11,9 | 2,5 | — | 14,4 | 16,6 | 168,0 |
| К30-9Ат-IVс | — | — | 118,4 | — | — | — | — | 118,4 | 8,6 | — | — | — | 8,6 | 127,0 | — | 2,2 | — | — | 2,2 | — | 11,9 | 2,5 | — | 14,4 | 16,6 | 143,6 |
| К30-10Ат-IVс | — | — | 25,4 | 112,2 | — | — | — | 137,0 | 8,6 | — | — | — | 8,6 | 146,2 | — | 2,2 | — | — | 2,2 | — | 11,9 | 2,5 | — | 14,4 | 16,6 | 162,8 |
| К30-11Ат-IVс | 27,6 | 54,8 | — | — | — | — | — | 82,4 | 12,2 | — | — | — | 12,2 | 94,6 | — | 2,2 | — | — | 2,2 | — | 11,9 | 2,5 | — | 14,4 | 16,6 | 111,2 |
| К30-12Ат-IVс | 112,8 | — | — | — | — | — | — | 112,8 | 11,7 | — | — | — | 11,7 | 124,5 | — | 2,2 | — | — | 2,2 | — | 11,9 | 2,5 | — | 14,4 | 16,6 | 141,1 |
| К30-13Ат-IVс | 27,6 | — | — | 81,6 | — | — | — | 109,2 | 12,2 | — | — | — | 12,2 | 121,4 | — | 2,2 | — | — | 2,2 | — | 11,9 | 2,5 | — | 14,4 | 16,6 | 138,0 |
| К31-1Ат-IVс | 112,8 | — | — | — | — | — | — | 112,8 | 8,9 | — | — | — | 8,9 | 121,7 | — | 2,2 | — | — | 2,2 | — | 11,9 | 3,1 | — | 15,0 | 17,2 | 138,9 |
| К31-2Ат-IVс | — | — | 33,8 | 81,6 | — | — | — | 115,4 | 9,0 | — | — | — | 9,0 | 124,4 | — | 2,2 | — | — | 2,2 | — | 11,9 | 3,1 | — | 15,0 | 17,2 | 141,6 |
| К31-3Ат-IVс | — | — | — | 40,8 | 105,6 | — | — | 146,4 | — | 17,4 | — | — | 17,4 | 163,8 | — | 2,2 | — | — | 2,2 | — | 11,9 | 3,1 | — | 15,0 | 17,2 | 181,0 |
| К31-4Ат-IVс | 26,4 | — | — | 188,2 | — | — | — | 214,6 | 10,1 | — | — | — | 10,1 | 224,7 | — | 2,2 | — | — | 2,2 | — | 11,9 | 3,1 | — | 15,0 | 17,2 | 241,9 |
| К31-5Ат-IVс | 112,8 | — | — | — | — | — | — | 112,8 | 12,9 | — | — | — | 12,9 | 125,7 | — | 2,2 | — | — | 2,2 | — | 11,9 | 3,1 | — | 15,0 | 17,2 | 142,9 |
| К31-6Ат-IVс | 26,4 | — | — | 188,2 | — | — | — | 214,6 | 14,7 | — | — | — | 14,7 | 229,3 | — | 2,2 | — | — | 2,2 | — | 11,9 | 3,1 | — | 15,0 | 17,2 | 246,5 |
| К32-1Ат-IVс | 91,2 | — | — | 81,6 | — | — | — | 172,8 | 11,5 | — | — | — | 11,5 | 184,3 | — | 2,2 | — | — | 2,2 | — | 11,9 | 3,1 | — | 15,0 | 17,2 | 201,5 |
| К32-2Ат-IVс | 91,2 | — | — | 81,6 | — | — | — | 172,8 | 16,6 | — | — | — | 16,6 | 189,4 | — | 2,2 | — | — | 2,2 | — | 11,9 | 3,1 | — | 15,0 | 17,2 | 206,6 |
| К33-1Ат-IVс | 55,0 | 64,4 | — | — | — | — | — | 119,4 | 9,6 | — | — | — | 9,6 | 129,0 | — | 2,2 | — | — | 2,2 | — | 11,9 | 2,5 | — | 14,4 | 16,6 | 145,6 |
| К33-2Ат-IVс | — | — | 130,0 | — | — | — | — | 130,0 | 9,8 | — | — | — | 9,8 | 139,8 | — | 2,2 | — | — | 2,2 | — | 11,9 | 2,5 | — | 14,4 | 16,6 | 156,4 |
| К33-3Ат-IVс | — | 20,4 | — | 126,4 | — | — | — | 146,8 | 9,8 | — | — | — | 9,8 | 156,6 | — | 2,2 | — | — | 2,2 | — | 11,9 | 2,5 | — | 14,4 | 16,6 | 173,2 |
| К33-4Ат-IVс | — | 18,2 | — | — | 124,0 | — | — | 142,2 | — | 17,4 | — | — | 17,4 | 159,6 | — | 2,2 | — | — | 2,2 | — | 11,9 | 2,5 | — | 14,4 | 16,6 | 176,2 |
| К33-5Ат-IVс | — | — | 22,4 | — | 124,0 | — | — | 146,4 | — | 17,4 | — | — | 17,4 | 163,8 | — | 2,2 | — | — | 2,2 | — | 11,9 | 2,5 | — | 14,4 | 16,6 | 180,4 |

| Марка элемента | Изделия арматурные | | | | | | | | | | | | | Всего | Изделия закладные | | | | | | | | | Всего | Общий расход, кг |
|---|---|---|---|---|---|---|---|---|---|---|---|---|---|---|---|---|---|---|---|---|---|---|---|---|---|
| | Арматура класса | | | | | | | | | | | | | | Арматура класса | | | | | Прокат марки | | | | | | |
| | Ат-IVс | | | | | | | | Ат-I | | | | | | А-III | | | | | ВСт3кп2 | | | | | | |
| | ГОСТ 10884-81* | | | | | | | | ГОСТ 5781-82 | | | | | | ГОСТ 5781-82 | | | | | ГОСТ 19903-74* | | ГОСТ 3262-75* | | | | |
| | ф16 | ф18 | ф20 | ф22 | ф25 | ф28 | | Итого | ф6 | ф8 | | | Итого | | ф8 | ф12 | | | Итого | δ=8 | δ=10 | Газ.тр. ф1 1/4" | | Итого | | |
| К33-6Ат-IVс | — | — | 85,8 | — | 124,0 | — | — | 209,8 | — | 25,5 | — | — | 25,5 | 235,3 | — | 2,2 | — | — | 2,2 | — | 11,9 | 2,5 | — | 14,4 | 16,6 | 251,9 |
| К33-7Ат-IVс | 54,6 | 64,4 | — | — | — | — | — | 119,0 | 13,2 | — | — | — | 13,2 | 132,2 | — | 2,2 | — | — | 2,2 | — | 11,9 | 2,5 | — | 14,4 | 16,6 | 148,2 |
| К34-1Ат-IVс | 65,2 | — | — | 96,0 | — | — | — | 161,2 | 10,4 | — | — | — | 10,4 | 171,6 | — | 2,2 | — | — | 2,2 | — | 11,9 | 3,1 | — | 15,0 | 17,2 | 188,8 |
| К34-2Ат-IVс | 39,8 | — | 79,6 | — | — | — | — | 119,4 | 11,0 | — | — | — | 11,0 | 130,4 | — | 2,2 | — | — | 2,2 | — | 11,9 | 3,1 | — | 15,0 | 17,2 | 147,6 |
| К34-3Ат-IVс | — | 32,2 | — | 96,0 | — | — | — | 128,2 | 10,4 | — | — | — | 10,4 | 138,6 | — | 2,2 | — | — | 2,2 | — | 11,9 | 3,1 | — | 15,0 | 17,2 | 155,8 |
| К34-4Ат-IVс | — | 102,8 | 79,6 | — | — | — | — | 182,4 | 10,4 | — | — | — | 10,4 | 192,8 | — | 2,2 | — | — | 2,2 | — | 11,9 | 3,1 | — | 15,0 | 17,2 | 210,0 |
| К34-5Ат-IVс | 30,4 | — | 183,0 | — | — | — | — | 213,4 | 11,8 | — | — | — | 11,8 | 225,2 | — | 2,2 | — | — | 2,2 | — | 11,9 | 3,1 | — | 15,0 | 17,2 | 242,4 |
| К34-6Ат-IVс | 81,2 | — | — | 96,0 | — | — | — | 177,2 | 11,8 | — | — | — | 11,8 | 189,0 | — | 2,2 | — | — | 2,2 | — | 11,9 | 3,1 | — | 15,0 | 17,2 | 206,2 |
| К34-7Ат-IVс | — | 64,4 | — | — | — | 155,6 | — | 220,0 | — | 20,2 | — | — | 20,2 | 240,2 | — | 2,2 | — | — | 2,2 | — | 11,9 | 3,1 | — | 15,0 | 17,2 | 257,4 |
| К34-8Ат-IVс | 65,2 | — | — | 96,0 | — | — | — | 161,2 | 15,1 | — | — | — | 15,1 | 176,3 | — | 2,2 | — | — | 2,2 | — | 11,9 | 3,1 | — | 15,0 | 17,2 | 193,5 |
| К34-9Ат-IVс | 39,8 | — | 79,6 | — | — | — | — | 119,4 | 16,1 | — | — | — | 16,1 | 135,5 | — | 2,2 | — | — | 2,2 | — | 11,9 | 3,1 | — | 15,0 | 17,2 | 152,7 |
| К34-10Ат-IVс | 30,4 | — | 183,0 | — | — | — | — | 213,4 | 17,1 | — | — | — | 17,1 | 230,5 | — | 2,2 | — | — | 2,2 | — | 11,9 | 3,1 | — | 15,0 | 17,2 | 247,7 |
| К34-11Ат-IVс | 81,2 | — | — | 96,0 | — | — | — | 177,2 | 17,1 | — | — | — | 17,1 | 194,3 | — | 2,2 | — | — | 2,2 | — | 11,9 | 3,1 | — | 15,0 | 17,2 | 211,5 |
| К35-1Ат-IVс | 66,0 | — | 167,0 | — | — | — | — | 233,0 | 15,0 | — | — | — | 15,0 | 248,0 | — | 2,2 | — | — | 2,2 | — | 11,9 | 3,1 | — | 15,0 | 17,2 | 265,2 |
| К35-2Ат-IVс | — | — | 159,2 | — | — | 155,6 | — | 314,8 | — | 23,2 | — | — | 23,2 | 338,0 | — | 2,2 | — | — | 2,2 | — | 11,9 | 3,1 | — | 15,0 | 17,2 | 355,2 |
| К35-3Ат-IVс | 66,0 | — | 167,0 | — | — | — | — | 233,0 | 21,6 | — | — | — | 21,6 | 254,6 | — | 2,2 | — | — | 2,2 | — | 11,9 | 3,1 | — | 15,0 | 17,2 | 271,8 |

Инв.№ подл. | Подпись и дата | Взам.инв.№