ТИПОВЫЕ КОНСТРУКЦИИ, ИЗДЕЛИЯ И УЗЛЫ ЗДАНИЙ И СООРУЖЕНИЙ

СЕРИЯ 1.020.1-2с/89

КОНСТРУКЦИИ КАРКАСА МЕЖВИДОВОГО ПРИМЕНЕНИЯ МНОГОЭТАЖНЫХ ОБЩЕСТВЕННЫХ ЗДАНИЙ, ПРОИЗВОДСТВЕННЫХ И ВСПОМОГАТЕЛЬНЫХ ЗДАНИЙ ПРОМЫШЛЕННЫХ ПРЕДПРИЯТИЙ ДЛЯ СТРОИТЕЛЬСТВА В РАЙОНАХ СЕЙСМИЧНОСТЬЮ 7,8 И 9 БАЛЛОВ И В НЕСЕЙСМИЧЕСКИХ РАЙОНАХ, С ИЗГОТОВЛЕНИЕМ ИЗДЕЛИЙ КАРКАСА В ЕДИНЫХ ОПАЛУБОЧНЫХ ФОРМАХ

ВЫПУСК 3-4

РИГЕЛИ

АРМАТУРНЫЕ И ЗАКЛАДНЫЕ ИЗДЕЛИЯ

РАБОЧИЕ ЧЕРТЕЖИ

1962-33

https://zavodjbi.com/

ТИПОВЫЕ КОНСТРУКЦИИ, ИЗДЕЛИЯ И УЗЛЫ ЗДАНИЙ И СООРУЖЕНИЙ

СЕРИЯ 1.020.1-2с/89

КОНСТРУКЦИИ КАРКАСА МЕЖВИДОВОГО ПРИМЕНЕНИЯ МНОГОЭТАЖНЫХ ОБЩЕСТВЕННЫХ ЗДАНИЙ, ПРОИЗВОДСТВЕННЫХ И ВСПОМОГАТЕЛЬНЫХ ЗДАНИЙ ПРОМЫШЛЕННЫХ ПРЕДПРИЯТИЙ ДЛЯ СТРОИТЕЛЬСТВА В РАЙОНАХ СЕЙСМИЧНОСТЬЮ 7,8 И 9 БАЛЛОВ И В НЕСЕЙСМИЧЕСКИХ РАЙОНАХ, С ИЗГОТОВЛЕНИЕМ ИЗДЕЛИЙ КАРКАСА В ЕДИНЫХ ОПАЛУБОЧНЫХ ФОРМАХ

ВЫПУСК 3-4

РИГЕЛИ

АРМАТУРНЫЕ И ЗАКЛАДНЫЕ ИЗДЕЛИЯ

РАБОЧИЕ ЧЕРТЕЖИ

РАЗРАБОТАНЫ ТБИЛЗНИИЭП

ДИРЕКТОР ИНСТИТУТА Н.А.ЭДИШЕРАШВИЛИ

ГЛ.КОНСТР.ИНСТ. А.Г.ЧКОВАРА

НАЧАЛЬНИК ОТДЕЛА Г.В.ТОРМАНИДЗЕ

ГЛ.ИНЖ.ПРОЕКТА Н.А.КАЛАНАДЗЕ

СОГЛАСОВАНО С ЦНИИСК им.В.А.КУЧЕРЕНКО

ЗАМ.ДИРЕКТОРА О.О.АНДРЕЕВ

ЗАВ.ЛАБ.СЕЙСМОСТОЙКИХ КОНСТРУКЦИЙ ЗДАНИЙ А.В.ЧЕРКАШИН

СТ.НАУЧНЫЙ СОТР. С.А.МИНАКОВ

ПРИ УЧАСТИИ НИИЖБ ГОССТРОЯ СССР

УТВЕРЖДЕНЫ ГОСКОМАРХИТЕКТУРЫ

ПРИКАЗ ОТ 25.12.1989 г. № 244

ВВЕДЕНЫ В ДЕЙСТВИЕ С 01 07 1990 г

ТБИЛЗНИИЭП ПРИКАЗ № 174 ОТ 27.12 1989 г.

1962-33

Обозначение	Наименование	Стр.
I.020.I-2с/89 3-4	Содержание	2
ТТ	Технические требования	3
КI	Сетка арматурная CI,C2	4
КК2	Сетка арматурная C3,C4	4
К3	Сетка арматурная C5,C6	5
К4	Сетка арматурная C7,C8	5
К5	Сетка арматурная C9,CI0	6
К6	Сетка арматурная CII,CI2	6
К7	Сетка арматурная CI3...CI5	7
К8	Сетка арматурная CI6	7
К9	Сетка арматурная CI7	8
КI0	Сетка арматурная CI8,CI9	8
КII	Сетка арматурная C20,C2I	9
КI2	Сетка арматурная C22,C23	9
КI3	Сетка арматурная C24,C25	10
КI4	Сетка арматурная C26,C27	10
КI5	Сетка арматурная C28,C29	11
КI6	Сетка арматурная C30,C3I	11
КI7	Сетка арматурная C32,C33	12
КI8	Сетка арматурная C34,C35	12
КI9	Сетка арматурная C36,C37	13
К20	Сетка арматурная C38,C39	13
К2I	Сетка арматурная C40,C4I	14
К22	Сетка арматурная C42,C43	14
К23	Сетка арматурная C44,C45	15
К24	Сетка арматурная C46,C47	15
К25	Изделие закладное МНI,МН2	16
К26	Изделие закладное МН3	16
К27	Изделие закладное МН4	17
К28	Изделие закладное МН5	17
К29	Изделие закладное МН6,МН7	18
К30	Изделие закладное МН8	18
К3I	Изделие закладное МН9	19
К32	Изделие закладное МНI0,МНII	19
К33	Изделие закладное МНI2,МНI3	20
К34	Изделие закладное МНI4,МНI5	20
К35	Стержень гнутый AI...A6	21
К36	Стержень гнутый A7...AI3	21
К37	Стержень гнутый AI4...AI7	22
К38	Стержень гнутый AI8...A20	22
К39	Стержень гнутый A2I,A22	23
К40	Стержень гнутый A23...A25	23
К4I	Стержень гнутый A26,A27	24
К42	Пластина	24

Разраб.	Кахадзе		I.020.I-2с/89 3-4
Проверил	Хасиев		
Вед.инж.	Хасиев		Содержание
ГИП	Балавадзе		Стадия Р / Лист / Листов 1
Гл.инж.	Капанадзе		ТбилЗНИИЭП
Нач.отд.	Турманидзе		
Н.контр.	Балавадзе		

1962-33 ФОРМАТ А3

1.020.1-2с/89 в.3-4

Инв.№подл. | Подп. и дата | Взам.инв.№

https://zavodjbi.com/
ЗАВОД ЖБИ

I. ОБЩАЯ ЧАСТЬ

I.I. Серия I.020.I-2с/89, выпуск 3-4 содержит рабочие чертежи арматурных и закладных изделий применяемых при изготовлении ригелей с высотой сечения 450 и 600мм для опирания многопустотных плит перекрытий по выпуску 3-I и для ригелей с высотой сечения 600 мм для опирания ребристых плит и плит типа ТТ по выпуску 3-2.

I.2. Указания по изготовлению арматурных сеток и закладных изделий приведены в выпуске 0-3 "Указания по заводской технологии изготовления изделий".

I.3. Арматурные сетки и закладные изделия разработаны в соответствии с требованиями СНиП 2.03.II-85 "Защита строительных конструкций от коррозий", СНиП 3.03.0I-87 "Несущие и ограждающие конструкций ".

"Рекомендаций по проектированию стальных закладных деталей для железобетонных конструкций"разработанных НИИЖБ Госстроя СССР. ГОСТ 8478. ГОСТ I4098-85, ГОСТ I0922-75.

I.4. Класс точности и технологические допуски при изготовлении конструкций должны приниматься в соответствия с требованиями ГОСТ 2I778-8I, ГОСТ 2I779-82, ГОСТ 2I780-83, и ГОСТ I30I5.0-83[x].

2. ТЕХНИЧЕСКАЯ ХАРАКТЕРИСТИКА И РЕКОМЕНДАЦИИ ПО ИЗГОТОВЛЕНИЮ АРМАТУРНЫХ И ЗАКЛАДНЫХ ИЗДЕЛИЙ

2.I. Арматурные и закладные изделия для ригелей следует изготовлять по рабочим чертежам настоящего выпуска.

2.2. Арматурные изделия изготовляются из горячекатаной арматурной стали класса АШ по ГОСТ 5781-82[x] и из холоднотянутой арматурной проволоки класса ВрI по ГОСТ 6727-80[x].

Прокатная сталь принята по ГОСТ I03-76[x] и ГОСТ 8509-86.

2.3. Марки сталей для арматурных изделий и пластин закладных изделий следует принимать в соответствии с приложениями I, I(дополнение) и 2 СНиП 2.03.0I-84 и п. 3.2 "Рекомендаций по проектированию стальных закладных деталей для железобетонных конструкций", разработанных НИИЖБ Госстроя СССР.

2.4. Особое внимание следует обратить на обеспечение прочности таврового соединения вертикальных анкеров с пластинами закладных изделий. Если сварка под слоем флюса не удовлетворяет требуемой прочности по ГОСТ I4098-85 допускается замена этого типа сварки на электродуговую сварку в разделанные отверстия, при условии обеспечения при этом нормированной прочности.

Закладное изделие МН3 следует изготавливать с помощью специального приспособления.

2.5. Качество сварных соединений арматуры должно удовлетворять требованиям ГОСТ I0922-75 и ГОСТ I4098-85.

2.6. Все арматурные изделия должны маркироваться и складироваться по маркам в специальной таре.

Разраб.	Балавадзе		12.89	I.020.I-2с/89 3-4 ТТ		
Пров. рук.	Капанадзе		12.89			
ГИП	Балавадзе			Технические требования	Стадия	Лист	Листов
Гл. инж.	Капанадзе				Р		
Зам. нач.	Андреев				ТбилЗНИИЭП		
Нач. отд.	Гурманидзе						
Н. контр.	Балавадзе						

Инв. № подл. | Подп. и дата | Взам. инв. №

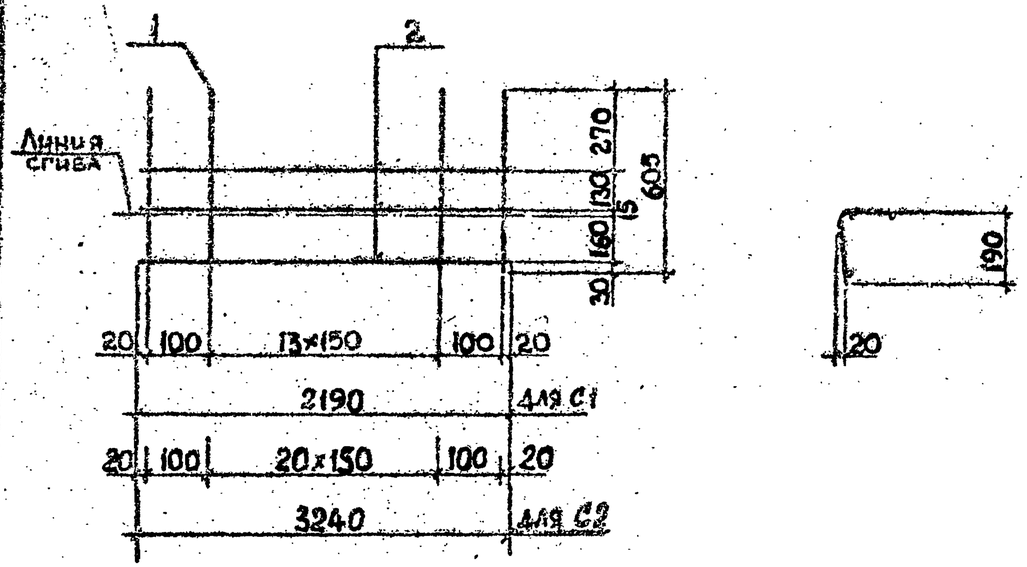

Марка сетки	Поз.	Наименование	Кол.	Масса ед., кг	Масса сетки, кг
С1	1	Ø5ВрI, L=605	16	0,09	2,04
	2	Ø4ВрI, L=2190	3	0,20	
С2	1	Ø5ВрI, L=605	23	0,09	2,97
	2	Ø4ВрI, L=3240	3	0,30	

Технические требования см. 1.020.1-2с/89 3-4-ТТ.
Арматура класса ВрI по ГОСТ 6727-80*.

Разраб.	Кахадзе		12.89
Проверил	Хасиев		12.89
ГИП	Балавадзе		
Гл. инж.	Капанадзе		
Нач. отд.	Турманидзе		
Н. контр.	Балавадзе		

1.020.1-2с/89 3-4 К1

Сетка арматурная С1, С2

Стадия	Лист	Листов
Р		1

ТбилЗНИИЭП

Формат А4

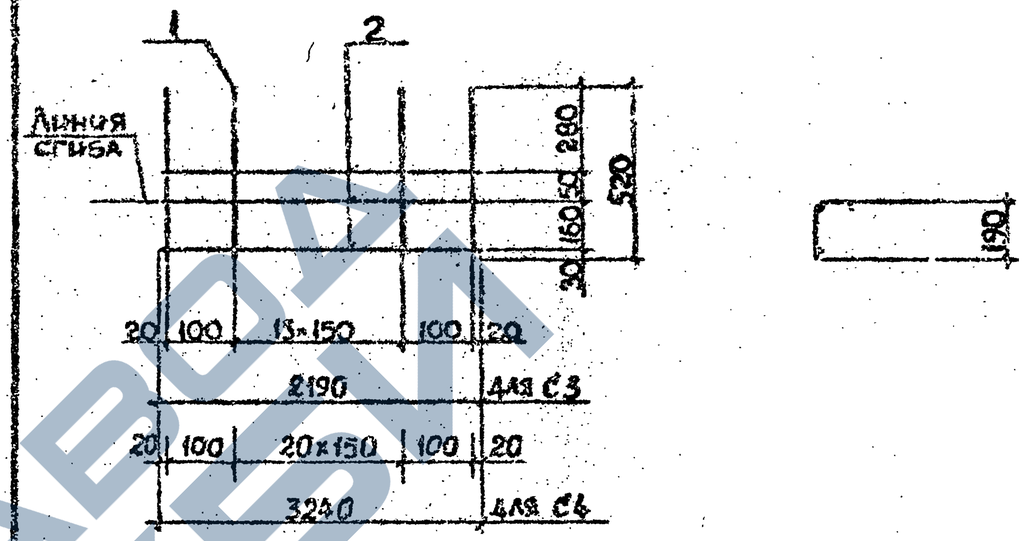

Марка сетки	Поз.	Наименование	Кол.	Масса ед., кг	Масса сетки, кг
С3	1	Ø5ВрI, L=520	16	0,07	1,72
	2	Ø4ВрI, L=2190	3	0,20	
С4	1	Ø5ВрI, L=520	23	0,07	2,51
	2	Ø4ВрI, L=3240	3	0,30	

Технические требования см. 1.020.1-2с/89 3-4-ТТ.
Арматура класса ВрI по ГОСТ 6727-80*.

Разраб.	Кахадзе		
Проверил	Хасиев		
ГИП	Балавадзе		
Гл. инж.	Капанадзе		
Нач. отд.	Турманидзе		
Н. контр.	Балавадзе		

1.020.1-2с/89 3-4 К2

Сетка арматурная С3, С4

Стадия	Лист	Листов
Р		1

ТбилЗНИИЭП

Формат А4

ЗАВОД ЖБИ

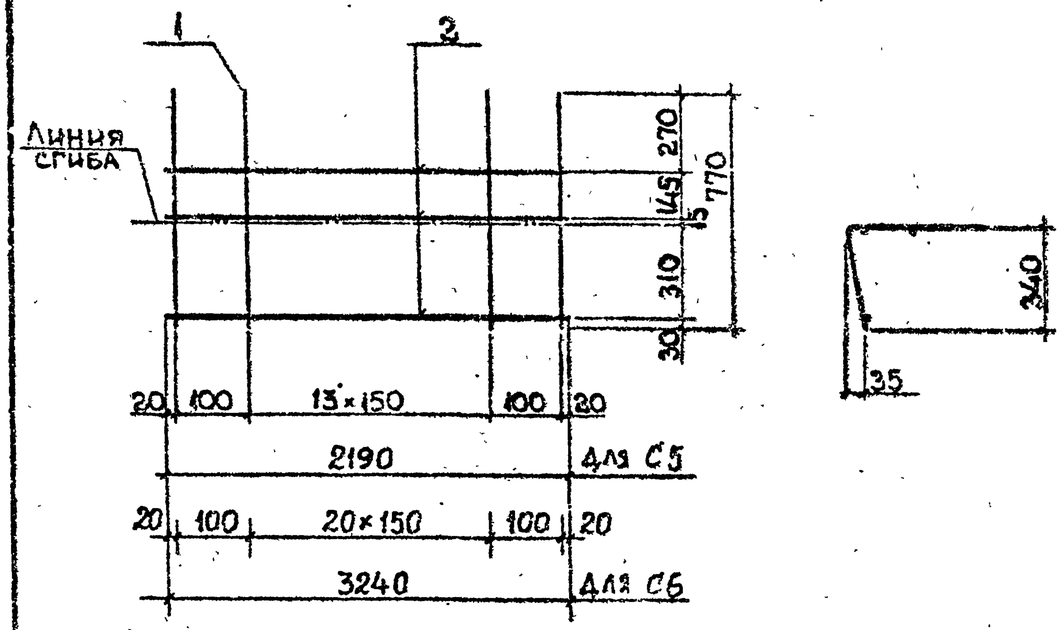

Марка сетки	Поз.	Наименование	Кол.	Масса ед., кг	Масса сетки, кг
С5	1	Ø 5 ВрI, L=770	16	0,11	2,36
	2	Ø 4 ВрI, L=2190	3	0,20	
С6	1	Ø 5 ВрI, L=770	23	0,11	3,45
	2	Ø 4 ВрI, L=3240	3	0,30	

Технические требования см. 1.020.1-2с/89 3-4-ТТ.
Арматура класса ВрI по ГОСТ 6727-80*.

Разраб.	Кахадзе		1.020.1-2с/89 3-4 К3
Проверил	Хасиев		
ГИП	Балавадзе		
Гл. инж.	Капанадзе		Сетка арматурная С5, С6
Нач. отд.	Турманидзе		Стадия Р · Лист · Листов 1
Н. контр.	Балавадзе		ТбилЗНИИЭП

Взам. инв. № · Подпись и дата · Инв. № подл.

Формат А4

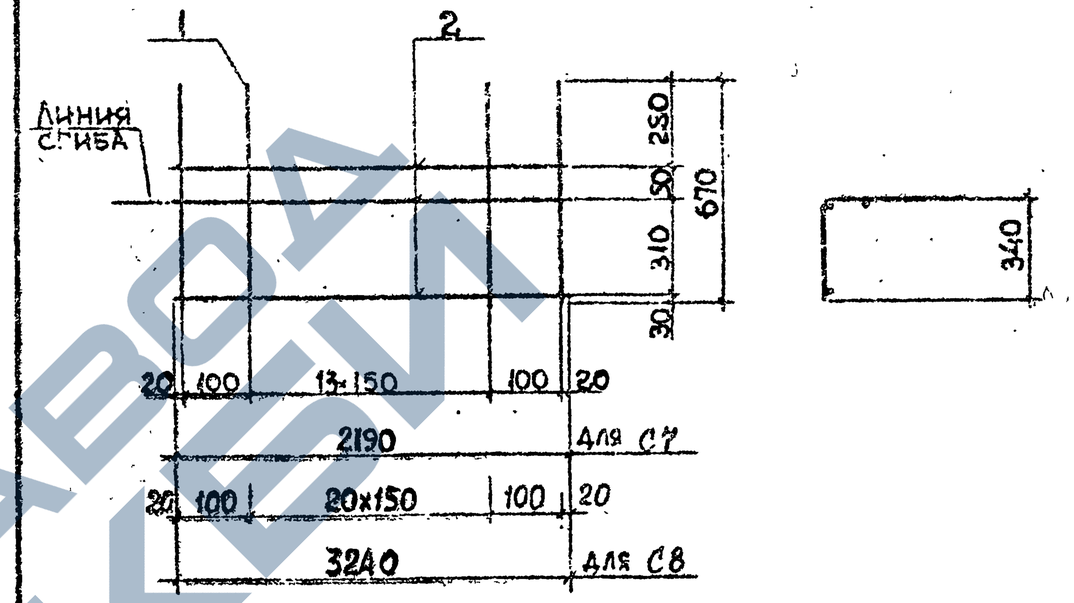

Марка сетки	Поз.	Наименование	Кол.	Масса ед., кг	Масса сетки, кг
С7	1	Ø 5 ВрI, L=670	16	0,10	2,20
	2	Ø 4 ВрI, L=2190	3	0,20	
С8	1	Ø 5 ВрI, L=670	23	0,10	3,20
	2	Ø 4 ВрI, L=3240	3	0,30	

Технические требования см. 1.020.1-2с/89 3-4-ТТ.
Арматура класса ВрI по ГОСТ 6727-80*.

Разраб.	Кахадзе		1.020.1-2с/89 3-4 К4
Проверил	Хасиев		
ГИП	Балавадзе		
Гл. инж.	Капанадзе		Сетка арматурная С7, С8
Нач. отд.	Турманидзе		Стадия Р · Лист · Листов 1
Н. контр.	Балавадзе		ТбилЗНИИЭП

Взам. инв. № · Подпись и дата · Инв. № подл.

Формат А4

ЗАВОД ЖБИ

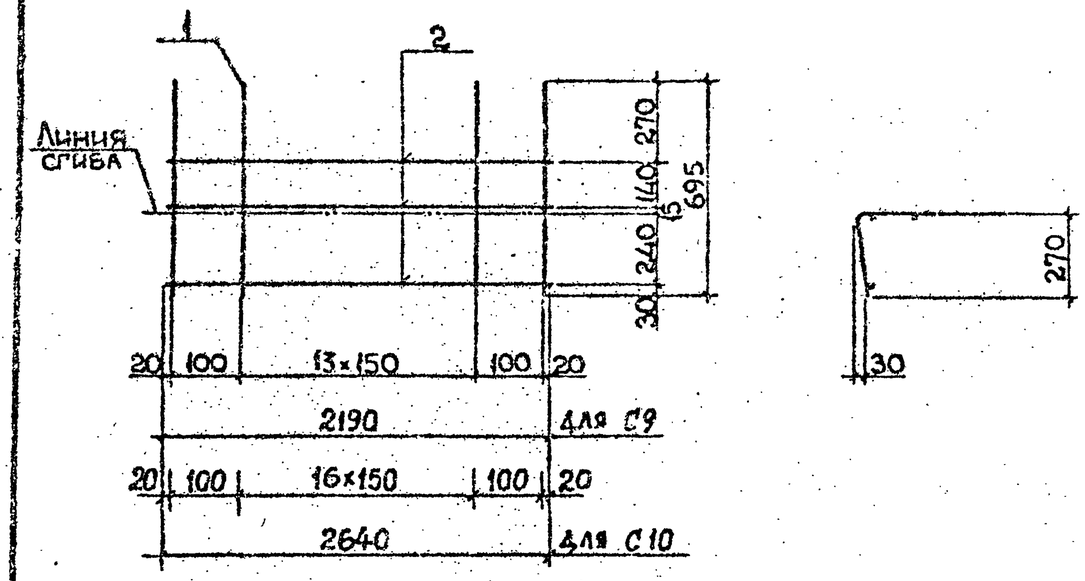

Марка сетки	Поз.	Наименование	Кол.	Масса ед., кг	Масса сетки, кг
С9	1	Ф5ВрI, L=695	16	0.10	2,20
	2	Ф4ВрI, L=2190	3	0,20	
С10	1	Ф5ВрI, L=695	19	0,10	2,65
	2	Ф4ВрI, L=2640	3	0,25	

Технические требования см. 1.020.1-2с/89 3-4-ТТ.
Арматура класса ВрI по ГОСТ 6727-80*.

Разраб.	Кахадзе		1.020.1-2с/89 3-4 К5
Проверил	Хасиев		
ГИП	Балавадзе		
Гл. инж.	Капанадзе		
Нач. отд.	Турманидзе		Сетка арматурная С9, С10
Н. контр.	Балавадзе		

Стадия	Лист	Листов
Р		1

ТбилЗНИИЭП

Инв. № подл. | Подпись и дата | Взам. инв. №

Формат А4

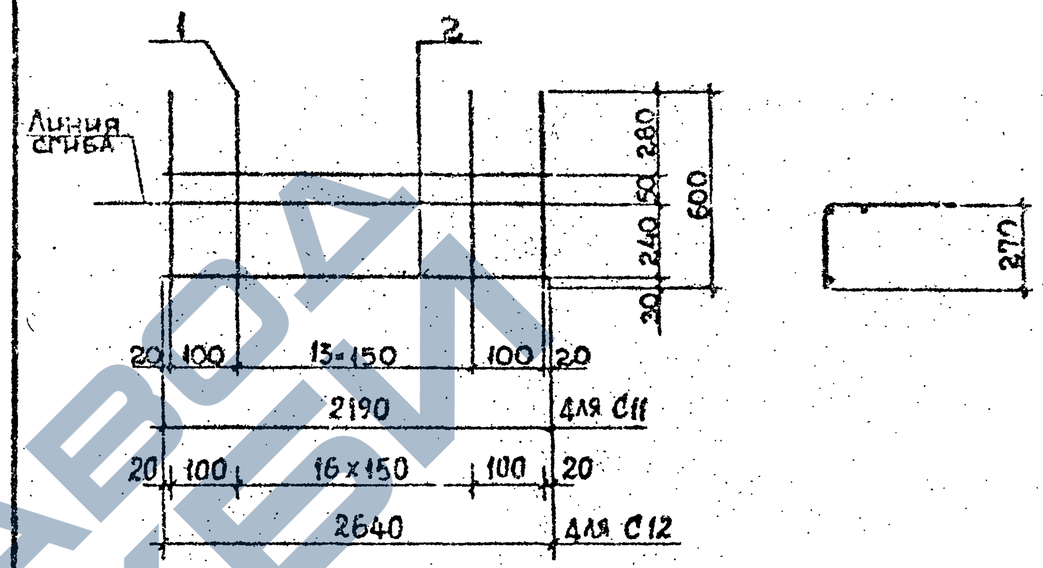

Марка сетки	Поз.	Наименование	Кол.	Масса ед., кг	Масса сетки, кг
С11	1	Ф5ВрI, L=600	16	0,09	2,04
	2	Ф4ВрI, L=2190	3	0.20	
С12	1	Ф5ВрI, L=600	19	0,09	2,46
	2	Ф4ВрI, L=2640	3	0,25	

Технические требования см. 1.020.1-2с/89 3-4-ТТ.
Арматура класса ВрI по ГОСТ 6727-80*.

Разраб.	Кахадзе		1.020.1-2с/89 3-4 К6
Проверил	Хасиев		
ГИП	Балавадзе		
Гл. инж.	Капанадзе		
Нач. отд.	Турманидзе		Сетка арматурная С11, С12
Н. контр.	Балавадзе		

Стадия	Лист	Листов
Р		1

ТбилЗНИИЭП

Инв. № подл. | Подпись и дата | Взам. инв. №

Формат А4

ЗАВОД ЖЕЛЕЗОБЕТОННЫХ ИЗДЕЛИЙ

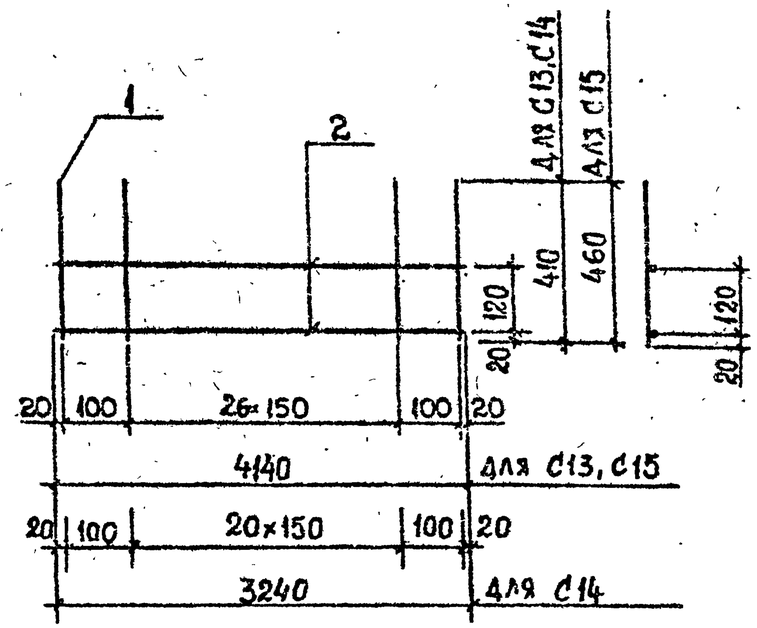

Марка сетки	Поз.	Наименование	Кол	Масса ед., кг	Масса сетки, кг
С13	1	Ø5 ВрI, L=410	29	0,06	2,50
	2	Ø4 ВрI, L=4140	2	0,38	
С14	1	Ø5 ВрI, L=410	23	0,06	1,98
	2	Ø4 ВрI, L=3240	2	0,30	
С15	1	Ø5 ВрI L=460	29	0,07	2,79
	2	Ø4 ВрI L=4140	2	0,38	

Технические требования см. 1.020.1-2с/89 3-4-ТТ.
Арматура класса ВрI по ГОСТ 6727-80*.

Разраб	Кахадзе		1.020.1-2с/89 3-4 К7
Проверил	Хасиев		
ГИП	Балавадзе		
Гл. инж	Капанадзе		Сетка арматурная С13...С15
Нач. отд	Турманидзе		Стадия Р · Лист · Листов 1
Н. контр	Балавадзе		ТбилЗНИИЭП

Инв. № подл. | Подпись и дата | Взам. инв. №

Формат А4

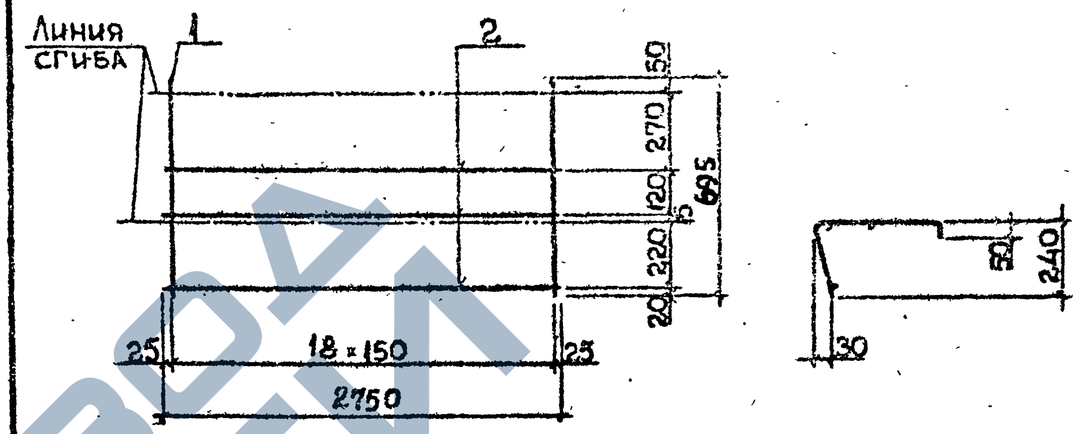

Марка сетки	Поз.	Наименование	Кол	Масса ед., кг	Масса сетки кг
С16	1	Ø5 ВрI, L=695	19	0,10	2,65
	2	Ø4 ВрI, L=2750	3	0,25	

Технические требования см. 1.020.1-2с/89 3-4-ТТ.
Арматура класса ВрI по ГОСТ 6727-80*.

Разраб	Кахадзе		1.020.1-2с/89 3-4 К8
Проверил	Хасиев		
ГИП	Балавадзе		
Гл. инж.	Капанадзе		Сетка арматурная С16
Нач. отд	Турманидзе		Стадия Р · Лист · Листов 1
Н. контр	Балавадзе		ТбилЗНИИЭП

Инв. № подл. | Подпись и дата | Взам. инв. №

Формат А4

ЗАВОД ЖБИ

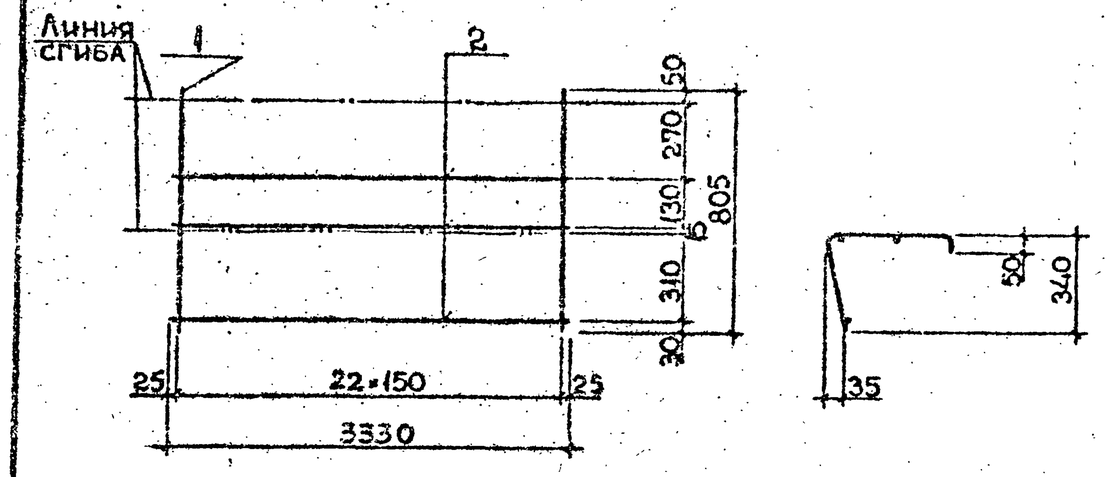

Марка сетки	Поз.	Наименование	Кол	Масса ед., кг	Масса сетки, кг
С17	1	Ф5 ВрI, L=805	23	0,12	3,66
	2	Ф4 ВрI, L=3330	3	0,30	

Технические требования см. 1.020.1-2с/89 3-4-ТТ.
Арматура класса ВрI по ГОСТ 6727-80*.

Разраб.	Кахадзе		1.020.1-2с/89 3-4 К9
Проверил	Хасиев		
ГИП	Балавадзе		
Гл. инж.	Капанадзе		Сетка арматурная С17
Нач. отд.	Турманидзе		Стадия: О; Лист; Листов: 1
Н. контр.	Балавадзе		ТбилЗНИИЭП

Инв. №подл. | Подпись и дата | Взам. инв. №

ФОРМАТ А4

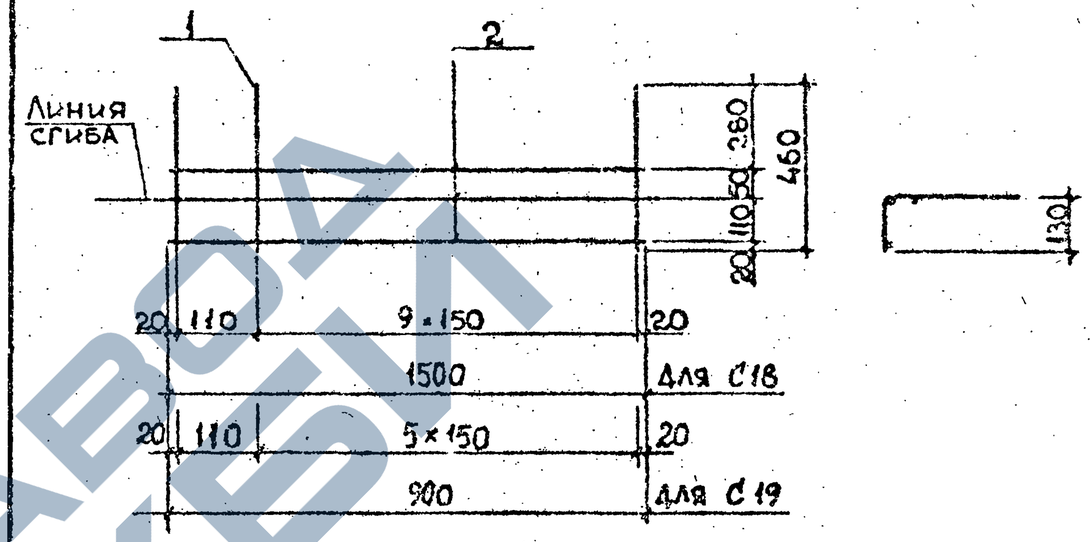

Марка сетки	Поз.	Наименование	Кол	Масса ед., кг	Масса сетки кг
С18	1	Ф5 ВрI, L=460	11	0,07	1,19
	2	Ф4 ВрI, L=1500	3	0,14	
С19	1	Ф5 ВрI, L=460	7	0,07	0,73
	2	Ф4 ВрI, L=900	3	0,08	

Технические требования см. 1.020.1-2с/89 3-4-ТТ.
Арматура класса ВрI по ГОСТ 6727-80*.

Разраб.	Кахадзе		1.020.1-2с/89 3-4 К10
Проверил	Хасиев		
ГИП	Балавадзе		
Гл. инж.	Капанадзе		Сетка арматурная С18, С19
Нач. отд.	Турманидзе		Стадия: Р; Лист; Листов: 1
Н. контр.	Балавадзе		ТбилЗНИИЭП

Инв. №подл. | Подпись и дата | Взам. инв. №

ФОРМАТ А4

https://zavodjb.com/
ЗАВОД ЖБИ

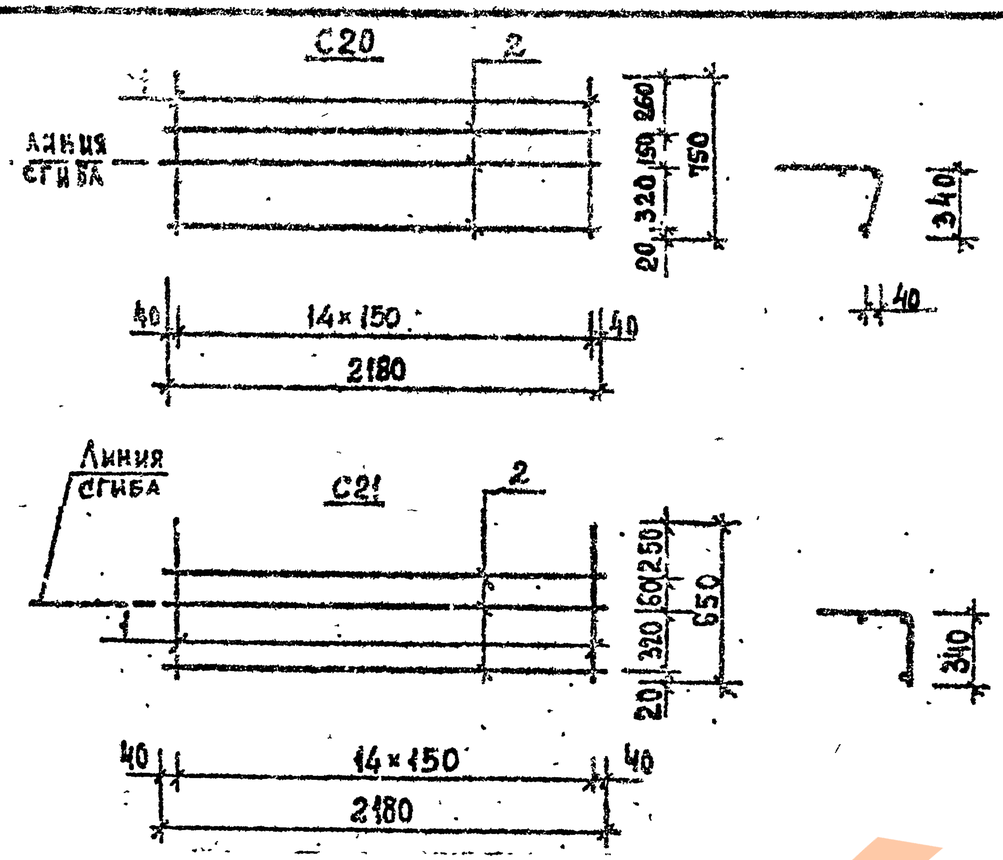

Марка сетки	Поз.	Наименование	Кол.	Масса ед., кг	Масса сетки, кг
С20	1	Ф 6АIII, L=750	15	0 16	3,33
	2	Ф 5ВрI, L=2180	3	0,31	
С21	1	Ф 5ВрI, L=650	15	0,09	2,28
	2	Ф 5ВрI, L=2180	3	0,31	

Технические требования см. 1.020.1-2с/89 3-4-ТТ.
Арматура класса АIII по ГОСТ 5781-82*, класса ВрI по ГОСТ 6727-80*.

Разраб.	Кахадзе		1.020.1-2с/89 3-4 К11
Проверил	Хасиев		
ГИП	Балавадзе		
Гл. инж.	Капанадзе		Сетка арматурная С20, С21
Нач. отд.	Турманидзе		Стадия Р · Лист · Листов 1
Н. контр.	Балавадзе		ТбилЗНИИЭП

Инв. № подл. | Подпись и дата | Взам. инв. №

ФОРМАТ А4

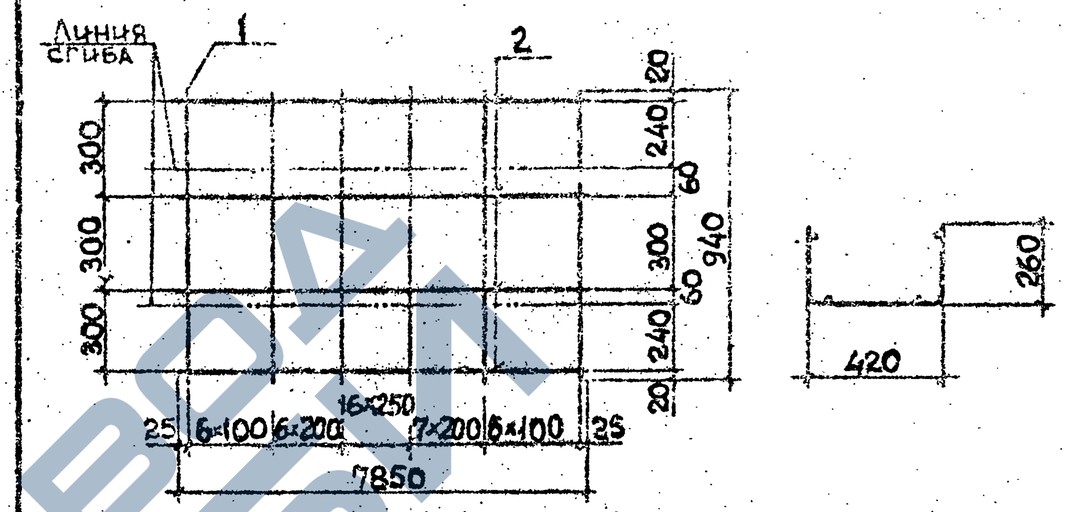

Марка сетки	Поз.	Наименование	Кол.	Масса ед., кг	Масса сетки, кг
С22	1	Ф12АIII, L=940	42	0,83	37,74
	2	Ф4ВрI, L=7850	4	0,72	
С23	1	Ф14АIII, L=940	42	1,14	50,76
	2	Ф4ВрI, L=7850	4	0,72	

Технические требования см. 1.020.1-2с/89 3-4-ТТ.
Арматура класса АIII по ГОСТ 5781-82*. класса ВрI по ГОСТ 6727-80*.

Разраб.	Кахадзе		1.020.1-2с/89 3-4 К12
Проверил	Хасиев		
ГИП	Балавадзе		
Гл. инж.	Капанадзе		Сетка арматурная С22, С23
Нач. отд.	Турманидзе		Стадия Р · Лист · Листов 1
Н. контр.	Балавадзе		ТбилЗНИИЭП

Инв. № подл. | Подпись и дата | Взам. инв. №

ФОРМАТ А4

ЗАВОД ЖБИ

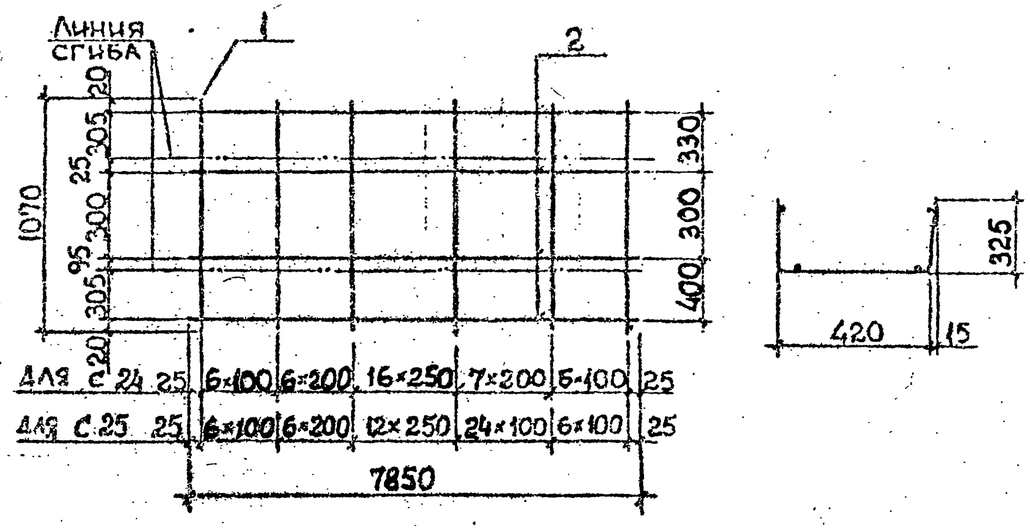

Марка сетки	Поз.	Наименование	Кол.	Масса ед., кг	Масса сетки кг
С24	1	Ø12АIII, L=1070	42	0,95	42,78
	2	Ø4ВрI, L=7850	4	0,72	
С25	1	Ø12АIII, L=1070	55	0,95	55,13
	2	Ø4ВрI, L=7850	4	0,72	

Технические требования см. 1.020.1-2с/89 3-4-ТТ.
Арматура класса АIII по ГОСТ 5781-82*, класса ВрI по ГОСТ 6727-80*.

Разраб.	Кахадзе		
Проверил	Касиев		
ГИП	Балавадзе		
Гл. инж.	Капанадзе		
Нач. отд.	Турманидзе		
Н. контр.	Балавадзе		

1.020.1-2с/89 3-4 К13

Сетка арматурная С24, С25

Стадия	Лист	Листов
Р		1

ТбилЗНИИЭП

Формат А4

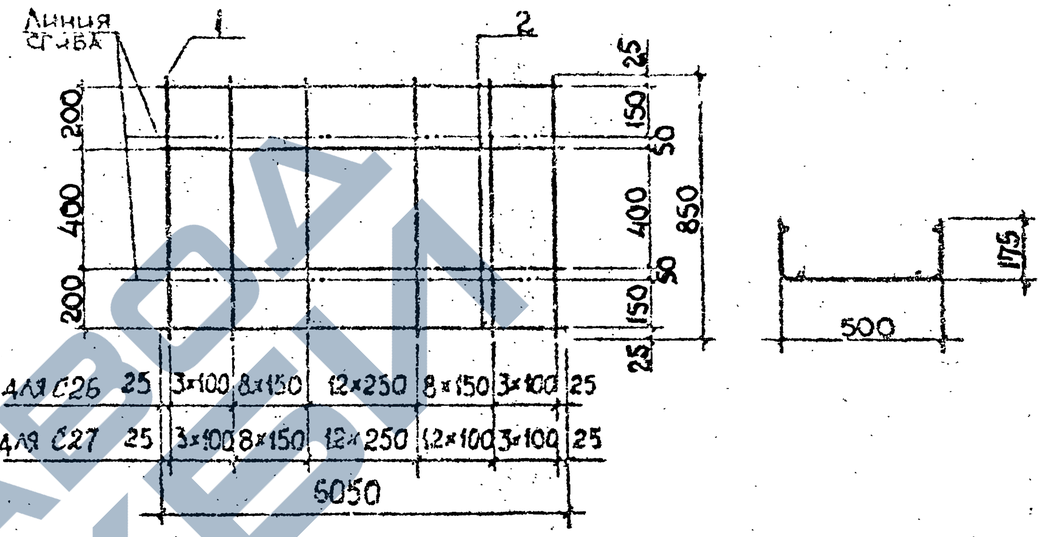

Марка сетки	Поз.	Наименование	Кол.	Масса ед., кг	Масса сетки кг
С26	1	Ø10АIII, L=850	35	0,52	20,44
	2	Ø4ВрI, L=6050	4	0,56	
С27	1	Ø10АIII, L=850	39	0,52	22,52
	2	Ø4ВрI, L=6050	4	0,56	

Технические требования см. 1.020.1-2с/89 3-4-ТТ.
Арматура класса АIII по ГОСТ 5781-82*, класса ВрI по ГОСТ 6727-80*.

Разраб.	Кахадзе		
Проверил	Касиев		
ГИП	Балавадзе		
Гл. инж.	Капанадзе		
Нач. отд.	Турманидзе		
Н. контр.	Балавадзе		

1.020.1-2с/89 3-4 К14

Сетка арматурная С26, С27

Стадия	Лист	Листов
Р		1

ТбилЗНИИЭП

Формат А4

ЗАВОД ЖЕЛЕЗОБЕТОННЫХ ИЗДЕЛИЙ

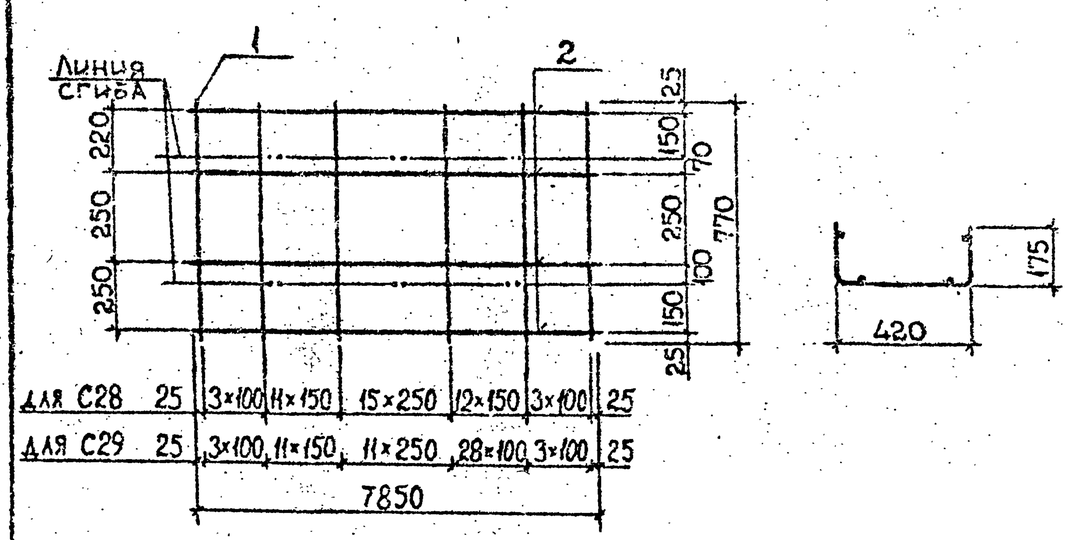

Марка сетки	Поз.	Наименование	Кол.	Масса ед., кг	Масса сетки, кг
С28	1	Ф12 АIII, L=770	45	0,68	33,48
	2	Ф4 ВрI, L=7850	4	0,72	
С29	1	Ф12 АIII L=770	57	0,68	41,64
	2	Ф4ВрI, L=7850	4	0,72	

Технические требования см. 1.020.1-2с/89 3-4-ТТ.
Арматура класса АIII по ГОСТ 5781-82*, класса ВрI по ГОСТ 6727-80*.

Разраб.	Кахадзе		1.020.1-2с/89 3-4 К15
Проверил	Хасиев		
ГИП	Балавадзе		Сетка арматурная С28, С29
Гл. инж.	Капанадзе		Стадия Р / Лист / Листов 1
Нач. отд.	Турманидзе		ТбилЗНИИЭП
Н. контр.	Балавадзе		

Взам. инв. № | Подпись и дата | Инв. № подл.

Формат А4

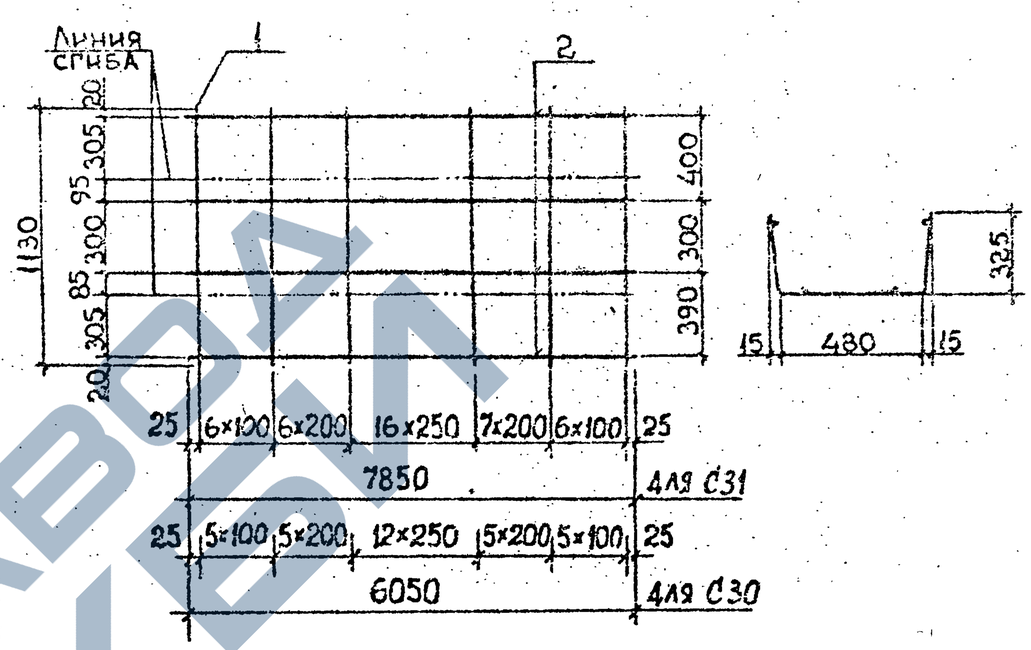

Марка сетки	Поз.	Наименование	Кол.	Масса ед., кг	Масса сетки, кг
С31	1	Ф12 АIII, L=1130	42	1,00	44,88
	2	Ф4ВрI, L=7850	4	0,72	
С30	1	Ф10 АIII, L=1130	33	0,70	25,34
	2	Ф4ВрI, L=6050	4	0,56	

Технические требования см. 1.020.1-2с/89 3-4-ТТ.
Арматура класса АIII по ГОСТ 5781-82*, класса ВрI по ГОСТ 6727-80*.

Разраб.	Кахадзе		1.020.1-2с/89 3-4 К16
Проверил	Хасиев		
ГИП	Балавадзе		Сетка арматурная С30, С31
Гл. инж.	Капанадзе		Стадия Р / Лист / Листов 1
Нач. отд.	Турманидзе		ТбилЗНИИЭП
Н. контр.	Балавадзе		

Взам. инв. № | Подпись и дата | Инв. № подл.

Формат А4

ЗАВОД ЖБИ

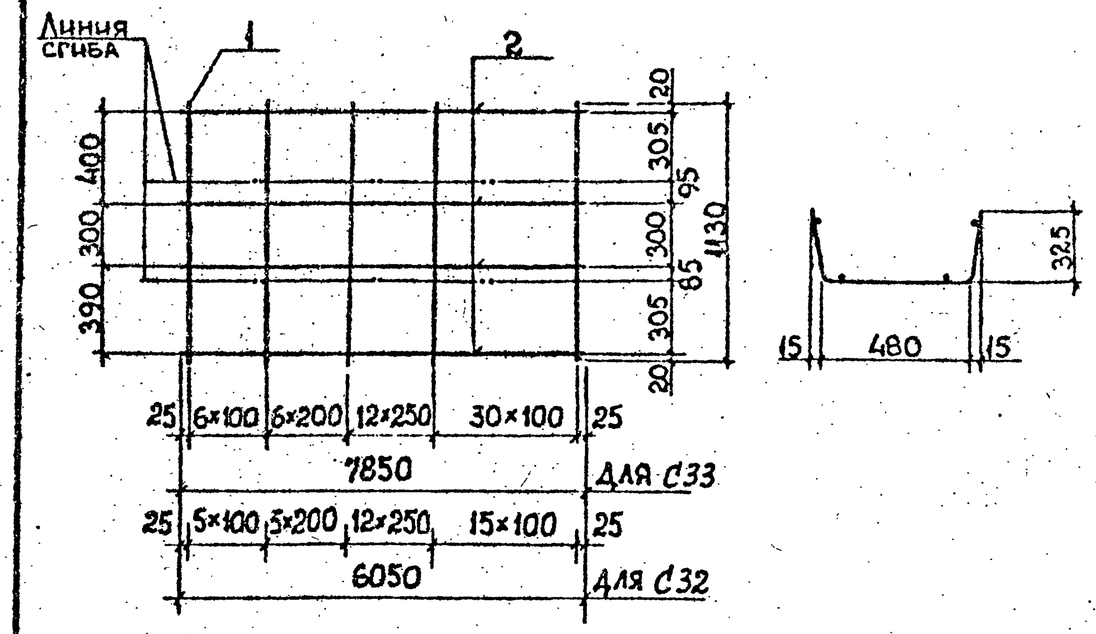

Марка сетки	Поз.	Наименование	Кол.	Масса ед., кг	Масса сетки, кг
С33	1	Ф12АIII, L=1130	55	1,00	57,88
	2	Ф4ВрI, L=7850	4	0,72	
С32	1	Ф10АIII, L=1130	38	0,70	28,84
	2	Ф4ВрI, L=6050	4	0,56	

Технические требования см. 1.020.1-2с/89 3-4-ТТ.
Арматура класса АIII по ГОСТ 5781-82*, класса ВрI по ГОСТ 6727-80*.

Разраб.	Кахадзе		
Проверил	Хасиев		
ГИП	Балавадзе		
Гл. инж.	Капанадзе		
Нач. отд.	Турманидзе		
Н. контр.	Балавадзе		

1.020.1-2с/89 3-4 К17

Сетка арматурная С32, С33

Стадия	Лист	Листов
Р		1

ТбилЗНИИЭП

Инв. № подл. | Подпись и дата | Взам. инв. №

Формат А4

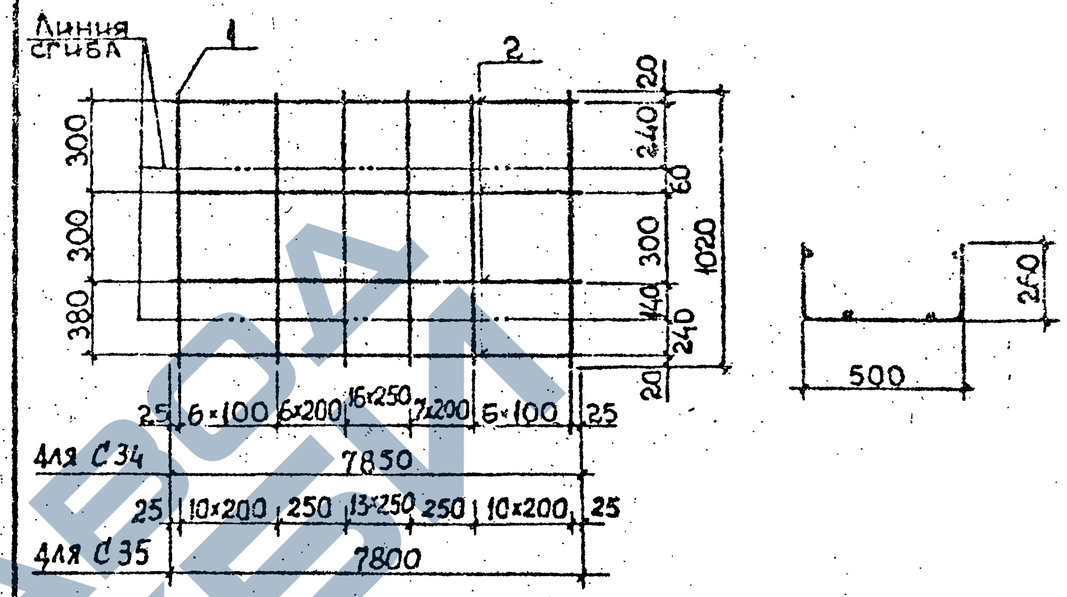

Марка сетки	Поз.	Наименование	Кол.	Масса ед., кг	Масса сетки, кг
С34	1	Ф12АIII, L=1020	42	0,91	41,10
	2	Ф4ВрI, L=7850	4	0,72	
С35	1	Ф12АIII, L=1020	36	0,91	35,64
	2	Ф4ВрI, L=7800	4	0,72	

Технические требования см. 1.020.1-2с/89 3-4-ТТ.
Арматура класса АIII по ГОСТ 5781-82*, класса ВрI по ГОСТ 6727-80*.

Разраб.	Кахадзе		
Проверил	Хасиев		
ГИП	Балавадзе		
Гл. инж.	Капанадзе		
Нач. отд.	Турманидзе		
Н. контр.	Балавадзе		

1.020.1-2с/89 3-4 К18

Сетка арматурная С34, С35

Стадия	Лист	Листов
Р		1

ТбилЗНИИЭП

Инв. № подл. | Подпись и дата | Взам. инв. №

Формат А4

ЗАВОД ЖЕЛЕЗОБЕТОНА

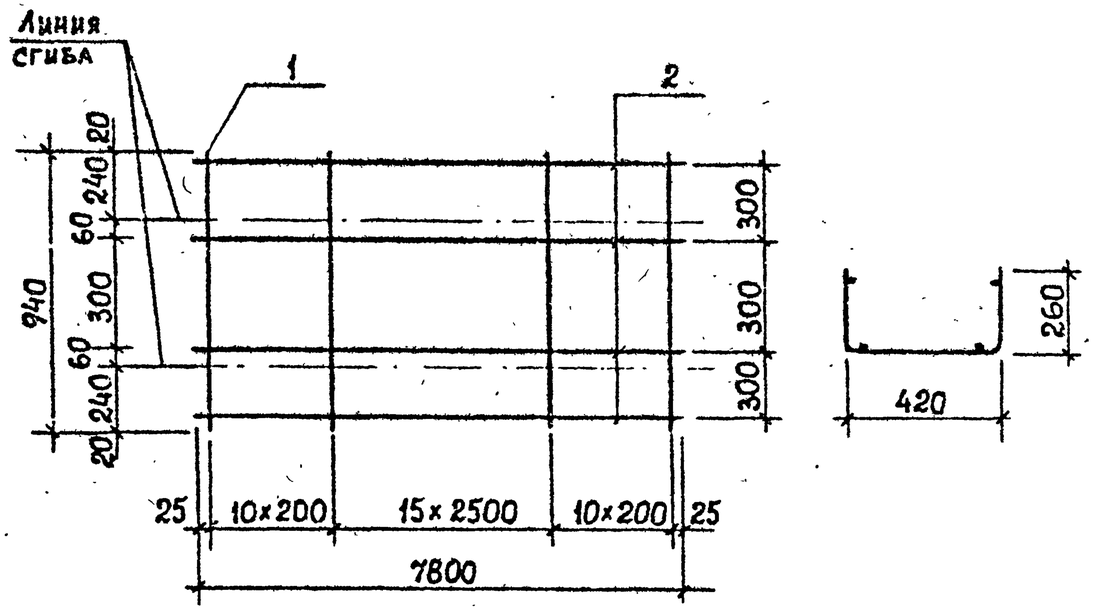

Марка сетки	Поз.	Наименование	Кол.	Масса ед., кг	Масса сетки, кг
С36	1	Ф12АIII, L=940	36	0,83	32,76
	2	Ф4ВрI, L=7800	4	0,72	
С37	1	Ф14АIII, L=940	36	1,14	43,92
	2	Ф4ВрI, L=7800	4	0,72	

Технические требования см. 1.020.1-2с/89 3-4-ТТ.
Арматура класса АIII по ГОСТ 5781-82*, класса ВрI по ГОСТ 6727-80*.

Разраб.	Кахадзе	
Проверил	Хасиев	
ГИП	Балавадзе	
Гл. инж.	Капанадзе	
Нач. отд.	Турманидзе	
Н. контр.	Балавадзе	

1.020.1-2с/89 3-4 К19

Сетка арматурная С36, С37

Стадия	Лист	Листов
Р		1

ТбилЗНИИЭП

Взам. инв. № | Подпись и дата | Инв. № подл.

Формат А4

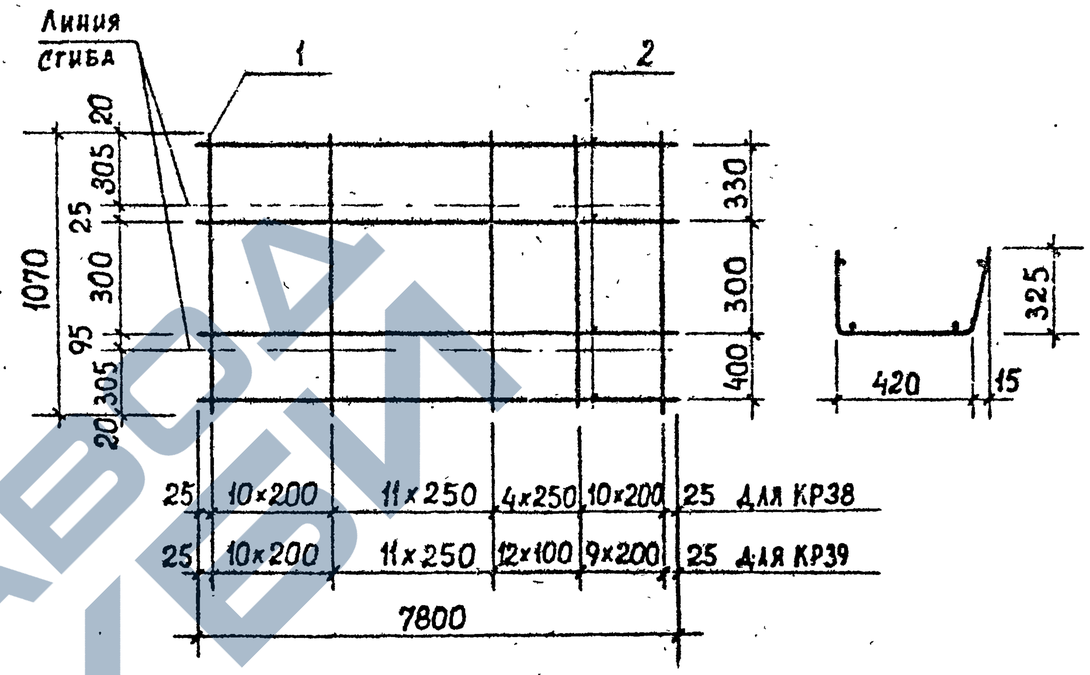

Марка сетки	Поз.	Наименование	Кол.	Масса ед., кг	Масса сетки, кг
С38	1	Ф12АIII, L=1070	36	0,95	37,08
	2	Ф4ВрI, L=7800	4	0,72	
С39	1	Ф12АIII, L=1070	43	0,95	43,73
	2	Ф4ВрI, L=7800	4	0,72	

Технические требования см. 1.020.1-2с/89 3-4-ТТ.
Арматура класса АIII по ГОСТ 5781-82*, класса ВрI по ГОСТ 6727-80*.

Разраб.	Кахадзе	
Проверил	Хасиев	
ГИП	Балавадзе	
Гл. инж.	Капанадзе	
Нач. отд.	Турманидзе	
Н. контр.	Балавадзе	

1.020.1-2с/89 3-4 К20

Сетка арматурная С38, С39

Стадия	Лист	Листов
Р		1

ТбилЗНИИЭП

Взам. инв. № | Подпись и дата | Инв. № подл.

Формат А4

ЗАВОДА ЖЕЛЕЗОБЕТОНОВ

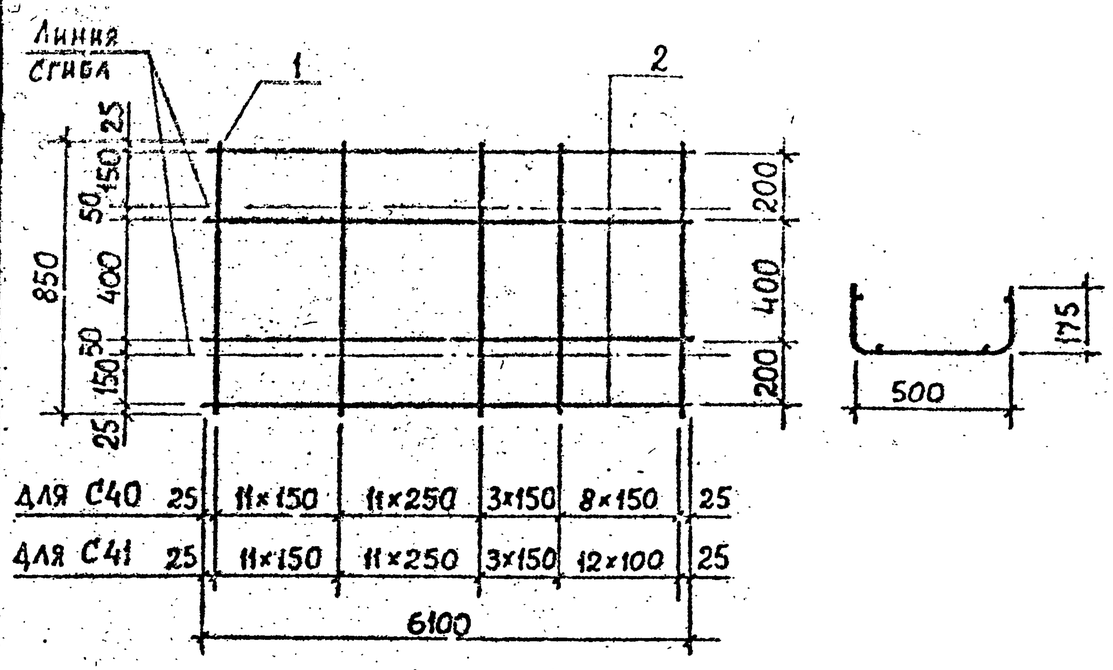

Марка сетки	Поз.	Наименование	Кол.	Масса ед., кг	Масса сетки, кг
С40	1	Ф10АIII, L=850	34	0,52	19,92
	2	Ф4ВрI, L=6100	4	0,56	
С41	1	Ф10АIII, L=850	38	0,52	22,00
	2	Ф4ВрI, L=6100	4	0,56	

Технические требования см. 1.020.1-2с/89 3-4-ТТ.
Арматура класса АIII по ГОСТ 5781-82*, класса ВрI по ГОСТ 6727-80*.

Разраб.	Кахадзе		1.020.1-2с/89 3-4 К21
Проверил	Хасиев		
ГИП	Балавадзе		
Гл. инж.	Капанадзе		Сетка арматурная С40, С41
Нач. отд.	Турманидзе		Стадия Р · Лист · Листов 1
Н. контр.	Балавадзе		ТбилЗНИИЭП

Инв. № подл. | Подпись и дата | Взам. инв. №

Формат А4

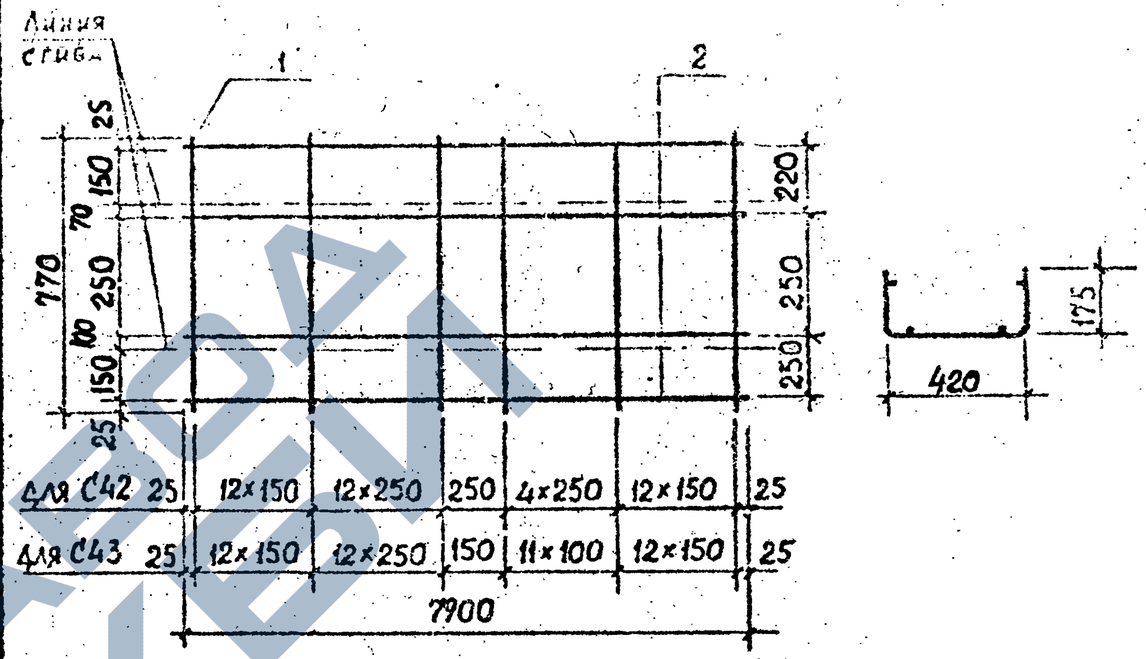

Марка сетки	Поз	Наименование	Кол.	Масса ед., кг	Масса сетки, кг
С42	1	Ф12АIII, L=770	42	0,68	31,44
	2	Ф4ВрI, L=7900	4	0,72	
С43	1	Ф12АIII, L=770	49	0,68	36,20
	2	Ф4ВрI, L=7900	4	0,72	

Технические требования см. 1.020.1-2с/89 3-4-ТТ.
Арматура класса АIII по ГОСТ 5781-82*, класса ВрI по ГОСТ 6727-80*.

Разраб.	Кахадзе		1.020.1-2с/89 3-4 К22
Проверил	Хасиев		
ГИП	Балавадзе		
Гл. инж.	Капанадзе		Сетка арматурная С42, С43
Нач. отд.	Турманидзе		Стадия Р · Лист · Листов 1
Н. контр.	Балавадзе		ТбилЗНИИЭП

Инв. № подл. | Подпись и дата | Взам. инв. №

Формат А4

ЗАВОДА ЖБИ

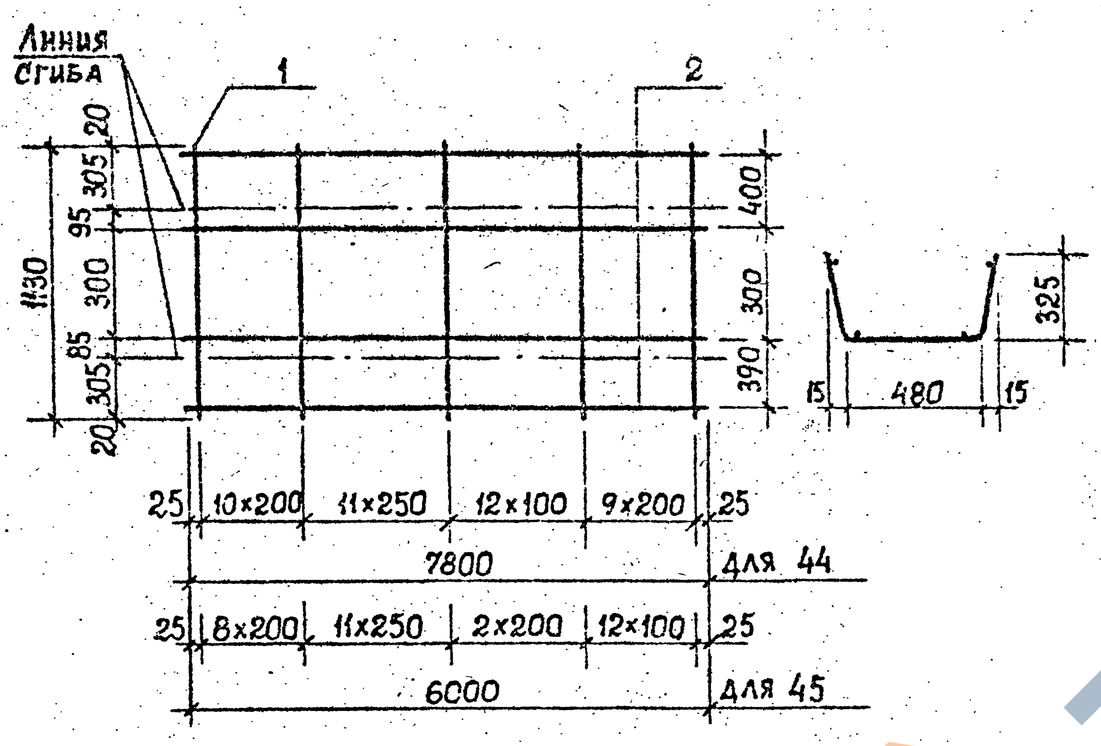

Марка сетки	Поз.	Наименование	Кол.	Масса ед., кг	Масса сетки, кг
С44	1	Ø12АIII, L=1130	43	1,00	45,88
	2	Ø4ВрI, L=7800	4	0,72	
С45	1	Ø10АIII, L=1130	34	0,70	26,04
	2	Ø4ВрI, L=6000	4	0,56	

Технические требования см. 1.020.1-2с/89 3-4-ТТ.
Арматура класса АIII по ГОСТ 5781-82*, класса ВрI по ГОСТ 6727-80*.

Разраб.	Кахадзе		1.020.1-2с/89 3-4 К23
Проверил	Хаснев		
ГИП	Балавадзе		
Гл. инж.	Капанадзе		Сетка арматурная С44, С45
Нач. отд.	Турманидзе		Стадия Р, Лист, Листов 1
Н. контр.	Балавадзе		ТбилЗНИИЭП

Инв. № подл. | Подпись и дата | Взам. инв. №

Формат А4

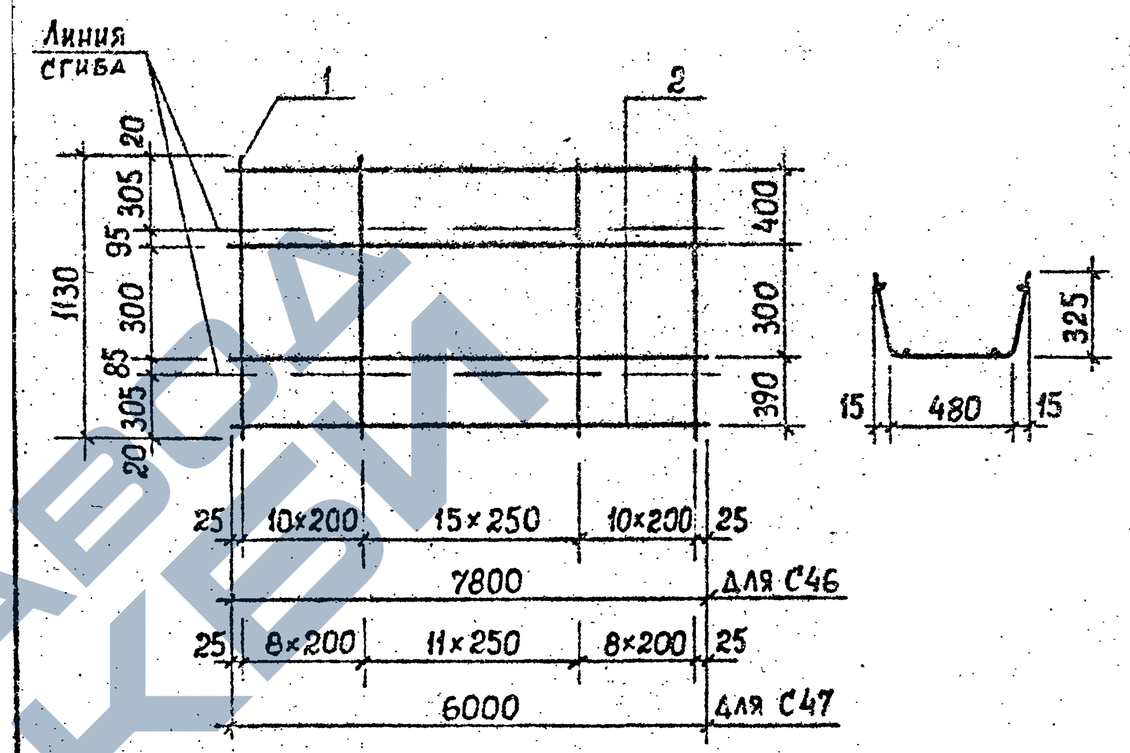

Марка сетки	Поз.	Наименование	Кол.	Масса ед., кг	Масса сетки, кг
С46	1	Ø12АIII, L=1130	36	1.00	38,88
	2	Ø4ВрI, L=7800	4	0,72	
С47	1	Ø10АIII, L=1130	28	0,70	21,84
	2	Ø4ВрI, L=6000	4	0,56	

Технические требования см. 1.020.1-2с/89 3-4-ТТ.
Арматура класса АIII по ГОСТ 5781-82*, класса ВрI по ГОСТ 6727-80*.

Разраб.	Кахадзе		1.020.1-2с/89 3-4 К24
Проверил	Хаснев		
ГИП	Балавадзе		
Гл. инж.	Капанадзе		Сетка арматурная С46, С47
Нач. отд.	Турманидзе		Стадия Р, Лист, Листов 1
Н. контр.	Балавадзе		ТбилЗНИИЭП

Инв. № подл. | Подпись и дата | Взам. инв. №

Формат А4

ЗАВОД ЖБИ

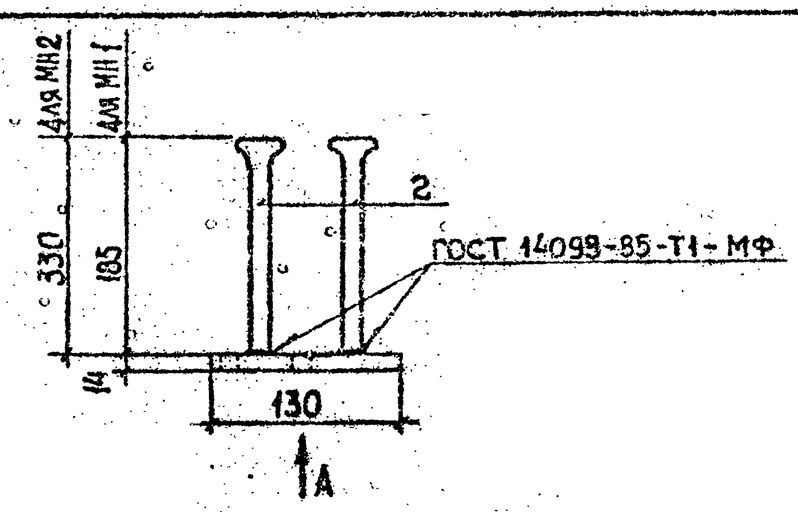

Вид А

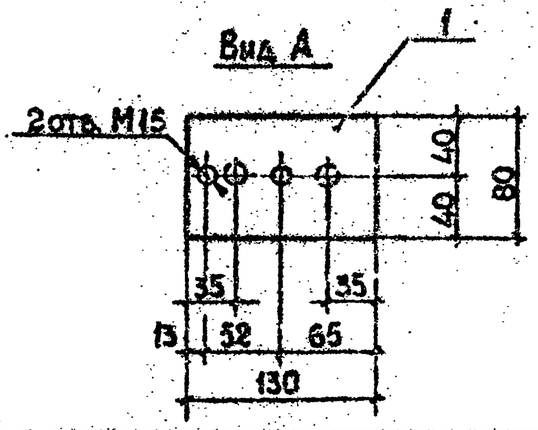

Марка изделия	Поз.	Наименование	Кол.	Масса ед., кг	Масса изделия, кг
МН1	1	-14×80, L=130	1	1,14	1,82
	2	Ф16АIII, L=215	2	0,34	
МН2	1	-14×80, L=130	1	1,14	2,28
	2	Ф16АIII, L=360	2	0,57	

Технические требования см. 1.020.1-2с/89 3-4-ТТ.
Арматура класса АIII по ГОСТ 5781-82*.
Полоса по ГОСТ 103-76*, марка стали Вст3пс6-1.

Разраб.	Какадзе		1.020.1-2с/89 3-4 К25
Проверил	Хаспев		
ГИП	Баллавадзе		
Гл. инж.	Капанадзе		
Нач. отд.	Гурманидзе		Изделие закладное МН1, МН2
Н. контр.	Баллавадзе		Стадия Р / Лист / Листов 1 / ТбилЗНИИЭП

Инв. № подл. | Подпись и дата | Взам. инв. №

Формат А4

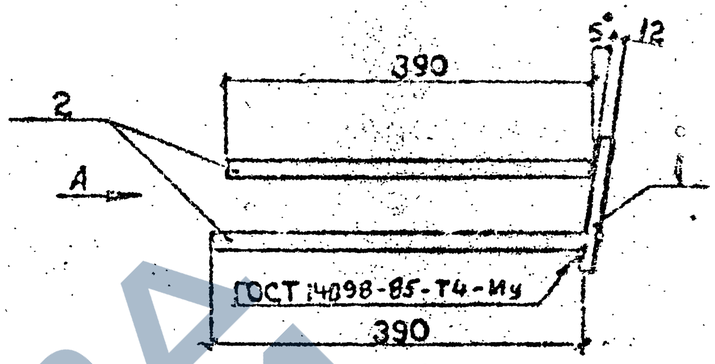

Вид А

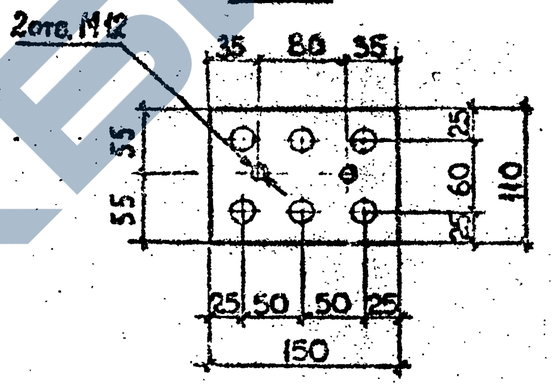

Марка изделия	Поз.	Наименование	Кол.	Масса ед., кг	Масса изделия, кг
МН3	1	-12×110, L=150	1	1,55	5,27
	2	Ф16АIII, L=390	6	0,62	

Технические требования см. 1.020.1-2с/89 3-4-ТТ.
Арматура класса АIII по ГОСТ 5781-82*.
Полоса по ГОСТ 103-76*, марка стали Вст3пс6-1.

Разраб.	Какадзе		1.020.1-2с/89 3-4 К26
Проверил	Хаспев		
ГИП	Баллавадзе		
Гл. инж.	Капанадзе		
Нач. отд.	Гурманидзе		Изделие закладное МН3
Н. контр.	Баллавадзе		Стадия Р / Лист / Листов 1 / ТбилЗНИИЭП

Инв. № подл. | Подпись и дата | Взам. инв. №

Формат А4

ЗАВОД ЖЕЛЕЗОБЕТОННЫХ ИЗДЕЛИЙ

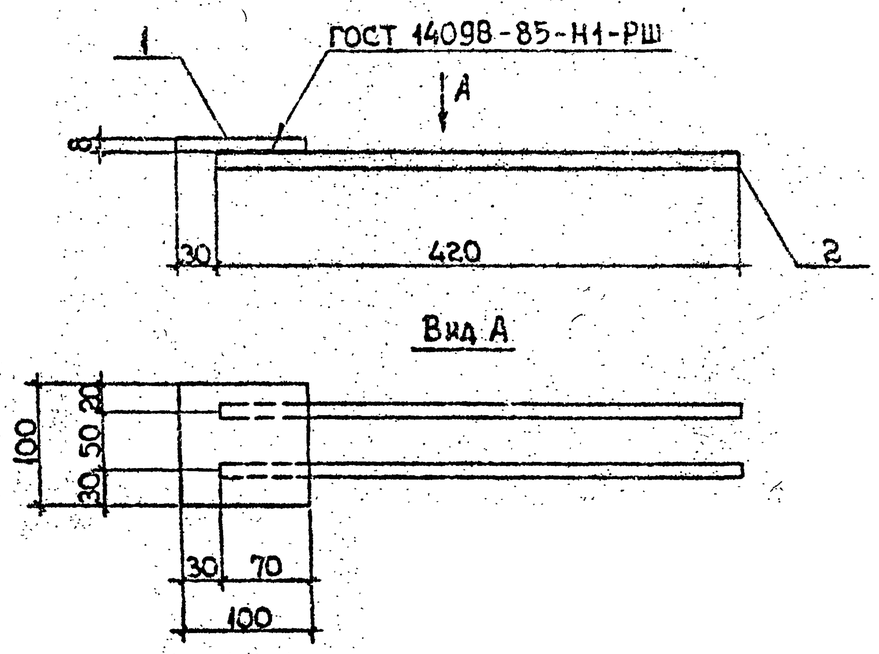

Марка изделия	Поз.	Наименование	Кол.	Масса ед., кг	Масса изделия, кг
МН4	1	−8×100, L=100	1	0,63	1,15
	2	Ф10АIII, L=420	2	0,26	

Технические требования см. 1.020.1-2с/89 3-4-ТТ.
Арматура класса АIII по ГОСТ 5781-82*.
Полоса по ГОСТ 103-76*, марка стали Вст3пс6-1.

Разраб	Кахадзе		1.020.1-2с/89 3-4 К27
Проверил	Хасиев		
ГИП	Балавадзе		
Гл. инж.	Капанадзе		Изделие закладное МН4
Нач. отд.	Турманидзе		Стадия Р · Лист · Листов 1
Н. контр.	Балавадзе		ТбилЗНИИЭП

Инв. № подл. | Подпись и дата | Взам. инв. №

Формат А4

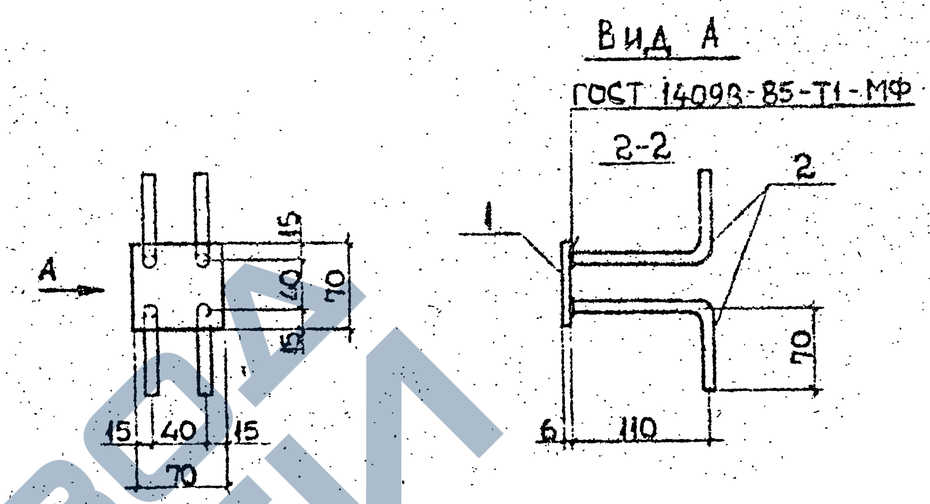

Марка изделия	Поз.	Наименование	Кол.	Масса ед., кг	Масса изделия, кг
МН5	1	−6×70, L=70	1	0,23	0,37
	2	Ф8АIII, L=180	2	0,07	

Технические требования см. 1.020.1-2с/89 3-4-ТТ.
Арматура класса АIII по ГОСТ 5781-82*.
Полоса по ГОСТ 103-76*, марка стали Вст3пс6-1.

Разраб	Кахадзе		1.020.1-2с/89 3-4 К28
Проверил	Хасиев		
ГИП	Балавадзе		
Гл. инж	Капанадзе		Изделие закладное МН5
Нач отд	Турманидзе		Стадия Р · Лист · Листов 1
Н. контр	Балавадзе		ТбилЗНИИЭП

Инв. № подл. | Подпись и дата | Взам. инв. №

Формат А4

ЗАВОД КБИ

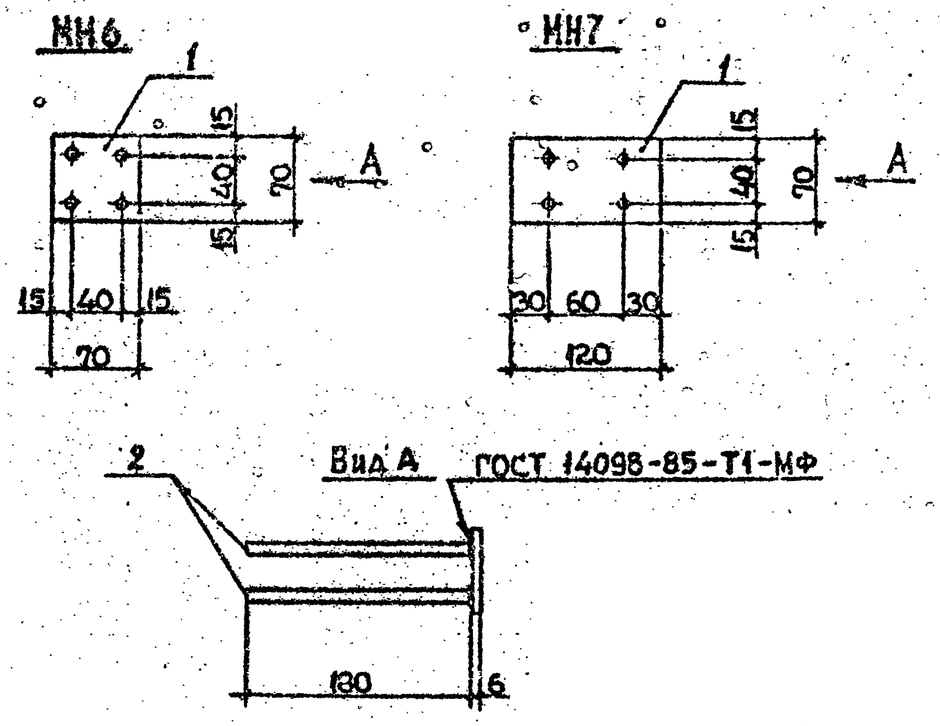

Марка изделия	Поз.	Наименование	Кол.	Масса ед., кг	Масса изделия, кг
МН6	1	-6×70, L=70	1	0,23	0,51
	2	Ф8АIII, L=180	4	0,07	
МН7	1	-6×70, L=120	1	0,40	0,68
	2	Ф8АIII, L=180	4	0,07	

Технические требования см. 1.020.1-2с/89 3-4-ТТ.
Арматура класса АIII по ГОСТ 5781-82*.
Полоса по ГОСТ 103-76*, марка стали Вст3пс6-1.

Разраб.	Кахадзе		1.020.1-2с/89 3-4 К29
Проверил	Хасиев		
ГИП	Балавадзе		
Гл. инж.	Капанадзе		Изделие закладное МН6, МН7
Нач. отд.	Турманидзе		Стадия Р · Лист · Листов 1
Н. контр.	Балавадзе		ТбилЗНИИЭП

Инв. № подл. | Подпись и дата | Взам. инв. №

Формат А4

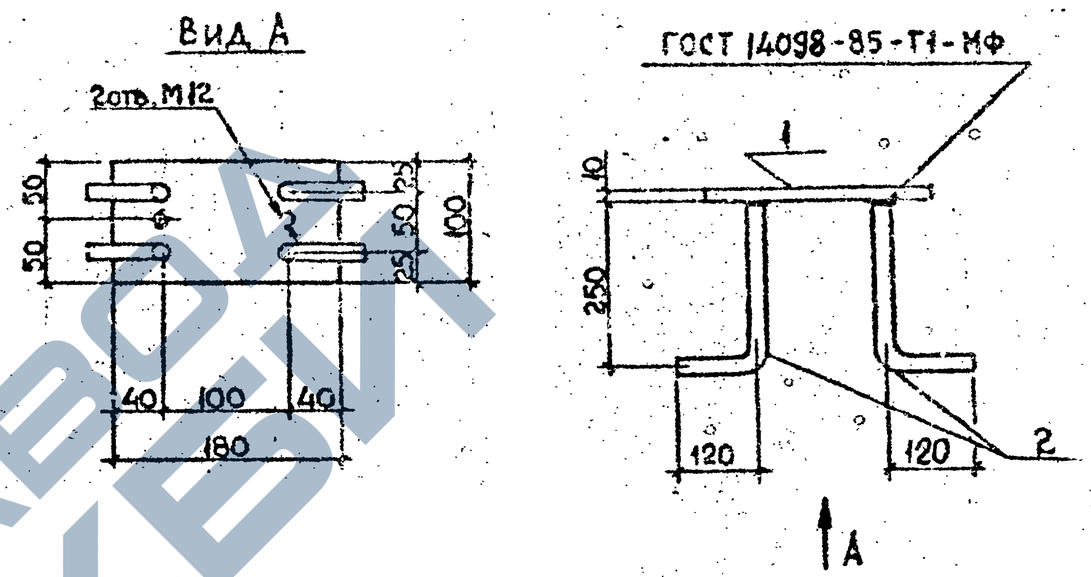

Марка изделия	Поз.	Наименование	Кол.	Масса ед., кг	Масса изделия, кг
МН8	1	-10×100, L=180	1	1.41	2,97
	2	Ф12АIII, L=370	4	0,39	

Технические требования см. 1.020.1-2с/89 3-4-ТТ.
Арматура класса АIII по ГОСТ 5781-82*.
Полоса по ГОСТ 103-76*, марка стали Вст3пс6-1.

Разраб.	Кахадзе		1.020.1-2с/89 3-4 К30
Проверил	Хасиев		
ГИП	Балавадзе		
Гл. инж.	Капанадзе		Изделие закладное МН8
Нач. отд.	Турманидзе		Стадия Р · Лист · Листов
Н. контр.	Балавадзе		ТбилЗНИИЭП

Инв. № подл. | Подпись и дата | Взам. инв. №

Формат А4

ЗАВОД ЖБИ

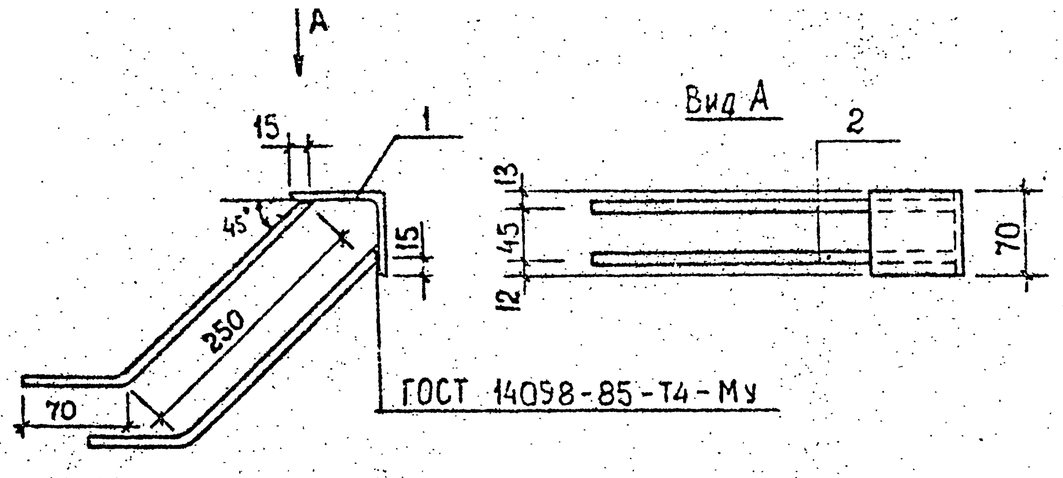

Марка изделия	Поз.	Наименование	Кол.	Масса ед., кг	Масса изделия, кг
МН9	1	L70×6, L=70	1	0,45	0,95
	2	Ф8 АIII, L=320	4	0,25	

Технические требования см. 1.020.1-2с/89 3-4-ТТ.
Арматура класса АIII по ГОСТ 5781-82*.
Уголок по ГОСТ 8509-86, марка стали Вст3пс6-1.

Разраб.	Кахадзе		1.020.1-2с/89 3-4 К31
Проверил	Хасиев		
ГИП	Балавадзе		
Гл. инж.	Капанадзе		Изделие закладное МН9
Нач. отд.	Турманидзе		Стадия Р / Лист / Листов 1
Н. контр.	Балавадзе		ТбилЗНИИЭП

Взам. инв. № | Подпись и дата | Инв. № подл.

Формат А4

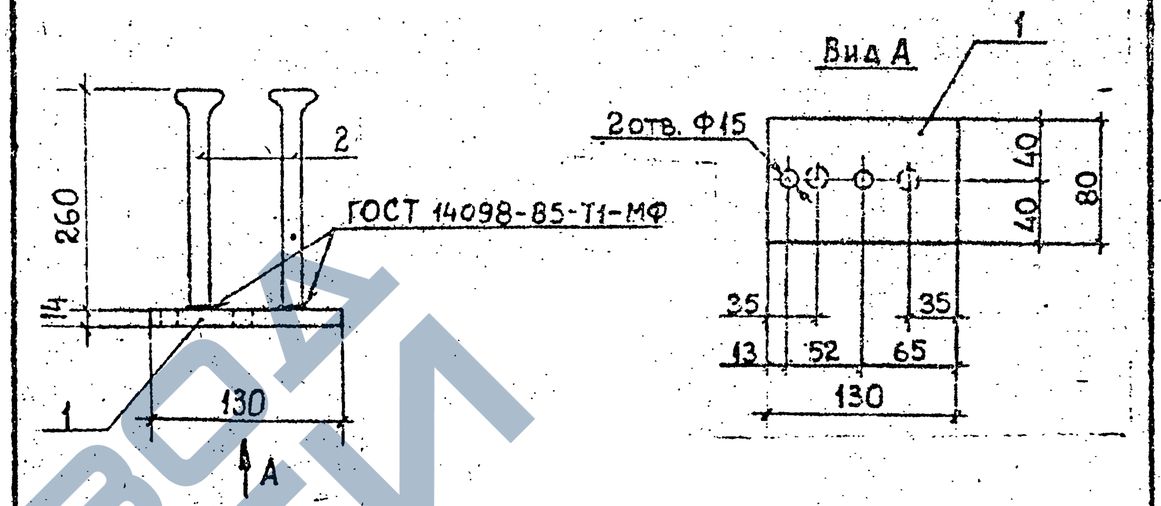

Марка изделия	Поз.	Наименование	Кол.	Масса ед., кг	Масса изделия, кг
МН10	1	-14×80, L=130	1	1,14	2,06
	2	Ф16 АIII, L=290	2	0,46	
МН11	1	-14×80, L=130	1	1,14	2,58
	2	Ф20 АIII, L=290	2	0,72	

Технические требования см. 1.020.1-2с/89 3-4-ТТ.
Арматура класса АIII по ГОСТ 5781-82*.
Полоса по ГОСТ 103-76*, марка стали Вст3пс6-1.

Разраб.	Кахадзе		1.020.1-2с/89 3-4 К32
Проверил	Хасиев		
ГИП	Балавадзе		
Гл. инж.	Капанадзе		Изделие закладное МН10, МН11
Нач. отд.	Турманидзе		Стадия Р / Лист / Листов
Н. контр.	Балавадзе		ТбилЗНИИЭП

Взам. инв. № | Подпись и дата | Инв. № подл.

Формат А4

ЗАВОД КЕБИ

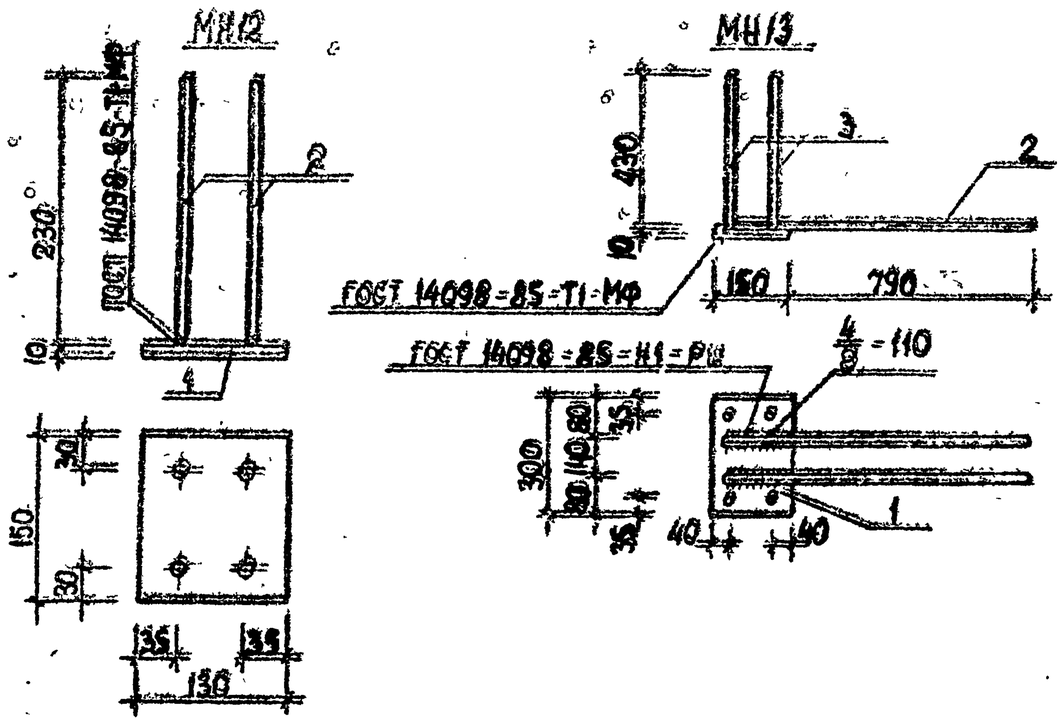

Марка изделия	Поз.	Наименование	Кол.	Масса ед., кг	Масса изделия, кг
МН 12	1	-10×150, L=130	1	1,53	2,41
	2	Ф12АIII, L=230	4	0,22	
МН 13	1	-10×150, L=300	1	3,53	8,65
	2	Ф18АIII, L=900	2	1,80	
	3	Ф12АIII, L=430	4	0,38	

Технические требования см. 1.020.1-2с/89 3-4-ТТ.
Арматура класса АIII по ГОСТ 5781-82*.
Полоса по ГОСТ 103-76*, марка стали Вст3пс6-1.

Разраб.	Кахадзе		1.020.1-2с/89 3-4 К33
Проверил	Хасиев		
ГИП	Балавадзе		
Гл. инж.	Капанадзе		Изделие закладное МН12, МН13
Нач. отд.	Гурманидзе		Стадия Р / Лист / Листов 1
Н. контр.	Балавадзе		ТбилЗНИИЭП

Инв. № подл. | Подпись и дата | Взам. инв. №

Формат А4

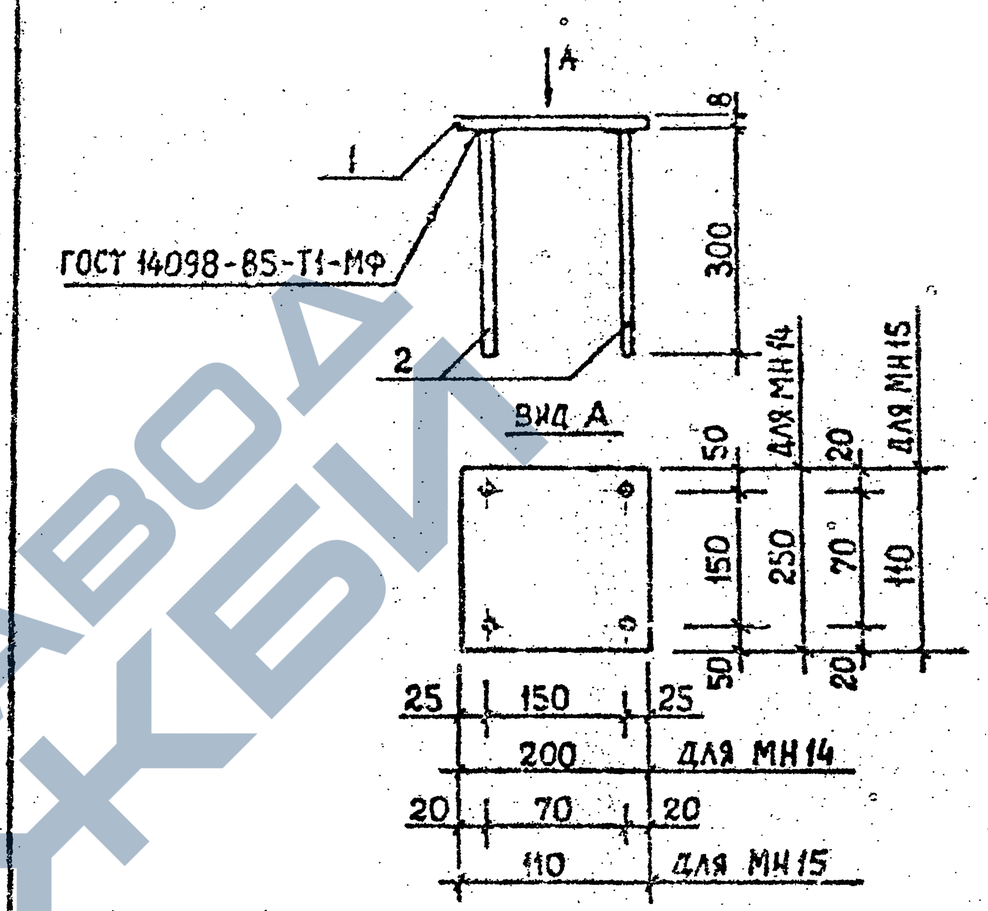

Марка изделия	Поз.	Наименование	Кол.	Масса ед., кг	Масса изделия, кг
МН 14	1	-8×200, L=250	1	3,14	3,90
	2	Ф10АIII, L=300	4	0,19	
МН 15	1	-8×110, L=110	1	0,76	1,52
	2	Ф10АIII, L=300	4	0,19	

Технические требования см. 1.020.1-2с/89 3-4-ТТ.
Арматура класса АIII по ГОСТ 5781-82*.
Полоса по ГОСТ 103-76*, марка стали Вст3пс6-1.

Разраб.	Кахадзе		1.020.1-2с/89 3-4 К34
Проверил	Хасиев		
ГИП	Балавадзе		
Гл. инж.	Капанадзе		Изделие закладное МН14 МН15
Нач. отд.	Гурманидзе		Стадия Р / Лист / Листов 1
Н. контр.	Балавадзе		ТбилЗНИИЭП

Инв. № подл. | Подпись и дата | Взам. инв. №

Формат А4

ЗАВОД ЖБИ

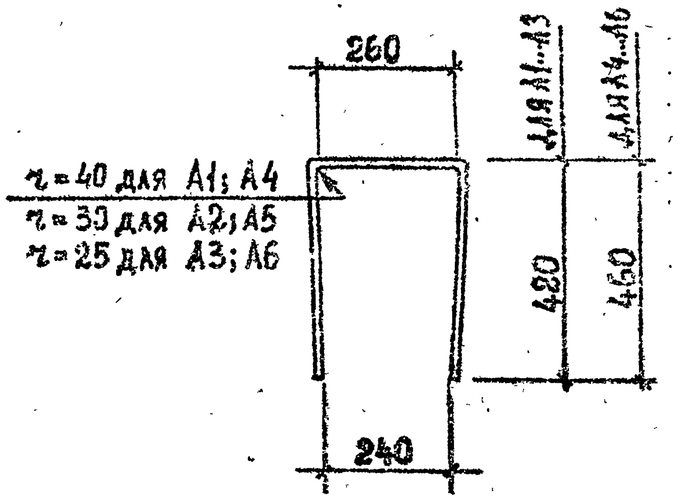

Марка изделия	Поз.	Наименование	Кол.	Масса ед., кг	Масса изделия, кг
А1	1	Ф12 АIII, L=1100	1	0,98	0,98
А2	1	Ф10 АIII, L=1100	1	0,68	0,68
А3	1	Ф8 АIII, L=1100	1	0,43	0,43
А4	1	Ф12 АIII, L=1180	1	1.05	1.05
А5	1	Ф10 АIII, L=1180	1	0,73	0,73
А6	1	Ф8 АIII, L=1180	1	0,47	0,47

Технические требования см. 1.020.1-2с/89 3-4-ТТ.
Арматура класса АIII по ГОСТ 5781-82*.

Разраб.	Кахадзе		1.020.1-2с/89 3-4 К35
Проверил	Хасиев		
ГИП	Балавадзе		Стержень гнутый А1...А6
Гл. инж.	Капанадзе		Стадия Р · Лист · Листов 1
Нач. отд.	Гурманидзе		ТбилЗНИИЭП
Н. контр.	Балавадзе		

Инв. № подл. | Подпись и дата | Взам. инв. №

Формат А4

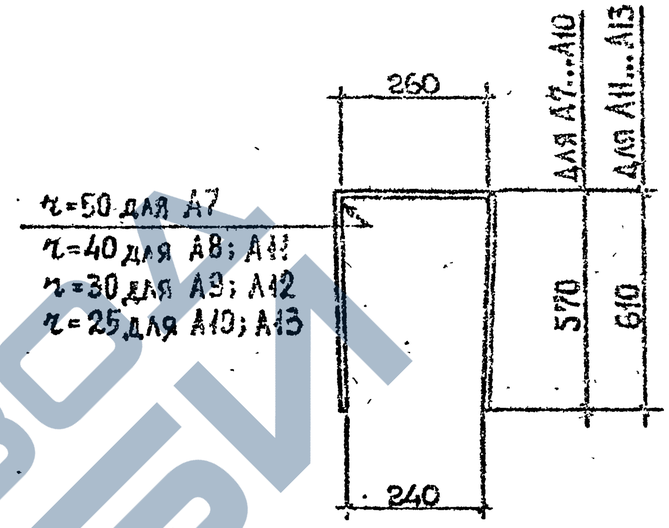

Марка изделия	Поз.	Наименование	Кол.	Масса ед., кг	Масса изделия, кг
А7	1	Ф14 АIII, L=1400	1	1.69	1,69
А8	1	Ф12 АIII, L=1400	1	1.24	1.24
А9	1	Ф10 АIII, L=1400	1	0,86	0,86
А10	1	Ф8 АIII, L=1400	1	0,55	0,55
А11	1	Ф12 АIII, L=1480	1	1,31	1,31
А12	1	Ф10 АIII, L=1480	1	0,91	0,91
А13	1	Ф8 АIII, L=1480	1	0,58	0,58

Технические требования см. 1.020.1-2с/89 3-4-ТТ.
Арматура класса АIII по ГОСТ 5781-82*.

Разраб.	Кахадзе		1.020.1-2с/89 3-4 К36
Проверил	Хасиев		
ГИП	Балавадзе		Стержень гнутый А7...А13
Гл. инж.	Капанадзе		Стадия Р · Лист · Листов 1
Нач. отд.	Гурцачидзе		ТбилЗНИИЭП
Н. контр.	Балавадзе		

Инв. № подл. | Подпись и дата | Взам. инв. №

Формат А4

ЗАВОД ЖБИ

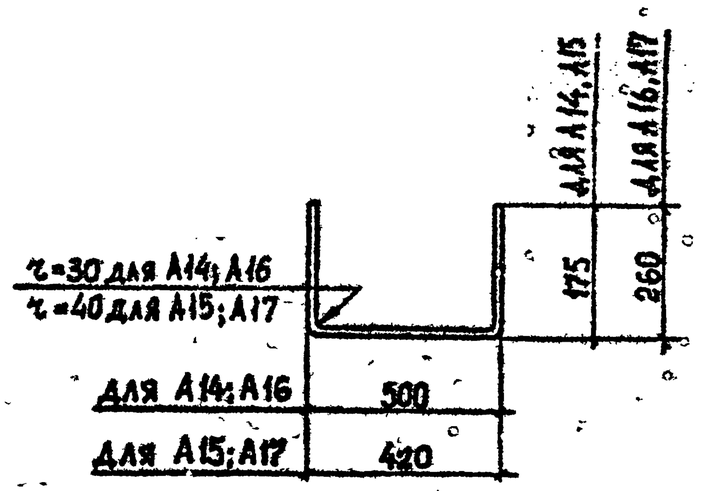

Марка изделия	Поз.	Наименование	Кол.	Масса ед., кг	Масса изделия, кг
А14	1	Ф10АIII, L=850	1	0,52	0,52
А15	1	Ф12АIII, L=770	1	0,68	0,68
А16	1	Ф10АIII, L=1020	1	0,63	0,63
А17	1	Ф12АIII, L=940	1	0,83	0,83

Технические требования см. 1.020.1-2с/89 3-4-ТТ.
Арматура класса АIII по ГОСТ 5781-82*.

Разраб.	Кахадзе		
Проверил	Хаснев		
ГИП	Балавадзе		
Гл. инж.	Капанадзе		
Нач. отд.	Турманидзе		
Н. контр.	Балавадзе		

1.020.1-2с/89 3-4 К37

Стержень гнутый А14...А17

Стадия	Лист	Листов
Р		1

ТбилЗНИИЭП

Инв. № подл. | Подпись и дата | Взам. инв. №

Формат А4

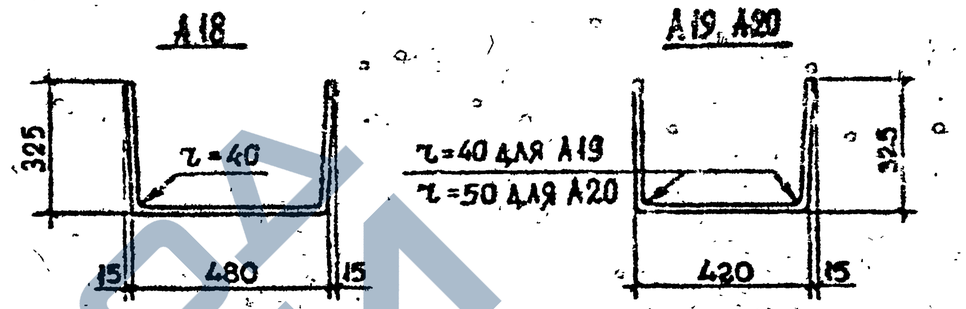

Марка изделия	Поз.	Наименование	Кол.	Масса ед., кг	Масса изделия, кг
А18	1	Ф12АIII, L=1130	1	1,00	1,00
А19	1	Ф12АIII, L=1070	1	0,95	0,95
А20	1	Ф14АIII, L=1070	1	1,29	1,29

Технические требования см. 1.020.1-2с/89 3-4-ТТ.
Арматура класса АIII по ГОСТ 5781-82*.

Разраб.	Кахадзе		
Проверил	Хаснев		
ГИП	Балавадзе		
Гл. инж.	Капанадзе		
Нач. отд.	Турманидзе		
Н. контр.	Балавадзе		

1.020.1-2с/89 3-4 К38

Стержень гнутый А18...А20

Стадия	Лист	Листов
Р		1

ТбилЗНИИЭП

Инв. № подл. | Подпись и дата | Взам. инв. №

Формат А4

ЗАВОД ЖБИ

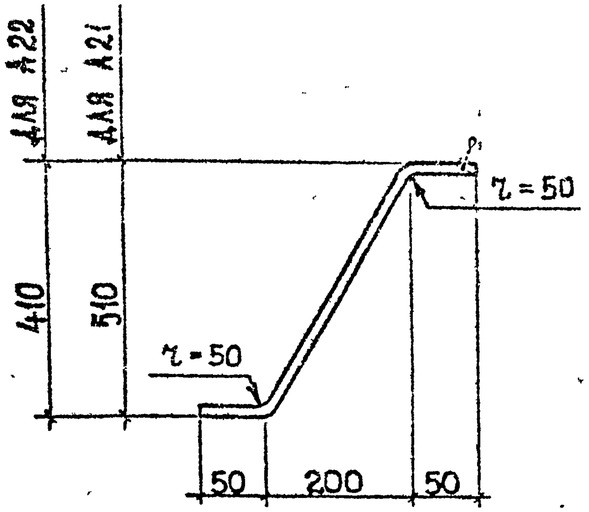

Марка изделия	Поз.	Наименование	Кол.	Масса ед., кг	Масса изделия, кг
А21	1	Ф16 А III, L=664	1	1.05	1.05
А22	1	Ф16 А III, L=556	1	0,88	0,88

Технические требования см. 1.020.1-2с/89 3-4-ТТ.
Арматура класса А III по ГОСТ 5781-82*.

Разраб	Кахадзе		1.020.1-2с/89 3-4 К39
Проверил	Хасиев		
ГИП	Балавадзе		
Гл. инж	Капанадзе		
Нач. отд	Турманидзе		Стержень гнутый А21, А22
Н. контр.	Балавадзе		Стадия Р · Лист · Листов 1 · ТбилЗНИИЭП

Формат А4

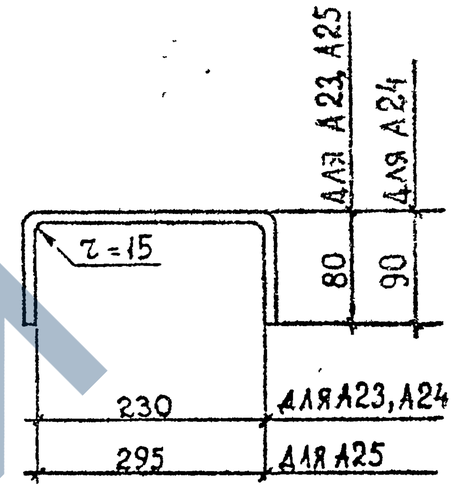

Марка изделия	Поз.	Наименование	Кол.	Масса ед., кг	Масса изделия, кг
А23	1	Ф10 А I, L=390	1	0,24	0,24
А24	1	Ф12 А I, L=410	1	0,36	0,36
А25	1	ø12 А III, L=455	1	0.40	0,40

Технические требования см. 1.020.1-2с/89 3-4-ТТ.
Арматура класса А I и А III по ГОСТ 5781-82*.

Разраб	Кахадзе		1.020.1-2с/89 3-4 К40
Проверил	Хасиев		
ГИП	Балавадзе		
Гл. инж	Капанадзе		
Нач. отд	Турманидзе		Стержень гнутый А23, А24, А25
Н. контр	Балавадзе		Стадия Р · Лист · Листов 1 · ТбилЗНИИЭП

Формат А4

Взам. инв. № · Подпись и дата · Инв. № подл.

А26

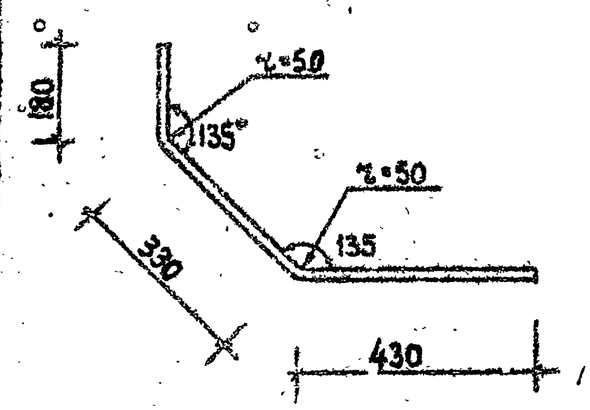

А27

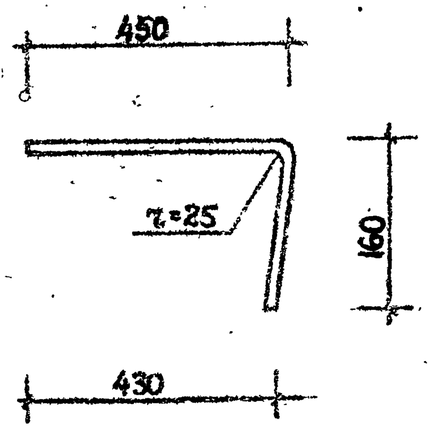

Марка изделия	Поз.	Наименование	Кол.	Масса ед., кг	Масса изделия, кг
А26	1	Ф14 А III, L=940	1	1,14	1,14
А27	1	ø8 А III, L=610	1	0,24	0,24

Технические требования см. 1.020.1-2с/89 3-4-ТТ.
Арматура класса А III по ГОСТ 5781-82*.

Разраб.	Кахадзе		
Проверил	Хасиев		
ГИП	Баллавадзе		
Гл. инж.	Капанадзе		
Нач. отд.	Турмачидзе		
Н. контр.	Баллавадзе		

1.020.1-2с/89 3-4 К41

Стержень гнутый А26, А27

Стадия	Лист	Листов
Р		1

ТбилЗНИИЭП

Инв. № подл. | Подпись и дата | Взам. инв. №

Формат А4

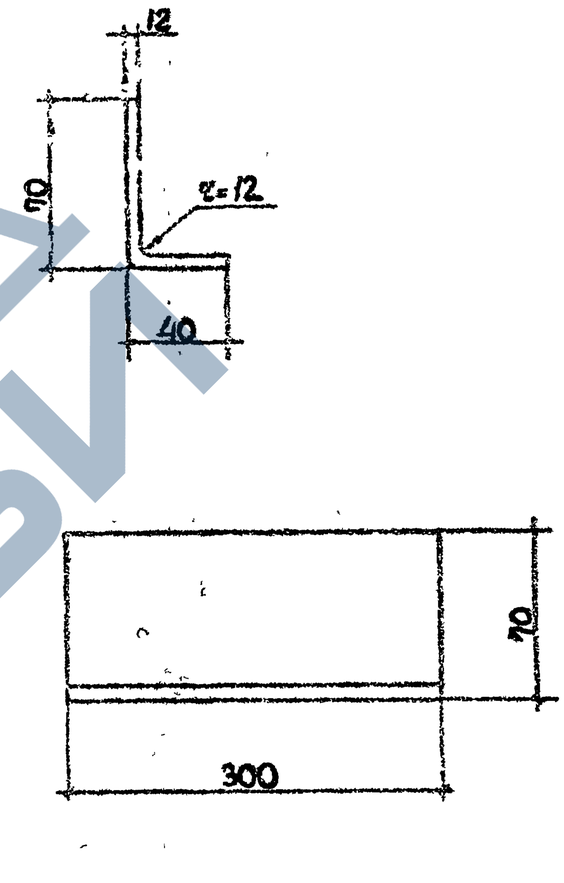

Марка изделия	Поз.	Наименование	Кол.	Масса ед., кг	Масса изделия, кг
Пластина	1	-12×100, L=300	1	2,83	2,83

Разраб.	[illegible]		
Проверил	[illegible]		
ГИП	[illegible]		
Гл. инж.	[illegible]		
Нач. отд.	Турмачидзе		
Н. контр.	Баллавадзе		

1.020.1-2с/89 3-4 К42

Пластина

Стадия	Лист	Листов
Р		1

ТбилЗНИИЭП

1962-33

Инв. № подл. | Подпись и дата | Взам. инв. №

Формат А4

ЗАВОД ЖБИ