ТИПОВЫЕ СТРОИТЕЛЬНЫЕ КОНСТРУКЦИИ
ИЗДЕЛИЯ И УЗЛЫ

СЕРИЯ 3.501-180.95

ДОПОЛНИТЕЛЬНЫЕ УСТРОЙСТВА НА МОСТАХ ПОД ЖЕЛЕЗНУЮ ДОРОГУ НОРМАЛЬНОЙ КОЛЕИ

ВЫПУСК 1

КОМПРЕССОРНЫЕ СТАНЦИИ И РАЗВОДЯЩАЯ СЕТЬ

РАБОЧИЕ ЧЕРТЕЖИ

РАЗРАБОТАНЫ АО "ТРАНСМОСТ"		УТВЕРЖДЕНЫ МПС РФ
ГЛАВНЫЙ ИНЖЕНЕР	В.С.КИСЛЯКОВ	ВВЕДЕНЫ В ДЕЙСТВИЕ АО "ТРАНСМОСТ"
НАЧАЛЬНИК ОТДЕЛА ТИПОВОГО ПРОЕКТИРОВАНИЯ	С.С.ТКАЧЕНКО	ПРИКАЗ N
ГЛАВНЫЙ ИНЖЕНЕР ПРОЕКТА	В.Б.БРУСИЛОВСКИЙ	

Согласовано:
Гл.спец.отд. Васин

Инв.N подл. | Подпись и дата | Взам.инв.N

Обозначение	Наименование	N страницы
3.501-180.95.1- ТО	Техническое описание.	3-4
3.501-180.95.1- 1	Сеть разводящая на однопутном железнодорожном мосту длиной 500м.	5
3.501-180.95.1- 2	Сеть разводящая на однопутном железнодорожном мосту длиной 500м.Общий вид.	6-7
3.501-180.95.1- 3	Секция головная.	8
3.501-180.95.1- 4СБ	Секция головная. Сборочный чертеж.	9
3.501-180.95.1- 5	Угольник.	10
3.501-180.95.1- 6СБ	Угольник.Сборочный чертеж.	11
3.501-180.95.1- 7	Колено.	12
3.501-180.95.1- 8	Фланец.	12
3.501-180.95.1- 9	Фланец.	13
3.501-180.95.1- 10	Прокладка.	13
3.501-180.95.1- 11	Прокладка.	14
3.501-180.95.1- 12	Прокладка.	14
3.501-180.95.1- 13	Патрубок.	15
3.501-180.95.1- 14СБ	Патрубок. Сборочный чертеж.	16
3.501-180.95.1- 15	Фланец.	17
3.501-180.95.1- 16	Колено двойное.	17
3.501-180.95.1- 17	Труба головной секции.	18
3.501-180.95.1- 18СБ	Труба головной секции. Сборочный чертеж.	19
3.501-180.95.1- 19	Крепление воздухопровода к опоре	20
3.501-180.95.1- 20СБ	Крепление воздухопровода к опоре Сборочный чертеж.	21
3.501-180.95.1- 21	Хомут.	22
3.501-180.95.1- 22	Бобышка.	22
3.501-180.95.1- 23	Ребро.	23
3.501-180.95.1- 24	Опора.	23
3.501-180.95.1- 25	Болт фундаментный.	24
3.501-180.95.1- 26	Вставка.	24
3.501-180.95.1- 27СБ	Вставка.Сборочный чертеж.	25
3.501-180.95.1- 28	Колено двойное.	26
3.501-180.95.1- 29	Секция анкерная однопутного моста.	27
3.501-180.95.1- 30СБ	Секция анкерная однопутного моста. Сборочный чертеж.	28
3.501-180.95.1- 31	Отвод.	29
3.501-180.95.1- 32	Патрубок.	29
3.501-180.95.1- 33	Труба.	30
3.501-180.95.1- 34	Труба.	30
3.501-180.95.1- 35	Наконечник.	31
3.501-180.95.1- 36	Ключ.	31
3.501-180.95.1- 37	Колонка воздухоразборная.	32
3.501-180.95.1- 38СБ	Колонка воздухоразборная. Сборочный чертеж.	33
3.501-180.95.1- 39	Ниппель.	34
3.501-180.95.1- 40	Секция средняя однопутного моста.	35
3.501-180.95.1- 41СБ	Секция средняя однопутного моста. Сборочный чертеж.	36
3.501-180.95.1- 42СБ	Секция средняя однопутного моста. Сборочный чертеж.	36
3.501-180.95.1- 43	Муфта.	37
3.501-180.95.1- 44	Отвод.	37
3.501-180.95.1- 45	Компенсатор.	38
3.501-180.95.1- 46СБ	Компенсатор. Сборочный чертеж.	39
3.501-180.95.1- 47	Труба компенсатора.	40
3.501-180.95.1- 48	Секция концевая однопутного моста.	41
3.501-180.95.1- 49СБ	Секция концевая однопутного моста. Сборочный чертеж.	42
3.501-180.95.1- 50	Заглушка.	43
3.501-180.95.1- 51	Крепление воздухопровода неподвижное.	44
3.501-180.95.1- 52СБ	Крепление воздухопровода неподвижное. Сборочный чертеж.	45
3.501-180.95.1- 53	Фиксатор.	46
3.501-180.95.1- 54	Хомут.	46
3.501-180.95.1- 55	Уголок внутренний горизонтальный	47
3.501-180.95.1- 56	Уголок наружный горизонтальный	47
3.501-180.95.1- 57	Прокладка хомута.	48
3.501-180.95.1- 58	Крепление воздухопровода. Подвижное.	49
3.501-180.95.1- 59СБ	Крепление воздухопровода. Подвижное. Сборочный чертеж.	50
3.501-180.95.1- 60	Шайба.	51
3.501-180.95.1- 61	Серьга.	51
3.501-180.95.1- 62	Кронштейн.	52
3.501-180.95.1- 63	Ребро.	52
3.501-180.95.1- 64	Хомут.	53
3.501-180.95.1- 65	Сеть разводящая на двухпутном железнодорожном мосту длиной 500м.	53-54
3.501-180.95.1- 66	Сеть разводящая на двухпутном железнодорожном мосту длиной 500м. Общий вид.	55
3.501-180.95.1- 67	Секция горизонтальная.	56
3.501-180.95.1- 68СБ	Секция горизонтальная. Сборочный чертеж.	57
3.501-180.95.1- 69	Угольник.	58
3.501-180.95.1- 70СБ	Угольник. Сборочный чертеж.	59
3.501-180.95.1- 71	Колено.	60
3.501-180.95.1- 72	Секция анкерная двухпутного моста.	61
3.501-180.95.1- 73СБ	Секция анкерная двухпутного моста. Сборочный чертеж.	62
3.501-180.95.1- 74	Отвод.	63
3.501-180.95.1- 75	Отвод.	63
3.501-180.95.1- 76	Отвод.	63
3.501-180.95.1- 77	Отвод.	63
3.501-180.95.1- 78	Тройник.	64
3.501-180.95.1- 79	Секция средняя двухпутного моста.	65-66
3.501-180.95.1- 80СБ	Секция средняя двухпутного моста. Сборочный чертеж.	67
3.501-180.95.1- 81СБ	Секция средняя двухпутного моста. Сборочный чертеж.	67
3.501-180.95.1- 82	Секция концевая двухпутного моста.	68
3.501-180.95.1- 83СБ	Секция концевая двухпутного моста. Сборочный чертеж.	69
3.501-180.95.1- 84	Крепление элементов разводящей сети. Варианты.	70-71

Инв.№подл. | Подпись и дата | Взам.инв.№

Нач.пр.гр.	Лемасова		3.501-180.95.1
Гл.инж.пр.	Брусиловский		
Нач.отд.	Ткаченко		Содержание
			Стадия: Р; Лист: ; Листов: 1
			АО "ТРАНСМОСТ"

Типовые конструкции серии 3.501-180.95 "Дополнительные устройства на мостах под железную дорогу нормальной колеи" разработаны по плану типового проектирования МПС, в соответствии с заданием ЦП МПС, в составе:

Выпуск 0. Материалы для проектирования.

Выпуск 1. Компрессорные станции и разводящая сеть.

Выпуск 2. Изделия железобетонные. Технические условия. Рабочие чертежи.

Настоящее техническое описание распространяется на выпуск 1.

I. Основные положения проетирования.

Выпуск 1 разработан в соответствии с действующими нормами:

СНиП 2.05.03-84. Мосты и трубы (с учетом изменений, утвержденных Госстроем 26.11.91).

СНиП 3.06.04.91. Мосты и трубы.

СНиП 2.01.07-85. Нагрузки и воздействия.

СНиП II-39-76. Железные дороги колеи 1520мм.

СНиП III-4-80. Техника безопасности в строительстве.

$\frac{ЦП}{4363}$. Инструкция по содержанию искусственных сооружений (МПС, 1986г.)

При разработке типовых конструкций учитывались, также отдельные положения других нормативных документов, ссылки на которые приведены в рабочих чертежах.

2. Область применения.

Применение компрессорных станций с разводящей воздухопроводной сетью (воздухопроводом) предусматривается для очистки сжатым воздухом металлических конструкций и мостового полотна эксплуатируемых железнодорожных мостов, а также для очистки металлоконструкций под окраску, механизированной окраски пролетных строений и выполнения других ремонтных работ.

Рабочие чертежи разводящей сети разработаны для однопутного и двухпутного мостов длиной до 500м.

3. Компрессорные станции и воздухосборники.

В рассматриваемых в настоящем выпуске мостах, в качестве источника сжатого воздуха принята передвижная компрессорная станция. Основные технические характеристики некоторых типов передвижных компрессорных станций, которые могут быть применены, приведены в табл.1. Для мостов длиной более 500м, при соответствующем обосновании, следует устраивать стационарные компрессорные установки по действующим типовым проектам.

Таблица 1.

Показатели	Марка станции				
	ПКС-6М	ПКС-5.25	ЗИФ-55В	ЗИФ-ПР6М	ЭК-9М
Производительность, $м^3$/мин.	5.0	5.25	5.5	6.3	9.0
Рабочее давление, МПа	0.7	0.7	0.7	0.6	0.7
Габаритные размеры, мм					
длина	3850	2000	3387	3270	4230
ширина	1850	1800	1820	1750	1940
высота	1960	1600	1770	2020	2030
Масса, т	2.9	1.3	1.9	2.3	3.5

С целью создания постоянного давления в сети, для равномерной работы механизмов и пневматического инструмента, создание некоторого запаса сжатого воздуха, улавливание воды и масла из сжатого воздуха, применяются воздухосборники (рессиверы), которые подключаются к компессору.

4. Расчет производительности компрессорной установки и диаметра воздухопровода.

Производительность компрессорной установки определяется в соответствии с количеством и типом применяемого инструмента (механизма) и с учетом одновременности их работы. В расчете приняты два одновременно работающих сопла диаметром 6мм. Количество одновременно работающих сопел устанавливается в зависимости от необходимых сроков очистки моста.

В качестве примера, в табл.2 приведены затраты времени необходимые для очистки 100м длины однопутного моста с применением одного сопла, полученные по данным Московской мостоиспытательной станции ЦП МПС при пробной очистке сжатым воздухом пролетного строения длиной 128м моста через реку Амур Дальневосточной железной дороги.

Таблица 2.

Наименование элементов подлежащих очистке	Время очистки 100м длины однопутного моста, час
Мостовое полотно	1.7
Нижние пояса ферм	1.3
Нижние связи и поперечные балки	2.6
Уравнительные приборы	0.2
Итого	5.8

Потребная производительность компрессорной установки (в $м^3$/мин) составляет:

$$Q = 1.3\Sigma q_i k_i m$$

("Строительство мостов и труб (справочник)", Москва, Транспорт, 1975г.)

где:

q_i - расход воздуха каждого из присоединенных инструментов, в $м^3$/мин.;

k_i - коэффициент одновременности, зависящий от числа присоединений потребителей воздуха;

m - количество потребителей воздуха;

1.3 - коэффициент, учитывающий потери воздуха в компрессоре и воздухопроводе.

Расход воздуха через одно сопло принимается по графику.

В нашем случае: $Q = 1.3 \times 0.9 \times 2.3 \times 2 = 5.4 м^3$/мин, т.е. может быть применена компрессорная станция ЗИФ-55В с производительностью 5.5$м^3$/мин.

При определении объема воздухосборника можно пользоваться формулой:

$$V = 1.6\sqrt{Q}$$

где:

V - объем воздухосборника в $м^3$;

Q - производительность компрессорной станции в $м^3$/мин.

Диаметр воздухопровода подбирается в зависимости от его длины и количества протекающего через него воздуха по таблицам упомянутого справочника, в соответствии с которыми требуемый диаметр условного прохода труб воздухопровода в рассматриваемом примере составляет 70мм. Однако, для обеспечения нормальной работы воздухопровода в зимнее время, когда возможно замерзание конденсата сжатого воздуха, следует принять трубы с условным проходом 90мм.

График расхода воздуха через сопла диаметром от 1 до 14 мм

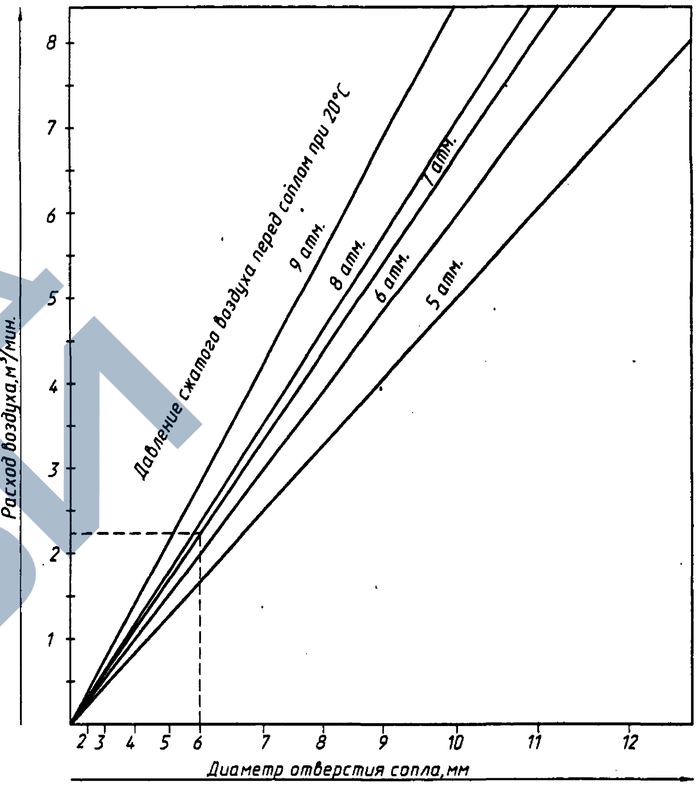

5. Конструкция воздухопровода.

Воздухопровод состоит из секций изготавливаемых из стальных водогазопроводных труб по ГОСТ 3262-75 с наружным диаметром 101.3мм (диаметр условного прохода 90мм, толщина стенки 4,5мм). Длины секций приняты в пределах 26.5м. Секции собираются из труб мерной длины снабженных резьбой и поставляемых с завода в комлекте с муфтами. Соеденение труб в пределах секции - на муфтах, соединение секций между собой - на фланцах. Между фланцами стыкуемых секций устанавливаются паронитовые прокладки. Разъемные соединения устраиваются с целью облегчения монтажа и демонтажа воздухопровода при ремонте.

С целью создания оптимальных условий эксплуатации, разводящая сеть снабжена задвижками (задвижка параллельная с выдвижным шпинделем фланцевая чугунная, рассчитанная на условное давление 1МПа), с помощью которых любой участок воздухопровода может быть отключен от остальной части сети. В рассматриваемых в настоящем выпуске мостах разводящая сеть снабжена четырьмя задвижками. Управление задвижками ручное, с помощью маховика. Для разбора воздуха и подключения резиновых рукавов на разводящей сети через 25-30м устраиваются воздухоразборные колонки, снабженные кранами. В рабочих чертежах применена воздухоразборная колонка с соединительной головкой типа Iб по ГОСТ 2593-82 с безрезьбовым присоединением шлангов. Возможно применение других типов воздухоразборных колонок. Каждая воздухоразборная колонка с помощью резьбового соединения крепится к отводу- воздухопроводной трубе присоединенной под прямым углом к воздухопроводу. Устраиваются следующие типы отводов: короткий отвод, с расположением воздухоразборной колон-

Гл.инж.пр.	Брусиловский		3.501-180.95.1-ТО
Нач.отд.	Ткаченко		
			Техническое описание
Стадия	Лист	Листов	
Р	1	2	АО "ТРАНСМОСТ"

Инв.№подл. | Подпись и дата | Взам.инв.№ | Согласовано: Гл.спец.отд. Васин

ки рядом с воздухопроводом; отвод на противоположный тротуар и отвод на второе и пролетное строение для двухпутных мостов, фермы (главные балки) которых расположены на расстоянии не более 10м друг от друга. Выбор типов и мест расположения воздухоразборных колонок, а также способы устройства отводов осуществляются при конкретном проектировании. На листах 3.501-180.95.1-2(84) приведены варианты устройства отводов. Воздухопровод крепится к стойкам перил короба, предназначенного для пропуска коммуникаций или к стойкам перил.

При необходимости, воздухопровод может быть закреплен на отдельно стоящей опоре. Используется два типа крепления воздухопровода : подвижное и неподвижное,см. листы 3.501-180.95.1-51(58,84).

Подвижное крепление обеспечивает перемещение элементов воздухопровода относительно пролетного строения при изменении температуры и при прохождении временной нагрузки. Расположение подвижных креплений назначается при конкретном проектировании. Шаг крепления 4-5м.

Неподвижные крепления устраиваются в головных и концевых секциях воздухопровода,а также в местах установки температурных компенсаторов. Температурный компенсатор располагается на подвижном конце пролетного строения и за - анкеривается на неподвижном конце смежного пролетного строения, путем неподвижного крепления

Рекомендуемое расположение неподвижных креплений приведено на чертежах.

В приложениях приведены и другие варианты конструкций крепления воздухопровода к элементам моста.Выбор варианта крепления производится при привязке проекта в зависимости от местных условий.

Воздухопровод укладывается с постоянным уклоном к горизонту,направленным вниз по ходу движения сжатого воздуха.В нижних точках каждого участка воздухопровода, имеющего непрерывный уклон, устанавливаются краны для спуска масла и конденсационной влаги.

Смонтированный воздухопровод подлежит опрессовке водой под давлением 0.6МПа после опрессовки и устранения выявленных деффектов воздухопровод окрашивается за два раза светлой краской по предварительной грунтовке с соблюдением требований ЦП 4363.

6. Материалы

Марки материалов,из которых изготавливаются элементы разводящей сети , указаны в чертежах. В тех случаях когда марки стали зависят от климатического района строительства (расчетной минимальной температуры),они назначаются по табл.3. За расчетную минимальную температуру принимается средняя температура наружного воздуха наиболее холодной пятидневки в районе строительства в соответствии с требованиями СНиП 2.01.01-82 с обеспеченностью 0.98.

Таблица 3.

Наименование материала, ГОСТ	Марка стали	Расчетная минимальная температура,град.С		
		до минус 40° включ.	ниже минус 40° до минус 50° включ.	ниже минус 50°
Трубы ГОСТ 10705-80	Ст 3 кп 2	+	–	–
	Ст 3 пс 2	+	+	+
Прокат ГОСТ 14637-89	Ст 3 кп 2	+	–	–
	Ст 3 сп 5	+	+	+
	Ст 3 Г пс 5	+	+	+

7. Правила установки температурных компенсаторов.

В рабочих чертежах применен П-образный температурный компенсатор с допускаемым ходом 125мм. Расстояние между компенсаторами определяется по формуле:

$$L = \frac{l}{(t_{max} - t_{min}) \times 1.2 \times 10^{-5}} \text{ (мм)}$$

где:

l - допускаемый ход компенсатора в мм равный 125мм;

$t_{max} - t_{min}$ - максимальный перепад температур за год для данной местности, град.С;

1.2×10^{-5} - коэффициент линейного расширения стали.

После подстановки значения получим:

$$L = \frac{10^4}{(t_{max} - t_{min})} \text{ . (м)}$$

Для более эффективной работы компенсаторов окончательную сварку (замыкание) воздухопровода с установленными компенсаторами следует производить при температуре максимально приближенной к средней температуре воздуха в данной местности :

$$t_{cp} = \frac{t_{max} + t_{min}}{2}$$

где:

t_{max} - максимальная летняя температура,град.С;

t_{min} - минимальная зимняя температура град.С;

Максимальная и минимальная температура принимаются по СНиП 2.01.01-82.

При температурах установки компенсаторов, отличных от средних,компенсатору должно быть предано предварительное растяжение (сжатие) на величину, равную $L \times (t_{cp} - t_з) \times 1.2 \times 10^{-5}$,где $t_з$ - температура замыкания (См. СНиП 2.05.03-84).

В табл.4 приведены величины необходимой предварительной деформации компенсатора (при L=110м) при различных значениях $t_{cp.} - t_з$.

Таблица 4.

$t_{cp} - t_з$, град.С	$L \times (t_{cp} - t_з) \times 1.2 \times 10^{-5}$, мм
-20	-26 x)
-10	-13
0	0
+10	+13
+20	+26.

x) знак (-) - означает сжатие компенсатора, знак (+) - растяжение.

8. Техника безопасности.

При производстве работ по строительству воздухопроводов на мостах под железную дорогу нормальной колеи и при последующей их эксплуатации следует руководствоваться следующими правилами и нормами техники безопасности:

"Правила техники безопасности и производственной санитарии при сооружении мостов и труб",

"Правила устройства и безопасности эксплуатации воздушных компрессоров и воздуховодов",

"Правила технической эксплуатации железных дорог",

СНиП III-4-80 "Техника безопасности в строительстве ".

При составлении проекта организации строительства и проекта производства работ на основании выше указанных документов и настоящего проекта разрабатываются конкретные технические указания для безопастного выполнения строительно-монтажных работ и последующей эксплуатации воздухопроводов с учетом движения поездов.

Инв.N подл. | Подпись и дата | Взам.инв.N

Поз.	Обозначение	Наименование	Кол.	Примеч.
		Документация		
	3.501-180.95.1- ТО	Техническое описание		
	3.501-180.95.1- 2	Общий вид		
		Сборочные единицы		
1	3.501-180.95.1-3	Секция головная	1	
2	3.501-180.95.1- 26	Вставка	2	
3	3.501-180.95.1- 29	Секция анкерная	1	
4	3.501-180.95.1- 40	Секция средняя	12	
5	3.501-180.95.1- 42	Секция средняя	4	
6	3.501-180.95.1- 45	Компенсатор	4	
7	3.501-180.95.1- 48	Секция концевая	1	
8	3.501-180.95.1- 37	Колонка воздухоразборная	20	
9	3.501-180.95.1-51	Крепление воздухопровода неподвижное		Кол.по месту
10	3.501-180.95.1- 58	Крепление воздухопровода подвижное		Кол.по месту

Исполнил	Мамонова		
Проверил	Спильчевская		
Нач.пр.гр.	Лемасова		
Гл.инж.пр.	Брусиловский		
Нач.отд.	Ткаченко		

3.501-180.95.1- 1

Сеть разводящая на однопутном железнодорожном мосту длиной 500м

Стадия	Лист	Листов
Р	1	2

АО "ТРАНСМОСТ"

Взам.инв.№ | Подпись и дата | Инв.№подл.

Поз.	Обозначение	Наименование	Кол.	Примеч.
		Прочие изделия		
11		Задвижка 30ч.6бр		
		Dy=100мм		
		ТУ 26-07-1399-86	3	
12		Компрессорная станция		
		ПКС-6М	1	
13		Воздухосборник V=4м^3	1	

Взам.инв.№ | Подпись и дата | Инв.№подл.

3.501-180.95.1- 1

Лист 2

ЗАВОД ЖБИ

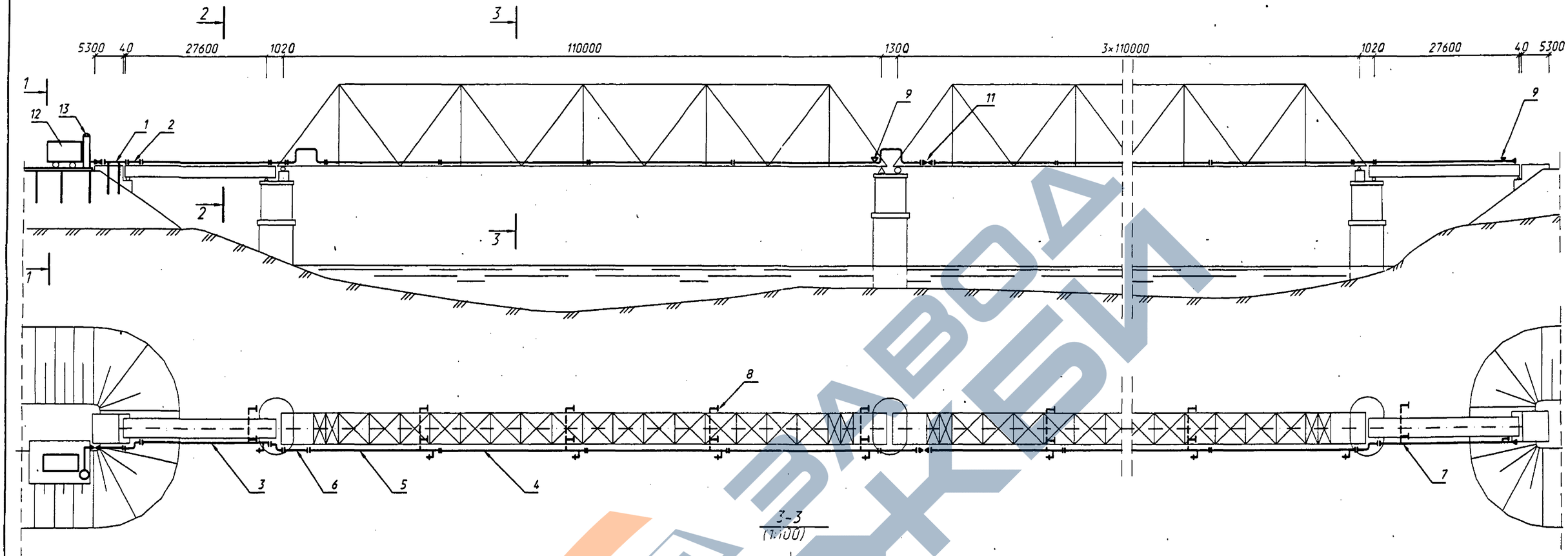

1-1
(1:100)

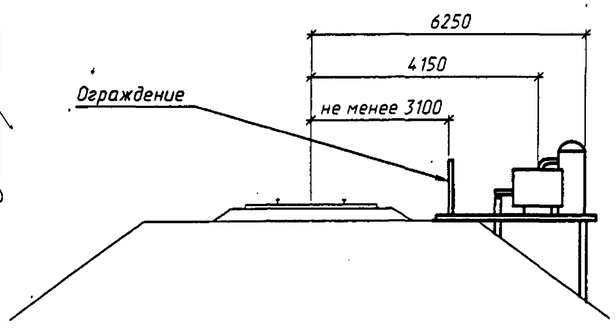

2-2
(1:100)

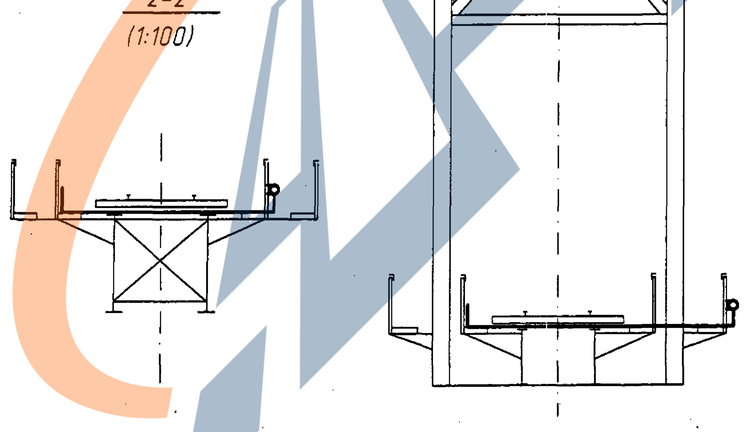

3-3
(1:100)

1. На листе приведен пример расположения компрессорной станции на специальной площадке сбоку от насыпи в уровне бровки земляного полотна. При конкретном проектировании возможны и другие варианты расположения компрессорной станции (установки), например, внизу (под мостом). Выбор варианта производится в зависимости от местных условий.
2. Металлические пролетные строения с ездой понизу приняты по типовой документации серии 3.501.2-139 (инв.N1293), с ездой поверху - по типовой документации инв.N821-К АО "Трансмост".
3. Воздухопровод крепится к перильным стойкам металлического короба для пропуска коммуникаций с шагом 4-5м.
4. Воздухопровод укладывается с постоянным уклоном к горизонту, направленным вниз по ходу движения сжатого воздуха. В нижних точках каждого участка воздухопровода, имеющего непрерывный уклон, устанавливаются краны для спуска масла и конденсационной влаги.
5. Смонтированный воздухопровод подлежит опрессовке водой под давление 6атм.
6. После опрессовки и устранения выявленных дефектов воздухопровод окрашивается за два раза светлой краской по предварительной грунтовке с соблюдением требований ЦП 4363.
7. Схемы пропуска отводов между плитами безбалластного мостового полотна приведены на листе 2.

Условные обозначения:

- фланцевое соединение воздухопровода
- неподвижное крепление
- компенсатор
- задвижка
- отвод
- воздухоразборная колонка
- кран
- заглушка концевая

Согласовано:
Гл.спец.отд. Васильева

Инв.№подл. | Подпись и дата | Взам.инв.№

Исполнил	Мамонова		
Проверил	Спильчевская		
Нач.пр.гр.	Лемасова		
Гл.инж.пр.	Брусиловский		
Нач.отд.	Ткаченко		

3.501-180.95.1-2

Сеть разводящая на однопутном железнодорожном мосту длиной 500м
Общий вид

Стадия	Лист	Листов
Р	1	2

АО "ТРАНСМОСТ"

Раскладка плит на пролетном строении с ездой понизу по типовой документации серии 3.501.2-139 ($l_р$=110м)

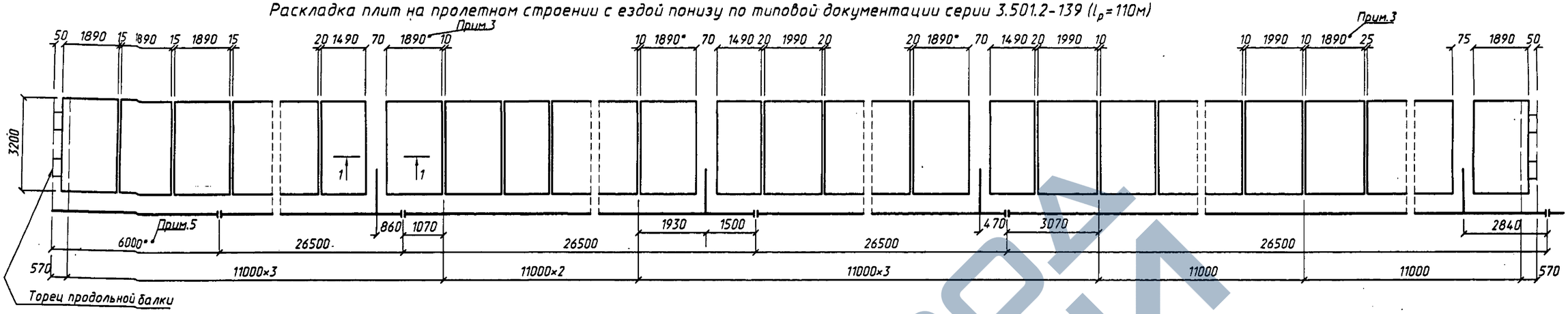

Раскладка плит на пролетном строении с ездой поверху по типовой документации инв.N 821-К ($l_р$=27.0м)

Вариант 1

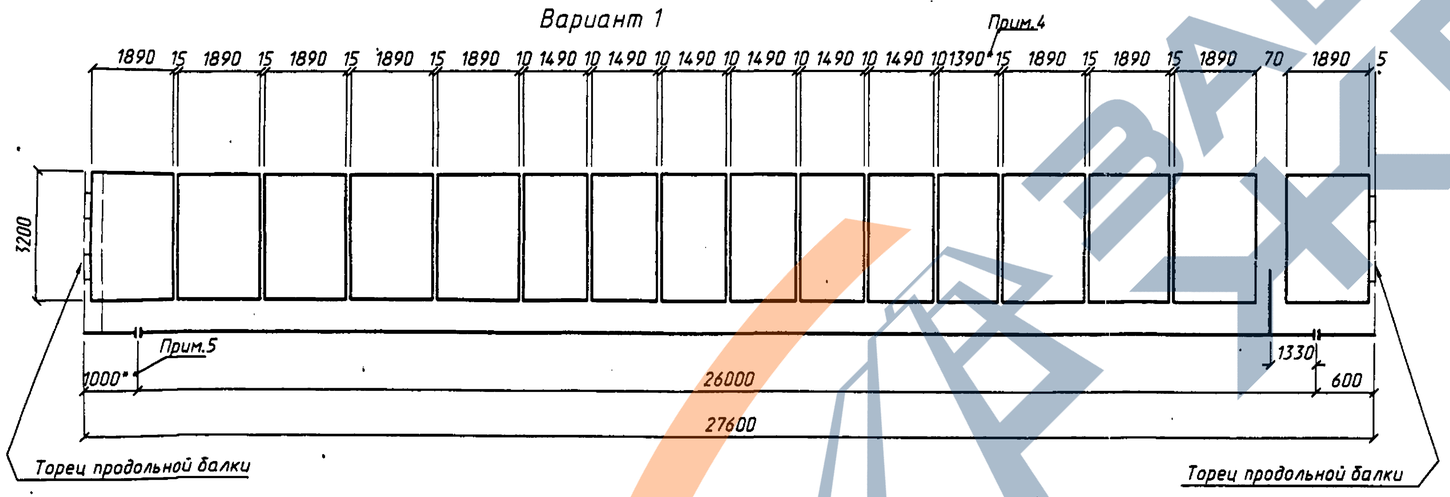

Вариант 2

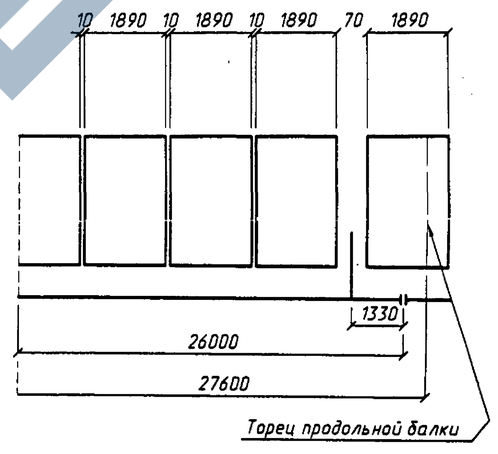

1-1 (1:5)

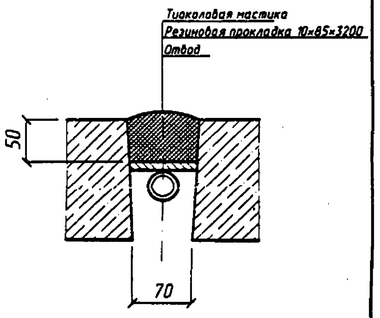

1. На чертеже приведены схемы пропуска отводов воздухопровода между плитами безбалластного мостового полотна для пролетных строений по типовой документации серии 3.501.2-139 и инв.N 821-К. (См. черт. 3.501-180.95.1-2 Л.1)
2. Раскладка плит принята по проекту "Безбалластное мостовое полотно на железобетонных плитах для металлических пролетных строений железнодорожных мостов " шифр 897 (Ленгипротрансмост 1991г.)
3. Необходимый зазор для пропуска отводов воздухопровода между плитами в пролетных строениях по типовой документации серии 3.501.2-139 получен заменой плит длиной 1990мм на плиты длиной 1890мм, сдвижки плит и увеличения толщины швов между плитами в пределах одной панели, как показано на чертеже.
4. В пролетных строениях по типовой документации инв.N 821-К для создания зазора можно произвести замену плит длиной 1490мм на плиты длиной 1390мм со сдвижкой плит и увеличением толщины швов (Вариант 1) или сдвинуть крайнюю плиту на 60мм. (Вариант 2).
5. "*Размеры уточняются по месту.
6. Требования к материалам стыков между плитами должны соответствовать "Инструкции по применению и проектированию безбалластного мостового полотна на железобетонных плитах на металлических пролетных строениях железнодорожных мостов" (М., Транспорт, 1995).

Условные обозначения:

Секция воздухопровода

Отвод

Инв.N подл.	Подпись и дата	Взам.инв.N
Гл.инж. пр.	Дата 11.2000	

Поз.	Обозначение	Наименование	Кол.	Примеч.
		Документация		
	3.501-180.95.1- 4СБ	Сборочный чертеж		
		Сборочные единицы		
1	3.501-180.95.1- 5	Угольник	1	
2	3.501-180.95.1- 13	Патрубок	1	
3	3.501-180.95.1- 17	Труба головной секции	1	
4	3.501-180.95.1- 19	Крепление	2	
		Детали		
6	3.501-180.95.1- 10	Прокладка	1	
7	3.501-180.95.1- 11	Прокладка	2	
8	3.501-180.95.1- 12	Прокладка	2	

Поз.	Обозначение	Наименование	Кол.	Примеч.
		Стандартные изделия		
9		Болт М16×6g×70.46.06 ГОСТ7798-70	20	
10		Гайка М16-6Н.5.06 ГОСТ5915-70	20	
11		Шайба 16.65Г.06 ГОСТ6402-70	20	
		Прочие изделия		
12		Задвижка 30ч6бр Ду=100 ТУ26-07-1399-86	1	

Взам.инв.№ | Подпись и дата | Инв.№подл.

Исполнил	Мамонова		
Проверил	Спильчевская		
Нач.пр.гр.	Лемасова		
Гл.инж.пр.	Брусиловский		

3.501-180.95.1- 3

Секция головная

Стадия	Лист	Листов
Р	1	2

АО "ТРАНСМОСТ"

Взам.инв.№ | Подпись и дата | Инв.№подл.

3.501-180.95.1- 3

Лист 2

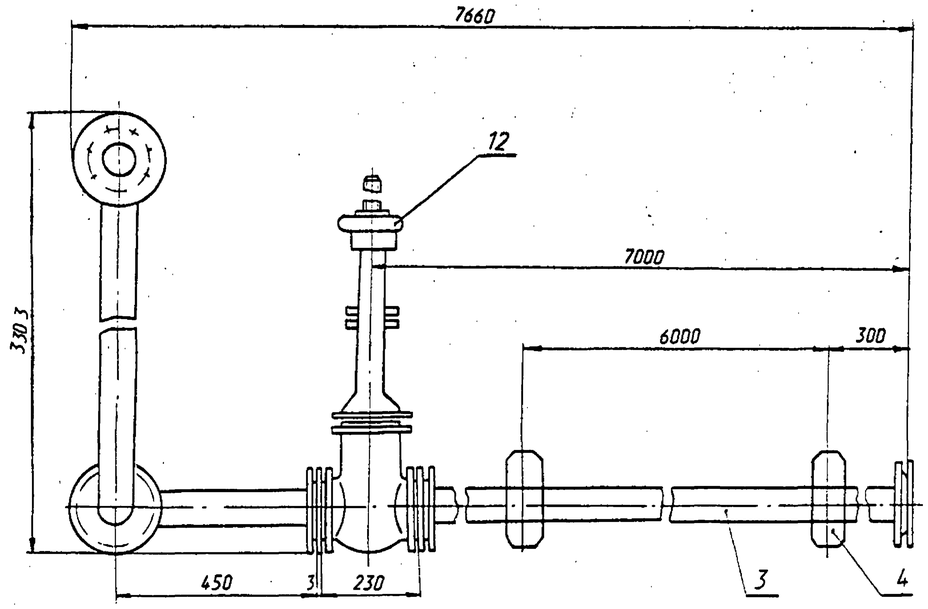

План

(Воздухосборник не показан)

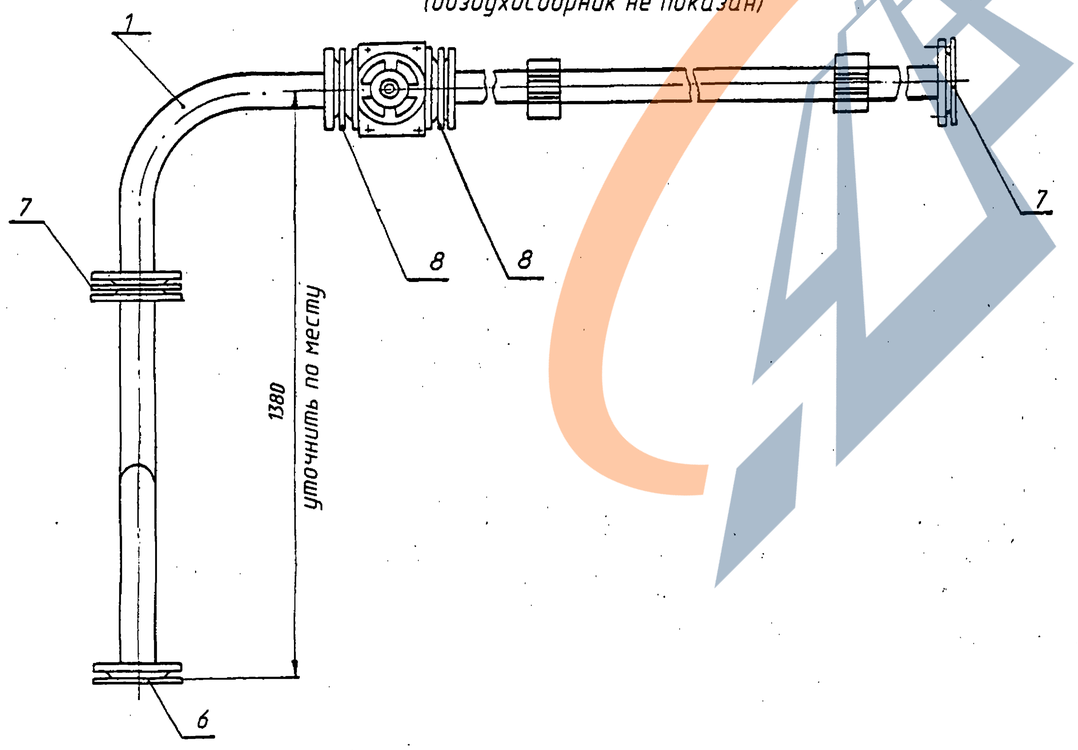

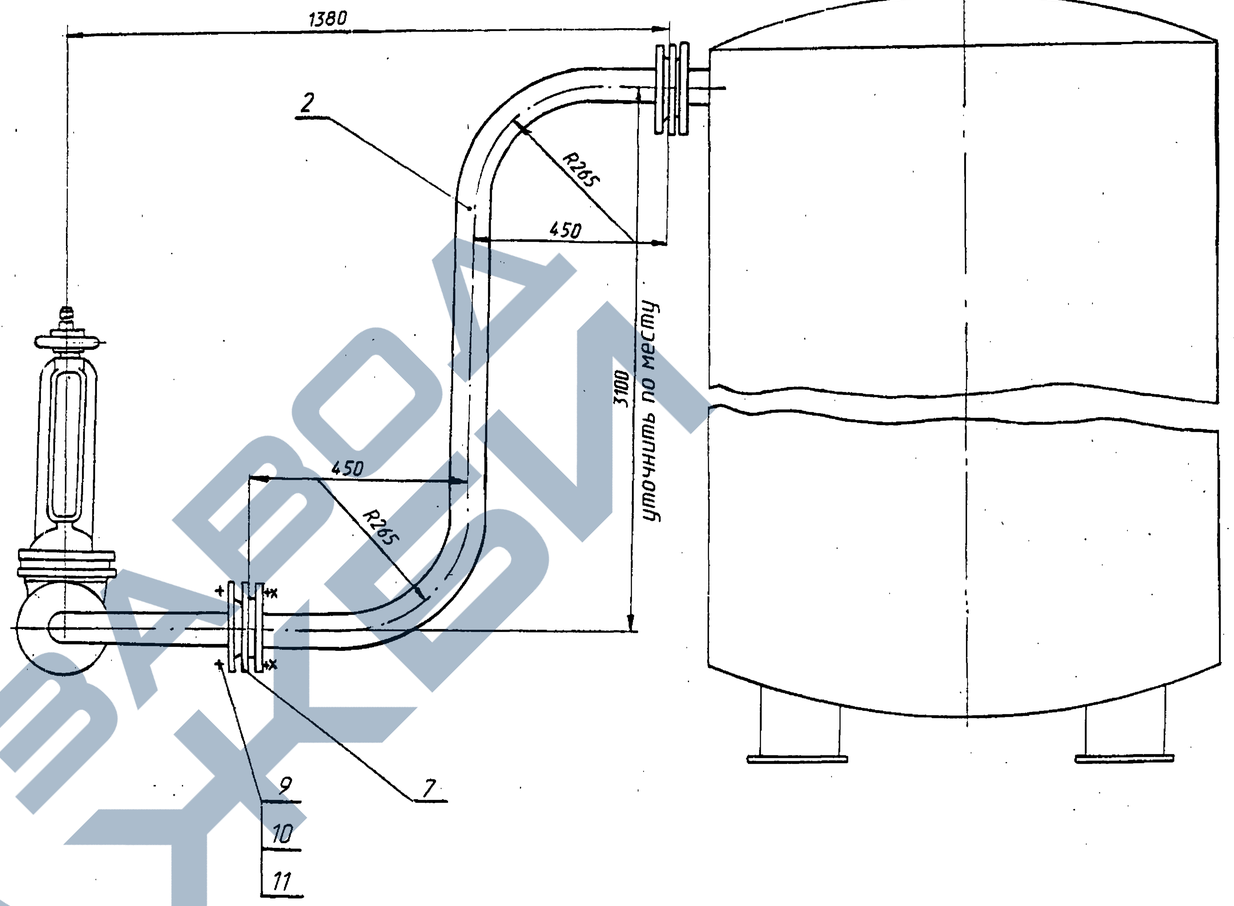

Размеры для справок

Исполнил	Мамонова			3.501-180.95.1- 4СБ	
Проверил	Спильчевская				
Нач.пр.гр.	Лемасова			Секция головная Сборочный чертеж	Стадия: Р; Масса: 145кг; Масштаб: 1:10; Лист; Листов 1
Гл.инж.пр.	Брусиловский				АО "ТРАНСМОСТ"

Инв.№ подл.	Подпись и дата	Взам.инв.№
Т-1662 45	11.2021	

Поз.	Обозначение	Наименование	Кол.	Примеч.
		Документация		
	3.501-180.95.1-6СБ	Сборочный чертеж		
		Детали		
1	3.501-180.95.1-7	Колено	1	
2	3.501-180.95.1-8	Фланец	1	
3	3.501-180.95.1-9	Фланец	1	

Исполнил	Мамонова		
Проверил	Спильчевская		
Нач.пр.гр.	Лемасова		
Гл.инж.пр.	Брусиловский		

3.501-180.95.1-5

Угольник

Стадия	Лист	Листов
Р	1	2

АО "ТРАНСМОСТ"

Инв.№подл. | Подпись и дата | Взам.инв.№

ЗАВОД ЖБИ

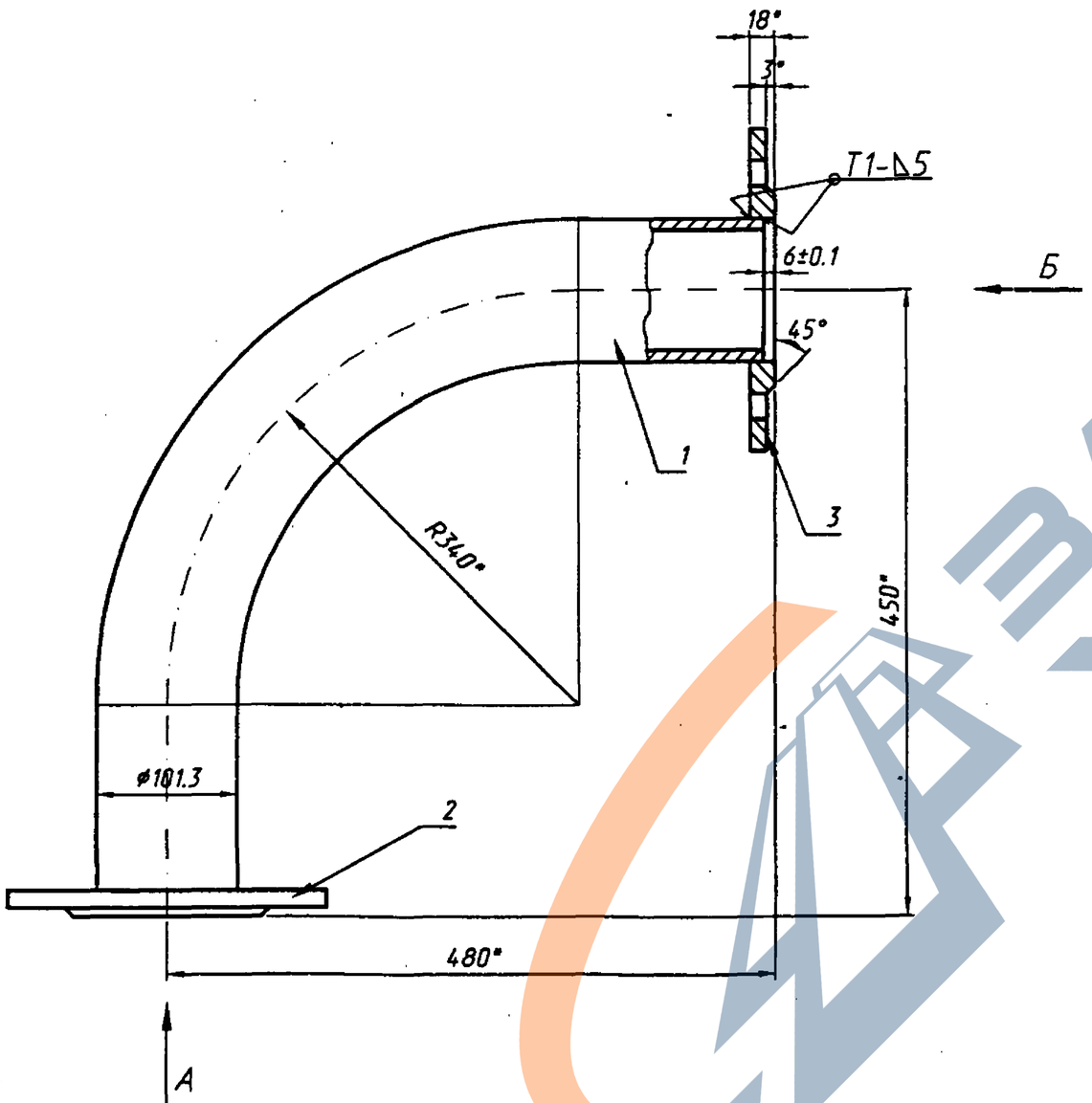

Вид А (Б)
(1:2)

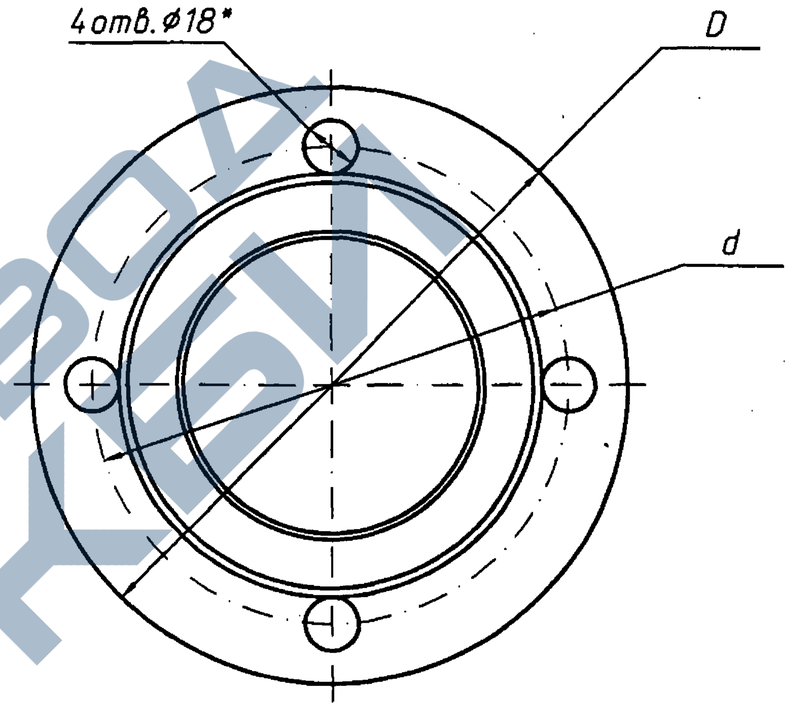

Вид	D,мм	d,мм
А	200	160
Б	205	170

1. Сварные швы по ГОСТ 5264-80.
2. Электроды типа Э-42А ГОСТ 9467-75.
3. *Размеры для справок.

Исполнил	Мамонова		
Проверил	Спильчевская		
Нач.пр.гр.	Лемасова		
Гл.инж.пр.	Брусиловский		

3.501-180.95.1- 6СБ

Угольник
Сборочный чертеж

Стадия	Масса	Масштаб
Р	11.5кг	1:5
Лист	Листов	

АО "ТРАНСМОСТ"

Инв.№подл. | Подпись и дата | Взам.инв.№

https://zavodjbi.com/

https://zavodjbi.com/

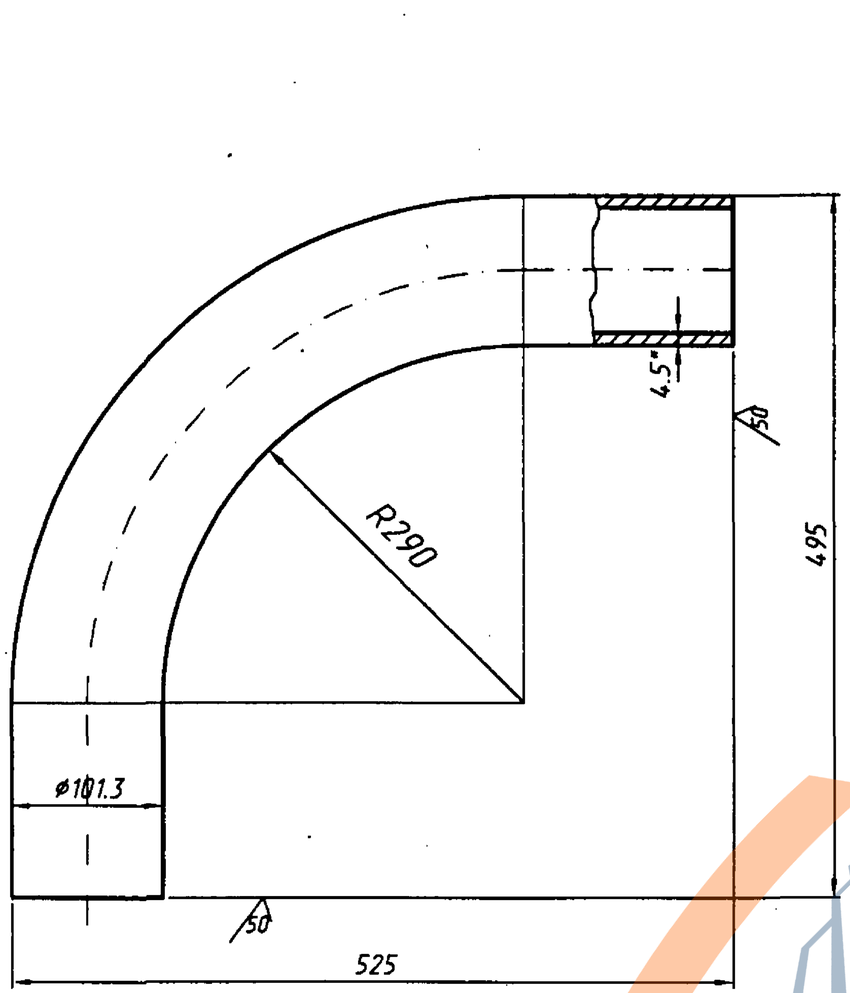

1. *Размер для справок
2. Марка стали по 3.501-180.95.1-ТО.

Исполнил	Мамонова		3.501-180.95.1-7			
Проверил	Спильчевская			Стадия	Масса	Масштаб
Нач.пр.гр.	Лемасова		Колено	Р	8.7кг	1:2
Гл.инж.пр.	Брусиловский			Лист	Листов 1	
			Труба 90×4.5ГОСТ3262-75	АО "ТРАНСМОСТ"		

Взам.инв.№ | Подпись и дата | Инв.№подл.

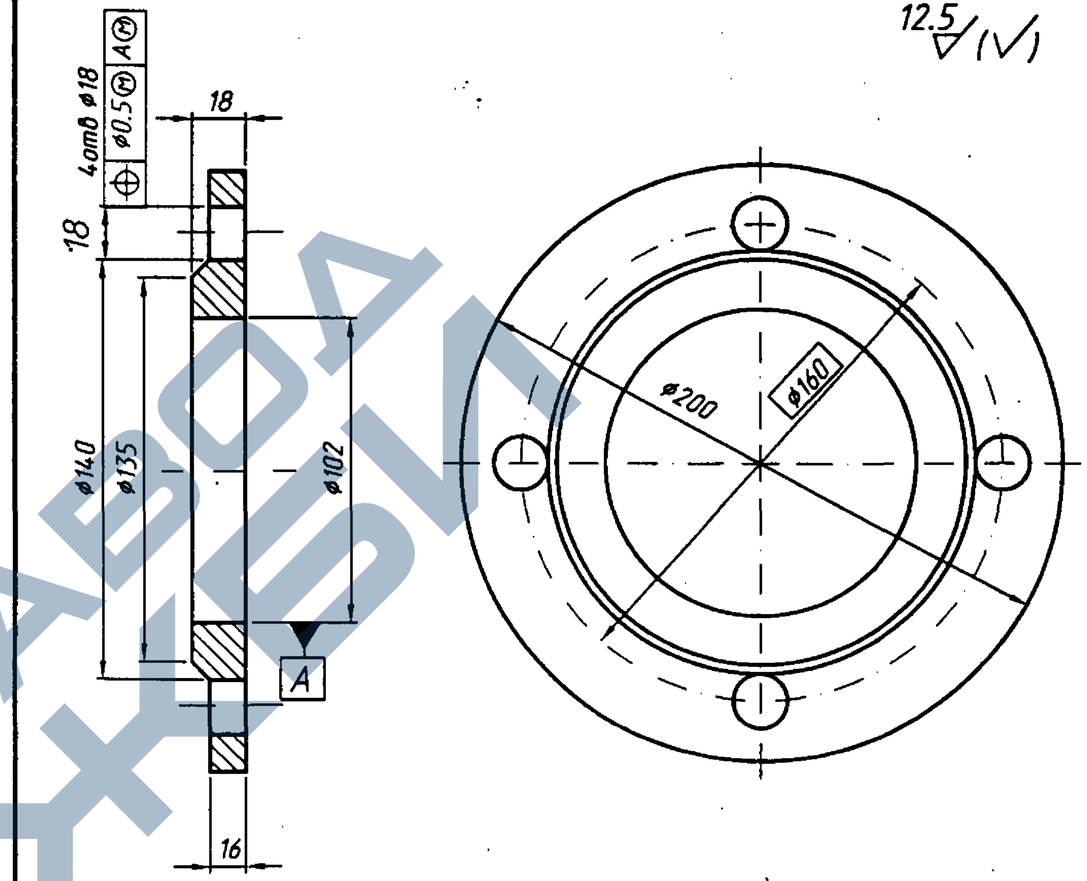

1. Неуказанные предельные отклонения размеров: $H14; h14; \pm \frac{t2}{2}$.
2. Марка стали по 3.501-180.95.1-ТО.

Исполнил	Мамонова		3.501-180.95.1-8			
Проверил	Спильчевская			Стадия	Масса	Масштаб
Нач.пр.гр.	Лемасова		Фланец	Р	2.8кг	1:2
Гл.инж.пр.	Брусиловский			Лист	Листов 1	
			ЛистБ-ПН18ГОСТ19903-91	АО "ТРАНСМОСТ"		

Взам.инв.№ | Подпись и дата | Инв.№подл.

https://zavodjbi.com/

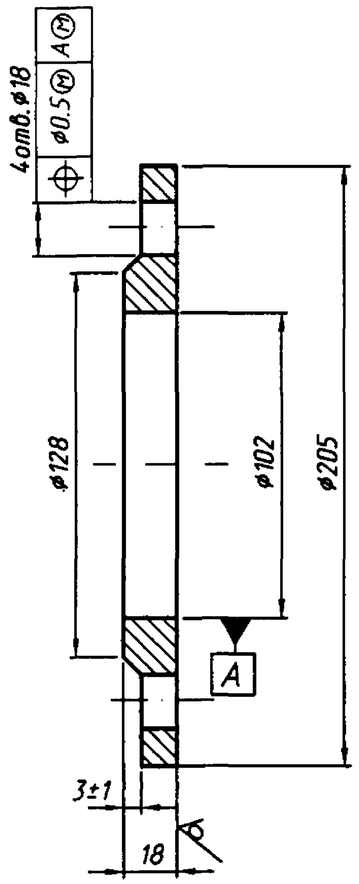

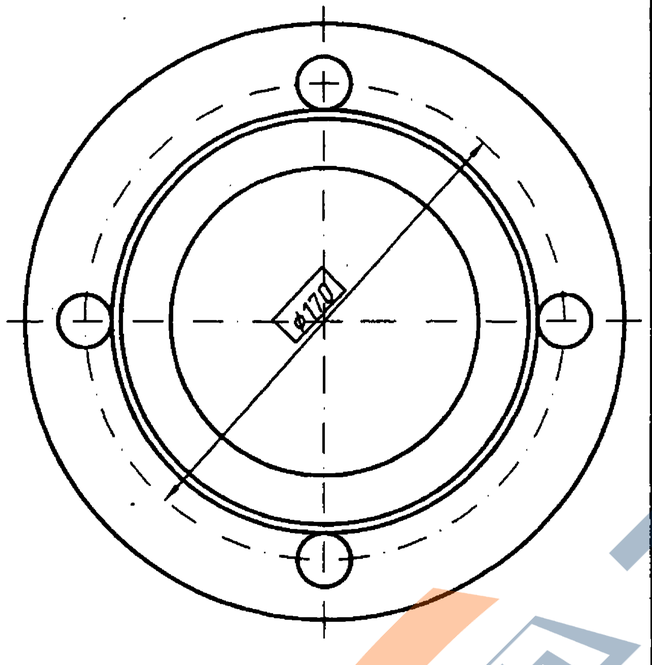

12.5 (V)

1. Неуказанные предельные отклонения размеров: H14; h14; $\pm\frac{t_2}{2}$.
2. Марка стали по 3.501-180.95.1-ТО.

Исполнил	Мамонова		3.501-180.95.1- 9			
Проверил	Спильчевская					
Нач.пр.гр.	Лемасова					
Гл.инж.пр.	Брусиловский		Фланец	Стадия	Масса	Масштаб
				Р	2,4кг	1:2
				Лист	Листов 1	
			ЛистБ-ПН18ГОСТ19903-91	АО "ТРАНСМОСТ"		

Взам.инв.№ | Подпись и дата | Инв.№подл.

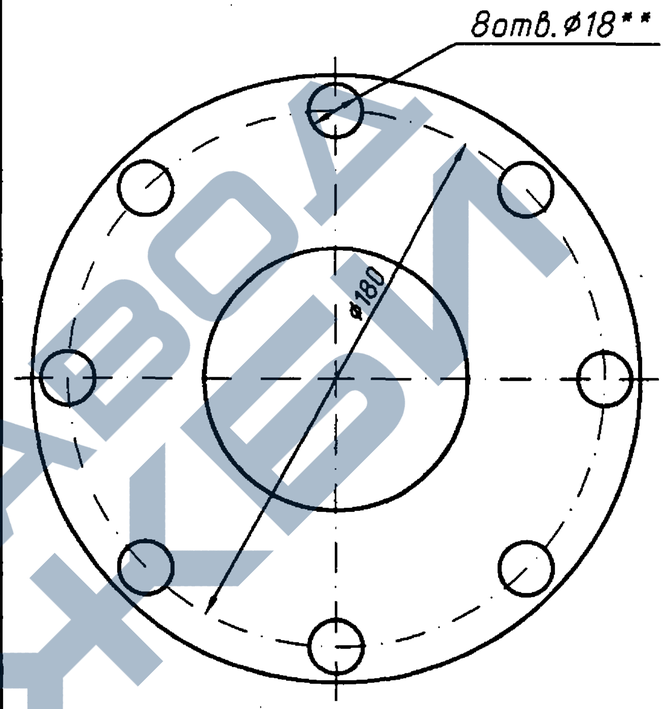

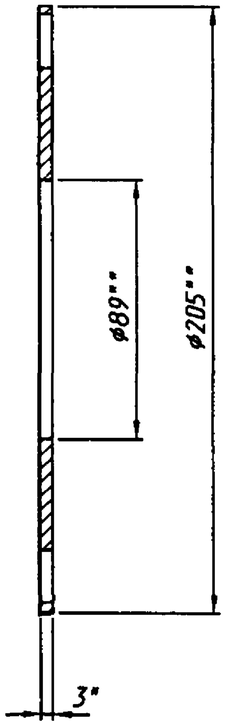

1. *Размер для справок
2. ** Обработать по сопрягаемым фланцам H14; h14

Исполнил	Мамонова		3.501-180.95.1- 10			
Проверил	Спильчевская					
Нач.пр.гр.	Лемасова					
Гл.инж.пр.	Брусиловский		Прокладка	Стадия	Масса	Масштаб
				Р	0.01кг	1:2
				Лист	Листов 1	
			Паронит ПОН ГОСТ 481-80	АО "ТРАНСМОСТ"		

Взам.инв.№ | Подпись и дата | Инв.№подл.

https://zavodjbi.com/

https://zavodgbi.com/

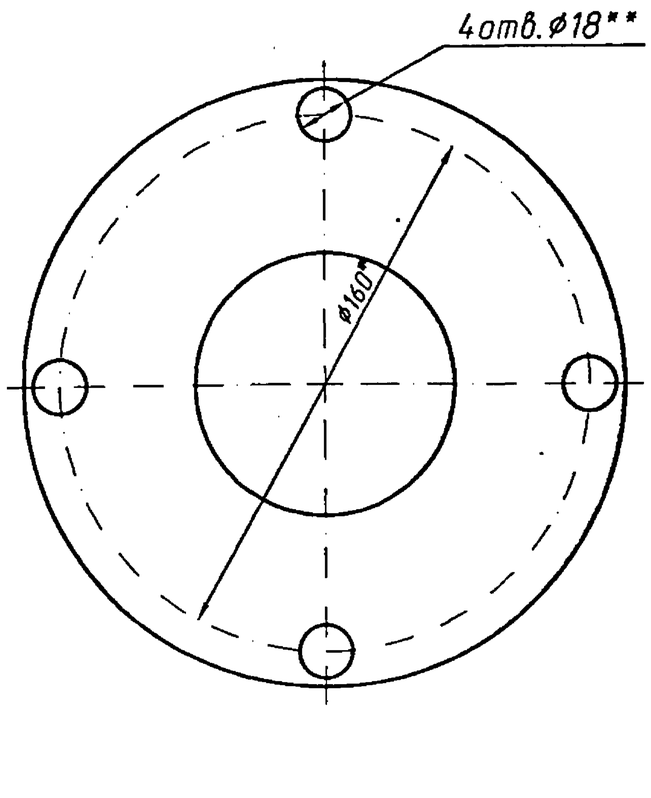

1. *Размер для справок
2. ** Обработать по сопрягаемым фланцам H14;h14

Исполнил	Мамонова		3.501-180.95.1-11		
Проверил	Спильчевская				
Нач.пр.гр.	Лемасова				
Гл.инж.пр.	Брусиловский				
			Прокладка	Стадия: Р; Масса: 0.01кг; Масштаб: 1:2	
				Лист	Листов 1
			Паронит ПОН ГОСТ 481-80	АО "ТРАНСМОСТ"	

Взам.инв.№ | Подпись и дата | Инв.№подл.

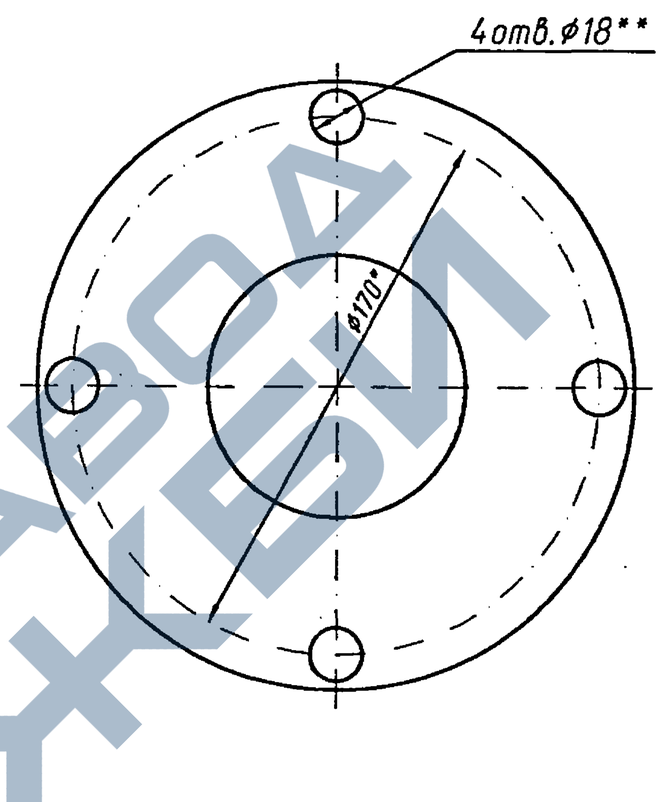

1. *Размер для справок
2. ** Обработать по сопрягаемым фланцам H14;h14

Исполнил	Мамонова		3.501-180.95.1-12		
Проверил	Спильчевская				
Нач.пр.гр.	Лемасова				
Гл.инж.пр.	Брусиловский				
			Прокладка	Стадия: Р; Масса: 0.01кг; Масштаб: 1:2	
				Лист	Листов 1
			Паронит ПОН ГОСТ 481-80	АО "ТРАНСМОСТ"	

Взам.инв.№ | Подпись и дата | Инв.№подл.

https://zavodgbi.com/

Поз.	Обозначение	Наименование	Кол.	Примеч.
		Документация		
	3.501-180.95.1-14СБ	Сборочный чертеж		
		Детали		
1	3.501-180.95.1-15	Фланец	1	
2	3.501-180.95.1-16	Колено двойное	1	
3	3.501-180.95.1-8	Фланец	1	

Исполнил	Мамонова	
Проверил	Спильчевская	
Нач.пр.гр.	Лемасова	
Гл.инж.пр.	Брусиловский	

3.501-180.95.1-13

Патрубок

Стадия	Лист	Листов
Р		1

АО "ТРАНСМОСТ"

Инв.N°подл. | Подпись и дата | Взам.инв.N°

https://zavodjbi.com/

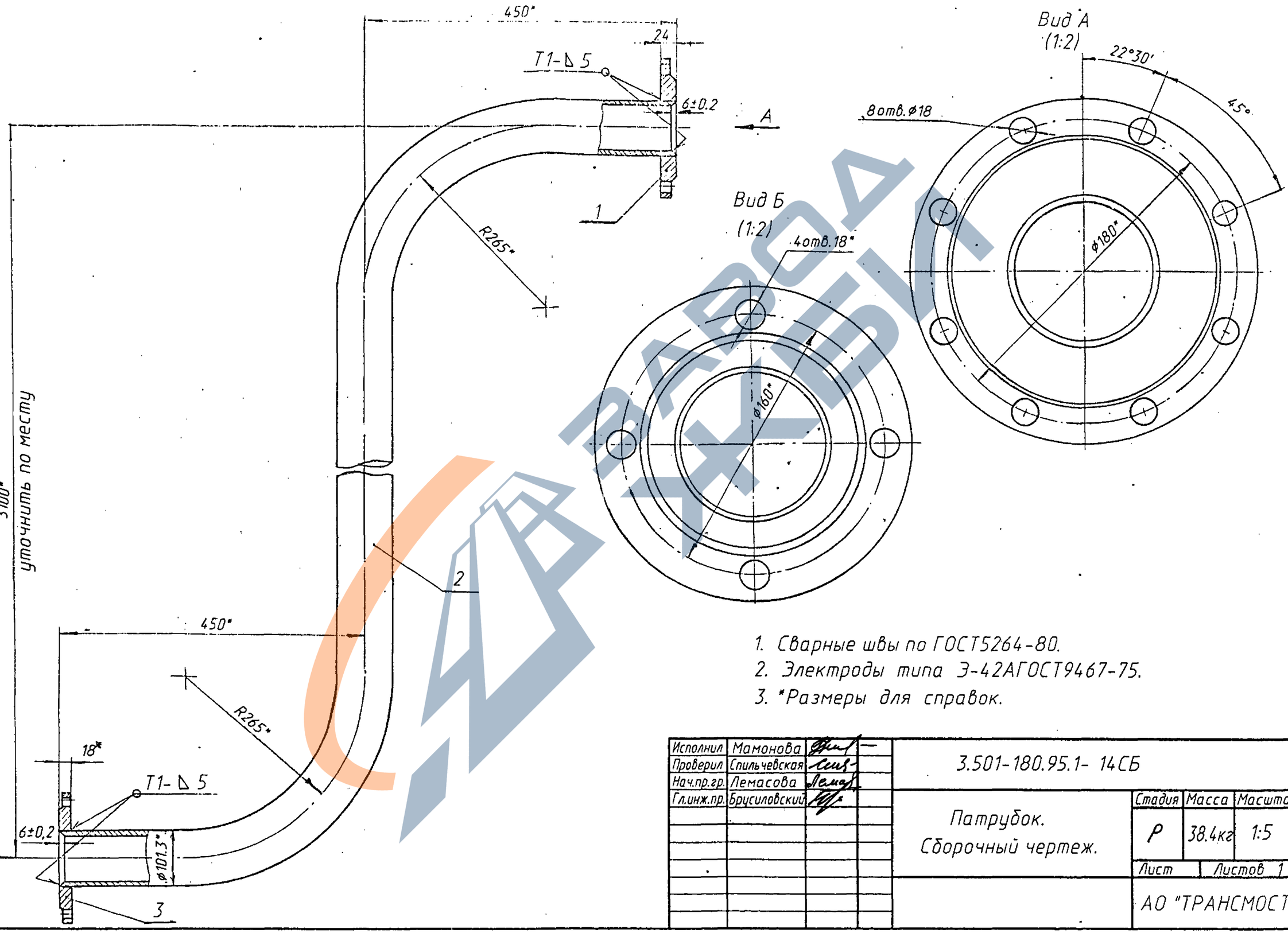

1. Сварные швы по ГОСТ5264-80.
2. Электроды типа Э-42АГОСТ9467-75.
3. *Размеры для справок.

Исполнил	Мамонова		
Проверил	Спильчевская		
Нач.пр.гр.	Лемасова		
Гл.инж.пр.	Брусиловский		

3.501-180.95.1- 14СБ

Патрубок.
Сборочный чертеж.

Стадия	Масса	Масштаб
Р	38.4кг	1:5
Лист	Листов 1	

АО "ТРАНСМОСТ"

Инв.№подл. | Подпись и дата | Взам.инв.№

https://zavodjbi.com/

https://zavodjbi.com/

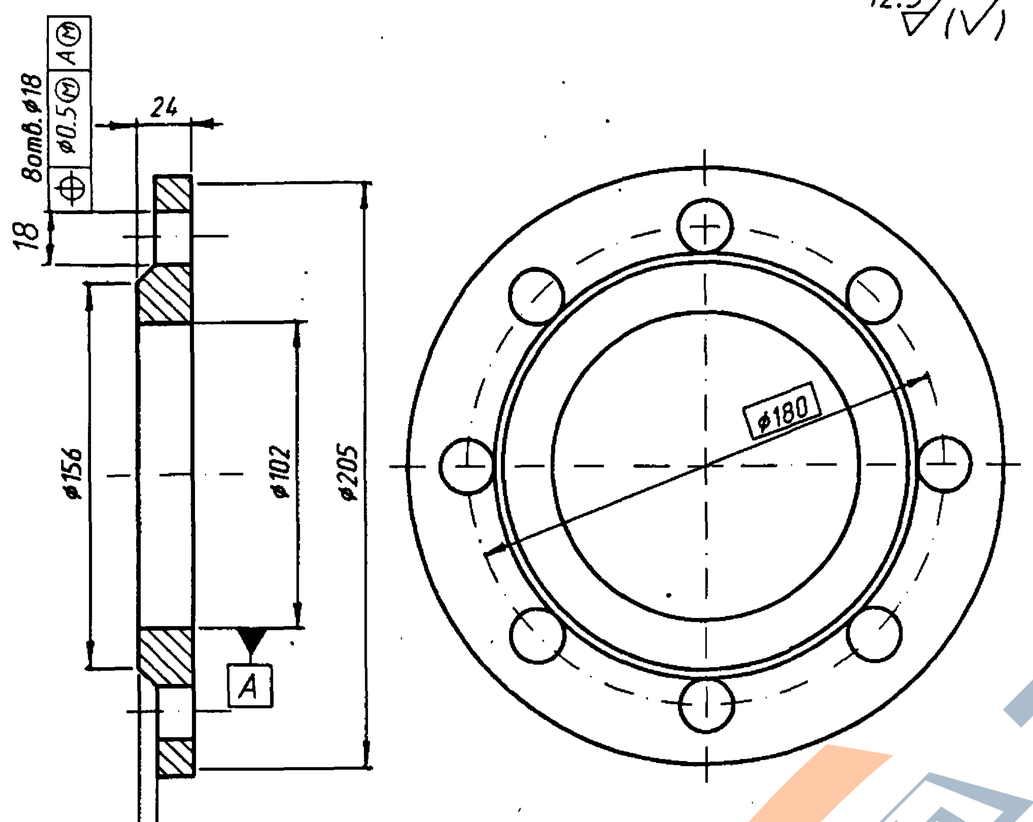

1. Неуказанные предельные отклонения размеров: H14; h14; $\pm\frac{t_2}{2}$
2. Марка стали по 3.501-180.95.1-ТО.

Исполнил	Мамонова		3.501-180.95.1- 15			
Проверил	Спильчевская					
Нач.пр.гр.	Лемасова		Фланец	Стадия	Масса	Масштаб
Гл.инж.пр.	Брусиловский			Р	2.8кг	1:2
				Лист	Листов 1	
			Лист Б-ПН25ГОСТ199033-91	АО "ТРАНСМОСТ"		

Взам.инв.№ | Подпись и дата | Инв.№подл.

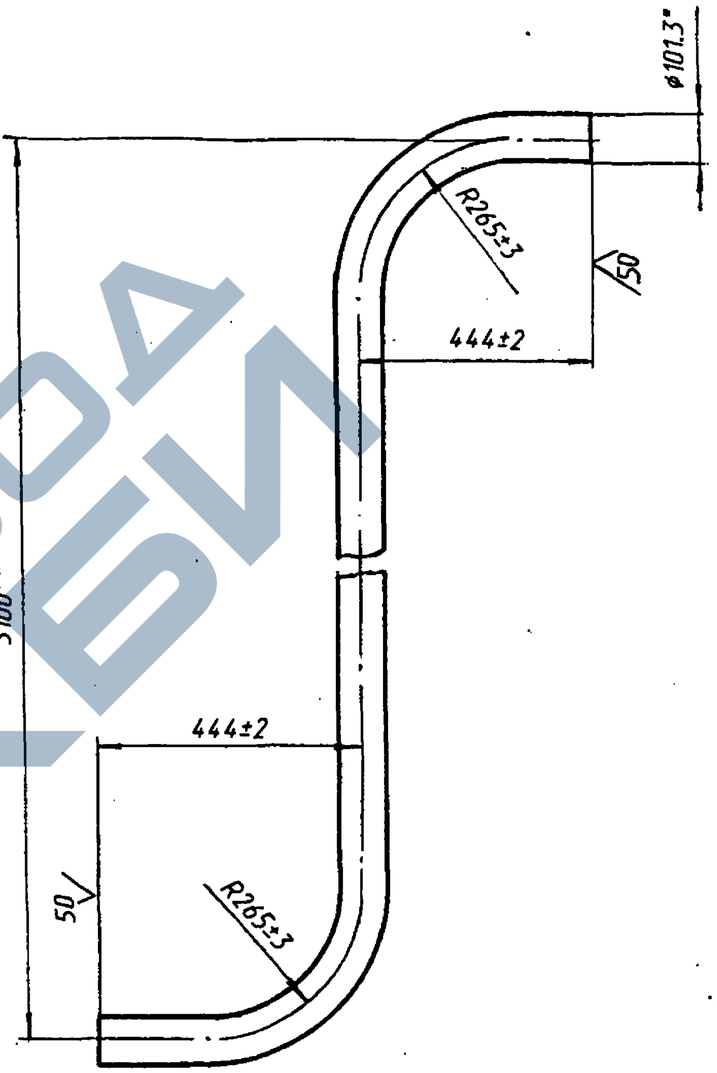

1* Размер для справок
2** Размер уточнить по месту
3. Марка стали по 3.501-180.95.1-ТО.

Исполнил	Мамонова		3.501-180.95.1- 16			
Проверил	Спильчевская					
Нач.пр.гр.	Лемасова		Колено двойное	Стадия	Масса	Масштаб
Гл.инж.пр.	Брусиловский			Р	32.8кг	1:10
				Лист	Листов 1	
			Труба 90×4.5 ГОСТ3262-75	АО "ТРАНСМОСТ"		

Взам.инв.№ | Подпись и дата | Инв.№подл.

https://zavodjbi.com/

Поз.	Обозначение	Наименование	Кол.	Примеч.
		Документация		
	3.501-180.95.1- 18СБ	Сборочный чертеж		
		Детали		
1		Патрубок		БЧ
		Труба 90×4.5 ГОСТ 3262-75		
		L= 6885±5	1	57.2кг
		50 / По торцам		
2	3.501-180.95.1-8	Фланец	1	
3	3.501-180.95.1- 9	Фланец	1	

Исполнил	Мамонова		3.501-180.95.1- 17
Проверил	Спильчевская		
Нач.пр.гр.	Лемасова		
Гл.инж.пр.	Брусиловский		
			Труба головной секции

Стадия	Лист	Листов
Р		1

АО "ТРАНСМОСТ"

Инв.N°подл. | Подпись и дата | Взам.инв.N°

ЗАВОДА ЖБИ

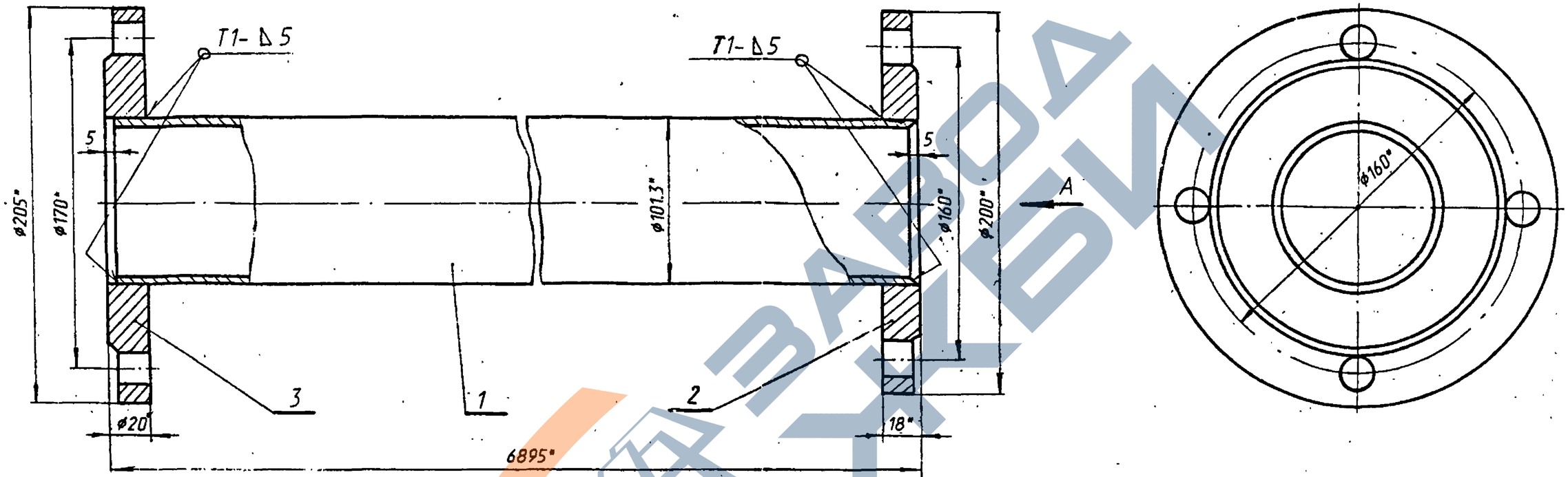

Вид А

1. Сварные швы по ГОСТ5264-80.
2. Электроды типа Э-42АГОСТ9467-75.
3. *Размеры для справок.
4. Марки стали по 3.501-180.95.1-ТО.

Исполнил	Мамонова		
Проверил	Спильчевская		
Нач.пр.гр.	Лемасова		
Гл.инж.пр.	Брусиловский		

3.501-180.95.1-18СБ

Труба головной секции. Сборочный чертеж.

Стадия	Масса	Масштаб
Р	63кг	1:5
Лист	Листов 1	

АО "ТРАНСМОСТ"

Инв.N°подл. | Подпись и дата | Взам.инв.N°

Поз.	Обозначение	Наименование	Кол.	Примеч.
		Документация		
	3.501-180.95.1-20СБ	Сборочный чертеж		
		Детали		
1	3.501-180.95.1- 21	Хомут	1	
2	3.501-180.95.1- 22	Бобышка	2	
3	3.501-180.95.1- 23	Ребро	4	
4	3.501-180.95.1-24	Опора	1	
5	3.501-180.95.1-25	Болт фундаментный	2	
		Стандартные изделия		
6		Болт М16-6g×65.58.06		
		ГОСТ7798-70	2	
		Гайка ГОСТ5915-70		
7		М16 - 6Н.5.06	2	
8		М12- 6Н.5.06	2	
		Шайба 16.65Г .06		
9		ГОСТ11371-78	2	

Исполнил	Мамонова		3.501-180.95.1- 19
Проверил	Спильчевская		
Нач.пр.гр.	Лемасова		
Гл.инж.пр.	Брусиловский		Крепление воздухопровода к опоре

Стадия	Лист	Листов
Р		1

АО "ТРАНСМОСТ"

Взам.инв.№ | Подпись и дата | Инв.№подл.

https://zavodjbi.com/

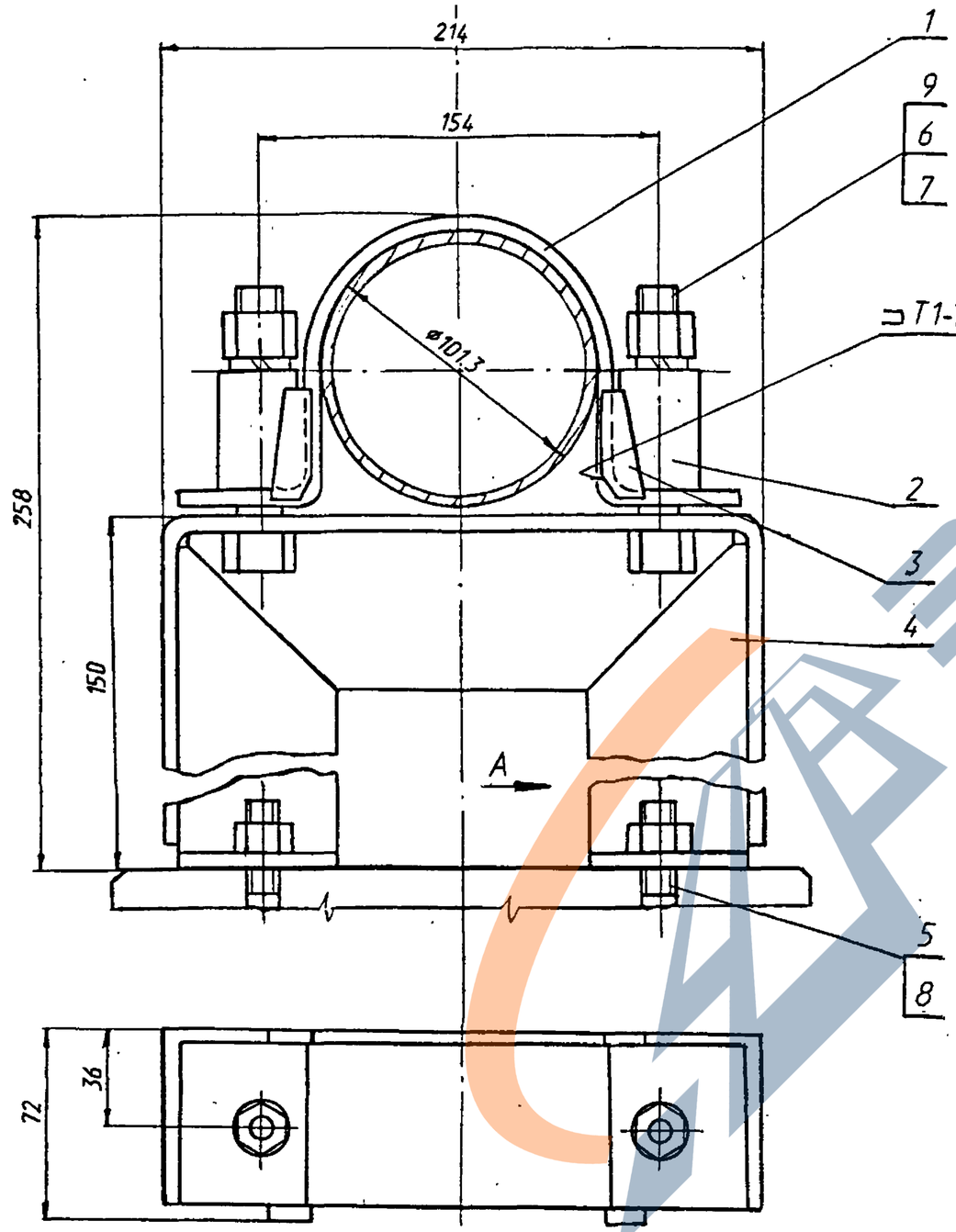

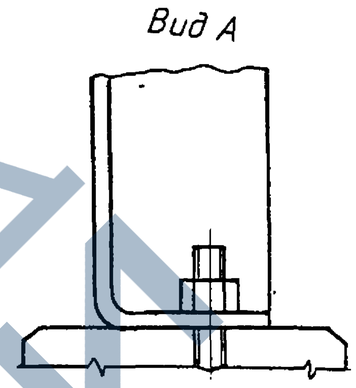

1. Сварные швы по ГОСТ 5264-80.
2. Электроды типа Э-42А ГОСТ 9467-75.
3. Размеры для справок.
4. Марки стали по 3.501-180.95.1-ТО.

Исполнил	Мамонова		3.501-180.95.1-20СБ
Проверил	Спильчевская		Крепление воздухопровода к опоре. Сборочный чертеж
Нач.пр.гр.	Лемасова		Стадия: Р; Масса: 4.5кг; Масштаб: 1:2; Лист; Листов 1
Гл.инж.пр.	Брусиловский		АО "ТРАНСМОСТ"

Инв.№подл. | Подпись и дата | Взам.инв.№

https://zavodjbi.com/

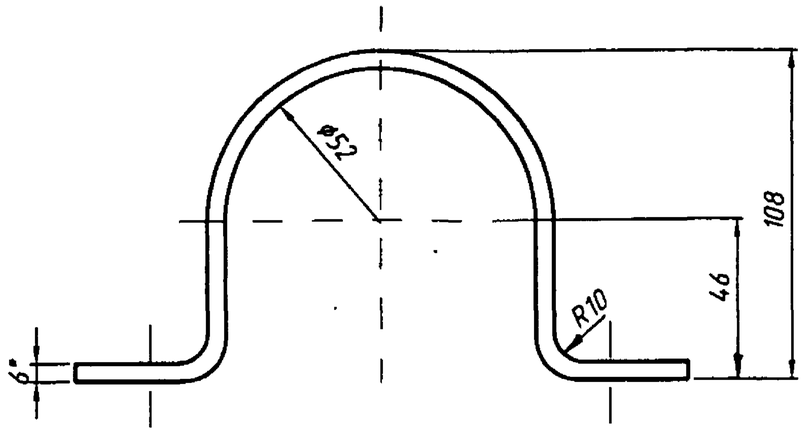

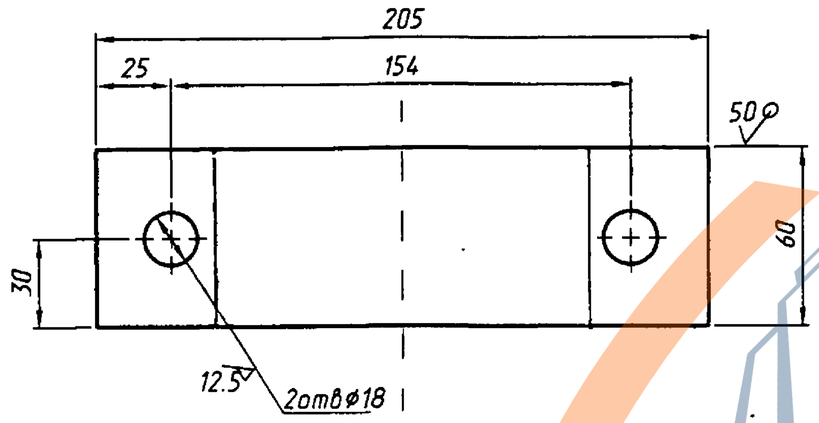

1. *Размер для справок.
2. Неуказанные предельные отклонения размеров:H14;h14;$\pm\frac{t_2}{2}$
3. Марки стали по 3.501-180.95.1-ТО.

Исполнил	Мамонова		3.501-180.95.1-21			
Проверил	Спильчевская			Стадия	Масса	Масштаб
Нач.пр.гр.	Лемасова		Хомут	Р	1.36кг	1:2
Гл.инж.пр.	Брусиловский			Лист	Листов 1	
			Лист Б-ПН-6ГОСТ19903-91	АО "ТРАНСМОСТ"		

Взам.инв.№ | Подпись и дата | Инв.№подл.

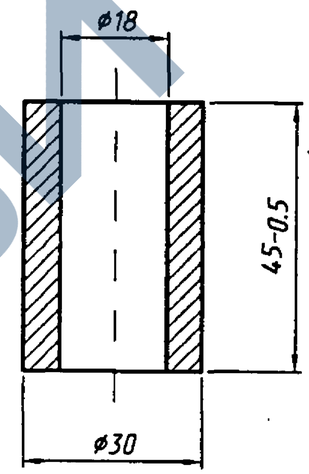

Неуказанные предельные отклонения размеров:H14;h14

Исполнил	Мамонова		3.501-180.95.1-22			
Проверил	Спильчевская			Стадия	Масса	Масштаб
Нач.пр.гр.	Лемасова		Бобышка	Р	0.15кг	1:1
Гл.инж.пр.	Брусиловский			Лист	Листов 1	
			Ст.3ГОСТ380-88	АО "ТРАНСМОСТ"		

Взам.инв.№ | Подпись и дата | Инв.№подл.

https://zavodjbi.com/

https://zavodjbi.com/

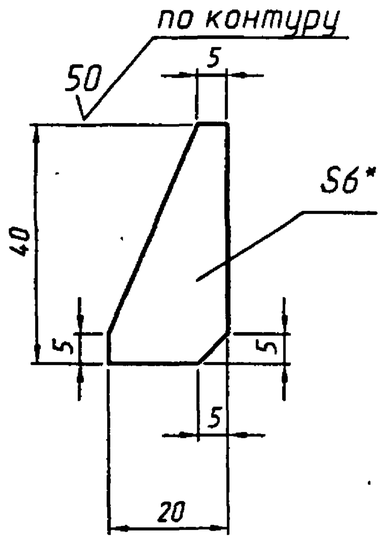

1. *Размер для справок.
2. Предельные отклонения размеров $\pm \frac{t_2}{2}$.
3. Марка стали по 3.501-180.95.1-ТО.

Исполнил	Мамонова		3.501-180.95.1-23		
Проверил	Спильчевская				
Нач.пр.гр.	Лемасова		Ребро	Стадия	Масса / Масштаб
Гл.инж.пр.	Брусиловский				0.02кг / 1:1
				Лист	Листов 1
			Лист Б-ПН-6ГОСТ19903-91	АО "ТРАНСМОСТ"	

Взам.инв.№ | Подпись и дата | Инв.№подл.

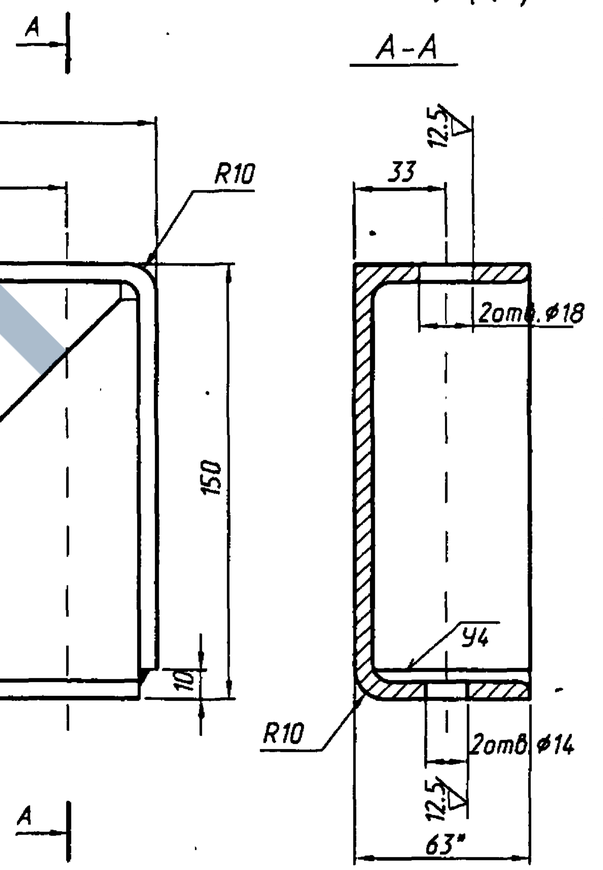

1. *Размер для справок.
2. Неуказанные предельные отклонения размеров:H14;h14;$\pm \frac{t_2}{2}$
3. Марка стали по 3.501-180.95.1-ТО.
4. Сварка по ГОСТ5264-80.
5. Электроды типа Э-42А ГОСТ9467-75.

Исполнил	Мамонова		3.501-180.95.1-24		
Проверил	Спильчевская				
Нач.пр.гр.	Лемасова		Опора	Стадия	Масса / Масштаб
Гл.инж.пр.	Брусиловский			Р	1.56кг / 1:2
				Лист	Листов 1
			Уголок Б63×63×6ГОСТ8509-86	АО "ТРАНСМОСТ"	

Взам.инв.№ | Подпись и дата | Инв.№подл.

https://zavodjbi.com/

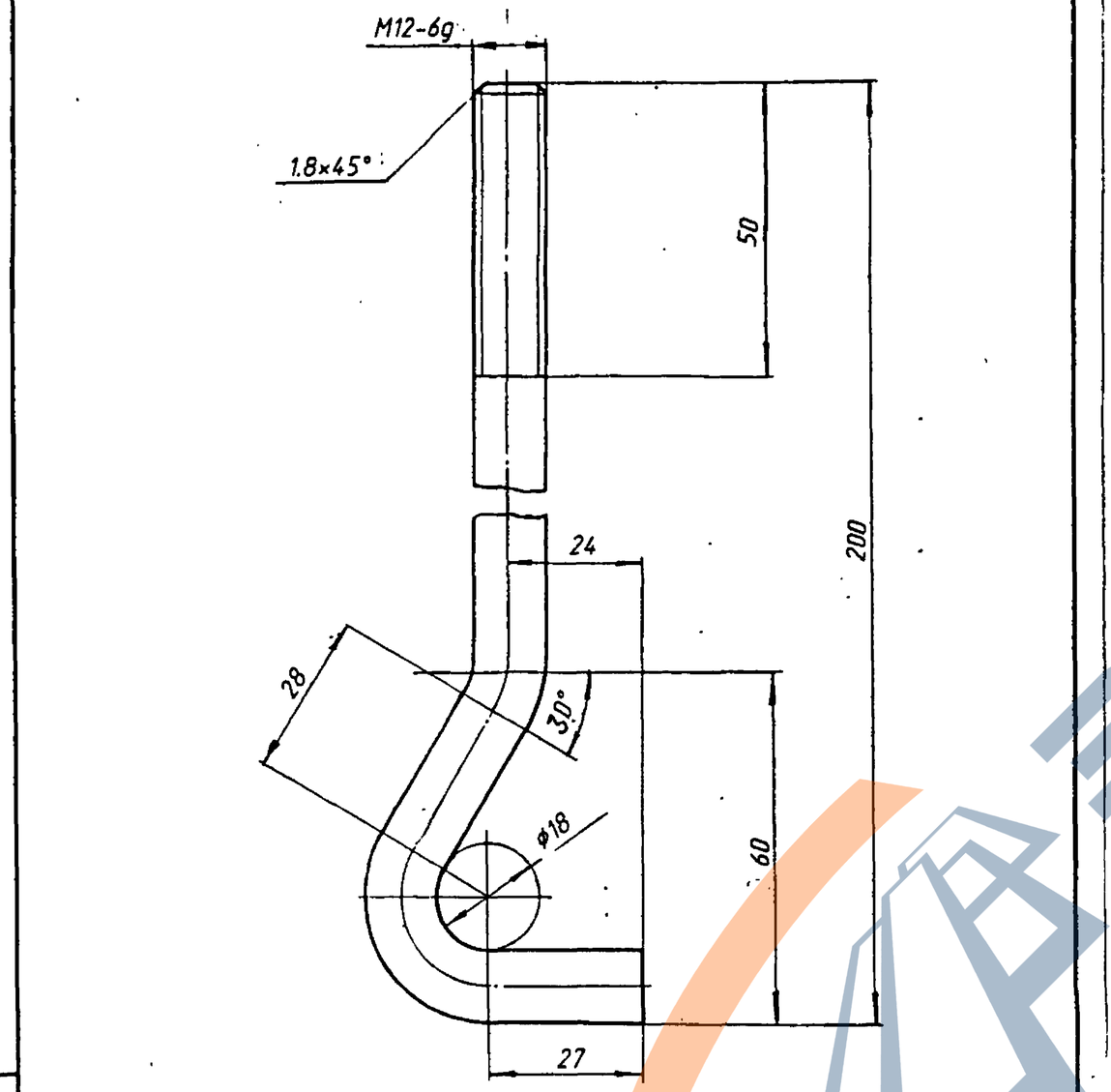

Неуказанные предельные отклонения размеров: $\pm\frac{t_2}{2}$

Исполнил	Мамонова		
Проверил	Спильчевская		
Нач.пр.гр.	Лемасова		
Гл.инж.пр.	Брусиловский		

3.501-180.95.1-25

Болт фундаментный

Стадия	Масса	Масштаб
Р	0.17кг	1:1
Лист	Листов 1	

Круг 12ГОСТ2590-88 / Ст.3ГОСТ535-88

АО "ТРАНСМОСТ"

Взам.инв.№ | Подпись и дата | Инв.№подл.

Поз.	Обозначение	Наименование	Кол.	Примеч.
		Документация		
	3.501-180.95.1-27СБ	Сборочный чертеж		
		Детали		
1	3.501-180.95.1-28	Колено двойное	1	
2	3.501-180.95.1-8	Фланец	2	

Исполнил	Мамонова		
Проверил	Спильчевская		
Нач.пр.гр.	Лемасова		
Гл.инж.пр.	Брусиловский		

3.501-180.95.1-26

Вставка

Стадия	Лист	Листов
Р		1

АО "ТРАНСМОСТ"

Взам.инв.№ | Подпись и дата | Инв.№подл.

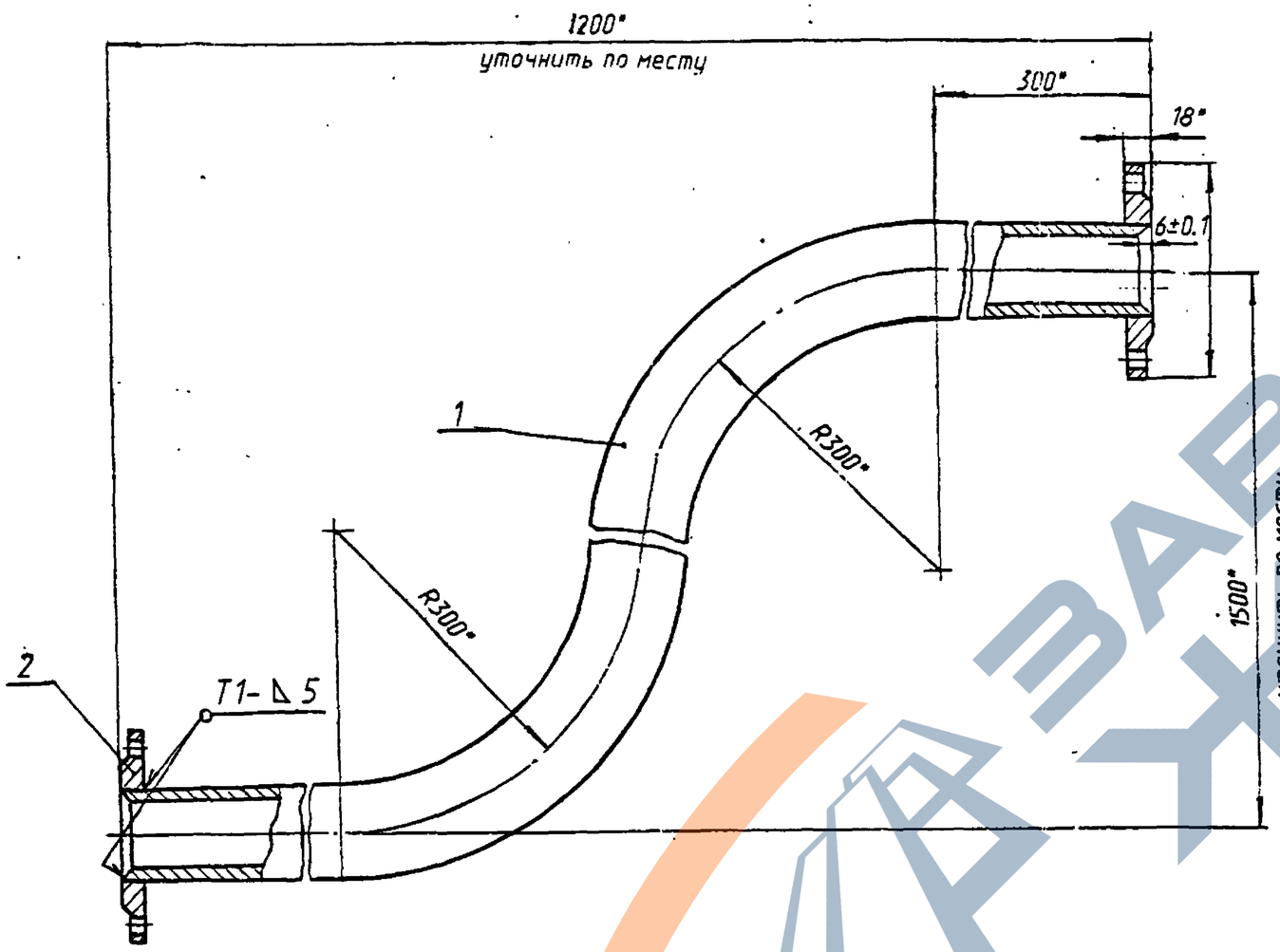

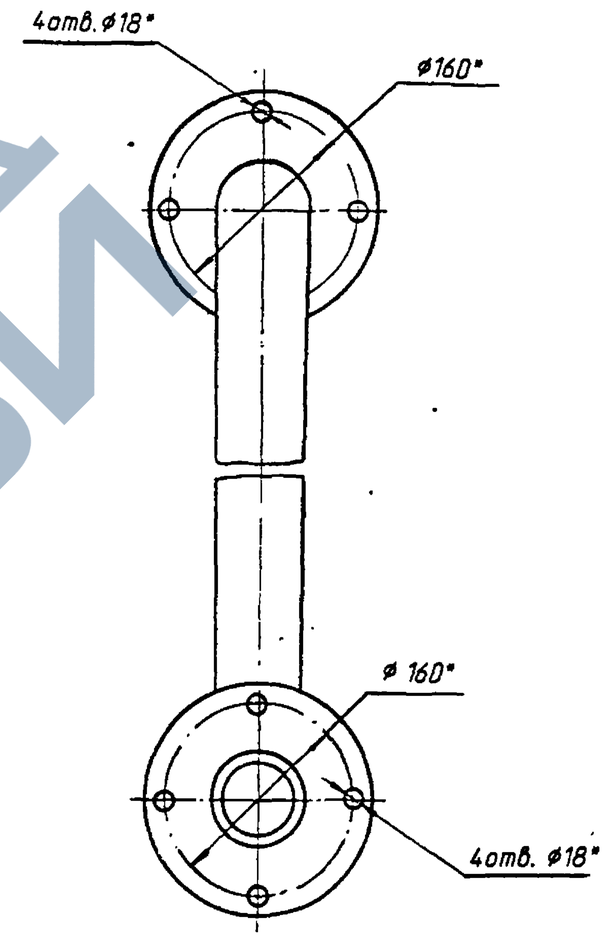

1. Сварные швы по ГОСТ 5264-80.
2. Электроды типа Э-42АГОСТ 9467-75.
3. *Размеры для справок.

Исполнил	Мамонова		3.501-180.95.1- 27СБ
Проверил	Спильчевская		
Нач.пр.гр.	Лемасова		Вставка. Сборочный чертеж
Гл.инж.пр.	Брусиловский		Стадия: Р; Масса: 51кг; Масштаб: 1:5; Лист; Листов 1
			АО "ТРАНСМОСТ"

Инв.№подл. | Подпись и дата | Взам.инв.№

https://zavodjbi.com/

А(V)

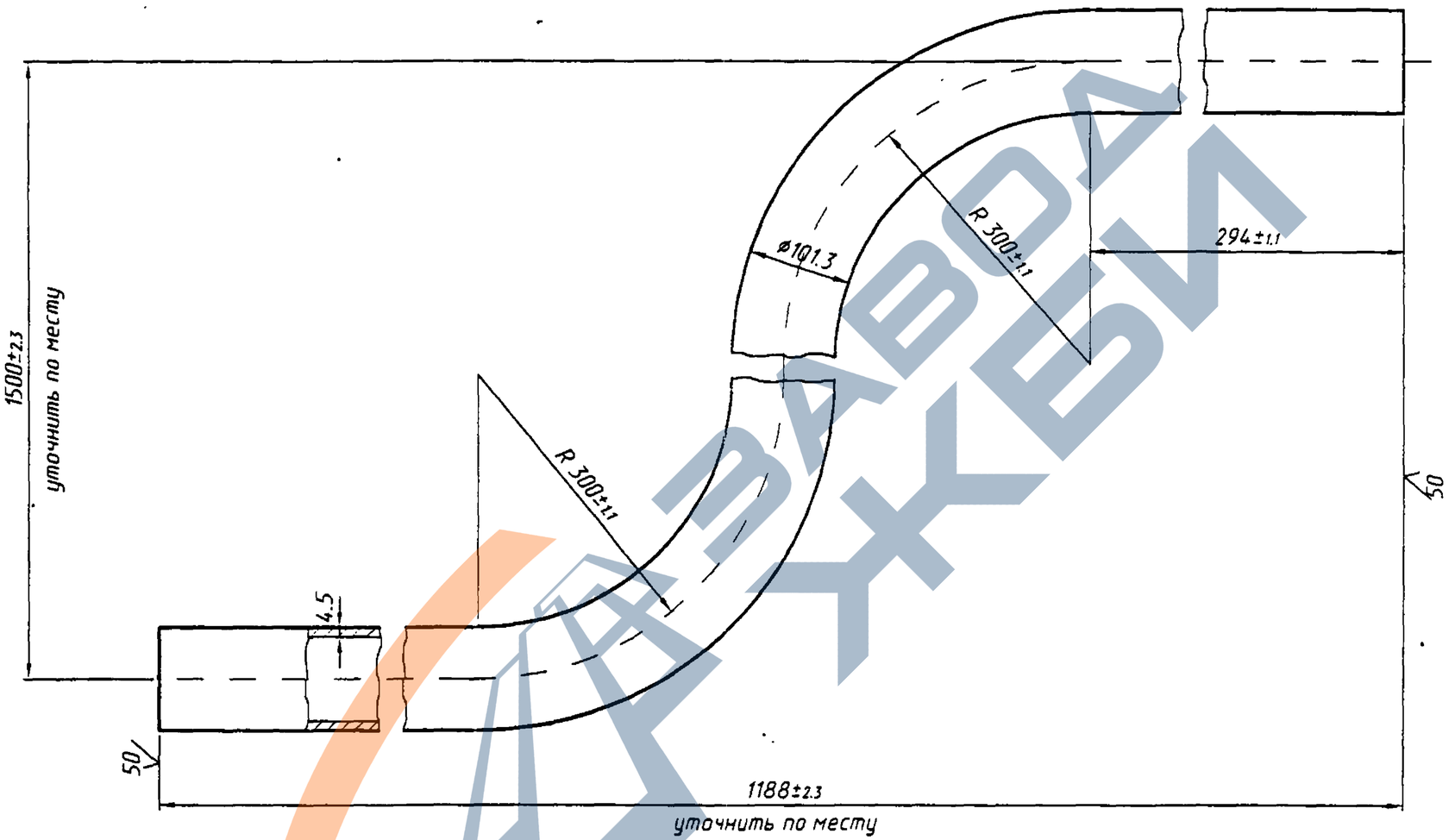

1. *Размеры для справок.
2. Марка стали по 3.501-180.95.1-ТО.

Исполнил	Мамонова		
Проверил	Спильчевская		
Нач.пр.гр.	Лемасова		
Гл.инж.пр.	Брусиловский		

3.501-180.95.1-28

Колено двойное

Стадия	Масса	Масштаб
Р	26.1кг	1:5

Лист	Листов 1

Труба 90×4.5ГОСТ3262-75

АО "ТРАНСМОСТ"

Инв.№подл.	Подпись и дата	Взам.инв.№

Поз.	Обозначение	Наименование	Кол.	Примеч.
		Документация		
	3.501-180.95.1- 30СБ	Сборочный чертеж		
		Детали		
1	3.501-180.95.1- 31	Отвод	1	
2	3.501-180.95.1-32	Патрубок	1	
3	3.501-180.95.1-33	Труба	1	
4	3.501-180.95.1-35	Наконечник	1	
5	3.501-180.95.1-36	Ключ	1	

Исполнил	Мамонова	
Проверил	Спильчевская	
Нач.пр.гр.	Лемасова	
Гл.инж.пр.	Брусиловский	

3.501-180.95.1-29

Секция анкерная однопутного моста.

Стадия	Лист	Листов
Р	1	2

АО "ТРАНСМОСТ"

Взам.инв.№ | Подпись и дата | Инв.№подл.

Поз.	Обозначение	Наименование	Кол.	Примеч.
10	3.501-180.95.1- 8	Фланец	2	
11	3.501-180.95.1- 11	Прокладка	2	
		Стандартные изделия		
13		БолтМ16-6g×70.46.06		
		ГОСТ7798-70	8	
14		ГайкаМ16-6Н.5.06		
		ГОСТ5915-70	8	
15		Контргайка 32		
		Гост8968-75	1	
16		Шайба 16.65Г.06		
		ГОСТ6402-70	8	
		Прочие изделия		
18		Кран муфтовый 11ч38п1		
		Ду=32	1	
		ТУ26-07-1036-75		
		(изм.N6 1984г.)		

Взам.инв.№ | Подпись и дата | Инв.№подл.

3.501-180.95.1-29

Лист 2

ЗАВОД КБИ

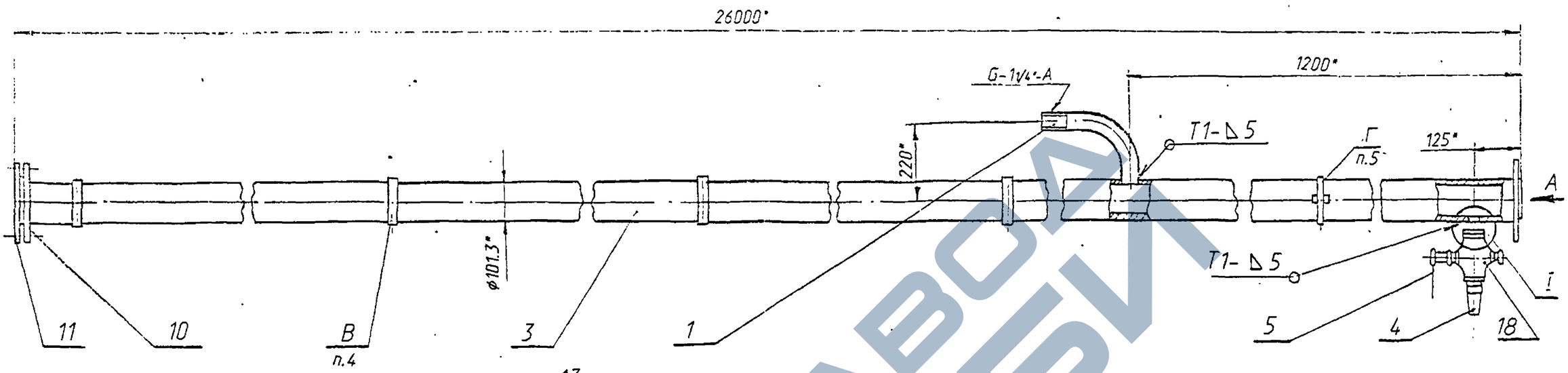

Вид А

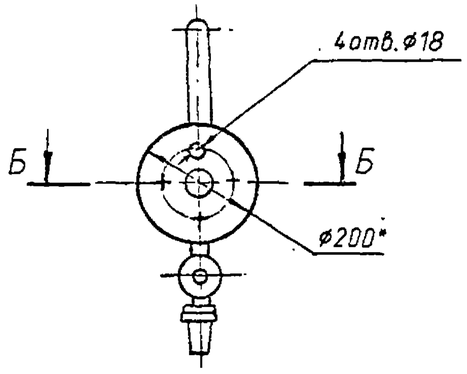

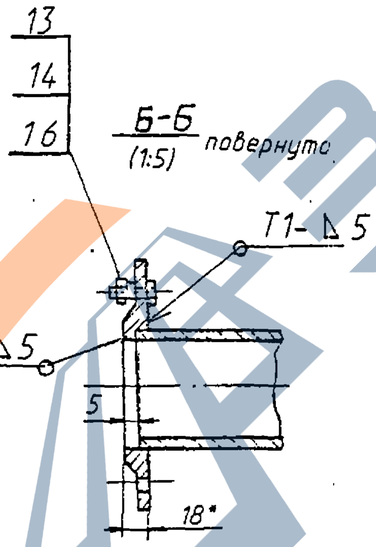

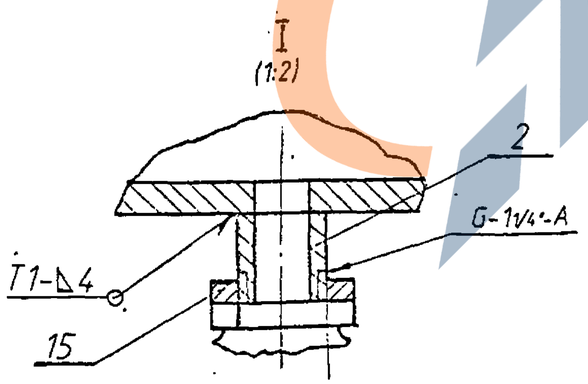

1. Сварные швы по ГОСТ 5264-80.
2. Электроды типа Э-42АГОСТ 9467-75.
3. *Размеры для справок.
4. Крепить подвижным креплением.
5. Крепить неподвижным креплением.

Исполнил	Мамонова		3.501-180.95.1-30СБ
Проверил	Спильчевская		
Нач.пр.гр.	Лемасова		Секция анкерная однопутного моста Сборочный чертеж
Гл.инж.пр.	Брусиловский		

Стадия	Масса	Масштаб
Р	308кг	1:10
Лист	Листов 1	

АО "ТРАНСМОСТ"

Инв.№подл. | Подпись и дата | Взам.инв.№

https://zavodjbi.com/

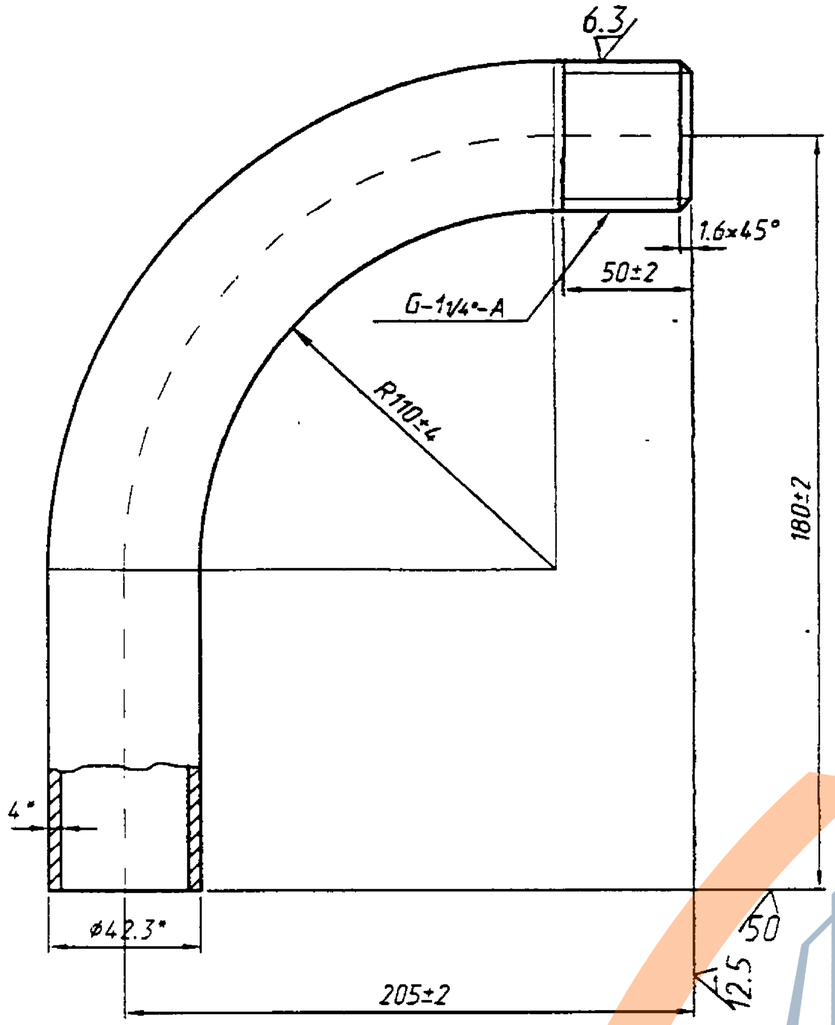

1. *Размер для справок
2. Марка стали по 3.501-180.95.1-ТО.

Исполнил	Мамонова		3.501-180.95.1-31			
Проверил	Спильчевская					
Нач.пр.гр.	Лемасова					
Гл.инж.пр.	Брусиловский		Отвод	Стадия	Масса	Масштаб
				Р	0.62кг	1:2
				Лист	Листов 1	
			Труба 32×4ГОСТ3262-75	АО "ТРАНСМОСТ"		

Взам.инв.№ | Подпись и дата | Инв.№подл.

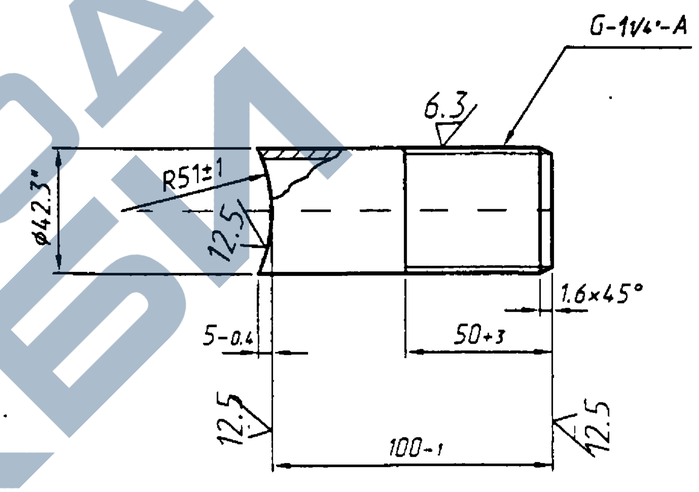

1. *Размер для справок
2. Марка стали по 3.501-180.95.1-ТО.

Исполнил	Мамонова		3.501-180.95.1-32			
Проверил	Спильчевская					
Нач.пр.гр.	Лемасова					
Гл.инж.пр.	Брусиловский		Патрубок	Стадия	Масса	Масштаб
				Р	0.1кг	1:2
				Лист	Листов 1	
			Труба 32×4ГОСТ3262-75	АО "ТРАНСМОСТ"		

Взам.инв.№ | Подпись и дата | Инв.№подл.

ЗАВОД ЖБИ

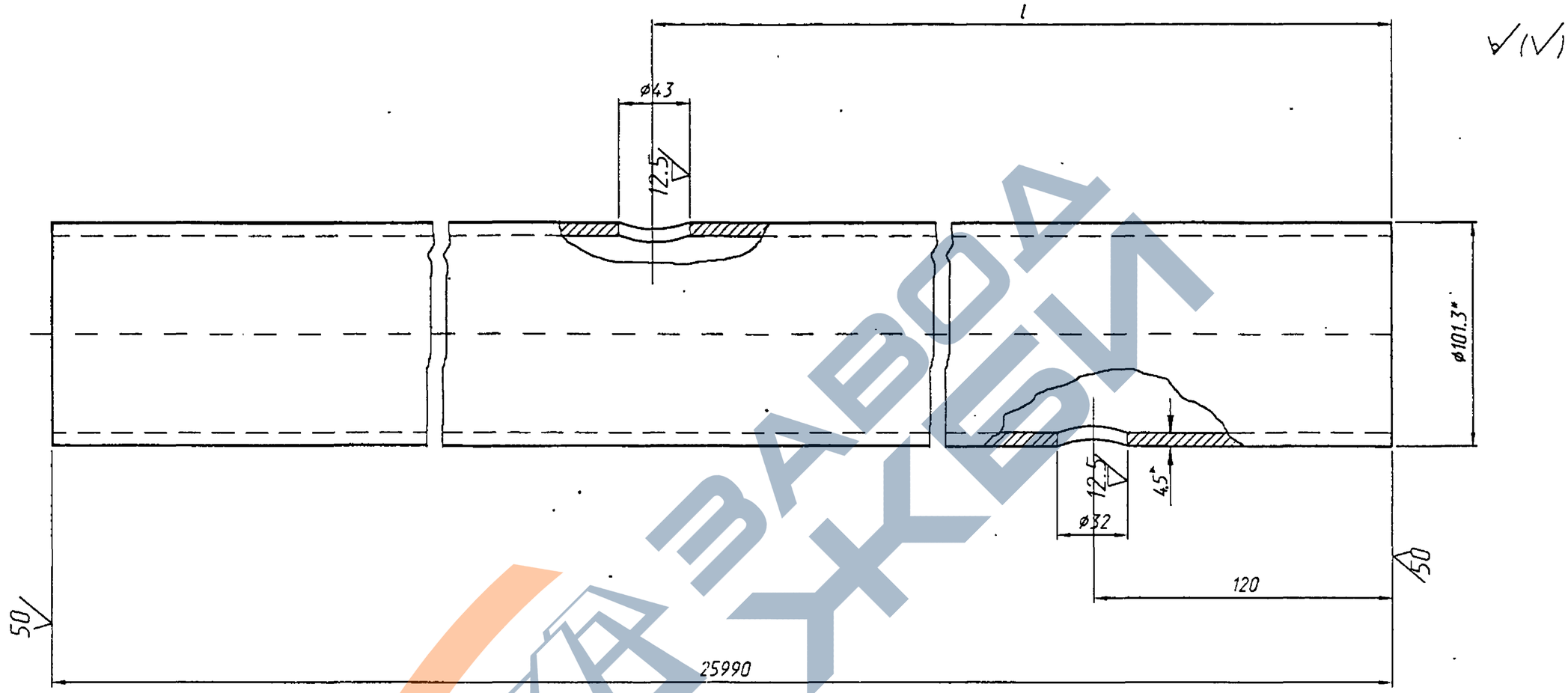

Обозначение	l, мм	Масса кг
3.501-180.95.1-33	1195	279
3.501-180.95.1-34	595	

1. *Размеры для справок.
2. Неуказанные предельные отклонения размеров: H14; h14; $\pm \frac{t_3}{2}$
3. Марка стали по 3.501-180.95.1-ТО.

Исполнил	Мамонова		3.501-180.95.1-33
Проверил	Спильчевская		
Нач.пр.гр.	Лемасова		Труба
Гл.инж.пр.	Брусиловский		Стадия: Р; Масса: См. табл; Масштаб: 1:2
			Лист; Листов 1
			Труба 90×4.5ГОСТ3262-75
			АО "ТРАНСМОСТ"

Инв.№подл. | Подпись и дата | Взам.инв.№

12.5 (√)

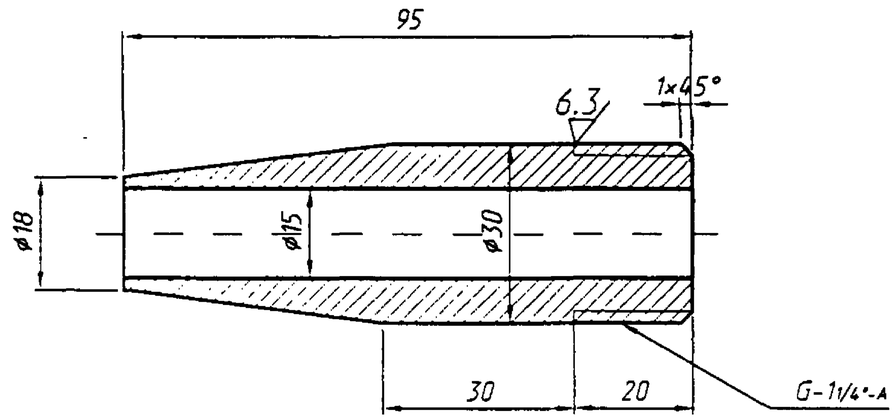

Неуказанные предельные отклонения размеров: $H14; h14; \pm\frac{t_2}{2}$

Исполнил	Мамонова		3.501-180.95.1-35			
Проверил	Спильчевская					
Нач.пр.гр.	Лемасова					
Гл.инж.пр.	Брусиловский					
			Наконечник	Стадия	Масса	Масштаб
				Р	0.37кг	1:1
				Лист	Листов 1	
			Ст.3ГОСТ380-88	АО "ТРАНСМОСТ"		

Взам.инв.№ | Подпись и дата | Инв.№подл.

√ (√)

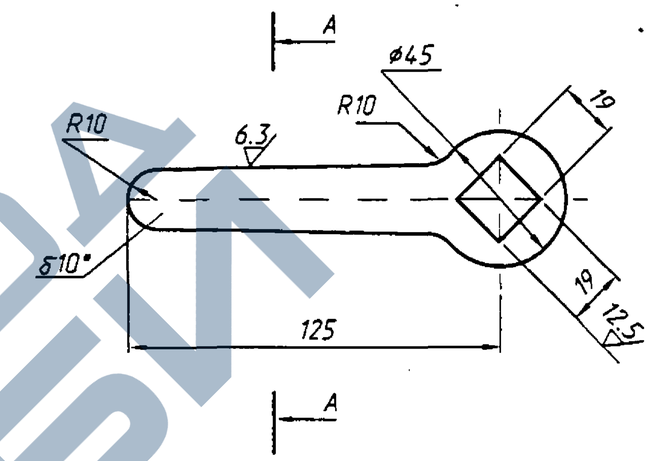

A-A
(1:1)

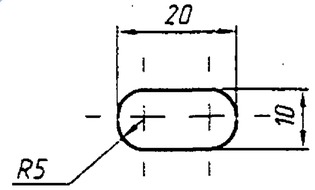

1. *Размер для справок.
2. Неуказанные предельные отклонения размеров: $H14; h14; \pm\frac{t_2}{2}$

Исполнил	Мамонова		3.501-180.95.1-36			
Проверил	Спильчевская					
Нач.пр.гр.	Лемасова					
Гл.инж.пр.	Брусиловский					
			Ключ	Стадия	Масса	Масштаб
				Р	0.2кг	1:2
				Лист	Листов 1	
			Ст.3ГОСТ380-88	АО "ТРАНСМОСТ"		

Взам.инв.№ | Подпись и дата | Инв.№подл.

Поз.	Обозначение	Наименование	Кол.	Примеч.
		Документация		
	3.501-180.95.1-38СБ	Сборочный чертеж		
		Детали		
1	3.501-180.95.1-39	Ниппель	1	
3	3.501-180.95.1-36	Ключ	1	
		Стандартные изделия		
5		Контргайка 32		
		ГОСТ8968-75	1	
6		Хомутик 45		
		ГОСТ2593-82	2	

Поз.	Обозначение	Наименование	Кол.	Примеч.
		Прочие изделия		
8		Кран муфтовый 11438п1 Ду=32		
		ТУ26-07-1036-75 (изм.N6 1984г)	1	
9		Рукав Р-16, L= 0,1м		
		ГОСТ2593-82	1	
10		Соединительная головка		
		ГОСТ2593-82	1	

Исполнил	Мамонова		3.501-180.95.1-37
Проверил	Спильчевская		
Нач.пр.гр.	Лемасова		
Гл.инж.пр.	Брусиловский		Колонка воздухоразборная

Стадия	Лист	Листов
Р	1	2

АО "ТРАНСМОСТ"

Инв.N°подл. | Подпись и дата | Взам.инв.N°

7-1662

3.501-180.95.1-37 Лист 2

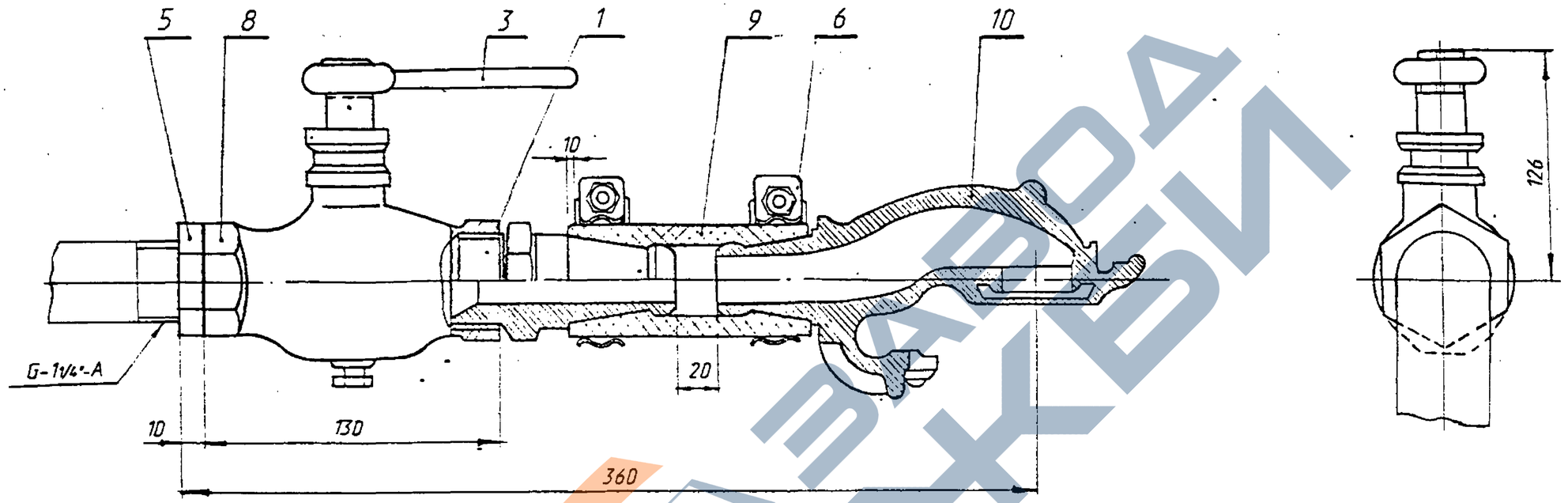

Размеры для справок.

Исполнил	Мамонова			3.501-180.95.1- 38СБ			
Проверил	Спильчевская						
Нач.пр.гр.	Лемасова						
Гл.инж.пр.	Брусиловский			Колонка воздухоразборная Сорочный чертеж	Стадия	Масса	Масштаб
					Р	6.0кг	1:2
					Лист	Листов 1	
					АО "ТРАНСМОСТ"		

Инв.№подл.	Подпись и дата	Взам.инв.№
1-1662	11.2001	

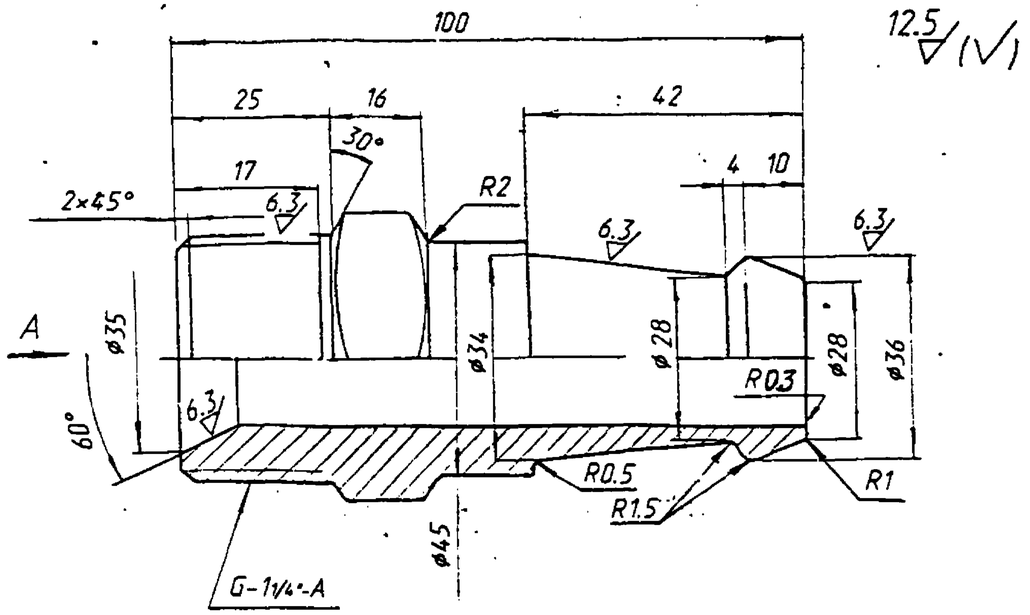

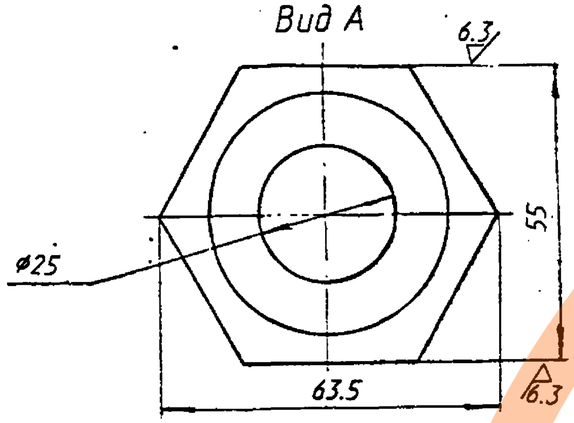

Неуказанные предельные отклонения размеров: H14; h14; $\pm\frac{t3}{2}$

Исполнил	Мамонова		3.501-180.95.1-39		
Проверил	Спильчевская				
Нач.пр.гр.	Лемасова				
Гл.инж.пр.	Брусиловский				
			Ниппель	Стадия: Р; Масса: 0.5кг; Масштаб: 1:1	
				Лист	Листов 1
			Ст.3 ГОСТ380-88	АО "ТРАНСМОСТ"	

Взам.инв.№ | Подпись и дата | Инв.№подл.

Взам.инв.№ | Подпись и дата | Инв.№подл.

Поз.	Обозначение	Наименование	Кол.	Примеч.
		Документация		
	3.501-180.95.1- 41СБ	Сборочный чертеж		
		Детали		
1		Труба средней секции		БЧ
		Труба 90×4,5 ГОСТ 3262-75		
		L =26500±20	1	
		50 ✓ По торцам		
2	3.501-180.95.1- 43	Муфта	1	
3	3.501-180.95.1- 44	Отвод	1	
5	3.501-180.95.1- 31	Отвод	1	
		Стандартные изделия		
7		Болт М20-6g×60.46.06		
		ГОСТ 7798-70	4	
8		Гайка М16-6Н.5.06 ГОСТ 5915-70	4	
9		Шайба 16.65Г.06		
		ГОСТ 6402-70	4	

Исполнил	Мамонова		
Проверил	Спильчевская		
Нач.пр.гр.	Лемасова		
Гл.инж.пр.	Брусиловский		

3.501-180.95.1-40

Секция средняя однопутного моста

Стадия	Лист	Листов
Р	1	2

АО "ТРАНСМОСТ"

Взам.инв.№ | Подпись и дата | Инв.№подл. Т-1662 2/1

Поз.	Обозначение	Наименование	Кол.	Примеч.
10		Контргайка 32		
		ГОСТ 8968-75	2	
	Переменные данные для исполнений			
		3.501-180.95.1- 40		
		Детали		
11	3.501-180.95.1-8	Фланец	2	
12	3.501-180.95.1-11	Прокладка	1	
		3.501-180.95.1-42		
		Детали		
11	3.501-180.95.1-9	Фланец	1	
12	3.501-180.95.1-12	Прокладка	1	
13	3.501-180.95.1-8	Фланец	1	

Взам.инв.№ | Подпись и дата | Инв.№подл.

3.501-180.95.1- 40

Лист 2

Рис.1

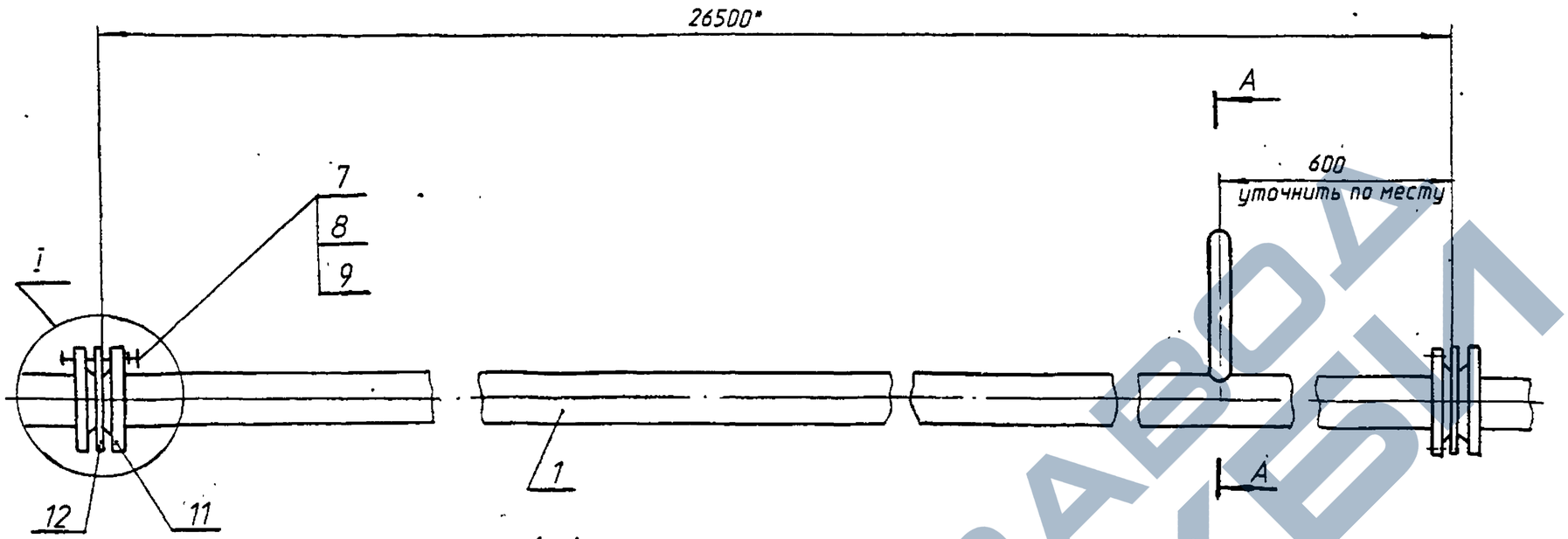

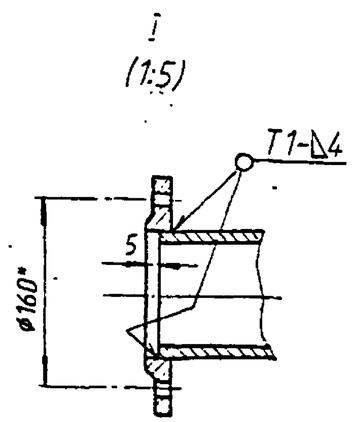

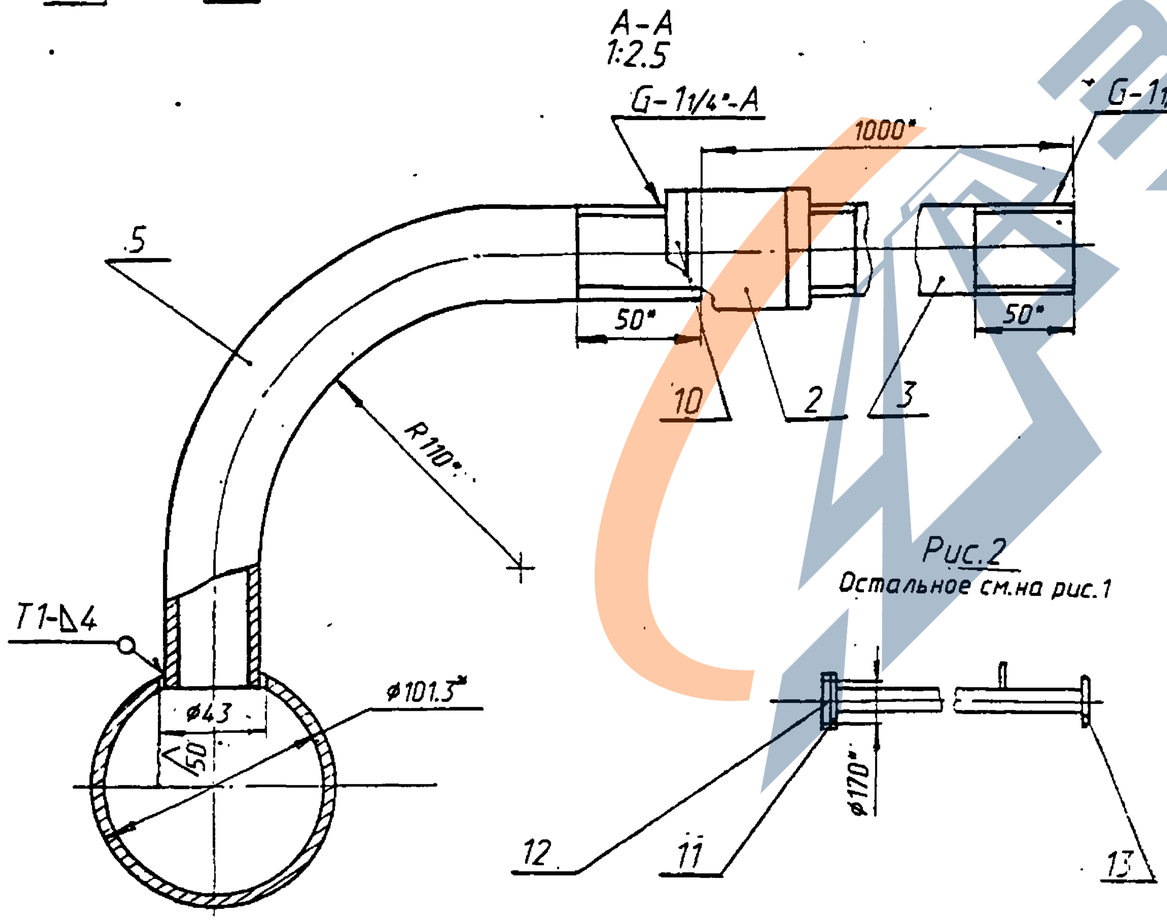

Рис.2
Остальное см.на рис.1

Обозначение	Рис.
3.501-180.95.1-40	1
3.501-180.95.1-42	2

1. Сварные швы по ГОСТ 5264-80.
2. Электроды типа Э-42АГОСТ 9467-75.
3. *Размеры для справок.
4. Марки стали по 3.501-180.95.1-ТО.

Исполнил	Мамонова		
Проверил	Спильчевская		
Нач.пр.гр.	Лемасова		
Гл.инж.пр.	Брусиловский		

3.501-180.95.1-41СБ

Секция средняя однопутного моста
Сборочный чертеж

Стадия	Масса	Масштаб
Р	290кг	1:10
Лист	Листов 1	

АО "ТРАНСМОСТ"

Инв.№подл. | Подпись и дата | Взам.инв.№

https://zavodjbi.com/

https://zavodgk.com/

12.5 (√)

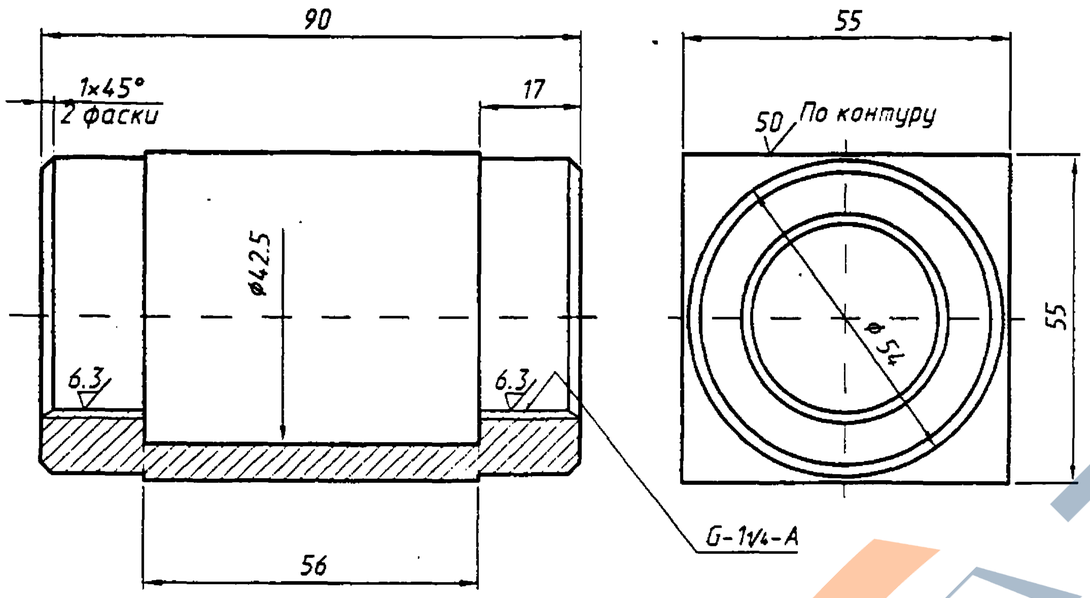

1. Неуказанные предельные отклонения размеров:H14;h14
2. Марки стали по 3.501-180.95.1-ТО.

Исполнил	Мамонова		3.501-180.95.1-43			
Проверил	Спильчевская			Стадия	Масса	Масштаб
Нач.пр.гр.	Лемасова		Муфта	Р	0.7кг	1:1
Гл.инж.пр.	Брусиловский			Лист	Листов 1	
				АО "ТРАНСМОСТ"		

Взам.инв.№ | Подпись и дата | Инв.№подл.

√ (√)

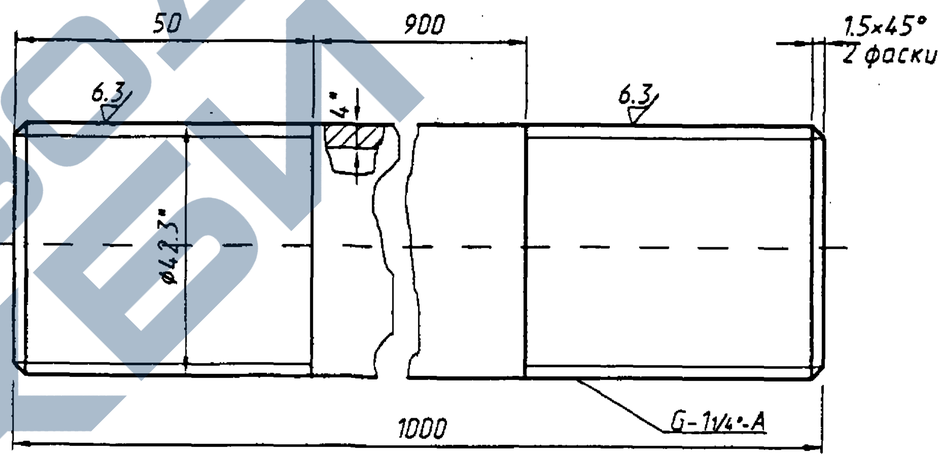

1. *Размер для справок
2. Неуказанные предельные отклонения размеров:H14;h14;$\pm\frac{t3}{2}$
3. Марки стали по 3.501-180.95.1-ТО.

Исполнил	Мамонова		3.501-180.95.1-44			
Проверил	Спильчевская			Стадия	Масса	Масштаб
Нач.пр.гр.	Лемасова		Отвод	Р	2.0кг	1:1
Гл.инж.пр.	Брусиловский			Лист	Листов 1	
			Труба 32×4 ГОСТ 3262-75	АО "ТРАНСМОСТ"		

Взам.инв.№ | Подпись и дата | Инв.№подл.

https://zavodgk.com/

Поз.	Обозначение	Наименование	Кол.	Примеч.
		Документация		
	3.501-180.95.1- 46СБ	Сборочный чертеж		
		Детали		
1	3.501-180.95.1- 47	Труба компенсатора	1	
2	3.501-180.95.1- 8	Фланец	1	
3	3.501-180.95.1- 9	Фланец	1	
4	3.501-180.95.1- 11	Прокладка	1	
5	3.501-180.95.1- 12	Прокладка	1	
		Стандартные изделия		
7		БолтМ16-6g×70.46.06		
		ГОСТ7798-70	8	
8		ГайкаМ16-6Н.5.06		
		ГОСТ5915-70	8	
9		Шайба16.65Г.06		
		ГОСТ6402-70	8	

Исполнил	Мамонова		3.501-180.95.1-45
Проверил	Спильчевская		
Нач.пр.гр.	Лемасова		
Гл.инж.пр.	Брусиловский		
Компенсатор	Стадия: Р	Лист:	Листов: 1
	АО "ТРАНСМОСТ"		

Инв.№подл. | Подпись и дата | Взам.инв.№

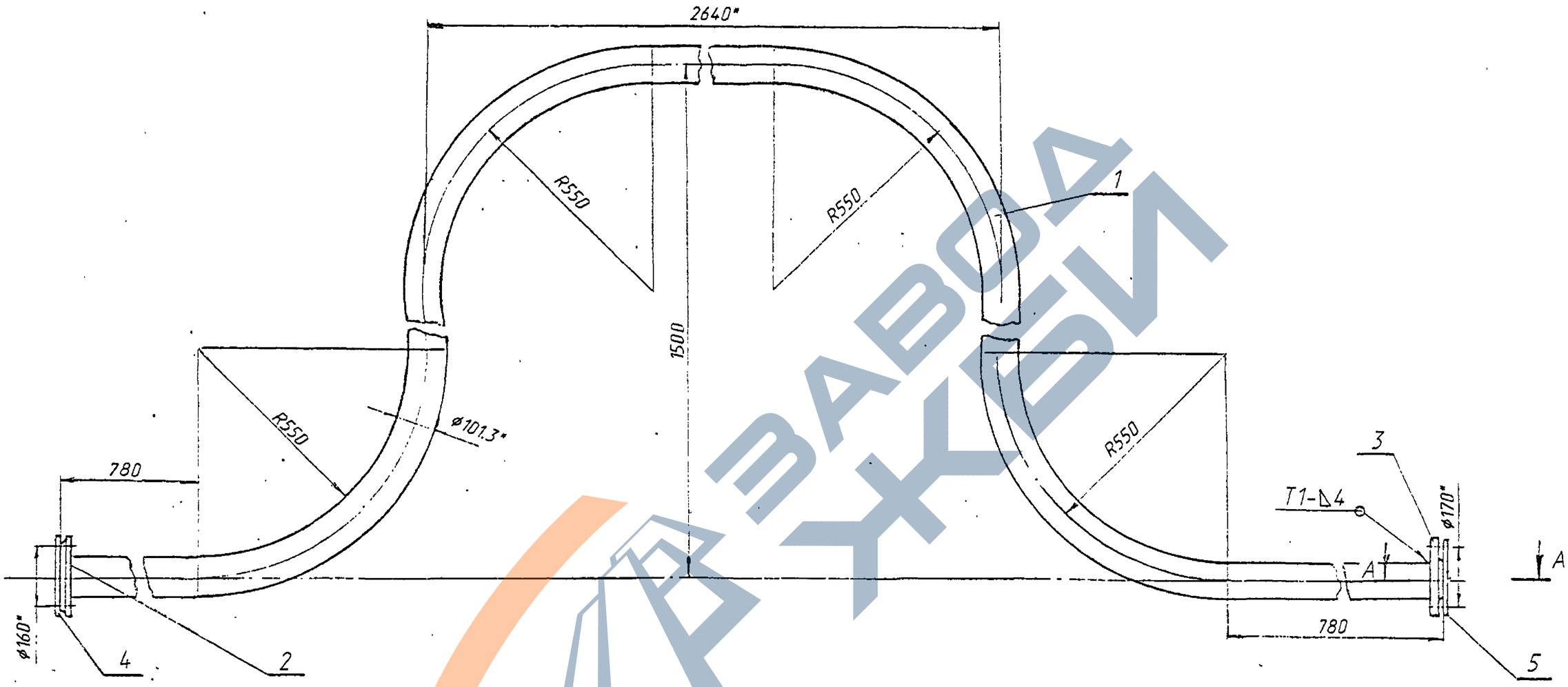

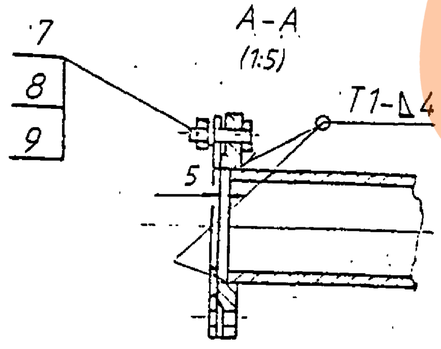

1. Сварные швы по ГОСТ 5264-80.
2. Электроды типа Э-42АГОСТ 9467-75.
3. *Размеры для справок.

Исполнил	Мамонова		3.501-180.95.1- 46СБ
Проверил	Спильчевская		
Нач.пр.гр.	Лемасова		Компенсатор. Сборочный чертеж
Гл.инж.пр.	Брусиловский		

Стадия	Масса	Масштаб
Р	85.0кг	1:10
Лист	Листов 1	

АО "ТРАНСМОСТ"

Инв.№подл.	Подпись и дата	Взам.инв.№
Т-1662		

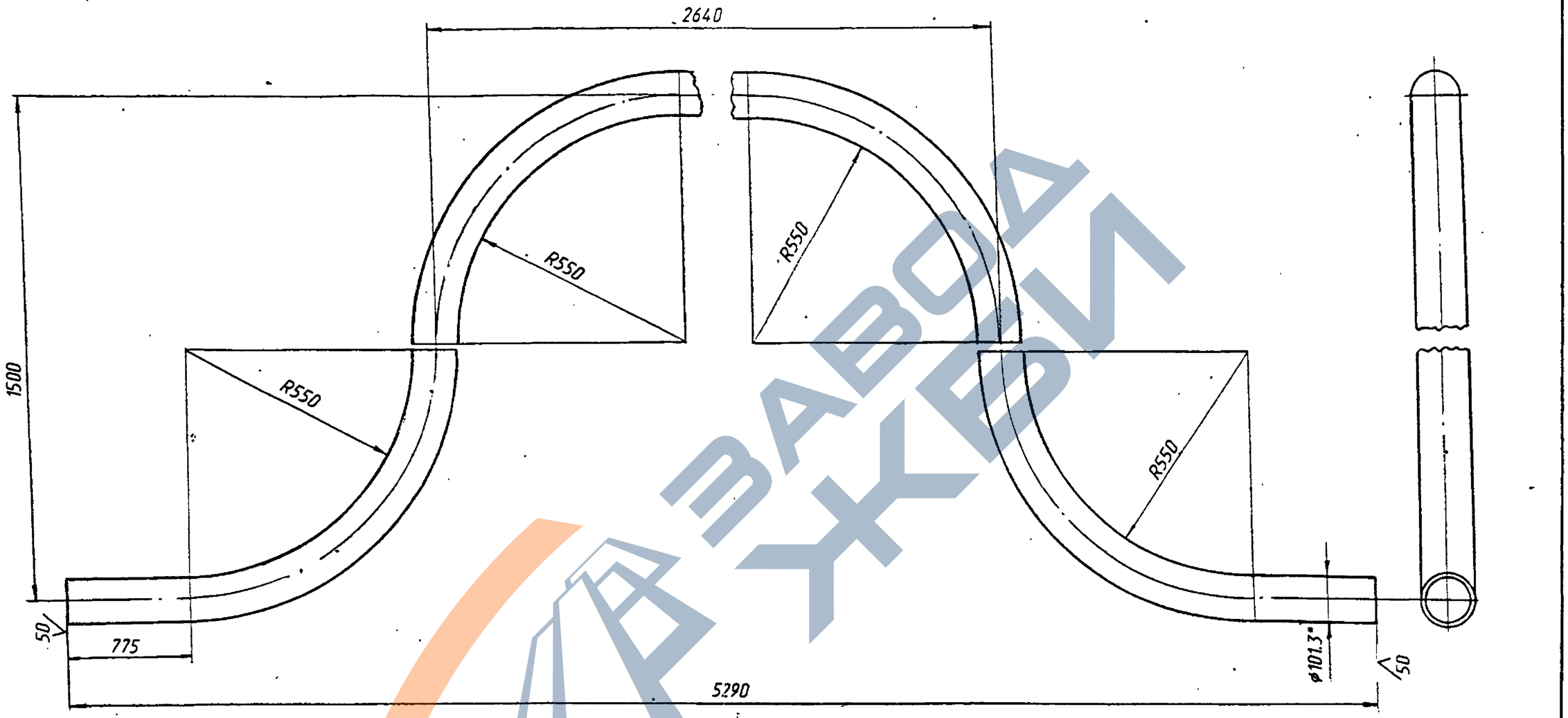

1. *Размеры для справок.
2. Предельные отклонения размеров: $\pm \frac{t_2}{2}$
3. Марки стали по 3.501-180.95.1-ТО.

Исполнил	Мамонова		3.501-180.95.1-47			
Проверил	Спильчевская					
Нач.пр.гр.	Лемасова					
Гл.инж.пр.	Брусиловский		Труба компенсатора	Стадия	Масса	Масштаб
				Р	79.0кг	1:10
				Лист	Листов 1	
			Труба 90×4.5ГОСТ3262-75	АО "ТРАНСМОСТ"		

Инв.№подл.	Подпись и дата	Взам.инв.№
Т-1662	24	11.2001

Поз.	Обозначение	Наименование	Кол.	Примеч.
		Документация		
	3.501-180.95.1- 49СБ	Сборочный чертеж		
		Детали		
1	3.501-180.95.1- 50	Заглушка	1	
3	3.501-180.95.1-8	Фланец	1	
4	3.501-180.95.1- 11	Прокладка	2	
5	3.501-180.95 1-31	Отвод	1	
6	3.501-180.95.1- 32	Патрубок	1	
7	3.501-180.95.1- 34	Труба	1	
8	3.501-180.95.1- 35	Наконечник	1	
9	3.501-180.95.1- 36	Ключ	1	

Исполнил	Мамонова		3.501-180.95.1- 48
Проверил	Спильчевская		
Нач.пр.гр.	Лемасова		
Гл.инж.пр.	Брусиловский		

Секция концевая однопутного моста

Стадия	Лист	Листов
Р	1	2

АО "ТРАНСМОСТ"

Взам.инв.№ | Подпись и дата | Инв.№подл.

Поз.	Обозначение	Наименование	Кол.	Примеч.
		Стандартные изделия		
12		БолтМ16-6g×70.46.06		
		ГОСТ7798-70	8	
13		Гайка М16-6Н.5.06		
		ГОСТ5915-70	8	
14		Контргайка 32		
		ГОСТ8968-75	1	
15		Шайба 16.65Г.06		
		ГОСТ6402-70	8	
		Прочие изделия		
		Кран муфтовый 11ч38п1		
		Ду32	1	
		ТУ26-07-1036-75		
		(изм.N6 1984г.)		

Взам.инв.№ | Подпись и дата | Инв.№подл.

3.501-180.95.1- 48

Лист 2

ЗАВОД КБИ

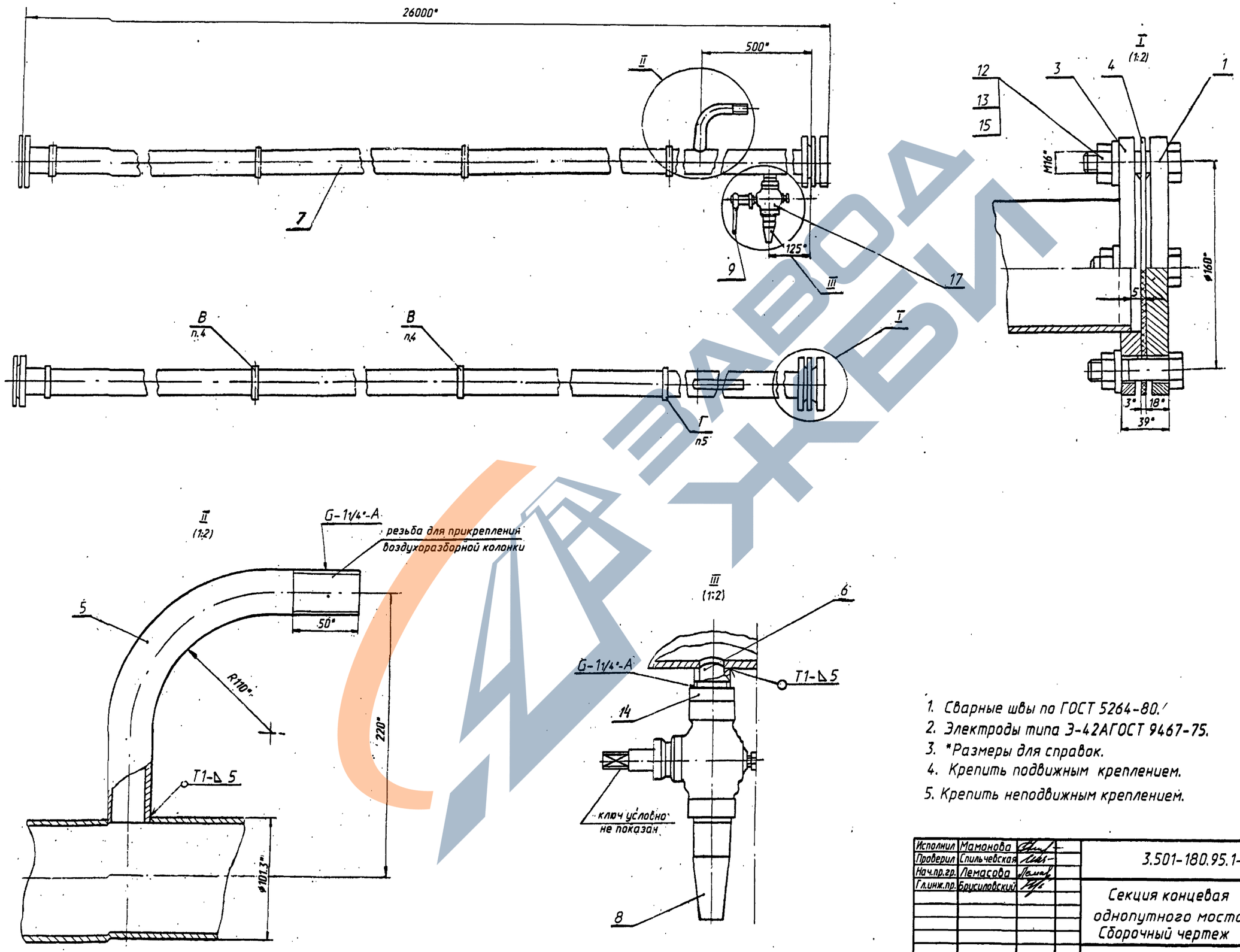

1. Сварные швы по ГОСТ 5264-80.
2. Электроды типа Э-42АГОСТ 9467-75.
3. *Размеры для справок.
4. Крепить подвижным креплением.
5. Крепить неподвижным креплением.

Исполнил	Мамонова		3.501-180.95.1-49СБ			
Проверил	Спильчевская					
Нач.пр.гр.	Лемасова		Секция концевая однопутного моста. Сборочный чертеж	Стадия	Масса	Масштаб
Гл.инж.пр.	Брусиловский			Р	300.0кг	1:10
				Лист	Листов 1	
				АО "ТРАНСМОСТ"		

Инв.№подл.	Подпись и дата	Взам.инв.№
Т-1662 2/42		

https://zavodjbi.com/

Б-Б

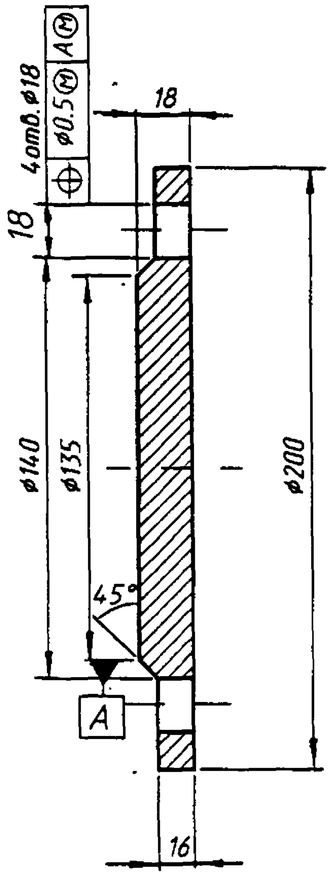

Вид А

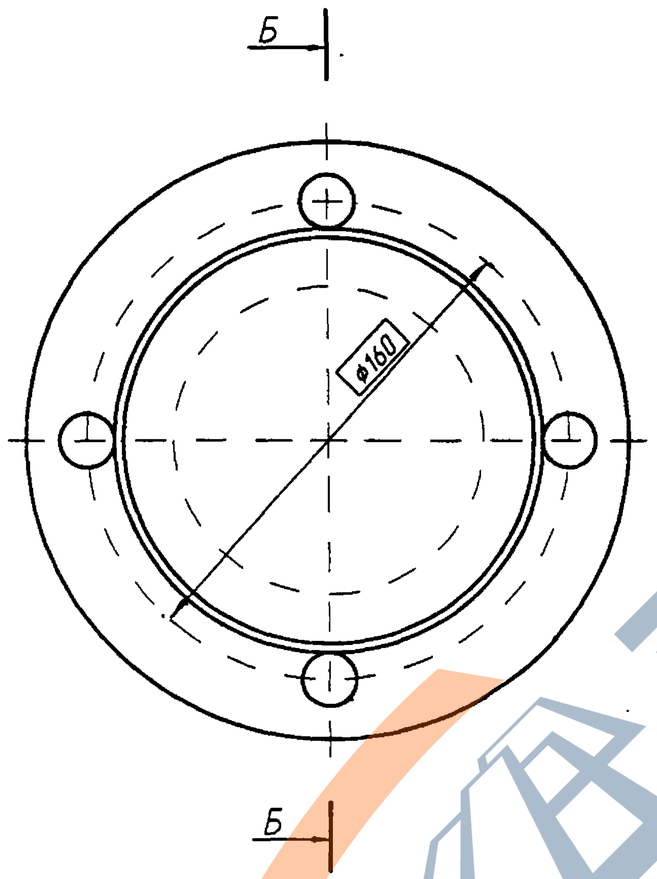

12.5 (√)

1. Неуказанные предельные отклонения размеров:H14;h14
2. Марка стали по 3.501-180.95.1-ТО.

Исполнил	Мамонова		3.501-180.95.1-50		
Проверил	Спильчевская				
Нач.пр.гр.	Лемасова				
Гл.инж.пр.	Брусиловский				
			Заглушка	Стадия: Р; Масса: 3.0кг; Масштаб: 1:2	
				Лист; Листов 1	
			ЛистБ-ПН18ГОСТ19903-91	АО "ТРАНСМОСТ"	

Взам.инв.№ | Подпись и дата | Инв.№подл. 7-1662 4.93

Взам.инв.№ | Подпись и дата | Инв.№подл.

https://zavodjbi.com/

Поз.	Обозначение	Наименование	Кол.	Примеч.
		Документация		
	3.501-180.95.1- 52	Сборочный чертеж		
		Детали		
1	3.501-180.95.1- 53	Фиксатор	2	
2	3.501-180.95.1- 54	Хомут	2	
3	3.501-180.95.1- 55	Уголок наружный горизонтальный	2	
4	3.501-180.95.1- 56	Уголок внутренний горизонтальный	2	
5	3.501-180.95.1-57	Прокладка хомута	8	
		Стандартные изделия		
6		БолтМ20-6g×75.58.06		
		ГОСТ7798-70	4	
7		ГайкаМ20-6Н.5.06		
		ГОСТ5915-70	4	
8		Шайба 20.65Г.06		
		ГОСТ6402-70	4	

Исполнил	Мамонова		3.501-180.95.1- 51
Проверил	Спильчевская		
Нач.пр.гр.	Лемасова		
Гл.инж.пр.	Брусиловский		
Крепление воздухопровода неподвижное		Стадия: Р; Лист: 1; Листов: 2	
		АО "ТРАНСМОСТ"	

Взам.инв.№ | Подпись и дата | Инв.№подл.

Лист

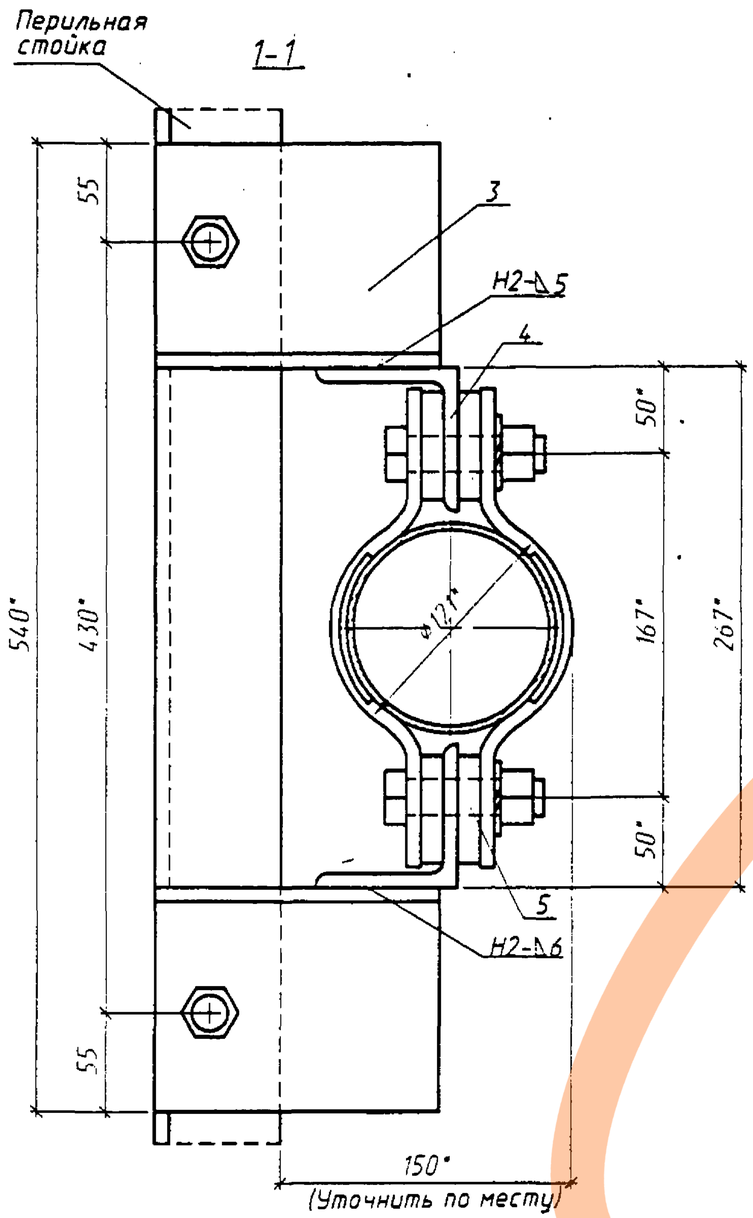

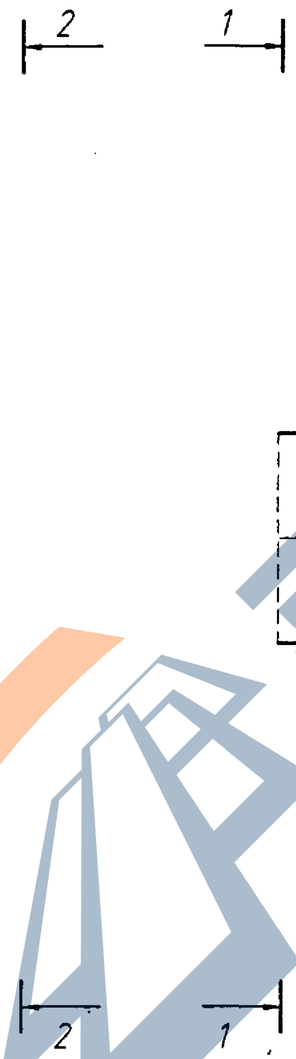

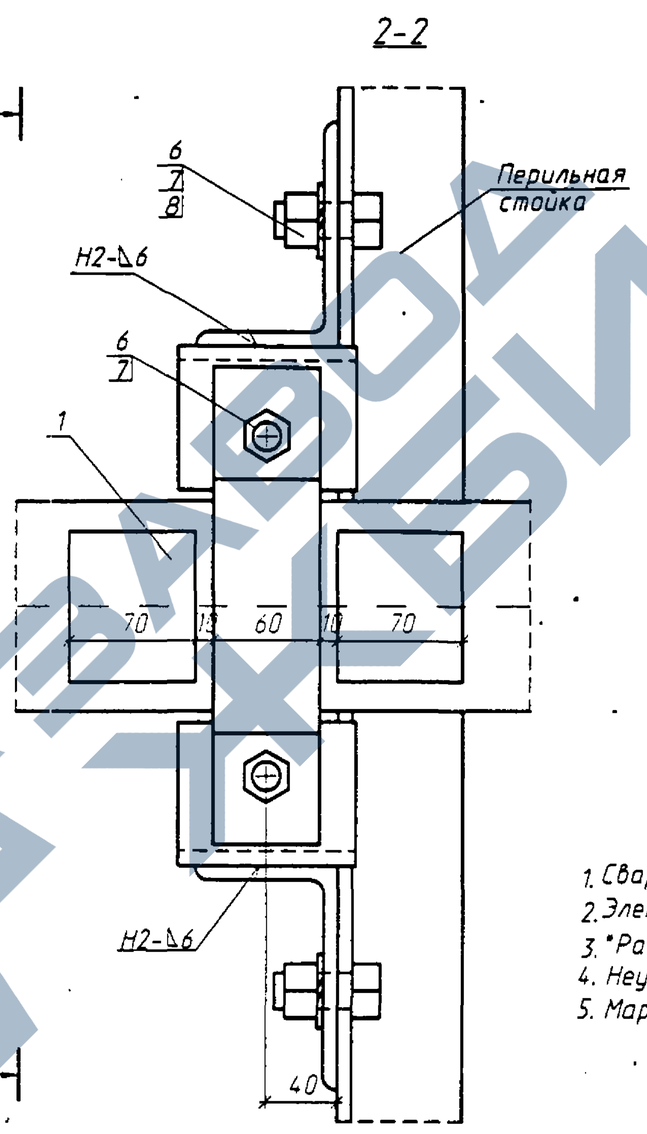

1. Сварные швы по ГОСТ 5264-80.
2. Электроды типа Э-42А ГОСТ 9467-75.
3. *Размеры для справок.
4. Неуказанные предельные отклонения размеров $\pm\frac{t2}{2}$
5. Марки стали по 3.501-180.95.1-ТО.

Исполнил	Рыжков	
Проверил	Спильчевская	
Нач.пр.гр.	Лемасова	
Гл.инж.пр.	Брусиловский	

3.501-180.95.1- 52СБ

Крепление воздухопровода неподвижное
Сборочный чертеж

Стадия	Масса	Масштаб
Р	35.8кг	
Лист	Листов 1	

АО "ТРАНСМОСТ"

Инв.№подл. | Подпись и дата | Взам.инв.№

https://zavodjbi.com/

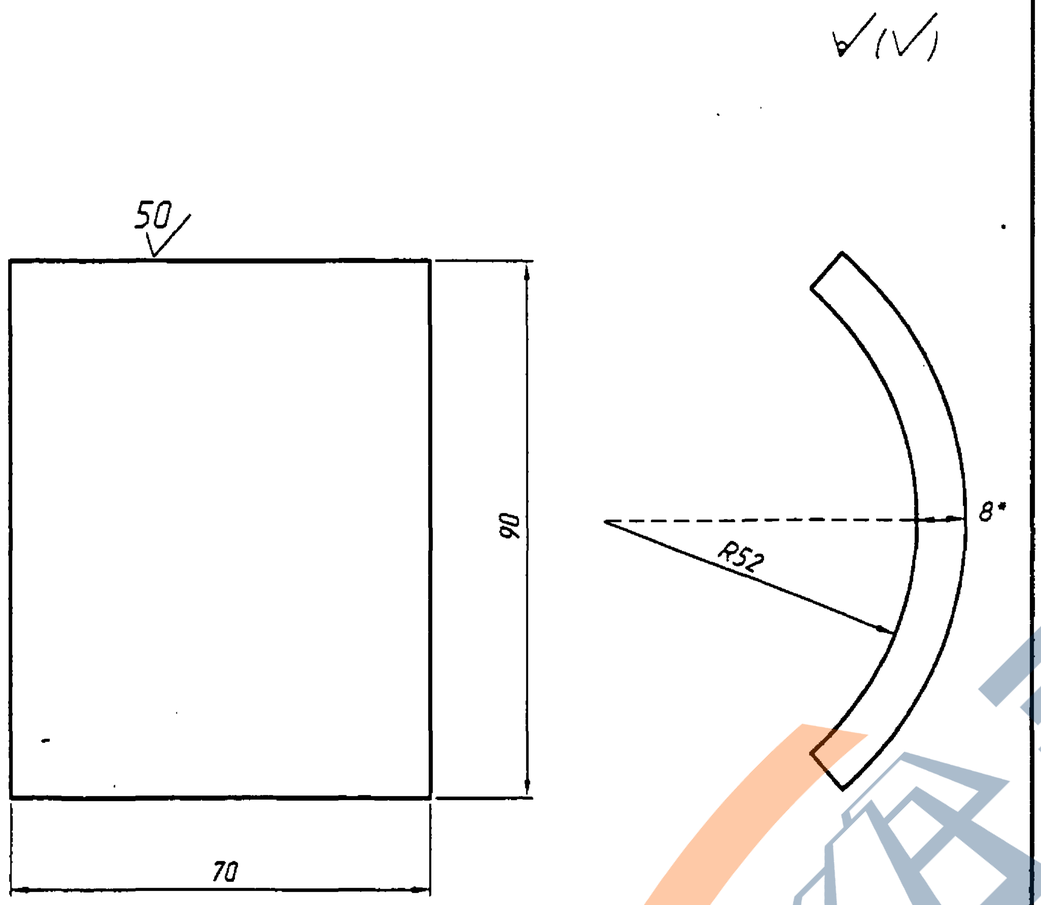

1. *Размер для справок
2. Предельные отклонения размеров по $\pm \frac{t_2}{2}$

Исполнил	Мамонова		3.501-180.95.1-53			
Проверил	Спильчевская					
Нач.пр.гр.	Лемасова					
Гл.инж.пр.	Брусиловский					
			Фиксатор	Стадия	Масса	Масштаб
				Р	0.4кг	1:1
				Лист	Листов 1	
			Лист Б-ПН-8ГОСТ19903-74 / Ст.3ГОСТ14637-89	АО "ТРАНСМОСТ"		

Взам.инв.№ | Подпись и дата | Инв.№подл. Т-1662-1

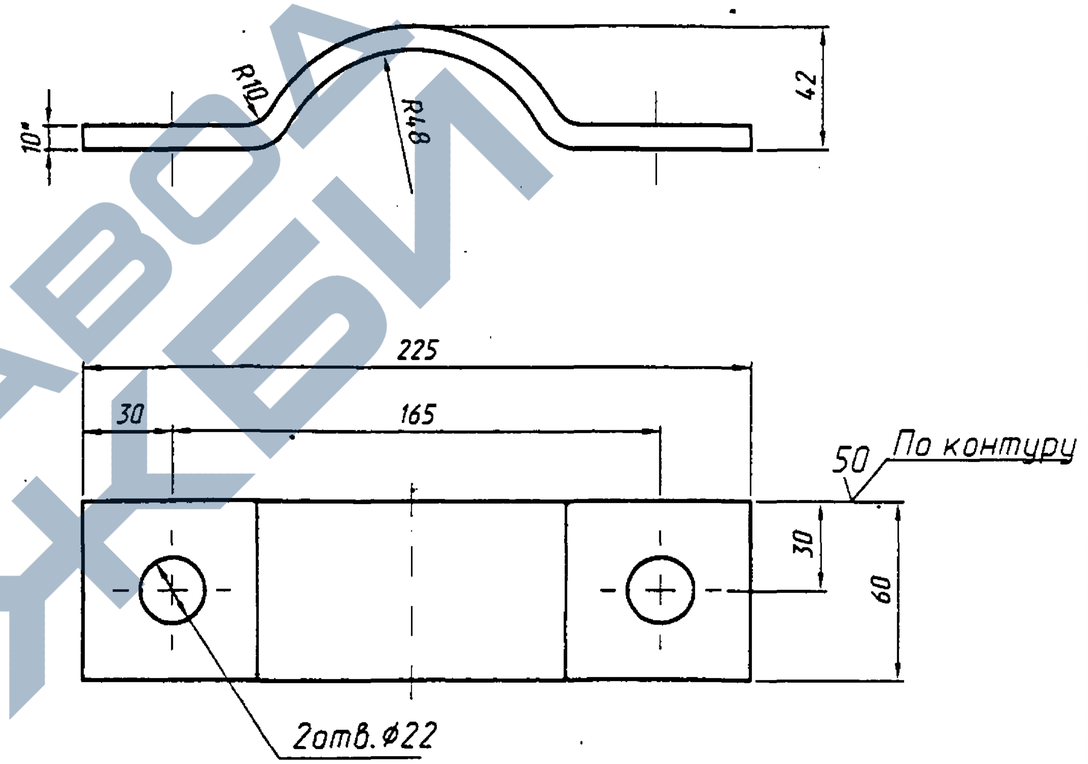

Предельные отклонения размеров $h_{14}; \pm \frac{t_2}{2}$

Исполнил	Мамонова		3.501-180.95.1-54			
Проверил	Спильчевская					
Нач.пр.гр.	Лемасова					
Гл.инж.пр.	Брусиловский					
			Хомут	Стадия	Масса	Масштаб
				Р	1.02кг	1:2
				Лист	Листов 1	
			Лист Б-ПН-10ГОСТ19903-74 / Ст.3ГОСТ14637-89	АО "ТРАНСМОСТ"		

Взам.инв.№ | Подпись и дата | Инв.№подл.

https://zavodjbi.com/

https://zavodgbi.com/

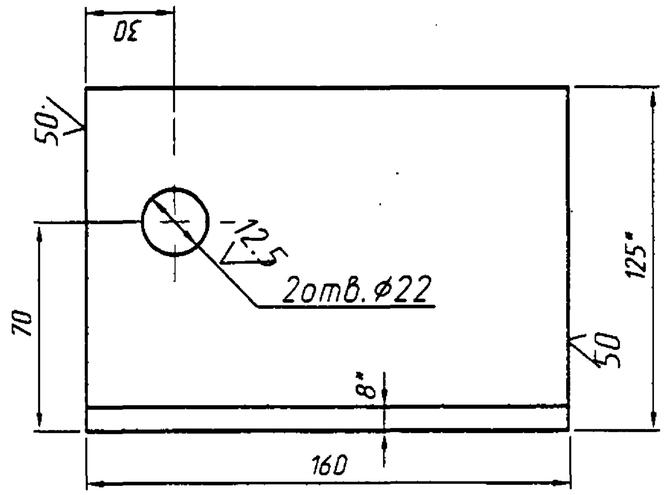

1. *Размер для справок
2. Предельные отклонения размеров :H14;$\pm \frac{t_2}{2}$
3. Марки стали по 3.501-180.95.1-ТО.

Исполнил	Мамонова		3.501-180.95.1- 56			
Проверил	Спильчевская			Стадия	Масса	Масштаб
Нач.пр.гр.	Лемасова		Уголок наружный горизонтальный	Р	5.72кг	1:2
Гл.инж.пр.	Брусиловский			Лист	Листов 1	
			Уголок Б125×80×8ГОСТ8510-86	АО "ТРАНСМОСТ"		

Взам.инв.№ | Подпись и дата | Инв.№подл.

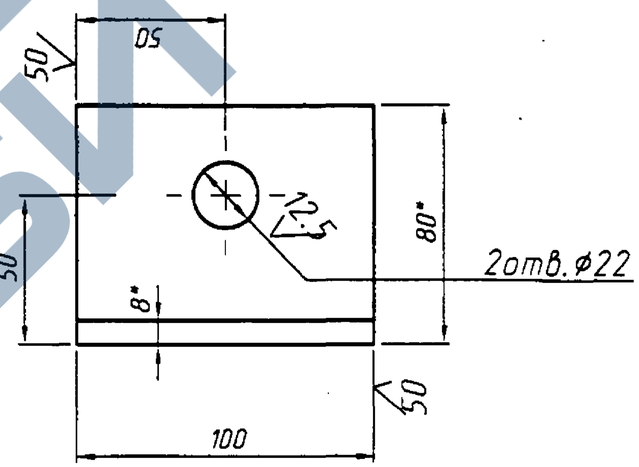

1. *Размер для справок
2. Неуказанные предельные отклонения размеров :H14;$\pm \frac{t_2}{2}$
3. Марки стали по 3.501-180.95.1-ТО.

Исполнил	Мамонова		3.501-180.95.1-55			
Проверил	Спильчевская			Стадия	Масса	Масштаб
Нач.пр.гр.	Лемасова		Уголок Внутренний горизонтальный	Р	5.02кг	1:2
Гл.инж.пр.	Брусиловский			Лист	Листов 1	
			Уголок Б80×80×8ГОСТ8509-86	АО "ТРАНСМОСТ"		

Взам.инв.№ | Подпись и дата | Инв.№подл.

https://zavodgbi.com/

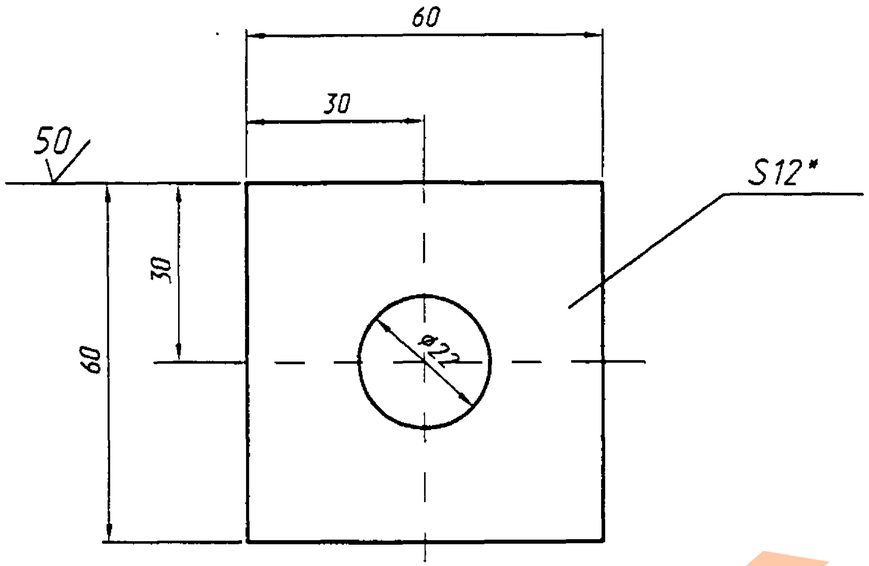

1. *Размер для справок

2. Предельные отклонения размеров $H_{14}: \pm \frac{t_2}{2}$

Исполнил	Мамонова		3.501-180.95.1- 57		
Проверил	Спильчевская				
Нач.пр.гр.	Лемасова				
Гл.инж.пр.	Брусиловский				
			Прокладка хомута	Стадия: Р	Масса: 0.3кг
				Масштаб: 1:1	
				Лист	Листов 1
			Лист Б-ПН-12ГОСТ19903-74 Ст.3ГОСТ14637-89	АО "ТРАНСМОСТ"	

Взам.инв.№ | Подпись и дата | Инв.№подл.

https://zavodgbi.com/

Поз.	Обозначение	Наименование	Кол.	Примеч.
		Документация		
	3.501-180.95.1-59СБ	Сборочный чертеж		
		Детали		
1		Кронштейн		БЧ
		ЛистБ-ПН-10ГОСТ19903-74		
		130±1,2×100±1		
		50 / По контуру	1	1.0кг
2	3.501-180.95.1-60	Шайба	1	
3	3.501-180.95.1-61	Серьга	2	
4	3.501-180.95.1-62	Кронштейн	1	
5	3.501-180.95.1-63	Ребро	8	
6	3.501-180.95.1-64	Хомут	2	
7		Прокладка		БЧ
		ЛистБ-ПН-16ГОСТ19903-74		
		100±1×60±0,7		
		50 / По контуру	1	0.8кг

Исполнил	Мамонова		3.501-180.95.1-58
Проверил	Спильчевская		
Нач.пр.гр.	Лемасова		
Гл.инж.пр.	Брусиловский		
			Крепление воздухопровода Подвижное.

Стадия	Лист	Листов
Р	1	2

АО "ТРАНСМОСТ"

Взам.инв.№ | Подпись и дата | Инв.№подл.

Поз.	Обозначение	Наименование	Кол.	Примеч.
		Стандартные изделия		
8		БолтМ20-6g×75.58.06		
		ГОСТ7798-70	2	
9		ГайкаМ20-6Н.5.06		
		ГОСТ5915-70	2	
10		ГайкаМ20-6Н.5.06		
		ГОСТ5918-73	1	
11		Шайба 20.65Г.06		
		ГОСТ6402-70	3	
12		Шплинт 4×28-006		
		ГОСТ 397-79	1	

Взам.инв.№ | Подпись и дата | Инв.№подл.

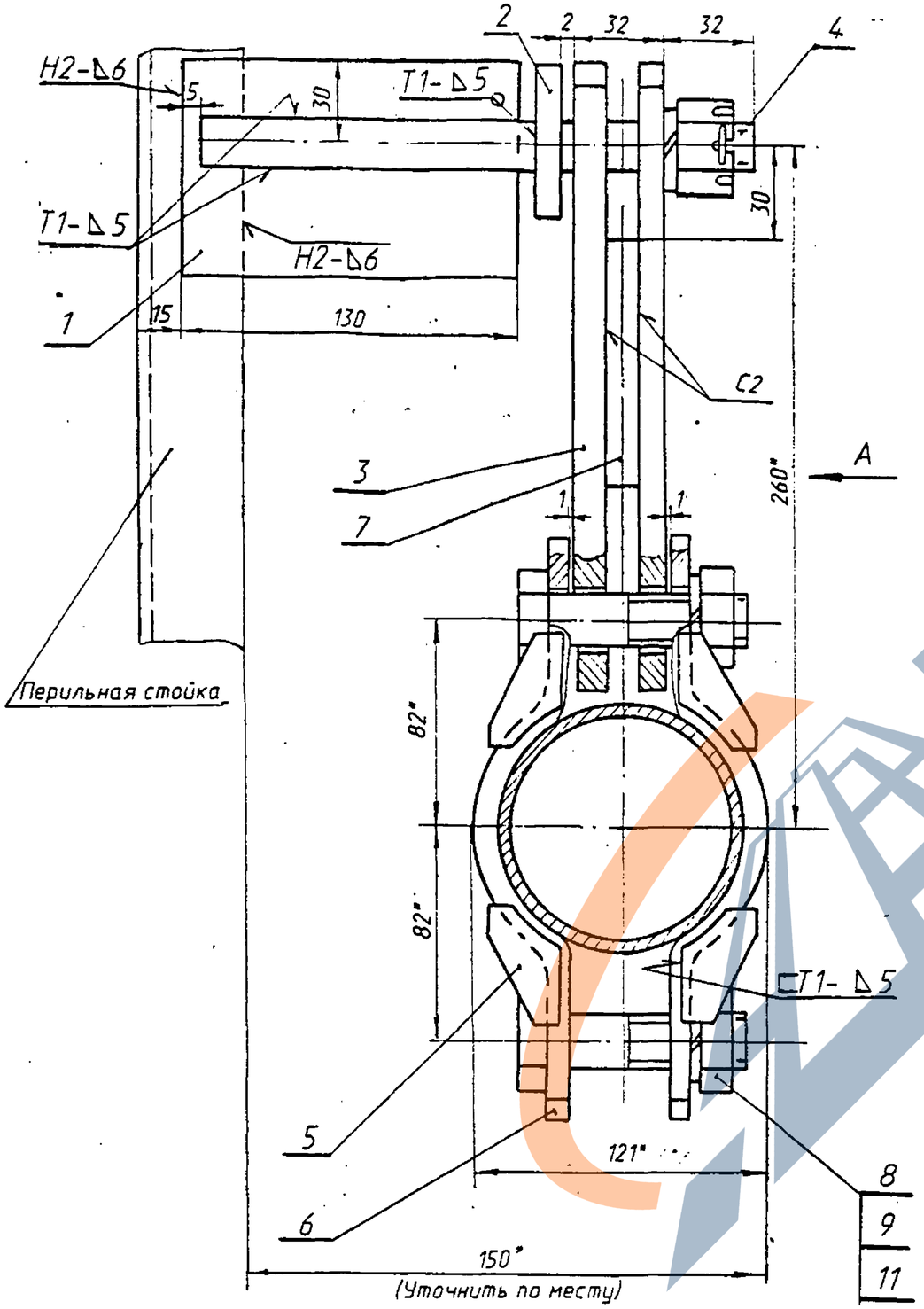

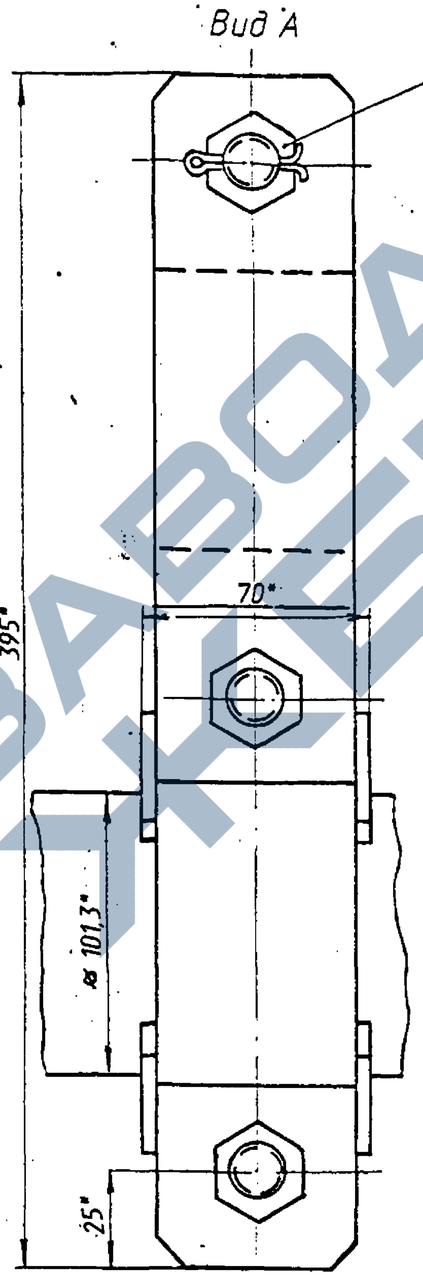

1. Сварные швы по ГОСТ 5264-80.
2. Электроды типа Э-42А ГОСТ 9467-75.
3. *Размеры для справок.
4. Предельные отклонения размеров $\pm\frac{t_2}{2}$
5. Марки стали по 3.501-180.95.1-ТО.

Исполнил	Мамонова		
Проверил	Спильчевская		
Нач.пр.гр.	Лемасова		
Гл.инж.пр.	Брусиловский		

3.501-180.95.1-59СБ

Крепление воздухопровода Подвижное. Сборочный чертеж

Стадия	Масса	Масштаб
Р	4.6кг	1:2
Лист	Листов 1	

АО "ТРАНСМОСТ"

Инв.№подл. | Подпись и дата | Взам.инв.№

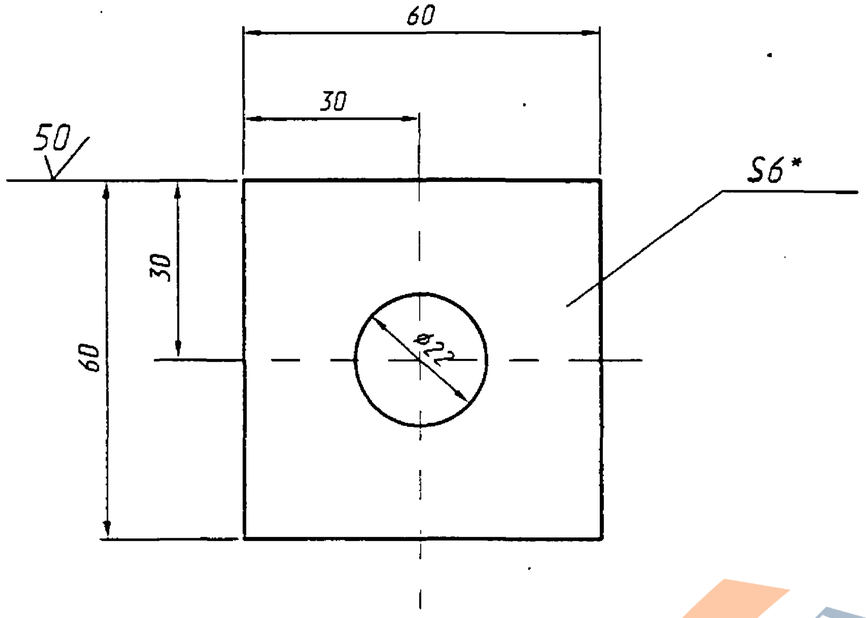

1. *Размер для справок
2. Предельные отклонения размеров:H14;$\pm\frac{t_2}{2}$

Исполнил	Мамонова		3.501-180.95.1- 60		
Проверил	Спильчевская				
Нач.пр.гр.	Лемасова				
Гл.инж.пр.	Брусиловский				
			Шайба	Стадия: Р	Масса: 0.15кг	Масштаб: 1:1
				Лист	Листов 1
			Лист Б-ПН-6ГОСТ19903-74 / Ст.3ГОСТ14637-89	АО "ТРАНСМОСТ"	

Взам.инв.№ | Подпись и дата | Инв.№подл.

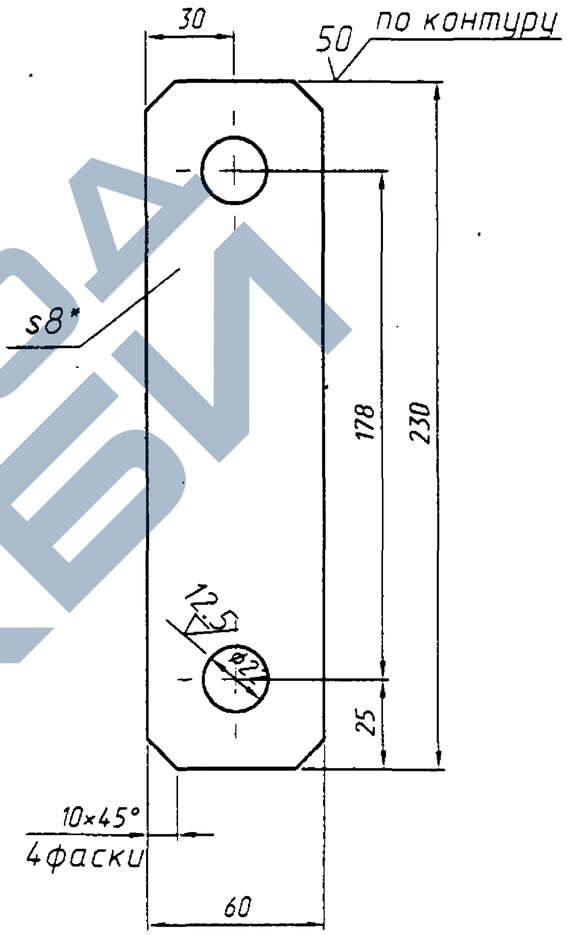

1. *Размер для справок
2. Предельные отклонения размеров:H14;$\pm\frac{t_2}{2}$
3. Марка стали по 3.501-180.95.1-ТО.

Исполнил	Мамонова		3.501-180.95.1- 61		
Проверил	Спильчевская				
Нач.пр.гр.	Лемасова				
Гл.инж.пр.	Брусиловский				
			Серьга	Стадия: Р	Масса: 0.9кг	Масштаб: 1:2
				Лист	Листов 1
			Лист Б-ПН-8ГОСТ19903-74	АО "ТРАНСМОСТ"	

Взам.инв.№ | Подпись и дата | Инв.№подл.

https://zavodjbi.com/

https://zavodjbi.com/

12.5 (√)

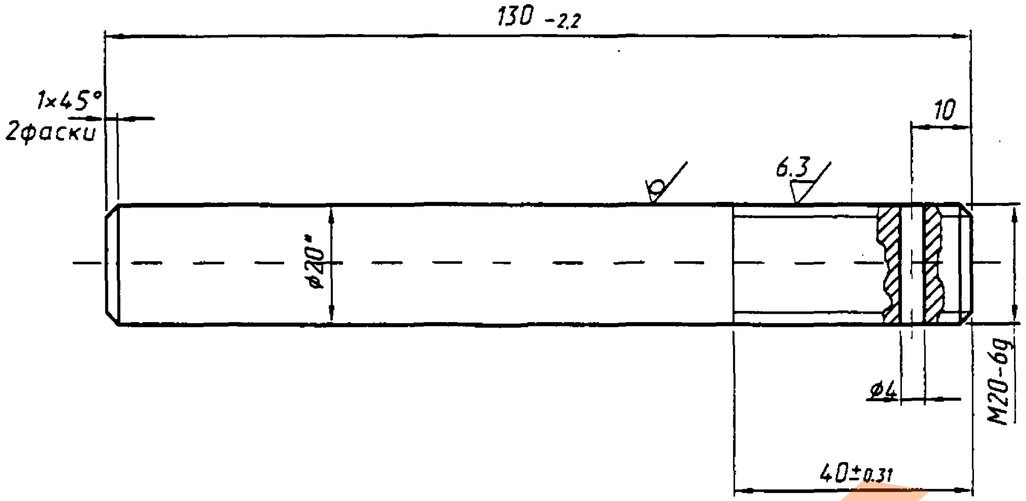

*Размер для справок

Исполнил	Мамонова		3.501-180.95.1- 62		
Проверил	Спильчевская				
Нач.пр.гр.	Лемасова		Кронштейн	Стадия	Масса	Масштаб
Гл.инж.пр.	Брусиловский			Р	0.3кг	1:1
				Лист	Листов 1
			Круг 20ГОСТ2590-88 / Ст.3спГОСТ14637-89	АО "ТРАНСМОСТ"	

Взам.инв.№ | Подпись и дата | Инв.№подл.

ø(√)

1. *Размер для справок
2. Предельные отклонения размеров $\pm \frac{t_2}{2}$
3. Марка стали по 3.501-180.95.1-ТО.

Исполнил	Мамонова		3.501-180.95.1-63		
Проверил	Спильчевская				
Нач.пр.гр.	Лемасова		Ребро	Стадия	Масса	Масштаб
Гл.инж.пр.	Брусиловский			Р	0.02кг	1:1
				Лист	Листов 1
			Лист Б-ПН-6ГОСТ19903-74	АО "ТРАНСМОСТ"	

Взам.инв.№ | Подпись и дата | Инв.№подл.

https://zavodjbi.com/

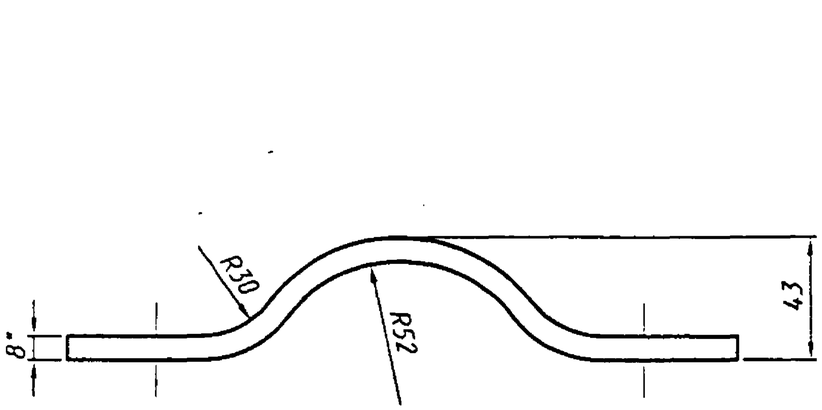

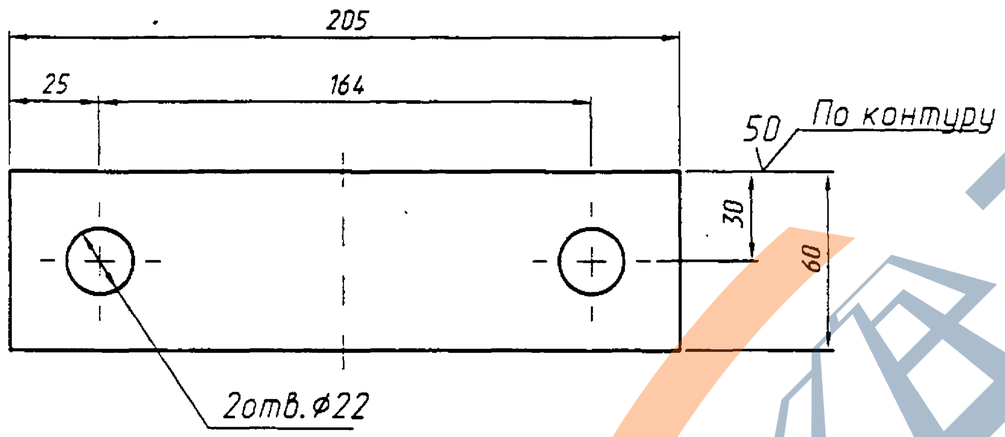

1. *Размер для справок
2. Неуказанные предельные отклонения размеров :H14; $\pm\frac{t_2}{2}$
3. Марка стали по 3.501-180.95.1-ТО.

Исполнил	Мамонова		
Проверил	Спильчевская		
Нач.пр.гр.	Лемасова		
Гл.инж.пр.	Брусиловский		

3.501-180.95.1-64

Хомут

Стадия	Масса	Масштаб
Р	1.03кг	1:2
Лист	Листов 1	

Лист Б-ПН-8ГОСТ19903-74

АО "ТРАНСМОСТ"

Взам.инв.№ | Подпись и дата | Инв.№подл.

Поз.	Обозначение	Наименование	Кол.	Примеч.
		Документация		
	3.501-180.95.1-ТО	Техническое описание		
	3.501-180.95.1-66	Общий вид		
		Сборочные единицы		
1	3.501-180.95.1-67	Секция горизонтальная	1	
2	3.501-180.95.1-72	Секция анкерная двухпутного моста	1	
3	3.501-180.95.1-80	Секция средняя двухпутного моста	12	
4	3.501-180.95.1-81	Секция средняя двухпутного моста	3	
5	3.501-180.95.1-82	Секция концевая двухпутного моста	1	
8	3.501-180.95.1-69	Угольник	2	
9	3.501-180.95.1-3	Секция головная	1	
10	3.501-180.95.1-26	Вставка	2	
11	3.501-180.95.1-37	Колонка воздухоразборная	72	
12	3.501-180.95.1-45	Компенсатор	4	

Исполнил	Мамонова		
Проверил	Спильчевская		
Нач.пр.гр.	Лемасова		
Гл.инж.пр.	Брусиловский		
Нач.отд.	Ткаченко		

3.501-180.95.1-65

Сеть разводящая на двухпутном железнодорожном мосту длиной 500м

Стадия	Лист	Листов
Р	1	2

АО "ТРАНСМОСТ"

Взам.инв.№ | Подпись и дата | Инв.№подл.

ЗАВОД ГОСТ

Поз.	Обозначение	Наименование	Кол.	Примеч.
13	3.501-180.95.1- 51	Крепление воздухопровода неподвижное		Кол.по месту
14	3.501-180.95.1-58	Крепление воздухопровода подвижное		Кол.по месту
		Прочие изделия		
16		Воздухосборник V=4м 3	1	
17		Задвижка 30ч6бр		
		Ду 100мм	3	
		ТУ26-07-1399-86		
18		Компрессорная		
		Станция ПКС-6М	1	

Инв.N°подл. | Подпись и дата | Взам.инв.N°

3.501-180.95.1- 65

Лист 2

Инв.N°подл. | Подпись и дата | Взам.инв.N°

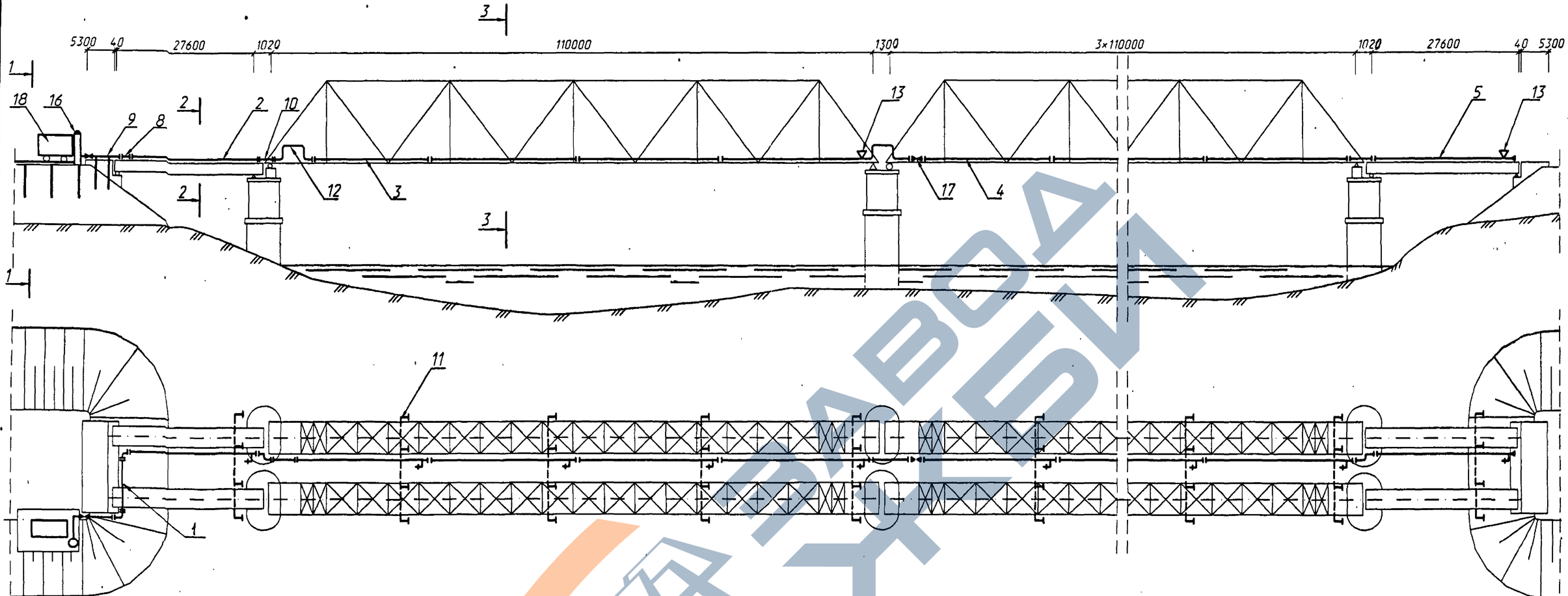

2-2
(1:100)

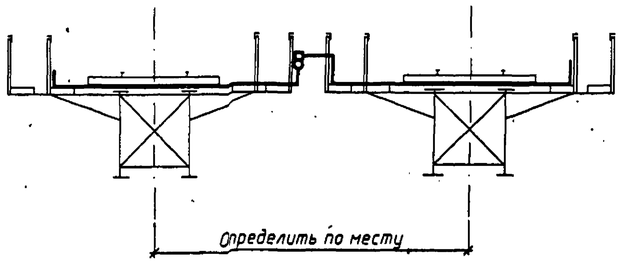

3-3
(1:100)

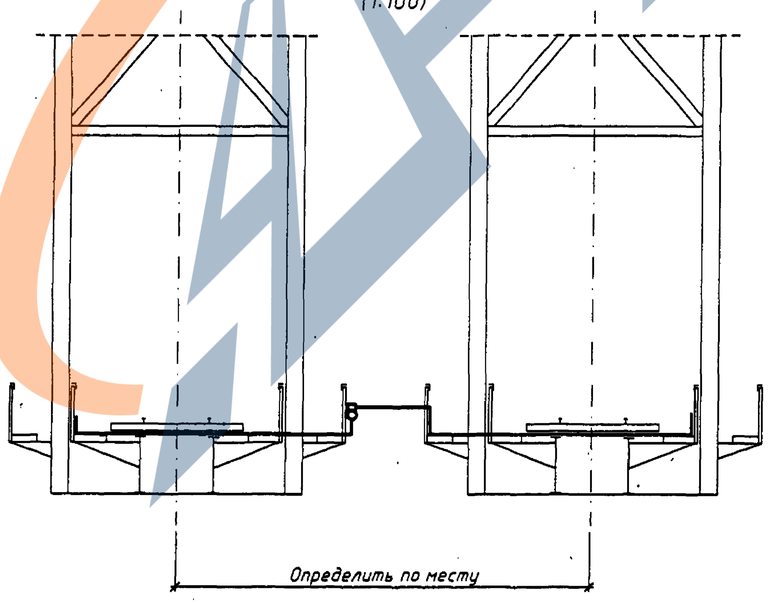

1. На листе приведен пример расположения компрессорной станции на специальной площадке сбоку от насыпи в уровне бровки земляного полотна. При конкретном проектировании возможны и другие варианты расположения компрессорной станции (установки), например, внизу (под мостом). Выбор варианта производится в зависимости от местных условий.
2. Металлические пролетные строения с ездой понизу приняты по типовой документации серии 3.501.2-139 (инв.N1293), с ездой поверху - по типовой документации инв.N821-К АО "Трансмост".
3. Воздухопровод крепится к перильным стойкам металлического короба для пропуска коммуникаций с шагом 4-5 м.
4. Воздухопровод укладывается с постоянным уклоном к горизонту, направленным вниз по ходу движения сжатого воздуха. В нижних точках каждого участка воздухопровода, имеющего непрерывный уклон, устанавливаются краны для спуска масла и конденсационной влаги.
5. Смонтированный воздухопровод подлежит опрессовке водой под давление 6атм.
6. После опрессовки и устранения выявленных дефектов воздухопровод окрашивается за два раза светлой краской по предварительной грунтовке с соблюдением требований ЦП 4363.
7. Схемы расположения и крепления отводов приведены на листах 3.501-180.95.1-2(л.2) и 3.501-180.95.1-84.
8. Разрез 1-1 и условные обозначения см. на листе 3.501-180.95.1-2.

Исполнил	Рыжков	
Проверил	Спильчевская	
Нач.пр.гр.	Лемасова	
Гл.инж.пр.	Брусиловский	
Нач.отд.	Ткаченко	

3.501-180.95.1-66

Сеть разводящая на двухпутном железнодорожном мосту длиной 500м
Общий вид

Стадия	Лист	Листов
Р		1

АО "ТРАНСМОСТ"

Согласовано:
Гл.спец.отд. Васин
Взам.инв.N
Подпись и дата
Инв.N подл. Т-1662 2/53

Поз.	Обозначение	Наименование	Кол.	Примеч.
		Документация		
	3.501-180.95.1-68СБ	Сборочный чертеж		
		Детали		
1		Труба горизонтальной секции		БЧ
		Труба 90×4,5ГОСТ3262-75		
		L=5000±20		
		50 По торцам	1	53,7кг
2	3.501-180.95.1-8	Фланец	2	
3	3.501-180.95.-11	Прокладка	2	
		Стандартные изделия		
5		БолтМ16-6g×70.46.06		
		ГОСТ798-70	8	
6		Гайка М16-6Н.5.06		
		ГОСТ5915-70	8	
7		Шайба 16.65Г.06		
		ГОСТ6402-70	8	

Исполнил	Мамонова	
Проверил	Спильчевская	
Нач.пр.гр.	Лемасова	
Гл.инж.пр.	Брусиловский	

3.501-180.95.1-67

Секция горизонтальная

Стадия	Лист	Листов
Р	1	2

АО "ТРАНСМОСТ"

Взам.инв.№ | Подпись и дата | Инв.№подл.

3.501-180.95.1-67

Лист 2

ЗАВОД КБИ

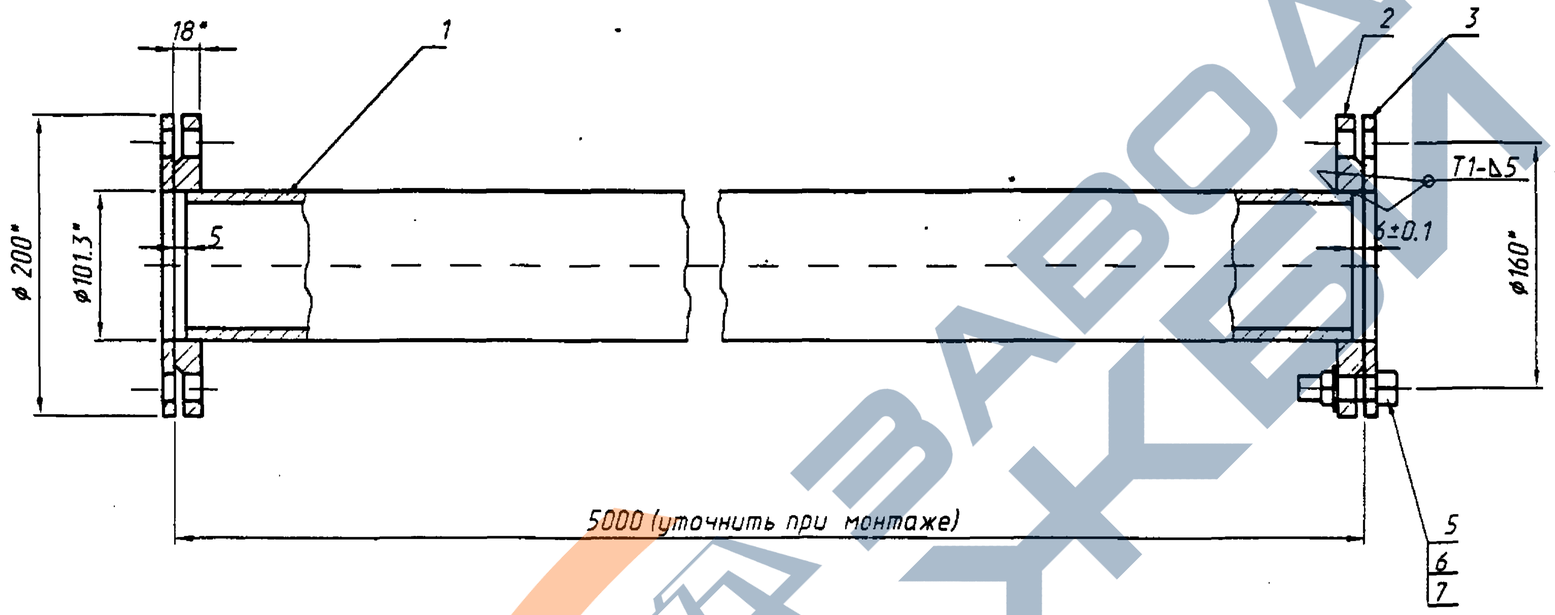

1. Сварные швы по ГОСТ 5264-80.
2. Электроды типа Э-42А ГОСТ 9467-75.
3. *Размеры для справок.
4. Марки стали по 3.501-180.95.1-ТО.

Исполнил	Мамонова			3.501-180.95.1-68СБ	
Проверил	Спильчевская				
Нач.пр.гр.	Лемасова				
Гл.инж.пр.	Брусиловский			Секция горизонтальная Сборочный чертеж	Стадия: Р; Масса: 59кг; Масштаб: 1:4 Лист; Листов 1 АО "ТРАНСМОСТ"

Инв.№подл. | Подпись и дата | Взам.инв.№

Поз.	Обозначение	Наименование	Кол.	Примеч.
		Документация		
	3.501-180.95.1-70СБ	Сборочный чертеж		
		Детали		
1	3.501-180.95.1-71	Колено	1	
2	3.501-180.95.1-8	Фланец	2	

Исполнил	Мамонова	
Проверил	Спильчевская	
Нач.пр.гр.	Лемасова	
Гл.инж.пр.	Брусиловский	

3.501-180.95.1-69

Угольник

Стадия	Лист	Листов
Р	1	1

АО "ТРАНСМОСТ"

Инв.№подл. | Подпись и дата | Взам.инв.№

https://zavodgbi.com/

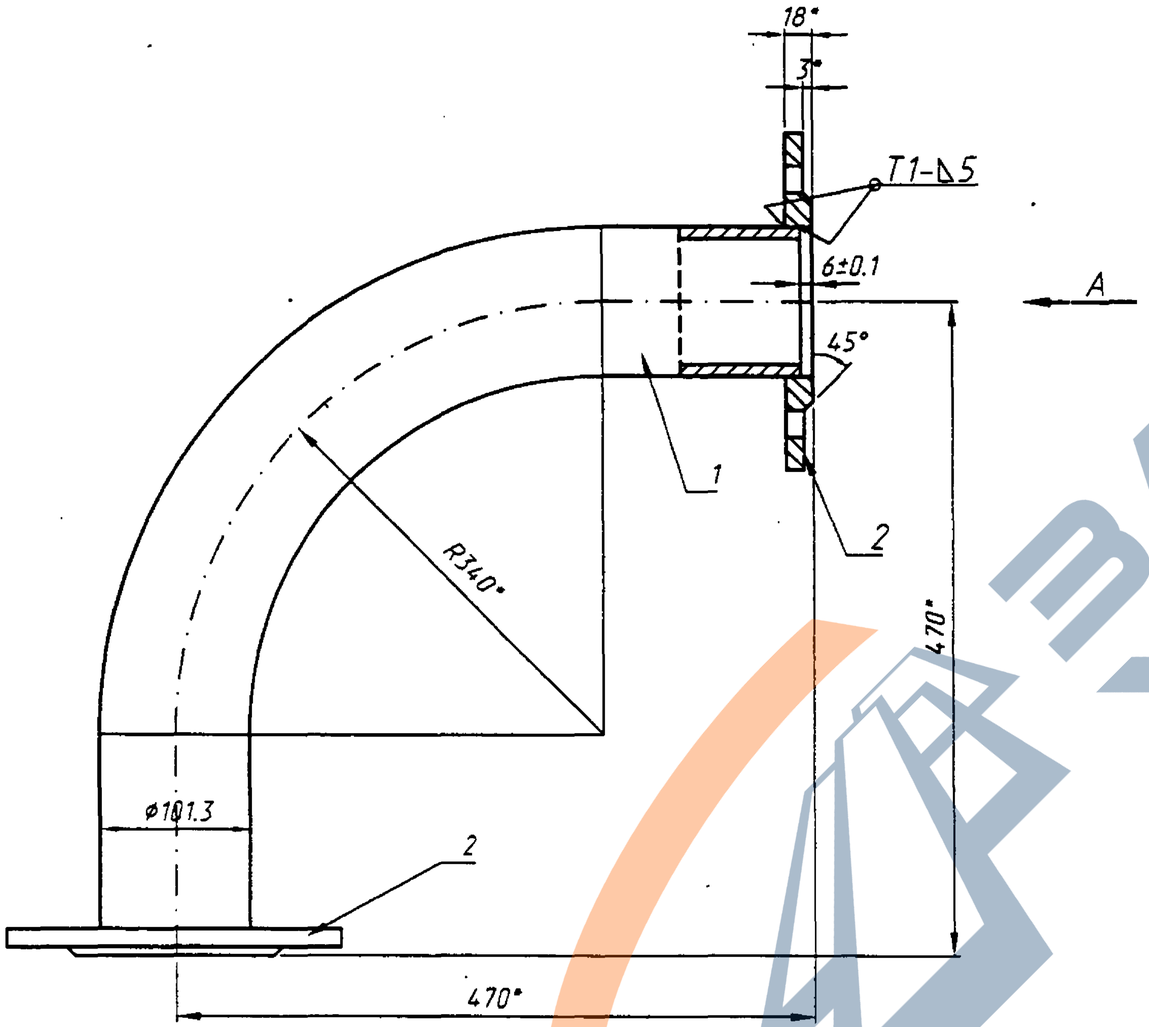

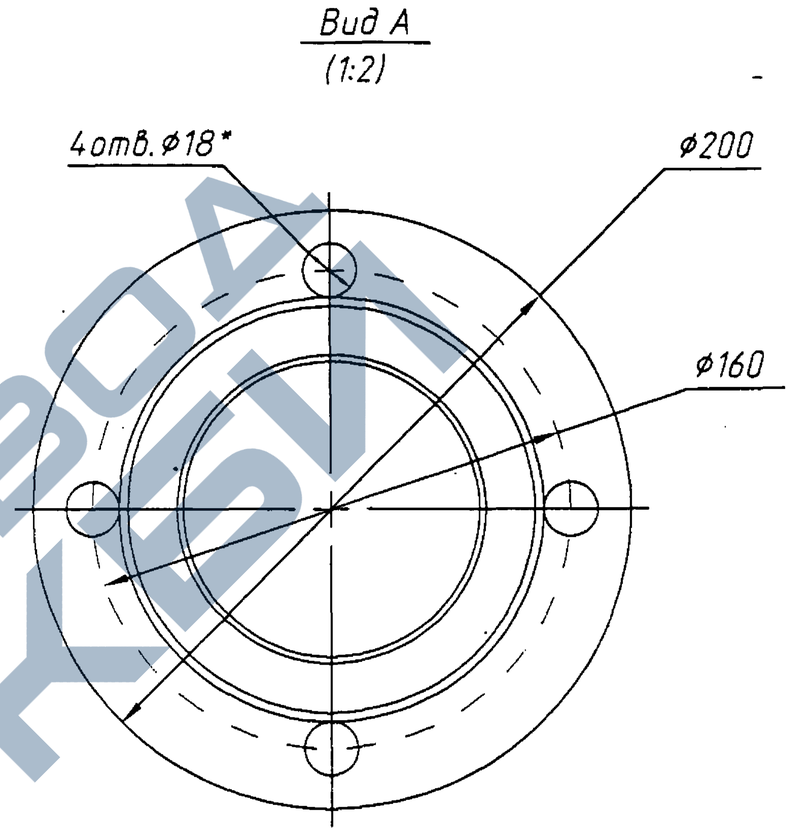

1. Сварные швы по ГОСТ 5264-80.
2. Электроды типа Э-42А ГОСТ 9467-75.
3. *Размеры для справок.

Исполнил	Мамонова		3.501-180.95.1- 70СБ			
Проверил	Спильчевская					
Нач.пр.гр.	Лемасова					
Гл.инж.пр.	Брусиловский		Угольник Сборочный чертеж	Стадия	Масса	Масштаб
				Р	11.5кг	1:5
				Лист	Листов 1	
				АО "ТРАНСМОСТ"		

Инв.№подл.	Подпись и дата	Взам.инв.№
Т-1662		

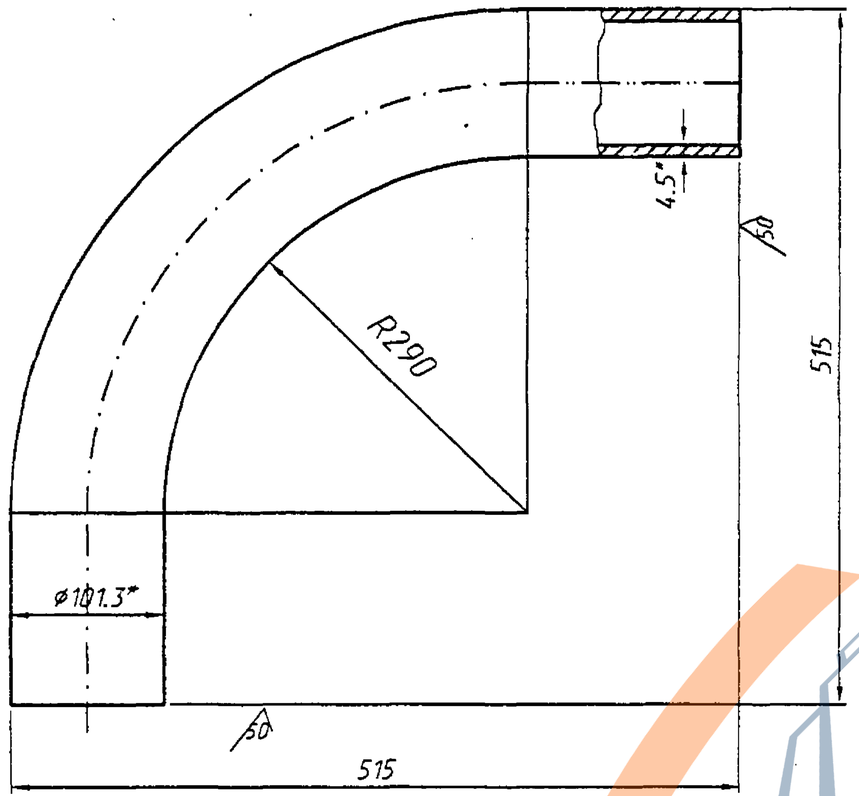

1. *Размер для справок
2. Марка стали по 3.501-180.95.1-ТО.

Исполнил	Мамонова		3.501-180.95.1-71		
Проверил	Спильчевская				
Нач.пр.гр.	Лемасова		Колено	Стадия	Масса	Масштаб
Гл.инж.пр.	Брусиловский			Р	8.7кг	1:2
				Лист	Листов 1
			Труба 90×4.5ГОСТ3262-75	АО "ТРАНСМОСТ"	

Взам.инв.№ | Подпись и дата | Инв.№подл.

https://zavodgki.com/

Поз.	Обозначение	Наименование	Кол.	Примеч.
		Документация		
	3.501-180.95.1-73СБ	Сборочный чертеж		
		Детали		
1	3.501-180.95.1-74	Отвод	1	
2	3.501-180.95.1-75	Отвод	1	
3	3.501-180.95.1-77	Отвод	1	
4	3.501-180.95.1-78	Тройник	1	
6	3.501-180.95.1-8	Фланец	2	
7	3.501-180.95.1-11	Прокладка	1	
8	3.501-180.95.1-32	Патрубок	1	
9	3.501-180.95.1-33	Труба	1	
10	3.501-180.95.1-35	Наконечник	1	
11	3.501-180.95.1-36	Ключ	1	

Исполнил	Мамонова		3.501-180.95.1-72
Проверил	Спильчевская		
Нач.пр.гр.	Лемасова		
Гл.инж.пр.	Брусиловский		
			Секция анкерная двухпутного моста

Стадия	Лист	Листов
Р	1	2

АО "ТРАНСМОСТ"

Инв.№ подл. | Подпись и дата | Взам.инв.№

Поз.	Обозначение	Наименование	Кол.	Примеч.
		Стандартные изделия		
14		БолтМ16-6g×70.46.06		
		ГОСТ7798-70	4	
15		ГайкаМ16-6Н.5.06		
		ГОСТ5915-70	4	
16		Контргайка 32		
		ГОСТ8962-75	4	
17		Шайба 16.65Г.06		
		ГОСТ 6402-70	4	
		Прочие изделия		
19		Кран муфтовый 11438п1		
		Ду=32	1	
		ТУ26-07-1036-75		
		(изм.№6 1984г.)		

Инв.№ подл. | Подпись и дата | Взам.инв.№

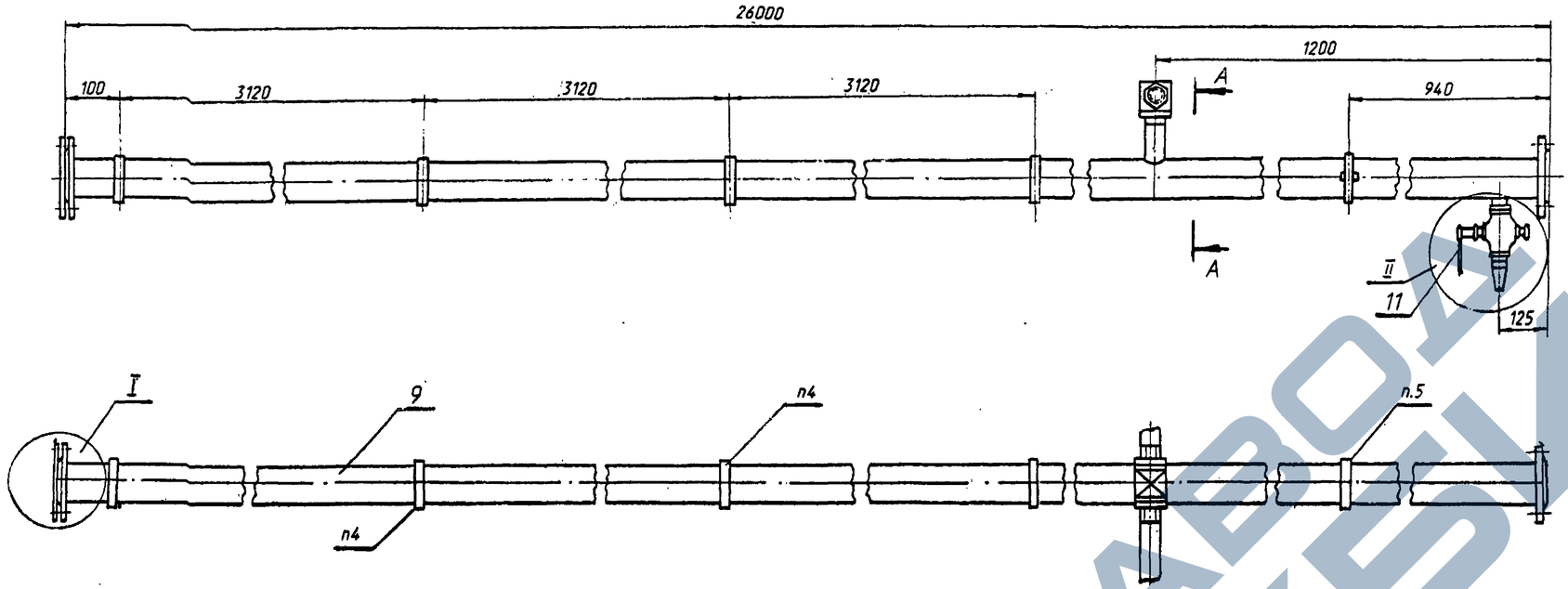

1. Сварные швы по ГОСТ 5264-80.
2. Электроды типа Э-42А ГОСТ 9467-75.
3. *Размеры для справок.
4. Крепить подвижным креплением.
5. Крепить неподвижным креплением.

Исполнил	Мамонова		3.501-180.95.1-73СБ			
Проверил	Спильчевская					
Нач.пр.гр.	Лемасова		Секция анкерная двухпутного моста Сборочный чертеж	Стадия	Масса	Масштаб
Гл.инж.пр.	Брусиловский			Р	296.0кг	1:10
				Лист	Листов 1	
				АО "ТРАНСМОСТ"		

Инв.№подл.	Подпись и дата	Взам.инв.№
Т-1662		

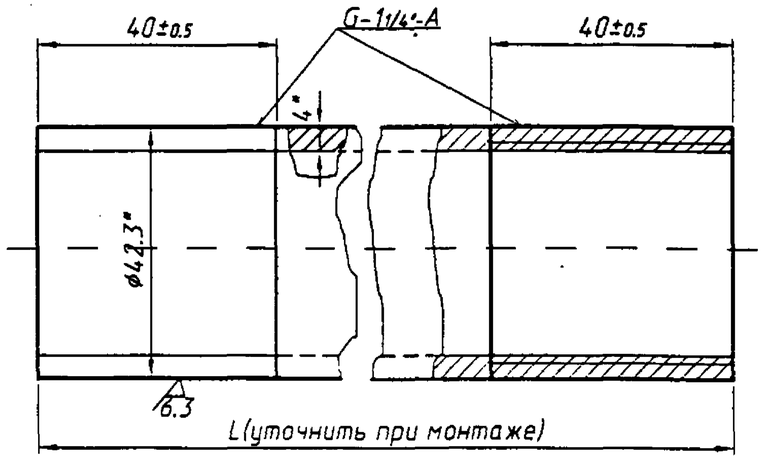

Обозначение	L	масса кг
3.501-180.95.1- 74	По месту	--
3.501-180.95.1- 75	100	0.3
3.501-180.95.1- 76	1200	4.54

1. *Размер для справок
2. Марки стали по 3.501-180.95.1-ТО.

Исполнил	Мамонова		3.501-180.95.1- 74		
Проверил	Спильчевская				
Нач.пр.гр.	Лемасова				
Гл.инж.пр.	Брусиловский				
			Отвод	Стадия: Р	Масса: См. табл.	Масштаб: 1:1
				Лист	Листов 1
			Труба 32×4 ГОСТ 3262-75	АО "ТРАНСМОСТ"	

Взам.инв.№ | Подпись и дата | Инв.№ подл.

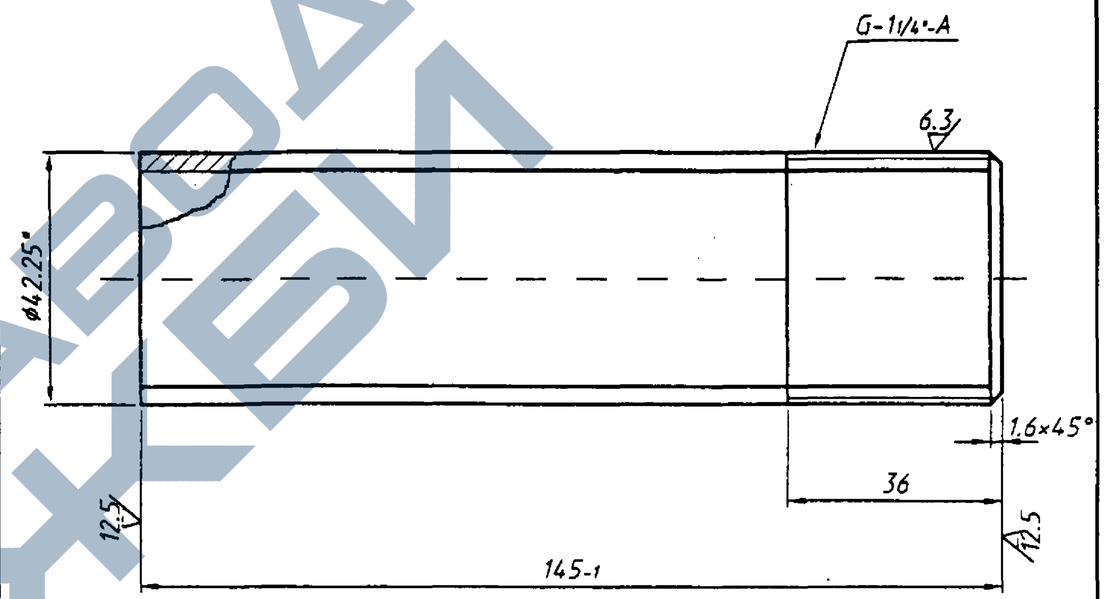

1. *Размер для справок
2. Марки стали по 3.501-180.95.1-ТО.

Исполнил	Мамонова		3.501-180.95.1- 77		
Проверил	Спильчевская				
Нач.пр.гр.	Лемасова				
Гл.инж.пр.	Брусиловский				
			Отвод	Стадия: Р	Масса: 0.42кг	Масштаб: 1:1
				Лист	Листов 1
			Труба 32×4 ГОСТ 3262-75	АО "ТРАНСМОСТ"	

Взам.инв.№ | Подпись и дата | Инв.№ подл.

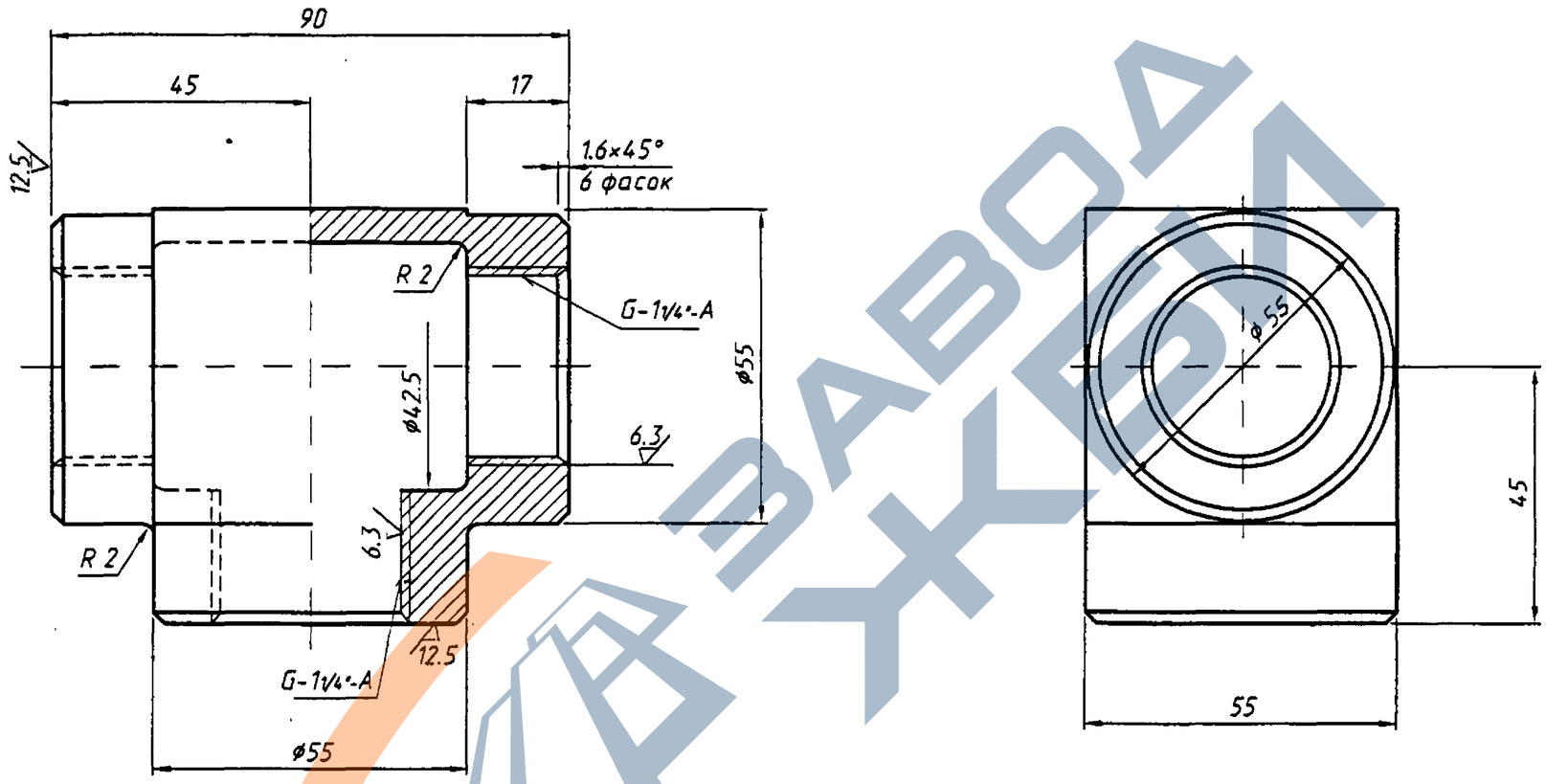

Неуказанные предельные отклонения размеров :H14;± $\frac{t_3}{2}$

Исполнил	Мамонова			3.501-180.95.1-78			
Проверил	Спильчевская						
Нач.пр.гр.	Лемасова						
Гл.инж.пр.	Брусиловский			Тройник	Стадия	Масса	Масштаб
					Р	0.95кг	1:1
					Лист	Листов 1	
				Ст.3спГОСТ14637-89	АО "ТРАНСМОСТ"		

Инв.№подл.	Подпись и дата	Взам.инв.№
Т.1162 2/4	[illegible] 11.2001	

Поз.	Обозначение	Наименование	Кол.	Примеч.
		Документация		
	3.501-180.95.1- 80СБ	Сборочный чертеж		
		Детали		
1		Труба средней секции	1	БЧ
		Труба 90×4,5ГОСТ3262-75		
		L=26500±20		
		50 ✓ По торцам		
			1.	
3	3.501-180.95.1- 74	Отвод	1	
4	3.501-180.95.1- 76	Отвод	1	
5	3.501-180.95.1- 77	Отвод	1	
6	3.501-180.95.1- 78	Тройник	1	

Исполнил	Мамонова		3.501-180.95.1- 79
Проверил	Спильчевская		
Нач.пр.гр.	Лемасова		
Гл.инж.пр.	Брусиловский		

Секция средняя двухпутного моста

Стадия	Лист	Листов
Р	1	3

АО "ТРАНСМОСТ"

Взам.инв.№ | Подпись и дата | Инв.№подл. Т-1662 | Н.2001

Поз.	Обозначение	Наименование	Кол.	Примеч.
		Стандартные изделия		
8		БолтМ16-6g×70.46.06		
		ГОСТ7798-70	4	
9		ГайкаМ16-6Н.5.06		
		ГОСТ5915-70	4	
10		Контргайка 32		
		ГОСТ 8968-75	3	
11		Шайба 16.65Г.06		
		ГОСТ 6402-70	4	
	Переменные	данные для исполнителей		
		3.501-180.95.1-80		
		Детали		
13	3.501-180.95.1- 8	Фланец	2	
14	3.501-180.95.1-11	Прокладка	1	

Взам.инв.№ | Подпись и дата | Инв.№подл.

3.501-180.95.1- 79

Лист 2

ЗАВОД КБИ

Поз.	Обозначение	Наименование	Кол.	Примеч.
		3.501-180.95.1-81		
		Детали		
13	3.501-180.95.1- 8	Фланец	1	
14	3.501-180.95.1-9	Фланец	1	
15	3.501-180.95.1-12	Прокладка	1	

Инв.№подл. | Подпись и дата | Взам.инв.№

Т-1662 | Мав 11.2001

3.501-180.95.1- 79

Лист 3

ЗАВОД ЖБИ

Инв.№подл. | Подпись и дата | Взам.инв.№

Рис.1

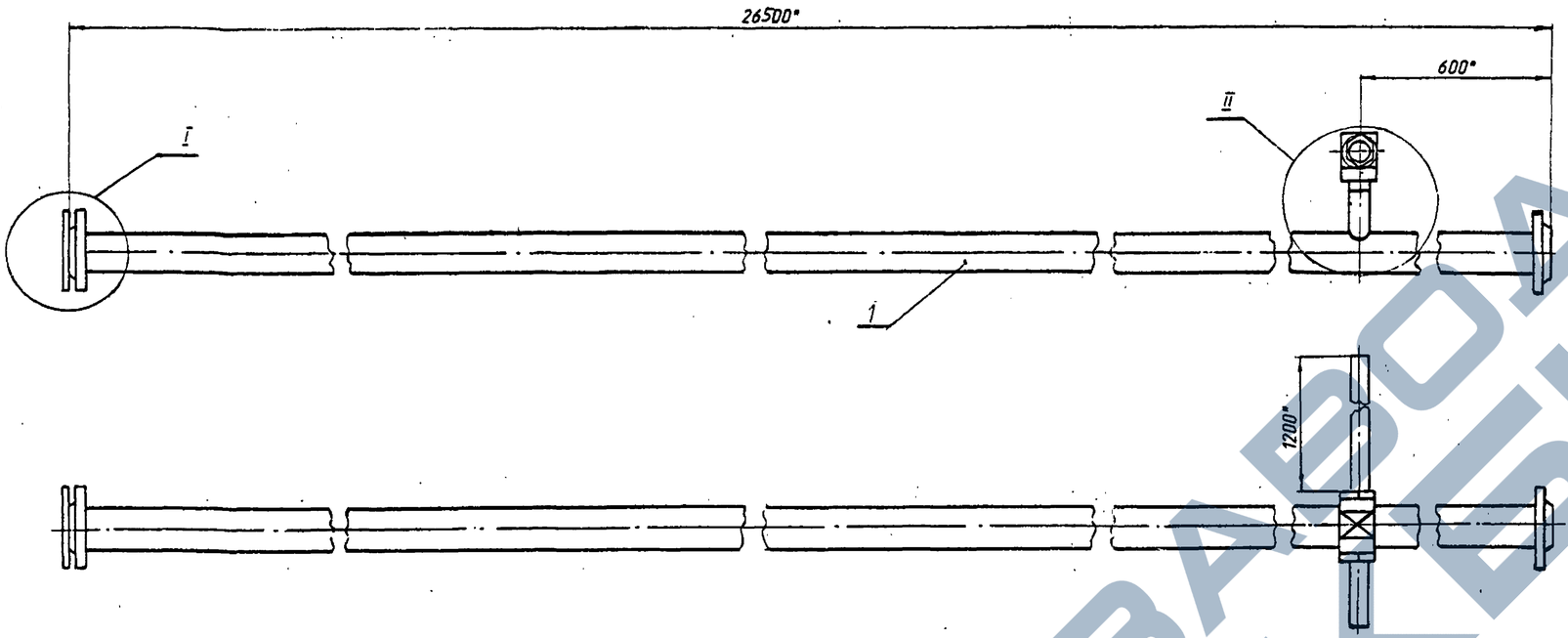

Рис.2

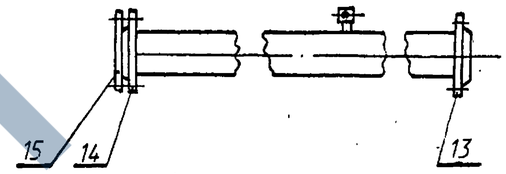

Обозначение	Рис.
3.501-180.95.1- 80	1
3.501-180.95.1- 81	2

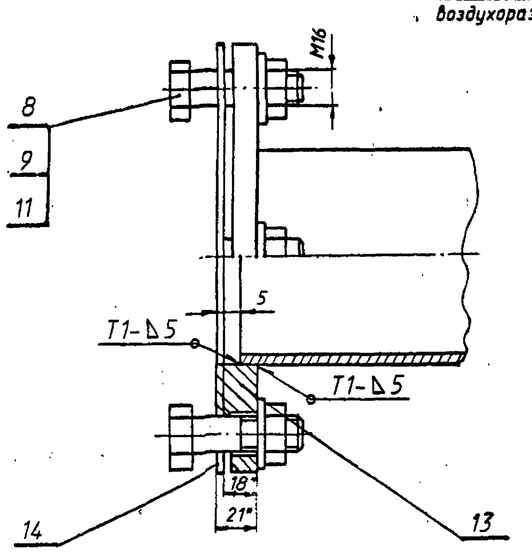

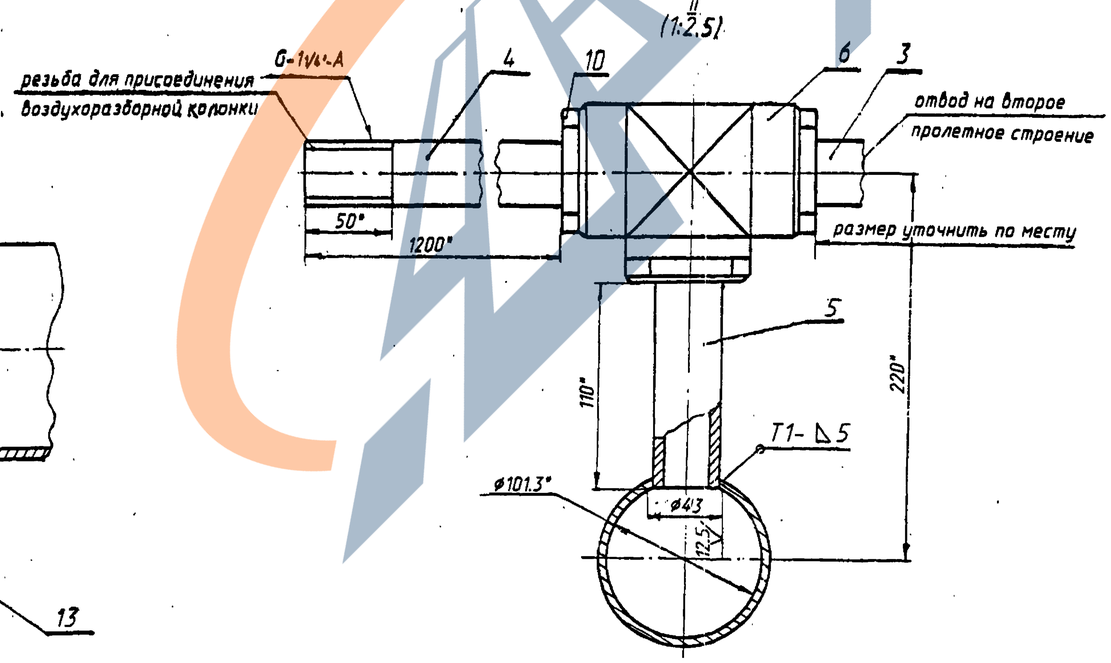

1. Сварные швы по ГОСТ 5264-80.
2. Электроды типа Э-42А ГОСТ 9467-75.
3. *Размеры для справок.
4. Марки стали по 3.501-180.95.1-ТО.

Исполнил	Мамонова		
Проверил	Спильчевская		
Нач.пр.гр.	Лемасова		
Гл.инж.пр.	Брусиловский		

3.501-180.95.1- 80СБ

Секция средняя двухпутного моста
Сборочный чертеж

Стадия	Масса	Масштаб
Р	291.0кг	1:10
Лист	Листов 1	

АО "ТРАНСМОСТ"

Инв.№подл. | Подпись и дата | Взам.инв.№

Поз.	Обозначение	Наименование	Кол.	Примеч.
		Документация		
	3.501-180.95.1- 83СБ	Сборочный чертеж		
		Детали		
1	3.501-180.95.1-8	Фланец	1	
2	3.501-180.95.1-11	Прокладка	2	
3	3.501-180.95.1-32	Патрубок	1	
4	3.501-180.95.1-34	Труба	1	
5	3.501-180.95.1- 35	Наконечник	1	
6	3.501-180.95.1-36	Ключ	1	
7	3.501-180.95.1-50	Заглушка	1	
8	3.501-180.95.1- 74	Отвод	1	
9	3.501-180.95.1-75	Отвод	1	
10	3.501-180.95.1- 77	Отвод	1	
11	3.501-180.95.1- 78	Тройник	1	

Исполнил	Мамонова		3.501-180.95.1- 82
Проверил	Спильчевская		
Нач.пр.гр.	Лемасова		
Гл.инж.пр.	Брусиловский		

Секция концевая двухпутного моста	Стадия	Лист	Листов
	Р	1	2
	АО "ТРАНСМОСТ"		

Взам.инв.№ | Подпись и дата | Инв.№подл.

Поз.	Обозначение	Наименование	Кол.	Примеч.
		Стандартные изделия		
14		Болт М16-6g×70.46.06		
		ГОСТ 7798-70	8	
15		Гайка М16-6Н.5.06		
		ГОСТ 5915-70	8	
16		Контргайка 32		
		ГОСТ 8968-75	4	
17		Шайба 16.65Г.06		
		ГОСТ 6402-70	4	
		Прочие изделия		
19		Кран муфтовый 11ч38п1		
		Dy=32	1	
		ТУ 26-07-1036-75		
		(изм.N6 1984г.)		

Взам.инв.№ | Подпись и дата | Инв.№подл.

3.501-180.95.1- 82	Лист 2

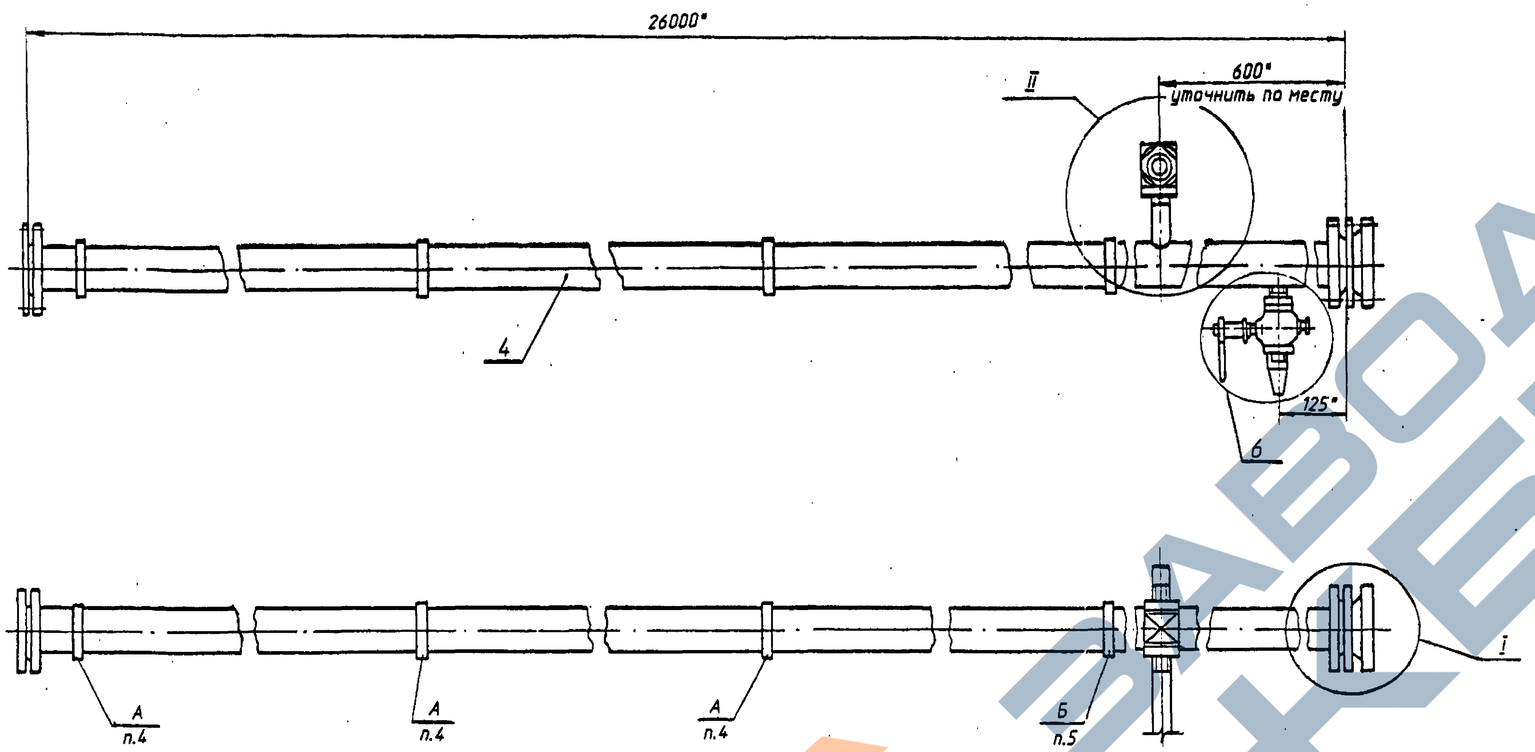

1. Сварные швы по ГОСТ 5264-80.
2. Электроды типа Э-42А ГОСТ 9467-75.
3. *Размеры для справок.
4. Крепить подвижным креплением.
5. Крепить неподвижным креплением.

Исполнил	Мамонова		3.501-180.95.1-83СБ			
Проверил	Спильчевская					
Нач.пр.гр.	Лемасова					
Гл.инж.пр.	Брусиловский		Секция концевая двухпутного моста Сборочный чертеж	Стадия	Масса	Масштаб
				Р	290.0кг	1:10
				Лист	Листов 1	
				АО "ТРАНСМОСТ"		

Инв.№подл	Подпись и дата	Взам.инв.№
1-1662		

Схема крепления воздухопровода к металлическому пролетному строению с ездой понизу

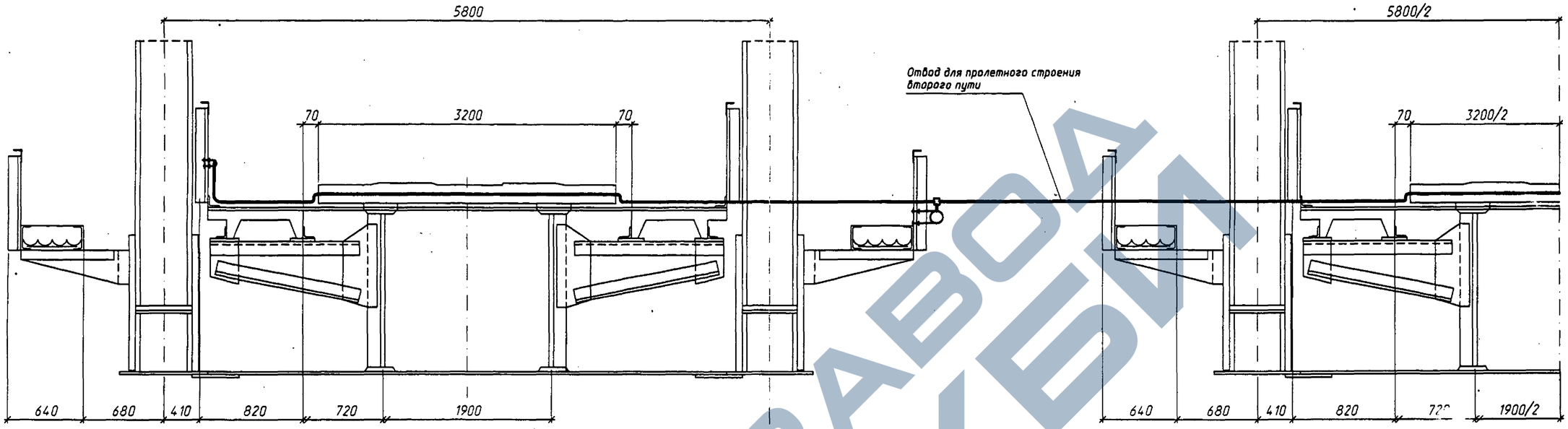

Схема крепления воздухопровода к металлическому пролетному строению с ездой поверху

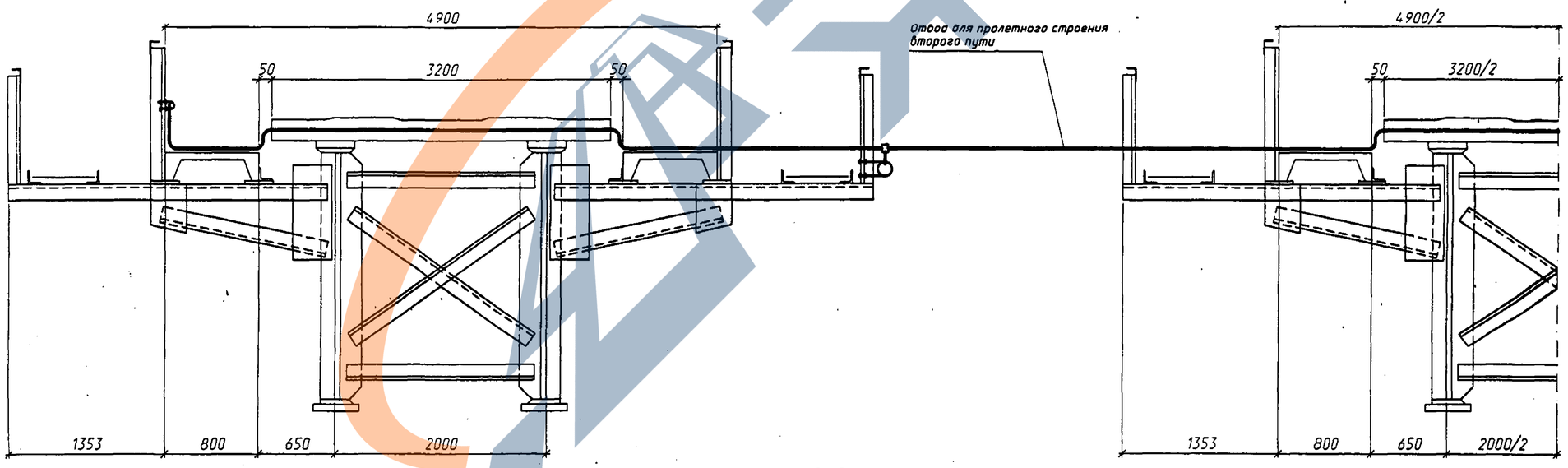

Крепление воздухопровода к перильным стойкам

Подвижное крепление

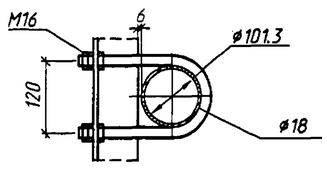

Неподвижное крепление

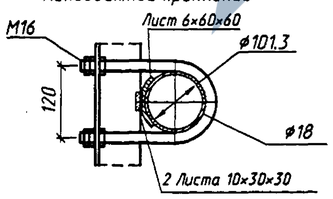

Крепление отвода к перильным стойкам

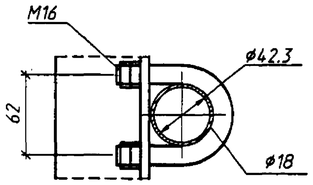

Исполнил	Рыжков		
Проверил	Белова		
Нач.пр.гр.	Лемасова		
Гл.инж.пр.	Брусиловский		

3.501-180.95.1-84

Крепление элементов разводящей сети. Варианты.

Стадия	Лист	Листов
Р	1	2

АО "ТРАНСМОСТ"

Инв.№подл. | Подпись и дата | Взам.инв.№

ЗАВОД ЖБИ

Вариснт положения отводов воздухопровода под мостовым полотном для металлических пролетных строений

С ездой понизу

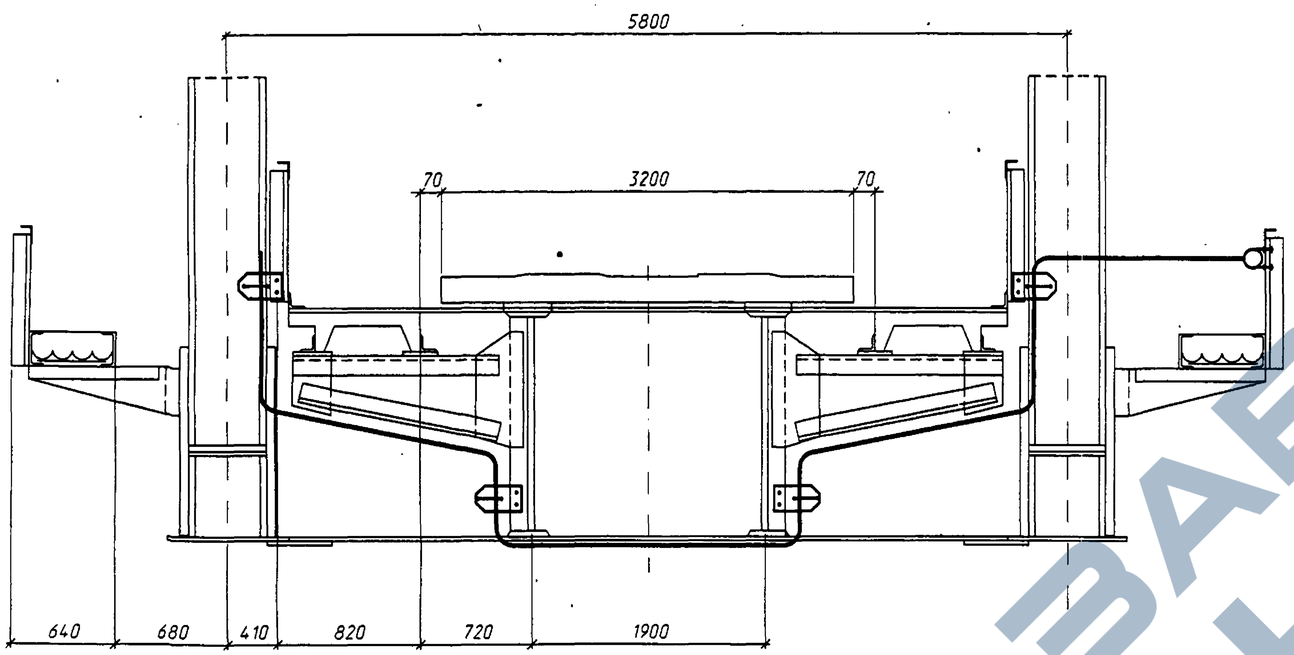

С ездой поверху

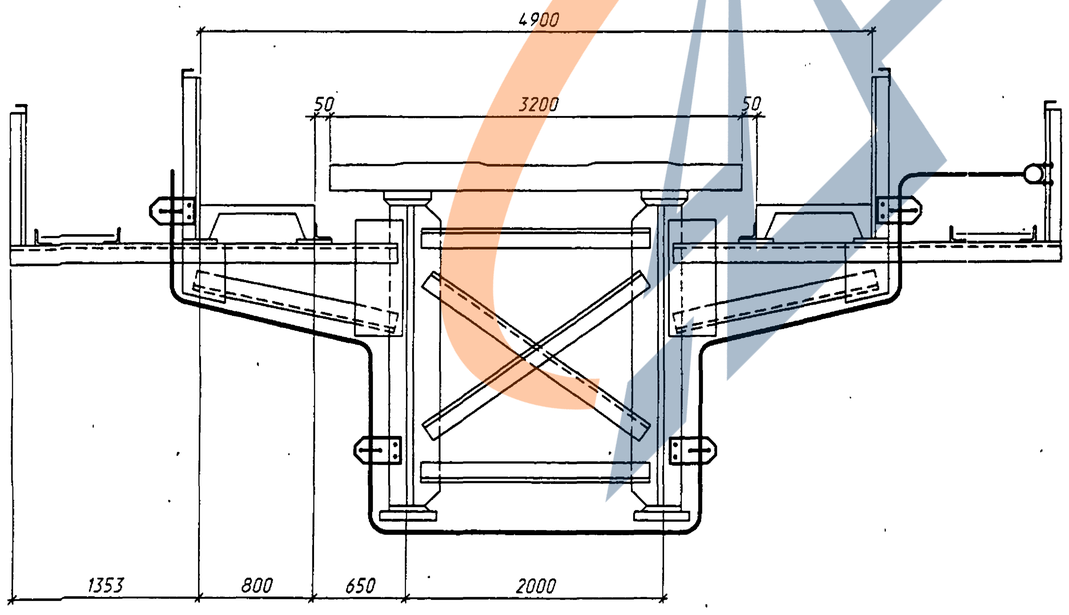

Крепление воздухопровода к перильным стойкам и пролетному строению

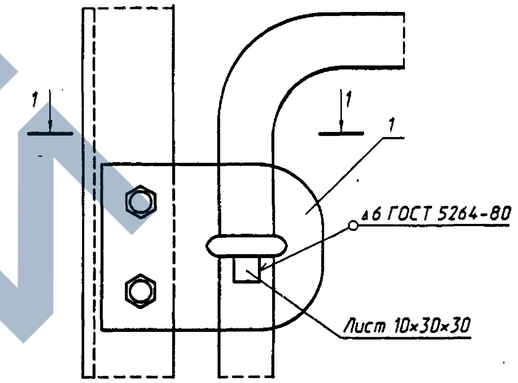

1-1

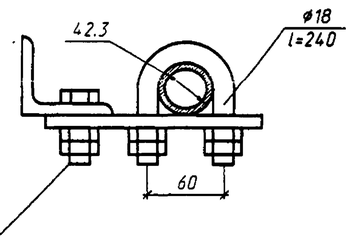

1

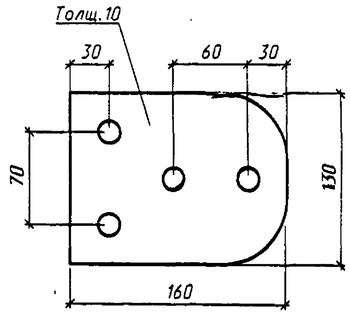

ЗАВОДА ЖБИ

Инв.№подл. | Подпись и дата | Взам.инв.№