ТИПОВОЙ ПРОЕКТ
503-7-12.88

РЕМОНТНАЯ МАСТЕРСКАЯ НА 90 УСЛОВНЫХ РЕМОНТОВ В ГОД КОМПЛЕКСА ЗДАНИЙ И СООРУЖЕНИЙ ОСНОВНОГО ЗВЕНА ДОРОЖНОЙ СЛУЖБЫ

АЛЬБОМ 5

Строительные изделия

23537/05

ТИПОВОЙ ПРОЕКТ
503-7-12.88

РЕМОНТНАЯ МАСТЕРСКАЯ НА 90 УСЛОВНЫХ РЕМОНТОВ В ГОД КОМПЛЕКСА ЗДАНИЙ И СООРУЖЕНИЙ ОСНОВНОГО ЗВЕНА ДОРОЖНОЙ СЛУЖБЫ

АЛЬБОМ 5

Строительные изделия

Разработан:

Государственным проектным институтом "Союздорпроект"

Главный инженер института (В.Р. Силков)

Главный инженер проекта (Н.В. Чубоксарова)

Утвержден Минтрансстроем СССР

Приказ от 27.10. 1988 г. №АВ-640

Введен в действие Государственным проектным институтом "Союздорпроект"

Приказ от 28.10 1988 г. № 251 пр

ПРОВЕРЕНО № 2 ЗОЗЛОР-ПРОЕКТ ИНСТИТУТ

Альбом 5

Содержание альбома № 5

Обозначение	Наименование	Стр.
	Титульный лист	1
	Содержание	2
-КЖ.И.0.00.0ТУ	Технические условия	4
-КЖ.И.01.0.0	Колонна К(К48-15-1÷К48-15-4)	5
-КЖ.И.02.0.0	Колонна К(К72-5-1÷К72-5-3)	6
-КЖ.И.03.0.0	Колонна 1КФ61-1-1	7
-КЖ.И.04.0.0	Колонна 6КФ85-1-1	8
-КЖ.И.05.0.0	Балка покрытия (2БДР18-3АIVТ-1; 2БДР18-3АIVТ-2)	9
-КЖ.И.06.0.0	Балка покрытия 2БД18	10
	(2БДР18-4АIVТ-1÷2БДР18-4АIVТ-6)	
-КЖ.И.07.0.0	Балка покрытия (2БДР18-5АIVТ-1; 2БДР18-5АIVТ-2)	12
-КЖ.И.08.0.0	Балка покрытия 2БДР18-6АIVТ-1	13
-КЖ.И.09.0.0	Плита покрытия ПГ-3АтVТ-1	14
-КЖ.И.10.0.0	Плита покрытия ПГ(ПГ-4АтVТ-1; ПГ-4АтVТ-2)	15
-КЖ.И.11.0.0	Плита покрытия ПГ(ПГ-6АтVТ-1; ПГ-6АтVТ-2)	16
-КЖ.И.12.0.0	Плита покрытия ПВ4-3АтVТ-1	17
-КЖ.И.13.0.0	Плита покрытия ПВ4-4АтVТ-1	18
-КЖ.И.14.0.0	Плита покрытия ПВ4-5АтVТ-1	19
-КЖ.И.15.0.0	Плита покрытия ПВ7-4АтVТ-1	20
-КЖ.И.16.0.0	Плита покрытия ПВ(ПВ7-5АтVТ-1, ПВ7-5АтVТ-2)	21
-КЖ.И.17.0.0	Плита покрытия 2ПГ6-3АтVТ-а	22
-КЖ.И.18.0.0	Плита покрытия 2ПГ6-4АтVТ-а	23
-КЖ.И.19.0.0	Плита покрытия 2ПВ6-3АтVТ-10-а	24
-КЖ.И.20.0.0	Плита покрытия 2ПВ6-5АтVТ-7-а	25
-КЖ.И.21.0.0	Плита покрытия 2ПВ6-5АтVТ-10-а	26
-КЖ.И.22.0.0	Плита перекрытия ПК60.15-6АтVТ-1-а	27
-КЖ.И.23.0.0	Плита перекрытия ПК60.15-12.5АтVТ-а	28
-КЖ.И.24.0.0	Плита перекрытия ПР30.15-6Т-а	29

Продолжение

Обозначение	Наименование	Стр.
-КЖ.И.25.0.0	Плита перекрытия ПР30.15-6Т-3-а	30
-КЖ.И.26.0.0	Плита перекрытия(ПР60.15-6АтVТ-а÷ПР60.15-6АтVТ-д)	31
-КЖ.И.26.0.0СБ	Плита перекрытия(ПР60.15-6АтVТ-а÷ПР60.15-6АтVТ-д)	32
	Сборочный чертеж	
-КЖ.И.27.0.0	Плита перекрытия(ПР60.15-6АтVТ-3-а÷	34
	ПР60.15-6АтVТ-3-е)	
-КЖ.И.27.0.0СБ	Плита перекрытия(ПР60.15-6АтVТ-3-а÷	35
	ПР60.15-6АтVТ-3-е) Сборочный чертеж	
-КЖ.И.28.0.0	Плита перекрытия ПР60.15-8АтVТ-а	37
-КЖ.И.29.0.0	Плита перекрытия ПР60.15-8АтVТ-3-а	38
-КЖ.И.30.0.0	Панель стеновая ПВ(ПВ30.30-1Т-1; ПВ30.30-1Т-2)	39
-КЖ.И.31.0.0	Панель стеновая ПВ(ПВ30.30-1ТВ-1÷ПВ30.30-1ТВ-2)	40
-КЖ.И.32.0.0	Панель стеновая ПВ(ПВП30.30.10-1Т-1÷ПВП30.30.10-1Т-5)	41
-КЖ.И.33.0.0	Панель стеновая ПВГ30.30.13-1Т-1	43
-КЖ.И.34.0.0	Панель стеновая ПВГ30.30.13-1ТВ-1	44
-КЖ.И.35.0.0	Панель стеновая ПВГ(ПВГ30.30.10-1Т-1; ПВГ30.30.10-1Т-2)	45
-КЖ.И.36.0.0	Вентблок ВН (ВН15.33-1)	46
-КЖ.И.37.0.0	Опорная подушка ОП1	47
-КЖ.И.38.0.0	Опорная подушка ОП2	48
-КЖ.И.39.0.0	Сетка (С1÷С5)	49
-КЖ.И.40.0.0	Сетка С6	50
-КЖ.И.41.0.0	Сетка С7	50
-КЖ.И.42.0.0	Сетка С8	51
-КЖ.И.43.0.0	Каркас КР(КР3, КР4)	51
-КЖ.И.44.0.0	Каркас КР(КР1, КР2)	52
-КЖ.И.45.0.0	Каркас КР(КР5÷КР15)	53
-КЖ.И.45.0.0СБ	Каркас КР(КР5÷КР15) Сборочный чертеж	54
-КЖ.И.46.0.0	Каркас КР(КР16, КР17)	55

ЗАВОД ЖЕЛЕЗОБЕТОНА

ПРОДОЛЖЕНИЕ

Обозначение	Наименование	Стр.
— КЖ.И.47.0.0	Каркас КР (КР18 ÷ КР36)	56
— КЖ.И.47.0.0СБ	Каркас КР (КР18÷КР36) Сборочный чертеж	57
— КЖ.И.48.0.0	Решетка РШ 1	58
— КЖ.И.49.0.0	Рама РМ (РМ3 ÷ РМ9)	59
— КЖ.И.50.0.0	Рама РМ 10	60
— КЖ.И.51.00	Рама РМ (РМ 11 ÷ РМ 14)	61
— КЖ.И.52.0.0	Рама РМ 15	62
— КЖ.И.53.0.0	Изделие закладное МН1	62
— КЖ.И.54.0.0	Изделие закладное МН2	63
— КЖ.И.55.0.0	Изделие закладное МН 3	63
— КЖ.И.56.0.0	Изделие закладное МН (МН4 ÷ МН8)	64
— КЖ.И.57.0.0	Изделие закладное МН (МН9 ÷ МН14)	65
— КЖ.И.58.0.0	Изделие закладное МН (МН15, МН16)	66
— КЖ.И.59.0.0	Изделие закладное МН 17	67
— КЖ.И.60.0.0	Изделие закладное МН 18	68
— КЖ.И.61.0.0	Изделие закладное МН 19	68
— КЖ.И.62.0.0	Изделие закладное МН 20	69
— КЖ.И.63.0.0	Изделие закладное МН 21	69
— КЖ.И.64.0.0	Изделие закладное МН 22	70
— КЖ.И.65.0.0	Изделие закладное МН 23	70
— КЖ.И.66.0.0	Изделие закладное МН 24	71
— КЖ.И.67.0.0	Изделие закладное МН 25	71
— КЖ.И.68.0.0	Щит деревянный Щ1, Щ2	72
— КЖ.И.69.0.0	Щит стальной Щ3	73

Обозначение	Наименование	Стр.
— КЖ.И.70.0.0	Изделие соединительное МС 1	74
— КЖ.И.71.0.0	Изделие соединительное МС 3	74
— КЖ.И.72.0.0	Изделие соединительное МС 2	75
— КЖ.И.73.0.0	Изделие соединительное МС 4	75
— КЖ.И.74.0.0	Изделие соединительное МС 5	76
— КЖ.И.75.0.0	Изделие соединительное МС 6	76

№ 2 СОЮЗДОРПРОЕКТ ИНСТИТУТ

Альбом 5

Технические условия

Настоящие технические условия распространяются на конструкции и детали, не включенные в серии типовых решений.

1. Технические требования.

1.1. Арматурные изделия и закладные детали должны отвечать требованиям ГОСТ 10922-75. „Арматурные изделия и закладные детали сварные для ж.б. конструкций. Технические требования и методы испытаний."

1.2. Сетки следует изготовлять при помощи контактной точечной сварки в соответствии с требованиями ГОСТ 14098-85 и СН 393-78.

1.3. На чертежах металлических изделий указана марка прокатной стали для t=-30°C. Для t=-20°C применяется марка стали ВСТ 3кп2 по ГОСТ 380-71*, для t=-40°C ВСТ3пс6 по ГОСТ 380-71*.

1.4. Марка стали для арматуры класса А-III по ГОСТ 5781-82* для t=-20°C,-30°C,-40°C принята 35ГС, класса А-II по ГОСТ 5781-82* для t=-20°C, -30°C,-40°C принята ВСТ5сп2, класса А-I по ГОСТ 5781-82* для t=-20°C -ВСТ3кп2, для t=-30°C,-40°C - ВСТ3пс2.

1.5. Для дополнительных закладных деталей ж.б. конструкций марка стали для t=-20°C, t=-40°C указана в соответствующих документах.

1.6. Все металлические изделия должны быть защищены от коррозии цинковым покрытием толщиной 120 мкм в соответствии со СНиП 2.03.11-85 „Защита строительных конструкций от коррозии."

1.7.* Размеры для справок.

2. Методы контроля.

2.1. Арматурные и закладные изделия должны быть приняты техническим контролем предприятия-изготовителя поштучно в соответствии с требованиями ГОСТ 10922-75. Каждое готовое изделие должно иметь бирку с указанием его марки.

3. Транспортирование и хранение.

3.1. Транспортирование изделий должно производиться при надежном закреплении, исключающем возможность смещения и опрокидывания.

3.2. Погрузка, транспортирование, разгрузка и хранение должны производиться с соблюдением мер, исключающих возможность повреждения изделий.

Инв. № подл. | Подпись и дата | Взам. инв. №

Н. контр.	Павлюченков		14.09.88	503-7-12.88-КЖ.И.00.0.ОТУ		
ГИП	Чубоксарова	Ю. Бокс	14.09.88			
Нач. отд.	Дроханов		14.09.88	Технические условия	Стадия	Лист	Листов
Гл. констр.	Павлюченков		14.09.88		РП	1	1
Рук. брига.	Еремина		14.09.88		Союздорпроект г. Москва		
Ст. инж.	Салтыкова		14.09.88				
Инженер	Галактионова		14.09.88				

Копировал

Формат А3

ЗАВОД ЖБИ

Альбом 5

Рис.1

Рис. 2

— КЖИ.01.0.0-02 - ИЗОБРАЖЕНО
— КЖИ.01.0.0-03 - ЗЕРКАЛЬНОЕ ОТРАЖЕНИЕ

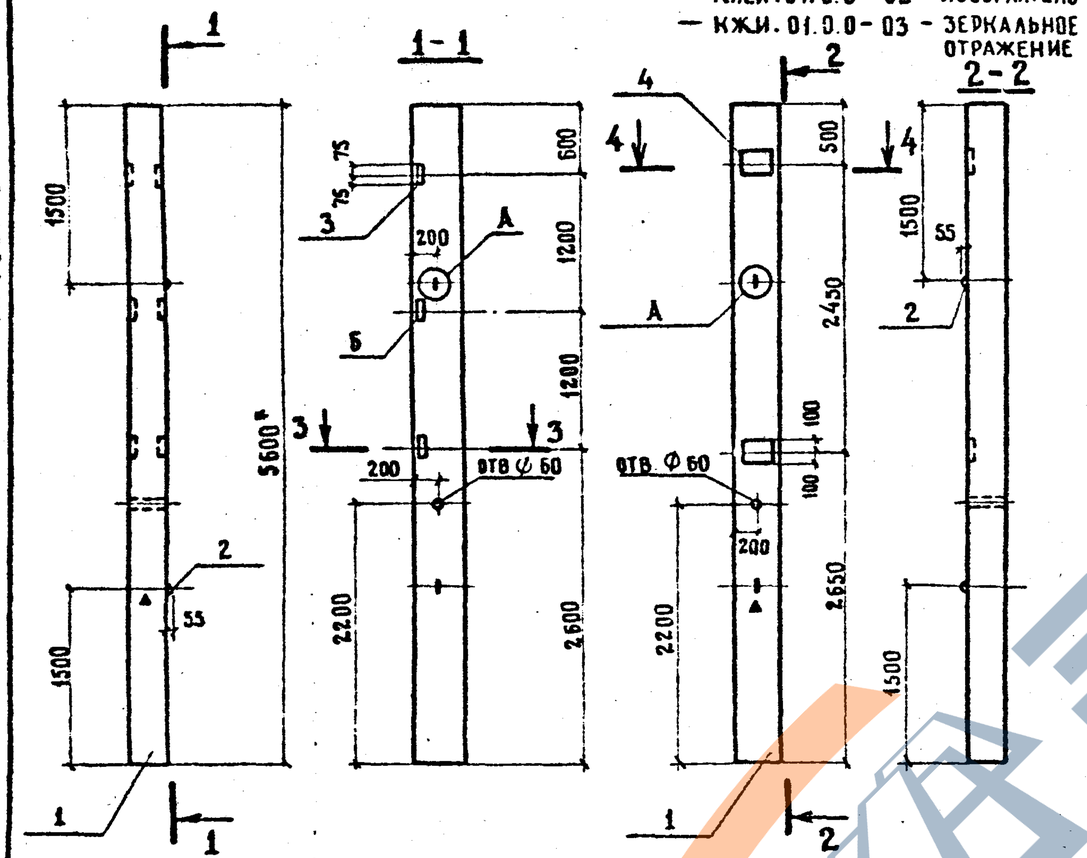

Формат	Зона	Поз.	Обозначение	Наименование	Кол на исполн КЖИ.01.0.0-				Примечание
					—	01	02	03	
				Сборочные единицы					
		1	1.423-3 вып. 1	Колонна К48-15	1	1	1	1	
				Изделия закладные					
		2	1.423-3 вып. 2	М 12-150	2	2	2	2	
		3	1.423-3 вып. 2	М 1-13	3	2			
		4	1.423-3 вып. 2	М 1-12-1			2	2	

Ведомость расхода дополнительной стали на элемент, кг

Марка элемента	Изделия закладные									Всего	Общий расход
	Арматура класса					Прокат марки					
	А I			А III		ВСт3 кп2					
	ГОСТ 5781-82*					ГОСТ 8509-86		ГОСТ 103-76*			
	⌀12		Итого	⌀12	Итого	L 63×5	Итого	t 10	Итого		
К48-15-1	1,3		1,3	0,7	0,7	4,3	4,3	—	—	6,3	6,3
К48-15-2	1,3		1,3	0,5	0,5	2,9	2,9	—	—	4,7	4,7
К48-15-3 К48-15-4	1,3		1,3	2,8	2,8	—	—	9,2	9,2	13,3	13,3

Узел А изображен в серии 1.423-3 вып. 1 на листе 43.
Закладную деталь, обозначенную буквой Б, для колонны К48-15-2 исключить

3-3

М 1:20

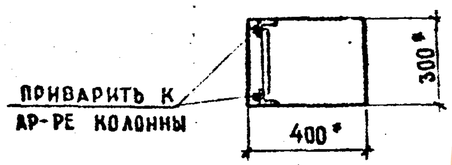

Приварить к ар-ре колонны

4-4

М 1:20

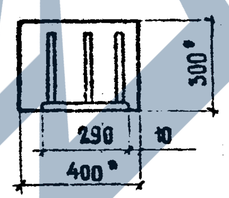

Обозначение	Марка	Рис.
— КЖИ.01.0.0	К48-15-1	1
— 01	К48-15-2	1
— 02	К48-15-3	2
— 03	К48-15-4	2

Привязан

Инв. №

Н. контр	Павлюченков		14.09.85
ГИП	Чубоксарова		14.09.85
Нач. отд	Дроханов		14.09.85
Гл конструктор	Павлюченков		14.09.85
Рук. бриг	Еремина		14.09.85
Вед инж	Зотова		14.09.85
Инженер	Алексеева		14.09.85

503-7-12.88— КЖ.И.01.0.0

Колонна К
(К48-15-1 ÷ К48-15-4)

Стадия	Масса	Масштаб
РП	1700	1:500
Лист 1	Листов 1	

Союздорпроект
г. Москва

Копировал

Формат А3

Взам. инв. № | Подпись и дата | Инв. № подл.

https://zavodjbi.com/
ЗАВОД ЖБИ

Альбом 5

Рис.1

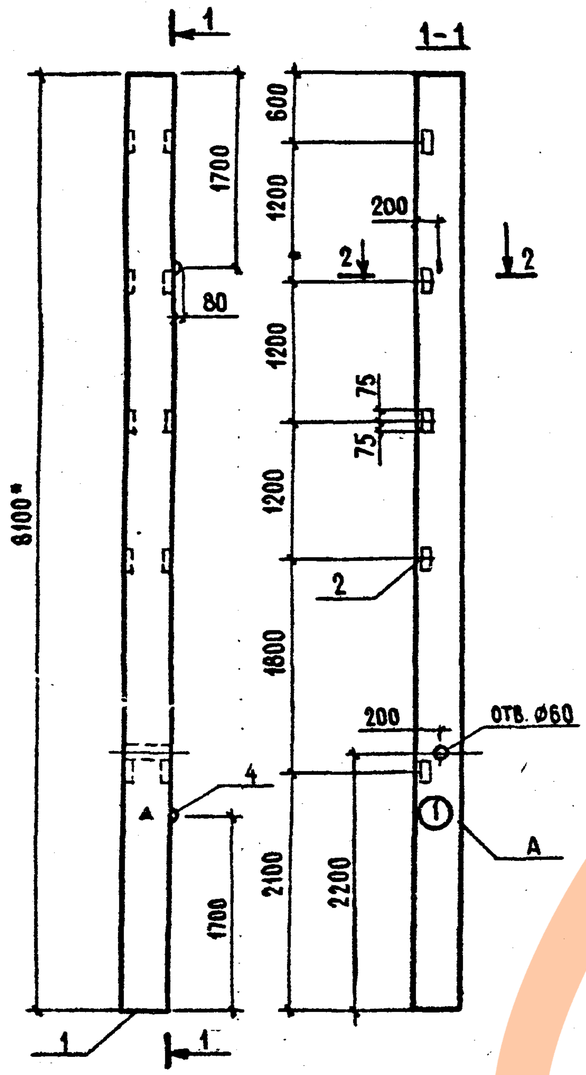

Рис.2 (-КЖ.И.02.0.0-01-изображено (-КЖ.И.02.0.0-02-зеркальное отражение)

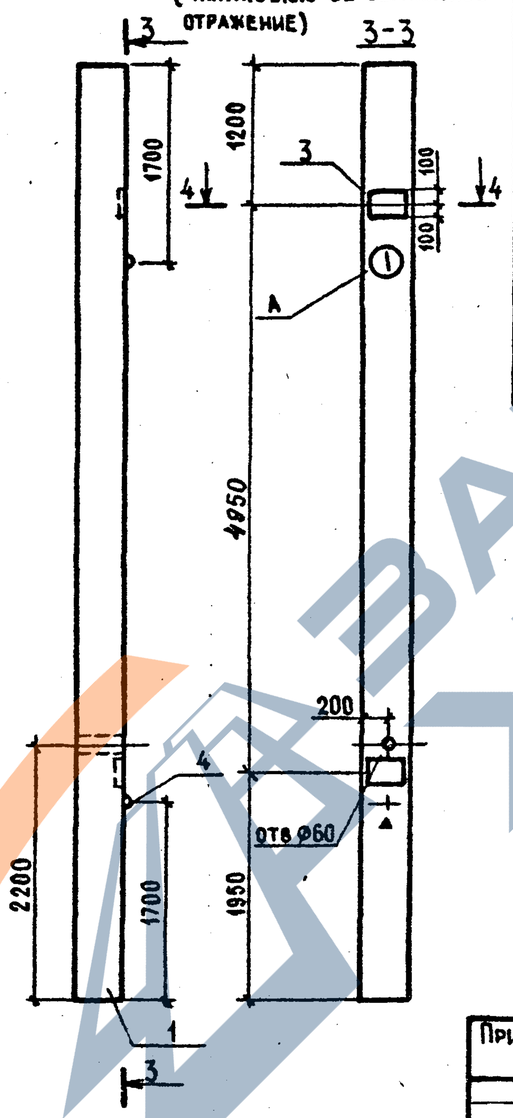

Формат	Зона	Поз.	Обозначение	Наименование	Кол. на испол. -КЖ.И.02.0.0			Примечание
					–	01	02	
				Сборочные единицы				
		1	1.423.-3 в.1	Колонна К72-5	1	1	1	
				Изделия закладные				
		2	1.423-3 в.2	М1-14	5			
		3	1.423-3 в.2	М1-12-1		2	2	
		4	1.423-3 в.2	М16-200	2	2	2	

Ведомость расхода дополнительной стали на элемент, кг

Марка элемента	Изделия закладные								Всего	Общий расход
	Арматура класса				Прокат марки					
	А-I		А-III		ВСт3КП2					
	ГОСТ 5781-82*				ГОСТ 8509-86		ГОСТ 103-76*			
	⌀16	Итого	⌀12	Итого	L83×5	Итого	t 10	Итого		
К72-5-1	2,78	2,78	1,65	1,65	7,2	7,2	-	-	11,63	11,63
К72-5-2	2,78	2,78	2,8	2,8	-	-	9,2	9,2	14,78	14,78
К72-5-3	2,78	2,78	2,8	2,8	-	-	9,2	9,2	14,78	14,78

Узел А изображен в серии 1.423-3 вып.1 на листе 43

2-2

Приварить к арматуре колонны

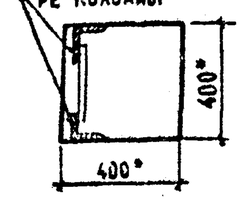

4-4

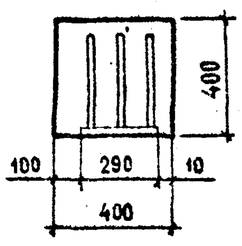

Обозначение	Марка	Рис.
-КЖ.И.02.0.0	К72-5-1	1
-01	К72-5-2	2
-02	К72-5-3	2

Привязан

Инв. №

Н.контр.	Павлюченков		14.09.88
ГИП	Чубоксарова		14.09.88
Нач. отд.	Дроханов		14.09.88
Гл.констр.	Павлюченков		14.09.88
Рук. бриг.	Еремина		14.09.88
Ст. инж.	Салтыкова		14.09.88
Инженер	Галактионова		14.09.88

503-7-12.88-КЖ.И.02.0.0

Колонна К (К72-5-1 ÷ К72-5-3)

Стадия	Масса	Масштаб
РП	3300	1:50
Лист 1	Листов 1	

СОЮЗДОРПРОЕКТ г. Москва

Инв. № подл. | Подпись и дата | Взам. инв. №

Копировал

Формат А3

Альбом 5

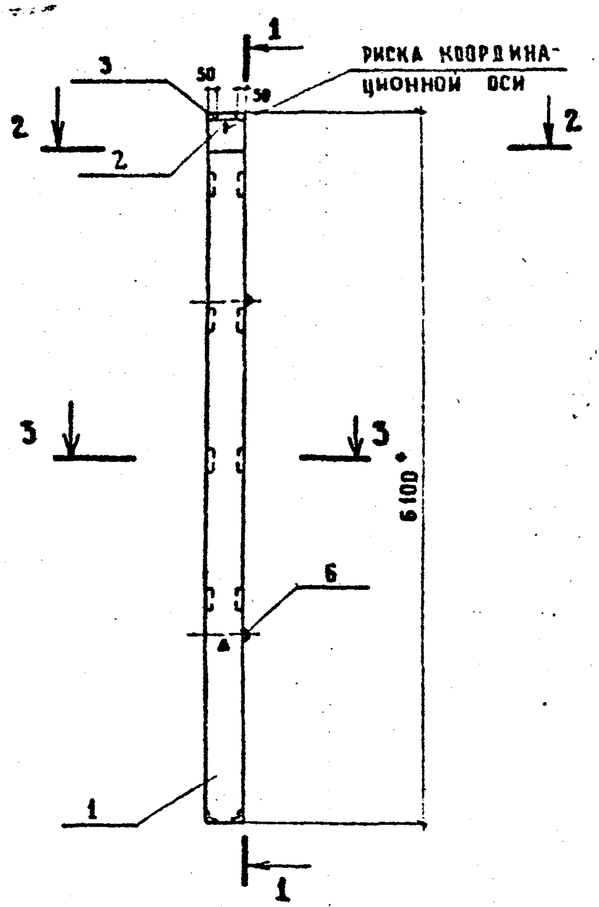

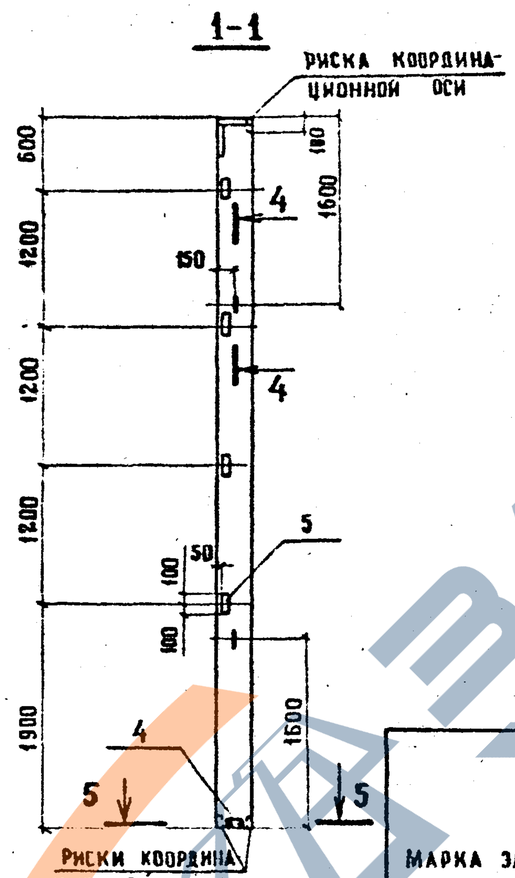

Формат	Зона	Поз.	Обозначение	Наименование	Кол.	Примечание
				Сборочные единицы		
		1	1.427.1-3.1-1.00-022	Колонна 1КФ61-1	1	
				Изделия закладные		
		2	1.427.1-3.2-0.06.0	МН 1	1	
		3	-0.07.0	МН 2	1	
		4	-0.12.0	МН 7	1	
		5	-0.20.0	МН 28	4	
		6	3.400-7 вып. 1	М 12-150	2	

Ведомость расхода дополнительной стали на элемент, кг

Марка элемента	Изделия закладные												Всего	Общий расход
	Арматура класса						Прокат марки							
	А-I		А-III				ВСт3кп2-1							
	ГОСТ 5781-82*						ГОСТ 19903-74*			ГОСТ 8509-86*				
	⌀12	Итого	⌀10	⌀12	⌀14	Итого	t8	t10	Итого	L63×5	L90×6	Итого		
1КФ61-1-1	1.3	1.3	3.3	1.0	2.1	6.4	5.7	4.7	10.4	5.6	4.2	9.8	27.9	27.9

2-2

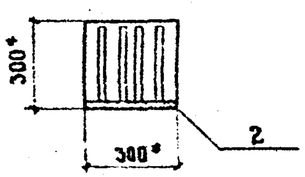

3-3

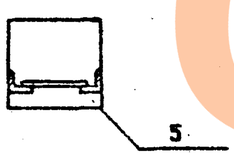

4-4

5-5

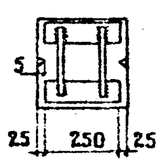

Привязан

Инв. №

Н. контр.	Павлюченков		14.09.88
ГИП	Чебоксарова		14.09.88
Нач. отд.	Дроханов		14.09.88
Гл. констр.	Павлюченков		14.09.88
Рук. бриг.	Еремина		14.09.88
Вед. инж.	Зотова		14.09.88
Инженер	Алексеева		14.09.88

503-7-12.88-КЖ.И.03.00

Колонна 1КФ61-1-1

Стадия	Масса	Масштаб
РП	1400	1:50
Лист 1	Листов 1	

Союздорпроект г. Москва

Инв. № подл. | Подпись и дата | Взам. инв. №

Копировал

Формат А3

https://zavodgbi.com/
ЗАВОД ГБИ

Альбом 5

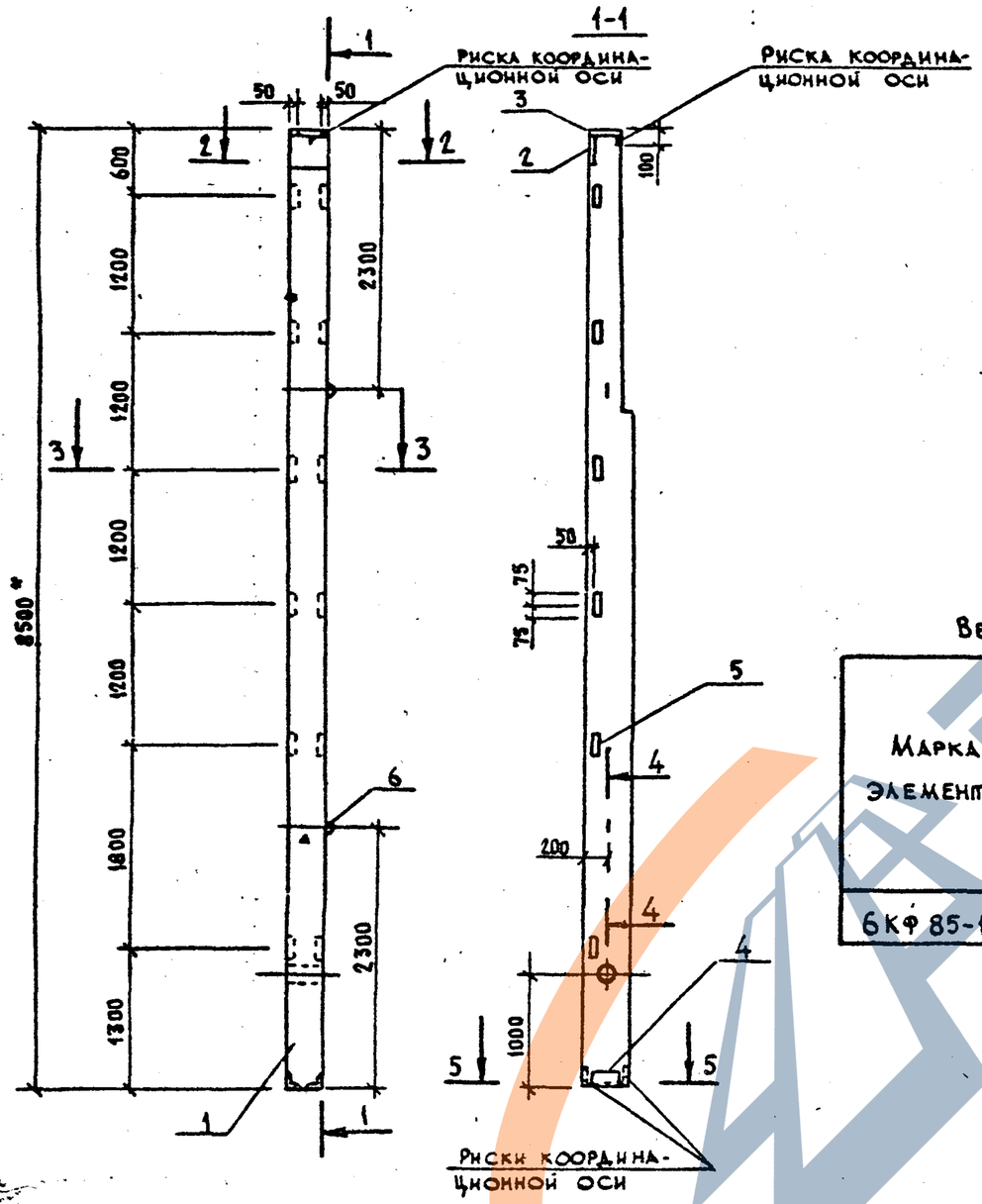

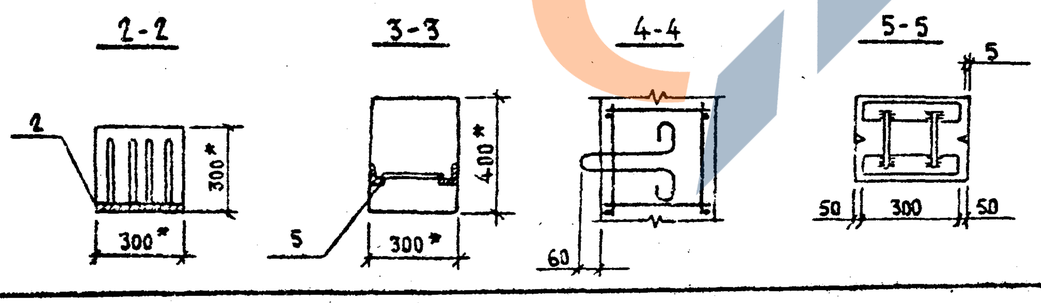

Формат	Зона	Поз	Обозначение	Наименование	Кол	Примечание
				Сборочные единицы		
		1	1.427.1 - 3.1-2.00-026	Колонна 6КФ 85-1	1	
				Изделия закладные		
		2	1.427.1-3.2-0.06.0	МН1	1	
		3	1.427.1-3.2-0.07.0	МН2	1	
		4	1.427.1-3.2-0.12.0-01	МН8	1	
		5	1.427.1-3.2-0.20.0	МН28	6	
		6	1.427.1-3.2-0.21.0-02	МН34	2	

Ведомость расхода дополнительной стали на элемент, кг

Марка элемента	Изделия закладные												Вего	Общий расход
	Арматура класса						Прокат марки							
	А-I		А-III				ВСт3кп2-1							
	ГОСТ 5781-82*						ГОСТ 8509-86			ГОСТ 103-76*				
	⌀14	Итого	⌀10	⌀12	⌀14	Итого	L90×6	L63×5	Итого	t8	t10	Итого		
6КФ 85-1-1	3,2	3,2	3,38	1,44	2,04	6,86	5,0	8,4	13,4	5,7	4,7	10,4	33,86	33,86

Привязан

Инв.№

Н.контр.	Павлоченкова		14.09.88
ГИП	Чубоксарова		14.09.88
Нач.отд.	Дроханов		14.09.88
Гл.констр	Павлоченков		14.09.88
Рук.бриг.	Еремина		14.09.88
Ст.инж.	Салтыкова		14.09.88
Инженер	Галактионова		14.09.88

503-7-12.88-КЖ.И.04.0.0

Колонна 6КФ85-1-1

Стадия	Масса	Масштаб
РП	2400	1:50
Лист	Листов 1	

СОЮЗДОРПРОЕКТ г.Москва

Взам.инв.N | Подпись и дата | Инв.N подл.

Копировал

Формат А3

Альбом 5

Рис.1

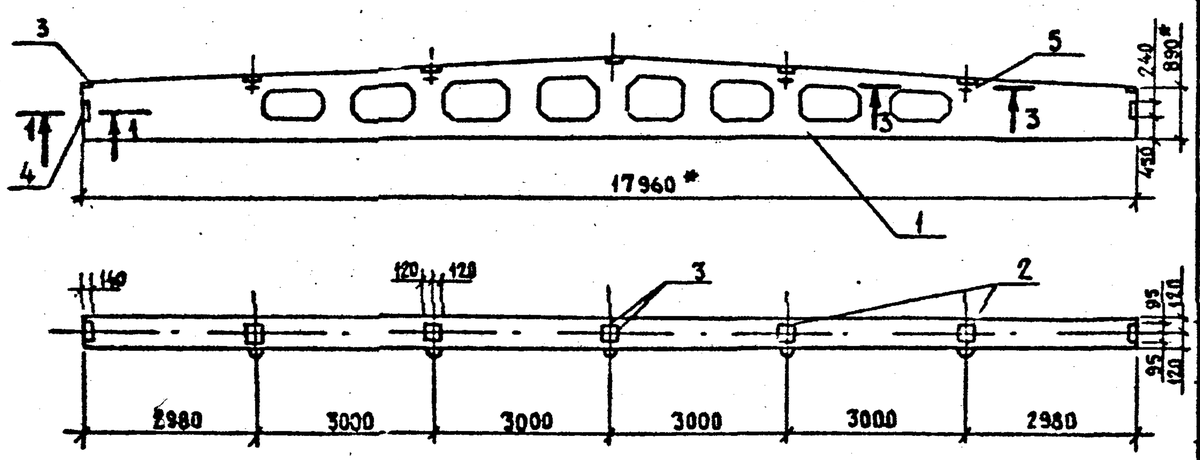

Рис.2

остальное- см рис.1

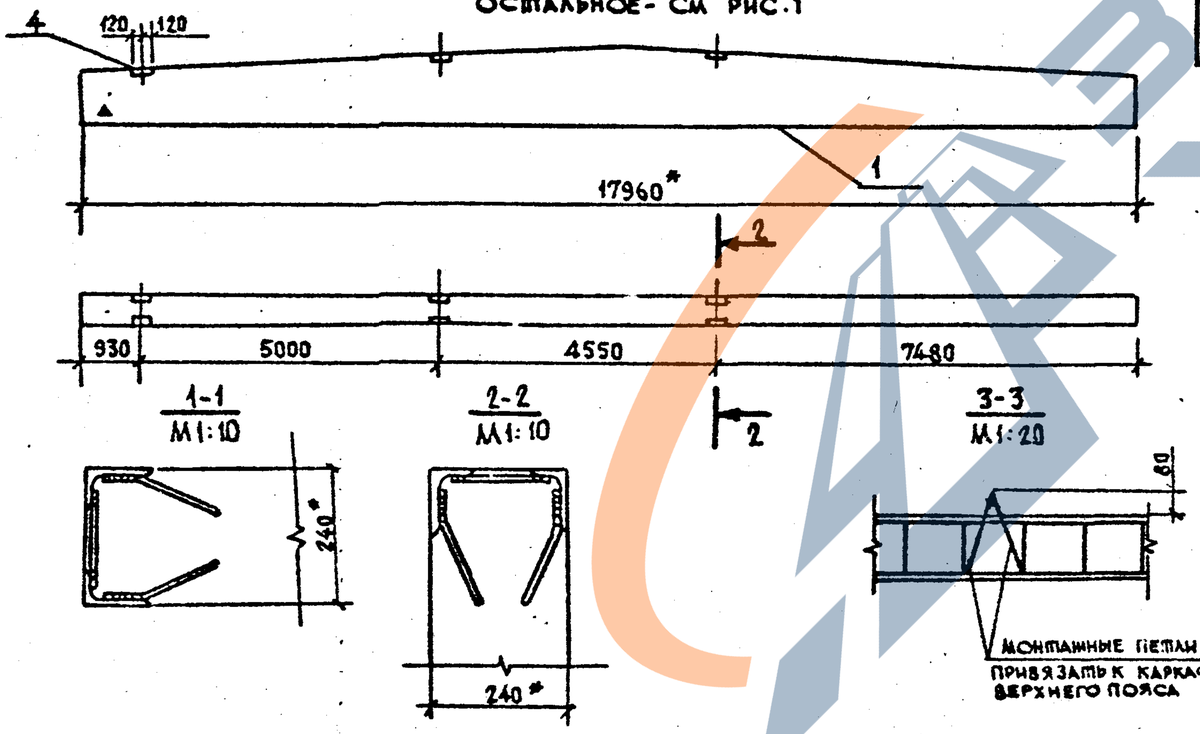

Формат	Зона	Поз.	Обозначение	Наименование	Кол. на исп. -КЖ.И.05.0.0		Примечание
					–	-01	
				Сборочные единицы			
				Балка покрытия			
		1	1.462.1-3/80.1-2-49	2БДР18-3АIVТ	1	1	
				Изделия закладные			
		2	1.400-6/76 вып.1	М4-3-4	4	4	
		3	1.400-6/76 вып.1	М4-1-3	4	4	
		4	1.400-6/76 вып.1	М4-22-1	2	5	
		5	3.400-7 вып.1	М16-200	4	4	

Ведомость расхода дополнительной стали на элемент, кг

Марка элемента	Изделия закладные									Всего	Общий расход
	Арматура класса					Прокат марки					
	А-I		А-III			ВСт3кп2					
	ГОСТ 5781-82*					ГОСТ 8510-86		ГОСТ 103-76*			
	⌀16	Итого	⌀8	⌀10	Итого	L110-70-8	Итого	t6	Итого		
2БДР18-3АIV-1	5,6	5,6	2,0	0,4	2,4	10,4	10,4	14,0	14,0	32,4	32,4
2БДР18-3АIV-2	5,6	5,6	3,2	1,0	4,2	26,0	26,0	14,0	14,0	49,8	49,8

Обозначение	Марка	Рис.
КЖ.И.05.0.0	2БДР18-3АIVТ-1	1
-01	2БДР18-3АIVТ-2	2

Привязан

Инв. №

Н.контр.	Павлюченков		14.09.88
ГИП	Чубоксарова		14.09.88
Нач.отд.	Дроховов		14.09.88
Гл.констр.	Павлюченков		14.09.88
Рук.ориг.	Еремина		14.09.88
Вед.инж.	Зотова		14.09.88
Инженер	Галахтионова		14.09.88

503-7-12.88-КЖ.И.05.0.0

Балка покрытия (2БДР18-3АIVТ-1, 2БДР18-3АIVТ-2)

Стадия	Масса	Масштаб
РП	10400	1:100
Лист 1	Листов 1	

СОЮЗДОРПРОЕКТ г.Москва

Взам.инв.N | Подпись и дата | Инв.N подл.

Альбом 5

Формат	Зона	Поз.	Обозначение	Наименование	Кол. на исполн - КЖ.И.06.0.0							Примечание
					–	-01	-02	-03	-04	-05		
				Сборочные единицы								
				Балка покрытия								
		1	1.462.1-3/80.1-2-50	2БДР 18-4АⅣТ	1	1	1	1	1	1		
				Изделия закладные								
		2	1.400-6/76 вып.1	М4-3-4	6	6	6	3	4	5		
		3	1.400-6/76 вып.1	М4-1-3	4	4	4	4	4	4		
		4	1.400-6/76 вып.1	М4-22-1	2	2	3	5	4	4		
		5	1.400-6/76 вып.1	М8-3			1	1				
		6	3.400-7 вып.1	М16-200	4	4	4	4	4	4		

Ведомость расхода дополнительной стали на элемент, кг

Марка элемента	Изделия закладные											Общий расход
	Арматура класса					Прокат марки					Всего	
	А-I		А-III			ВСт3кп2						
	ГОСТ 5781-82*					ГОСТ 8510-86		ГОСТ 103-76*				
	⌀16	Итого	⌀8	⌀10	Итого	L110×70×8	Итого	t6	t8	Итого		
2БДР18-4АⅣТ-1	5,6	5,6	2,4	0,4	2,8	10,4	10,4	18,4	–	18,4	37,2	37,2
2БДР18-4АⅣТ-2	5,6	5,6	2,4	0,4	2,8	10,4	10,4	18,4	–	18,4	37,2	37,2
2БДР18-4АⅣТ-3	5,6	5,6	2,8	1,0	3,8	15,6	15,6	18,4	1,6	20,0	45,0	45,0
2БДР18-4АⅣТ-4	5,6	5,6	3,0	1,4	4,4	26,0	26,0	11,8	1,6	13,4	49,4	49,4
2БДР18-4АⅣТ-5	5,6	5,6	2,8	0,8	3,6	20,8	20,8	14,0	–	14,0	44,0	44,0
2БДР18-4АⅣТ-6	5,6	5,6	3,0	0,8	3,8	20,8	20,8	16,2	–	16,2	46,4	46,4

Инв.№ подл. | Подпись и дата | Взам. инв.№

Привязан

Инв. №

503-7-12.88-КЖ.И.06.00

Н.контр.	Павлюченков		14.09.88
ГИП	Чубаксарова		14.09.88
Нач.отд.	Дроханов		14.09.88
Гл.констр.	Павлюченков		14.09.88
Рук.бриг.	Еремина		14.09.88
Ст.инж.	Салтыкова		14.09.88
Инженер	Галактионова		14.09.88

Балка покрытия 2БДР18 (2БДР18-4АⅣТ+2БДР18-4АⅣТ-6)

Стадия	Масса	Масштаб
РП	10400	1:100
Лист 1	Листов 2	

Союздорпроект г.Москва

Копировал:

Формат А3

Альбом 5

Рис. 1

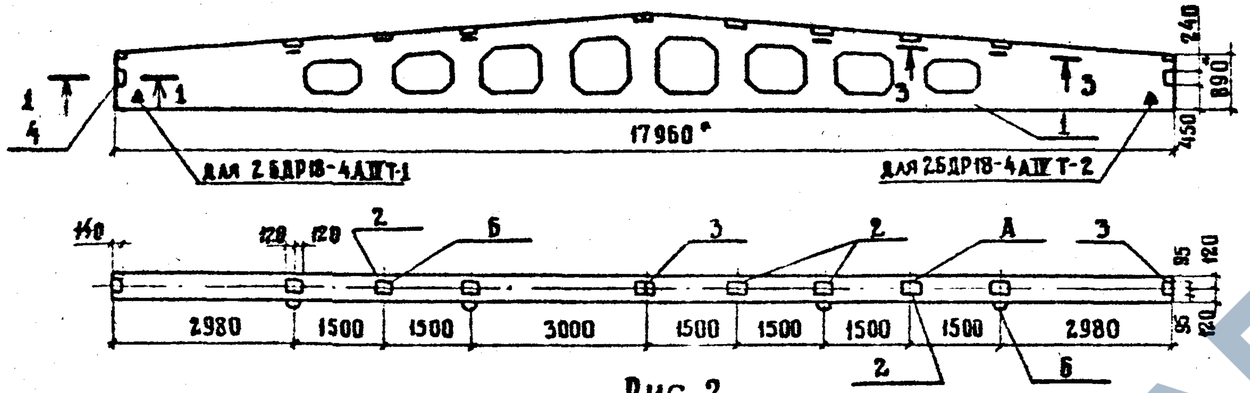

Рис. 2

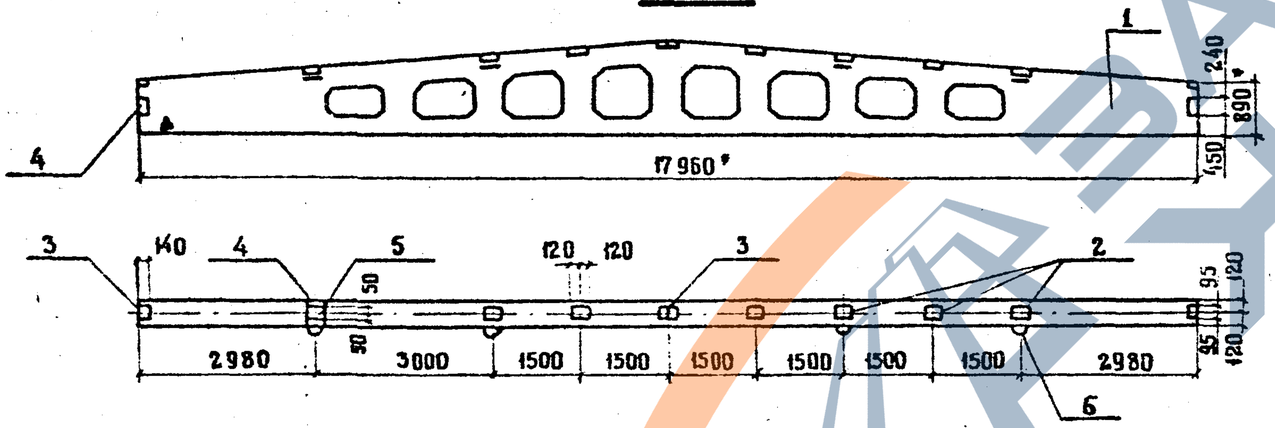

Рис. 3

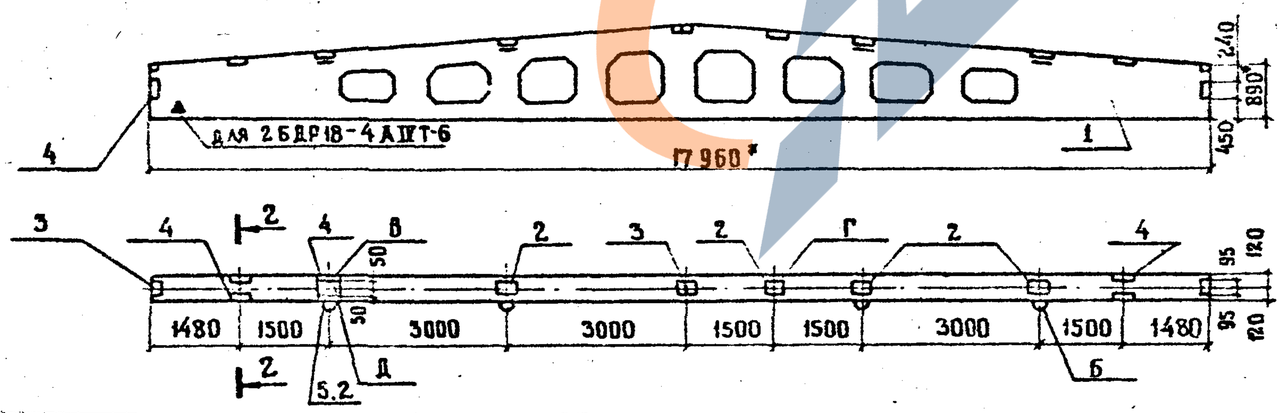

1-1
М 1:10

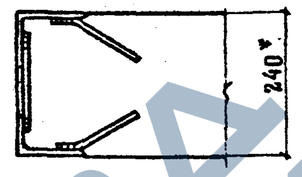

2-2
М 1:10

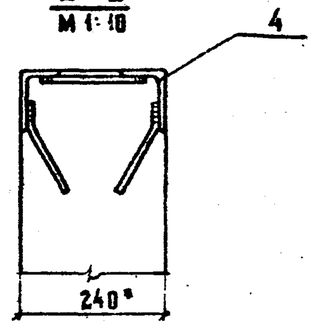

3-3
М 1:20

МОНТАЖНЫЕ ДЕТАЛИ ПРИВЯЗАТЬ К КАРКАСУ ВЕРХНЕГО ПОЯСА

Обозначение	Марка	Рис.
– КЖИ. 06. 0.0	2БДР18-4АIVТ-1	1
– 01	2БДР18-4АIVТ-2	1
– 02	2БДР18-4АIVТ-3	2
– 03	2БДР18-4АIVТ-4	3
– 04	2БДР18-4АIVТ-5	3
– 05	2БДР18-4АIVТ-6	3

1. Закладную деталь, обозначенную буквой А, для балки 2БДР18-4АIVТ-2, исключить.
2. Закладную деталь, обозначенную буквой Б, для балки 2БДР18-4АIVТ-1, исключить.
3. Закладную деталь, обозначенную буквой В, для балок 2БДР18-4АIVТ-5, 2БДР18-4АIVТ-6, исключить.
4. Закладную деталь, обозначенную буквой Г для балок 2БДР18-4АIVТ-4, 2БДР18-4АIVТ-5, исключить.
5. Для балки 2БДР18-4АIVТ-4, буквой Д обозначена поз. 5, для балок 2БДР18-4АIVТ-5, 2БДР18-4АIVТ-6 – поз. 2.

Привязан

Инв. №

Инв. № подл. | Подпись и дата | Взам. инв. №

503-7-12.88-КЖ.И. 06.0.0

Лист 2

Альбом 5

Рис.1

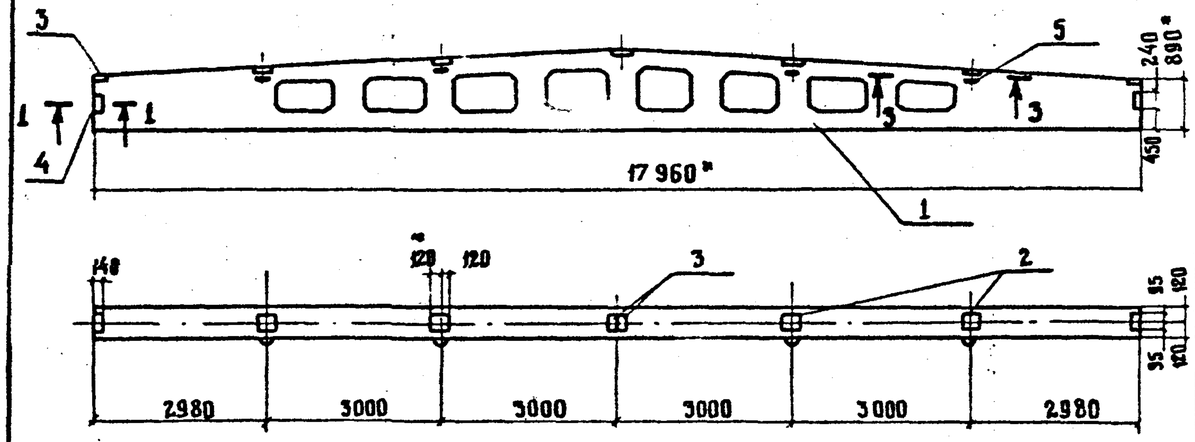

Рис 2

ОСТАЛЬНОЕ- СМ. РИС.1

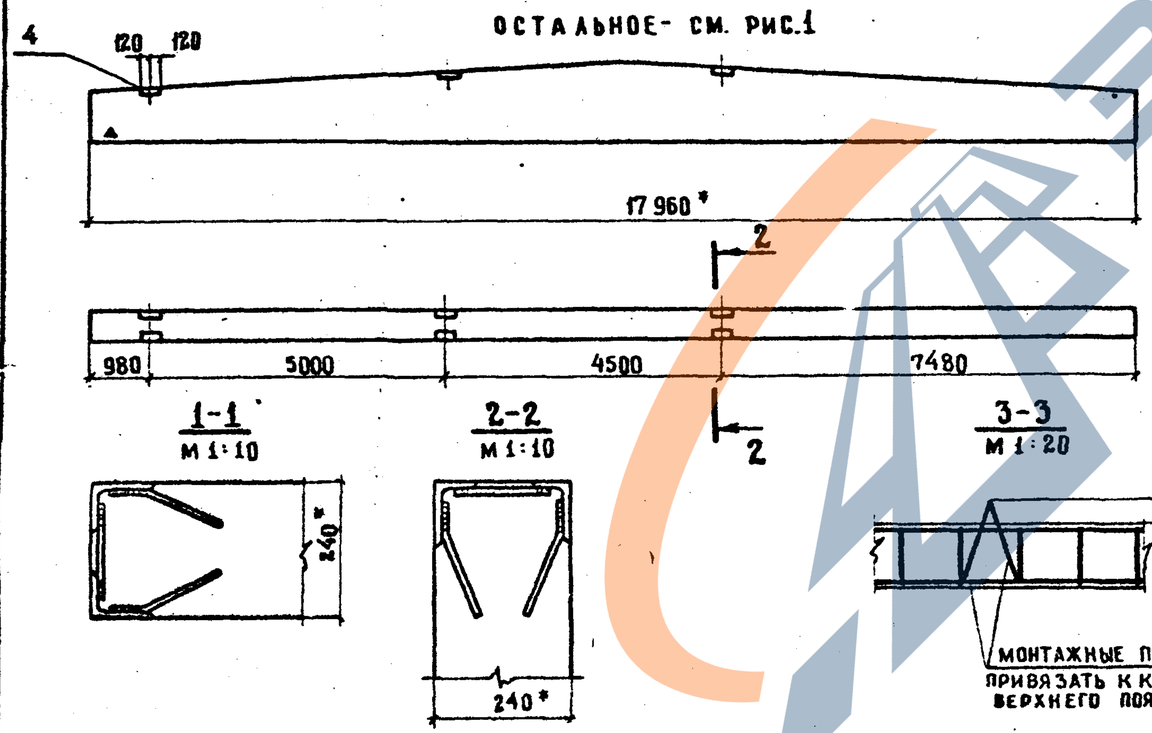

Формат	Зона	Поз.	Обозначение	Наименование	Кол. на испол. -КЖ.И.07.00 —	-01	Примечание
				Сборочные единицы			
				Балка покрытия			
		1	1. 462.1-3/80.1-2-51	2БДР 18 - 5АIVТ	1	1	
				Изделия закладные			
		2	1. 400-6/76 вып. 1	М 4-3-4	4	4	
		3	1. 400-6/76 вып. 1	М 4-1-3	4	4	
		4	1. 400-6/76 вып. 1	М 4-22-1	2	5	
		5	3. 400-7 вып. 1	М 16-200	4	4	

Ведомость расхода дополнительной стали на элемент, кг

Марка элемента	Изделия закладные										Общий расход
	Арматура класса					Прокат марки				Всего	
	А-I		А-III			ВСТ3кп2					
	ГОСТ 5781-82*					ГОСТ 8510-86		ГОСТ 103-76*			
	⌀16	Итого	⌀8	⌀10	Итого	L110×70×8	Итого	t6	Итого		
2БДР18-5АIVТ-1	5,6	5,6	2,0	0,4	2,4	10,4	10,4	14,0	14,0	32,4	32,4
2БДР18-5АIVТ-2	5,6	5,6	3,2	1,0	4,2	26,0	26,0	14,0	14,0	49,8	49,8

Обозначение	Марка	Рис.
-КЖ.И.07.0.0	2БДР18-5АIVТ-1	1
-01	2БДР18-5АIVТ2	2

Привязан

Инв. №

Н. контр.	Павлюченков		14.09.88
ГИП	Чубоксарова		14.09.88
Нач отд.	Дроханов		14.09.88
Гл конст	Павлюченков		14.09.88
Рук бриг.	Еремина		14.09.88
Вед инж	Зотова		14.09.88
Инженер	Галактионова		14.09.88

503-7-12.88 – КЖ.И. 07.0.0

Балка покрытия (2БДР 18-5АIVТ-1, 2БДР 18-5АIVТ-2)

Стадия	Масса	Масштаб
РП	10400	1:100
Лист 1	Листов 1	

Союздорпроект г. Москва

Копировал:

Формат А3

Инв. № подл. | Подпись и дата | Взам. инв. №

Альбом 5

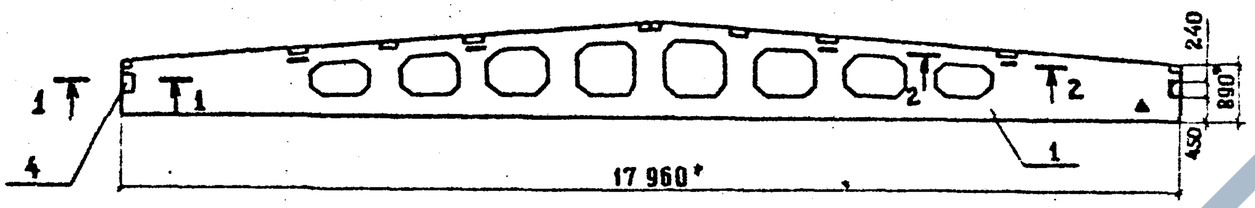

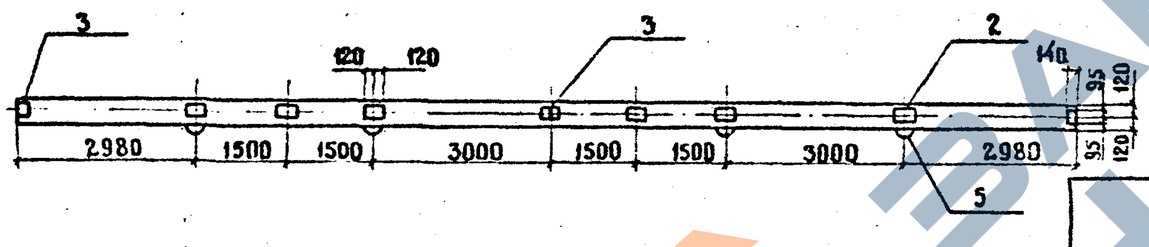

Формат	Зона	Поз	Обозначение	Наименование	Кол.	Примечание
				Сборочные единицы		
				Балка покрытия		
		1	1.462.1-3/80.1-2-52	2БДР18-6АIVТ	1	
				Изделия закладные		
		2	1.400-6/76 вып.1	М4-3-4	6	
		3	1.400-6/76 вып.1	М4-1-3	4	
		4	1.400-6/76 вып.1	М4-22-1	2	
		5	3.400-7 вып.1	М16-200	4	

Ведомость расхода дополнительной стали на элемент, кг

Марка элемента	Изделия закладные									Всего	Общий расход
	Арматура класса					Прокат марки					
	А-I		А-III			ВСТ 3 кп2					
	ГОСТ 5781-82*					ГОСТ 8510-86		ГОСТ 103-76*			
	⌀16	Итого	⌀8	⌀10	Итого	L110×70×8	Итого	t6	Итого		
2БДР18-6АIVТ-1	5,6	5,6	2,4	0,4	2,8	10,4	10,4	18,4	18,4	37,2	37,2

1-1
М 1:10

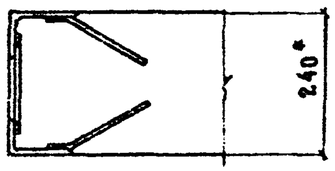

2-2
М 1:20

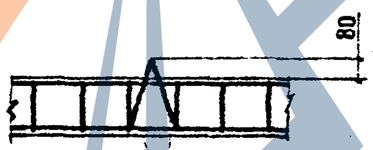

Монтажные петли привязать к каркасу верхнего пояса

Привязан

Инв. №

Н. контр.	Павлюченков		14.09.88
ГИП	Чубоксарова		14.09.88
Нач. отд.	Дроханов		14.09.88
Гл. конст.	Павлюченков		14.09.88
Рук. бриг.	Еремина		14.09.88
Ст. инж.	Салтыкова		14.09.88
Инженер	Галактионова		14.09.88

503-7-12.88-КЖ.И.08.0.0

Балка покрытия 2БДР18-6АIVТ-1

Стадия	Масса	Масштаб
РП	10400	1:100
Лист 1	Листов 1	

Союздорпроект г. Москва

Инв. № подл. | Подпись и дата | Взам. инв. №

Копировал:

Формат А3

Альбом 5

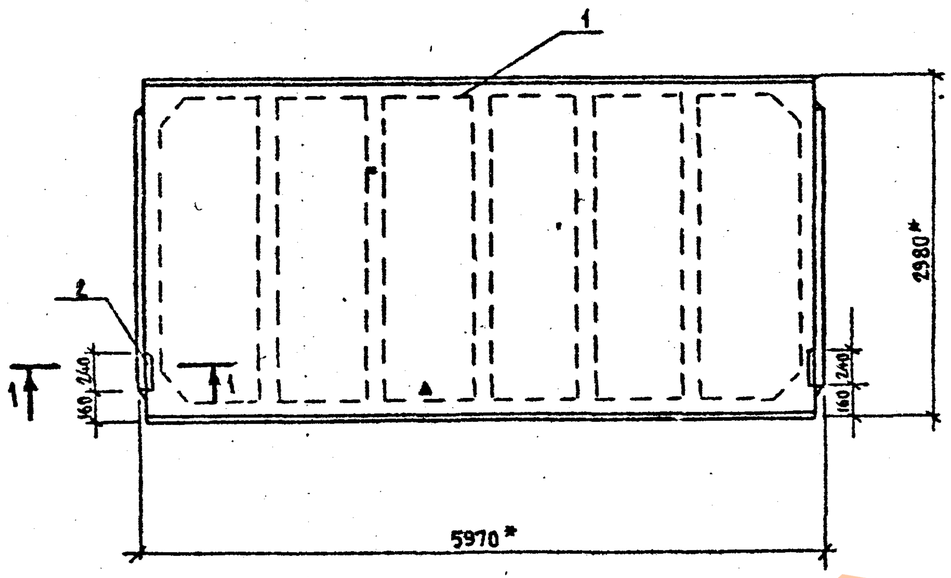

Формат	Зона	Поз.	Обозначение	Наименование	Кол.	Примечание
				Документация		
			ГОСТ 22701.0-77*	Технические условия		
				Сборочные единицы		
				Плита покрытия		
		1	ГОСТ 22701.1-77*	ПГ-3Ат Vт	1	
				Изделие закладное		
		2	ГОСТ 22701.5-77*	М8	2	

Ведомость расхода дополнительной стали на элемент, кг

Марка элемента	Изделия закладные					Общий расход
	Арматура класса А-III ГОСТ 5781-82*		Прокат марки ВСт3кп2 ГОСТ 103-76*		Всего	
	⌀10	Итого	t 8	Итого		
ПГ-3Ат Vт-1	0,8	0,8	2,6	2,6	3,4	3,4

1-1
М 1:20

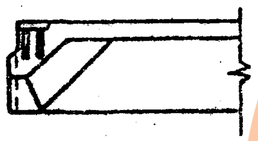

Взам. инв. N | Подпись и дата | Инв. N подл.

Согласовано

Инв. N

Н. контр.	Павлюченков		14.09.88
ГИП	Чубоксарова		14.09.88
Нач. отд.	Дроханов		14.09.88
Гл. констр.	Павлюченков		14.09.88
Рук. бриг.	Еремина		14.09.88
Вед. инж.	Зотова		
Инженер	Галактионова		

503-7-12.88-КЖ.И.09.00

Плита покрытия ПГ-3Ат Vт-1

Стадия	Масса	Масштаб
РП	2650	1:50
Лист 1	Листов 1	

Союздорпроект г. Москва

Формат А3

https://zavodjbi.com/
ЗАВОД ЖБИ

Альбом 5

Рис.1

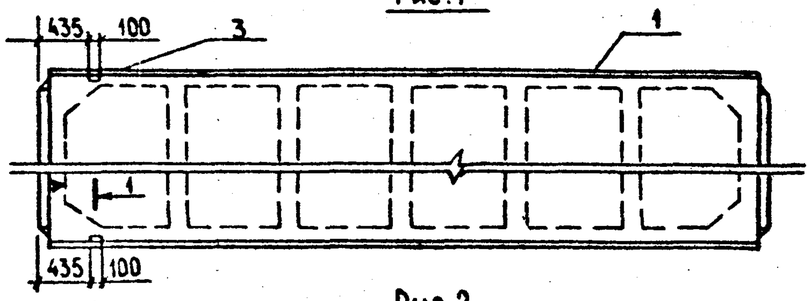

Рис.2

остальные – см. рис.1

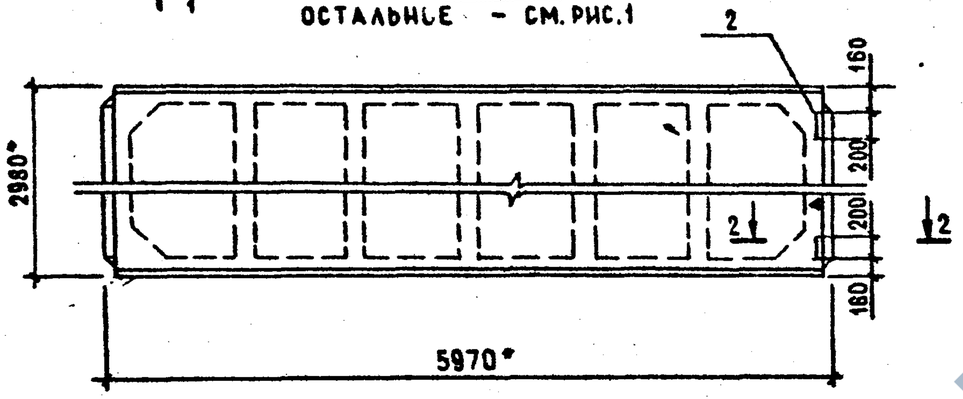

2-2
М1:20

1-1
М1:20

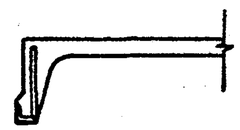

Формат	Зона	Поз.	Обозначение	Наименование	Кол. на испол. -КЖ.И. 10.0.0			Примечание
					–	-01		
				Документация				
			ГОСТ 22701.0-77*	Технические условия	X	X		
				Сборочные единицы				
				Плита покрытия				
		1	ГОСТ 22701.1-77*	ПГ-4АтVT	1	1		
				Изделия закладные				
		2	ГОСТ 22701.5-77*	М8		2		
		3	ГОСТ 22701.5-77*	М9	2	2		

Ведомость расхода дополнительной стали на один элемент, кг

Марка элемента	Изделия закладные							Всего	Общий расход
	Арматура класса А-III			Прокат марки ВСт3кп2					
	ГОСТ 5781-82*			ГОСТ 8509-86		ГОСТ 103-76*			
	⌀10	⌀14	Итого	L70×8	Итого	t 8	Итого		
ПГ-4АтVT-1	0,6	0,2	0,8	1,7	1,7	–	–	2,5	2,5
ПГ-4АтVT-2	1,4	0,2	1,6	1,7	1,7	2,6	2,6	5,9	5,9

Обозначение	Марка	Рис.
КЖ.И. 10.0.0	ПГ-4АтVт-1	1
-01	ПГ-4АтVт-2	2

Привязан

Инв. №

Н.контр.	Павлюченков		14.09.88
ГИП	Чубоксарова		14.09.88
Нач.отд.	Дроханов		14.09.88
Гл.констр.	Павлюченков		14.09.88
Рук.бр.	Еремина		14.09.88
Ст.инж.	Салтыкова		14.09.88
Инженер	Морозова		14.09.88

503-7-12.88-КЖ.И.10.0.0

Плита покрытия ПГ (ПГ-4АтVT-1, ПГ-4АтVT-2)

Стадия	Масса	Масштаб
РП	2650	1:50
Лист 1	Листов 1	

СОЮЗДОРПРОЕКТ г. Москва

Инв.№ подл. | Подпись и дата | Взам. инв №

Копировал

Формат А3

Альбом 5

Рис.1

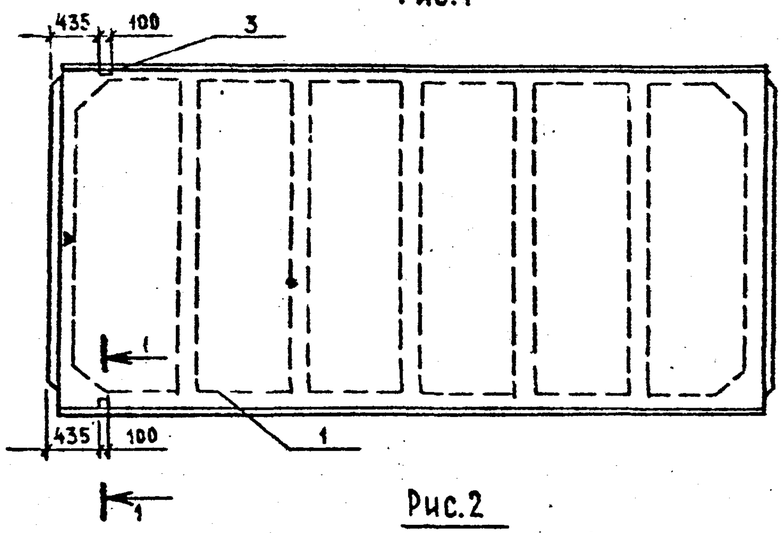

Рис.2

остальное - см. Рис.1

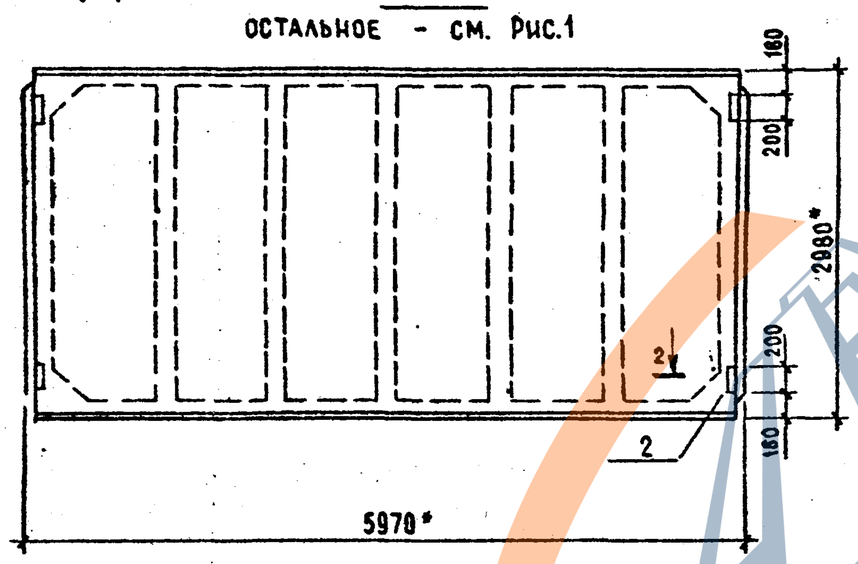

2-2
М1:20

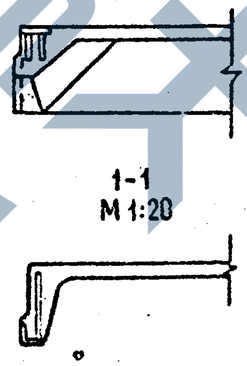

1-1
М 1:20

Формат	Зона	Поз.	Обозначение	Наименование	Кол. на исполн. -КЖ.И.11.0.0			Примечание
					–	-01		
				Документация				
			ГОСТ 22701.0-77*	Технические условия				
				Сборочные единицы				
				Плита покрытия				
		1	ГОСТ 22701.1-77*	ПГ-6АтVТ	1	1		
				Изделия закладные				
		2	ГОСТ 22701.5-77*	М8		4		
		3	ГОСТ 22701.5-77*	М9	2	2		

Ведомость расхода дополнительной стали на один элемент, кг.

Марка элемента	Изделия закладные							Всего	Общий расход
	Арматура класса А-III ГОСТ 5781-82*			Прокат марки ВСт3КП2 ГОСТ 8509-86		ГОСТ 103-76			
	⌀10	⌀14	Итого	L70×8	Итого	t 8	Итого		
ПГ-6АтVТ-1	0,6	0,2	0,8	1,7	1,7	–	–	2,5	2,5
ПГ-6АтVТ-2	2,2	0,2	2,4	1,7	1,7	5,2	5,2	9,3	9,3

Обозначение	Марка	Рис.
-КЖ.И.11.0.0	ПГ-6АтVТ-1	1
-01	ПГ-6АтVТ-2	2

Привязан

Инв. №

Н.контр.	Павлюченков		14.03.88
ГИП	Чубаксаров		14.03.88
Нач.отд.	Дроханов		14.03.88
Гл.конст.	Павлюченков		14.03.88
Рук.бриг.	Еремина		14.03.88
Ст.инж.	Салтыкова		14.03.88
Инженер	Морозова		14.03.88

503-7-12.88-КЖ.И. 11.0.0

Плита покрытия ПГ (ПГ-6АтVТ-1, ПГ-6АтVТ-2)

Стадия	Масса	Масштаб
РП	2650	1:50
Лист 1	Листов 1	

СОЮЗДОРПРОЕКТ г. Москва

Инв.№ подл. | Подпись и дата | Взам. инв.№

Копировал

Формат

Альбом 5

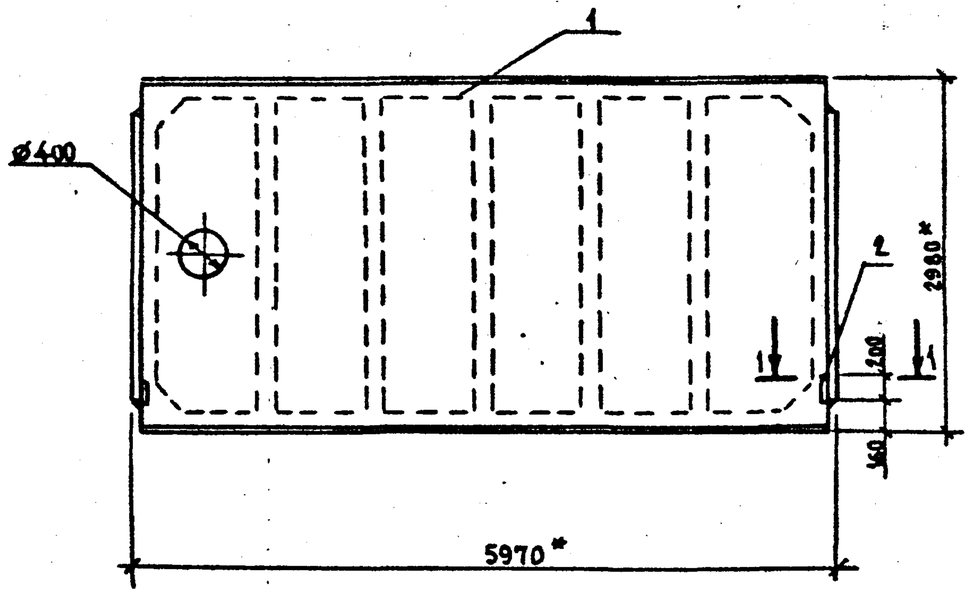

Формат	Зона	Поз.	Обозначение	Наименование	Кол.	Примечание
				Документация		
			ГОСТ 22701.0-77*	Технические условия		
				Сборочные единицы		
				Плита покрытия		
		1	ГОСТ 22701.2-77*	ПВ4-3АтVт	1	
				Изделие закладное		
		2	ГОСТ 22701.5-77*	М8	2	

Ведомость расхода дополнительной стали на элемент, кг

Марка элемента	Изделия закладные					Общий расход
	Арматура класса А-III ГОСТ 5781-82*		Прокат марки ВСт3кп2 ГОСТ 103-76*		Всего	
	ø10	Итого	t8	Итого		
ПВ4-3АтVт-1	0,8	0,8	2,6	2,6	3,4	3,4

1-1
М1:20

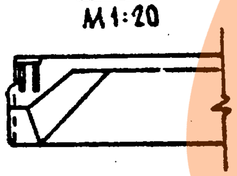

Взам. инв. N | Подпись и дата | Инв. N подл.

Привязан

Инв. №

Н. контр.	Павлюченков		19.09.88
ГИП	Чубоксарова		19.09.88
Нач. отд.	Дроханов		19.09.88
Гл. констр	Павлюченков		19.09.88
Рук. бриг.	Еремина		19.09.88
Ст. инж.	Салтыкова		19.09.88
Инженер	Морозова		19.09.88

503-7-12.88-КЖ.И.12.0.0

Плита покрытия ПВ4-3АтVт-1

Стадия	Масса	Масштаб
РП	3300	1:50
Лист 1	Листов 1	

СОЮЗДОРПРОЕКТ
г. Москва

https://zavodjbi.com/

Альбом 5

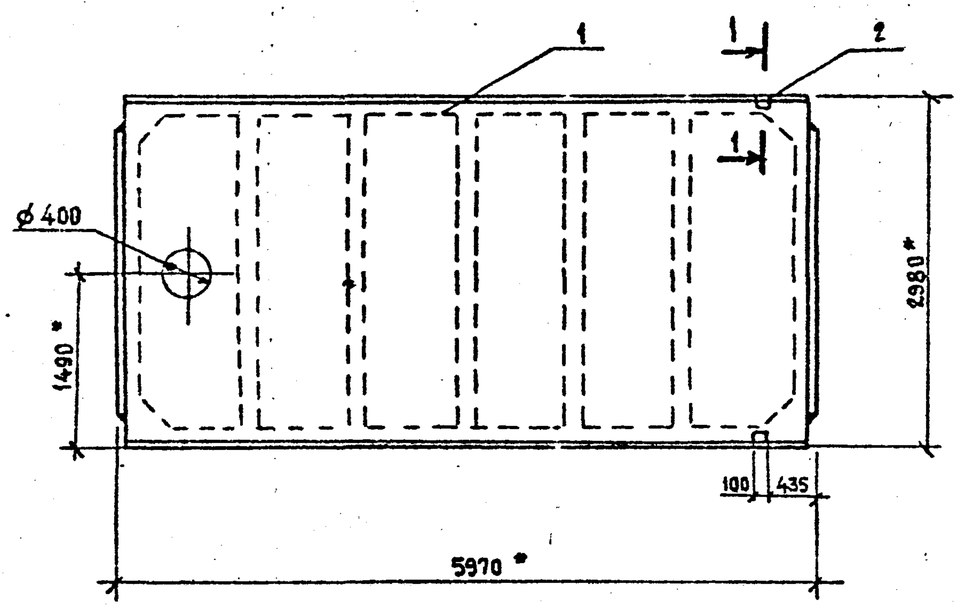

Формат	Зона	Поз	Обозначение	Наименование	Кол.	Примечание
				Документация		
			ГОСТ 22701.0-77*	Технические условия		
				Сборочные единицы		
				Плита покрытия		
		1	ГОСТ 22701.2-77*	ПВ4-4АтVТ	1	
				Изделие закладное		
		2	ГОСТ 22701.5-77*	М9	2	

Ведомость расхода дополнительной стали на элемент, кг

Марка элемента	Изделия закладные						Всего	Общий расход
	Арматура класса А-III ГОСТ 5781-82*				Прокат марки ВСт3кп2 ГОСТ 8509-86			
	ø10	Итого	ø14	Итого	L70×8	Итого		
ПВ4-4АтVТ-1	0,6	0,6	0,2	0,2	1,7	1,7	2,5	2,5

1-1
М 1:20

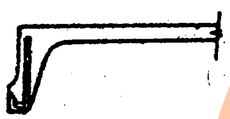

Взам. инв. N | Подпись и дата | Инв. N подл.

Привязан

Инв. N

Н. контр.	Павлоченков		14.03.88
ГИП	Чубоксарова		14.03.88
Нач. отд.	Дроханов		14.03.88
Гл. констр.	Павлоченков		14.03.88
Рук. бриг.	Еремина		14.03.88
Вед. инж.	Зотова		14.03.88
Инженер	Галактионов		14.03.88

503-7-12.88-КЖ.И.13.00

Плита покрытия ПВ4-4АтVТ-1

Стадия	Масса	Масштаб
РП	3300	1:50
Лист 1	Листов 1	

СОЮЗДОРПРОЕКТ г. Москва

Копировал

Формат А3

ЗАВОД ЖБИ

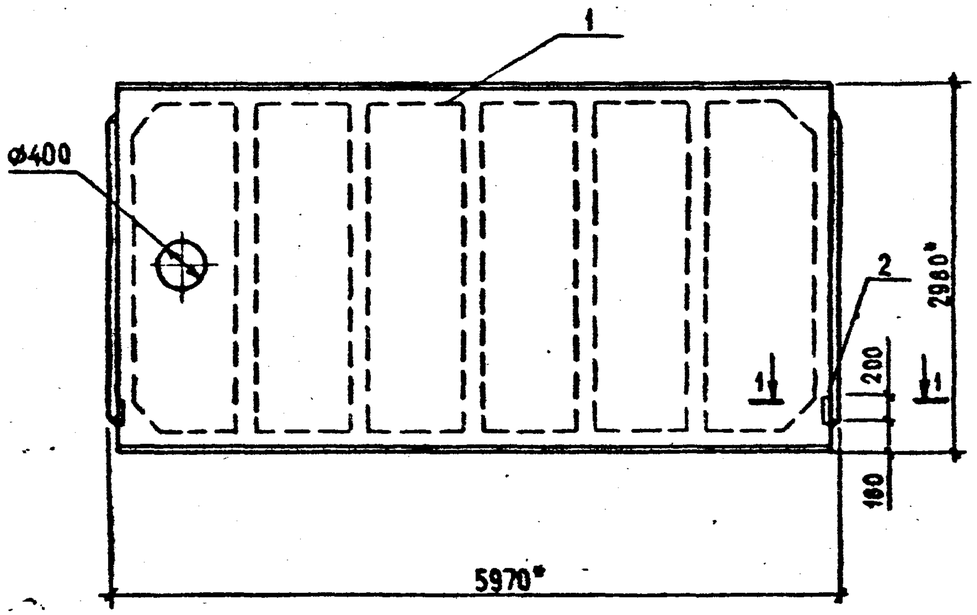

Формат	Зона	Поз.	Обозначение	Наименование	Кол.	Примечание
				Документация		
			ГОСТ 2270 1.0-77*	Технические условия		
				Сборочные единицы		
				Плита покрытия		
		1	ГОСТ 2270 1.2-77*	ПВ4-5АтVТ	1	
				Изделие закладное		
		2	ГОСТ 2270 1.5-77*	М8	2	

Ведомость расхода дополнительной стали на элемент, кг

Марка элемента	Изделия закладные					Общий расход
	Арматура класса А-III ГОСТ 5781-82*		Прокат марки ВСт3кп2 ГОСТ 103-76*		Всего	
	Ø10	Итого	t 8	Итого		
ПВ4-5АтVТ-1	0,8	0,8	2,6	2,6	3,4	3,4

1-1
М 1:20

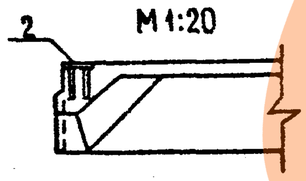

Альбом 5

Инв. № подл. | Подпись и дата | Инв. № взам.

Привязан

Инв. №

Н. контр.	Павлюченков		14.09.88
ГИП	Чубоксарова		14.09.88
Нач. отд.	Дроханов		14.09.88
Гл. констр.	Павлюченков		14.09.88
Рук. бр.	Еремина		14.09.88
Ст. инж.	Салтыкова		14.09.88
Инженер	Морозова		14.09.88

503-7-12.88-КЖ.И.14.0.0

Плита покрытия ПВ4-5АтVТ-1

Стадия	Масса	Масштаб
РП	3300	1:50
Лист 1	Листов 1	

СОЮЗДОРПРОЕКТ г. Москва

Копировал

Формат А3

ЗАВОД ЖЕЛЕЗА

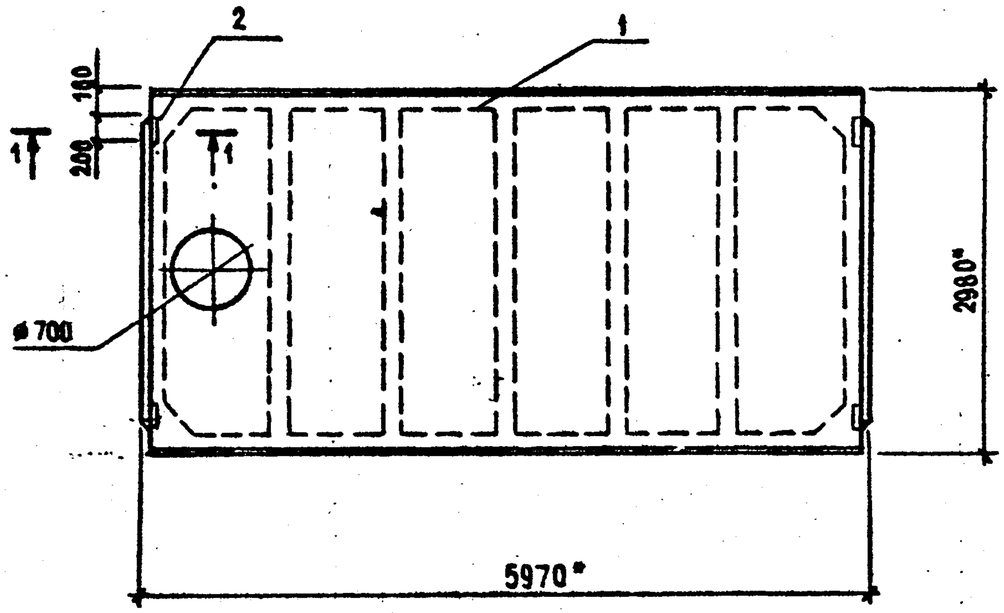

Формат	Зона	Поз.	Обозначение	Наименование	Кол.	Примечание
				Документация		
			ГОСТ 22701.0-77*	Технические условия		
				Сборочные единицы		
				Плита покрытия		
		1	ГОСТ 22701.2-77*	ПВ7-4АтVТ	1	
				Изделие закладное		
		2	ГОСТ 22701.5-77*	М8	4	

Ведомость расхода дополнительной стали на элемент, кг

Марка элемента	Изделия закладные				Всего	Общий расход
	Арматура класса А-III ГОСТ 5781-82*		Прокат марки ВСт3КП2 ГОСТ 103-76*			
	ø10	Итого	t 8	Итого		
ПВ7-4АтVТ-1	1,6	1,6	3,2	3,2	5,8	5,8

1-1
М1:20

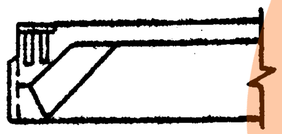

Альбом 5

Инв.№ подл. | Подпись и дата | Взам. инв.№

Привязан

Инв.№

Н.контр.	Павлюченков		14.09.88
ГИП	Чубоксарова		14.09.88
Нач.отд.	Дроханов		14.09.88
Гл.констр.	Павлюченков		14.09.88
Рук.бр.	Еремина		14.09.88
Ст.инж.	Салтыкова		14.09.88
Инженер	Морозова		14.09.88

503-7-12.88-КЖ.И.15.0.0

Плита покрытия ПВ7-4АтVТ-1

Стадия	Масса	Масштаб
РП	3200	1:50
Лист 1	Листов 1	

СОЮЗДОРПРОЕКТ г.Москва

Копировал

Формат А3

https://zavodjbi.com/
ЗАВОД ЖБИ

Альбом 5

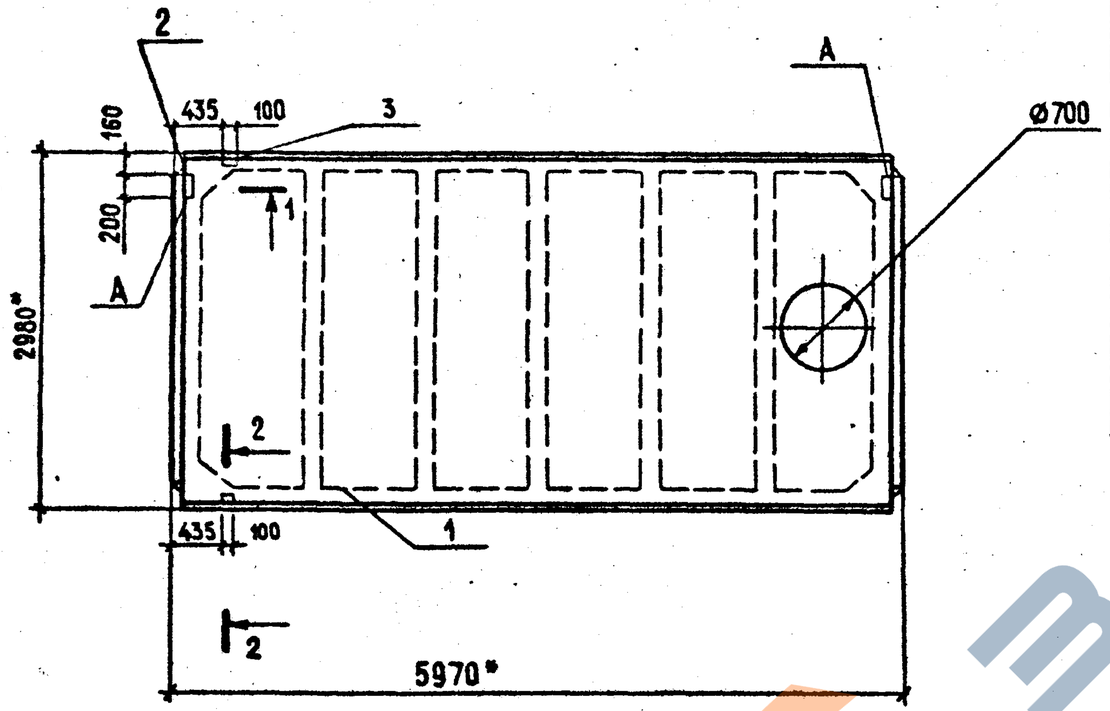

Формат	Зона	Поз.	Обозначение	Наименование	Кол. на исп. -КЖИ.16.0.0		Примечание
					–	01	
				Документация			
			ГОСТ 22701.0-77*	Технические условия			
				Сборочные единицы			
				Плита покрытия			
		1	ГОСТ 22701.2-77*	ПВ7-5АтVт	1	1	
				Изделие закладное			
		2	ГОСТ 22701.5-77*	М8		2	
		3	ГОСТ 22701.5-77*	М9	2		

Ведомость расхода дополнительной стали на элемент, кг

Марка элемента	Изделия закладные								Всего	Общий расход
	Арматура класса А-III				Прокат марки ВСт3КП2					
	ГОСТ 5781-82*				ГОСТ 103-76*		ГОСТ 8509-86			
	Ø10	Ø14		Итого	t 8	Итого	L70×8	Итого		
ПВ7-5АтV-1	0,6	0,2		0,8	–	–	1,7	1,7	2,5	2,5
ПВ7-5АтV-2	0,8	–		0,8	2,6	2,6	–	–	3,4	3,4

1-1
М1:20

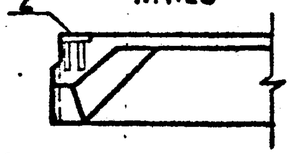

2-2
М1:20

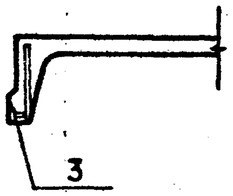

Обозначение	Марка
-КЖИ.0.16.0.0	ПВ7-5АтVт-1
-01	ПВ7-5АтVт-2

Закладные детали, обозначенные буквой А для ПВ7-5АтVт-1, исключить

Н.контр.	Павлюченков		14.09.88
ГИП	Чубоксарова		14.09.88
Нач.отд.	Дроханов		14.09.88
Гл.констр.	Павлюченков		14.09.88
Рук.бриг.	Еремина		14.09.88
Ст.инж.	Салтыкова		14.09.88
Инженер	Алексеева		14.09.88

Привязан

Инв. №

503-7-12.88-КЖИ.16.0.0

Плита покрытия ПВ (ПВ7-5АтVт-1; ПВ7-5АтVт-2)

Стадия	Масса	Масштаб
РП	3200	1:50
Лист 1	Листов 1	

СОЮЗДОРПРОЕКТ г. Москва

Инв.№ подл. | Подпись и дата | Взам. инв.№

Копировал:

Формат А3

ЗАВОД ЖБИ

Альбом 5

Формат	Зона	Поз.	Обозначение	Наименование	Кол.	Примечание
				Сборочные единицы		
				Плита покрытия		
		1	1.465.1-7/84.1-1-06	2ПГ6-3АтVт	1	
				Изделие закладное		
		2	1.465.1-7/84.2-170	М3	2	

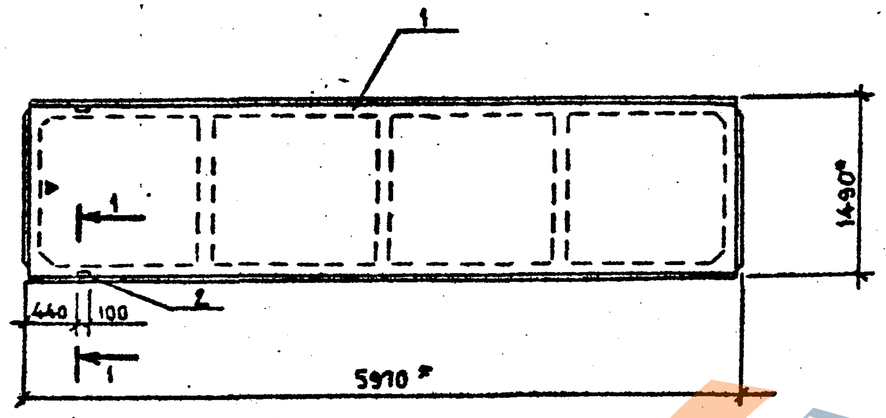

1-1
М1:10

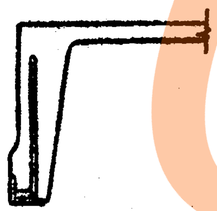

Ведомость расхода дополнительной стали на один элемент, кг

Марка элемента	Изделия закладные						Всего	Общий расход
	Арматура класса А-III ГОСТ 5781-82*			Прокат марки Вст3кп2-1 ГОСТ 8509-86				
	⌀8	⌀16	Итого	L63×6		Итого		
2ПГ6-3АтVт-а	0,4	0,2	0,6	1,2		1,2	1,8	1,8

Привязан

Инв. №

Н.контр.	Павлюченков		14.09.88
ГИП	Чубоксарова		14.09.88
Нач.отд.	Дроханов		14.09.88
Гл.констр	Павлюченков		14.09.88
Рук.бриг.	Еренина		14.09.88
Ст. инж.	Салтыкова		14.09.88
Инженер	Морозова		14.09.88

503-7-12.88-КЖ.И.17.0.0

Плита покрытия 2ПГ6-3АтVт-а

Стадия	Масса	Масштаб
РП	1500	1:50
Лист 1	Листов 1	

СОЮЗДОРПРОЕКТ г.Москва

Инв.№ подл. | Подпись и дата | Взам.инв.№

Формат А3

https://zavodgbi.com/

Альбом 5

Формат	Зона	Поз.	Обозначение	Наименование	Кол.	Примечание
				Сборочные единицы		
				Плита покрытия		
		1	1.465-1-7/84-1-1-07	2ПГ6-4Ат VT	1	
				Изделие закладное		
		2	1.465.1-7/84.2-170	М3	2	

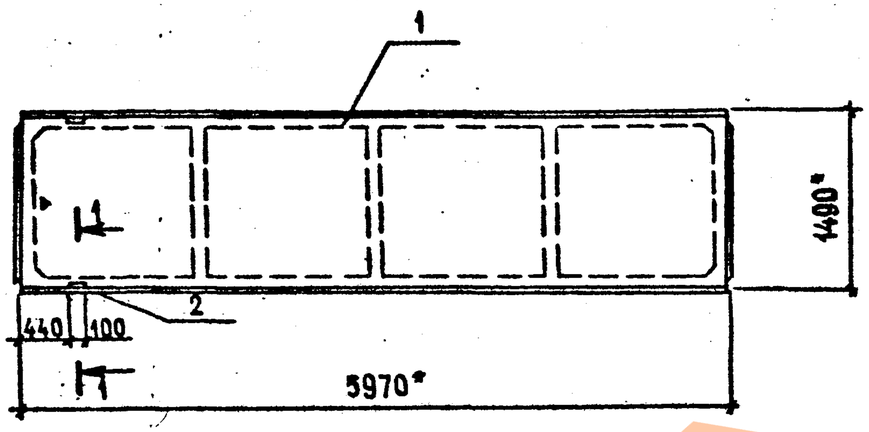

1-1
М1:10

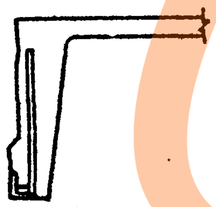

Ведомость расхода дополнительной стали на один элемент, кг

Марка элемента	Изделия закладные						Всего	Общий расход
	Арматура класса			Прокат марки				
	А-III			ВСТ3КП2-1				
	ГОСТ 5781-82*			ГОСТ 8509-86				
	⌀8	⌀16	Итого	L63×6		Итого		
2ПГ6-4АтVT-а	0,4	0,2	0,6	1,2		1,2	1,8	1,8

Инв.№ подл. | Подпись и дата | Взам. инв.№

Привязан

Инв. №

Н.контр.	Павлюченков		14.09.88
ГИП	Чубоксарова		14.09.88
Нач.отд.	Дроханов		14.09.88
Гл.констр.	Павлюченков		14.09.88
Рук.бр.	Еремина		14.09.88
Ст.инж.	Салтыкова		14.09.88
Инженер	Морозова		14.09.88

503-7-12.88-КЖ.И. 18.0.0.

Плита покрытия 2ПГ6-4АтVT-а

Стадия	Масса	Масштаб
РП	1500	1:50
Лист 1	Листов 1	

СОЮЗДОРПРОЕКТ г. Москва

Копировал:

Формат А3

ЗАВОД ЖБИ

Альбом 5

Формат	Зона	Поз.	Обозначение	Наименование	Кол.	Примечание
				Сборочные единицы		
				Плита покрытия		
		1	1.465.1-7/84.1-2-48	2ПВ6-3АтVT-10	1	
				Изделие закладное		
		2	1.465.1-7/84.2-170	М3	2	

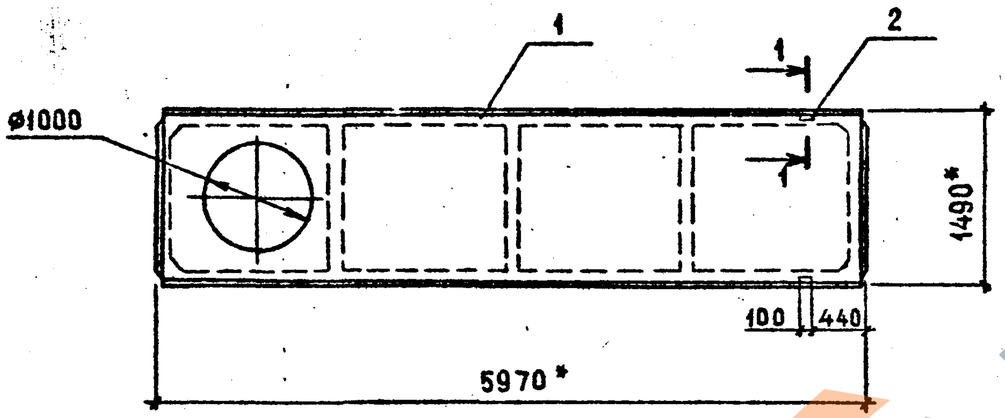

1-1
М 1:10

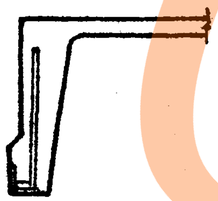

Ведомость расхода дополнительной стали на один элемент, кг

Марка элемента	Изделия закладные						Всего	Общий расход
	Арматура класса А-III ГОСТ 5781-82*			Прокат марки ВСт3кп2-1 ГОСТ 8509-86				
	Ø8	Ø16	Итого	L63×6		Итого		
2ПВ6-3АтVT-10-а	0,4	0,2	0,6	1,2		1,2	1,8	1,8

Н.контр.	Павлюченко		14.09.88
ГИП	Чубоксарова		14.09.88
Нач.отд.	Дроханов		14.09.88
Гл.констр.	Павлюченко		14.09.88
Рук.бр.	Еремина		14.09.88
Ст.инж.	Салтыкова		14.09.88
Инженер	Морозова		14.09.88

Привязан

Инв. №

503-7-12.88-КЖ.И.19.0.0

Плита покрытия 2ПВ6-3АтVT-10-а

Стадия	Масса	Масштаб
РП	1900	1:50
Лист 1	Листов 1	

СОЮЗДОРПРОЕКТ г.Москва

Инв.№ подл. | Подпись и дата | Взам. инв.№

Копировал

Формат А3

https://zavodgbi.com/

Альбом 5

Формат	Зона	Поз.	Обозначение	Наименование	Кол.	Примечание
				Сборочные единицы		
				Плита покрытия		
		1	1.465-1-7/84-1-2-29	2ПВ6-5АтVT-7	1	
				Изделие закладное		
		2	1.465-1-7/84.2-170	М3	2	

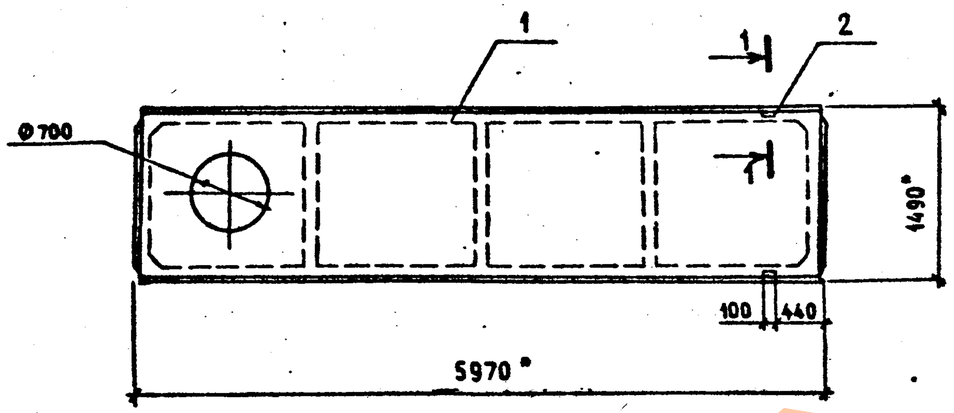

1-1
М 1:10

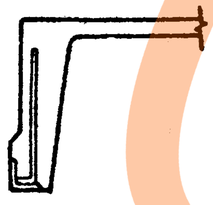

Ведомость расхода дополнительной стали на один элемент, кг

Марка элемента	Изделия закладные						Всего	Общий расход
	Арматура класса			Прокат марки				
	А-III			ВСТ3КП2-1				
	ГОСТ5781-82*			ГОСТ8509-86				
	Ø8	Ø16	Итого	L63x6		Итого		
2ПВ6-5АтVT-7-а	0,4	0,2	0,6	1,2		1,2	1,8	1,8

Инв.№ подл. | Подпись и дата | Взам. инв.№

Привязан

Инв. №

Н.контр.	Павлюченков		14.09.88
ГИП	Чубоксарова		14.09.88
Нач.отд.	Дроханов		14.09.88
Гл.констр.	Павлюченков		14.09.88
Рук.бр.	Еремина		14.09.88
Ст.инж.	Салтыкова		14.09.88
Инженер	Морозова		14.09.88

503-7-12.88-КЖ.И. 20.0.0.

Плита покрытия 2ПВ6-5АтVT-7-а

Стадия	Масса	Масштаб
РП	1900	1:50
Лист 1	Листов 1	

СОЮЗДОРПРОЕКТ г. Москва

Копировал: Формат А3

ЗАВОД ЖБИ

Альбом 5

Формат	Зона	Поз.	Обозначение	Наименование	Кол.	Примечание
				Сборочные единицы		
				Плита покрытия		
		1	1.465.1-7/84.1-2-50	2ПВ6-5АтVT-10	1	
				Изделие закладное		
		2	1.465.1-7/84.2-170	М3	2	

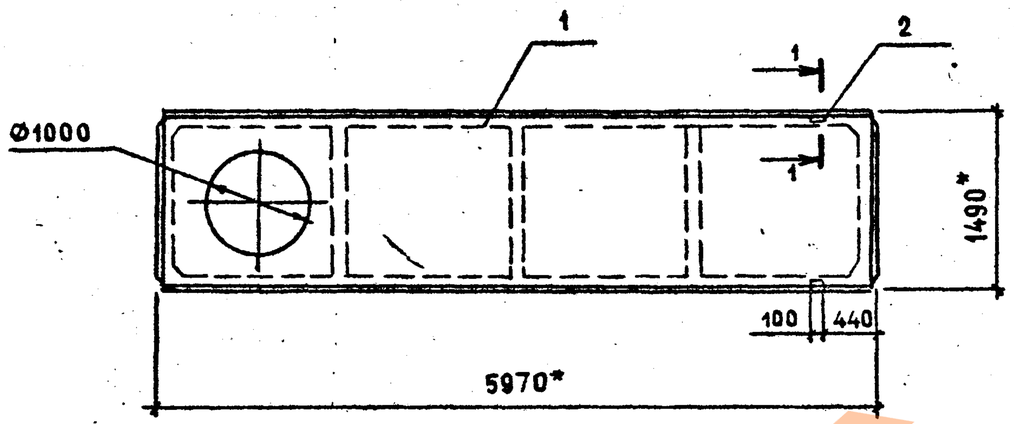

1-1
М1:10

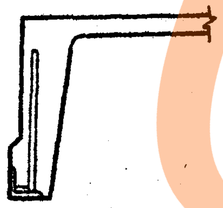

Ведомость расхода дополнительной стали на один элемент, кг

Марка элемента	Изделия закладные						Всего	Общий расход
	Арматура класса			Прокат марки				
	А-III			В ст 3 кп 2-1				
	ГОСТ 5781-82*			ГОСТ 8509-86				
	Ø8	Ø16	Итого	L63×6		Итого		
2ПВ6-5АтVT-10-а	0,4	0,2	0,6	1,2		1,2	1,8	1,8

Н. контр.	Павлюченков		14.09.88
ГИП	Чубоксарова		14.09.88
Нач отд.	Дроханов		14.09.88
Гл конструктор	Павлюченков		14.09.88
Рук. бр.	Еремина		14.09.88
Ст. инжен.	Салтыкова		14.09.88
Инженер	Морозова		14.09.88

Привязан

Инв. №

503-7-12.88-КЖ.И.21.0.0

Плита покрытия 2ПВ6-5АтVT-10-а

Стадия	Масса	Масштаб
РП	1800	1:50
Лист 1	Листов 1	

СОЮЗДОРПРОЕКТ г. Москва

Инв. № подл. | Подпись и дата | Взам. инв. №

Копировал: СМ

Формат А3

Альбом 5

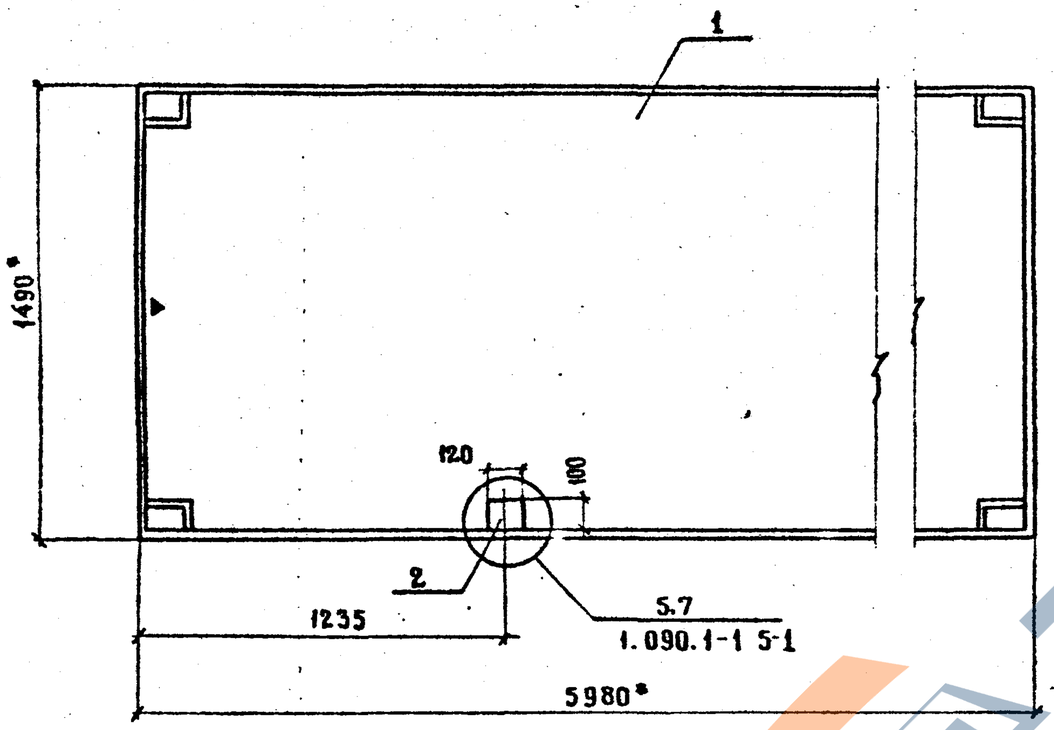

Формат	Зона	Поз.	Обозначение	Наименование	Кол.	Примечание
				Сборочные единицы		
		1	1.090.1-1 5-1 3000-12	Плита перекрытия ПК 60.15-6Ат V т-1	1	
				Изделие закладное		
		2	1.090.1-1 5-1	МН 3	1	

Ведомость расхода дополнительной стали на элемент, кг

Марка элемента	Изделия закладные						Общий расход
	Арматура класса А-I ГОСТ 5781-82*			Прокат марки ВСт3кп2 ГОСТ 103-76*		Всего	
	⌀6	⌀12	Итого	t 6	Итого		
ПК 60.15-6АтV т-1-а	0.02	0.49	0.51	0.57	0.57	1.1	1.1

Привязан

Инв. №

503-7-12.88 — КЖ.И.22.0.0

Н. контр.	Павлюченков		14.05.88
ГИП	Чубоксарова		14.05.88
Нач. отд.	Дроханов		14.05.88
Гл. констр.	Павлюченков		14.05.88
Рук. бриг.	Еремина		14.05.88
Ст. инж.	Салтыкова		14.05.88
Инженер	Галактионова		14.05.88

Плита перекрытия ПК 60.15-6Ат V т-1-а

Стадия	Масса	Масштаб
РП	2767	
Лист 1	Листов 1	

Союздорпроект г. Москва

Инв. № подл. | Подпись и дата | Взам. инв. №

Копировал

Формат А3

Альбом 5

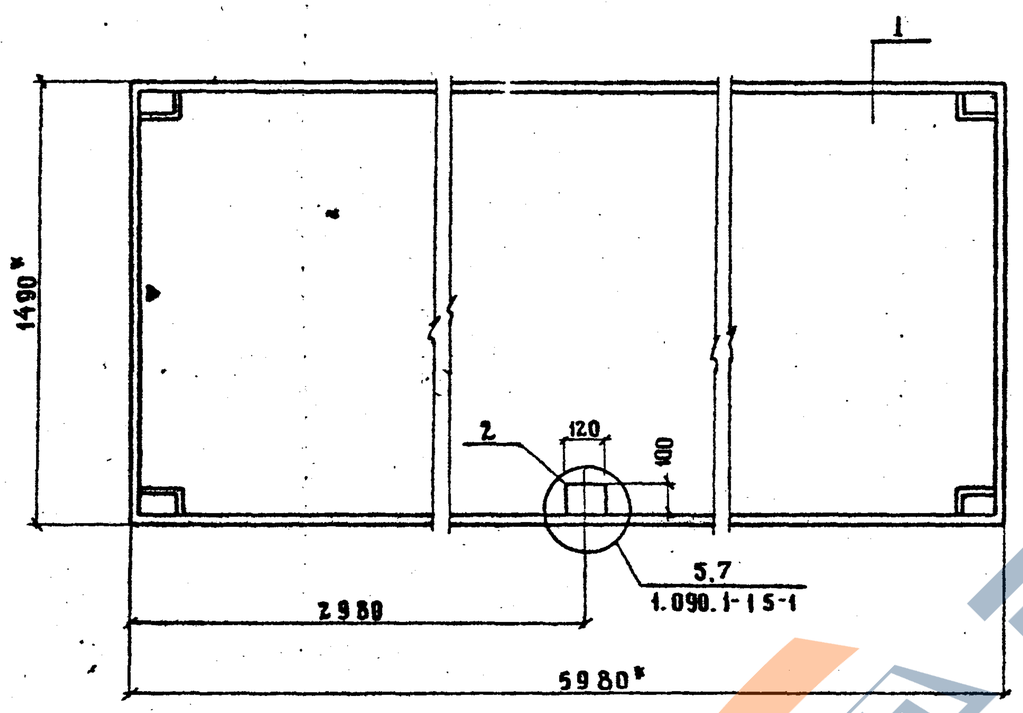

Формат	Зона	Поз.	Обозначение	Наименование	Кол.	Примечание
				Сборочные единицы		
		1	1.090.1-15-13000-07	Плита перекрытия ПК 60.15-12.5АтVТ	1	
				Изделие закладное		
		2	1.090.1-15-1	МН3	1	

Ведомость расхода дополнительной стали на элемент, кг

Марка элемента	Изделия закладные						Общий расход
	Арматура класса А-I ГОСТ 5781-82*			Прокат марки ВСт3кп2 ГОСТ 103-76*		Всего	
	⌀6	⌀12	Итого	t 6	Итого		
ПК 60.15-12.5АтVТ-а	0,02	0,49	0,51	0,57	0,57	1,1	1,1

Привязан

Инв. №

503-7-12.88 — КЖ И.23.0.0

Н. контр.	Павлюченков		14.09.88
ГИП	Чуборсарова		14.09.88
Нач. отд.	Дроханов		14.09.88
Гл. констр.	Павлюченков		14.09.88
Рук. бриг.	Еремина		14.09.88
Ст. инж.	Сатыкова		14.09.88
Инженер	Антонова		14.09.88

Плита перекрытия ПК 60.15-12.5АтVТ-а

Стадия	Масса	Масштаб
РП	2767	
Лист 1	Листов 1	

Союздорпроект г. Москва

Взам. инв. № | Подпись и дата | Инв. № подл.

Копировал: Дрм

Формат А3

https://zavodjbi.com/
ЗАВОД ЖБИ

Альбом 5

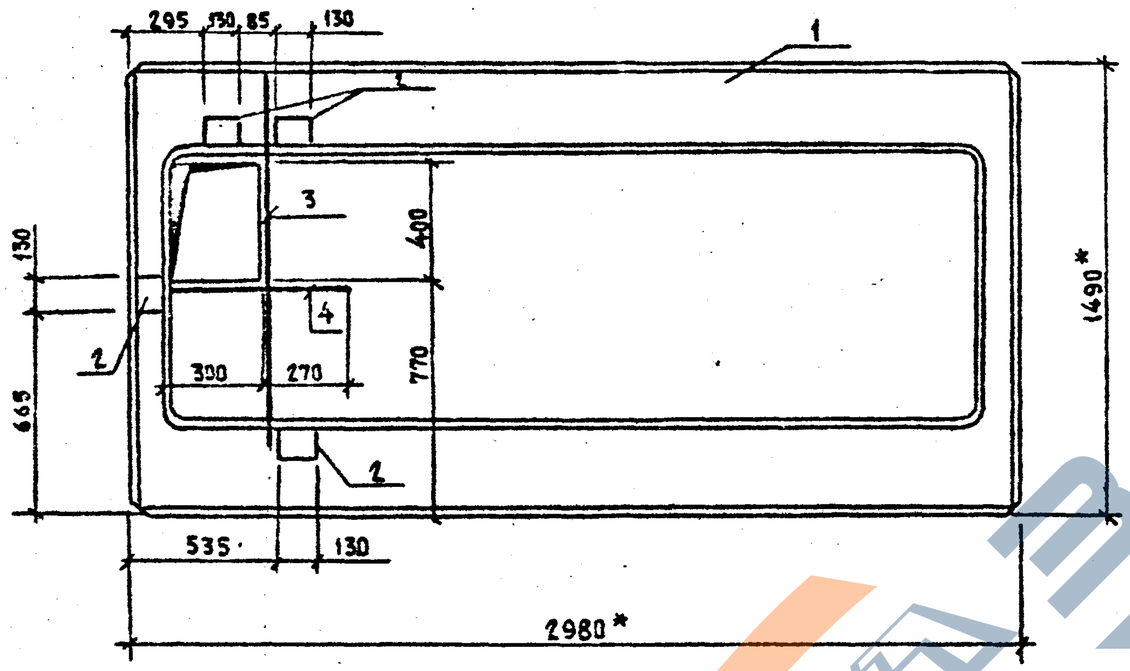

Формат	Зона	Поз.	Обозначение	Наименование	Кол.	Примечание
				Сборочные единицы		
		1	1.090.1-1 5-1 5000	Плита перекрытия ПР 30.15-6Т	1	
				Изделие закладное		
		2	1.400 - 6/76 в.1	М 8 - 10	4	
				Детали		
				⌀ 8 А-III ГОСТ 5781-82*		
Б4		3	- КЖ.И.24.0.1	ℓ = 1300	1	0,514 кг
Б4		4	- КЖ.И.24.0.2	ℓ = 670	1	0,265 кг

Ведомость расхода дополнительной стали на элемент, кг

Марка элемента	Изделия арматурные			Изделия закладные					Общий расход
	Арматура класса А-III ГОСТ 5781-82*		Всего	Арматура класса А-III ГОСТ 5781-82*		Прокат марки ВСт3кп2 ГОСТ 103-76*		Всего	
	⌀ 8	Итого		⌀ 10	Итого	t 8	Итого		
ПР 30.15-6Т-а	0,78	0,78	0,78	0,9	0,9	2,4	2,4	3,3	4,03

Взам. инв. N | Подпись и дата | Инв. N подл.

Привязан

Инв. N

503-7-12.88-КЖ.И.24.0.0

Н. контр.	Павлюченков		14.03.88
ГИП	Чубоксарова		14.03.88
Нач. отд.	Дроханов		14.03.88
Гл. констр.	Павлюченков		14.03.88
Рук. бриг.	Еремина		14.03.88
Ст. инж.	Селтихова		14.03.88
Инженер	Галактионова		14.03.88

Плита перекрытия ПР 30.15-6Т-а

Стадия	Масса	Масштаб
РП	1327	
Лист 1	Листов 1	

СОЮЗДОРПРОЕКТ г. Москва

Копировал

Формат А3

Альбом 5

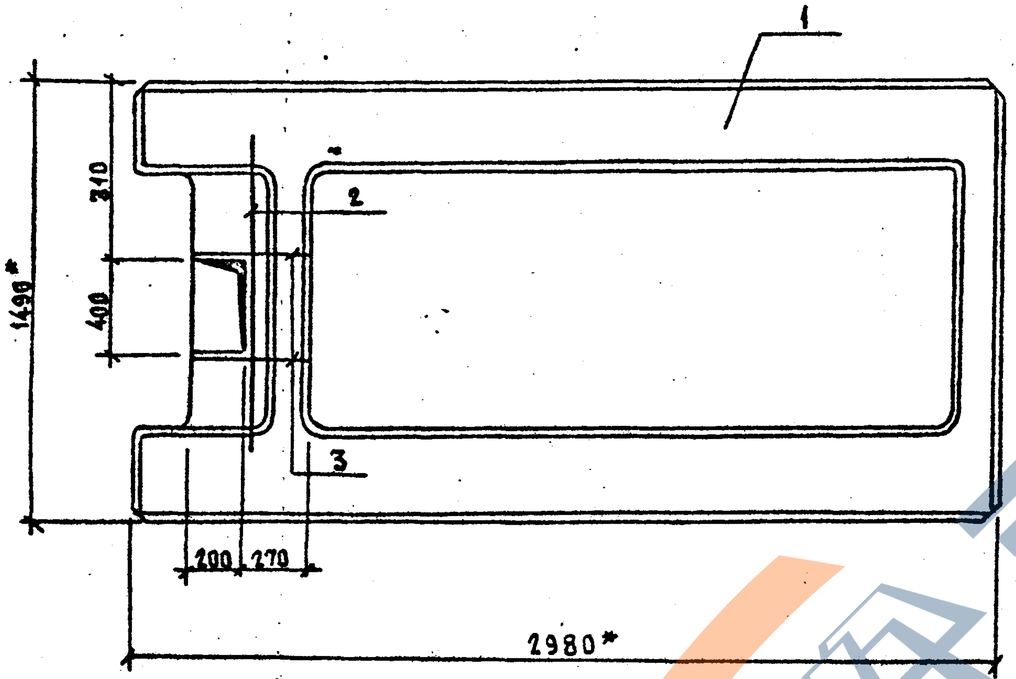

Формат	Зона	Поз.	Обозначение	Наименование	Кол.	Примечание
				Сборочные единицы		
		1	1.090.1-1 5-1 7000	Плита перекрытия ПР 30.15-6Т-3	1	
				Детали		
				⌀8 А-III ГОСТ 5781-82*		
		2	-КЖ.И.25.0.1	ℓ=1300	1	0,514кг
		3	-КЖ.И.25.0.2	ℓ=470	2	0,168кг

Ведомость расхода дополнительной стали на элемент, кг

Марка элемента	Изделия арматурные: Арматура класса А-III ГОСТ 5781-82* ⌀8	Итого	Всего	Общий расход
ПР 30.15-6Т-3-а	0,85	0,85	0,85	0,85

Привязан

Инв.№

503-7-12.88 -КЖ.И.25.00

Н.контр.	Павлюченков		14.09.88
ГИП	Чубоксарова		14.09.88
Нач.отд.	Дроханов		14.09.88
Гл.констр	Павлюченков		14.09.88
Рук.бриг.	Еремина		14.09.88
Ст.инж.	Салтыкова		14.09.88
Инженер	Галактионова		14.09.88

Плита перекрытия ПР 30.15-6Т-3-а

Стадия	Масса	Масштаб
РП	1307	
Лист 1	Листов 1	

СОЮЗДОРПРОЕКТ г. Москва

Взам.инв.N | Подпись и дата | Инв.N подл.

Копировал

Формат А3

Формат	Зона	Поз.	Обозначение	Наименование	Кол. на испол. -КЖ.И.26.00 —	-01	-02	-03	-04	Примечание
				ДОКУМЕНТАЦИЯ						
			— КЖ.И.26.0.0.СБ	Сборочный чертеж						
				Сборочные единицы						
		1	1.090.1-1 5-1 5000-02	Плита перекрытия ПР 60.15-6Ат V Т	1	1	1	1	1	
				Изделие закладное						
		2	1.400-6/76 в.1	М 8-10	4	11	5			
				Детали						
				⌀8 А-III ГОСТ 5781-82*						
		3	— КЖ.И.26.0.1	ℓ = 1300		9		2	2	0.514 кг
		4	— КЖ.И.26.0.2	ℓ = 990				1		0.391 кг
		5	— КЖ.И.26.0.3	ℓ = 840					2	0.332 кг
		6	— КЖ.И.26.0.4	ℓ = 570		2				0.225 кг

Ведомость расхода дополнительной стали на элемент, кг

Марка элемента	Изделия арматурные: Арматура класса А-III ГОСТ 5781-82* ⌀8	Итого	Всего	Изделия закладные: Арматура класса А-III ГОСТ 5781-82* ⌀10	Итого	Прокат марки ВСт3кп2 ГОСТ 103-76* t8	Итого	Всего	Общий расход
ПР 60.15-6АтVТ-а				1.2	1.2	3.2	3.2	4.4	4.4
ПР 60.15-6АтVТ-б	5.1	5.1	5.1	3.3	3.3	8.8	8.8	12.1	12.1
ПР 60.15-6АтVТ-в				1.5	1.5	4.0	4.0	5.5	5.5
ПР 60.15-6АтVТ-г	0.7	0.7	0.7						0.7
ПР 60.15-6АтVТ-д	1.7	1.7	1.7						1.7

Альбом 5

Инв. № подл. | Подпись и дата | Взам. инв. №

Привязан

Инв. №

Н. контр.	Лавлюченко		14.09.88
ГИП	Чубоксарова		14.09.88
Нач. отд.	Дроханов		14.09.88
Гл. конст.	Лавлюченко		14.09.88
Рук. бриг.	Еремина		14.09.88
Ст. инж.	Саатыкова		14.09.88
Инженер	Галактионова		14.09.88

503-7-12.88 — КЖ.И.26.00

Плита перекрытия (ПР 60.15-6АтVТ-а ÷ ПР 60.15-6АтVТ-д)

Стадия	Лист	Листов
РП	1	1

Союздорпроект г. Москва

Копировал

Формат А3

Альбом 5

Рис.1

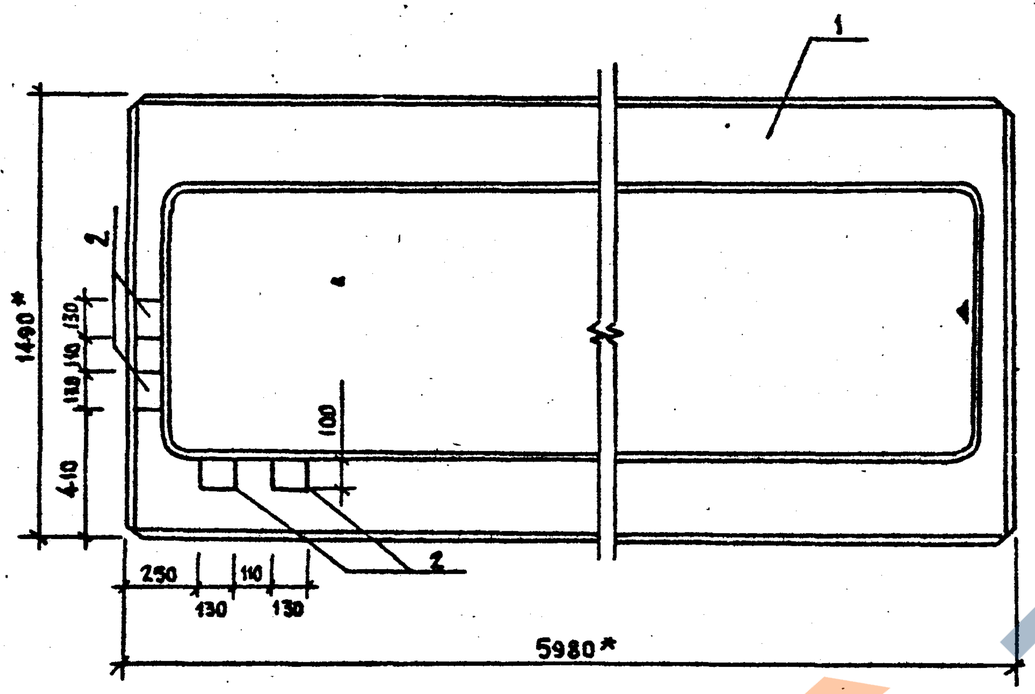

Рис.2

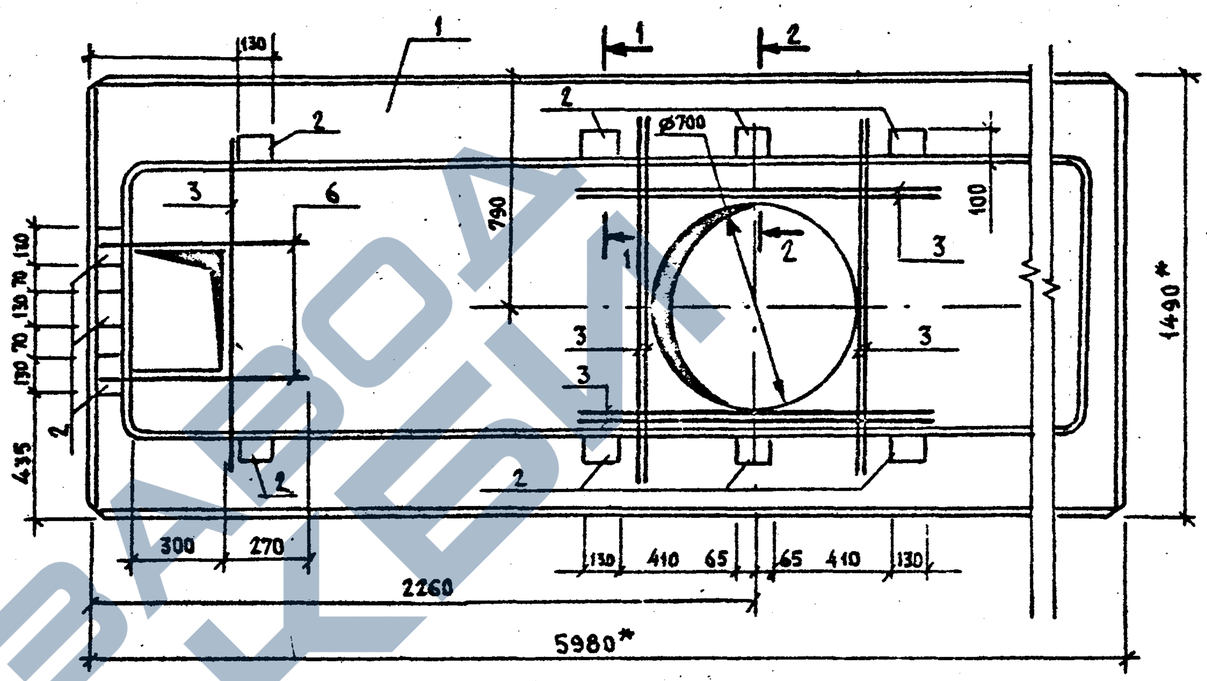

Рис.3

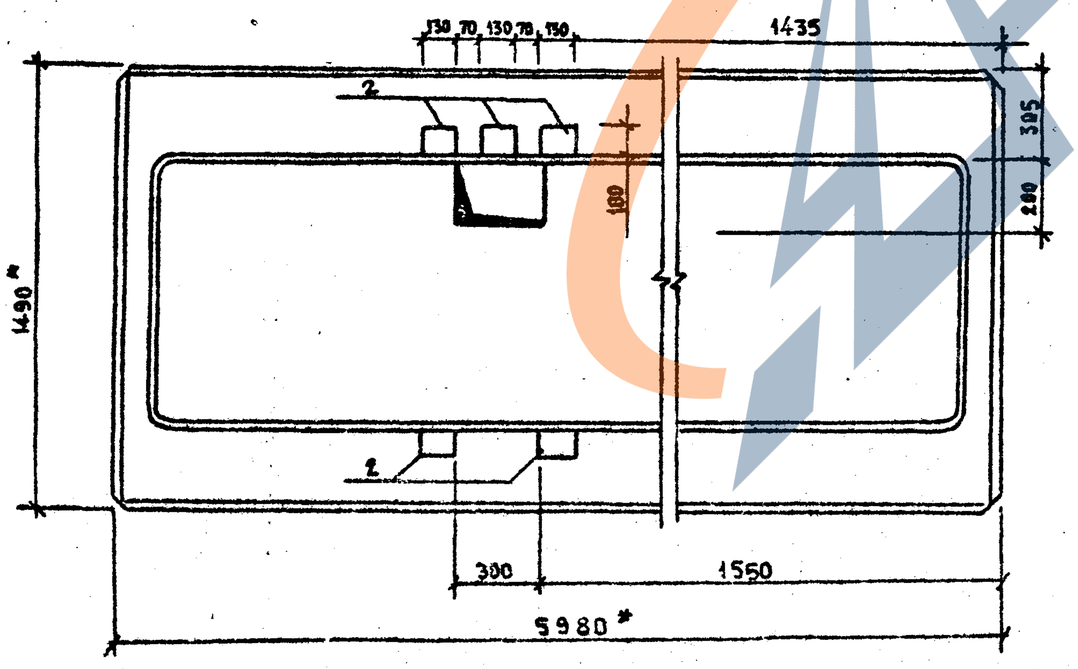

Обозначение	Марка	Рис
-КЖ.И.26.0.0	ПР60.15-6АтVТ-а	1
-01	ПР60.15-6АтVТ-б	2
-02	ПР60.15-6АтVТ-в	3

1-1, 2-2

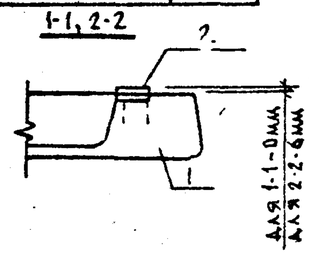

Привязан

Инв.№

503-7-12.88-КЖ.И.26.0.0СБ

Н.контр.	Павлюченков		14.09.88
ГИП	Чурюксарова		14.09.88
Нач.отд.	Дорохнов		14.09.88
Гл.констр	Павлюченков		14.09.88
Рук.бриг.	Еремина		14.09.88
Ст.инж.	Саятикова		14.09.88
Инженер	Галактионова		14.09.88

Плита перекрытия (ПР60.15-6АтVТ-а ÷ ÷ ПР60.15-6АтVТ-д)

Стадия	Масса	Масштаб
РП	2595	
Лист 1	Листов 2	

СОЮЗДОРПРОЕКТ
г Москва

Инв.№ подл. | Подпись и дата | Взам.инв.№

Копировал

Формат А3

https://zavodjbi.com/

Альбом 5

Рис. 1

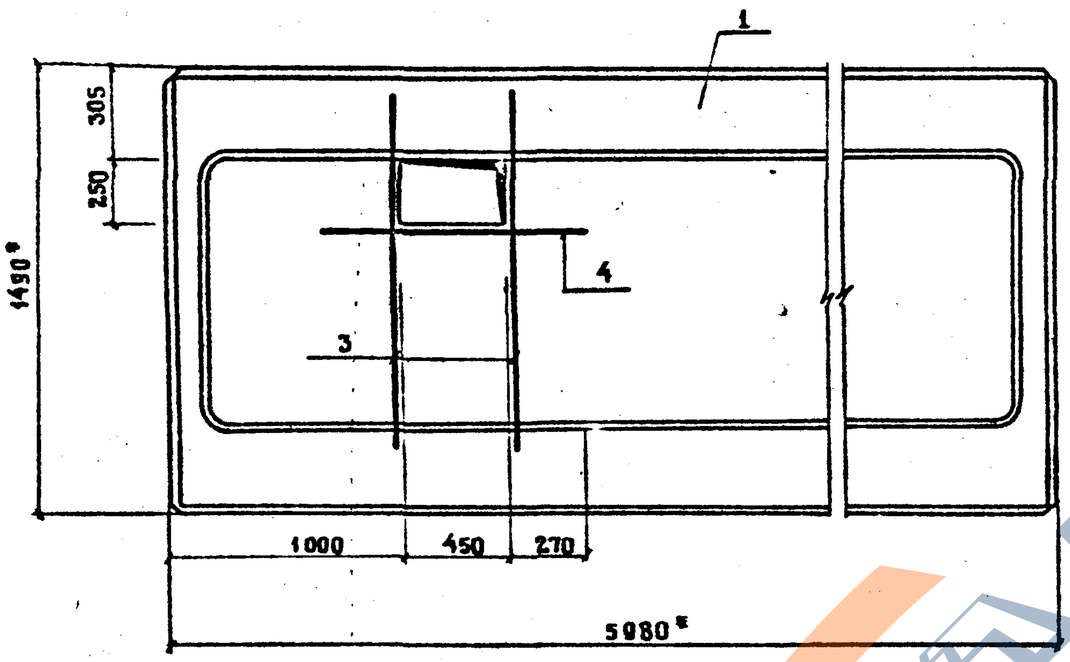

Рис. 2

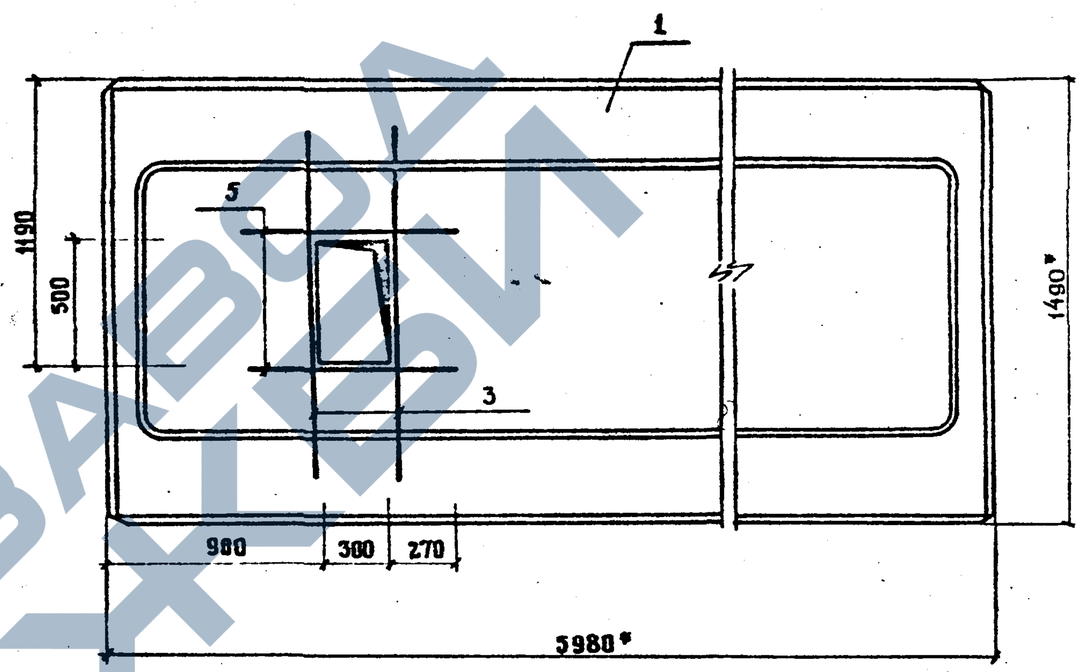

Обозначение	Марка	Рис.
-КЖ.И.26.0.0-03	ПР 60.15-6АтVт-2	1
-04	ПР 60.15-6АтV-9	2

Гл. спец. ОВ Ащенков
Рук. бриг. ВК Иванова

Взам. инв. № | Подпись и дата | Инв. № подл.

Привязан

Инв. №

503-7-12.88 — КЖ.И. 26.0.0. СБ

Лист 2

Копировал

Формат А3

https://zavodjbi.com/

АЛЬБОМ 5

Формат	Зона	Поз.	Обозначение	Наименование	Кол. на исполнение -КЖ.И.27.00 —	-01	-02	-03	-04	-05	Примечание
				ДОКУМЕНТАЦИЯ							
			-КЖ.И.27.0.0.СБ	Сборочный чертеж							
				СБОРОЧНЫЕ ЕДИНИЦЫ							
		1	1.090.1-1 5-1 7000-02	Плита перекрытия ПР 60.15-6АтVт-3	1	1	1	1	1	1	
		*		**ИЗДЕЛИЕ ЗАКЛАДНОЕ**							
		2	1.400-6/76 в.1	М8-10	8	2	5				
				ДЕТАЛИ							
				ф 8 А-III ГОСТ 5781-82*							
БЧ		3	-КЖ.И.27.01	ℓ = 1300				3	1	1	0.514 кг
БЧ		4	-КЖ.И.27.02	ℓ = 840				1			0.332 кг
БЧ		5	-КЖ.И.27.03	ℓ = 470				2	2	2	0.186 кг

Ведомость расхода дополнительной стали на элемент, кг

Марка элемента	Изделия арматурные: Арматура класса А-III ГОСТ 5781-82* ф8	Итого	Всего	Изделия закладные: Арматура класса А-III ГОСТ 5781-82* ф10	Итого	Прокат марки ВСт3кп2 ГОСТ 103-76* t 8	Итого	Всего	Общий расход
ПР 60.15-6АтVт-3-а				2.4	2.4	6.4	6.4	8.8	8.8
ПР 60.15-6АтVт-3-б				0.6	0.6	1.6	1.6	2.2	2.2
ПР 60.15-6АтVт-3-в				1.5	1.5	4.0	4.0	5.5	5.5
ПР 60.15-6АтVт-3-г	2.25	2.25	2.25						2.25
ПР 60.15-6АтVт-3-д	0.89	0.89	0.89						0.89
ПР 60.15-6АтVт-3-е	0.89	0.89	0.89						0.89

Инв. № подл. | Подпись и дата | Взам. инв. №

Привязан

Инв. №

Н.контр.	Лавлюченков		14.09.88
ГИП	Чубоксарова		14.09.88
Нач.отд.	Дроханов		14.09.88
Гл.констр.	Лавлюченков		14.09.88
Рук.бриг.	Еремина		14.09.88
Ст.инж.	Салтыкова		14.09.88
Инженер	Галактионова		14.09.88

503-7-12.88-КЖ.И.27.00

Плита перекрытия (ПР 60.15-6АтVт-3-а ÷ ПР 60.15-6АтVт-3-е)

Стадия	Лист	Листов
РП	1	1

Союздорпроект г. Москва

Копировал:

Формат А3

Альбом 5

Рис.1

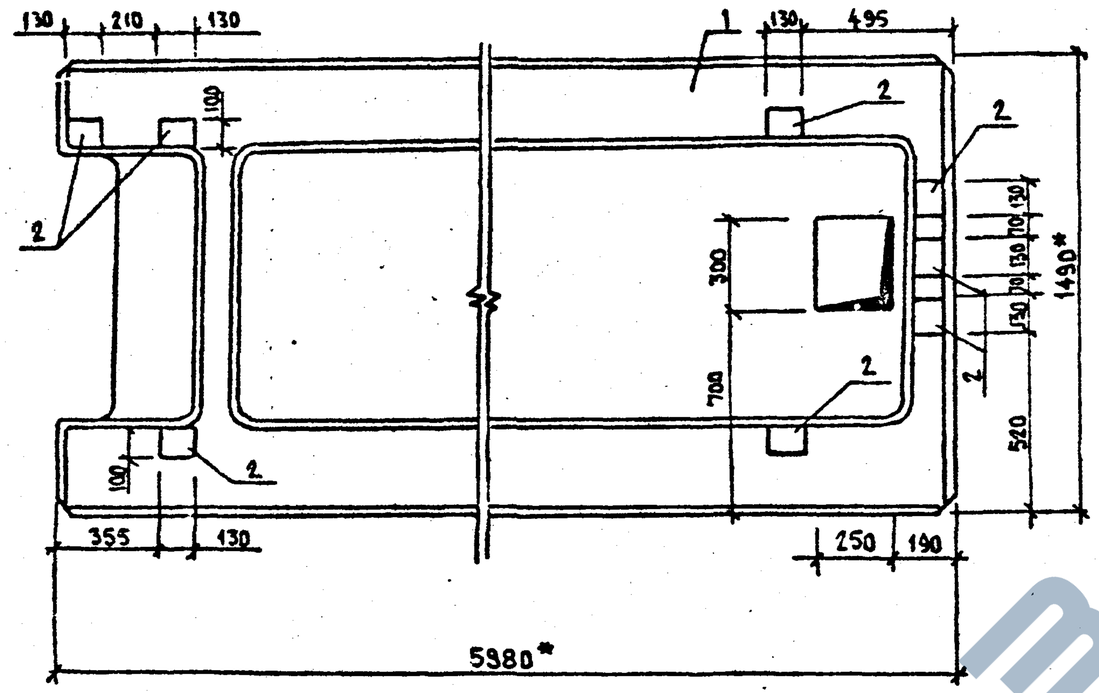

Рис. 2

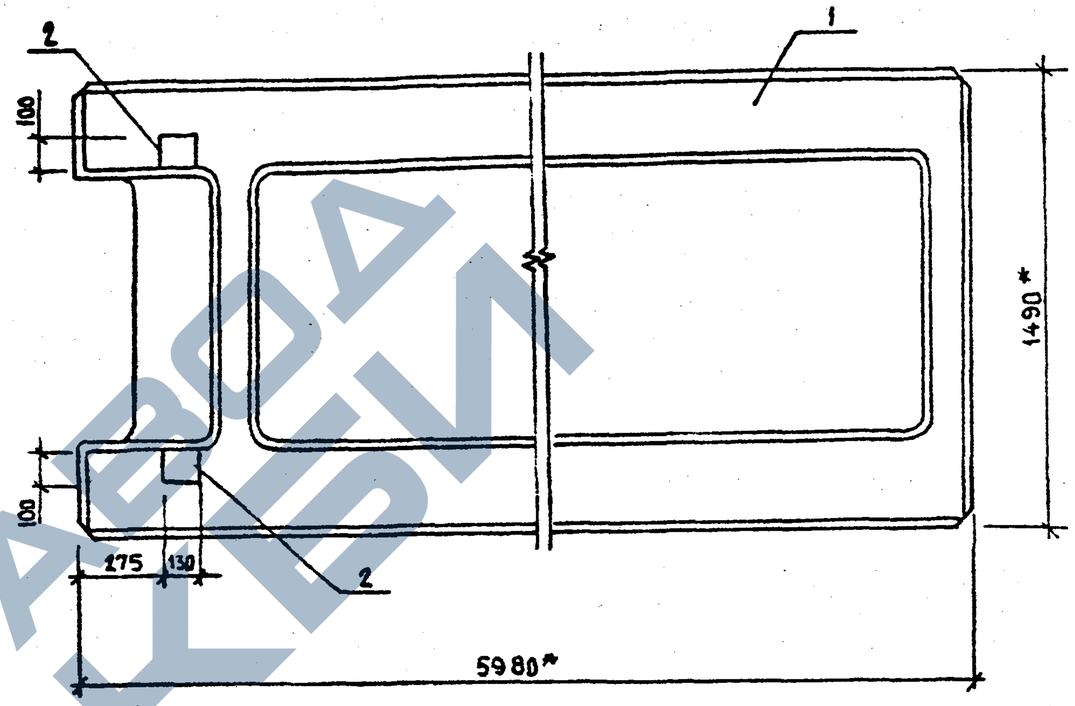

Рис.3

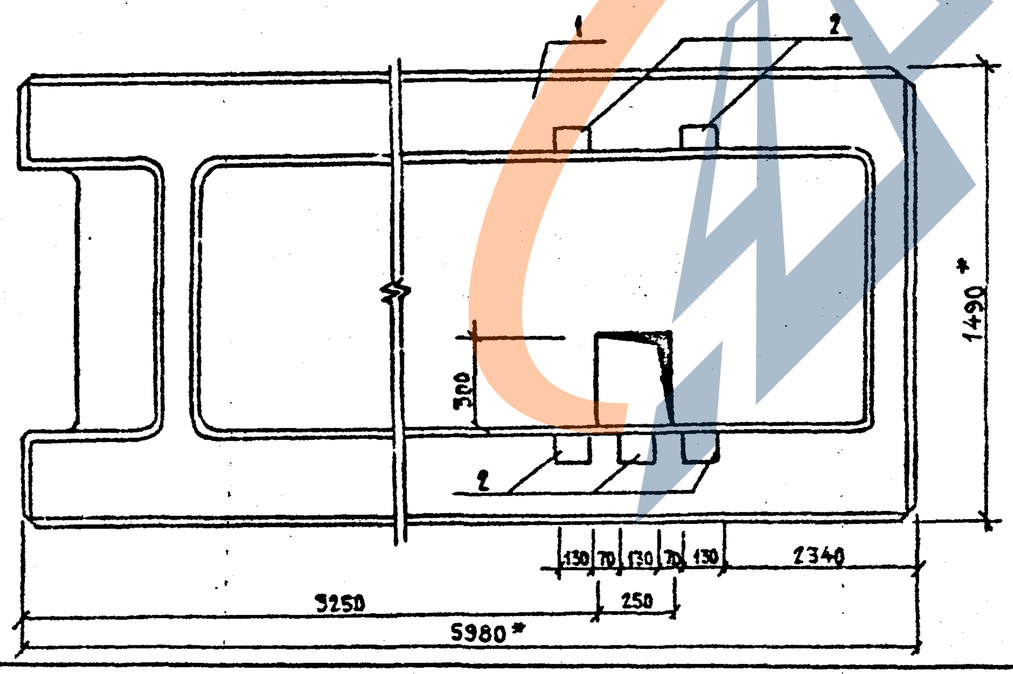

Обозначение	Марка	Рис.
-КЖ.И. 27.00	ПР60.15-6АтV т-3-а	1
-01	ПР60.15-6АтV т-3-б	2
-02	ПР60.15-6АтV т-3-в	3

Привязан

Инв.№

503-7-12.88-КЖ.И.27.00.СБ

Н.контр.	Павлюченков		14.09.88
ГИП	Чубоксарова		14.09.88
Нач.отд.	Дроханов		14.09.88
Гл.констр	Павлюченков		14.09.88
Рук.бриг.	Еремина		14.09.88
Ст.инж.	Салтыкова		14.09.88
Инженер	Галактионова		14.09.88

Плита перекрытия (ПР60.15-6АтV т-3-а ÷ ÷ ПР60.15-6АтV т-3-е)

Стадия	Масса	Масштаб
РП		
Лист 1	Листов 2	

СОЮЗДОРПРОЕКТ г.Москва

Взам.инв.N | Подпись и дата | Инв.N подл.

Копировал

Формат А3

Альбом 5

Рис. 1

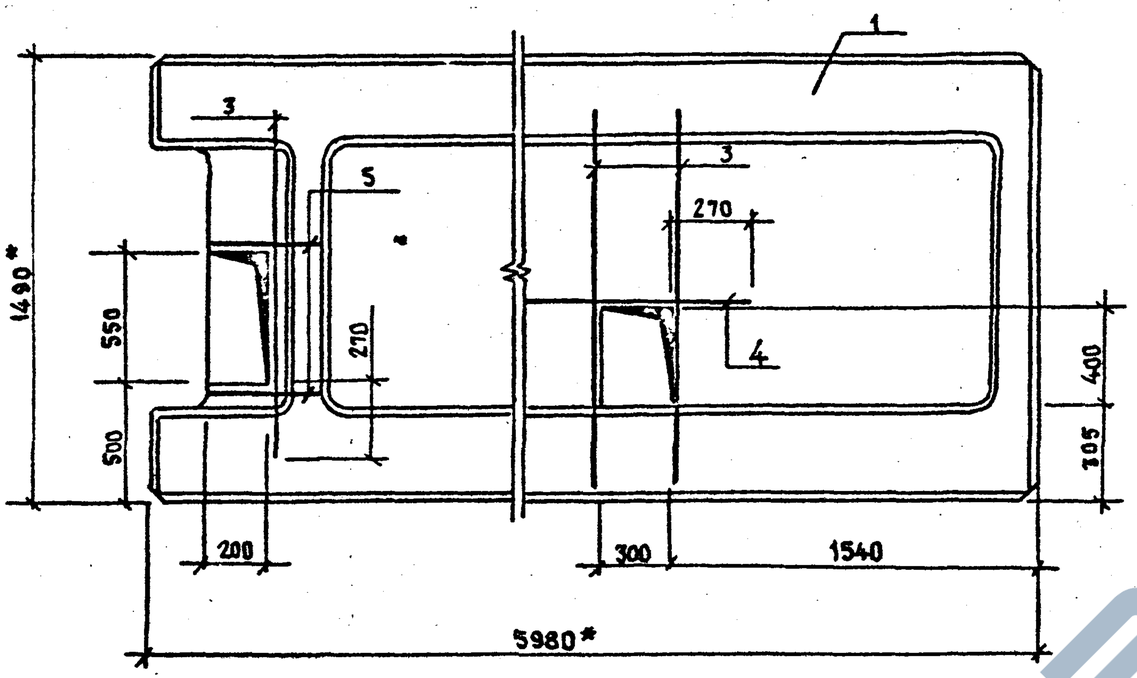

Рис. 2

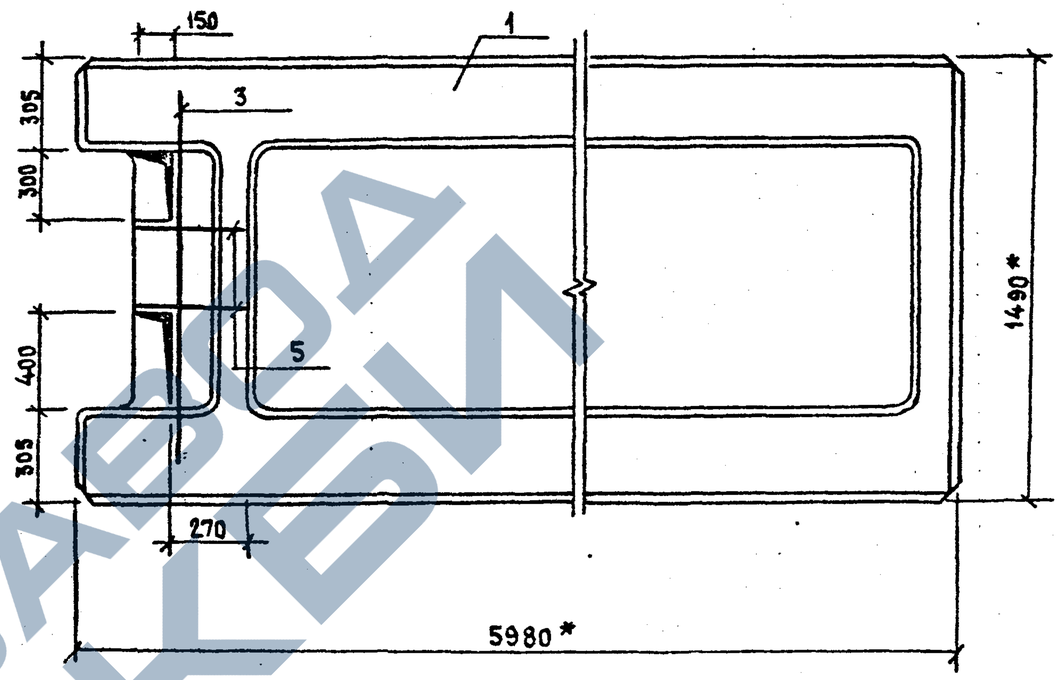

Рис. 3

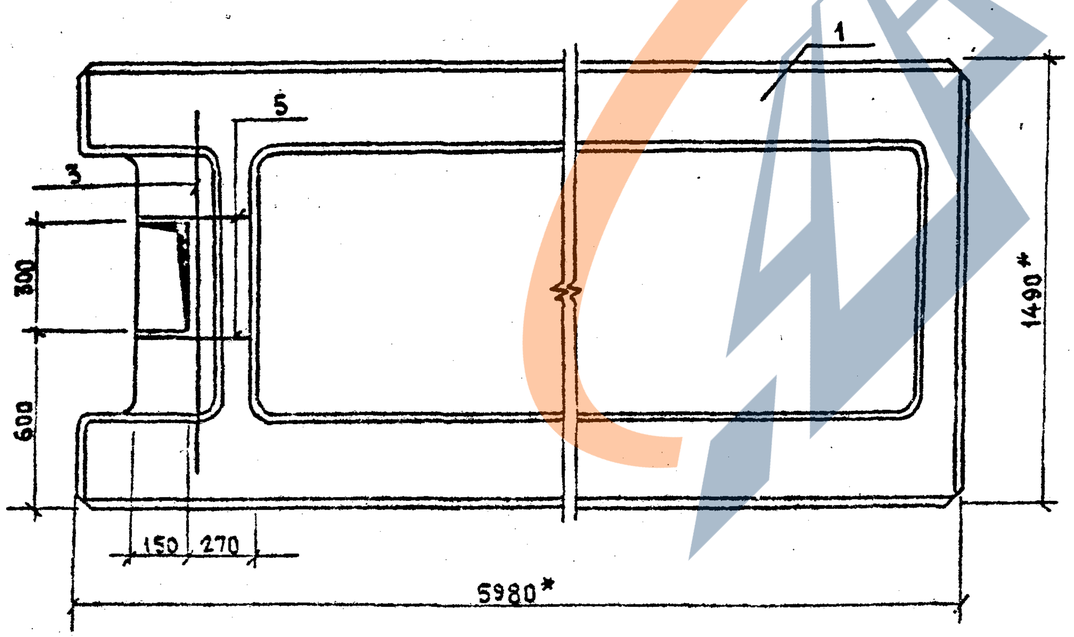

Обозначение	Марка	Рис.
-03	ПР 60.15 - 6АтVТ-3-2	1
-04	ПР 60.15 - 6АтVТ-3-g	2
-05	ПР 60.15 - 6АтVТ-3-е	3

Привязан

Инв. №

503 - 7 - 12.88 - КЖ.И. 27.0.0 СБ

Лист 2

Копировал:

Формат А3

Инв. № подл.	Подпись и дата	Взам. инв. №	
Гл. спец.	ОВ	Аушкников	14.09.88
Рук. брига.	ВК	Иванова	14.09.88

https://zavodjbi.com/

Альбом 5

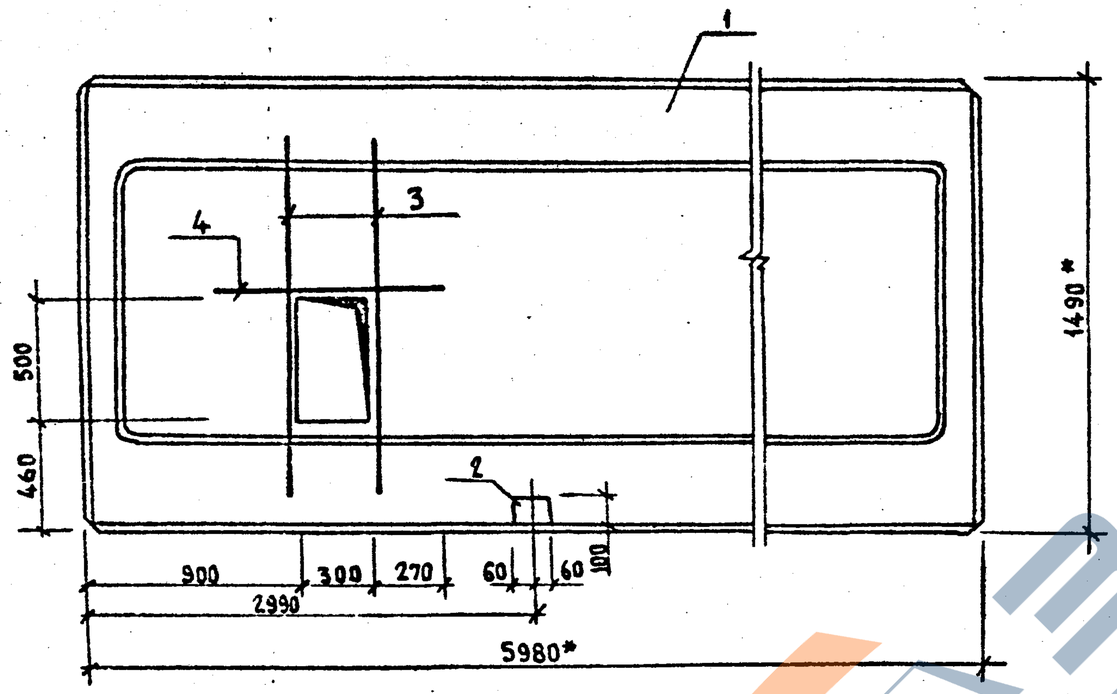

Формат	Зона	Поз.	Обозначение	Наименование	Кол.	Примечание
				Сборочные единицы		
		1	1.090.1-1 5-1 5000-03	Плита перекрытия ПР60.15-8АтVт	1	
				Изделие закладное		
		2	1.090.1-1 5-1	МН3	1	
				Детали		
				⌀8А-III ГОСТ5781-82*		
		3	-КЖ.И.28.0.1	ℓ=1300	2	0,514кг
		4	-КЖ.И.28.0.2	ℓ=840	1	0,332кг

Ведомость расхода дополнительной стали на элемент, кг

Марка элемента	Изделия арматурные			Изделия закладные						Общий расход
	Арматура класса А-III ГОСТ 5781-82*		Всего	Арматура класса А-I ГОСТ 5781-82*			Прокат марки ВСт3кп2 ГОСТ 103-76*		Всего	
	⌀8	Итого		⌀6	⌀12	Итого	t6	Итого		
ПР60.15-8АтVт-а	1,36	1,36	1,36	0,02	0,49	0,51	0,57	0,57	1,1	2,46

Привязан

Инв.№

503-7-12.88 -КЖ.И.28.0.0

Н.контр.	Павлюченков		13.05.88
ГИП	Чубоксарова		14.05.88
Нач.отд.	Дроханов		14.05.88
Гл.констр	Павлюченков		14.05.88
Рук.фрит.	Еремина		14.05.88
Ст.инж.	Салтыкова		14.05.88
Инженер	Галактионова		14.05.88

Плита перекрытия ПР60.15-8АтVт-а

Стадия	Масса	Масштаб
РП	2595	
Лист 1	Листов 1	

СОЮЗДОРПРОЕКТ г.Москва

Взам.инв.№ | Подпись и дата | Инв.№ подл.

Копировал

Формат А3

№ 2 СОЮЗДОРПРОЕКТ ИНСТИТУТ ОБЪЕДИНЕНИЕ

Альбом 5

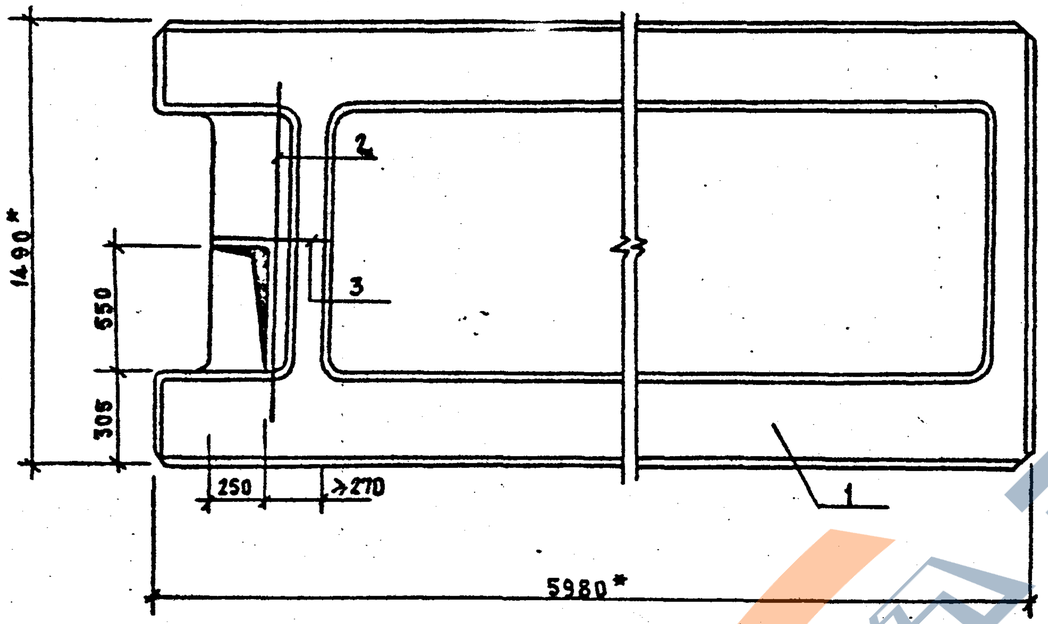

Формат	Зона	Поз.	Обозначение	Наименование	Кол.	Примечание
				Сборочные единицы		
		1	1.090.1-1 S-1 7000-03	Плита перекрытия ПР 60.15-8АтVТ-3	1	
				Детали		
				⌀8 А-III ГОСТ 5781-82*		
		2	-КЖ.И. 29.0.1	ℓ = 1300	1	0,514 кг
		3	-КЖ.И. 29.0.2	ℓ = 520	1	0,205 кг

Ведомость расхода дополнительной стали на элемент, кг

Марка элемента	Изделия арматурные		Всего	Общий расход
	Арматура класса А-III ГОСТ 5781-82*			
	⌀8	Итого		
ПР60.15-8АтVТ-3-а	0,72	0,72	0,72	0,72

Привязан

Инв. №

503-7-12.88-КЖ.И.29.0.0

Н. контр.	Павлюченков		14.03.88
ГИП	Чубексарова		14.03.88
Нач. отд.	Дроханов		14.03.88
Гл. констр.	Павлюченков		14.03.88
Рук. бриг.	Еремина		14.03.88
Ст. инж.	Салтыкова		14.03.88
Инженер	Галактионова		14.03.88

Плита перекрытия ПР 60.15-8АтVТ-3-а

Стадия	Масса	Масштаб
РП	2572	
Лист 1	Листов 1	

СОЮЗДОРПРОЕКТ г. Москва

Гл. спец. ОВ Ан. Ценков; Рук. бр. ВК Ильнова; Взам. инв. №; Подпись и дата; Инв. № подл.

Копировал

Формат А3

https://zavodjbi.com/

Альбом 5

Рис.1

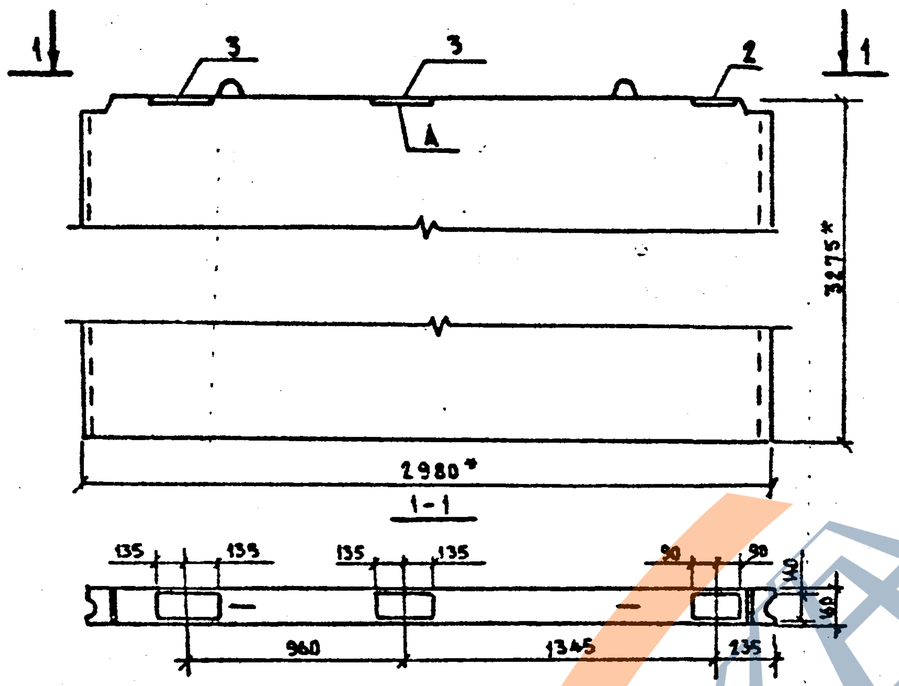

Рис.2

остальное см. рис.1

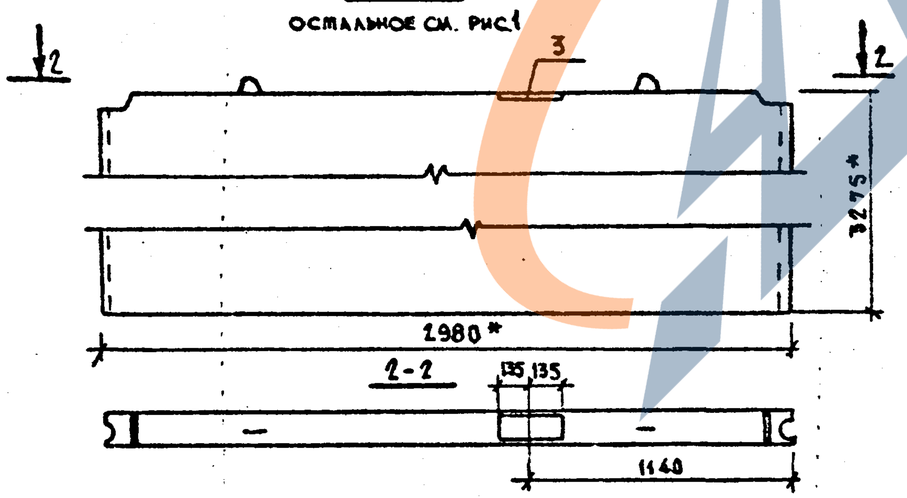

Формат	Зона	Поз.	Обозначение	Наименование	Кол. на испол. -КЖ.И.30.0.0 —	-01	Примечание
				Сборочные единицы			
				Панель стеновая			
		1	1.090.1-1 4-1 1000-02	ПВ 30.30 - 1т	1	1	
				Изделия закладные			
		2	1.400 - 6/76 в.1	МН-1-1	1	1	1,4кг
		3	1.400 - 6/76 в.1	М4-5-1	2	2	1,9кг

Ведомость расхода дополнительной стали на элемент, кг

Марка элемента	Изделия закладные: Арматура класса А-III ГОСТ 5781-82* ⌀8	Итого	Прокат марки ВСт3пс6 ГОСТ 19903-74* t6	Итого	Всего	Общий расход
ПВ 30.30 - 1т - 1	0,3	0,3	4,9	4,9	5,2	5,2
ПВ 30.30 - 1т - 2	0,3	0,3	4,9	4,9	5,2	5,2

Для ПВ 30.30-1т-2 закладную деталь, обозначенную буквой А, исключить.

Обозначение	Марка	Рис.
-КЖ.И. 30.0.0.	ПВ30.30-1т-1	1
-01	ПВ30.30-1т-2	2

Привязан

Инв.№

503-7-12.88 -КЖ.И.30.0.0

Н.контр.	Павлюченков		14.09.88
ГИП	Чубоксарова		14.09.88
Нач.отд.	Дроханов		14.09.88
Гл.констр.	Павлюченков		14.09.88
Рук.бриг.	Еремина		14.09.88
Ст.инж.	Салтыкова		14.09.88
Инженер	Галактионова		14.09.88

Панель стеновая ПВ (ПВ 30.30-1т-1, ПВ 30.30-1т-2)

Стадия	Масса	Масштаб
РП	3480	
Лист 1	Листов 1	

СОЮЗДОРПРОЕКТ г.Москва

Копировал

Формат А3

Взам.инв.N | Подпись и дата | Инв.N подл.

ЗАВОД ЖБИ

Альбом 5

Рис.1

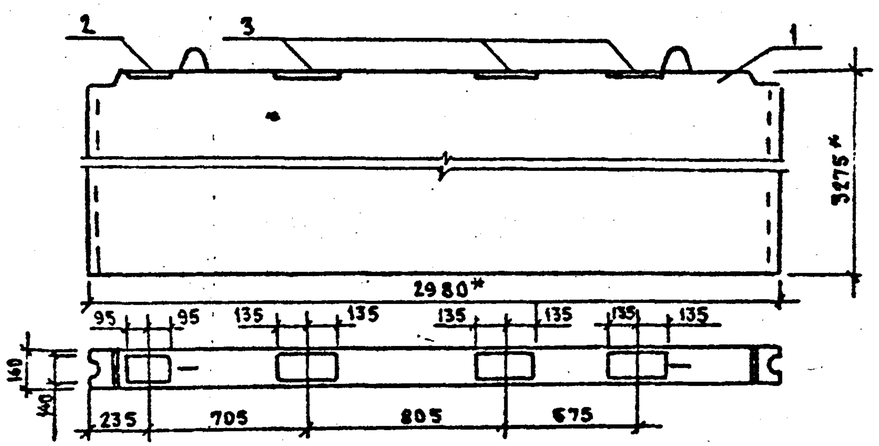

Формат	Зона	Поз.	Обозначение	Наименование	Кол. на. исп. -КЖ.И.31.0.0 —	Кол. на. исп. -КЖ.И.31.0.0 -01	Примечание
	С						
				Сборочные единицы			
				Панель стеновая			
		1		ПВ 30.30-1тв	1	1	
				Изделия закладные			
		2	1.400-6/76 в.1	М4-1-1	1	1	1,4 кг
		3	1.400-6/76.в.1	М4-5-1	3	3	1,9 кг

Ведомость расхода дополнительной стали на элемент, кг

Марка элемента	Изделия закладные: Арматура класса А-III ГОСТ 5781-82* ⌀8	Итого	Прокат марки ВСт3сп6 ГОСТ 19903-74* t6	Итого	Всего	Общий расход
ПВ30.30-1тв-1	0,4	0,4	6,7	6,7	7,1	7,1
ПВ30.30-1тв-2	0,4	0,4	6,7	6,7	7,1	7,1

Рис.2

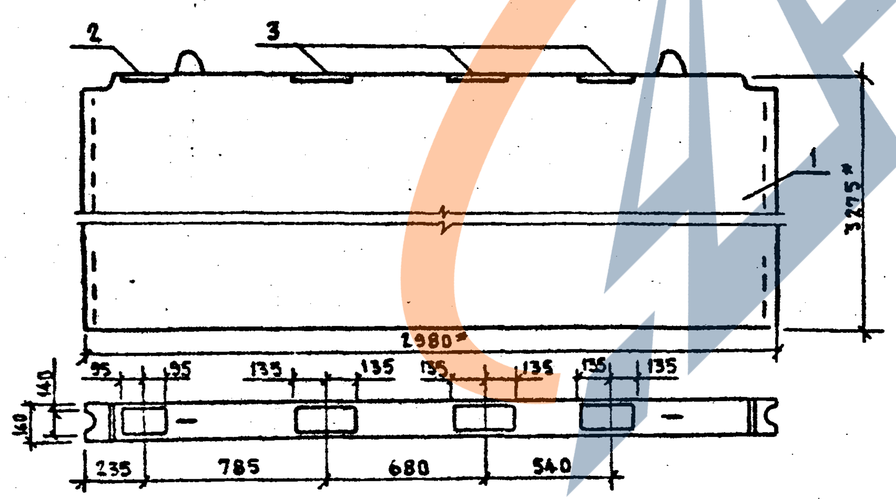

Обозначение	Марка	Рис.
-КЖ.И.31.0.0	ПВ30.30-1тв-1	1
-01	ПВ30.30-1тв-2	2

Привязан

Инв. №

Н. контр.	Павлюченков		14.09.88
ГИП	Чубексарова		14.09.88
Нач. отд.	Дроханов		14.09.88
Гл. констр.	Павлюченков		14.09.88
Рук. бриг.	Еремина		14.09.88
Ст. инж.	Салтыкова		14.09.88
Инженер	Галактионова		14.09.88

Калировал

503-7-12.88-КЖ.И.31.0.0

Панель стеновая ПВ (ПВ30.30-1тв-1 ÷ ÷ ПВ30.30-1тв-2)

Стадия	Масса	Масштаб
РП	3480	
Лист 1	Листов 1	

СОЮЗДОРПРОЕКТ г. Москва

Формат А3

Инв. N подл. | Подпись и дата | Взам. инв. N

ЗАВОД ЧЕРТЕЖЕЙ

Альбом 5

Формат	Зона	Поз.	Обозначение	Наименование	Кол. на испол. -КЖИ.32.0.0 —	-01	-02	-03	-04	Примечание
				Сборочные единицы						
				Панель стеновая						
		1	1.090.1-14-1 2000-02	ПВП 30.30.10 - 1Т	1	1	1	1	1	
				Изделия закладные						
		2	1.400-6/76 в.1	М4-1-1	1	1	1	1	1	1,4 кг
		3	1.400-6/76 в.1	М4-5-1				2	2	1,9 кг

Ведомость расхода дополнительной стали на элемент, кг

Марка элемента	Изделия закладные				Всего	Общий расход
	Арматура класса А-III ГОСТ 5781-82*		Прокат марки ВСт3пс6 ГОСТ 19903-74*			
	ф 8	Итого	t 6	Итого		
ПВП 30.30.10-1Т-1	0,1	0,1	1,3	1,3	1,4	1,4
ПВП 30.30.10-1Т-2	0,1	0,1	1,3	1,3	1,4	1,4
ПВП 30.30.10-1Т-3	0,1	0,1	1,3	1,3	1,4	1,4
ПВП 30.30.10-1Т-4	0,3	0,3	4,9	4,9	5,2	5,2
ПВП 30.30.10-1Т-5	0,3	0,3	4,9	4,9	5,2	5,2

Инв. № подл. | Подпись и дата | Взам. инв. №

Привязан

Инв. №

Н. контр.	Павлюченков		09.88
ГИП	Чубоксарова		14.09.88
Нач. отд.	Дроханов		14.09.88
Гл. констр.	Павлюченков		14.09.88
Рук. бриг.	Еремина		14.09.88
Ст. инж.	Салтыкова		14.09.88
Инженер	Галактионова		14.09.88

503-7-12.88 — КЖ.И.32.0.0

Панель стеновая ПВ (ПВП 30.30.10-1Т-1 ÷ ÷ ПВП 30.30.10-1Т-5)

Стадия	Масса	Масштаб
РП	2670	
Лист 1	Листов 2	

Союздорпроект г. Москва

Копировал

Формат А3

Альбом 3

Рис.1

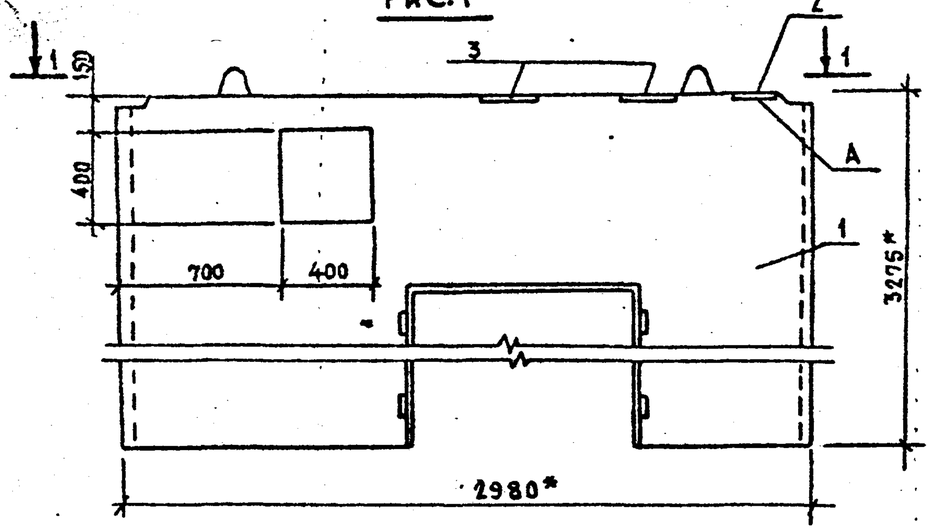

Рис.3

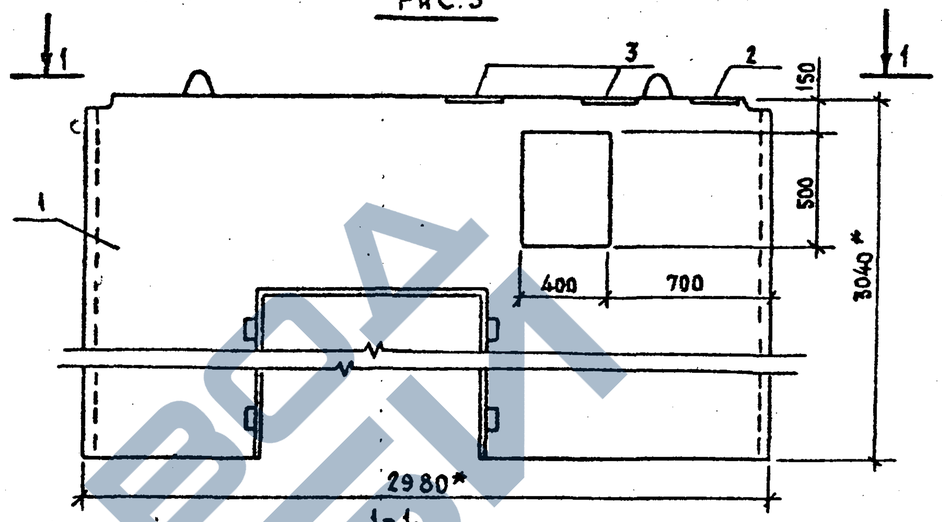

1-1

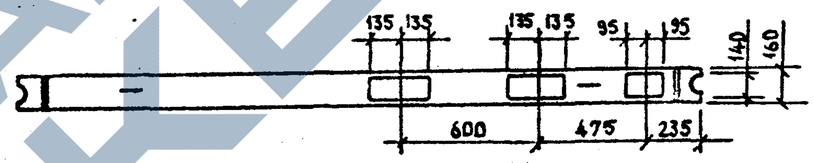

Рис.2

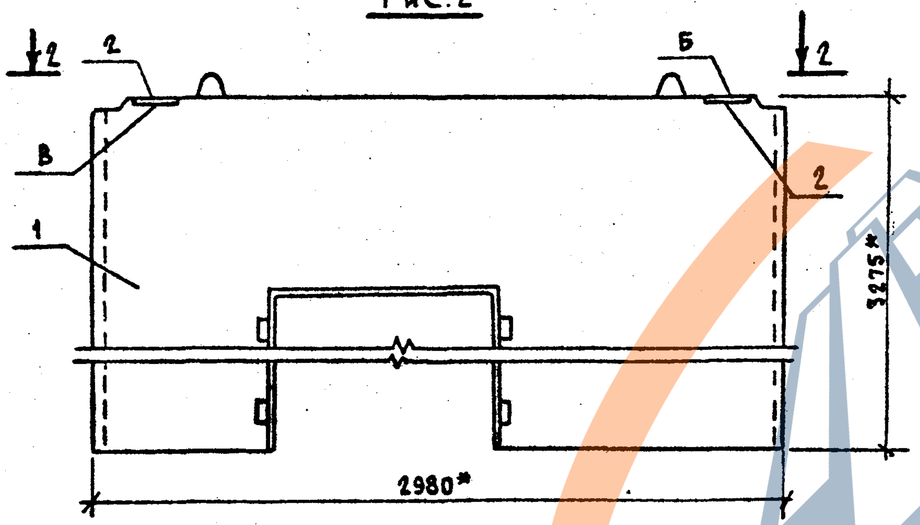

2-2

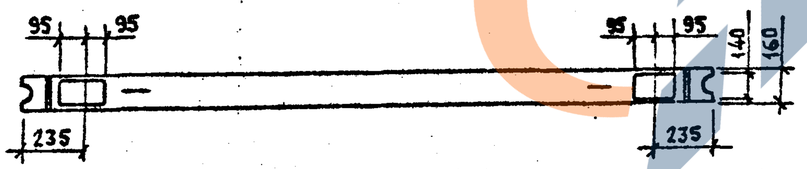

Обозначение	Марка	Рис
-КЖ.И. 32.0.0	ПВП 30.30.10-1т-1	1
-01	ПВП 30.30.10-1т-2	2
-02	ПВП 30.30.10-1т-3	2
-03	ПВП 30.30.10-1т-4	3
-04	ПВП 30.30.10-1т-5	1

1. Для панели ПВП 30.30.10-1т-1 применяется только закладная деталь, обозначенная буквой А.
2. Для ПВП 30.30.10-1т-2 закладную деталь, обозначенную буквой Б, исключить.
3. Для ПВП 30.30.10-1т-3 закладную деталь, обозначенную буквой В, исключить.

Инв.№ подл. | Подпись и дата | Взам. инв.№

503-7-12.88-КЖ.И. 32.0.0

Лист 2

Копировал

Формат А3

ЗАВОД ЖБИ

№ 2

Альбом 5

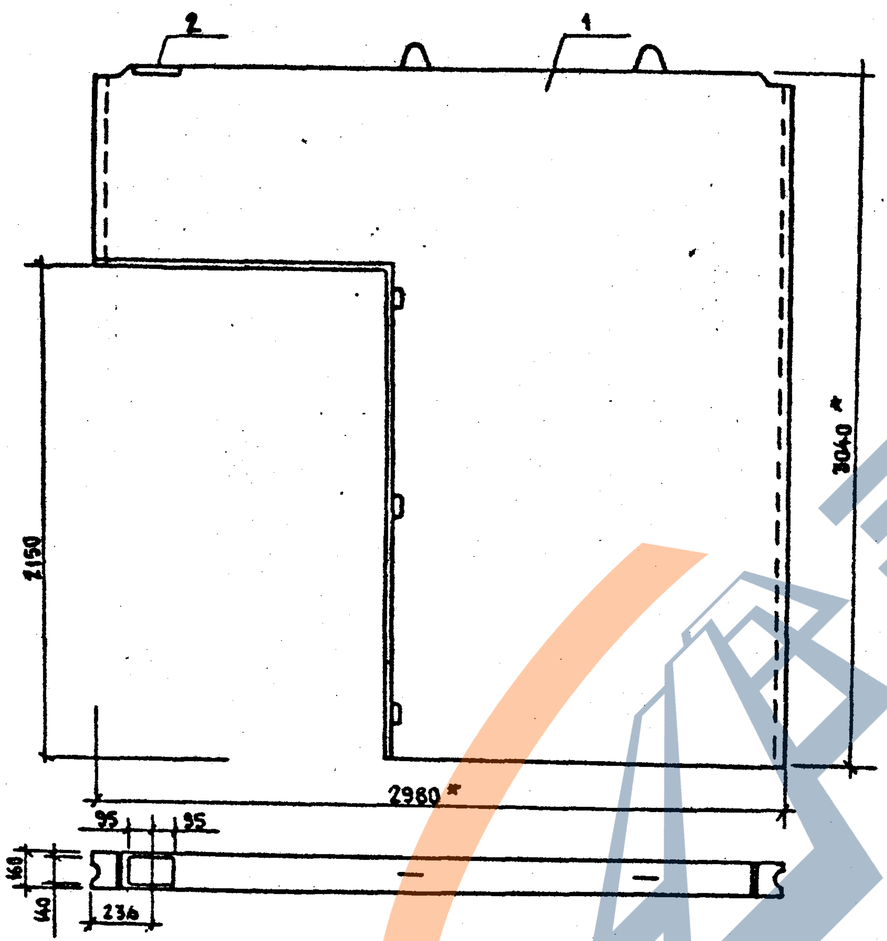

Формат	Зона	Поз.	Обозначение	Наименование	Кол.	Примечание
				Сборочные единицы		
				Панель стеновая		
		1	1.090.1-14-13000-02	ПВг 30.30.13 – 1т	1	
				Изделия закладные		
		2	1.400-6/76 в.1	М4-1-1	1	1,4 кг

Ведомость расхода дополнительной стали на элемент, кг

Марка элемента	Изделия закладные				Всего	Общий расход
	Арматура класса А-III ГОСТ 5781-82*		Прокат марки ВСт3пс6 ГОСТ 19903-74*			
	⌀8	Итого	t 6	Итого		
ПВГ 30.30.13-1т-1	0,1	0,1	1,3	1,3	1,4	1,4

Привязан

Инв. №

Н. контр.	Павлюченков		14.09.88
ГИП	Чубоксарова		14.09.88
Нач. отд.	Дроханов		14.09.88
Гл. констр	Павлюченков		14.09.88
Рук. бриг.	Еренина		14.09.88
Ст. инж.	Салтыкова		14.09.88
Инженер	Галактионова		14.09.88

Копировал

503-7-12.88-КЖ.И.33.0.0

Панель стеновая ПВГ 30.30.13-1т-1

Стадия	Масса	Масштаб
РП	2430	
Лист 1	Листов 1	

СОЮЗДОРПРОЕКТ г. Москва

Формат А3

Взам. инв. N | Подпись и дата | Инв. N подл.

Альбом 5

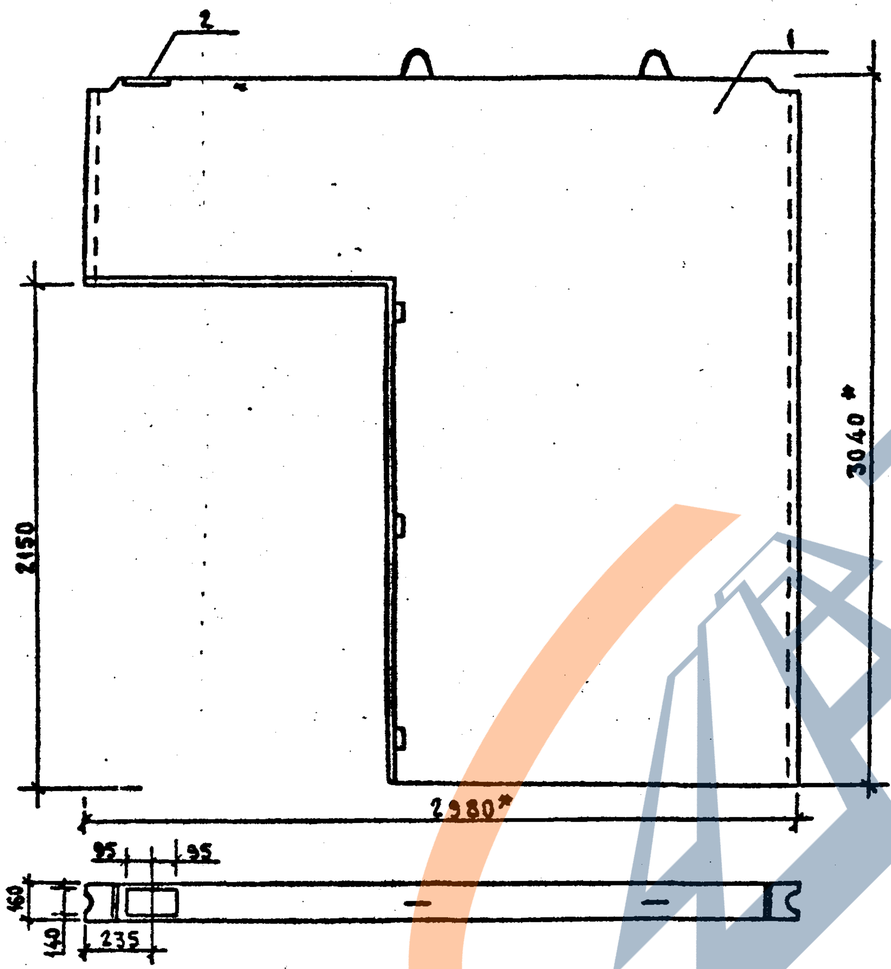

Формат	Зона	Поз.	Обозначение	Наименование	Кол.	Примечание
				Сборочные единицы		
				Панель стеновая		
		1	1.090.1-1 4-1 3000-11	ПВГ 30.30.13-1т8	1	
				Изделия закладные		
		2	1.400-6/76 в.1	М4-1-1	1	1.4 кг

Ведомость расхода дополнительной стали на элемент, кг

Марка элемента	Изделия закладные					Общий расход
	Арматура класса		Прокат марки		Всего	
	А-III		ВСт3пс6			
	ГОСТ 5781-82*		ГОСТ 19903-74*			
	⌀8	Итого	t6	Итого		
ПВГ 30.30.13-1Т8-1	0,1	0,1	1,3	1,3	1,4	1,4

Привязан

Инв. №

Н. контр.	Павлоченков		14.09.88
ГИП	Чубоксарова		14.09.88
Нач. отд.	Дроханов		14.09.88
Гл. констр.	Павлоченков		14.09.88
Рук. бриг.	Еренина		14.09.88
Ст. инж.	Салтыкова		14.09.88
Инженер	Галактионова		14.09.88

503-7-12.88-КЖ.И.34.0.0

Панель стеновая ПВГ 30.30.13-1Т8-1

Стадия	Масса	Масштаб
РП	2430	
Лист 1	Листов 1	

СОЮЗДОРПРОЕКТ г. Москва

Инв. N подл. | Подпись и дата | Взам. инв. N

Копировал

Формат А3

Альбом 5

Рис. 1

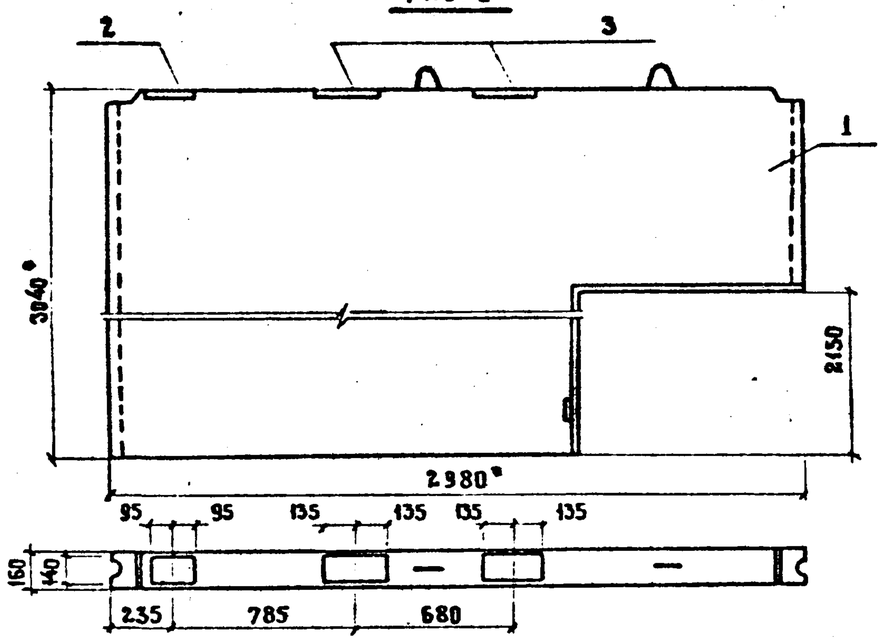

Рис. 2

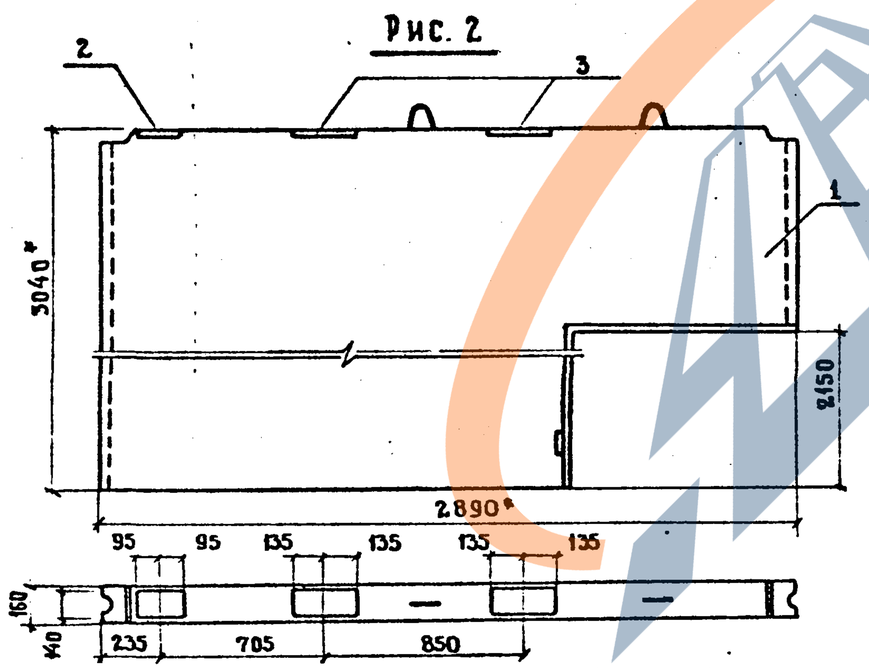

Формат	Зона	Поз.	Обозначение	Наименование	Кол. на исп. КЖ.И.3500 —	Кол. на исп. КЖ.И.3500 -01	Примечание
				Сборочные единицы			
				Панель стеновая			
			1.090.1-1 4-1 3000-03	ПВГ 30.30.10 - 1Т	1	1	
				Изделия арматурные			
			1.400 - 6/76 в.1	МЧ - 1 - 1	1	1	1,4 кг
			1.400 - 6/76 в.1	МЧ - 5 - 1	2	2	1,9 кг

Ведомость расхода дополнительной стали на элемент, кг

Марка элемента	Изделия закладные: Арматура класса А-III ГОСТ 5781-82* ф8	Итого	Прокат марки ВСТ3сп6 ГОСТ 19903-74* t6	Итого	Всего	Общий расход
ПВГ 30.30.10-1Т-1	0,3	0,3	4,9	4,9	5,2	5,2
ПВГ 30.30.10-1Т-2	0,3	0,3	4,9	4,9	5,2	5,2

Обозначение	Марка	Рис.
— КЖ.И.35.0.0	ПВГ 30.30.10-1Т-1	1
— 01	ПВГ 30.30.10-1Т-2	2

Привязан

Инв. №

Н. контр.	Павлюченков		14.09.88
ГИП	Чубоксаров		14.09.88
Нач. отд.	Дроханов		14.09.88
Гл. конст.	Павлюченков		14.09.88
Рук. бриг.	Еремина		14.09.88
Ст. инж.	Салтыкова		14.09.88
Инженер	Галактионова		14.09.88

503-7-12.88 - КЖ.И.35.0.0

Панель стеновая ПВГ (ПВГ 30.30.10-1Т-1, ПВГ 30.30.10-1Т-2)

Стадия	Масса	Масштаб
РП	2670	
Лист 1	Листов 1	

Союздорпроект г. Москва

Инв. № подл. | Подпись и дата | Взам. инв. №

Копировал

Формат А3

ЗАВОД ЧЕРТЕЖЕЙ
https://zavodjpi.com/

Альбом 5

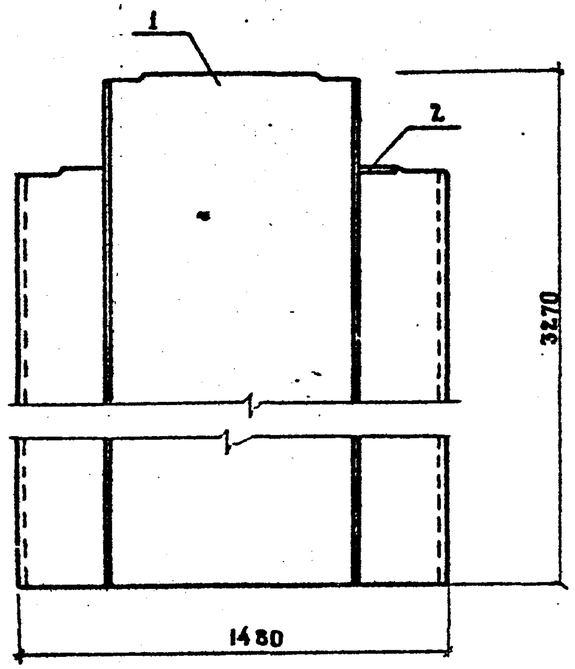

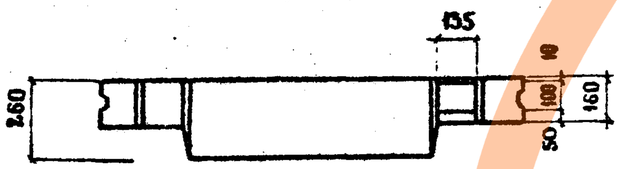

Формат	Зона	Поз.	Обозначение	Наименование	Кол.	Примечание
С						
				Сборочные единицы		
				Вентблок		
		1	1.034.1-1 1-2 – 02	ВН 15.33	1	
				Изделия закладные		
		2	1.400-6/76 в.1	М 8–10	1	1,1 кг.

Ведомость расхода дополнительной стали на элемент, кг

Марка элемента	Изделия закладные				Всего	Общий расход
	Арматура класса А-III ГОСТ 5781-82*		Прокат марки ВСт3пс6 ГОСТ 19903-74*			
	⌀10	итого	t 8	итого		
ВН 15.33-1	0,3	0,3	0,8	0,8	1,1	1,1

Привязан

Инв. №

Н. контр.	Павлюченков		14.09.88
ГИП	Чубоксарова		14.09.88
Нач. отд.	Дроханов		14.09.88
Гл. конс.	Павлюченков		14.09.88
Рук. бр.	Еремина		14.09.88
Ст. инж.	Саатыкова		14.09.88
Инж. I кат.	Галактионова		14.09.88

503-7-12.88 – КЖ.И.36.0.0

Вентблок ВН (ВН 15.33-1)

Стадия	Масса	Масштаб
РП	1859	
Лист 1	Листов 1	

Союздорпроект г. Москва

Инв. № подл. | Подпись и дата | Взам. инв. №

Копировал

Формат А3

https://zavodjbi.com/

Альбом 5

1-1

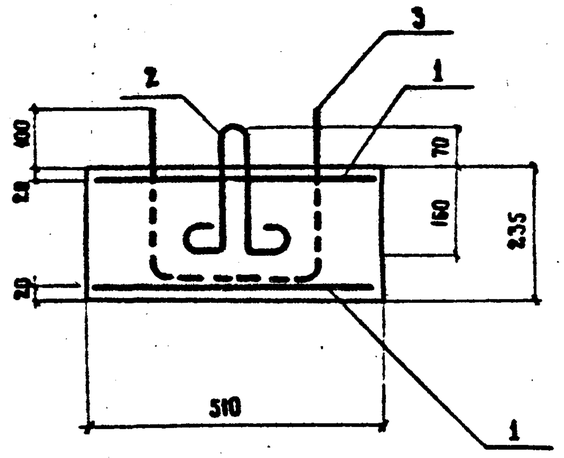

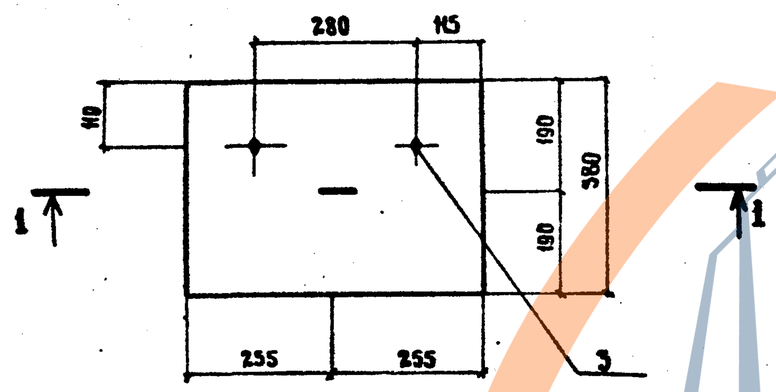

Формат	Зона	Поз.	Обозначение	Наименование	Кол.	Примечание
				Документация		
А3			— КЖ.И.8.8.00..ТУ	Технические условия		
				Сборочные единицы		
				Сетка арматурная		
		1	ГОСТ 23279-85	$4Ср\frac{5Вр-I-100}{5Вр-I-100}\ 34\times47\ \frac{35}{20}$	2	
				Детали		
Б4		2	— КЖ.И. 67.0.0	МН 25	1	0,34 кг
А4		3	— КЖ.И. 53.0.0	МН 1	1	2,57 кг
				Материалы		
				Бетон класса В15	0,05	м³

Ведомость расхода стали на элемент, кг

Марка элемента	Изделия арматурные			Изделия закладные									Общий расход
	Арматура класса		Всего	Арматура класса		Прокат марки						Всего	
	Вр-I			А-I		В Ст 3 КП 2							
	ГОСТ 6727-80*			ГОСТ 5781-82*		ГОСТ 5915-70*		ГОСТ 24379.1-80		ГОСТ 2590-71*			
	⌀ 5	Итого		⌀ 8	Итого	М20	Итого	М20	Итого	⌀ 20	Итого		
ОП 1	1,0	1,0	1,0	0,34	0,34	0,25	0,25	0,15	0,15	2,2	2,2	2,94	3,94

Привязан

Инв. №

Н. контр.	Павлюченков		14.09.88
ГИП	Чубоксарова		14.09.88
Нач. отд.	Дроханов		14.09.88
Гл. констр.	Павлюченков		14.09.88
Рук. бриг.	Еремина		14.09.88
Ст. инж.	Салтыкова		14.09.88
Инженер	Алексеева		14.09.88

503-7-12.88 — КЖ.И.37.0.0

Опорная подушка ОП 1

Стадия	Масса	Масштаб
РП	114	1:10
Лист 1	Листов 1	

Союздорпроект г. Москва

Копировал

Формат А3

Инв. № подл. | Подпись и дата | Взам. инв. №

Альбом 5

1-1

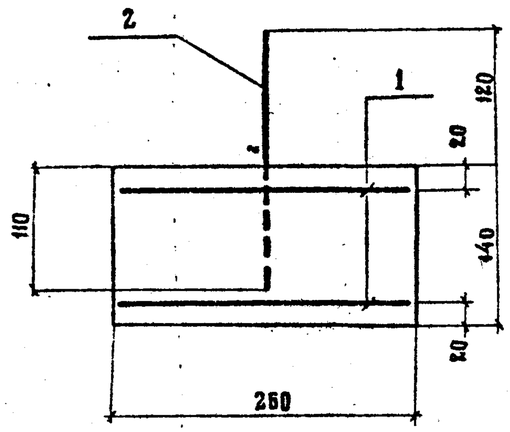

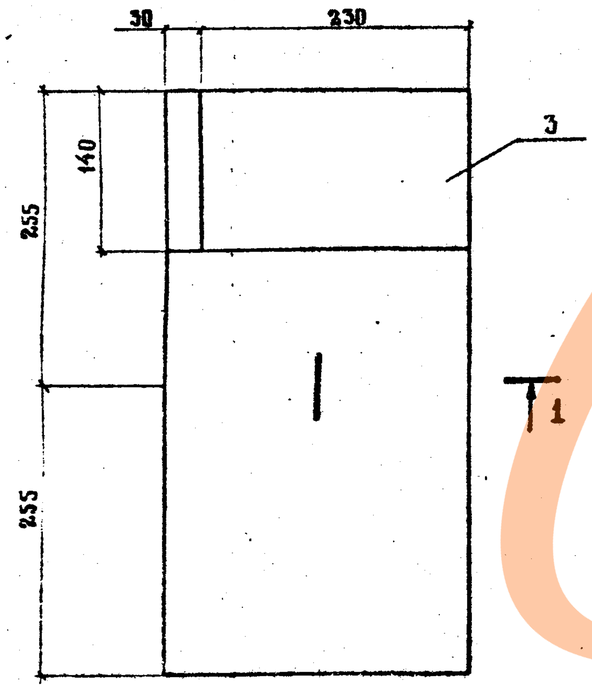

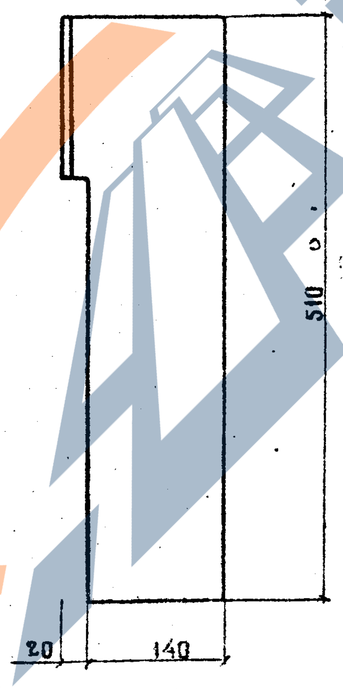

Формат	Зона	Поз.	Обозначение	Наименование	Кол.	Примечание
				Документация		
			— КЖ.И.0.0.00.ТУ	Технические условия		
				Сборочные единицы		
				Сетка арматурная		
		1	ГОСТ 23279-85	$4Ср\ \frac{5Вр\text{-}I-100}{5Вр\text{-}I-100}\ 19\times47\ \frac{35}{20}$	2	
				Детали		
		2	— КЖ.И.67.0.0	МН 25	1	0,34 кг
		3	1.400-6/76 в.1	М4-2	1	
				Материалы		
				Бетон класса В15	0,02	$м^3$

Ведомость расхода стали на элемент, кг

Марка элемента	Изделия арматурные					Изделия закладные					Общий расход
	Арматура класса				Всего	Арматура класса		Прокат марки		Всего	
	Вр-I		А-I			А-III		ВСТ3пс6			
	ГОСТ 6727-80*		ГОСТ 5781-82*			ГОСТ 5781-82*		ГОСТ 19903-74*			
	⌀5	Итого	⌀8	Итого		⌀8	Итого	t 6	Итого		
ОП 2	0,73	0,73	0,34	0,34	1,07	0,1	0,1	1,5	1,5	1,6	2,67

Привязан

Инв. №

Н. контр.	Лавлюченков		14.09.88
ГИП	Чубоксарова		14.09.88
Нач. отд.	Дроханов		14.09.88
Гл. конс.	Лавлюченков		14.09.88
Рук. бриг.	Еремина		14.09.88
Ст. инж.	Салтыкова		14.09.88
Инженер	Галактионова		14.09.88

503-7-12.88 — КЖ.И.38.0.0

Опорная подушка ОП 2

Стадия	Масса	Масштаб
РП	50	
Лист 1	Листов 1	

Союздорпроект г. Москва

Инв. № подл. | Подпись и дата | Взам. инв. №

Копировал

Формат А3

https://zavodjbi.com/
ЗАВОД ЖБИ

Альбом 5

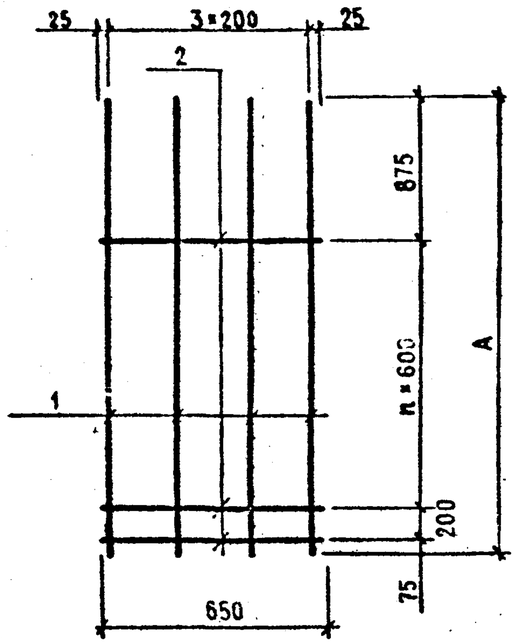

Формат	Зона	Поз.	Обозначение	Наименование	Кол. на исполнение -КЖ.И.39.00					Примечание
					–	-01	-02	-03	-04	
				Документация						
А3			-КЖ.И.00.0.0ТУ	Технические условия						
				Детали						
		1		⌀16А-II ГОСТ 5781-82*						
Б4			-КЖ.И.39.0.1	ℓ=3550				4		5,6 кг
				⌀12 А-II ГОСТ 5781-82*						
Б4			-КЖ.И.39.02	ℓ=3550					4	3,2 кг
Б4			-КЖ.И.39.03	ℓ=2950	4					2,6 кг
Б4			-КЖ.И.39.04	ℓ=2350		4				2,09 кг
Б4			-КЖ.И.39.05	ℓ=1750			4			1,55 кг
		2		⌀10А-I ГОСТ 5781-82*						
Б4			-КЖ.И.39.06	ℓ=650				6		0,4 кг
				⌀8А-I ГОСТ 5781-82*						
Б4			-КЖ.И.39.07	ℓ=650	5	4	3		6	0,26 кг

Обозначение	Марка	Размеры		Масса, кг
		А,мм	n	
-КЖ.И.39.0.0.	С1	2950	3	11,7
-01	С2	2350	2	9,4
-02	С3	1750	1	6,98
-03	С4	3550	4	24,8
-04	С5	3550	4	14,4

Привязан

Инв. №

503-7-12.88-КЖ.И.39.0.0.

Н.контр.	Павлюченков		14.09.88
ГИП	Чубоксарова		14.09.88
Нач.отд.	Дроханов		14.09.88
Гл.констр.	Павлюченков		14.09.88
Рук.бриг.	Еремина		14.09.88
Ст.инж.	Салтыкова		14.09.88
Инженер	Галактионова		14.09.88

Сетка С (С1 ÷ С5)

Стадия	Масса	Масштаб
РП	см. табл.	
Лист	Листов 1	

СОЮЗДОРПРОЕКТ г.Москва

Инв.№ подл. | Подпись и дата | Взам. инв.№

Копировал: Формат А3

https://zavodjbi.com/

Альбом 5

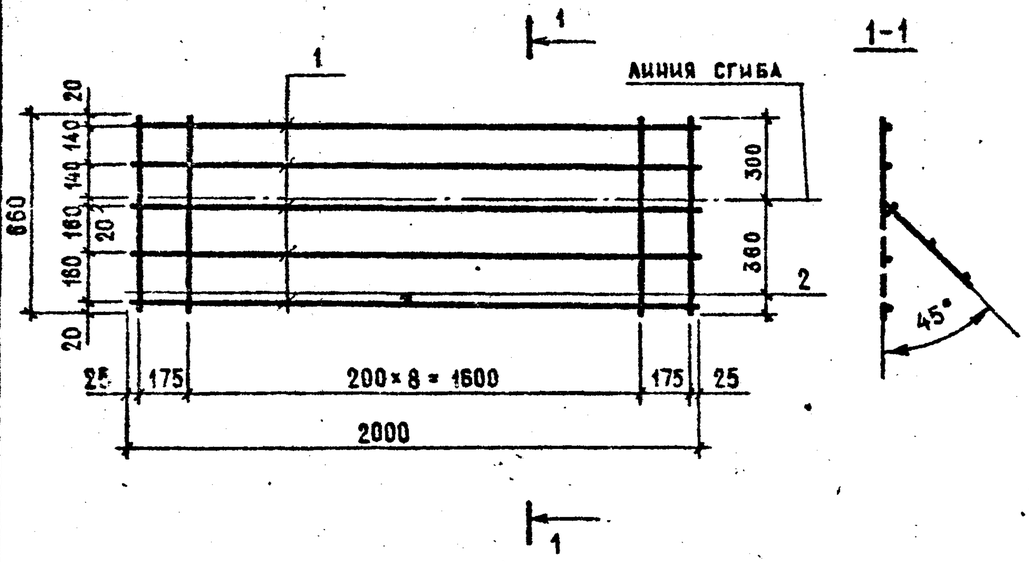

Формат	Зона	Поз.	Обозначение	Наименование	Кол.	Примечание
				Документация		
А3			-КЖ.И.00.0.ОТУ	Технические условия		
				Детали		
Б4		1	-КЖ.И.40.0.1	Ф10 А-III ГОСТ 5781-82* ℓ=2000	5	1,2 кг
Б4		2	-КЖ.И.40.02	Ф6А-I ГОСТ 5781-82* ℓ=660	11	0,2 кг

Привязан

Инв. №

Взам. инв. № | Подпись и дата | Инв. № подл.

503-7-12.83-КЖ.И.40.0.0

Н. контр.	Павлюченков		14.09.88
ГИП	Чубоксарова		14.09.88
Нач. отд.	Дроханов		14.09.88
Гл. констр.	Павлюченков		14.09.88
Рук. бриг.	Еремина		14.09.88
Ст. инж.	Салтыкова		14.09.88
Инженер	Алексеева		14.09.88

Сетка С6

Стадия	Масса	Масштаб
РП	8,2	1:20

Лист 1 | Листов 1

СОЮЗДОРПРОЕКТ г. Москва

Копировал | Формат А4

Альбом 5

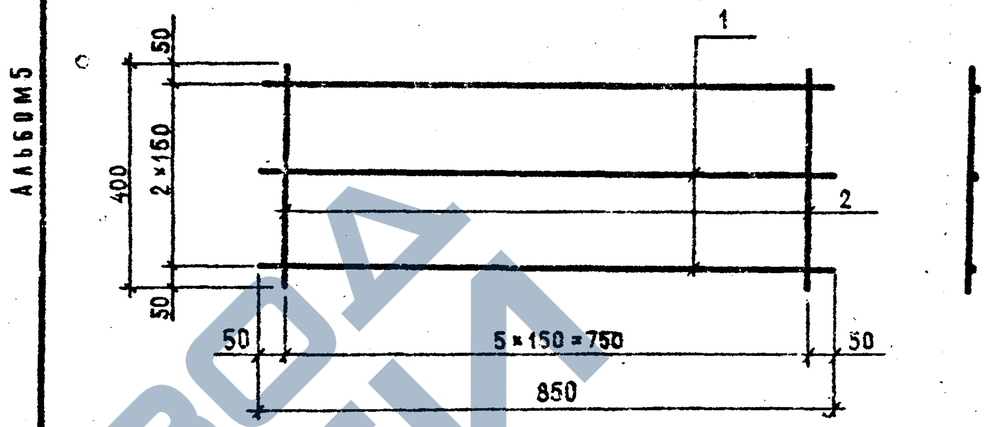

Формат	Зона	Поз.	Обозначение	Наименование	Кол.	Примечание
				Документация		
А3			-КЖ.И.00.0.ОТУ	Технические условия		
				Детали		
				Ф10 А-III ГОСТ 5781-82*		
Б4		1	-КЖ.И.41.0.1	ℓ=850	3	0,52 кг
Б4		2	-КЖ.И.41.02	ℓ=400	6	0,25 кг

Привязан

Инв. №

Взам. инв. № | Подпись и дата | Инв. № подл.

503-7-12.83-КЖ.И.41.0.0

Н. контр.	Павлюченков		14.09.88
ГИП	Чубоксарова		14.09.88
Нач. отд.	Дроханов		14.09.88
Гл. констр.	Павлюченков		14.09.88
Рук. бриг.	Еремина		14.09.88
Ст. инж.	Салтыкова		14.09.88
Инженер	Галактионова		14.09.88

Сетка С7

Стадия	Масса	Масштаб
РП	3,06	-

Лист 1 | Листов 1

СОЮЗДОРПРОЕКТ г. Москва

Копировал | Формат А4

https://zavodjbi.com/
ЗАВОД ЖБИ

Альбом 5

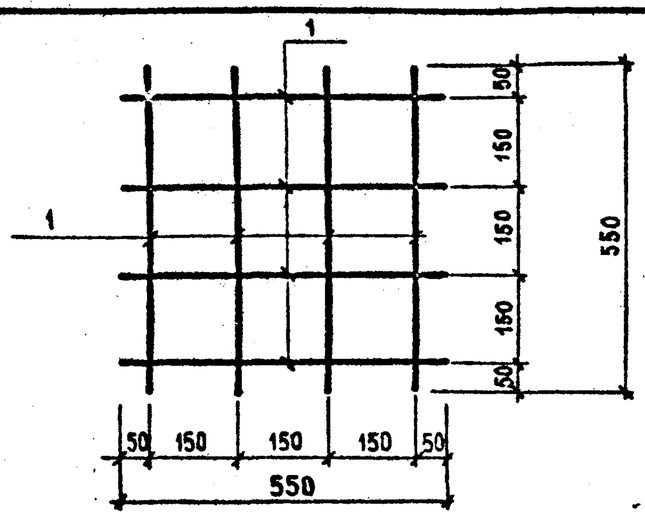

Формат	Зона	Поз.	Обозначение	Наименование	Кол.	Примечание
				Документация		
А3			-КЖ.И.00.0.ОТУ	Технические условия		
				Детали		
Б4		1	-КЖ.И.42.01	⌀8А-III ГОСТ 5781-82* ℓ=550	3	0,22кг

Привязан

Инв. №

Н.контр.	Павлюченков		14.09.88
ГИП	Чубаксарова		14.09.88
Нач.отд.	Дроханов		14.09.88
Гл.констр.	Павлюченков		14.09.88
Рук.бриг.	Еремина		14.09.88
Ст.инж.	Салтыкова		14.09.88
Инженер	Галактионова		14.09.88

503-7-12.88-КЖ.И. 42.0.0.

Сетка С8

Стадия	Масса	Масштаб
РП	1,76	1:10
Лист 1	Листов 1	

СОЮЗДОРПРОЕКТ г.Москва

Копировал

Формат А4

Альбом 5

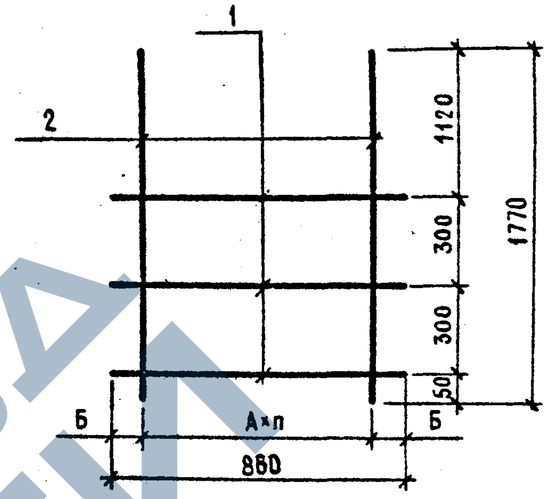

Формат	Зона	Поз.	Обозначение	Наименование	Кол. на исп. -КЖ.И.43.01		Примечание
					–	-01	
				Документация			
А3			-КЖ.И.00.0.ОТУ	Технические условия			
				Детали			
Б4		1	-КЖ.И.43.01	⌀8А-III ГОСТ 5781-82* ℓ=860	3	3	0,34кг
Б4		2	-КЖ.И.43.02	⌀12А-III ГОСТ 5781-82* ℓ=1770	4	3	1,57кг

Привязан

Инв. №

Н.контр.	Павлюченков		14.09.88
ГИП	Чубаксарова		14.09.88
Нач.отд.	Дроханов		14.09.88
Гл.констр.	Павлюченков		14.09.88
Рук.бриг.	Еремина		14.09.88
Ст.инж.	Салтыкова		14.09.88
Инженер	Галактионова		14.09.88

Обозначение	Марка	Размеры Дмм	Бмм	n	Масса, кг
-КЖ.И. 43.00	КР3	250	55	3	5,73
-01	КР4	380	50	2	2,3

503-7-12.88-КЖ.И. 43.0.0

Каркас КР (КР3, КР4)

Стадия	Масса	Масштаб
РП	см табл.	–
Лист 1	Листов 1	

СОЮЗДОРПРОЕКТ г.Москва

Копировал

Формат А4

https://zavodjbi.com/

Альбом 5

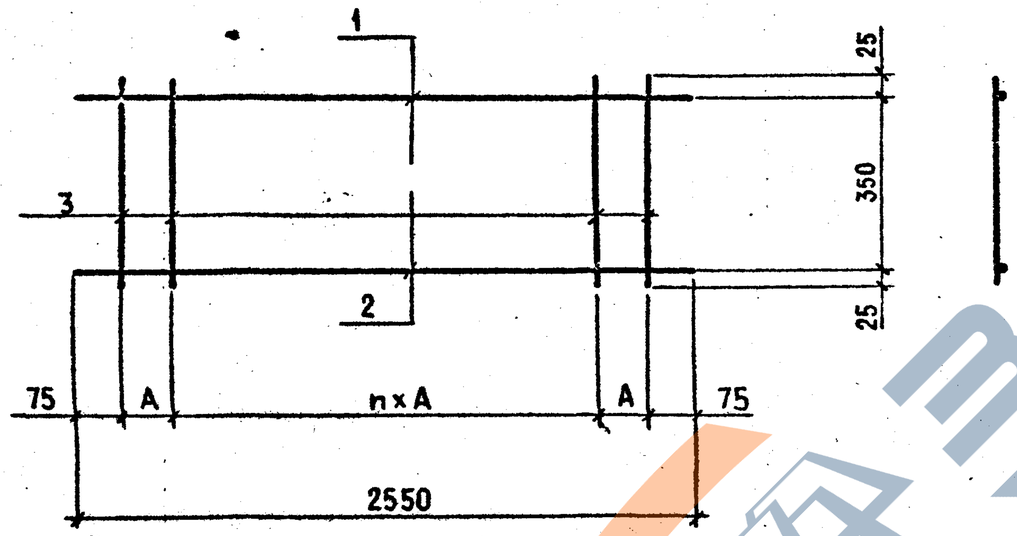

Формат	Зона	Поз.	Обозначение	Наименование	Кол. на исполнение КЖИ.44.0.0 —	-01	Примечание
С							
				Документация			
А3			КЖ.И. 00.0.0ТУ	Технические условия			
				Детали			
Б4		1	КЖИ.44.0.1	Ф16АIII ГОСТ5781-82* ℓ=2550	1		4.02 кг
Б4			КЖИ.44.0.2	Ф10АIII ГОСТ5781-82* ℓ=2550		1	1.57кг
Б4		2	КЖИ.44.0.3	Ф10АIII ГОСТ5781-82* ℓ=2550	1	1	1,57кг
Б4		3	КЖИ.44.0.4	Ф10АI ГОСТ5781-82* ℓ=400	17	9	0,25кг

Обозначение	Марка	Размеры Amm	Размеры n	Масса, кг
КЖ.И. 44.0.0	КР-1	150	14	9.84
-0.1	КР-2	300	8	5.39

Привязан

Инв. №

Взам. инв. № | Подпись и дата | Инв. № подл.

503-7-12.88-КЖ.И. 44.0.0

Н. контр.	Паслюченков		14.09.88
ГИП	Чубоксарова		14.09.88
Нач. отд.	Дроханов		14.09.88
Гл. констр.	Павлюченков		14.09.88
Рук. груп.	Еремина		14.09.88
Ст. инж.	Салтыкова		14.09.88
Инженер	Галактионова		14.09.88

Каркас КР (КР1, КР2)

Стадия	Масса	Масштаб
РП	см таб.	—
Лист 1	Листов 1	

СОЮЗДОРПРОЕКТ г. Москва

Копировал

Формат А3

Формат	Зона	Поз.	Обозначение	Наименование	Количество на исполнение -КЖИ 45.0.0.											Примечание
					-	-01	-02	-03	-04	-05	-06	-07	-08	-09	-10	
				Документация												
А3			-КЖИ.00.0.0ТУ	Технические условия												
				Детали												
		1		Ф18А-III ГОСТ 5781-82*												
Б4			-КЖИ.45.0.1	ℓ=4490	1											9,0кг
Б4			-КЖИ.45.0.2	ℓ=3290		1										6,6кг
Б4			-КЖ.И.45.0.3	ℓ=1580						1						3,2кг
				Ф14А-III ГОСТ 5781-82*												
Б4			-КЖИ.45.0.4	ℓ=4740					1							5,7кг
Б4			-КЖ.И.45.0.5	ℓ=4350							1					5,3кг
Б4			-КЖ.И.46.0.6.	ℓ=4030								1				4,9кг
Б4			-КЖИ.45.0.7	ℓ=3680			1									4,5кг
Б4			-КЖ.И.45.0.8	ℓ=3290				1								4,0кг
Б4			-КЖ.И.45.0.9	ℓ=3050											1	3,7кг
Б4			-КЖ.И.45.0.10	ℓ=2760									1			3,3кг
Б4			-КЖИ 45.0.11	ℓ=2200										1		2,7кг
		2		Ф10А-III ГОСТ 5781-82*												
Б4			-КЖ.И.45.0.12	ℓ=4740					1							2,9кг
Б4			-КЖ.И.45.0.13	ℓ=4490	1											2,8кг
Б4			-КЖ.И.45.0.14	ℓ=4350							1					2,7кг
Б4			-КЖ.И.45.0.15	ℓ=4030								1				2,5кг
Б4			-КЖ.И.45.0.16	ℓ=3680			1									2,3кг
Б4			-КЖИ.45.0.17	ℓ=3290		1		1								2,0кг
Б4			-КЖ.И.45.0.18	ℓ=3050											1	1,9кг
Б4			-КЖИ.45.0.19	ℓ=2760									1			1,7кг
Б4			-КЖИ.45.0.20	ℓ=2200										1		1,4кг
Б4			-КЖ.И.45.0.21	ℓ=1580						1						1,0кг
		3		Ф10А-I ГОСТ 5781-82*												
Б4			-КЖ.И.45.0.22	ℓ=400	30	22	25	22	32	11	29	27	19	15	21	0,25кг

Инв.№ подл. | Подпись и дата | Взам. инв.№

Привязан

Инв. № —

Н.контр.	Павлюченков		14.09.88
ГИП	Чубоксарова		14.09.88
Нач.отд.	Дроханов		14.09.88
Гл.констр.	Павлюченков		14.09.88
Рук.бриг.	Еремина		14.09.88
Ст.инж.	Салтыкова		14.09.88
Инженер	Галактионова		14.09.88

503-7-12.88-КЖ.И. 45.0.0.

Каркас КР

(КР5 ÷ КР15)

Стадия	Лист	Листов
РП	1	1

СОЮЗДОРПРОЕКТ г.Москва

Копировал

Формат А3

Альбом 5

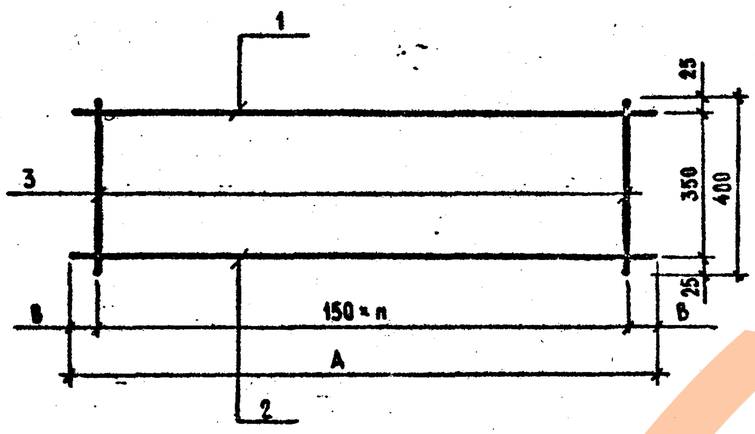

Обозначение	Марка	Размеры			Масса, кг
		A	B	n	
-КЖ.И. 45.00	КР5	4490	70	29	19,3
-01	КР6	3290	70	21	14,1
-0.2	КР7	3680	40	24	13,05
-0.3	КР8	3290	70	21	11,5
-0.4	КР9	4740	45	31	16,6
-0.5	КР10	1580	40	10	6,95
-0.6	КР11	4350	75	28	15,25
-0.7	КР12	4030	65	26	14,15
-0.8	КР13	2760	30	18	9,75
-0.9	КР14	2200	50	14	7,85
-10	КР15	3050	25	20	10,85

Привязан

Инв. №

Взам. инв. № | Подпись и дата | Инв. № подл.

503-7-12.88-КЖ.И 45.00.СБ

Н. контр.	Павлюченков		14.09.88
ГИП	Чубоксарова		14.09.88
Нач. отд.	Дроханов		14.09.88
Гл. констр.	Павлюченков		14.09.88
Рук. бриг.	Еремина		14.09.88
Ст. инж.	Салтыкова		14.09.88
Инженер	Галактионова		14.09.88

Каркас КР
(КР5 ÷ КР15)
Сборочный чертеж

Стадия	Масса	Масштаб
РП	см табл.	–
Лист 1	Листов 1	

Союздорпроект
г. Москва

Копировал:

Формат А3

Альбом 5

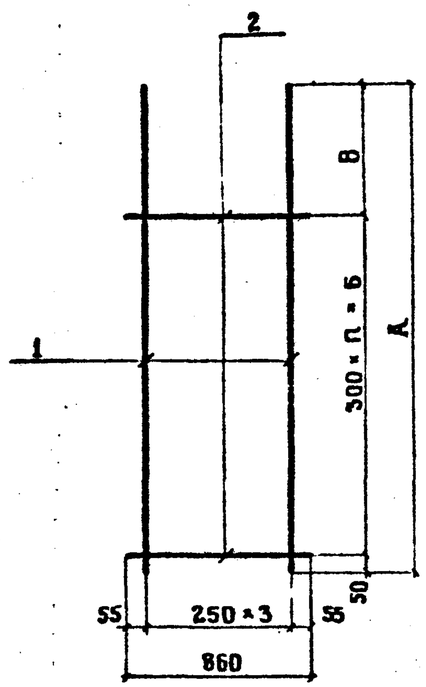

Формат	Зона	Поз.	Обозначение	Наименование	Кол. на испол. -КЖ.И 46.00 —	01	Примечание
				Документация			
А3			-КЖ.И.00.0.0.ТУ	Технические условия			
				Детали			
		1		⌀ 12 А-III ГОСТ 5781-82*			
Б4			-КЖ.И.46.0.1	ℓ = 3920		4	3,48 кг
Б4			-КЖ.И.46.0.2	ℓ = 3260	4		2,9 кг
		2	-КЖ.И.46.0.3	⌀ 8 А-III ГОСТ 5781-82*			
Б4				ℓ = 860	8	10	0,34 кг

Обозначение	Марка	Размеры А	Б	В	П	Масса, кг
-КЖ.И.46.0.0	КР 16	3920	3870	1170	9	14,3
-01	КР 17	3260	3210	1110	7	17,3

Привязан

Инв. №

503-7-12.88 -КЖ.И.46.0.0

Н. контр.	Павлюченков		14.09.88
ГИП	Чубоксарова		14.09.88
Нач. отд.	Дроханов		14.09.88
Гл. конс.	Павлюченков		14.09.88
Рук. бриг.	Еремина		14.09.88
Ст. инж.	Салтыкова		14.09.88
Инженер	Галактионова		14.09.88

Каркас КР (КР 16, КР 17)

Стадия	Масса	Масштаб
РП	см. табл.	
Лист 1	Листов 1	

Союздорпроект г. Москва

Инв. № подл. | Подпись и дата | Взам. инв. №

Копировал

Формат А3

https://zavodjbi.com/
ЗАВОД ЖБИ

АЛЬБОМ 5

Формат	Зона	Поз.	Обозначение	Наименование	Количество на исполнение КЖ.И.47.0.0 —	-01	-02	-03	-04	-05	-06	-07	-08	-09	-10	-11	-12	-13	-14	-15	-16	-17	-18	Примечание
				ДОКУМЕНТАЦИЯ																				
А3			— КЖ.И.00.0.ОТУ	ТЕХНИЧЕСКИЕ УСЛОВИЯ																				
				ДЕТАЛИ																				
		1		ф 18 А-III ГОСТ 5781-82*																				
Б4			— КЖ.И.47.0.1	ℓ = 6880	2																			13,76 кг
Б4			— КЖ.И.47.0.2	ℓ = 5300		2																		10,6 кг
Б4			— КЖ.И.47.0.3	ℓ = 3770				2																7,54 кг
				ф 12 А-III ГОСТ 5781-82*																				
Б4			— КЖ.И.47.0.4	ℓ = 6880					2						2						2			6,11 кг
Б4			— КЖ.И.47.0.5	ℓ = 6610								2												5,87 кг
Б4			— КЖ.И.47.0.6	ℓ = 6350													2		2					5,64 кг
Б4			— КЖ.И.47.0.7	ℓ = 5330																		2		4,73 кг
Б4			— КЖ.И.47.0.8	ℓ = 5300			2				2													4,71 кг
Б4			— КЖ.И.47.0.9	ℓ = 4950									2											4,4 кг
Б4			— КЖ.И.47.0.10	ℓ = 3770						2														3,35 кг
Б4			— КЖ.И.47.0.11	ℓ = 3710												2								3,29 кг
Б4			— КЖ.И.47.0.12	ℓ = 3600																2				3,2 кг
Б4			— КЖ.И.47.0.13	ℓ = 3040										2										2,7 кг
Б4			— КЖ.И.47.0.14	ℓ = 2740														2						2,43 кг
Б4			— КЖ.И.47.0.15	ℓ = 1270																			2	1,13 кг
		2		ф 12 А I ГОСТ 5781-82*																				
Б4			— КЖ.И.47.0.16	ℓ = 400	42	35	35	22																0,36 кг
				ф 10 А I ГОСТ 5781-82*																				
Б4			— КЖ.И.47.0.17	ℓ = 500												18	34	19	42	23	42	36		0,31 кг
Б4			— КЖ.И.47.0.18	ℓ = 400					42	21	35	45	32	21	45								5	0,25 кг

Взам. инв. №

Подпись и дата

Инв. № подл.

Привязан

Инв. №

Н. контр.	Павлюченков		14.09.88
ГИП	Чубоксаров		14.09.88
Нач. отд.	Дроханов		14.09.88
Гл. констр.	Павлюченков		14.09.88
Рук. бриг.	Еремина		14.09.88
Ст. инж.	Саатыкова		14.09.88
Инженер	Галактионова		14.09.88

503-7-12.88-КЖ.И.47.0.0

Каркас КР (КР 18 ÷ КР 36)

Стадия	Лист	Листов
РП	1	1

Союздорпроект г. Москва

Копировал

Формат А3

ЗАВОД ЖЕЛЕЗОБЕТОНИ

Альбом 5

Рис 1

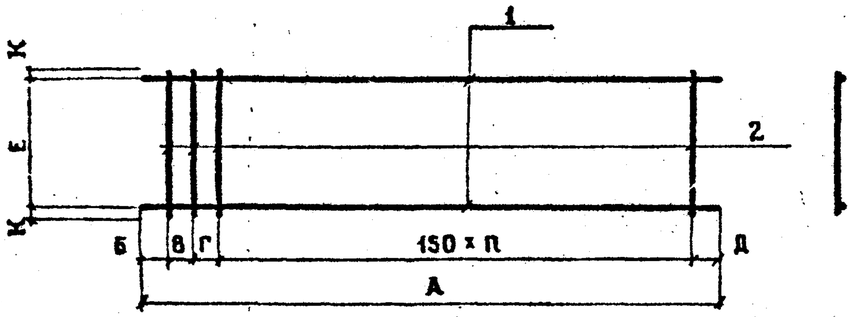

Рис. 2

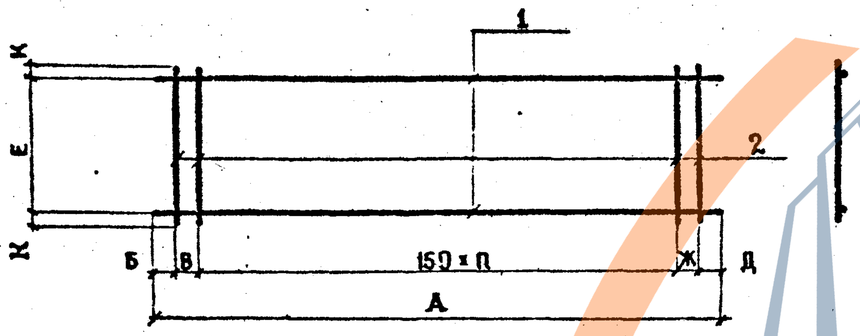

Обозначение	Марка	Размеры									Рис.	Масса, кг
		А	Б	В	Г	Д	Е	Ж	К	П		
–КЖ.И.47.0.0	КР 18	6880	580			150	320		40	41	1	42.64
–01	КР 19	5300	150	100		150	320	100	40	32	2	33.8
–02	КР 20	5300	150	100		150	320	100	40	32	2	22.02
–03	КР 21	3770	580			40	320		40	21	1	35.44
–04	КР 22	6880	200	100		580	320		40	40	1	22.72
–05	КР 23	3770	570			200	320		40	20	1	11.95
–06	КР 24	5300	135	100	130	135	320		40	32	1	18.17
–07	КР 25	6610	25	110		25	320		40	43	1	23.0
–08	КР 26	4950	150			150	320		40	31	1	16.8
–09	КР 27	3040	20			20	320		40	20	1	10.65
–10	КР 28	6880	150			20	320	110	40	44	2	23.72
–11	КР 29	3710	580			580	350		25	17	1	11.1
–12	КР 30	6350	850			580	350		25	33	1	19.78
–13	КР 31	2740	20			20	350		25	18	1	9.61
–14	КР 32	6350	150			50	350		25	41	1	21.78
–15	КР 33	3600	150			150	350		25	22	1	12.15
–16	КР 34	6880	580			150	350		25	41	1	22.77
–17	КР 35	5330	50			30	350		25	35	1	18.46
–18	КР 36	1270	30			640	320		40	4	1	3.51

Инв. № подл. | Подпись и дата | Взам. инв. №

Привязан

Инв. №

Н. контр.	Павлюченков		14.09.88
ГИП	Чубоксарова		14.09.88
Нач. отд.	Дроханов		14.09.88
Гл. конст.	Павлюченков		14.09.88
Рук. бриг.	Еремина		14.09.88
Ст. инж.	Слатыкова		14.09.88
Инженер	Галактионова		14.09.88

503-7-12.88-КЖ.И.47.0.ОСБ

Каркас КР (КР 18 ÷ КР 36) Сборочный чертеж

Стадия	Масса	Масштаб
РП	см. табл.	
Лист 1	Листов 1	

Союздорпроект г. Москва

Копировал

Формат А3

Альбом 5

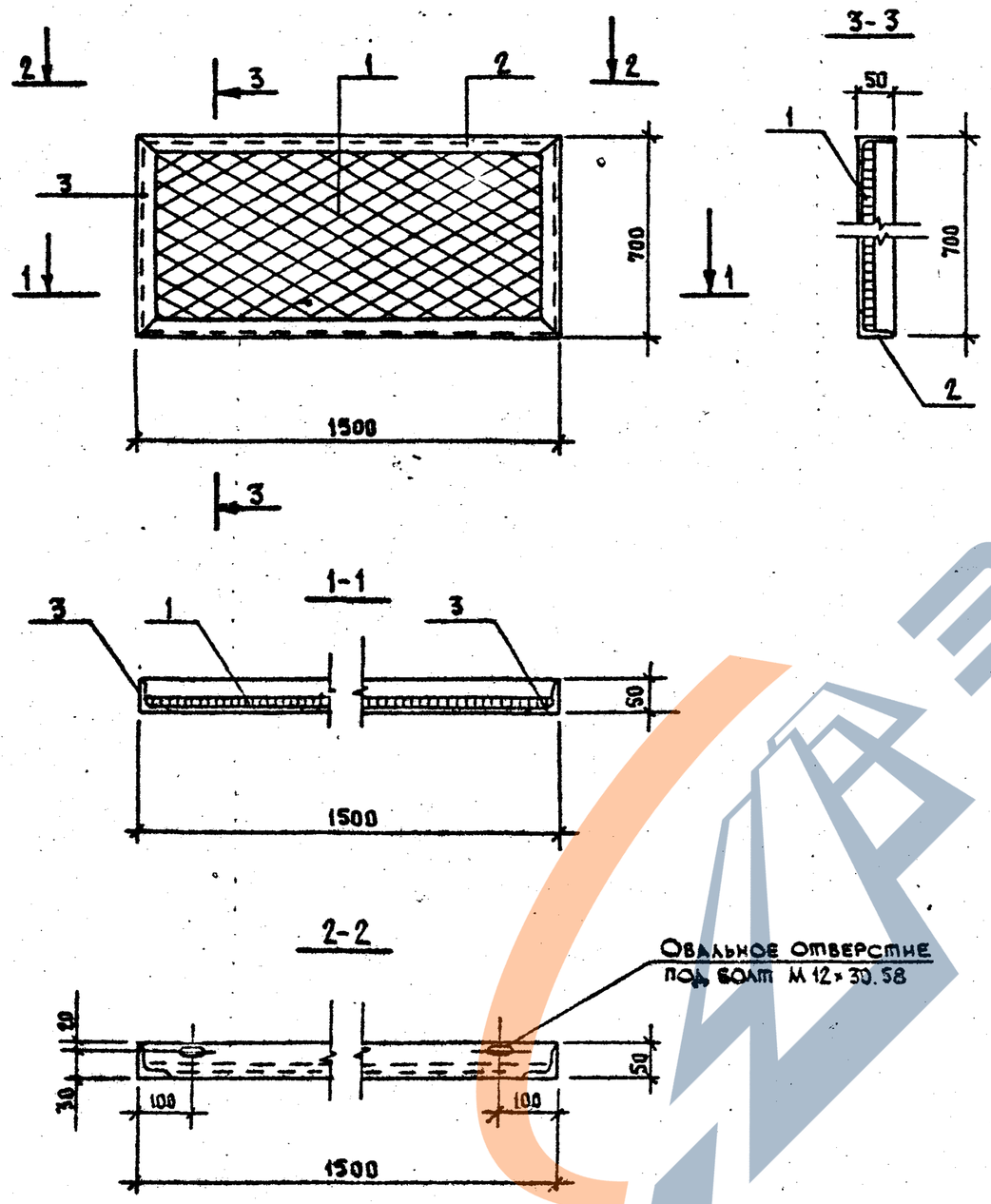

Формат	Зона	Поз.	Обозначение	Наименование	Кол.	Примечание
				Документация		
			-КЖ.И.00.0.0.ТУ	Технические условия		
				Сборочные единицы		
		1	ГОСТ 5336-80*	Сетка № 20×1,6	1	2,3кг
				Детали		
				Уголок $\frac{Б-50\times50\times5\ ГОСТ\ 8509-86}{ВСт3кп2\ ГОСТ\ 535-79*}$		
		2	-КЖ.И.48.0.1	ℓ=1500	2	5,7кг
		3	-КЖ.И.48.0.2	ℓ=700	2	2,5кг

Привязан

Инв.№

503-7-12.88 -КЖ.И.48.0.0

Н.контр.	Павлюченков		14.09.88
ГИП	Чубоксарова		14.09.88
Нач.отд.	Дроханов		14.09.88
Гл.констр	Павлюченков		14.09.88
Рук.брига	Еренина		14.09.88
Ст. инж.	Салтыкова		14.09.88
Инженер	Галактионова		14.09.88

Решетка
РШ1

Стадия	Масса	Масштаб
РП	18.7	
Лист 1	Листов 1	

СОЮЗДОРПРОЕКТ
г.Москва

Инв.N подл. | Подпись и дата | Взам.инв.N

Копировал

Формат А3

ЗАВОД ЖБИ

Альбом 5

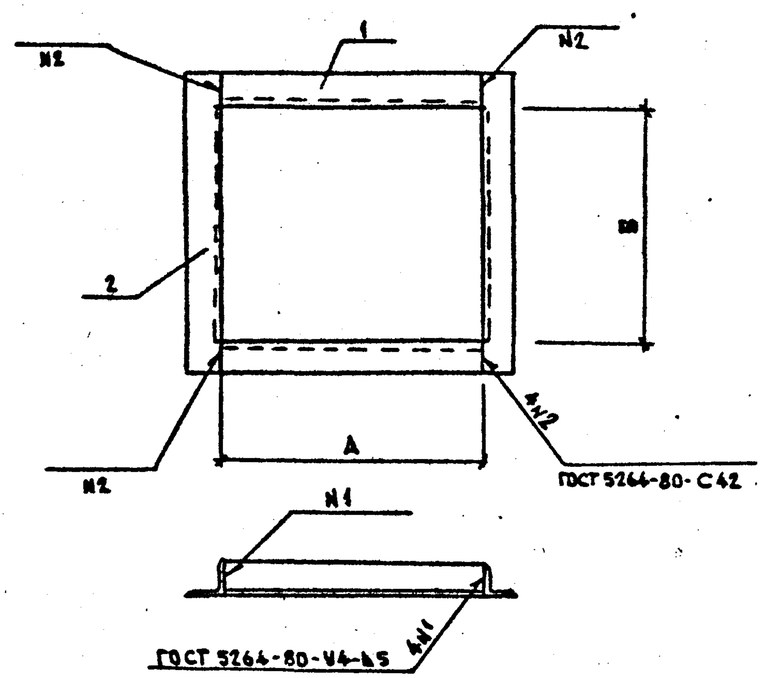

Обозначение	Марка	Размеры, мм А	Размеры, мм Б	Масса кг
-КЖ.И.49.0.0	РМ3	710	710	14,9
-01	РМ4	550	550	11,9
-02	РМ5	700	600	4,8
-03	РМ6	300	300	7,0
-04	РМ7	330	330	7,6
-05	РМ8	600	600	12,8
-06	РМ9	1650	950	26,2

Формат	Зона	Поз.	Обозначение	Наименование	Кол. на исполнение -КЖ.И.49.00 —	-01	-02	-03	-04	-05	-06	Примеч.
				Документация								
А3			-КЖ.И.00.0.0ТУ	Технические условия								
				Детали								
		1		Уголок $\frac{Б-63\times63\times5\ ГОСТ\ 8509-86}{ВСт3кп2\ ГОСТ\ 535-79*}$								
Б4			-КЖ.И.49.0.1	ℓ = 710	2							3,41кг
Б4			-КЖ.И.49.0.2	ℓ = 550		2						2,65кг
Б4			-КЖ.И.49.0.3	ℓ = 700			2					3,37кг
Б4			-КЖ.И.49.0.4	ℓ = 300				2				1,44кг
Б4			-КЖ.И.49.0.5	ℓ = 330					2			1,58кг
Б4			-КЖ.И.49.0.6	ℓ = 600						2		2,89кг
Б4			-КЖ.И.49.0.7	ℓ = 1650							2	7,94кг
		2		Уголок $\frac{Б-63\times63\times5\ ГОСТ\ 8509-86}{ВСт3кп2\ ГОСТ\ 535-79*}$								
Б4			-КЖ.И.49.0.8	ℓ = 836	2							4,02кг
Б4			-КЖ.И.49.0.9	ℓ = 676		2						3,25кг
Б4			-КЖ.И.49.0.10	ℓ = 826			2					3,97кг
Б4			-КЖ.И.49.0.11	ℓ = 426				2				2,05кг
Б4			-КЖ.И.49.0.12	ℓ = 456					2			2,19кг
Б4			-КЖ.И.49.0.13	ℓ = 726						2		3,49кг
Б4			-КЖ.И.49.0.14	ℓ = 1776							2	8,54кг

Привязан

Инв. №

503-7-12.88 -КЖ.И.49.0.0

Н.контр.	Павлюченков		14.09.88
ГИП	Чубоксарова		14.09.88
Нач.отд.	Дроханов		14.09.88
Гл.констр	Павлюченков		14.09.88
Рук.бриг.	Еремина		14.09.88
Ст.инж.	Салтыкова		14.09.88
Инженер	Алексеева		14.09.88

Рама РМ (РМ3 ÷ РМ9)

Стадия	Масса	Масштаб
РП	см. табл.	
Лист 1	Листов 1	

СОЮЗДОРПРОЕКТ г.Москва

Взам.инв.№ | Подпись и дата | Инв.№ подл.

Копировал

Формат А3

Альбом 5

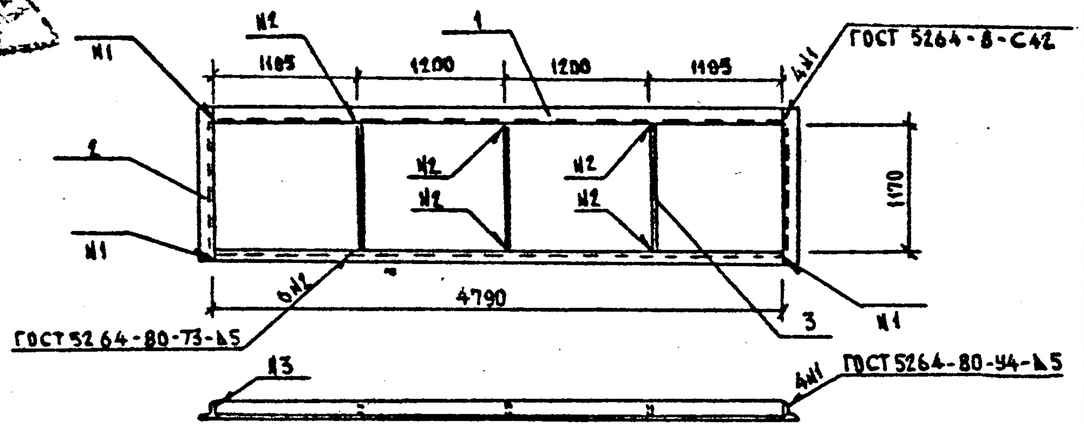

Формат	Зона	Поз.	Обозначение	Наименование	Кол.	Примечание
				Документация		
А3			-КЖ.И.00.0.ОТУ	Технические условия		
				Детали		
Б4		1	-КЖ.И.50.0.1	Уголок $\frac{Б\text{-}100\times100\times8\ ГОСТ\ 8509\text{-}86}{ВСт3кп2\ ГОСТ\ 535\text{-}79^*}$ $\ell=4790$	2	58,44
Б4		2	-КЖ.И.50.0.2	Уголок $\frac{Б\text{-}100\times100\times8\ ГОСТ\ 8509\text{-}86}{ВСт3кп2\ ГОСТ\ 535\text{-}79^*}$ $\ell=1370$	2	16.7
Б4		3	-КЖ.И.50.0.3	Лист $\frac{Б\text{-}ПК\text{-}0\text{-}8\ ГОСТ\ 19903\text{-}74^*}{ВСТ3кп2\ ГОСТ\ 14637\text{-}79^*}$ 100×50	3	0,31

Привязан

Инв.№

Н.контр.	Павлоченков		14.09.88
ГИП	Чуковскаров		14.09.88
Нач.отд.	Дохлинов		14.09.88
Гл.конст.	Павлоченков		14.09.88
Рук.бриг.	Еремкин		14.09.88
Ст.инж.	Солтыкова		14.09.88
Инженер	Алексеева		14.09.88

503-7-12.88 -КЖ.И.50.0.0

Рама РМ 10

Стадия	Масса	Масштаб
РП	151,2	1:50

Лист 1 Листов 1

СОЮЗДОРПРОЕКТ
г. Москва

Взам.инв.№ | Подпись и дата | Инв.№ подл.

Калькерная

Формат А4

https://zavodjbi.com/

Альбом 5

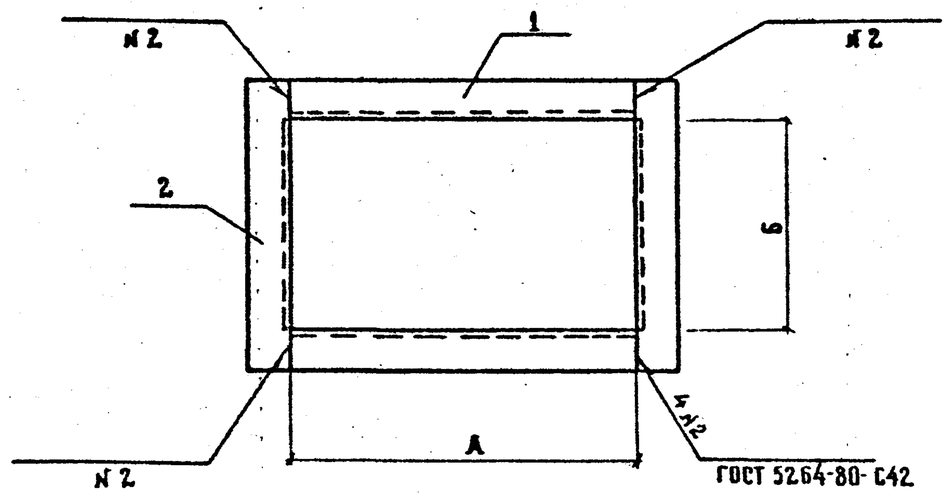

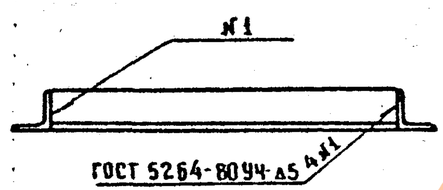

Формат	Зона	Поз.	Обозначение	Наименование	Кол. на исполнение КЖ.И.51.0.0 —	-01	-02	-03	Примечание
				ДОКУМЕНТАЦИЯ					
А3			-КЖ.И.00.0.0 ТУ	Технические условия					
				ДЕТАЛИ					
		1		Уголок $\frac{Б\text{-}70\times70\times6\ ГОСТ\ 8509\text{-}86}{ВСт3кп2\ ГОСТ\ 535\text{-}79^*}$					
Б4			-КЖ.И.51.0.1	ℓ = 200	2	2			1,2 кг
Б4			-КЖ.И.51.0.2	ℓ = 350			2		2,1 кг
Б4			-КЖ.И.51.0.3	ℓ = 850				2	5,1 кг
		2		Уголок $\frac{Б\text{-}70\times70\times63\ ГОСТ\ 8509\text{-}86}{ВСт3кп2\ ГОСТ\ 535\text{-}79^*}$					
Б4			-КЖ.И.51.0.4	ℓ = 290	2				1,7 кг
Б4			-КЖ.И.51.0.5	ℓ = 390		2			2,3 кг
Б4			-КЖ.И.51.0.6	ℓ = 490			2	2	2,9 кг

Обозначение	Марка	Размеры, мм А	Размеры, мм Б	Масса кг
-КЖ.И.51.0.0	РМ 11	200	150	5,95
-01	РМ 12	200	250	7.16
-02	РМ 13	350	350	10,2
-03	РМ 14	850	350	16.27

Привязан

Инв. №

Н. контр.	Плавоченков		14.09.88
ГИП	Чубоксарова		14.09.88
Нач.отд.	Дроханов		14.09.88
Гл. констр.	Плавоченков		14.09.88
Рук. бриг.	Еремина		14.09.88
Ст. инж.	Саак...кова		14.09.88
Инженер	Глаактионова		14.09.88

503-7-12.88 — КЖ.И.51.0.0

РАМА РМ
(РМ 11 ÷ РМ 14)

Стадия	Масса	Масштаб
РП	см. табл.	
Лист 1	Листов 1	

Союздорпроект
г. Москва

Инв. № подл. | Подпись и дата | Взам. инв. №

Альбом 5

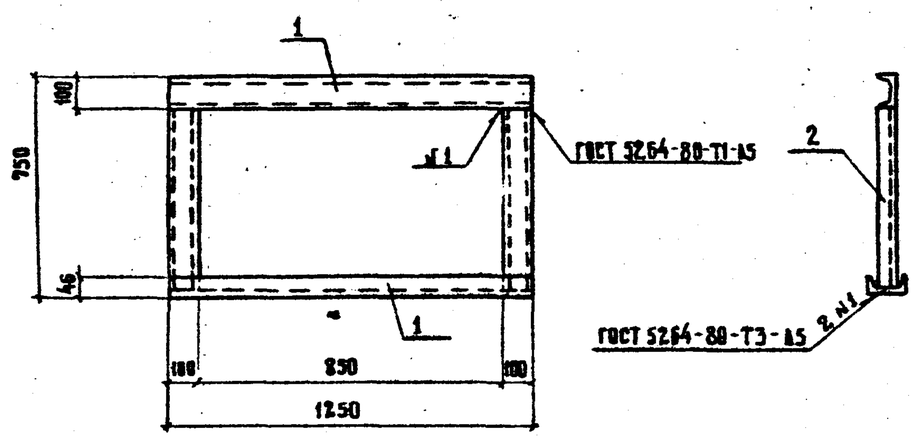

Формат	Зона	Поз.	Обозначение	Наименование	Кол.	Примечание
				Документация		
А3			— КЖ.И.00.0.0ТУ	Технические условия		
				Детали		
				Швеллер $\frac{10\ ГОСТ\ 8240-86^*}{ВСт3кп2\ ГОСТ\ 535-79^*}$		
БЧ		1	— КЖ.И.52.0.1	ℓ = 1250	2	10.7 кг
БЧ		2	— КЖ.И.52.0.2	ℓ = 646	2	5,6 кг

Взам. инв. № | Подпись и дата | Инв. № подл.

Привязан

Инв. №

503-7-12.88 — КЖ.И.52.0.0

Н. контр.	Павлюченков		14.09.88
ГИП	Чубоксарова		14.09.88
Нач. отд.	Дроханов		14.09.88
Гл. констр.	Павлюченков		14.09.88
Рук. бриг.	Еремина		14.09.88
Ст. инж.	Салтыкова		14.09.88
Инженер	Федотова		14.09.88

Рама РМ15

Стадия	Масса	Масштаб
РП	см. таблицу	
Лист 1	Листов 1	

Союздорпроект г. Москва

Копировал:

Формат А4

Альбом 5

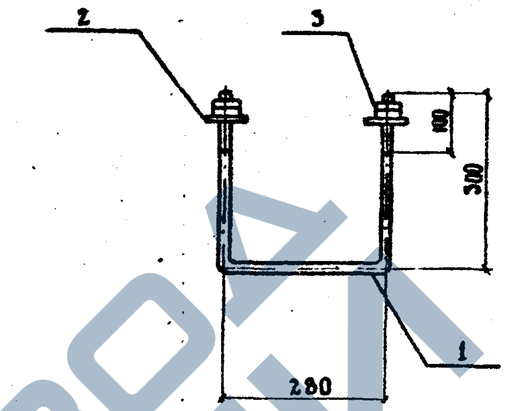

Формат	Зона	Поз.	Обозначение	Наименование	Кол.	Примечание
				Документация		
А3			— КЖ.И.00.0.0ТУ	Технические условия		
				Детали		
		1	— КЖ.И.53.0.1	Круг $\frac{В20\ ГОСТ\ 2590-71^*}{ВСТ3кп2\ ГОСТ\ 535-79^*}$	1	2,2 кг
БЧ				ℓ = 880		
				Стандартные изделия		
		2		Шайба М20 ГОСТ 24379.1-80	2	0,076 кг
		3		Гайка М20-6Н.5 ГОСТ 5915-70*	4	0,053 кг

Взам. инв. № | Подпись и дата | Инв. № подл.

Привязан

Инв. №

503-7-12.88 — КЖ.И.53.0.0

Н. контр.	Павлюченков		14.09.88
ГИП	Чубоксарова		14.09.88
Нач. отд.	Дроханов		14.09.88
Гл. констр.	Павлюченков		14.09.88
Рук. бриг.	Еремина		14.09.88
Ст. инж.	Салтыкова		14.09.88
Инженер	Галактионова		14.09.88

Изделие закладное МН1

Стадия	Масса	Масштаб
РП	2.57	1:10
Лист 1	Листов 1	

Союздорпроект г. Москва

Копировал:

Формат А4

Завод ЖБИ

Альбом 5

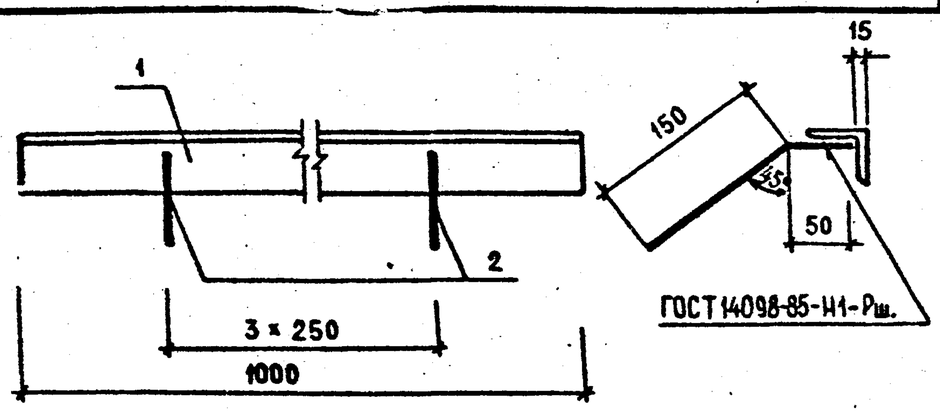

Формат	Зона	Поз.	Обозначение	Наименование	Кол.	Примечание
				Документация		
А3			-КЖИ.00.0.0ТУ	Технические условия		
				Детали		
		1	-КЖ.И 54.0.1	Уголок $\frac{Б\text{-}50\times50\times5\ ГОСТ\ 8509-86}{В\ Ст\ 3\ кп2\ ГОСТ\ 535-79^*}$		
Б4				ℓ=1000	1	3,8 кг
Б4		2	-КЖИ 54.0.2	Ø8А-III ГОСТ 5781-82* ℓ=200	4	0,1 кг

Привязан

Инв. №

Н.контр.	Павлюченков		14.09.88
ГИП	Чубоксарова		14.09.88
Нач.отд.	Дроханов		14.09.88
Гл.констр.	Павлюченков		14.09.88
Рук.бр.	Еремина		14.09.88
Вед.инж.	Зотова		14.09.88
Инженер	Галактионова		14.09.88

503-7-12.88-КЖ.И.54.0.0.

Изделие закладное МН2

Стадия	Масса	Масштаб
РП	4,20	1:5
Лист 1	Листов 1	

СОЮЗДОРПРОЕКТ г. Москва

Копировал

Формат А4

Альбом 5

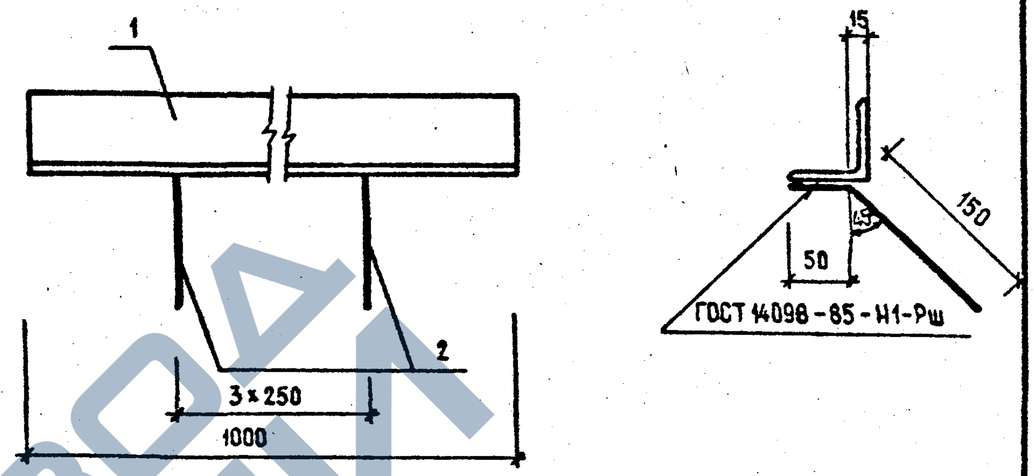

Формат	Зона	Поз.	Обозначение	Наименование	Кол.	Примечание
				Документация		
А3			-КЖИ.00.0.0ТУ	Технические условия		
				Детали		
		1	-КЖ.И.55.0.1	Уголок $\frac{Б\text{-}63\times63\times5\ ГОСТ\ 4509-86}{В\ Ст\ 3\ кп2\ ГОСТ\ 533-79^*}$		
Б4				ℓ=1000	1	4,8 кг
Б4		2	-КЖИ.55.0.2	Ø8А-III ГОСТ 5781-82* ℓ=200	4	0,1 кг

Привязан

Инв. №

Н.контр.	Павлюченков		14.09.88
ГИП	Чубоксарова		14.09.88
Нач.отд.	Дроханов		14.09.88
Гл.констр.	Павлюченков		14.09.88
Рук.бр.	Еремина		14.09.88
Вед.инж.	Зотова		14.09.88
Инженер	Галактионова		14.09.88

503-7-12.88-КЖ.И.55.0.0.

Изделие закладное МН3

Стадия	Масса	Масштаб
РП	5,20	1:5
Лист 1	Листов 1	

СОЮЗДОРПРОЕКТ г. Москва

Копировал:

Формат А4

https://zavodjbi.com/
ЗАВОД ЖБИ

№ 2 ОБЗОР-ПРОЕКТ ИНСТИТУТ

АЛБОМ 5

Рис.1

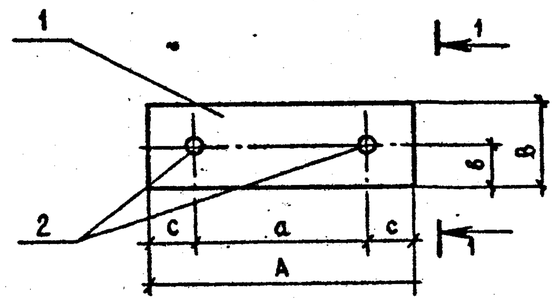

Рис.2

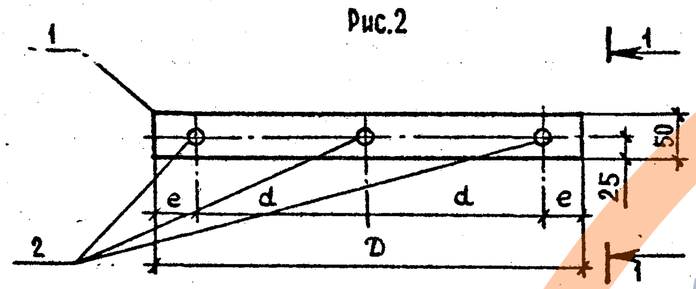

1-1

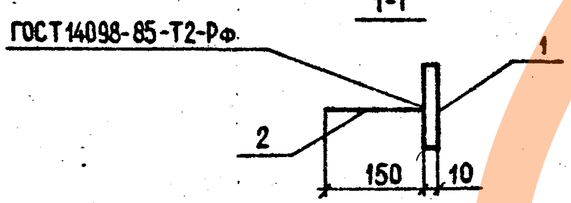

Формат	Зона	Поз.	Обозначение	Наименование	Кол. на исполн. -КЖ.И.56.0.0					Примечание
					-	-01	-02	-03	-04	
				Документация						
А3			-КЖ.И.00.0.0ТУ	Технические условия						
				Детали						
		1		Лист $\frac{Б-ПН-0-10.0\ ГОСТ\ 19903-74^*}{ВСТ3ПС6\ ГОСТ\ 14637-79}$						
Б4			-КЖ.И.56.0.1	300×100	1					2,4 кг
Б4			-КЖ.И.56.0.2	210×120		1				2,0 кг
Б4			-КЖ.И.56.0.3	220×50			1			0,9 кг
Б4			-КЖ.И.56.0.4	510×50				1		2,0 кг
Б4			-КЖ.И.56.0.5	600×50					1	2,4 кг
		2	-КЖ.И.56.06	⌀ 8 А-III ГОСТ5781-82*						
Б4				ℓ = 150	2	2	2	3	3	0,1кг

Обозначение	Марка	Рис.	Размеры, (мм)								Масса, кг
			A	B	D	a	b	c	d	e	
-КЖ.И.56.0.0	МН4	1	300	100	-	200	50	50	-	-	2.6
-01	МН3	1	210	120	-	160	50	25	-	-	2.2
-02	МН6	1	220	50	-	150	25	30	-	-	1.1
-03	МН7	2	-	-	510	-	-	-	200	55	2.3
-04	МН8	2	-	-	600	-	-	-	250	50	2.7

Привязан

Инв. №

Н.контр.	Павлюченков		14.09.88
ГИП	Чубоксарова		14.09.88
Нач.отд.	Дроханов		14.09.88
Гл.спец.	Павлюченков		14.09.88
Рук.бр.	Еремина		14.09.88
Вед.инж.	Зотова		14.09.88
Инженер	Галактионова		14.09.88

503-7-12.88-КЖ.И.56.0.0

Изделие закладное МН (МН4 ÷ МН8)

Стадия	Масса	Масштаб
РП	см. табл.	
Лист 1	Листов 1	

СОЮЗДОРПРОЕКТ г.Москва

Копировал: Формат А3

Инв. № подл. | Подпись и дата | Взам. инв. №

ЗАВОД ЛЕВА

Альбом V

Рис.1

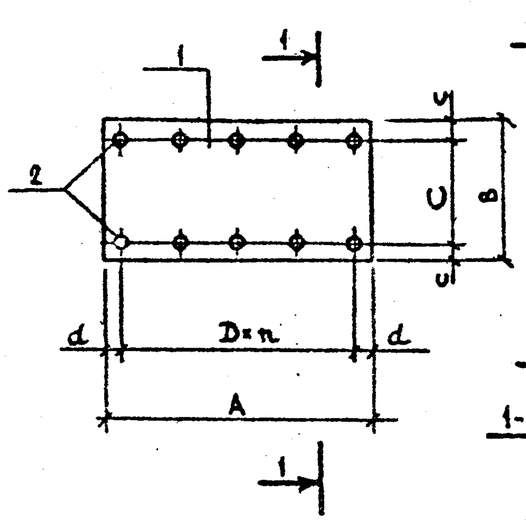

Рис.2

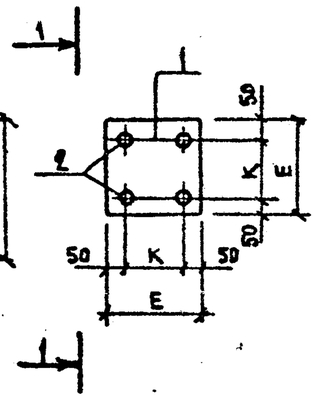

1-1

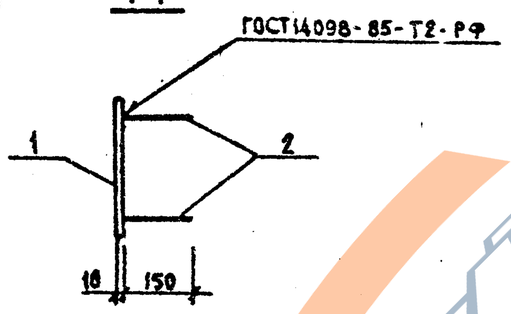

Формат	Зона	Поз.	Обозначение	Наименование	Кол. на исполнение -КЖ.И.57.0.0 —	-01	-02	-03	-04	-05	Примечание
				Документация							
А3			-КЖ.И.0.0.0ТУ	Технические условия							
				Детали							
		1		Лист $\frac{Б\text{-}ПН\text{-}0\text{-}10.0\ ГОСТ\ 19903\text{-}74^*}{ВСт3пс6\ ГОСТ\ 14637\text{-}79}$							
Б4			-КЖ.И.57.0.1	200 × 200						1	3,2кг
Б4			-КЖ.И.57.0.2	300 × 300					1		7,1кг
Б4			-КЖ.И.57.0.3	280 × 510	1						11,2кг
Б4			-КЖ.И.57.0.4	450 × 510		1					18,0кг
Б4			-КЖ.И.57.0.5	450 × 750				1			26,5кг
Б4			-КЖ.И.57.0.6	280 × 950			1				20,9кг
		2	-КЖ.И.57.07	⌀8А-III ГОСТ 5781-82*	6	6	10	8	4	4	0,1кг
Б4				ℓ = 150							

Обозначение	Марка	Рис.	Размеры, мм A	B	C	D	c	d	n	k	E	Масса, кг
-КЖ.И.57.00	МН9	1	510	280	180	200	50	55	2	—	—	11,8
-01	МН10	1	510	450	300	200	75	55	2	—	—	18,6
-02	МН11	1	950	280	180	200	50	75	4	—	—	21,9
-03	МН12	1	750	450	300	200	75	75	3	—	—	27,3
-04	МН13	2	—	—	—	—	—	—	—	200	300	7,5
-05	МН14	2	—	—	—	—	—	—	—	100	200	3,6

Привязан

Инв.№

503-7-12.88-КЖ.И.57.0.0

Н.контр.	Павлоченков		14.03.88
ГИП	Чубоксарова		14.03.88
Нач.отд.	Дроханов		14.03.88
Гл.констр.	Павлоченков		14.03.88
Рук.бриг.	Ерехина		14.03.88
Вед.инж.	Зотова		14.03.88
Инженер	Галактионова		14.03.88

Изделие закладное МН (МН9 ÷ МН14)

Стадия	Масса	Масштаб
РП	см. табл.	—
Лист 1	Листов 1	

СОЮЗДОРПРОЕКТ г.Москва

Копировал

Формат А3

Взам.инв.№ | Подпись и дата | Инв.№ подл.

Альбом 5

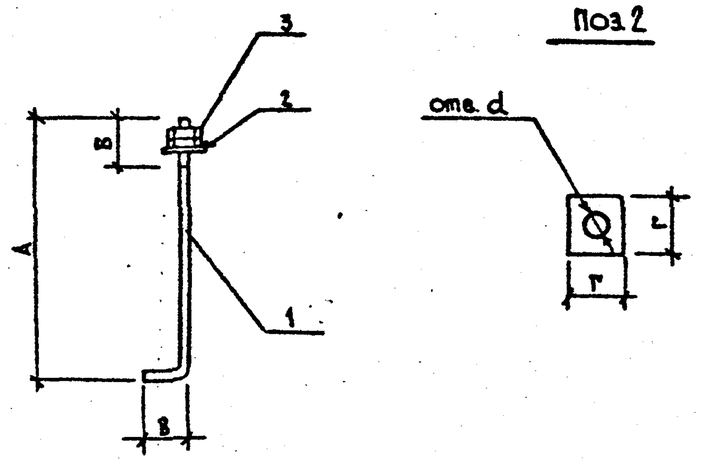

Формат	Зона	Поз.	Обозначение	Наименование	Кол. на исп. -КЖ.И.58.00 —	-01	Примечание
				Документация			
А3			-КЖ.И.00.0.ОТУ	Технические условия			
				Детали			
Б4		1	-КЖ.И.58.0.1	Круг $\frac{В24\ ГОСТ\ 2590-71^*}{ВСт3кп2\ ГОСТ\ 535-79^*}$ ℓ=785	1		2,8кг
			-КЖ.И.58.0.2	Круг $\frac{В10\ ГОСТ\ 2590-71^*}{ВСт3кп2\ ГОСТ\ 535-79^*}$ ℓ=400		1	0,25кг
Б4		2	-КЖ.И.58.0.3	Лист $\frac{Б-ПН-0-8.0\ ГОСТ\ 19903-74^*}{ВСт3кп2\ ГОСТ\ 14637-79}$ 55×55	1		0,2кг
			-КЖ.И.58.0.4	Лист $\frac{Б-ПН-0-3.0\ ГОСТ\ 19903-74^*}{ВСт3кп2\ ГОСТ\ 14637-79}$ 35×35		1	0,03кг
				Стандартные изделия			
		3		Гайка М24-6Н.5 ГОСТ 5915-70*	2		0,11кг
				Гайка М10-6Н.5 ГОСТ 5915-70*		2	0,01кг

Обозначение	Марка	Размеры, мм А	Б	В	Г	d	Масса кг
-КЖ.И.58.00	МН15	710	110	99	55	25	3,22
-01	МН16	360	60	40	35	11	0,30

Привязан

Инв.№

Н.контр.	Павлюченков		14.09.88
ГИП	Чубоксарова		14.09.88
Нач.отд.	Дроханов		14.09.88
Гл.констр	Павлюченков		14.09.88
Рук.брига.	Еремина		14.09.88
Ст.инж.	Саятыкова		14.09.88
Инженер	Галактионова		14.09.88

503-7-12.88-КЖ.И.58.0.0

Изделие закладное МН (МН15, МН16)

Стадия	Масса	Масштаб
РП	СМ таблицу	1:15
Лист 1	Листов 1	

Союздорпроект г.Москва

Копировал

Формат А3

Взам.инв.№ | Подпись и дата | Инв.№ подл.

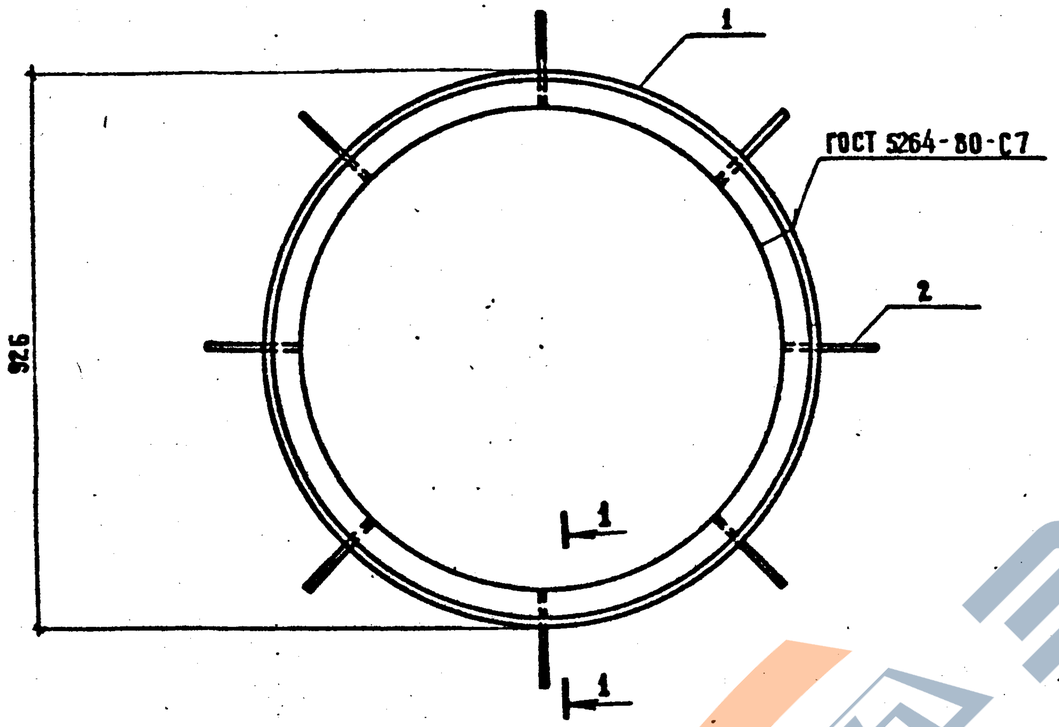

1-1

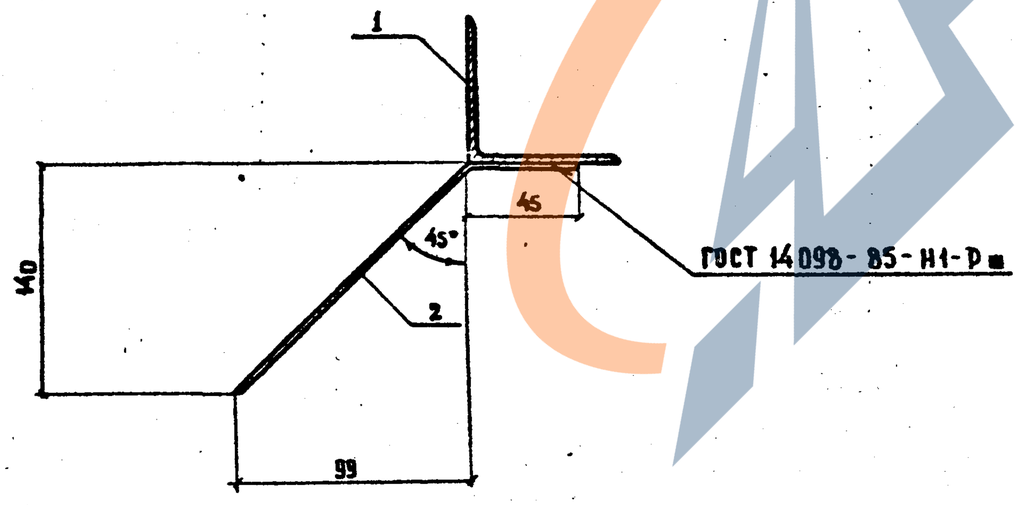

Формат	Зона	Поз.	Обозначение	Наименование	Кол.	Примечание
				Документация		
А3			-КЖ.И.00.0.ТУ	Технические условия		
				Детали		
Б4		1	-КЖ.И.59.0.1	Уголок $\frac{Б\text{-}63\times63\times5\ ГОСТ\ 8509\text{-}86}{ВСт3кп2\ ГОСТ\ 535\text{-}79^*}$		
				ℓ = 2908	1	14.0кг
Б4		2	-КЖ.И.59.0.2	⌀ 10А-III ГОСТ 5781-82*		
				ℓ = 185	8	0.114кг

Привязан

Инв. №

503-7-12.88-КЖ.И.59.0.0

Н. контр.	Павлюченков		14.09.88
ГИП	Чубоксарова		14.09.88
Нач. отд.	Дроханов		14.09.88
Гл. конструктор	Павлюченков		14.09.88
Рук. бриг.	Еремина		14.09.88
Вед. инж.	Зотова		14.09.88
Инженер	Галактионова		14.09.88

Изделие закладное МН 17

Стадия	Масса	Масштаб
РП	14.9	1:10
Лист 1	Листов 1	

Союздорпроект г. Москва

Альбом 6

Инв. № подл. | Подпись и дата | Взам. инв. №

Копировал:

Формат А3

https://zavodgk.com/
ЗАВОД ГКБИ

Альбом 5

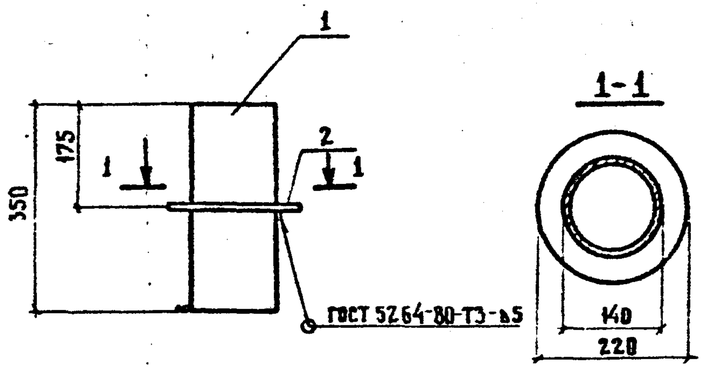

Формат	Зона	Поз.	Обозначение	Наименование	Кол.	Примечание
				Документация		
А3			— КЖ.И.00.0.ОТУ	Технические условия		
				Детали		
Б4		1	— КЖ.И.60.01	Труба $\frac{140\times7\ ГОСТ\ 8734-75^*}{Б-20\ ГОСТ\ 8733-74}$	1	8.04 кг
				ℓ = 350		
Б4		2	— КЖ.И.60.02	Лист $\frac{Б-ПН-0-5.0\ ГОСТ\ 19903-74^*}{ВСт3пс6\ ГОСТ\ 14637-79}$	1	1.1 кг
				40 × 700		

Привязан

Инв. №

Н. контр.	Павлюченков		14.09.88
ГИП	Чубоксарова		14.09.88
Нач. отд.	Дроханов		14.09.88
Гл. констр.	Павлюченков		14.09.88
Рук. бриг.	Еремина		14.09.88
Вед. инж.	Зотова		14.09.88
Инженер	Галактионова		14.09.88

503-7-12.88 — КЖ.И.60.00

Изделие закладное МН 18

Стадия	Масса	Масштаб
РП	9,14	1:10
Лист 1	Листов 1	

Союздорпроект г. Москва

Копировал: Формат А4

Альбом 5

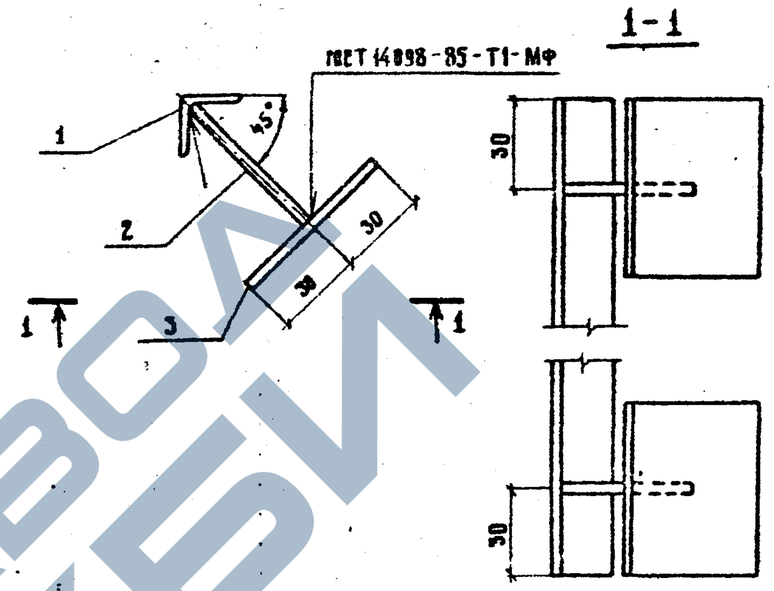

Формат	Зона	Поз.	Обозначение	Наименование	Кол.	Примечание
				Документация		
А3			— КЖ.И.00.0.ОТУ	Технические условия		
				Детали		
Б4		1	— КЖ.И.61.0.1	Уголок $\frac{20\times4\ ГОСТ\ 8509-86,\ ℓ=250}{ВСт3кп2\ ГОСТ\ 535-79^*}$	1	0.3 кг
Б4		2	— КЖ.И.61.0.2	⌀ 8 АI ГОСТ 5781-82* ℓ=60	2	0.02 кг
Б4		3	— КЖ.И.61.0.3	Лист $\frac{Б-ПН-0-6.0\ ГОСТ\ 19903-74^*}{ВСт3кп2\ ГОСТ\ 14637-79}$	2	0.2 кг
				60 × 60		

Привязан:

Инв. №

Н. контр.	Павлюченков		14.09.88
ГИП	Чубоксарова		14.09.88
Нач. отд.	Дроханов		14.09.88
Гл. констр.	Павлюченков		14.09.88
Рук. бриг.	Еремина		14.09.88
Ст. инж.	Салтыкова		14.09.88
Инженер	Галактионова		14.09.88

503-7-12.88 — КЖ.И.61.0.0

Изделие закладное МН 19

Стадия	Масса	Масштаб
РП	0,74	1:2
Лист	Листов 1	

Союздорпроект г. Москва

Копировал: Формат А4

https://zavodjbi.com/

Альбом 5

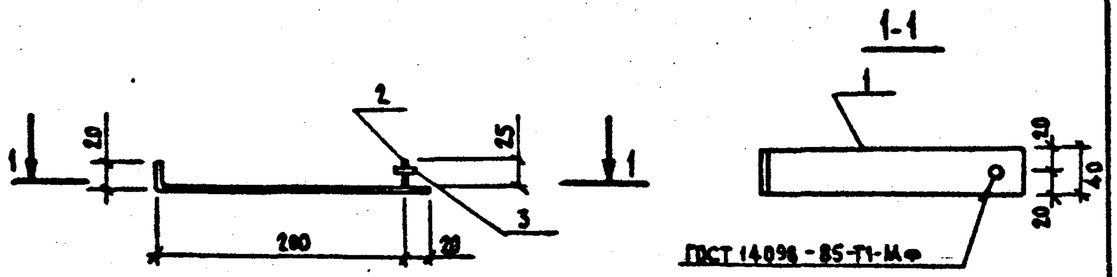

Формат	Зона	Поз.	Обозначение	Наименование	Кол.	Примечание
				Документация		
А3			-КЖ.И.00.0.0ТУ	Технические условия		
				Детали		
Б4		1	-КЖ.И.62.0.1	Полоса $\frac{6\times40\ ГОСТ\ 103-76^*}{ВСт3кп2\ ГОСТ\ 535-79^*}$ ℓ=240	1	0,45 кг
Б4		2	-КЖ.И.62.0.2	⌀12А-I ГОСТ 5781-82* ℓ=30	1	0,03 кг
Б4		3		Гайка М12.5 ГОСТ 5915-70*	1	0,02 кг

Привязан

Инв.№

Н.контр.	Павлоченков		14.09.88
ГИП	Чубоксарова		14.09.88
Нач.отд.	Дроханов		14.09.88
Гл.констр	Павлоченков		14.09.88
Рук.бриг.	Еремина		14.09.88
Ст.инж.	Салтикова		14.09.88
Инженер	Алексеева		14.09.88

503-7-12.88-КЖ.И.62.0.0

Изделие закладное МН20

Стадия	Масса	Масштаб
РП	0.5	1:5
Лист 1	Листов 1	

СОЮЗДОРПРОЕКТ г.Москва

Копировал

Формат А4

Альбом 5

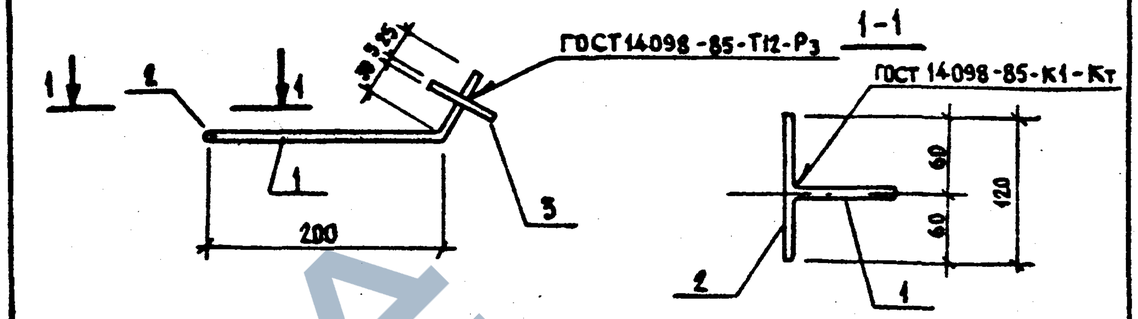

Формат	Зона	Поз.	Обозначение	Наименование	Кол.	Примечание
				Документация		
А3			-КЖ.И.00.0.0ТУ	Технические условия		
				Детали		
Б4		1	-КЖ.И.63.0.1	⌀10А-I с резьбой М10		
				ГОСТ 5781-82* ℓ=260	1	0,16 кг
Б4		2	-КЖ.И.63.0.2	⌀10А-I ГОСТ 5781-82* ℓ=120	1	0,07 кг
Б4		3	-КЖ.И.63.0.3	Полоса $\frac{6\times60\ ГОСТ\ 103-76^*}{ВСт3кп2\ ГОСТ\ 535-79^*}$ ℓ=60	1	0,17 кг

Привязан

Инв.№

Н.контр.	Павлоченков		14.09.88
ГИП	Чубоксарова		14.09.88
Нач.отд.	Дроханов		14.09.88
Гл.констр	Павлоченков		14.09.88
Рук.бриг.	Еремина		14.09.88
Ст.инж.	Салтикова		14.09.88
Инженер	Алексеева		14.09.88

503-7-12.88-КЖ.И.63.0.0

Изделие закладное МН21

Стадия	Масса	Масштаб
РП	0,4	1:5
Лист 1	Листов 1	

СОЮЗДОРПРОЕКТ г.Москва

Копировал

Формат А4

https://zavodjbi.com/
ЗАВОД ЖБИ

Альбом 5

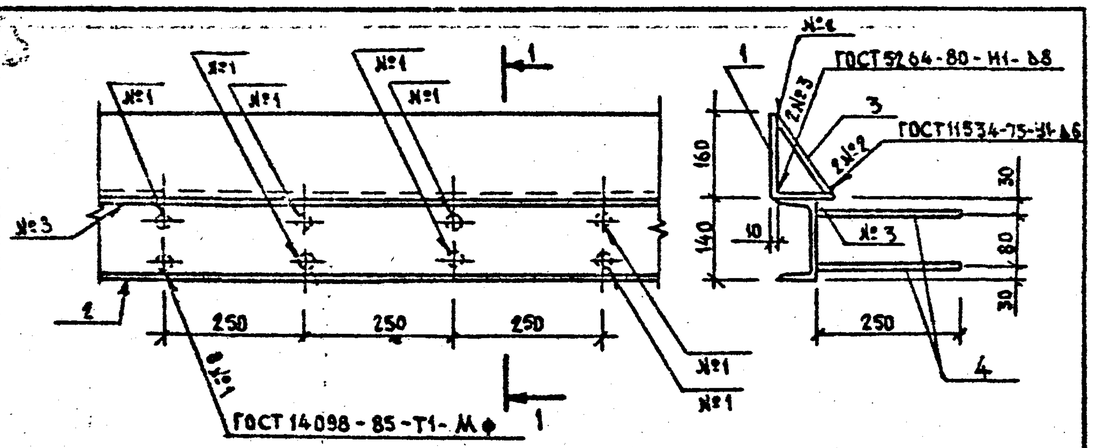

Формат	Зона	Поз.	Обозначение	Наименование	Кол.	Примечание
				Документация		
А3			-КЖ.И.00.0.0ТУ	Технические условия		
				Детали		
Б4		1	-КЖ.И.64.0.1	Уголок $\frac{Б-160\times100\times10\ ГОСТ\ 8510-86*}{ВСт3кп2\ ГОСТ\ 535-79*}$		
				ℓ = 1000	—	19,8 кг
Б4		2	-КЖ.И.64.0.2	Швеллер $\frac{14\ ГОСТ\ 8240-72*\ ℓ=1000}{ВСт3кп2\ ГОСТ\ 535-79*}$	—	12,3 кг
Б4		3	-КЖ.И.64.03	Полоса $\frac{6\times140\ ГОСТ\ 103-76*\ ℓ=1000}{ВСт3кп2\ ГОСТ\ 535-79*}$	—	6,6 кг
Б4		4	-КЖ.И.64.04	⌀8А III ГОСТ 5781-82* ℓ=250	8	0,1 кг

Привязан

Инв.№

503-7-12.88-КЖ.И.64.0.0

Н.контр.	Павлюченков		14.09.88
ГИП	Чубоксарова		14.09.88
Нач.отд.	Дроханов		14.09.88
Гл.констр	Павлюченков		14.09.88
Рук.бриг.	Еремина		14.09.88
Ст.инж.	Салтыкова		14.09.88
Инженер	Алексеева		14.09.88

Изделие закладное

МН22

Стадия	Масса	Масштаб
	39,5	1:10

Лист | Листов

СОЮЗДОРПРОЕКТ г.Москва

Взам.инв.№ | Подпись и дата | Инв.№ подл.

Копировал | Формат А4

Альбом 5

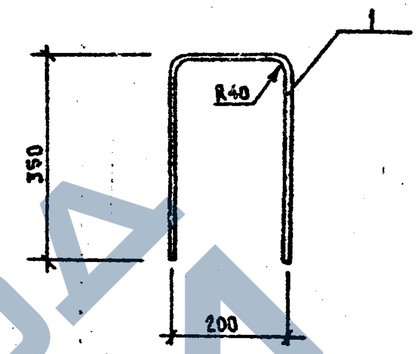

Формат	Зона	Поз.	Обозначение	Наименование	Кол.	Примечание
				Документация		
А3			-КЖ.И.00.0.0ТУ	Технические условия		
				Детали		
А4		1	-КЖ.И.65.0.1	⌀22А-I ГОСТ 5781-82*		
				ℓ=900	1	2,7 кг

Привязан

Инв.№

503-7-12.88-КЖ.И.65.00

Н.контр.	Павлюченков		14.09.88
ГИП	Чубоксарова		14.09.88
Нач.отд.	Дроханов		14.09.88
Гл.констр	Павлюченков		14.09.88
Рук.бриг.	Еремина		14.09.88
Ст.инж.	Салтыкова		14.09.88
Инженер	Алексеева		14.09.88

Изделие закладное

МН23

Стадия	Масса	Масштаб
РП	2,7 кг	1:10

Лист 1 | Листов 1

СОЮЗДОРПРОЕКТ г.Москва

Взам.инв.№ | Подпись и дата | Инв.№ подл.

Копировал | Формат А4

https://zavodjbi.com/
ЗАВОД ЖБИ

Альбом 5

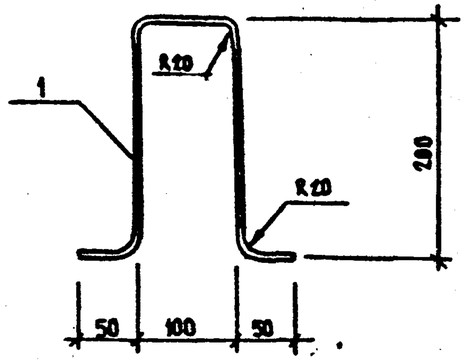

Формат	Зона	Поз.	Обозначение	Наименование	Кол.	Примечание
				Документация		
А3			- КЖ.И.00.0.0ТУ	Технические условия		
				Детали		
А4		1	- КЖ.И.66.0.1	⌀6А-I ГОСТ 5781-82*		
				ℓ=600	1	0,13кг

Привязан

Инв.№

Н.контр.	Павлюченков		14.09.88
ГИП	Чубоксарова		14.09.88
Нач.отд.	Дроханов		14.09.88
Гл.констр	Павлюченков		14.09.88
Рук.бриг.	Еремина		14.09.88
Ст.инж.	Салтыкова		14.09.88
Инженер	Алексеева		14.09.88

503-7-12.88-КЖ.И.66.0.0

Изделие закладное МН-24

Стадия	Масса	Масштаб
РП	0,13	1:5
Лист 1	Листов 1	

СОЮЗДОРПРОЕКТ г.Москва

Взам.инв.N | Подпись и дата | Инв.N подл.

Копировал | Формат А4

Альбом 5

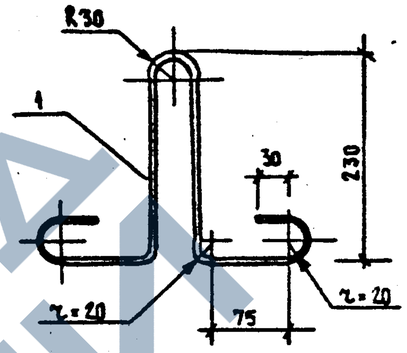

Формат	Зона	Поз.	Обозначение	Наименование	Кол.	Примечание
				Документация		
А3			- КЖ.И.00.0.0ТУ	Технические условия		
				Детали		
А4		1	- КЖ.И.67.0.1	⌀8АI ГОСТ 5781-82* ℓ=860	1	0,34кг

Привязан

Инв.№

Н.контр.	Павлюченков		14.09.88
ГИП	Чубоксарова		14.09.88
Нач.отд.	Дроханов		14.09.88
Гл.констр	Павлюченков		14.09.88
Рук.бриг.	Еремина		14.09.88
Ст.инж.	Салтыкова		14.09.88
Инженер	Алексеева		14.09.88

503-7-12.88-КЖ.И.67.0.0

Изделие закладное МН 25

Стадия	Масса	Масшт 1
РП	0,34	1:5
Лист 1	Листов 1	

СОЮЗДОРПРОЕКТ г.Москва

Взам.инв.N | Подпись и дата | Инв.N подл.

Копировал | Формат А4

ЗАВОД ЖБИ

Альбом 5

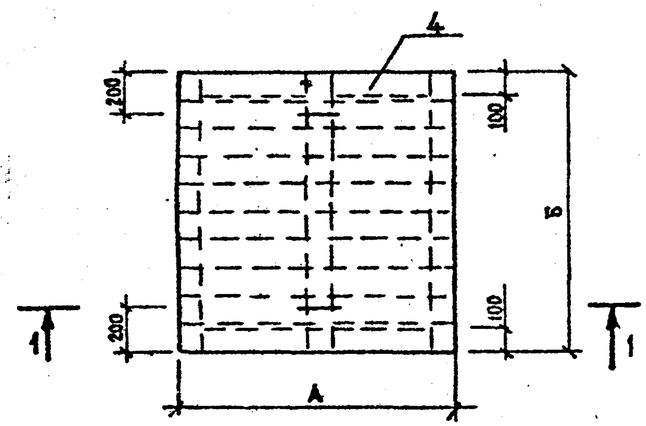

1-1
М 1:20

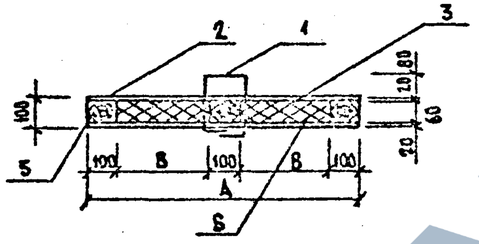

Формат	Зона	Поз.	Обозначение	Наименование	Кол. на исп. -КЖ.И.68.0.0 —	Кол. на исп. -КЖ.И.68.0.0 -01	Примечание
				Документация			
А3			-КЖ.И.00.0.ОТУ	Технические условия			
				Детали			
		1	-КЖ.И.68.0.1	Ø10А-III ГОСТ 5781-82* ℓ=650	2	2	0,4кг
		2		ОЦ Б-ПИ-НО-0.5 ГОСТ 19904-74* / ОН-МТ-1 ГОСТ 14918-80*			
			-КЖ.И.68.0.2	800×1250	2		2.0кг
			-КЖ.И.68.0.3	1200×1200		2	2,9кг
		3	-КЖ.И.68.0.4	Доска 19×125 ГОСТ 8486-86 ℓ=800	20		0,002м³
			-КЖ.И.68.0.5	Доска 19×150 ГОСТ 8486-86 ℓ=1200		16	0,003м³
				Брус 60×100 ГОСТ 8486-86			
		4	-КЖ.И.68.0.6	ℓ=250	4		0,002м³
			-КЖ.И.68.0.7	ℓ=450		4	0,003м³
		5	-КЖ.И.68.0.8	ℓ=1250	3		0,009м³
			-КЖ.И.68.0.9	ℓ=1200		3	0,007м³
				Материалы			
		6		Минеральная вата γ=100 кг/м³ ГОСТ 4640-84			0,05м³

Обозначение	Марка	Размеры А	Размеры Б	Размеры В	Масса, кг
-КЖ.И.68.00	Щ1	800	1250	250	54,8
-01	Щ2	1200	1200	450	60,2

Инв.№ подл. | Подпись и дата | Взам.инв.№

Привязан

Инв.№

Н.контр.	Павлюченков		14.09.88
ГИП	Чубоксарова		14.09.88
Нач.отд.	Дроханов		14.09.88
Гл.констр	Павлюченков		14.09.88
Рук.бриг.	Ерехина		14.09.88
Инженер	Комиссарова		14.09.88
Инженер	Галактионова		14.09.88

503-7-12.88-КЖ.И.68.0.0

Щит деревянный Щ1, Щ2

Стадия	Масса	Масштаб
РП	см. табл.	—
Лист 1	Листов 1	

Союздорпроект г. Москва

Копировал

Формат А3

Альбом 5

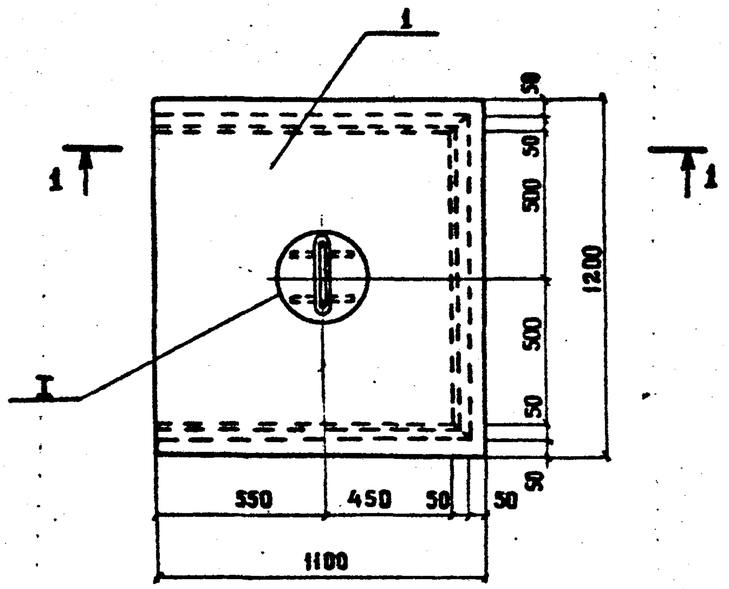

1-1

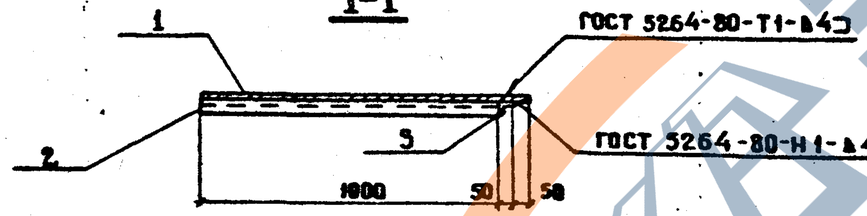

I.
М 1:10

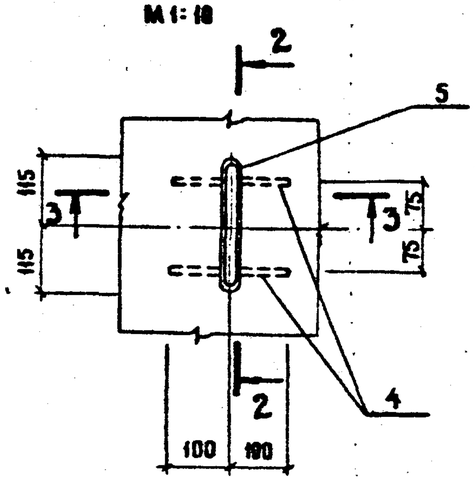

2-2
М 1:10

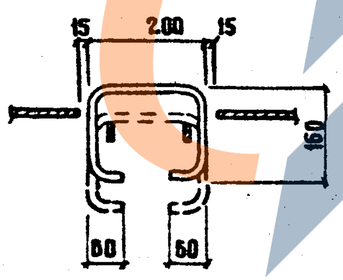

3-3
М 1:10

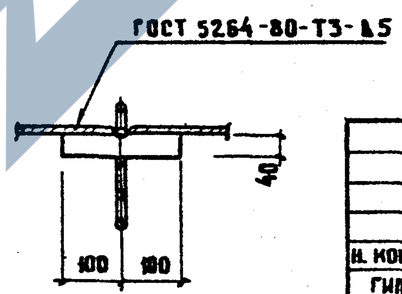

Формат	Зона	Поз.	Обозначение	Наименование	Кол.	Примечание
				Документация		
А3			– КЖ.И.00.0.ОТУ	Технические условия		
				Сборочные единицы		
Б4		1	– КЖ.И.69.0.1	Лист РОМБ 0-АН-5.0 ВСт3кп2 ГОСТ 8568-77*	1	55,8 кг
				1100 × 1200		
				Уголок 50×5 ГОСТ 8509-86 / ВСт3кп2 ГОСТ 535-79*		
Б4		2	– КЖ.И.69.0.2	ℓ = 1050	2	4,0 кг
Б4		3	– КЖ.И.69.0.3	ℓ = 1100	1	4,1 кг
Б4		4	– КЖ.И.69.04	Лист Б-АН-0-6.0 ГОСТ 19903-74* / ВСт3кп2 ГОСТ 14637-79	2	0,4 кг
				40 × 200		
Б4		5	– КЖ.И.69.05	⌀16АI ГОСТ 5781-82*; ℓ = 640	1	1,0 кг

Привязан

Инв. №

Н. контр.	Павлюченков		14.09.88
ГИП	Чубоксарова		14.09.88
Нач. отд.	Дроханов		14.09.88
Гл. констр.	Павлюченков		14.09.88
Рук. бриг.	Еремина		14.09.88
Ст. инж.	Саатыкова		14.09.88
Инженер	Галактионова		14.09.88

503-7-12.88-КЖ.И.69.0.0

Щит стальной Щ 3

Стадия	Масса	Масштаб
РП	69,7	1:20
Лист 1	Листов 1	

Союздорпроект г. Москва

Инв. № подл. | Подпись и дата | Взам. инв. №

Копировал

Формат А3

Альбом 5

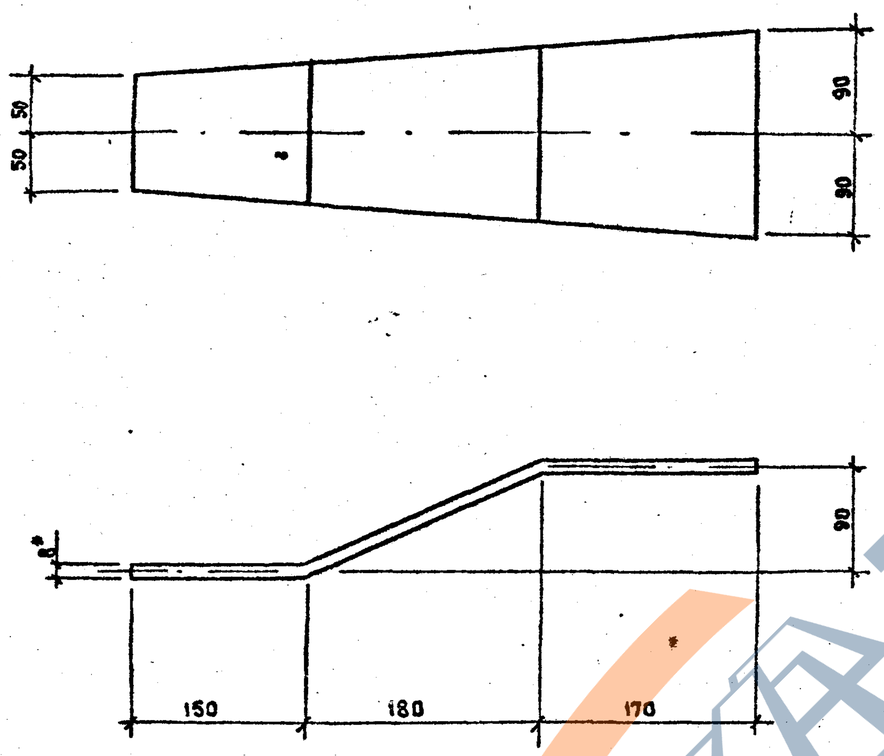

Длина развертки 520мм.

Взам.инв.N	Привязан			
Подпись и дата	Инв.N°			
Инв.N подл.	Н.контр.	Павлюченков		14.09.88
	ГИП	Чубоксарова		14.09.88
	Нач.отд.	Дроханов		14.09.88
	Гл.констр.	Павлюченков		14.09.88
	Рук.бриг.	Еремина		14.09.88
	Ст.инж.	Салтыкова		14.09.88
	Инженер	Алексеева		14.09.88

503-7-12.88-КЖ.И.70.0.0

Изделие соединительное МС1

Стадия	Масса	Масштаб
РП	4.6	1:5
Лист 1	Листов 1	

Полоса $\frac{8\times180\ ГОСТ\ 103-76^*}{ВСт3кп2\ ГОСТ\ 535-79^*}$

СОЮЗДОРПРОЕКТ г.Москва

Копировал

Формат А4

Альбом 5

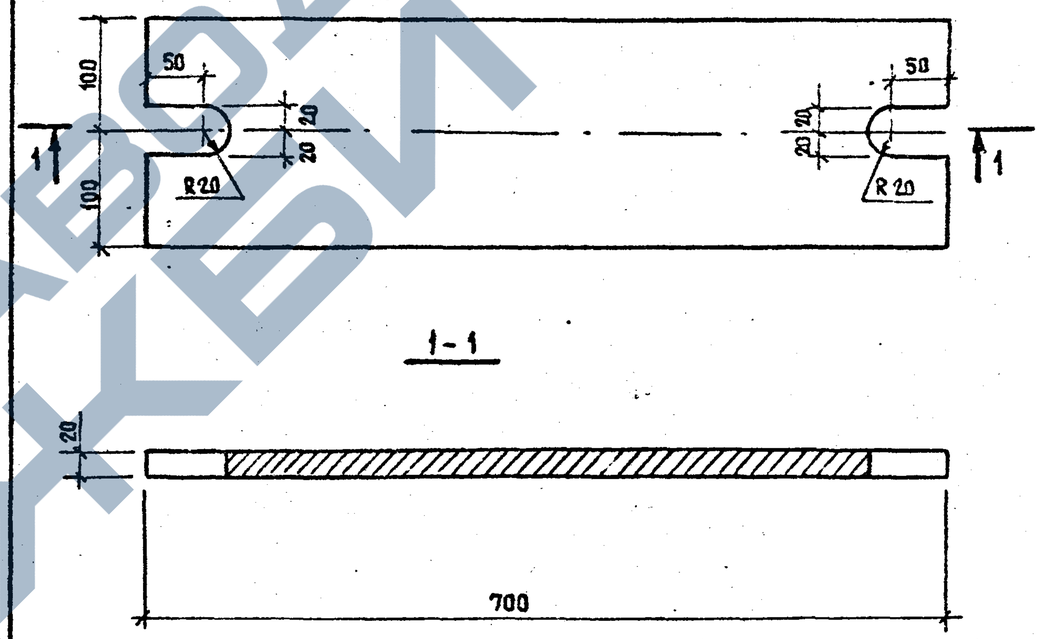

Взам.инв.N	Привязан			
Подпись и дата	Инв.N°			
Инв.N подл.	Н.контр.	Павлюченков		14.09.88
	ГИП	Чубоксарова		14.09.88
	Нач.отд.	Дроханов		14.09.88
	Гл.констр.	Павлюченков		14.09.88
	Рук.бриг.	Еремина		14.09.88
	Ст.инж.	Салтыкова		14.09.88
	Инженер	Алексеева		14.09.88

503-7-12.88-КЖ.И.71.0.0

Изделие соединительное МС 3

Стадия	Масса	Масштаб
РП	21.2	1:5
Лист 1	Листов 1	

Полоса $\frac{20\times200\ ГОСТ\ 103-76^*}{ВСт3кп2\ ГОСТ\ 535-79^*}$

СОЮЗДОРПРОЕКТ г.Москва

Копировал

Формат А4

https://zavodjbi.com/

Альбом 5

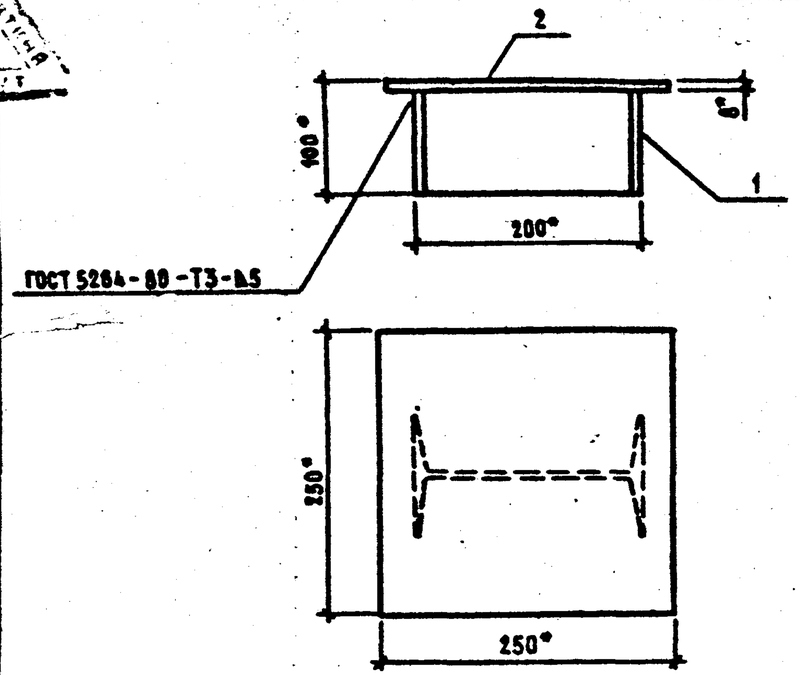

Формат	Зона	Поз.	Обозначение	Наименование	Кол.	Примечание
				Документация		
А3			-КЖ.И.00.0.ОТУ	Технические условия		
				Детали		
Б4		1	-КЖ.И.72.0.1	Двутавр $\frac{20\ ГОСТ\ 8239-72^*\ \ell=92}{ВСт3кп2\ ГОСТ\ 535-79^*}$	1	2,1кг
Б4		2	-КЖ.И.72.0.2	Лист $\frac{Б-ПН-0-8.0\ ГОСТ\ 19903-74^*}{ВСт3кп2\ ГОСТ\ 14637-79}$ 250×250	1	3,9 кг

Привязан

Инв. №

Взам. инв.№ | Подпись и дата | Инв.№ подл.

503-7-12.88-КЖ.И.72.0.0

Н.контр.	Павлюченков		14.09.88
ГИП	Чубоксарова		14.09.88
Нач.отд.	Дроханов		14.09.88
Гл.констр.	Павлюченков		14.09.88
Рук.бриг.	Еремина		14.09.88
Ст.инж.	Салтыкова		14.09.88
Инженер	Алексеева		14.09.88

Изделие соединительное МС2

Стадия	Масса	Масштаб
РП	6,0	1:5
Лист 1	Листов 1	

СОЮЗДОРПРОЕКТ г.Москва

Копировал

Формат А4

Альбом 5

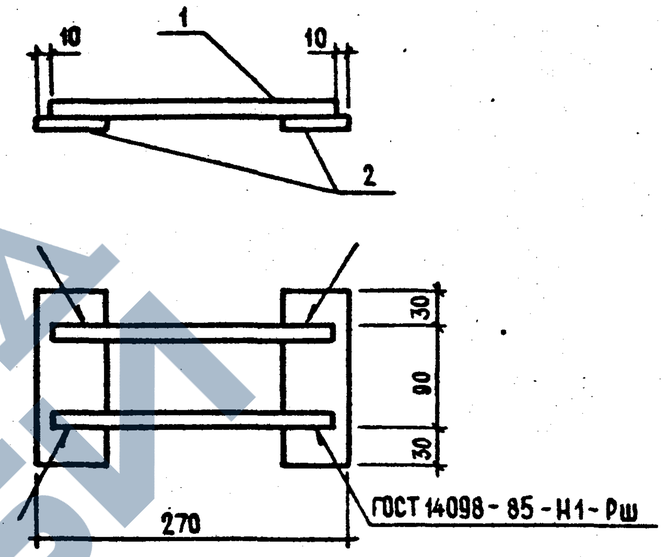

Формат	Зона	Поз.	Обозначение	Наименование	Кол.	Примечание
				Документация		
А3			-КЖ.И.00.0.ОТУ	Технические условия		
				Детали		
Б4		1	-КЖ.И.73.01	Ф16 А-I ГОСТ-5781-82* ℓ=250	2	0,4кг
Б4		2	-КЖ.И.73.02	Лист $\frac{Б-ПН-0-8.0\ ГОСТ\ 19903-74^*}{ВСт3кп2\ ГОСТ\ 14637-79}$ 60×150	2	0,6кг

Привязан

Инв. №

Взам. инв.№ | Подпись и дата | Инв.№ подл.

503-7-12.88-КЖ.И.73.0.0

Н.контр.	Павлюченков		14.09.88
ГИП	Чубоксарова		14.09.88
Нач.отд.	Дроханов		14.09.88
Гл.констр.	Павлюченков		14.09.88
Рук.бриг.	Еремина		14.09.88
Ст.инж.	Салтыкова		14.09.88
Инженер	Алексеева		14.09.88

Изделие соединительное МСЧ

Стадия	Масса	Масштаб
РП	2.0	1:5
Лист 1	Листов 1	

СОЮЗДОРПРОЕКТ г.Москва

Копировал

Формат А4

https://zavodjbi.com/

Альбом 5

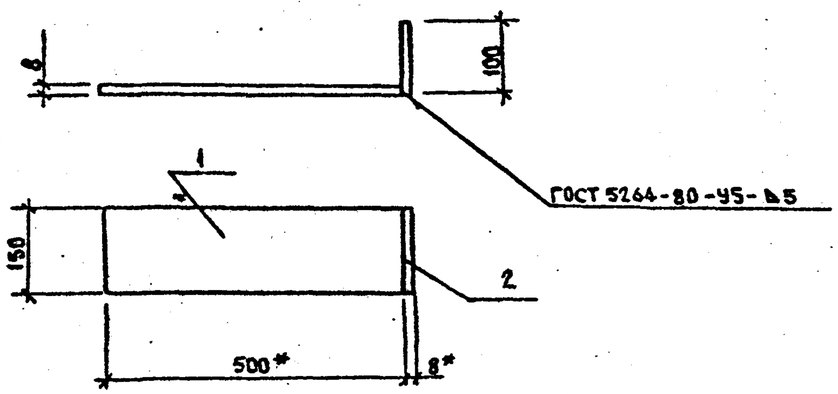

Формат	Зона	Поз.	Обозначение	Наименование	Кол.	Примечание
				Документация		
А3			-КЖ.И.00.0.ОТУ	Технические условия		
				Детали		
Б4		1	-КЖ.И.74.0.1	Лист Б-ПН-0-8 ГОСТ 19903-74* / ВСт3кп2 ГОСТ 14637-79* 500×150	1	4,71кг
Б4		2	-КЖ.И.74.0.2	Лист Б-ПН-0-8 ГОСТ 19903-74* / ВСт3кп2 ГОСТ 14637-79* 150×100	1	0,94кг

Привязан

Инв. №

503-7-12.88-КЖ.И.74.0.0

Н. контр.	Павлоченков		14.09.88
ГИП	Чубоксарова		14.09.88
Нач. отд.	Дроханов		14.09.88
Гл. констр.	Павлоченков		14.09.88
Рук. бриг.	Еремина		14.09.88
Ст. инж.	Салтыкова		14.09.88
Инженер	Алексеева		14.09.88

Изделие соединительное МС5

Стадия	Масса	Масштаб
РП	5,65	1:10
Лист 1	Листов 1	

СОЮЗДОРПРОЕКТ

Взам. инв. N | Подпись и дата | Инв. N подл.

Копировал | Формат А4

Альбом 5

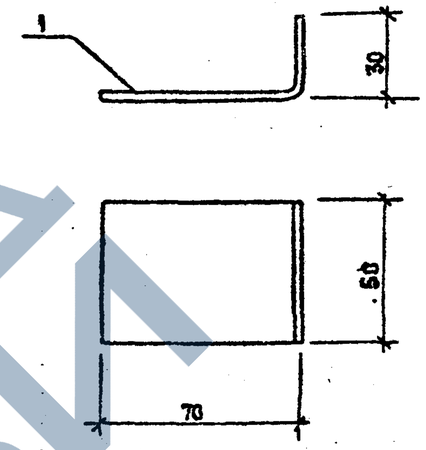

Формат	Зона	Поз.	Обозначение	Наименование	Кол.	Примечание
				Документация		
А3			-КЖ.И.00.0.0 ТУ	Технические условия		
				Детали		
Б4		1	-КЖ.И.75.0.1	Лист Б-ПН-0-6 ГОСТ 19903-74* / ВСт3кп2 ГОСТ 14637-79* 100×50	1	0,24кг

Привязан

Инв. №

503-7-12.88-КЖ.И.75.0.0

Н. контр.	Павлоченков		14.09.88
ГИП	Чубоксарова		14.09.88
Нач. отд.	Дроханов		14.09.88
Гл. констр.	Павлоченков		14.09.88
Рук. бриг.	Еремина		14.09.88
Ст. инж.	Салтыкова		14.09.88
Инженер	Алексеева		14.09.88

Изделие соединительное МС 6

Стадия	Масса	Масштаб
РП	0,24	1:2
Лист 1	Листов 1	

СОЮЗДОРПРОЕКТ г. Москва

Взам. инв. N | Подпись и дата | Инв. N подл.

Копировал | Формат А4

https://zavodgbi.com/