https://zavodjbi.com/

ТИПОВЫЕ СТРОИТЕЛЬНЫЕ КОНСТРУКЦИИ, ИЗДЕЛИЯ И УЗЛЫ ЗАЩИТНЫХ СООРУЖЕНИЙ ГРАЖДАНСКОЙ ОБОРОНЫ

СЕРИЯ У-01-02/89

УНИФИЦИРОВАННЫЕ ЖЕЛЕЗОБЕТОННЫЕ КОНСТРУКЦИИ ЗАГЛУБЛЕННЫХ ПОМЕЩЕНИЙ С БЕЗБАЛОЧНЫМ ПЕРЕКРЫТИЕМ

ВЫПУСК 3

СБОРНО-МОНОЛИТНЫЙ ВАРИАНТ КОНСТРУКЦИЙ.

МОНОЛИТНЫЕ КОНСТРУКЦИИ.

АРМАТУРНЫЕ ИЗДЕЛИЯ. РАБОЧИЕ ЧЕРТЕЖИ

https://zavodjbi.com/

https://zavodjbi.com/

ТИПОВЫЕ СТРОИТЕЛЬНЫЕ КОНСТРУКЦИИ, ИЗДЕЛИЯ И УЗЛЫ ЗАЩИТНЫХ СООРУЖЕНИЙ ГРАЖДАНСКОЙ ОБОРОНЫ

СЕРИЯ У-01-02/89

УНИФИЦИРОВАННЫЕ ЖЕЛЕЗОБЕТОННЫЕ КОНСТРУКЦИИ ЗАГЛУБЛЕННЫХ ПОМЕЩЕНИЙ С БЕЗБАЛОЧНЫМ ПЕРЕКРЫТИЕМ

ВЫПУСК 3

СБОРНО-МОНОЛИТНЫЙ ВАРИАНТ КОНСТРУКЦИЙ. МОНОЛИТНЫЕ КОНСТРУКЦИИ. АРМАТУРНЫЕ ИЗДЕЛИЯ. РАБОЧИЕ ЧЕРТЕЖИ

РАЗРАБОТАНЫ

КИЕВСКИЙ ПРОМСТРОЙПРОЕКТ

ГЛАВНЫЙ ИНЖЕНЕР ИНСТИТУТА ХАРИТОНОВ И Г

НАЧАЛЬНИК ОТДЕЛА СЫТНИК А Н

ГЛАВНЫЙ КОНСТРУКТОР ОТДЕЛА КОЗЛОВ В А

ГЛАВНЫЙ ИНЖЕНЕР ПРОЕКТА ЛИБЕРМАН Г А

УТВЕРЖДЕНЫ

ГОССТРОЕМ СССР
ПИСЬМО № 6/6-1744 от 30.08.88

ВВЕДЕНЫ В ДЕЙСТВИЕ

КИЕВСКИМ ПРОМСТРОЙПРОЕКТОМ

ПРИКАЗ ОТ 14.09.88

№ 117

© ЦИТП Госстроя СССР, 1989

КФ 10086-05 2

https://zavodjbi.com/

https://zavodjbi.com/

Обозначение документа	Наименование	Стр.
У-01-02/89.3 ТТ	Технические требования	4
У-01-02/89.3-1	Каркас КП1	5
У-01-02/89.3-2	Каркас КП2, КП3	6
У-01-02/89.3-3	Каркас КП4	7и
У-01-02/89.3-4	Каркас КП5, КП6	8и
У-01-02/89.3-5	Каркас КП7	9
У-01-02/89.3-6	Каркас КП8	10
У-01-02/89.3-7	Каркас КП9	11
У-01-02/89.3-8	Каркас КП10...КП12	12
У-01-02/89.3-9	Каркас КП13...КП15	13
У-01-02/89.3-10	Каркас КП16...КП18	14и
У-01-02/89.3-11	Каркас КП19, КП22	15
У-01-02/89.3-12	Каркас КП20, КП21	16
У-01-02/89.3-13	Каркас КП23...КП25	17
У-01-02/89.3-14	Каркас КП26...КП28	18
У-01-02/89.3-15	Каркас КР1...КР3	19
У-01-02/89.3-16	Каркас КР4...КР6	20
У-01-02/89.3-17	Каркас КР7...КР9	21
У-01-02/89.3-18	Каркас КР10...КР12	22и
У-01-02/89.3-19	Каркас КР13...КР15	23
У-01-02/89.3-20	Каркас КР16...КР18	24
У-01-02/89.3-21	Сетка С1...С4	25
У-01-02/89.3-22	Сетка С5...С7	26
У-01-02/89.3-23	Сетка С8, С9	27
У-01-02/89.3-24	Сетка С10, С11	28
У-01-02/89.3-25	Сетка С12, С13, С26	29

Исправления внесены. Инж Шаинская 9.10.89г

Гл. конст.	Козлов		
Рук. гр.	Соловьева		
ГИП	Либерман		
Н. контр.	Либерман		

У-01-02/89.3

Содержание

Стадия	Лист	Листов
Р	1	2

Киевский Промстройпроект

кф 10086-05 3

https://zavodjbi.com/

https://zavodjbi.com/

Обозначение документа	Наименование	Стр.
У-01-02/89.3-26	Сетка С14, С15	30и
У-01-02/89.3-27	Сетка С16	31и
У-01-02/89.3-28	Сетка С17...С19	32
У-01-02/89.3-29	Сетка С20, С21	33и
У-01-02/89.3-30	Сетка С22, С23	34и
У-01-02/89.3-31	Сетка С24, С25	35
У-01-02/89.3-32	Сетка С27...С29	36и
У-01-02/89.3-33	Сетка С30...С32	37

Инв. N подл. | Подпись и дата | Взам. инв. N

Исправления внесены. Ннн. Шашинская 9.10.89г

https://zavodjbi.com/

https://zavodjbi.com/

1.1. Выпуск 3 серии У-01-02/89 содержит рабочие чертежи арматурных изделий для монолитных железобетонных конструкций, разработанных в выпусках 0-1 и 0-2 настоящей серии. Состав серии приведен там же.

1.2. Арматурные изделия должны удовлетворять требованиям ГОСТ 10922-75 и ГОСТ 14098-85.

1.3. Стыкование стержней при заготовке арматуры производить контактной стыковой сваркой.
Плоские каркасы и сетки изготовлять с помощью контактной точечной сварки. Сварку каркасов производить во всех точках пересечения стержней. При изготовлении сеток сварке подлежат все узлы пересечения двух крайних стержней по периметру сетки.

1.4. Пространственные каркасы следует образовывать из плоских каркасов или сеток путем приварки стержней сеток или продольных стержней каркасов сварочными клещами к отдельным стержням.

1.5. Размеры сеток и каркасов даны по осям и торцам стержней.

1.6. Методы контроля и испытаний арматурных изделий по ГОСТ 10922-75. Качество сварных соединений арматуры следует проверять ультразвуковым методом согласно ГОСТ 23858-79.

Гл.конст.	Козлов			У-01-02/89.3-ТТ		
Рук. гр.	Соловьева					
ГИП	Либерман					
				Технические требования	Стадия	Лист	Листов
					Р		1
					Киевский Промстройпроект	
Н.контр.	Либерман					

кф 10066 OS 5

https://zavodjbi.com/

https://zavodjbi.com/

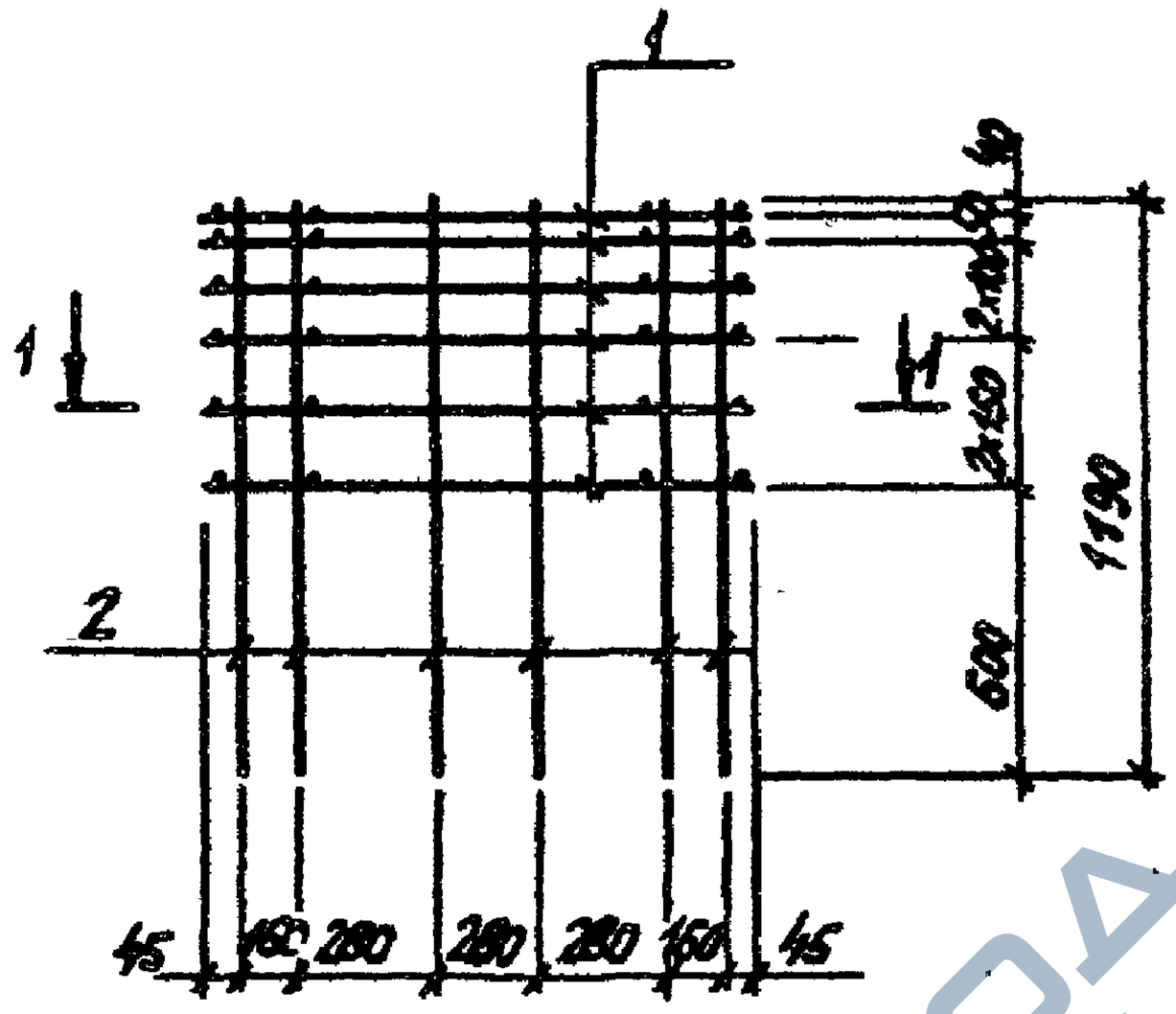

1-1

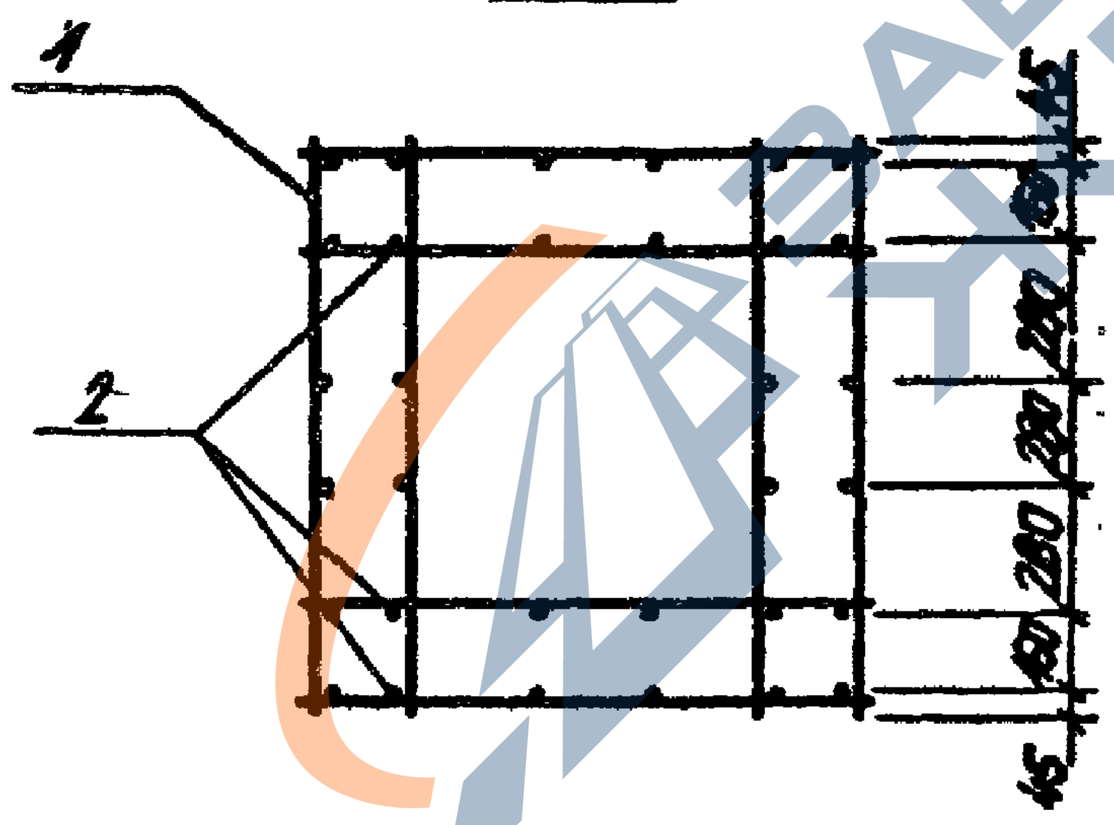

Арматура: класса А-III по ГОСТ 5781-82

Марка каркаса	Поз.	Наименование	Кол.	Обозначение документа	Масса каркаса, кг
КП1	1	Сетка С12	6	У-01-02/89.3-25	60,6
	2	ø 10 AIII, ℓ = 1190; 0,73кг	32	без черт.	

Разраб.	Владимирская		
Рассчит.	Токовая		
Провер.	Шаинская		
Н. контр.	Соловьева		

У-01-02/89.3-1

Каркас КП1

Стадия	Лист	Листов
Р		1

Киевский Промстройпроект

Взам. инв. № | Подпись и дата | Инв. № подл.

КФ 10086-05 6

https://zavodjbi.com/

https://zavodjbi.com/

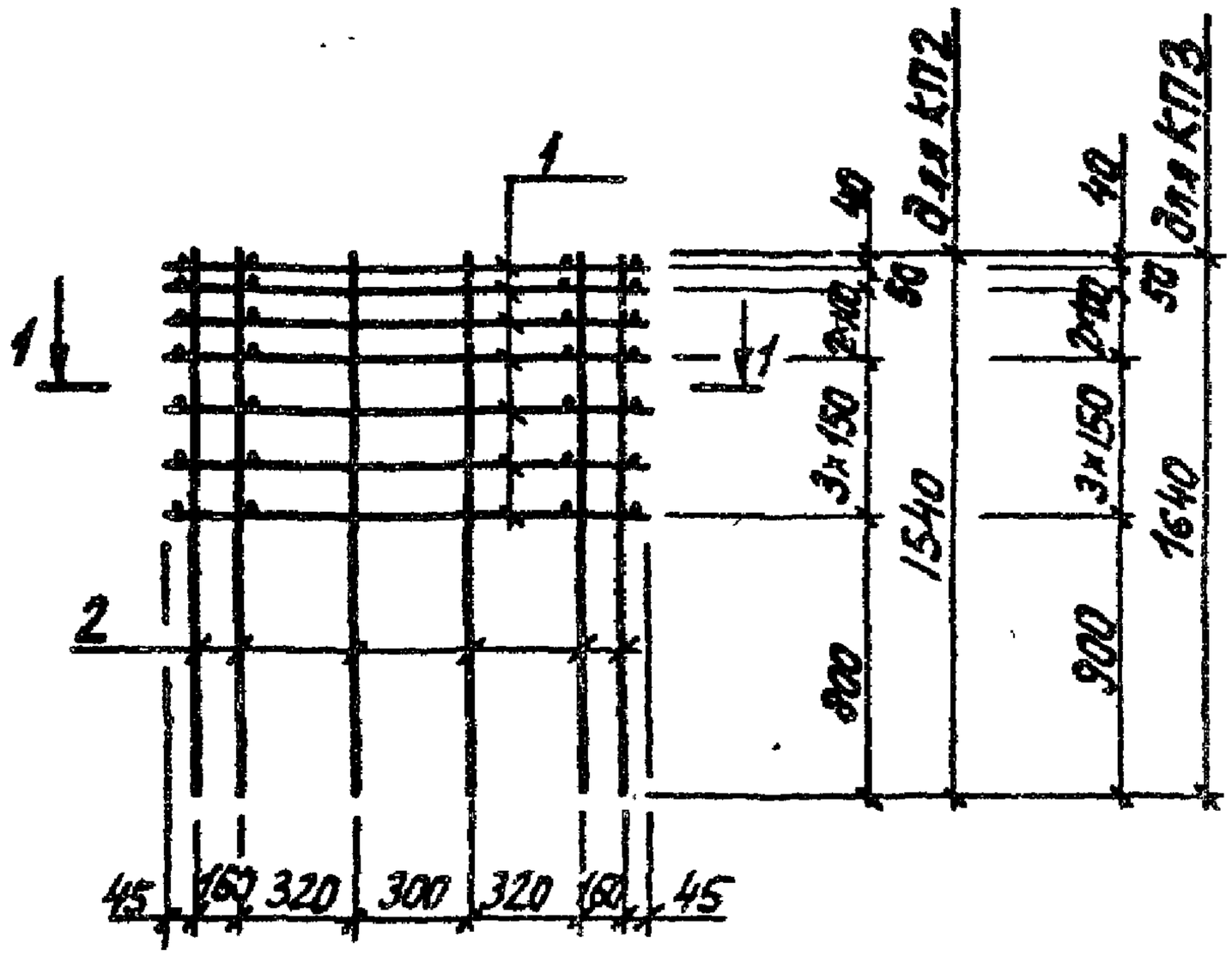

1-1

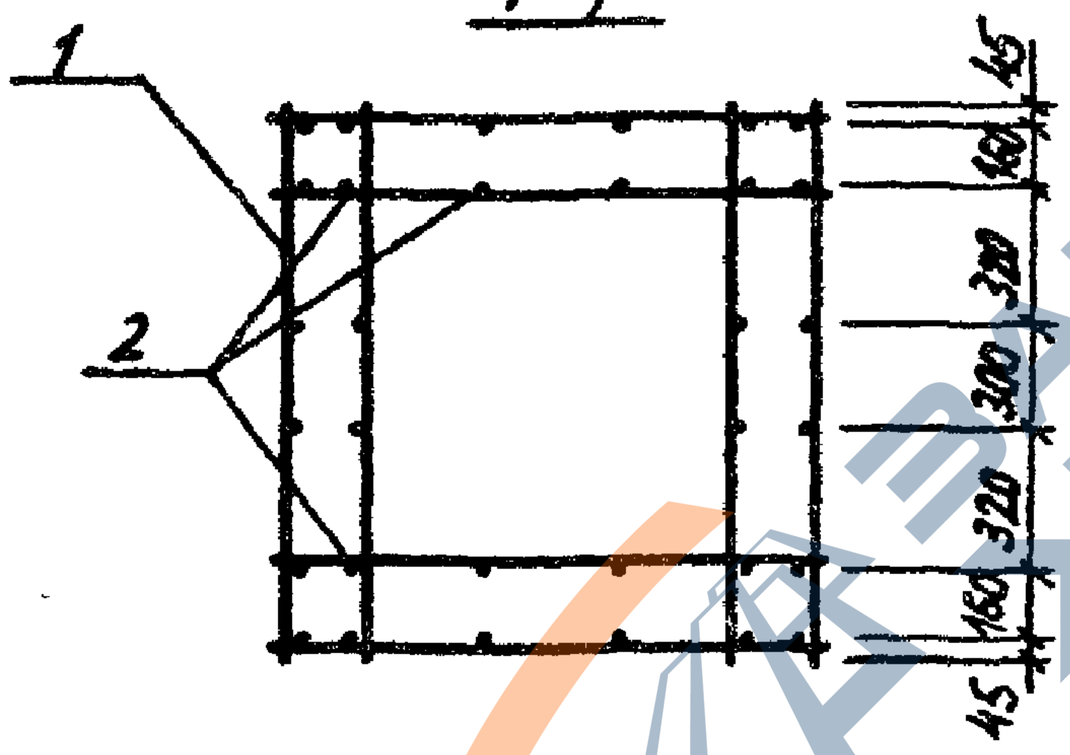

Марка каркаса	Поз.	Наименование	Кол.	Обозначение документа	Масса каркаса, кг
КП2	1	Сетка С13	7	У-01-02/89.3-25	80,1
	2	⌀10 А III, ℓ=1540; 0,95 кг	32	без черт.	
КП3	1	Сетка С13	7	У-01-02/89.3-25	82,0
	2	⌀10 А III, ℓ=1640; 1,01 кг	32	без черт.	

Арматура: класса А-III по ГОСТ 5781-82

Разраб.	Владимирская		У-01-02/89.3-2
Рассчит.	Токовая		
Провер.	Шоинская		
Н.контр.	Соловьева		Каркас КП2, КП3

Стадия	Лист	Листов
Р		1

Киевский Промстройпроект

КФ 10086-05 7

https://zavodjbi.com/

https://zavodjbi.com/

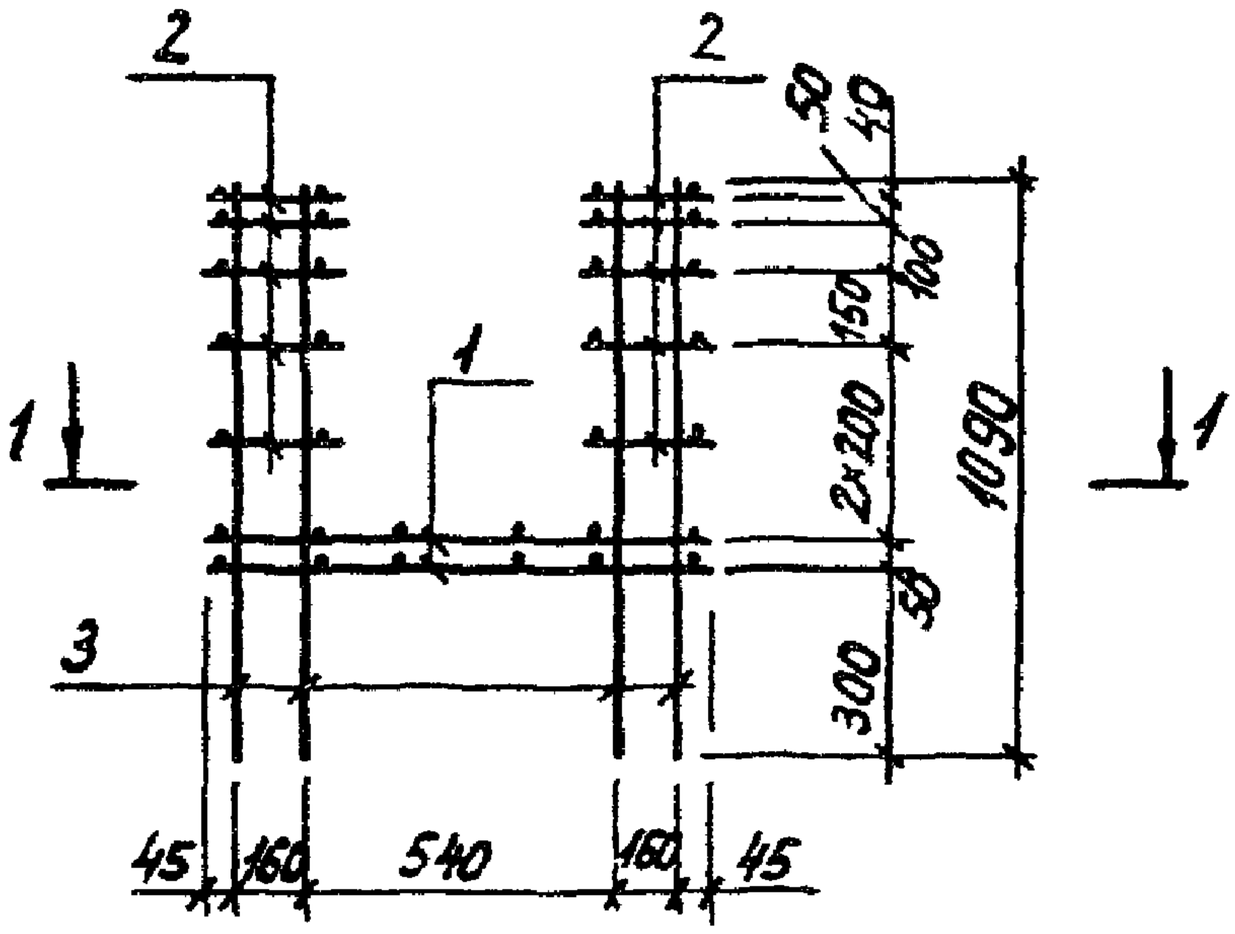

1 – 1

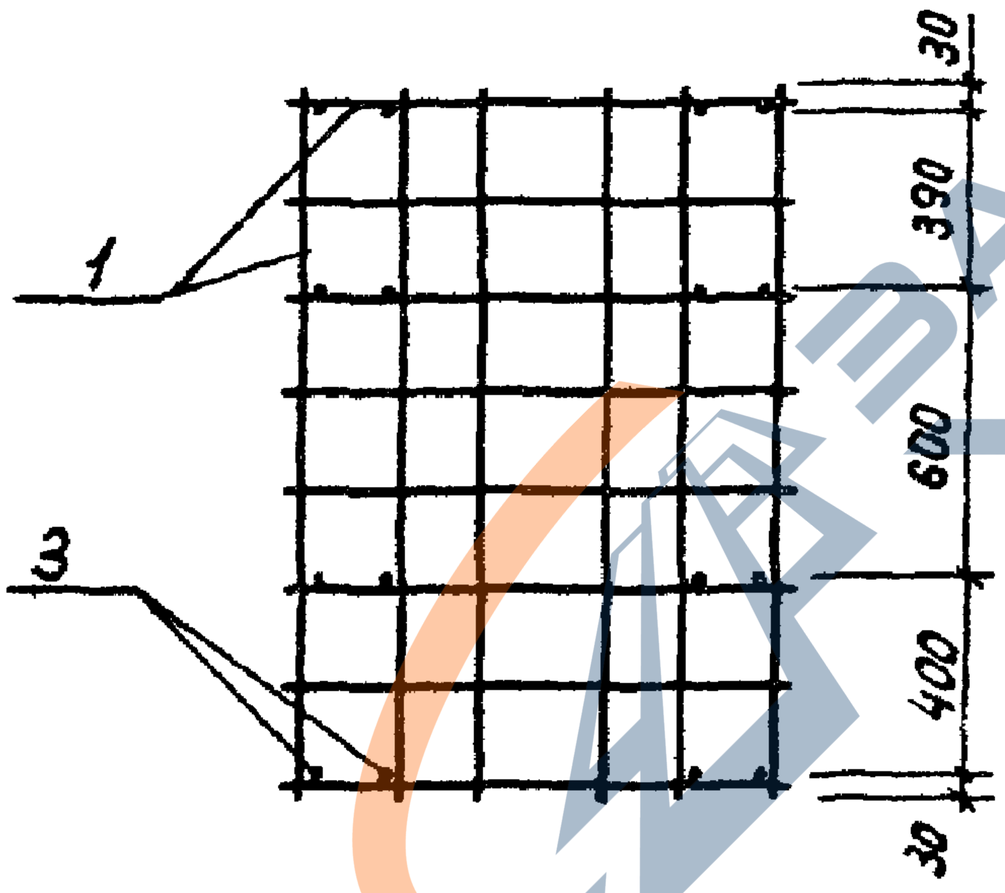

Арматура: класса А-III по ГОСТ 5781-82

Зам. 1 инж Шаинская
9.10.89г.

Марка каркаса	Поз	Наименование	Кол	Обозначение документа	Масса каркаса кг
КП4	1	Сетка С14	2	У-01-02/89.3-26	60,9
	2	С16	10	-27	
	3	⌀10 А III, l=1090; 0,67 кг	16	без черт.	

Разраб.	Владимирская		У-01-02/89.3-3
Рассчит.	Токовая		
Провер.	Шаинская		
Н.контр.	Соловьева		Каркас КП4

Стадия	Лист	Листов
Р		1

Киевский Промстройпроект

Инв. № подл. | Подпись и дата | Взам. инв. №

кф 10086-05 8

https://zavodjbi.com/

https://zavodjbi.com/

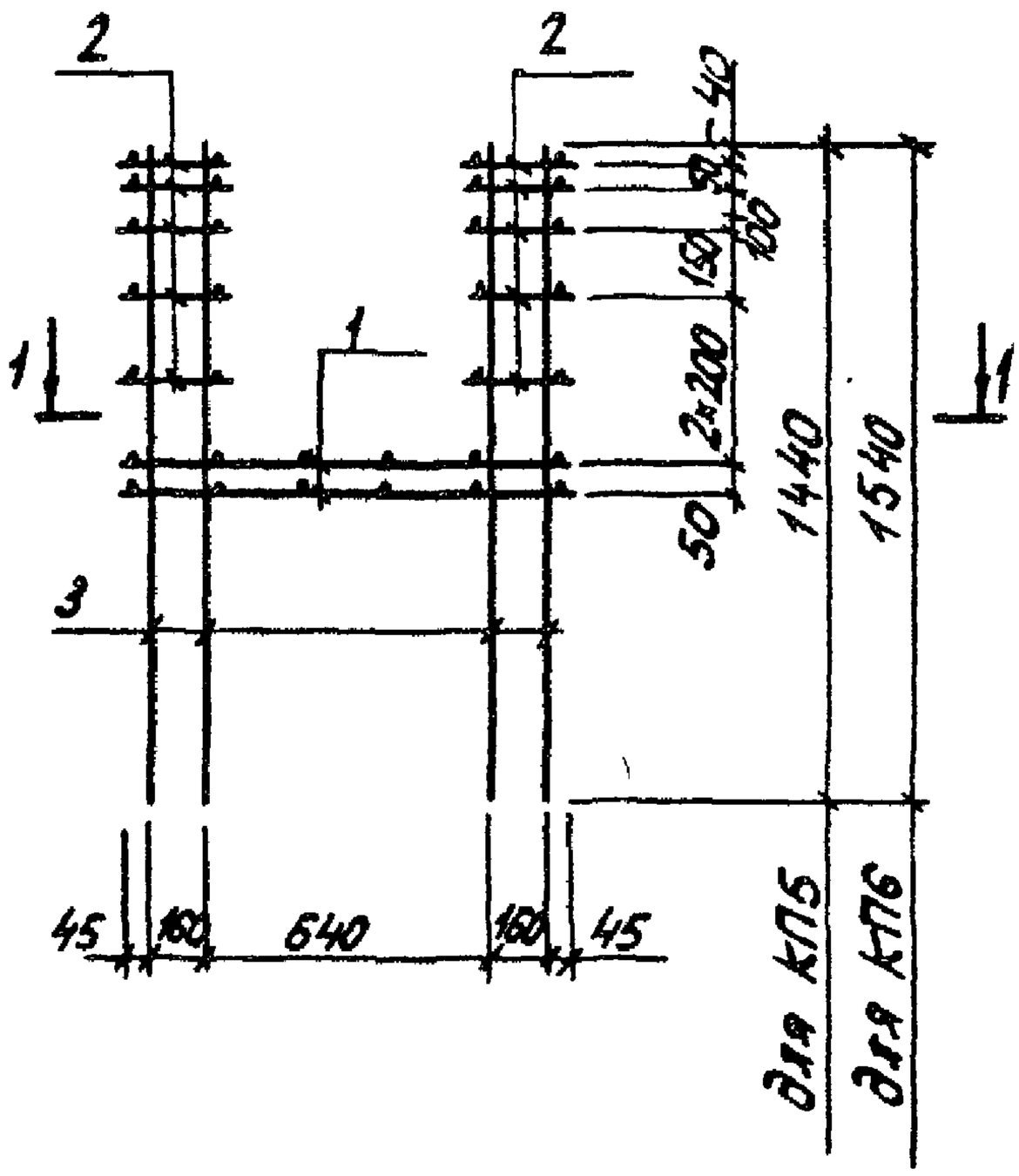

1 – 1

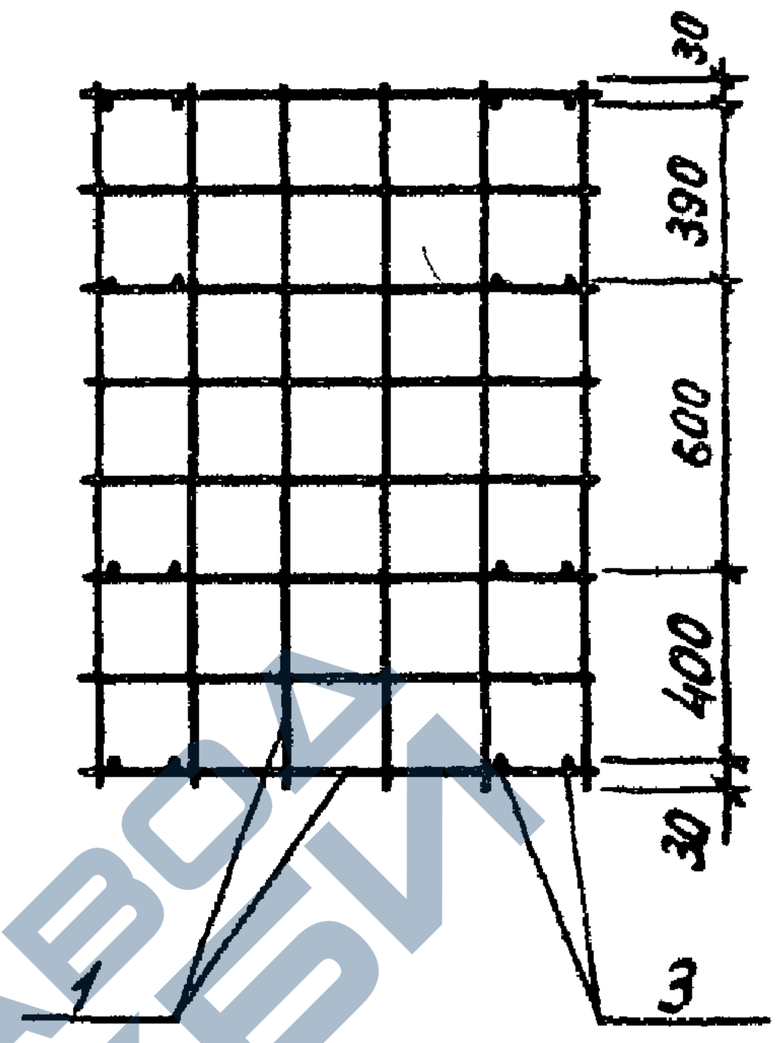

Марка каркаса	Поз.	Наименование	Кол	Обозначение документа	Масса каркаса, кг
КП5	1	Сетка С 15	2	У-01-02/89.3-26	65,4
	2	С 16	10	-27	
	3	⌀10 AIII, ℓ=1440; 0,89кг	16	без черт.	
КП6		Поз 1,2 по КП5			66,2
	3	⌀10 AIII, ℓ=1540; 0,95кг	16	без черт.	

Арматура: класса А-III по ГОСТ 5781-82

Зам. 1. Инн. Шаз. Шашинская 9.10.89г

Разраб	Владимирская		
Рассчит	Токовая		
Провер	Шашинская		
Н. контр.	Соловьева		

У-01-02/89.3-4

Каркас КП5; КП6

Стадия	Лист	Листов
Р		1

Киевский Промстройпроект

https://zavodjbi.com/

https://zavodjbi.com/

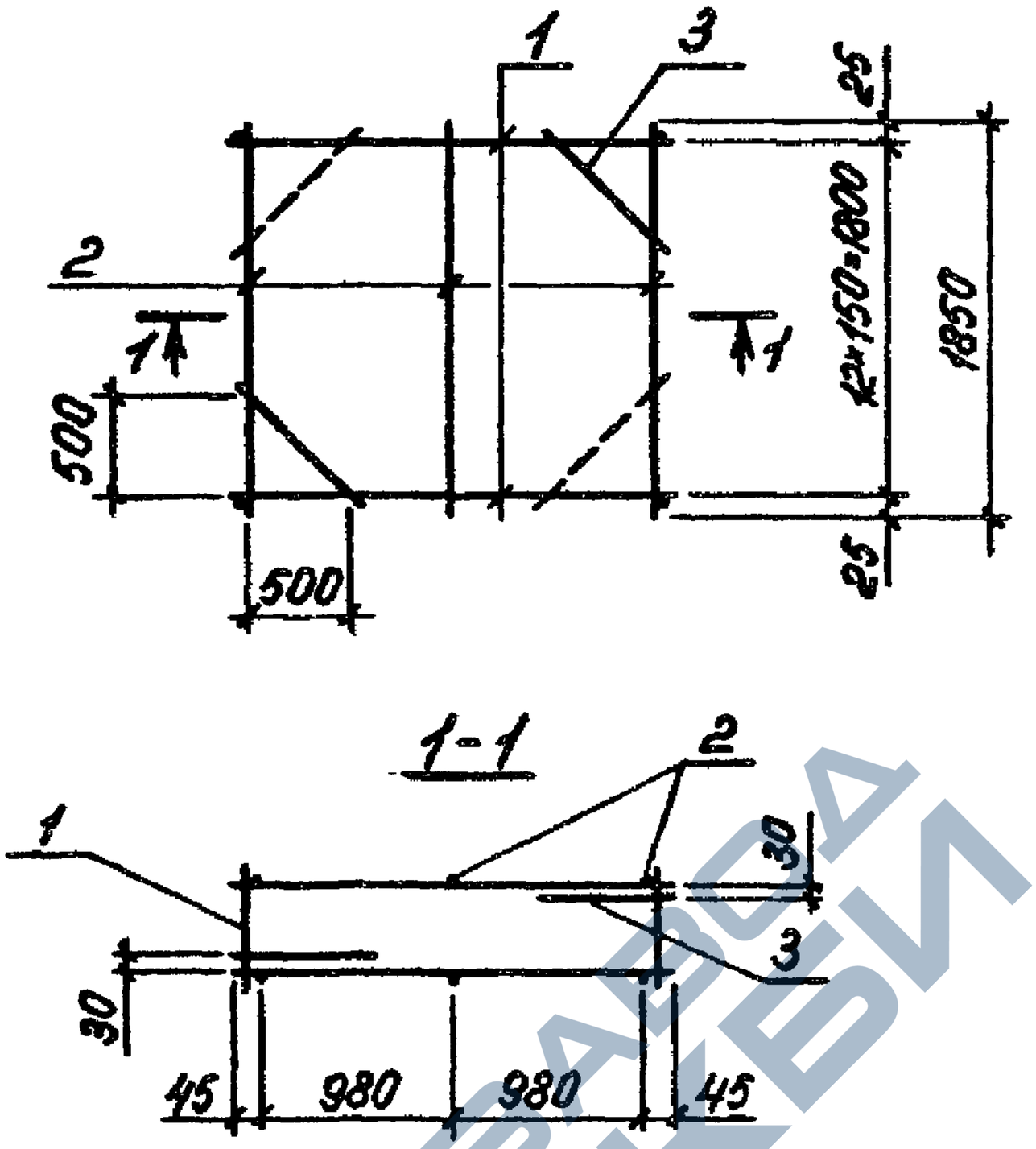

Марка каркаса	Поз.	Наименование	Кол.	Обозначение документа	Масса каркаса, кг
КП 7	1	Каркас КР 1	13	У-01-02/89.3-15	159,0
	2	⌀8АI, ℓ=1850; 0,73 кг	6	без черт.	
	3	8АI, ℓ=760; 0,30 кг	4	без черт.	

Арматура: класса АI по ГОСТ 5781-82

Разраб.	Токовая		
Рассчит.	Токовая		
Провер.	Шаинская		
Н.контр.	Соловьева		

У-01-02/89.3-5

Каркас КП 7

Стадия	Лист	Листов
Р		1

Киевский Промстройпроект

Инв.N подл. | Подпись и дата | Взам.инв.N

Кф 10086-05 10

https://zavodjbi.com/

https://zavodjbi.com/

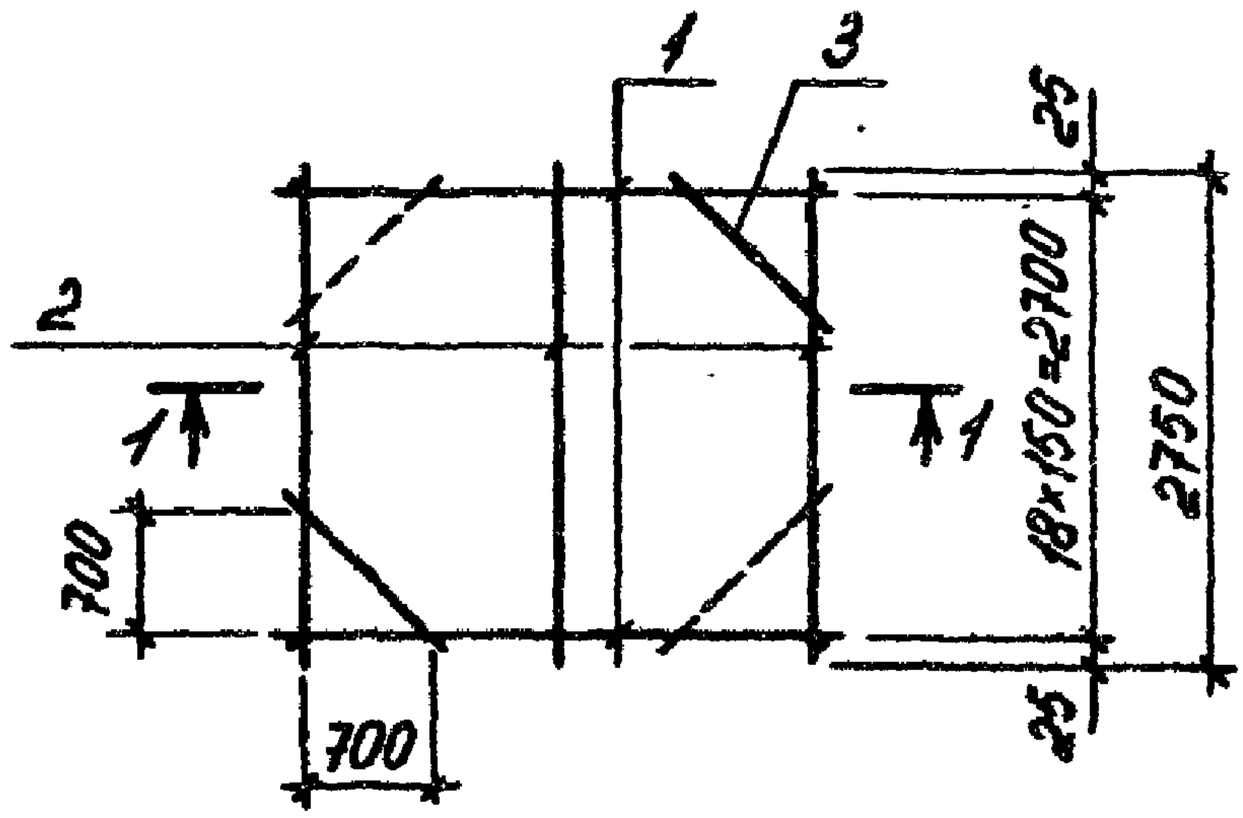

1-1

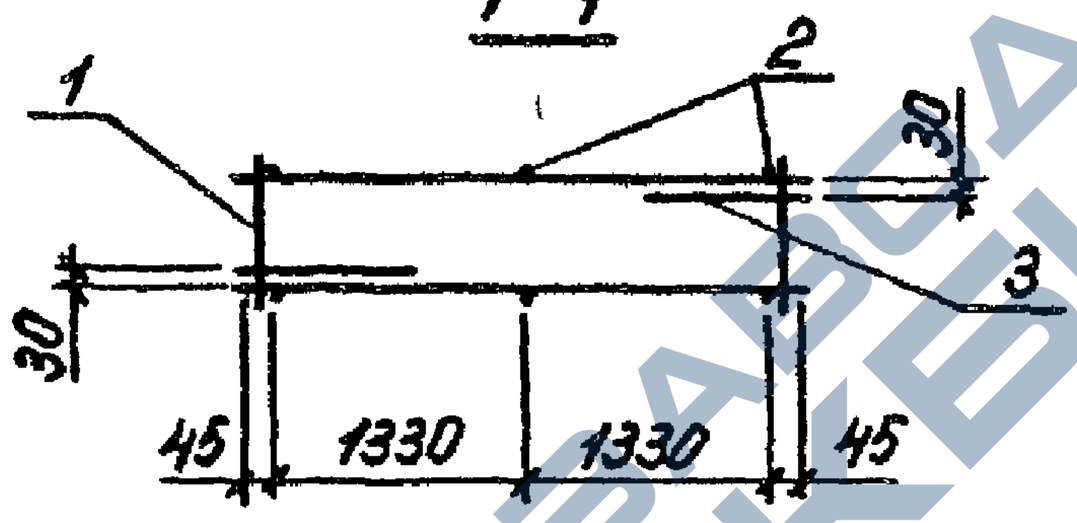

Марка каркаса	Поз.	Наименование	Кол.	Обозначение документа	Масса каркаса, кг
КП8	1	Каркас КР2	19	У-01-02/89.3-15	335,0
	2	Ф8 AI, ℓ=2750; 1,09 кг	6	без черт.	
	3	8 AI, ℓ=1040; 0,41 кг	4	без черт.	

Арматура: класса AI по ГОСТ 5781-82

Разраб.	Токовая		
Рассчит.	Токовая		
Провер.	Шеинская		
Н.контр.	Соловьева		

У-01-02/89.3-6

Каркас КП8

Стадия	Лист	Листов
Р		1

Киевский Промстройпроект

КФ 10086-05 11

https://zavodjbi.com/

https://zavodjbi.com/

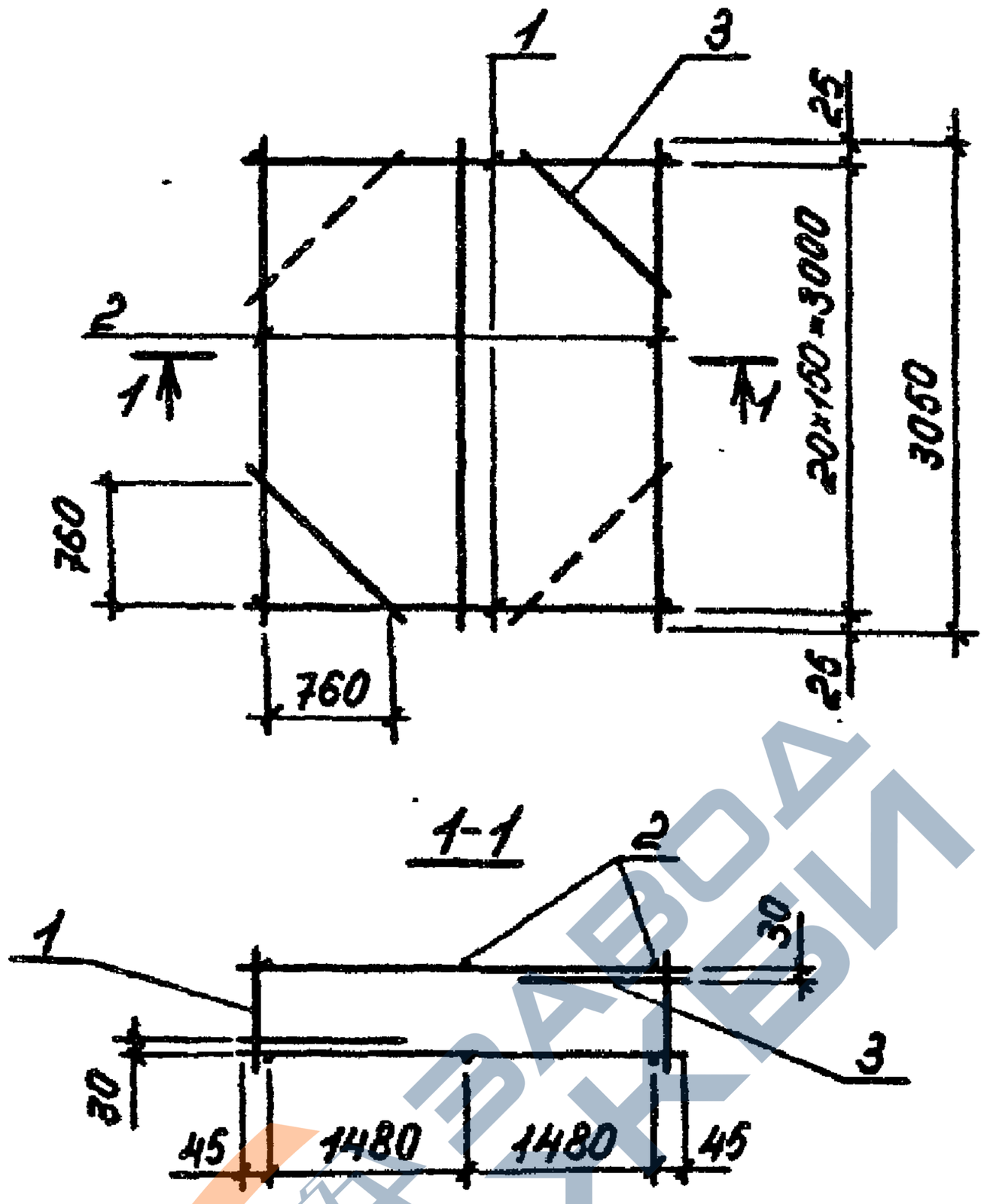

Марка каркаса	Поз.	Наименование	Кол.	Обозначение документа	Масса каркаса, кг
КП9	1	Каркас КР3	21	У-01-02/89.3-15	538,2
	2	ф8АI, ℓ=3050; 1,20 кг	6	без черт.	
	3	8АI, ℓ=1130; 0,45 кг	4	без черт.	

Арматура: класса А-I по ГОСТ 5781-82

Разраб.	Токовая		
Рассчит.	Токовая		
Провер.	Чашинская		
Н.контр.	Соловьева		

У-01-02/89.3-1

Каркас КП9

Стадия	Лист	Листов
Р		1

Киевский Промстройпроект

Инв.№подл. | Подпись и дата | Взам. инв.№

КФ 10086-05 12

https://zavodjbi.com/

https://zavodjbi.com/

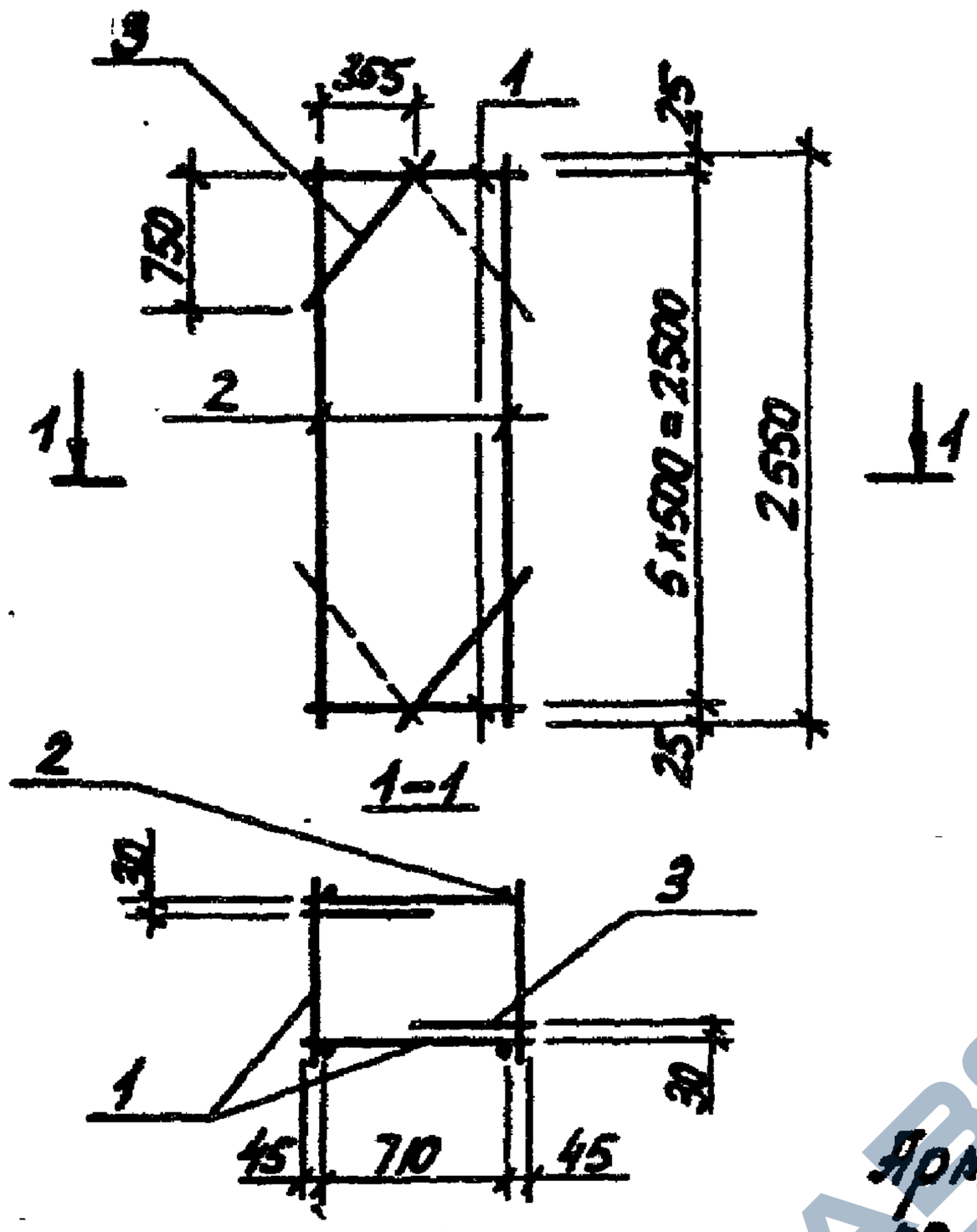

Арматура: класса А-I по ГОСТ 5781-82

Марка каркаса	Поз.	Наименование	Кол.	Обозначение документа	Масса каркаса, кг
КП10	1	Каркас КР4	6	У-01-02/89.3-16	17,5
	2	⌀8 AI, ℓ=2550; 1,01 кг	4	без. черт.	
	3	8 AI, ℓ=900; 0,36 кг	4	без. черт.	
КП11	1	Каркас КР5	6	У-01-02/89.3-16	19,9
		Поз. 2,3 по КП10			
КП12	1	Каркас КР6	6	У-01-02/89.3-16	22,3
		Поз. 2,3 по КП10			

Разраб.	Владимирская	
Рассчит.	Токовая	
Провер.	Шоинская	
Н.контр.	Соловьева	

У-01-02/89.3-8

Каркас КП10...КП12

Стадия	Лист	Листов
Р		1

Киевский Промстройпроект

Кф 10086-05 13

https://zavodjbi.com/

https://zavodjbi.com/

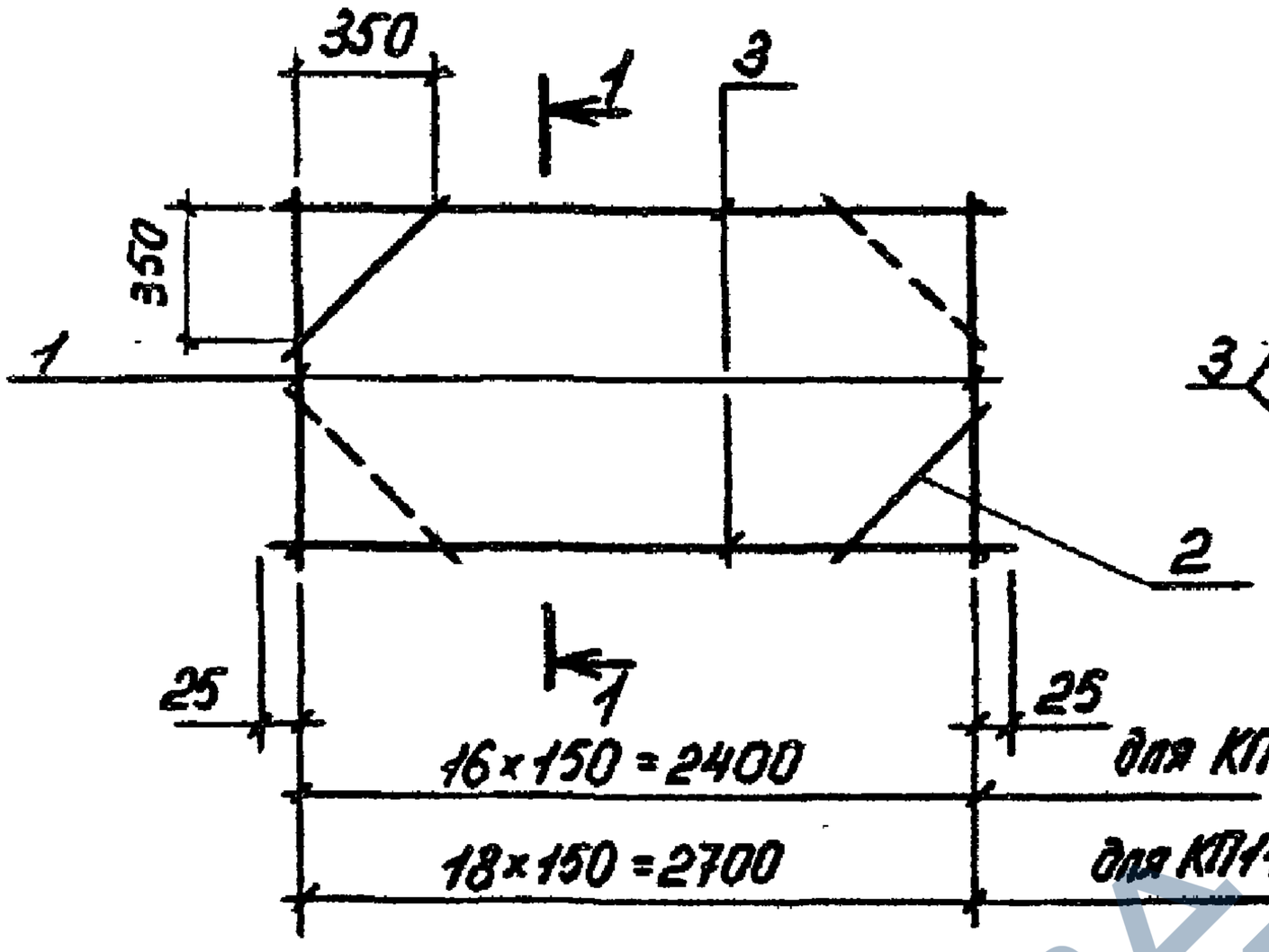

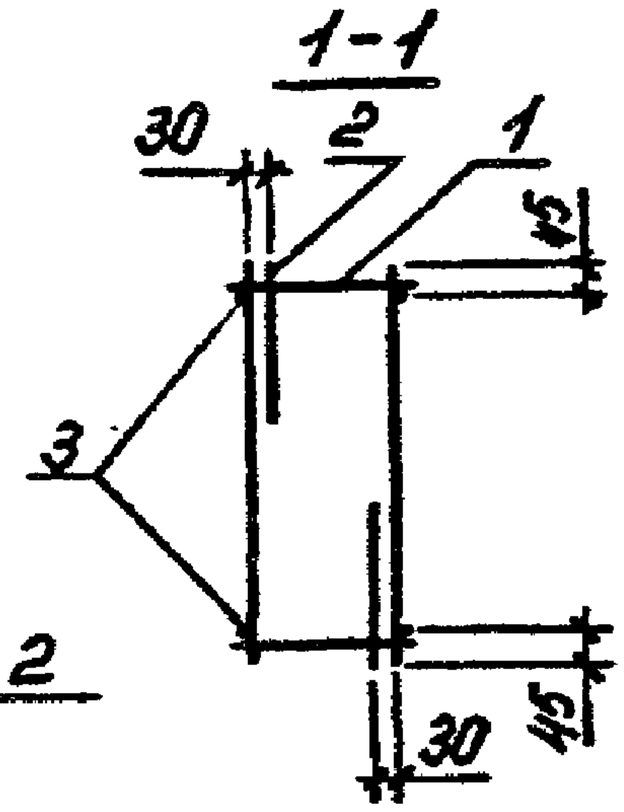

Марка каркаса	Поз.	Наименование	Кол.	Обозначение документа	Масса каркаса кг
КП13	1	Каркас КР7	17	У-01-02/89.3 - 17	114,4
	2	⌀12А$\overline{III}$, ℓ=560; 0,50кг	4	без черт.	
	3	12А$\overline{III}$, ℓ=2450; 2,18 кг	4	без черт	
КП14	1	Каркас КР8	19	У-01-02/89.3 - 17	142,9
	2	⌀12А$\overline{III}$, ℓ=560; 0,50 кг	4	без черт.	
	3	12А$\overline{III}$, ℓ=2750; 2,44 кг	4	без черт.	
КП15	1	Каркас КР9	19	У-01-02/89.3 - 17	175,2
		Поз. 2, 3 по КП14			

Арматура: класса А-$\overline{III}$ по ГОСТ 5781-82

Разраб.	Токовая		
Рассчит.	Токовая		
Провер.	Шаинская		
Н.контр.	Соловьева		

У-01-02/89.3 - 9

Каркас КП13...КП15

Стадия	Лист	Листов
Р		1

Киевский Промстройпроект

Инв. № подл. | Подпись и дата | Взам. инв. №

https://zavodjbi.com/

https://zavodjbi.com/

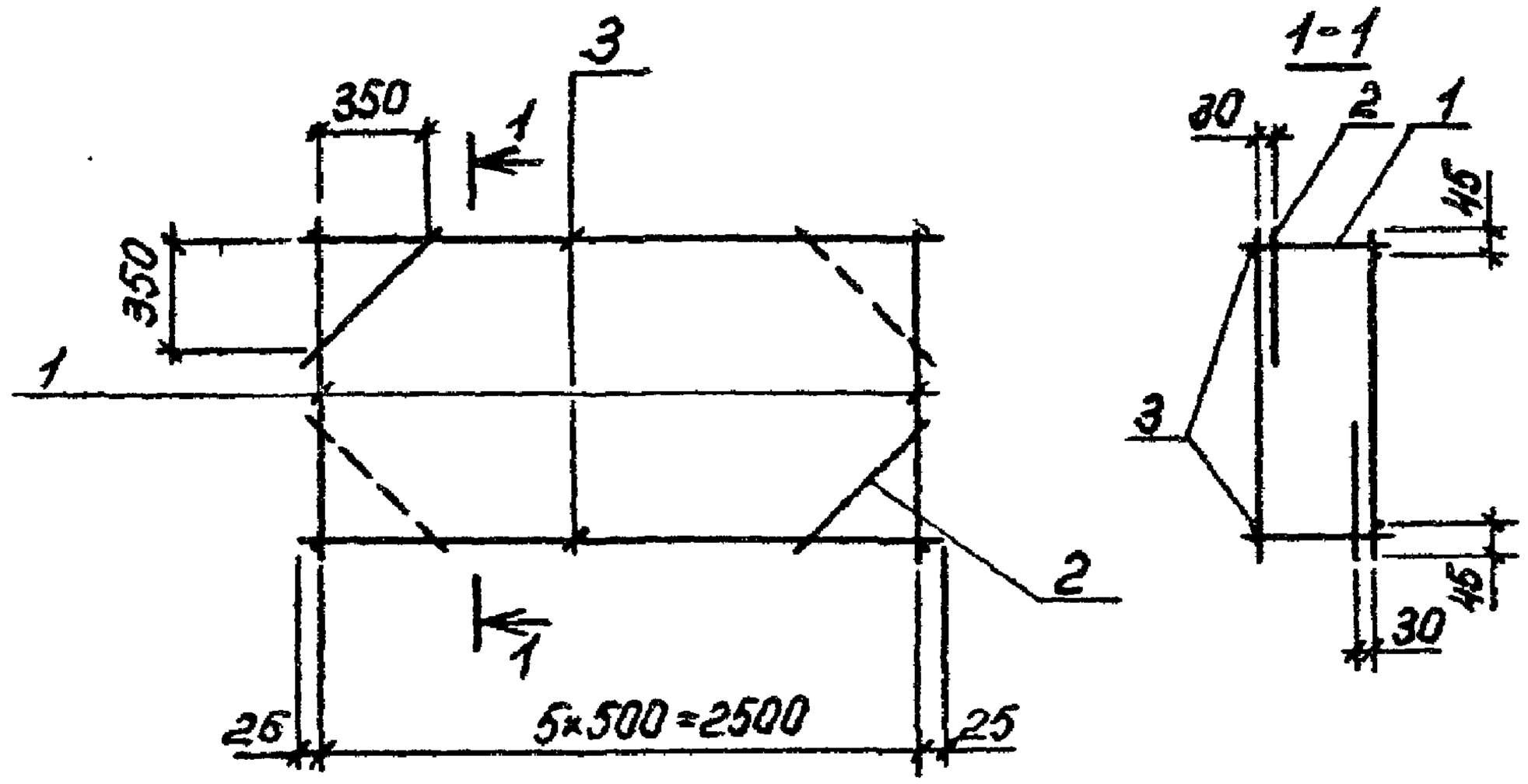

Марка каркаса	Поз.	Наименование	Кол.	Обозначение документа	Масса каркаса, кг
КП 16	1	Каркас КР 10	6	У-01-02/89.3 - 18	17,9
	2	ф10АIII, ℓ=560; 0,35 кг	4	без черт.	
	3	10АIII, ℓ=2550; 1,57 кг	4	без черт.	
КП 17	1	Каркас КР 11	6	У-01-02/89.3 - 18	19,1
		Поз. 2,3 по КП16			
КП 18	1	Каркас КР 12	6	У-01-02/89.3 - 18	20,9
		Поз. 2,3 по КП16			

Арматура класса АIII по ГОСТ 5781-82

Зам. 1 Инж. Шаинская 9.10.89г.

Разраб.	Токовая		
Рассчит.	Токовая		
Провер.	Шоинская		
Н.контр.	Соловьева		

У-01-02/89.3 - 10

Каркас КП16...КП18

Стадия	Лист	Листов
Р		1

Киевский Промстройпроект

КФ 10086-05 15

https://zavodjbi.com/

https://zavodjbi.com/

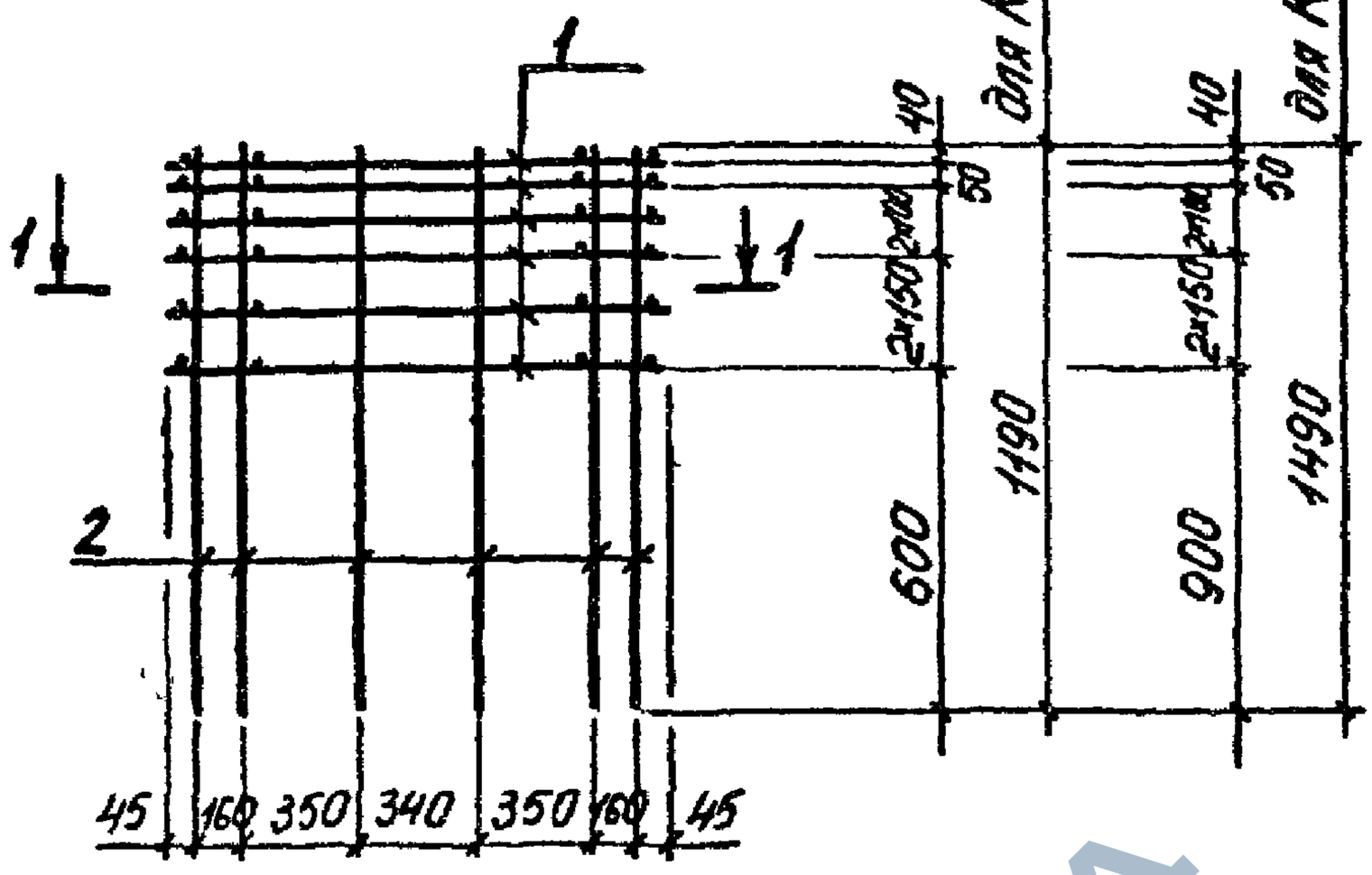

1-1

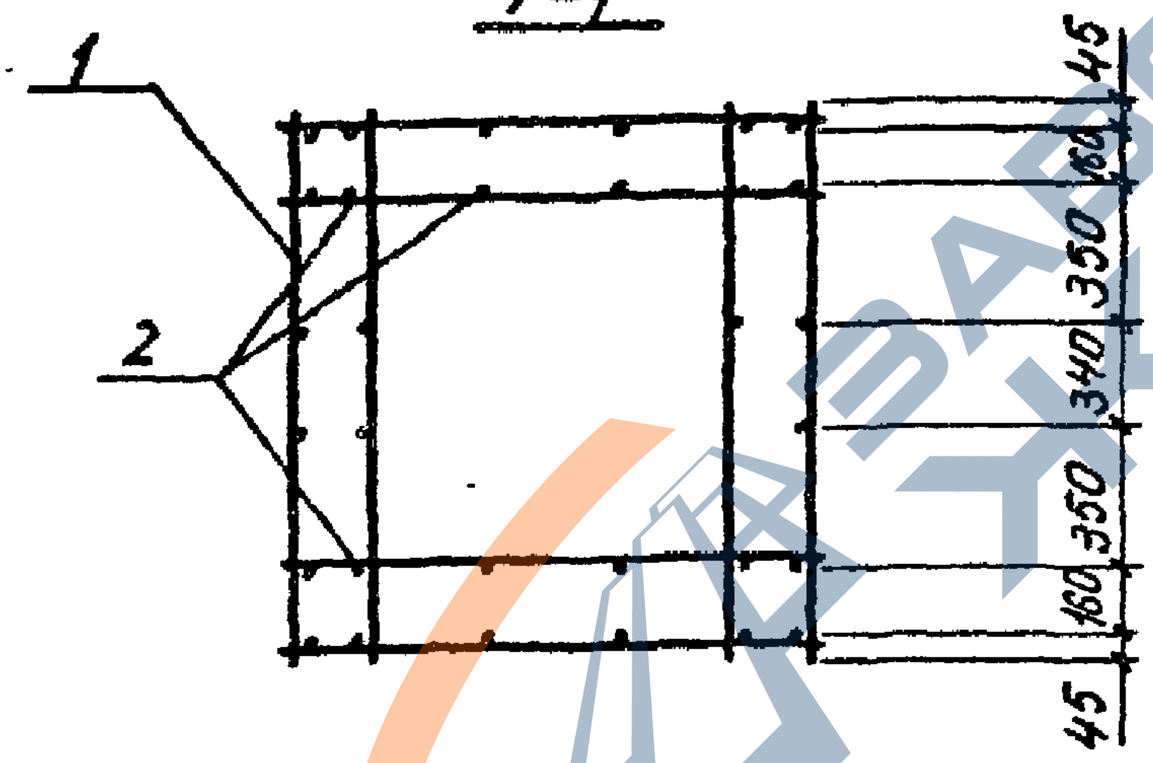

Марка каркаса	Поз.	Наименование	Кол.	Обозначение документа	Масса каркаса, кг
КП19	1	Сетка С26	6	У-01-02/89.3-25	66,0
	2	ф10А III, ℓ=1190, 0,73 кг	32	без черт.	
КП22	1	Сетка С26	6	У-01-02/89.3-25	72,0
	2	ф10А III, ℓ=1490, 0,92 кг	32	без черт.	

Арматура: класса А III по ГОСТ 5781-82

Разраб.	Токовая		У-01-02/89.3-11
Рассчит.	Кравцова		
Провер.	Шоинская		
Н.контр.	Лидерман		Каркас КП19, КП22

Стадия	Лист	Листов
Р		1

Киевский Промстройпроект

Инв. № подл. | Подпись и дата | Взам. инв. №

кф 10086-05 16

https://zavodjbi.com/

https://zavodjbi.com/

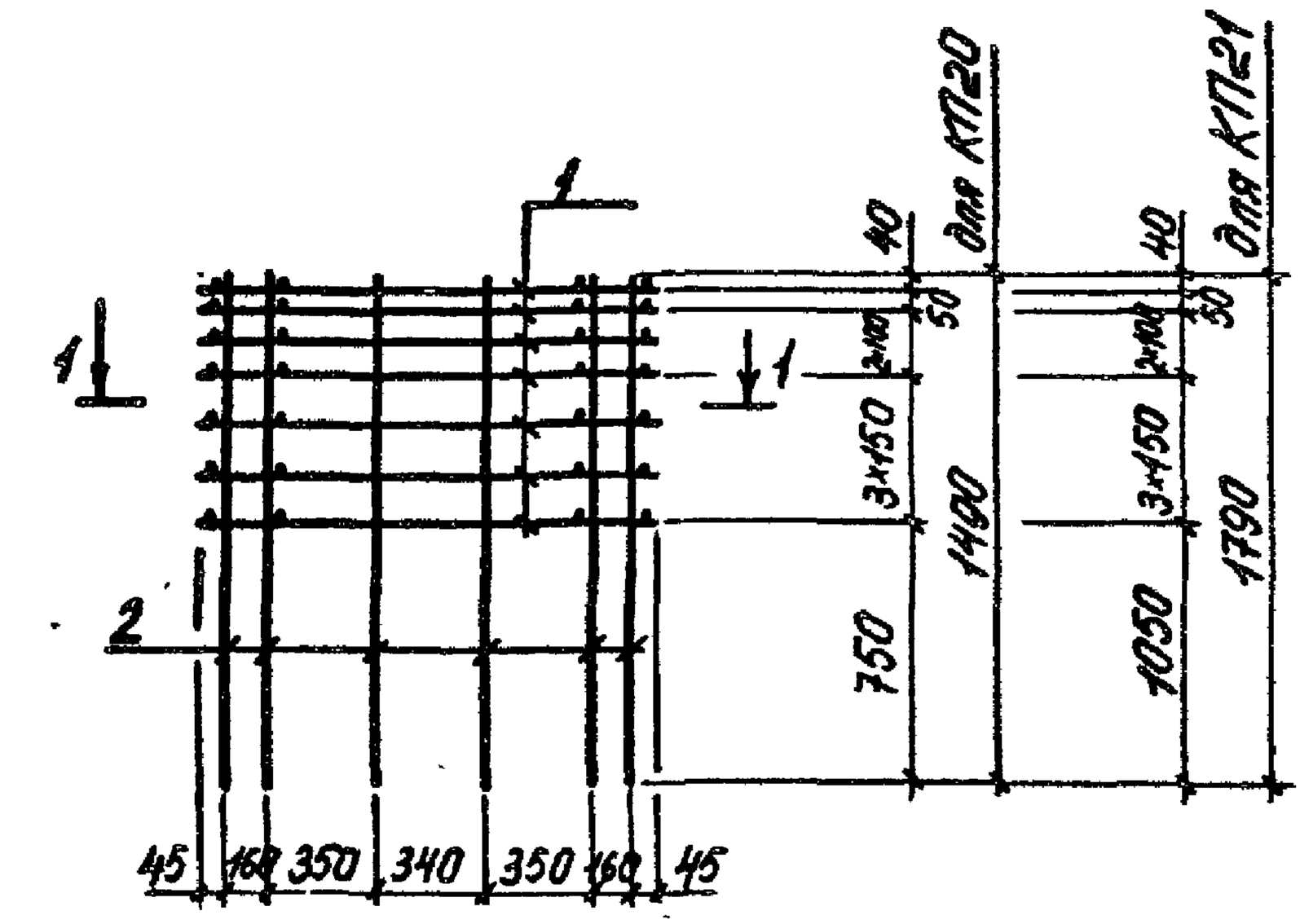

1–1

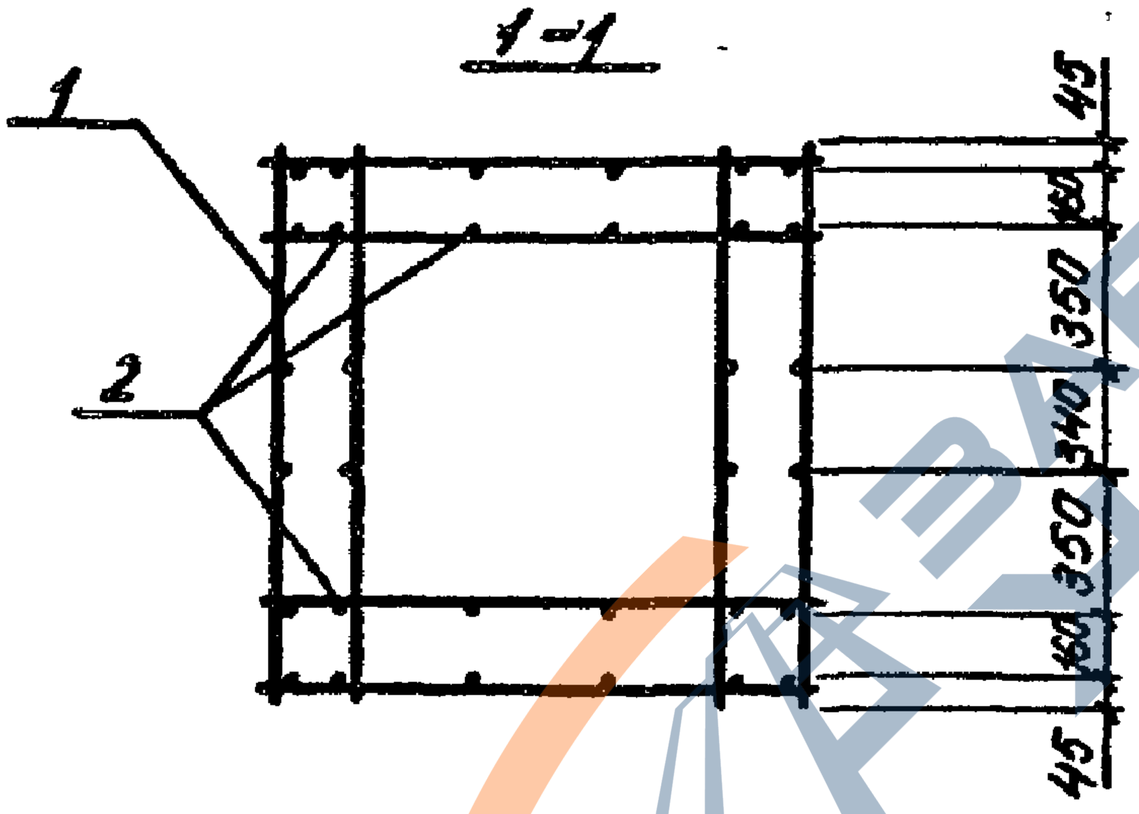

Марка каркаса	Поз.	Наименование	Кол.	Обозначение документа	Масса каркаса, кг
КП20	1	Сетка С13	7	У-01-02/89.3-25	79,1
	2	ф10А$\overline{III}$, ℓ=1490, 0,92 кг	32	без черт.	
КП21	1	Сетка С13	7	У-01-02/89.3-25	85,2
	2	ф10А$\overline{III}$, ℓ=1790, 1,10 кг	32	без черт.	

Арматура: класса А-$\overline{III}$ по ГОСТ 5781-82

Разраб.	Токобая		У-01-02/89.3-12
Рассчит.	Кравцова		
Провер.	Шаинская		
Н. контр.	Соловьева		Каркас КП20, КП21

Стадия	Лист	Листов
Р		1

Киевский Промстройпроект

КФ 10086-05 17

https://zavodjbi.com/

https://zavodjbi.com/

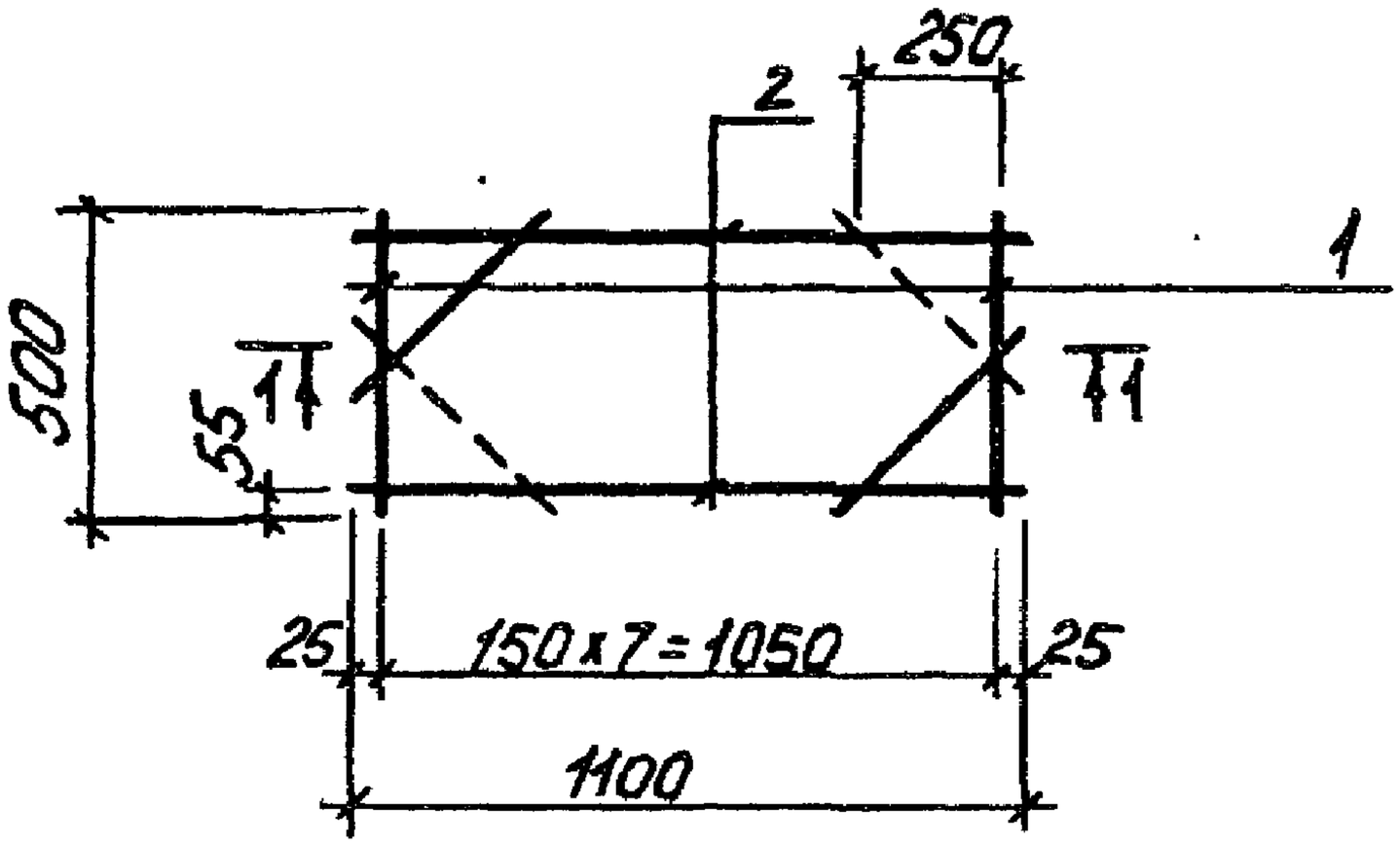

1-1

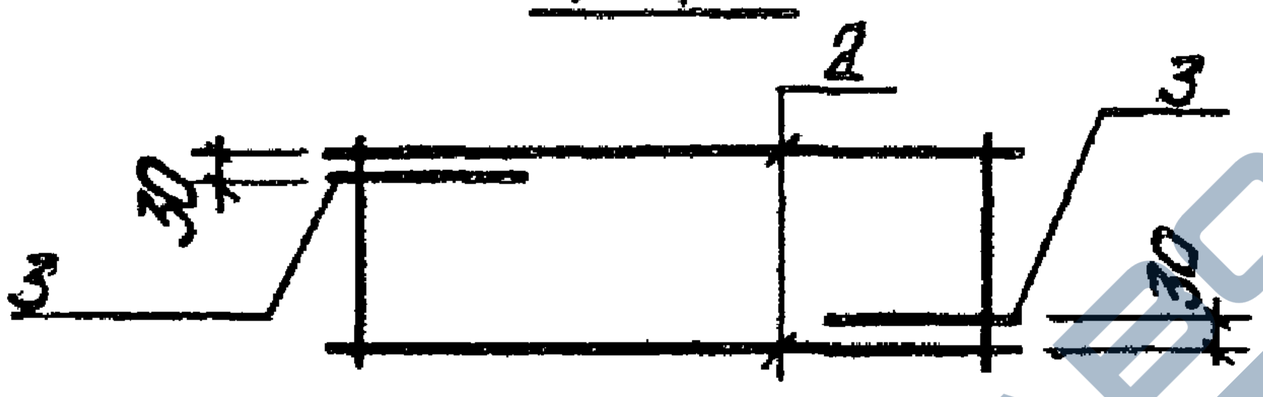

Марка каркаса	Поз.	Наименование	Кол.	Обозначение	Масса каркаса, кг
КП 23	1	Каркас КР13	8	4-01-02/89.3-19	14,6
	2	ф 8 А I, ℓ = 1100, 0,43кг	4	Без черт.	
	3	8 А I, ℓ = 420, 0,17кг	4	Без черт.	
КП 24	1	Каркас КР14	8	4-01-02/89.3-19	20,0
		Поз. 2,3 по КП23			
КП 25	1	Каркас КР15	8	4-01-02/89.3-19	23,8
		Поз 2, 3 по КП23			

Арматура: класса А-I по ГОСТ 5781-82

Разраб	Чернышова		4-01-02/89.3-13	
Рабсчит	Токобая			
Провер	Шаинская			
Н контр.	Соловьева		Каркас КП23... КП25	Стадия Р / Лист / Листов 1
				Киевский Промстройпроект

КФ 10086-05 18

https://zavodjbi.com/

https://zavodjbi.com/

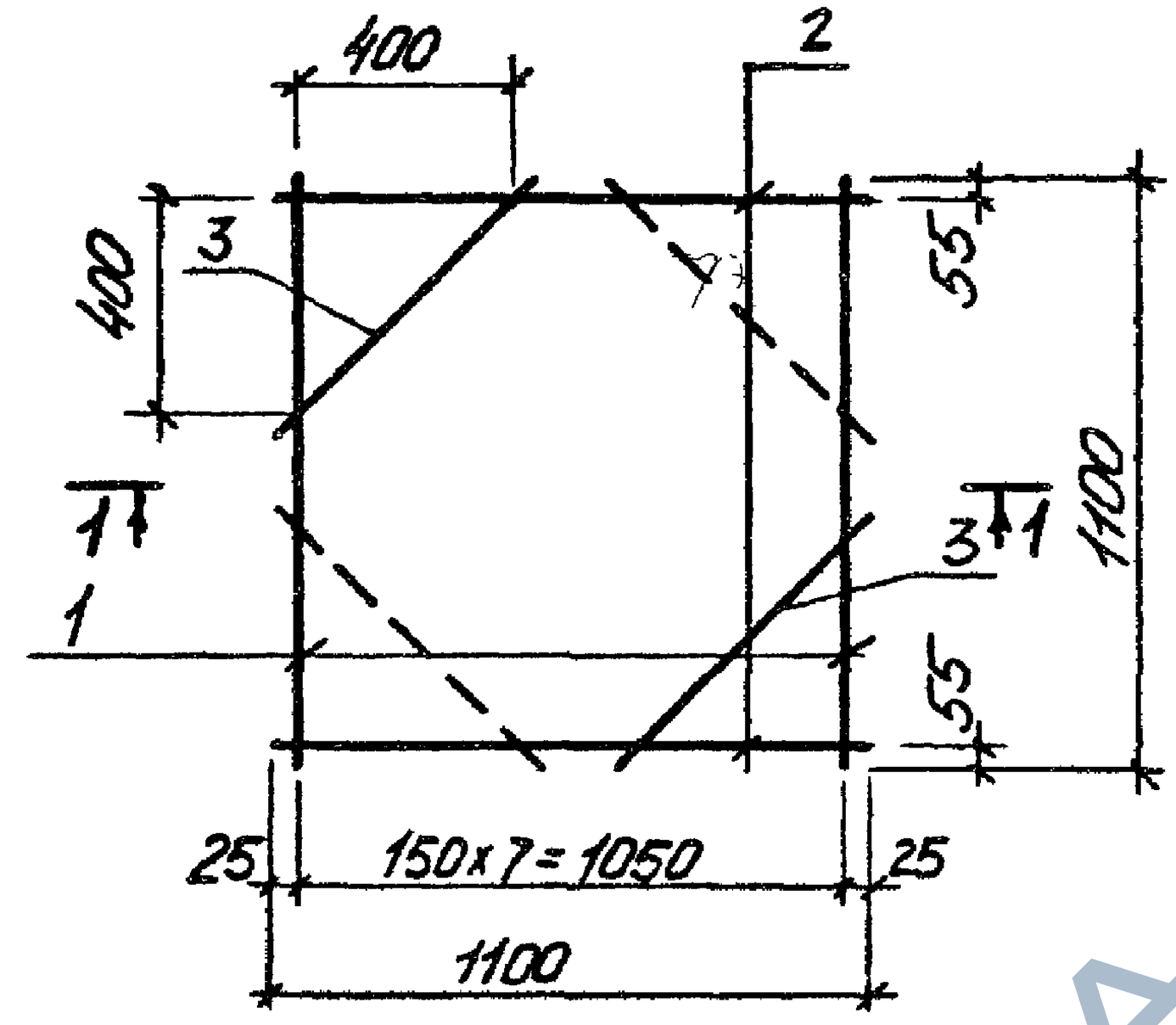

1-1

Марка каркаса	Поз.	Наименование	Кол.	Обозначение	Масса каркаса, кг
КП 26	1	Каркас КР 16	8	У-01-02/89.3-20	27,5
	2	⌀ 8 АI, l=1100, 0,43 кг	4	без черт.	
	3	8 АI, l=620, 0,24 кг	4	без черт.	
КП 27	1	Каркас КР 17	8	У-01-02/89.3-20	38,4
		Поз. 2,3 по КП26			
КП 28	1	Каркас КР 18	8	У-01-02/89.3-20	46,0
		Поз 2,3 по КП26			

Арматура: класса А-I по ГОСТ 5781-82

Разраб	Чернышова			У-01-02/89.3-14
Рассчит	Токовая			
Провер	Шаинская			
Н контр	Соловьева			Каркас КП26 ... КП28

Стадия	Лист	Листов
Р		1

Киевский Промстройпроект

КФ 10086-05 19

https://zavodjbi.com/

https://zavodjbi.com/

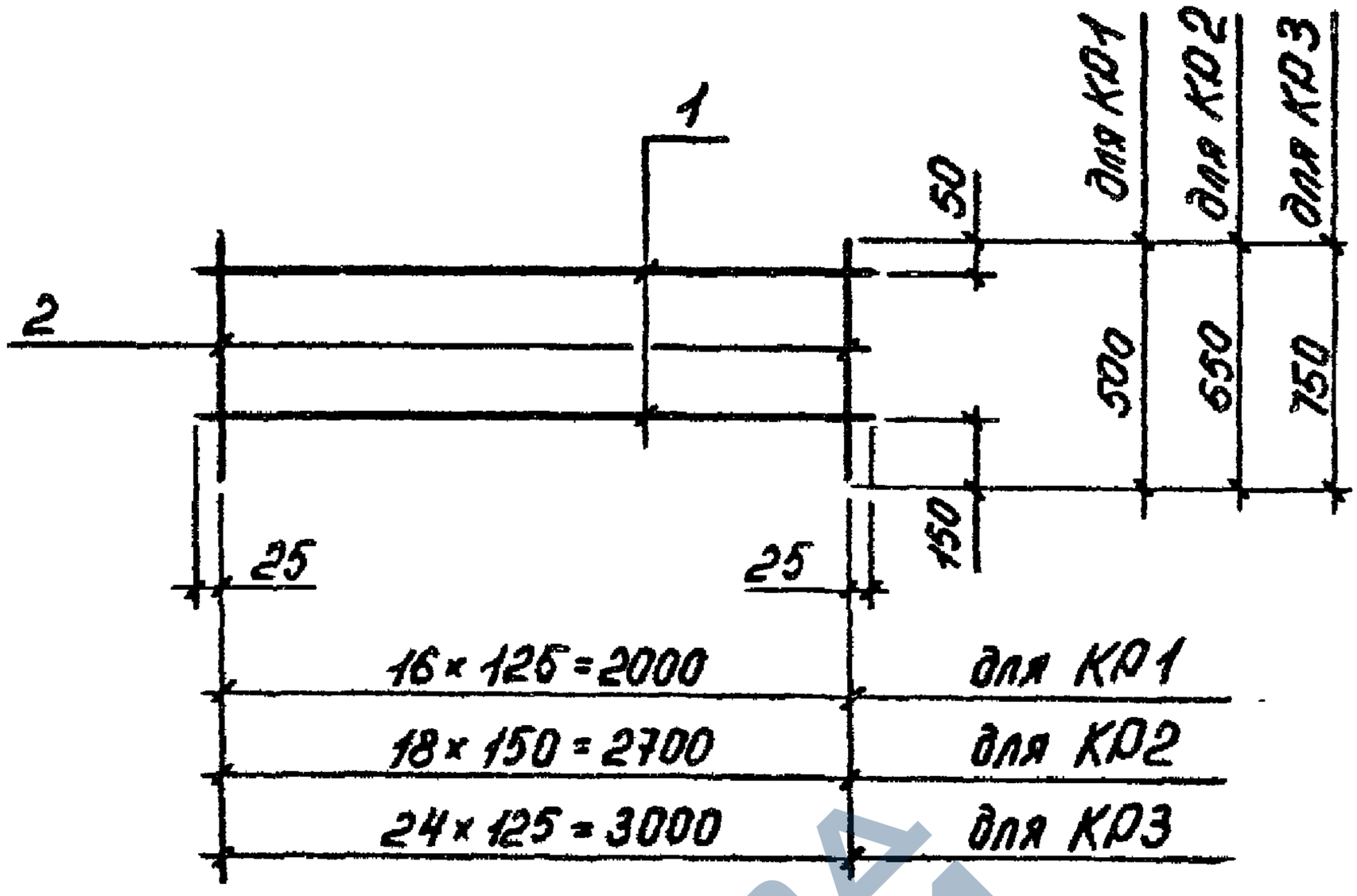

Марка каркаса	Поз.	Наименование	Кол.	Масса ед., кг	Масса каркаса, кг
КР1	1	Ф8АI, ℓ=2050	2	0,81	11,8
	2	14АIII, ℓ=500	17	0,60	
КР2	1	Ф8АI, ℓ=2750	2	1,09	17,2
	2	14АIII, ℓ=650	19	0,79	
КР3	1	Ф8АI, ℓ=3050	2	1,20	25,2
	2	14АIII, ℓ=750	25	0,91	

Арматура: класса АI по ГОСТ 5781-82

Разраб.	Токовая		
Рассчит.	Токовая		
Провер.	Шоинская		
Н. контр.	Соловьева		

У-01-02/89.3-15

Каркас КР1 ... КР3

Стадия	Лист	Листов
Р		1

Киевский Промстройпроект

Инв. № подл. | Подпись и дата | Взам. инв. №

Кф 10086-05 20

https://zavodjbi.com/

https://zavodjbi.com/

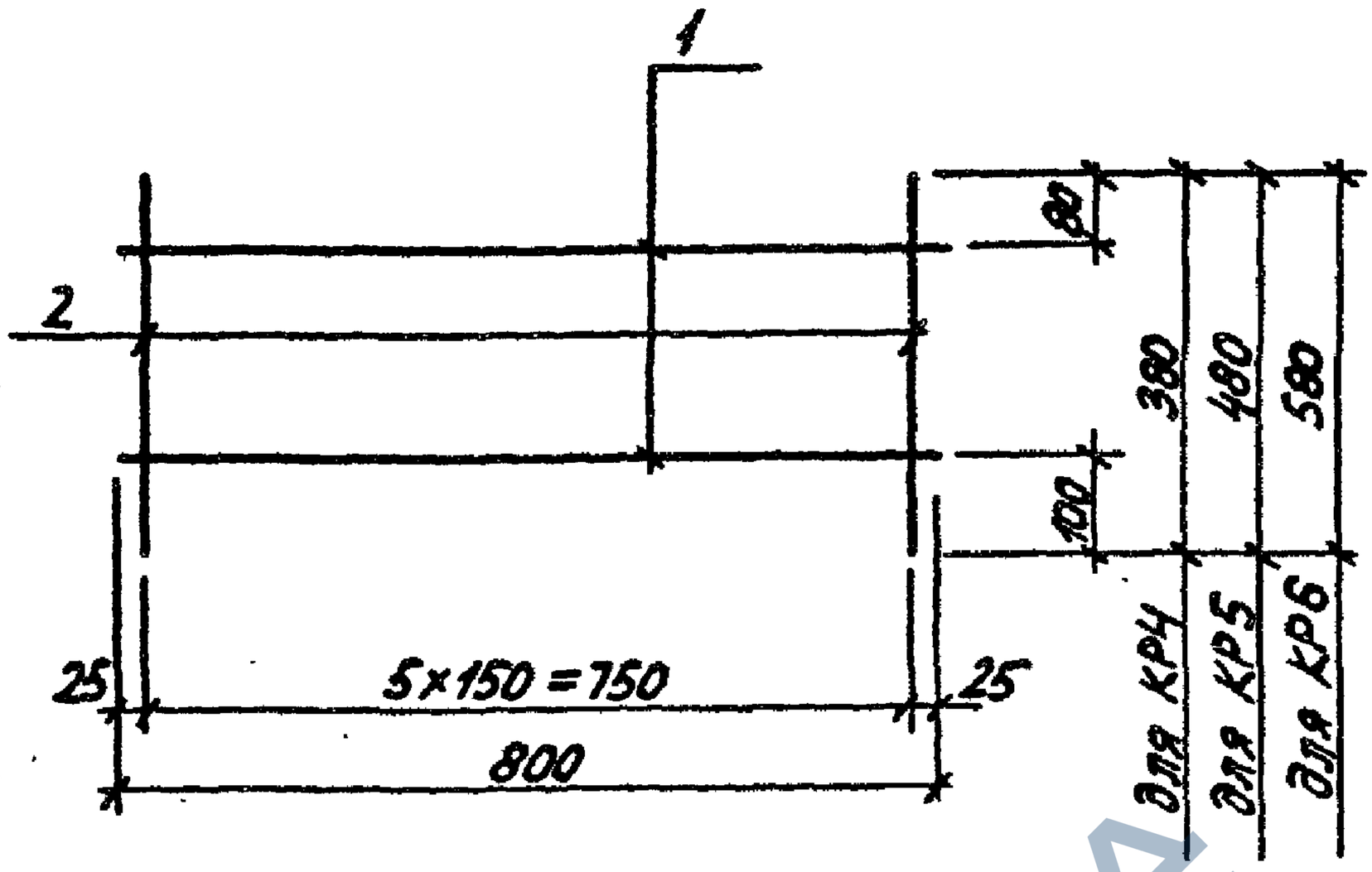

Марка каркаса	Поз.	Наименование	Кол.	Масса ед, кг	Масса каркаса, кг
КР4	1	⌀8 AI, ℓ = 800	2	0,32	2,0
	2	10 AIII, ℓ = 380	6	0,23	
КР5	1	⌀8 AI, ℓ = 800	2	0,32	2,4
	2	10 AIII, ℓ = 480	6	0,30	
КР6	1	⌀8 AI, ℓ = 800	2	0,32	2,8
	2	10 AIII, ℓ = 580	6	0,36	

Арматура: классов A-III и A-I по ГОСТ 5781-82

Разраб.	Владимирская		У-01-02/89.3-16
Рассчит.	Токовая		
Провер.	Шоинская		
Н. контр.	Соловьева		Каркас КР4...КР6

Стадия	Лист	Листов
Р		1

Киевский Промстройпроект

КФ 10086-05 21

https://zavodjbi.com/

https://zavodjbi.com/

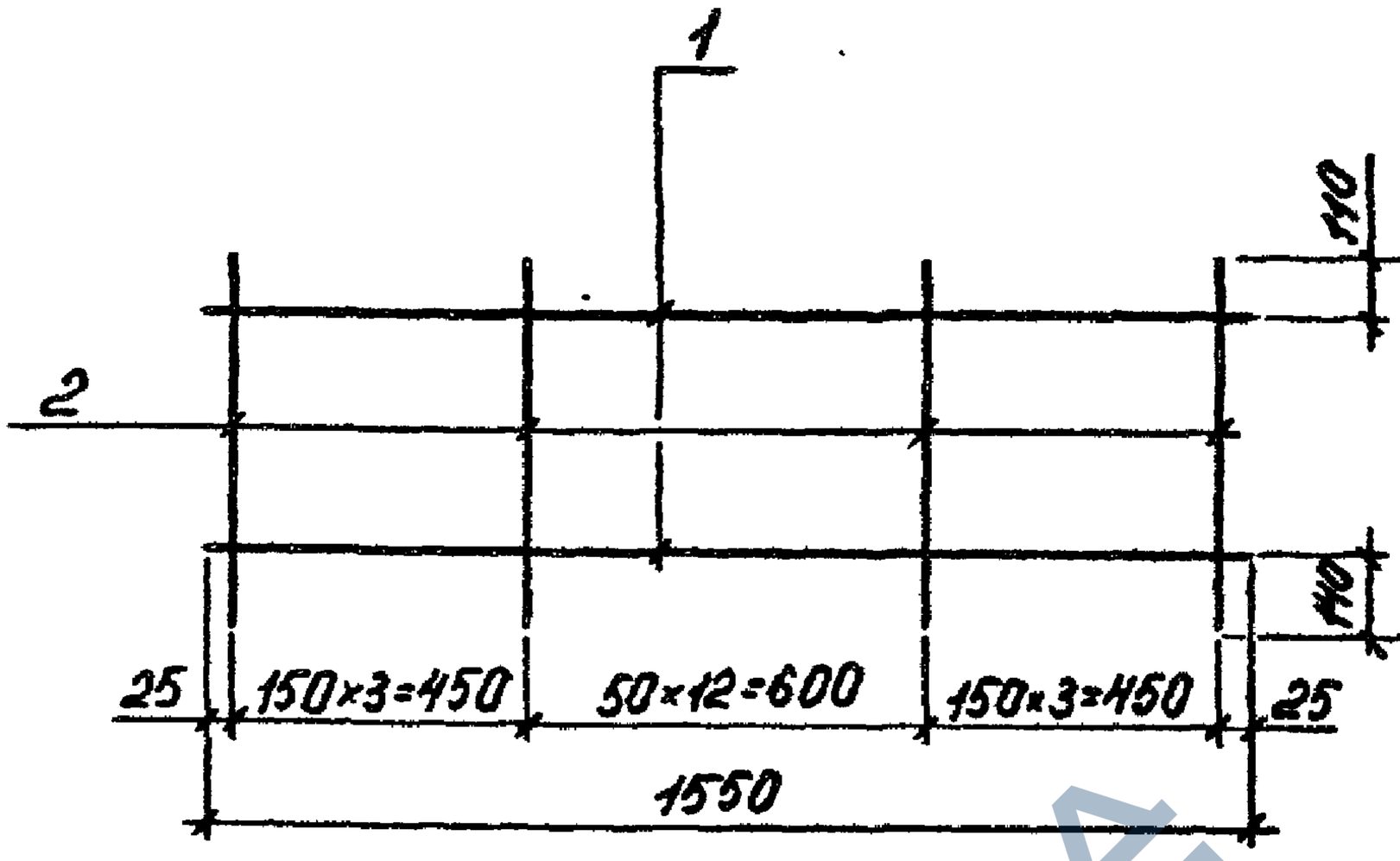

	для КР7	для КР8	для КР9
290		340	440

Марка каркаса	Поз.	Наименование	Кол.	Масса ед., кг	Масса каркаса, кг
КР7	1	Ф8 AI, ℓ=1550	2	0,61	6,1
	2	12 AIII, ℓ=290	19	0,26	
КР8	1	Ф8 AI, ℓ=1550	2	0,61	6,9
	2	12 AIII, ℓ=340	19	0,30	
КР9	1	Ф8 AI, ℓ=1550	2	0,61	8,6
	2	12 AIII, ℓ=440	19	0,39	

Арматура : классов A-I и A-III по ГОСТ 5781-82

Разраб.	Токовая		
Рассчит.	Токовая		
Провер.	Шонская		
Н.контр.	Соловьева		

У-01-02/89.3-17

Каркас КР7 ... КР9

Стадия	Лист	Листов
Р		1

Киевский Промстройпроект

Инв.№подл. | Подпись и дата | Взам.инв.№

кф 10086-05 22

https://zavodjbi.com/

https://zavodjbi.com/

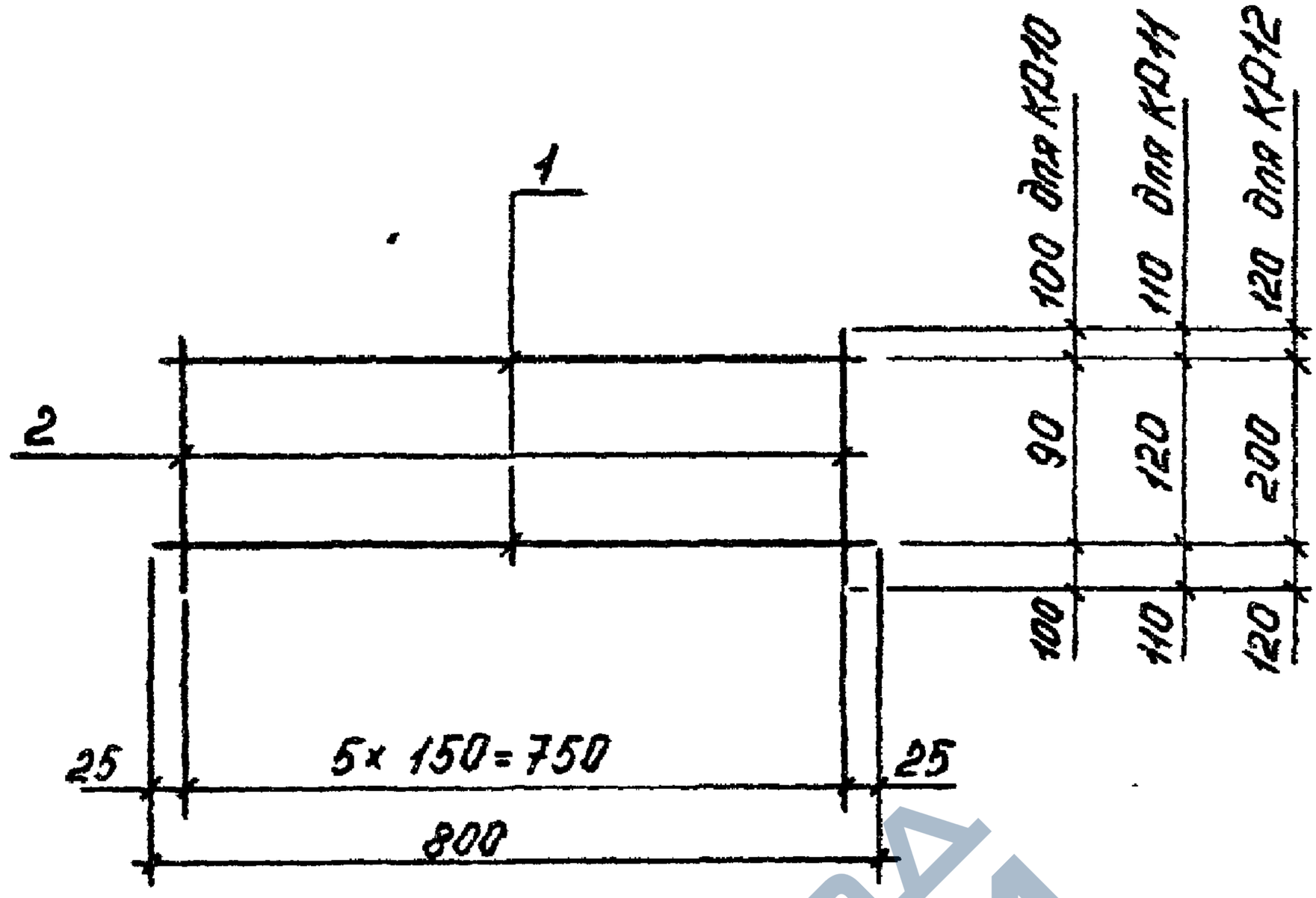

Марка каркаса	Поз.	Наименование	Кол	Масса ед., кг	Масса каркаса, кг
КР10	1	⌀8AI, ℓ=800	2	0,32	1,7
	2	10AIII, ℓ=290	6	0,18	
КР11	1	⌀8AI, ℓ=800	2	0,97	1,9
	2	10AIII, ℓ=340	6	0,21	
КР12	1	⌀8AI, ℓ=800	2	1,09	2,2
	2	10AIII, ℓ=440	6	0,27	

Арматура: классов A-I и A-III по ГОСТ 5781-82

Зам. 1. Инж. Шаш /Шашинская/ 9.10.89г.

Разраб.	Токовая		
Рассчит.	Токовая		
Пробер.	Шашинская		
Н.контр.	Соловьёва		

У-01-02/89.3-18

Каркас КР10...КР12

Стадия	Лист	Листов
Р		1

Киевский Промстройпроект

КФ 10086-05 23

https://zavodjbi.com/

https://zavodjbi.com/

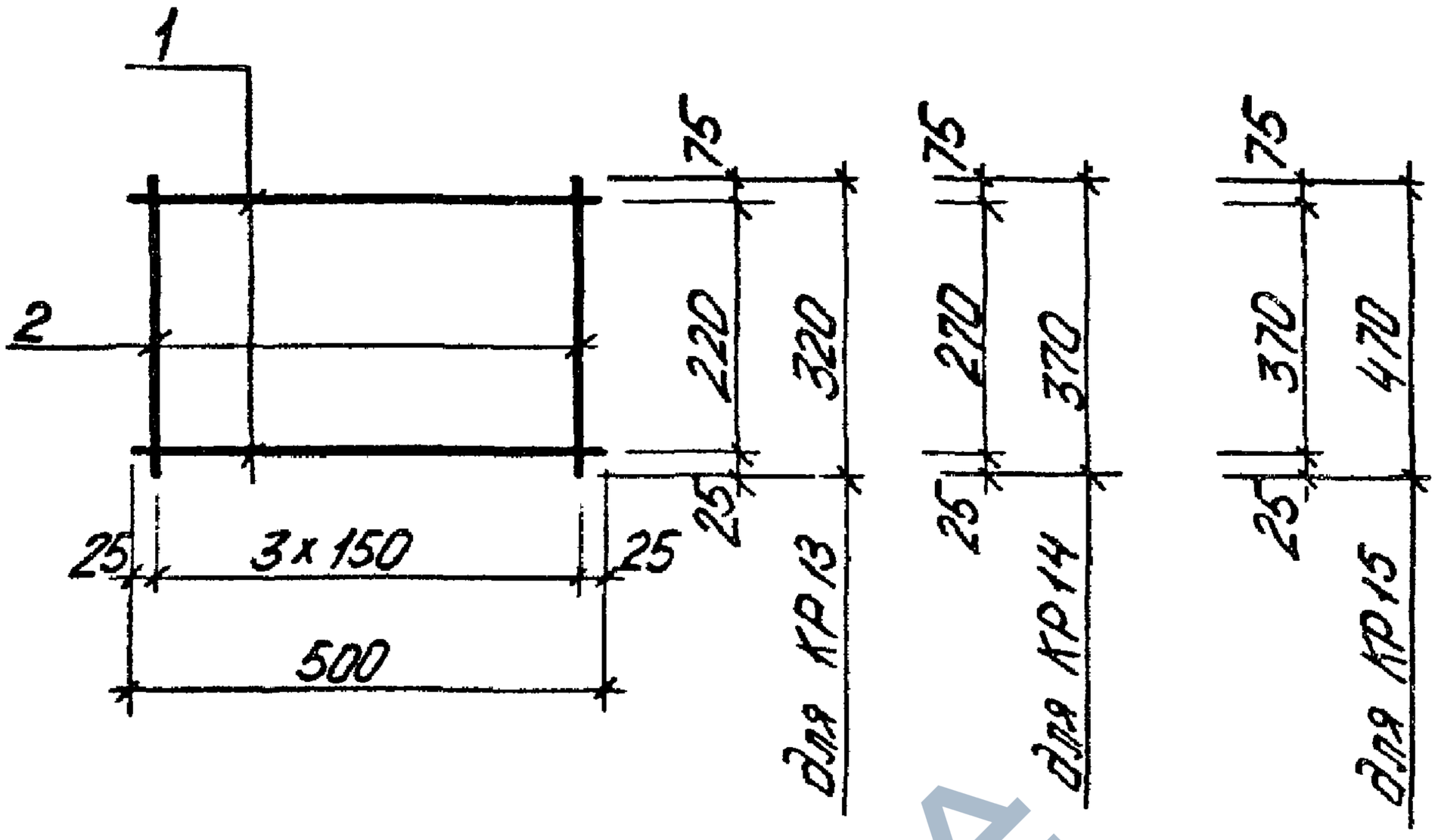

Марка каркаса	Поз	Наименование	Кол.	Масса ед., кг	Масса каркаса кг
КР13	1	⌀8 А I, ℓ = 500	2	0,20	1,5
	2	12 А III, ℓ = 320	4	0,28	
КР14	1	⌀8 А I, ℓ = 500	2	0,20	2,2
	2	14 А III, ℓ = 370	4	0,45	
КР15	1	⌀8 А I, ℓ = 500	2	0,20	2,7
	2	14 А III, ℓ = 470	4	0,57	

Арматура: классов А-I и А-III по ГОСТ 5781-82

Разраб.	Чернышова		
Рассчит.	Таковая		
Провер.	Шаинская		
Н.контр.	Соловьева		

У-01-02/89.3-19

Каркас КР13 ... КР15

Стадия	Лист	Листов
Р		1

Киевский Промстройпроект

Инв. № подл. | Подпись и дата | Взам. инв. №

КФ 10086-05 24

https://zavodjbi.com/

https://zavodjbi.com/

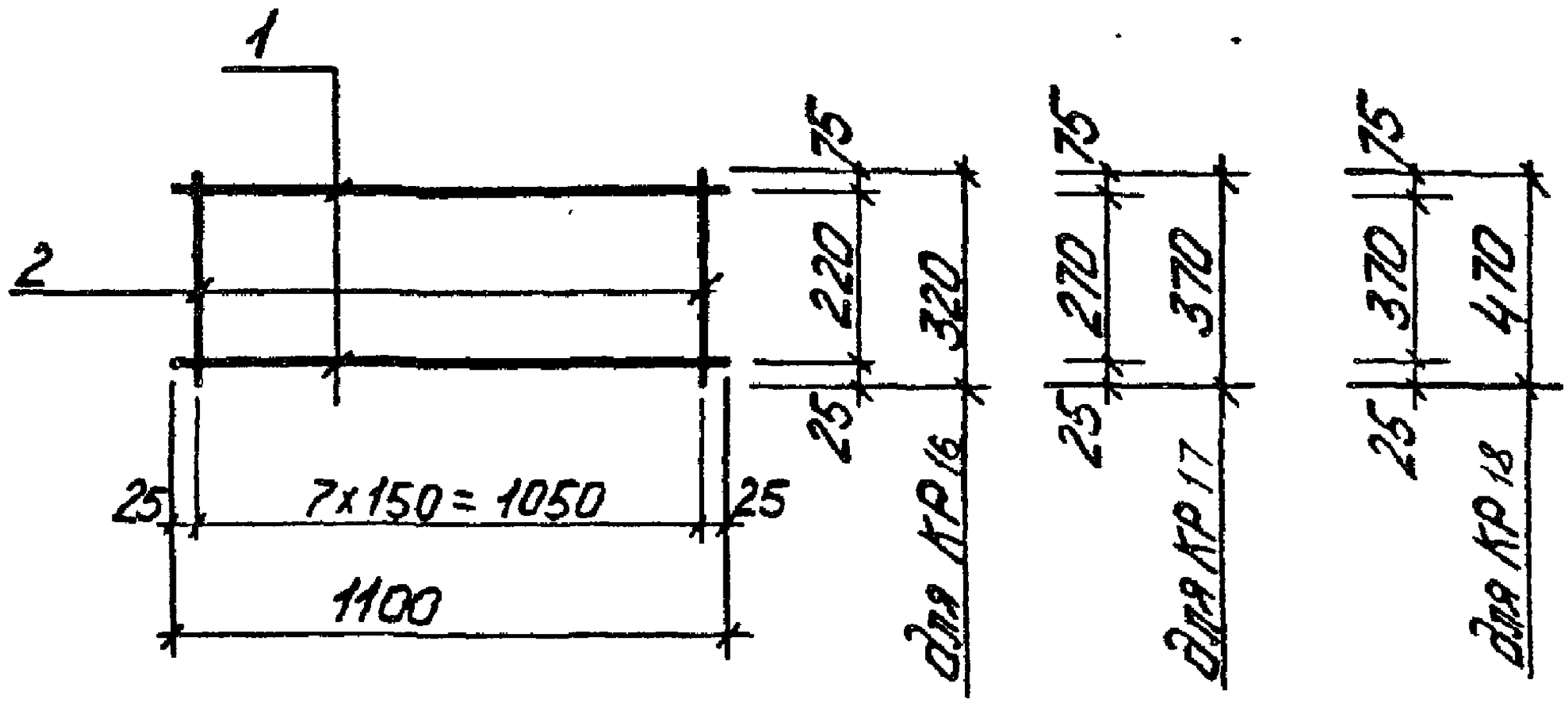

Масса каркаса	Поз	Наименование	Кол.	Масса ед., кг	Масса каркаса кг
КР16	1	⌀8АI, ℓ=1100	2	0,43	3,1
	2	12АIII, ℓ=320	8	0,28	
КР17	1	⌀8АI, ℓ=1100	2	0,43	4,5
	2	14АIII, ℓ=370	8	0,45	
КР18	1	⌀8АI, ℓ=1100	2	0,43	5,4
	2	14АIII, ℓ=470	8	0,45	

Разраб.	Чернышова		
Рассчит.	Токовая		
Провер.	Шаинская		
Н.контр.	Соловьева		

У-01-02/89.3-20

Каркас КР16 ... КР18

Стадия	Лист	Листов
Р		1

Киевский Промстройпроект

КФ 10086-05 25

https://zavodjbi.com/

https://zavodjbi.com/

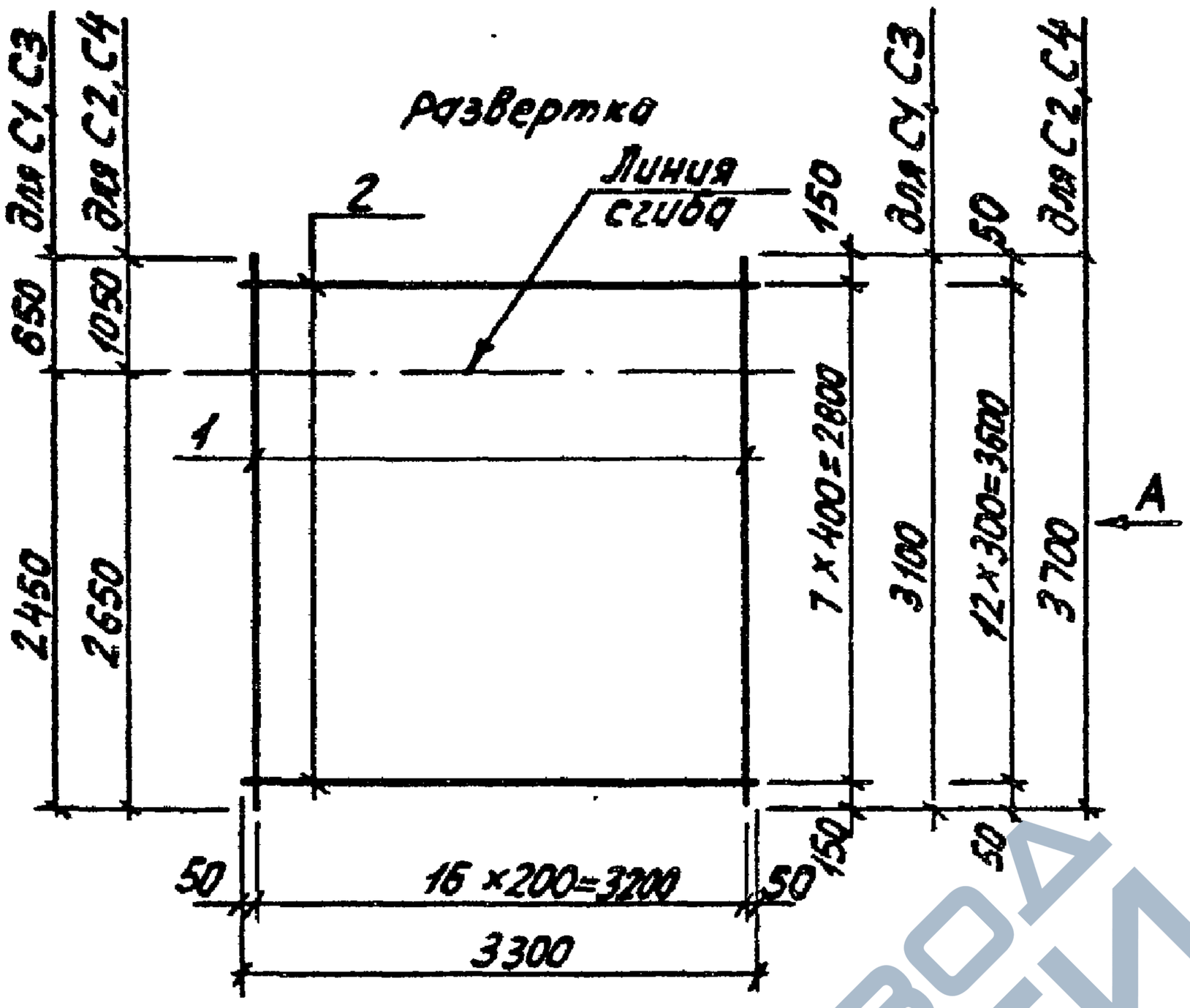

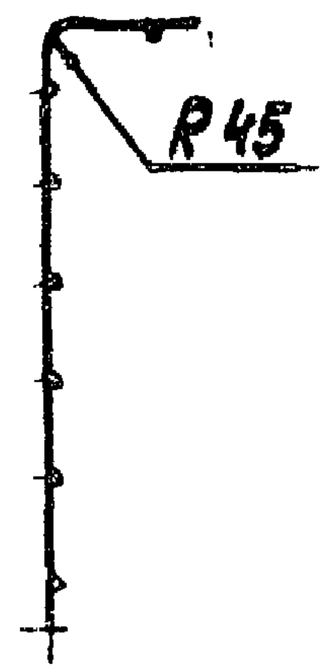

Марка сетки	Поз.	Наименование	Кол.	Масса ед. кг	Масса сетки, кг
С1	1	⌀ 12 А III, ℓ = 3100	17	2,75	57,2
	2	8 А I, ℓ = 3300	8	1,30	
С2	1	⌀ 12 А III, ℓ = 3700	17	3,29	72,8
	2	8 А I, ℓ = 3300	13	1,30	
С3	1	⌀ 14 А III, ℓ = 3100	17	3,74	74,0
	2	8 А I, ℓ = 3300	8	1,30	
С4	1	⌀ 14 А III, ℓ = 3700	17	4,47	92,9
	2	8 А I, ℓ = 3300	13	1,30	

Арматура: классов А-I и А-III по ГОСТ 5781-82

Разраб.	Владимирская		
Рассчит.	Токовая		
Провер.	Шоинская		
Н. контр.	Соловьева		

У-01-02/89.3 -21

Сетка С1...С4

Стадия	Лист	Листов
Р		1

Киевский Промстройпроект

Инв. № подл. | Подпись и дата | Взам. инв. №

КФ 10086-05 26

https://zavodjbi.com/

https://zavodjbi.com/

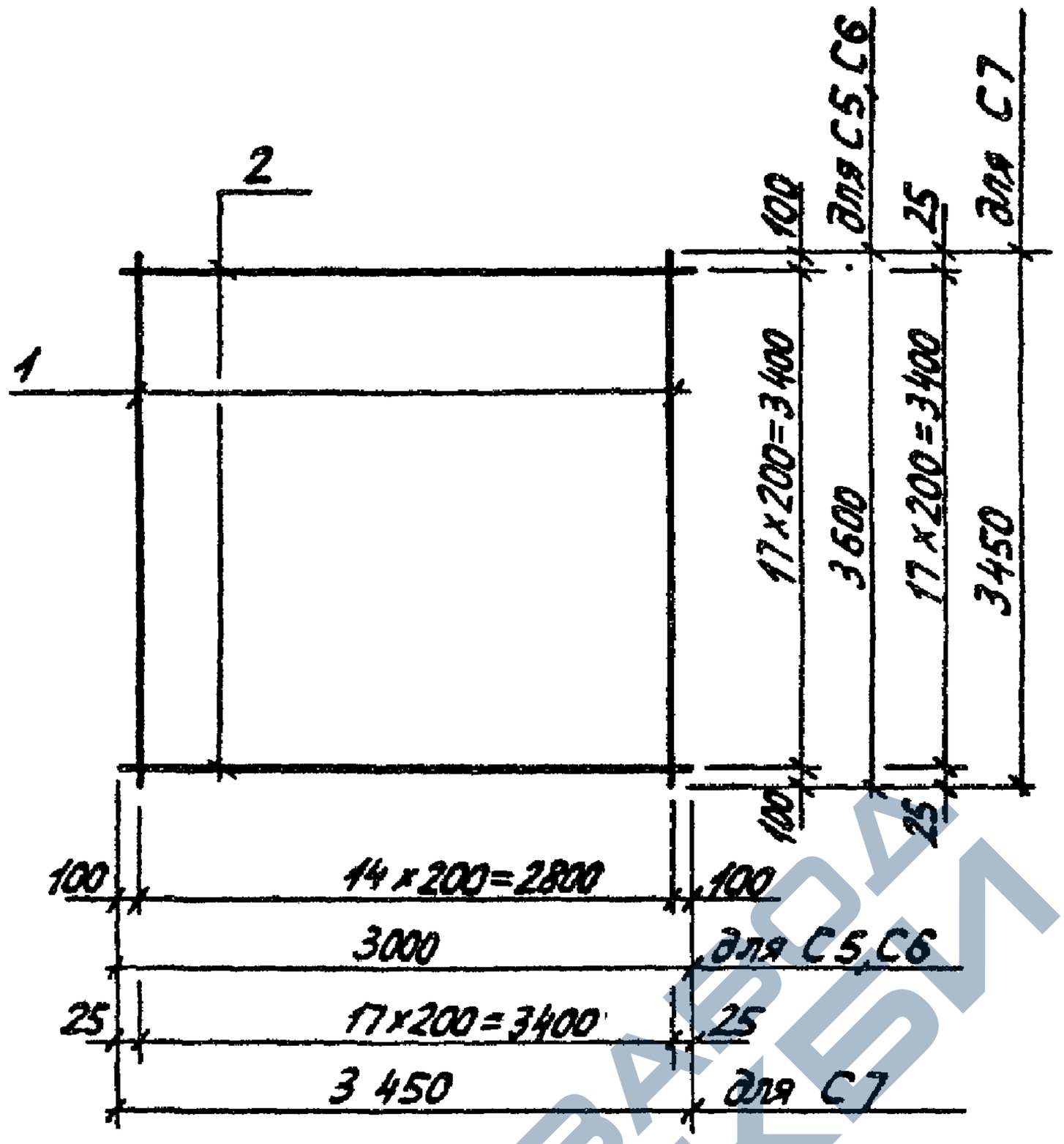

Масса сетки	Поз.	Наименование	Кол.	Масса ед. кг	Масса сетки, кг
С5	1	⌀10 AIII, ℓ=3600	15	2,22	81,2
	2	12 AIII, ℓ=3000	18	2,66	
С6	1	⌀12 AIII, ℓ=3600	15	3,20	95,9
	2	12 AIII, ℓ=3000	18	2,66	
С7	1	⌀10 AIII, ℓ=3450	18	2,13	76,7
	2	10 AIII, ℓ=3450	18	2,13	

Арматура: классов А-I и А-III по ГОСТ 5781-82

Разраб.	Владимирская		
Рассчит.	Токовая		
Провер.	Шоинская		
Н.контр.	Соловьева		

У-01-02/89.3-22

Сетка С5...С7

Стадия	Лист	Листов
Р		1

Киевский Промстройпроект

КФ 10086-05 27

https://zavodjbi.com/

https://zavodjbi.com/

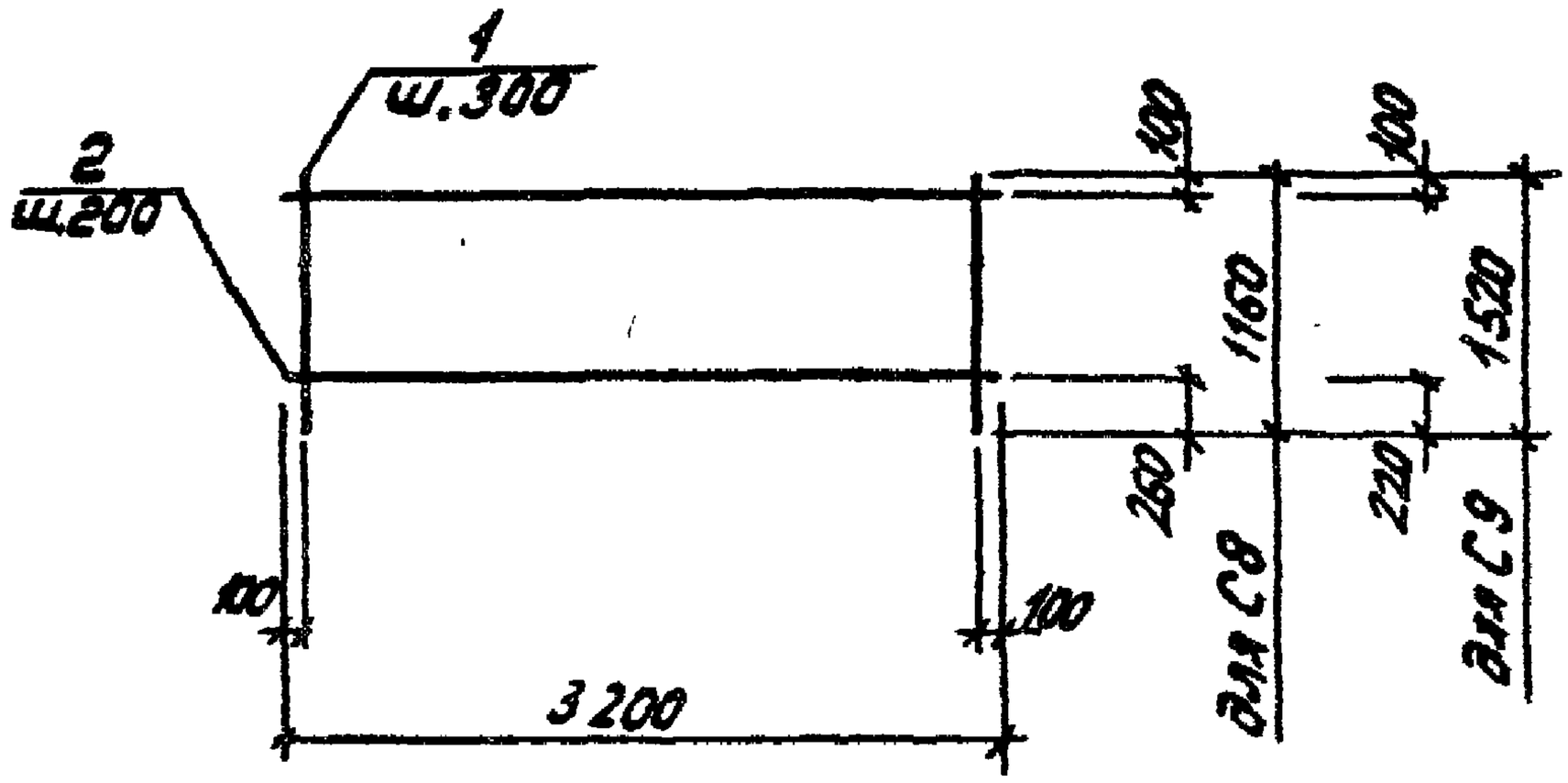

Марка сетки	Поз.	Наименование	Кол.	Масса ед. кг	Масса сетки, кг
С8	1	ø6 AI, ℓ = 1160	11	0,26	6,4
	2	6AI, ℓ = 3200	5	0,71	
С9	1	ø6AI, ℓ = 1520	11	0,34	8,7
	2	6AI, ℓ = 3200	7	0,71	

Арматура: класса А-I по ГОСТ 5781-82

Разраб.	Владимирская			У-01-02/89.3-23			
Рассчит.	Токовая						
Провер.	Ценинская						
Н. контр.	Соловьева			Сетка С8, С9	Стадия	Лист	Листов
					Р		1
					Киевский промстройпроект		

Инв. № подл. | Подпись и дата | Взам. инв. №

КФ 10086-05 28

https://zavodjbi.com/

https://zavodjbi.com/

С10

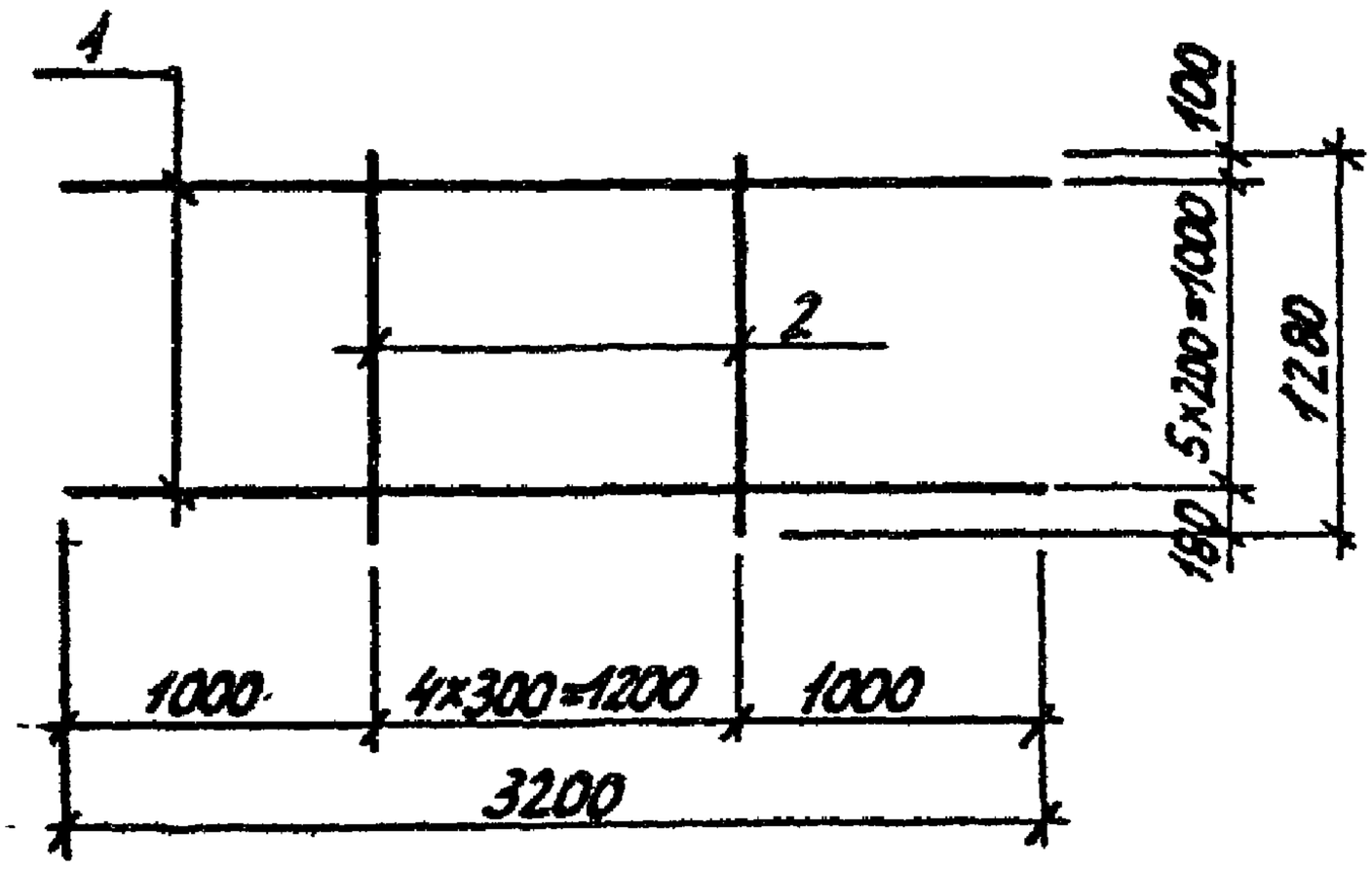

С11

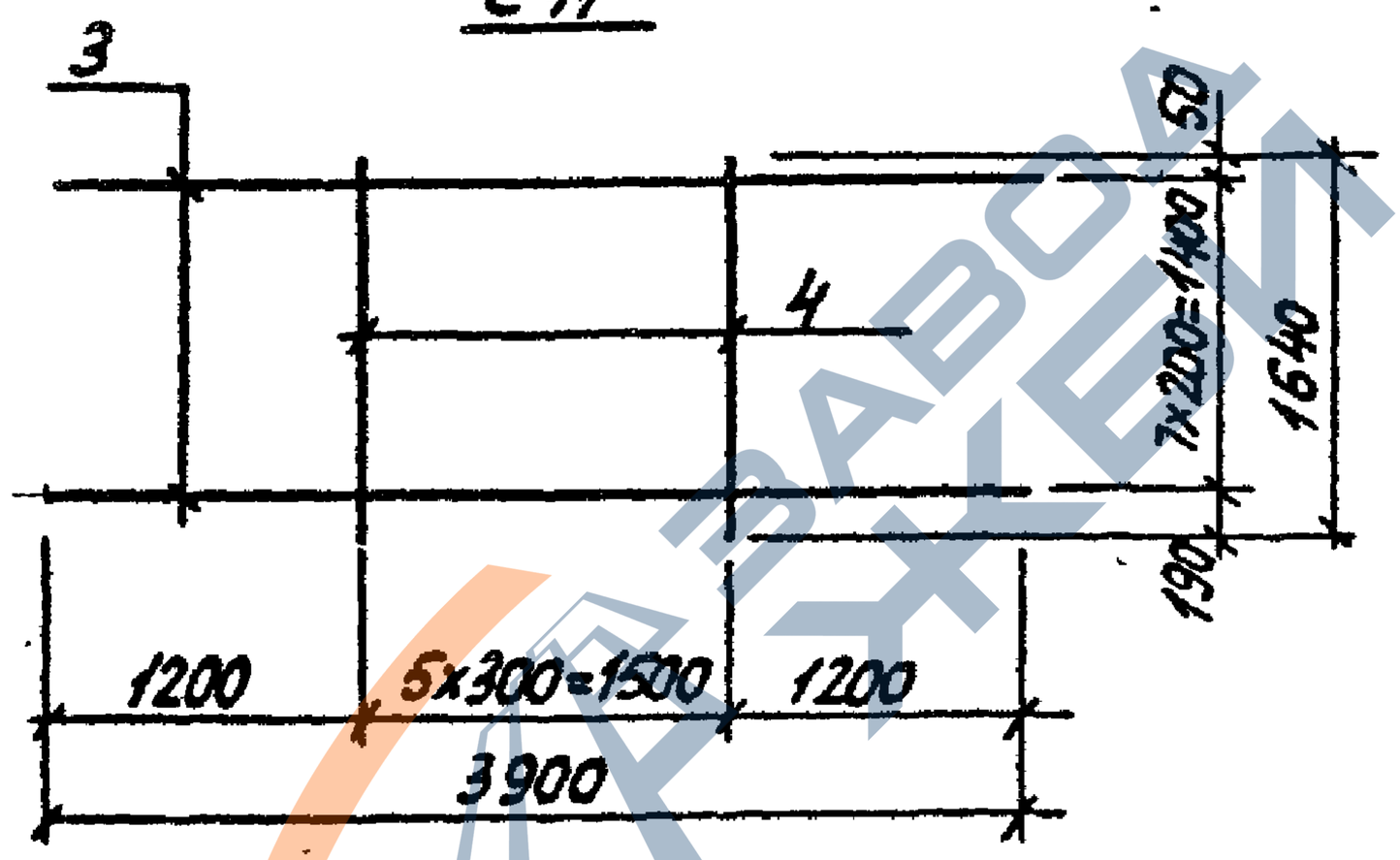

Марка сетки	Поз.	Наименование	Кол.	Масса ед., кг	Масса сетки, кг
С10	1	⌀6 АI, ℓ=3200	6	0,71	5,7
	2	6 АI, ℓ=1280	5	0,28	
С11	3	⌀6 АI, ℓ=3900	8	0,87	9,1
	4	6 АI, ℓ=1640	6	0,36	

Арматура: класса А-I по ГОСТ 5781-82

Разраб.	Владимирская		
Рассчит.	Токовая		
Провер.	Шонская		
Н.контр.	Соловьева		

У-01-02/89.3 -24

Сетка С10, С11

Стадия	Лист	Листов
Р		1

Киевский Промстройпроект

https://zavodjbi.com/

https://zavodjbi.com/

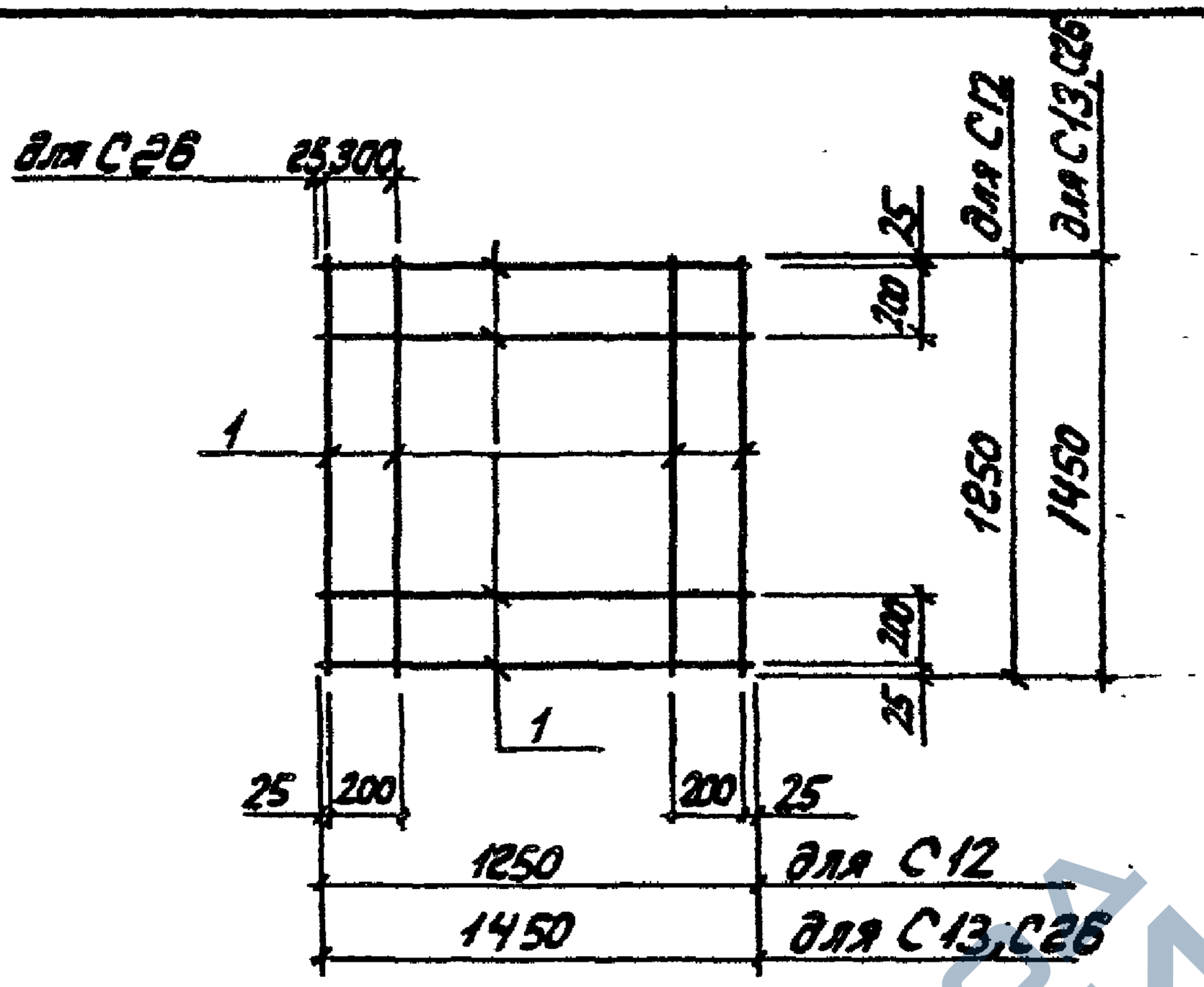

Марка сетки	Поз.	Наименование	Кол.	Масса ед. кг	Масса сетки, кг
С12	1	⌀10 AIII ; l = 1250	8	0,77	6,2
С13, С26	1	⌀10 AIII, l = 1450	8	0,89	7,1

Арматура: класса A-III по ГОСТ 5781-82

Разраб.	Владимирская		У-01-02/89.3-25
Эксчит.	Токовая		
Провер.	Шоинская		
Н. контр.	Соловьева		Сетка С12; С13; С26.

Стадия	Лист	Листов
Р		1

Киевский Промстройпроект

Инв. № подл. | Подпись и дата | Взам. инв. №

https://zavodjbi.com/

https://zavodjbi.com/

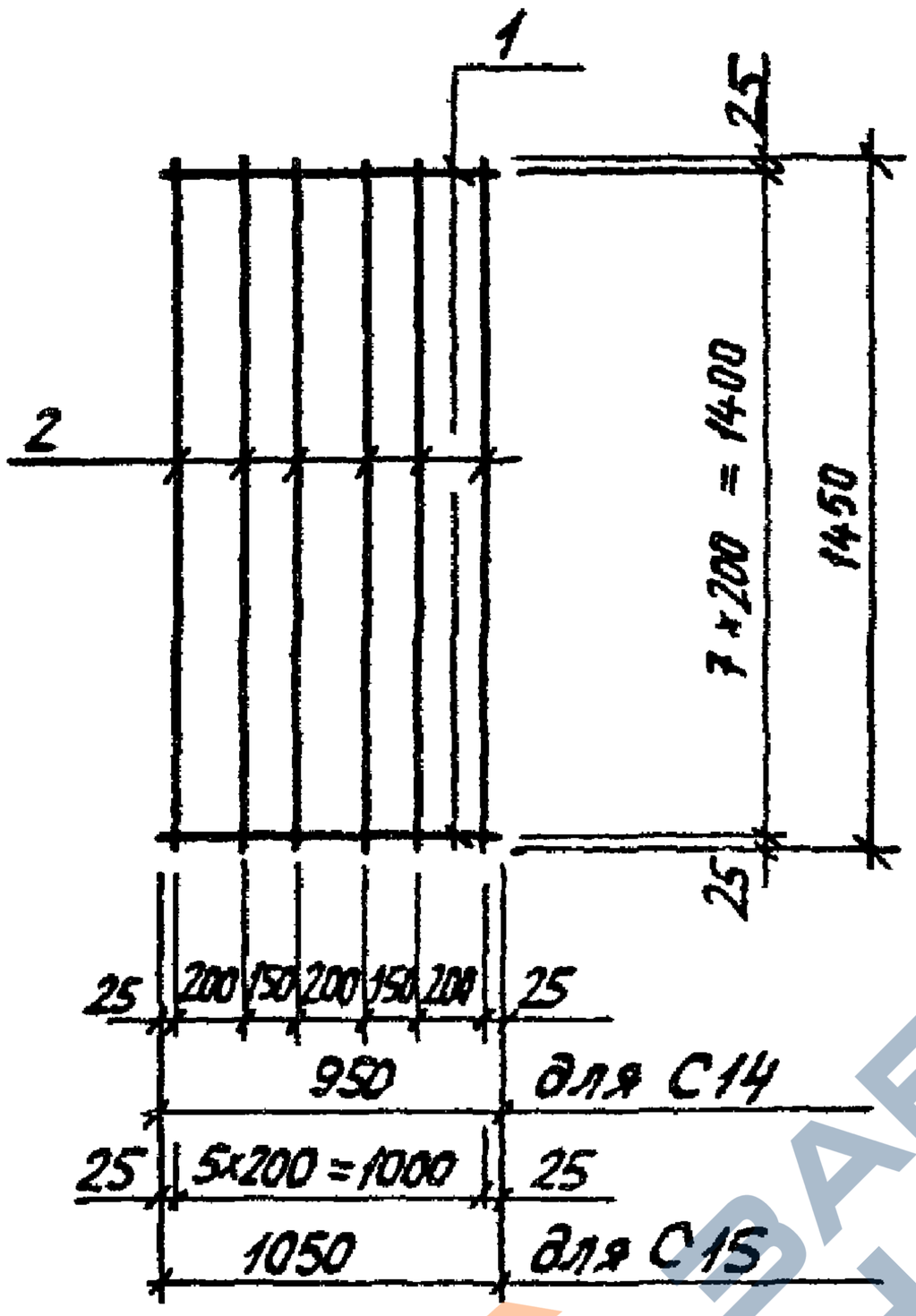

Марка сетки	Поз.	Наименование	Кол.	Масса ед. кг	Масса сетки, кг
С14	1	⌀10 A III, ℓ = 950	8	0,59	10,1
	2	10 A III, ℓ = 1450	6	0,90	
С15	1	⌀10 A III, ℓ = 1050	8	0,65	10,6
	2	10 A III, ℓ = 1450	6	0,90	

Арматура класса A-III по ГОСТ 5781-82

Зам. 1 Инж. Шаиз/Шаинская 9.10.89 г

Разраб.	Владимирская		У-01-02/89.3-26
Рассчит.	Токовая		
Провер.	Шаинская		
Н. контр.	Соловьева		Сетка С14; С15

Стадия	Лист	Листов
Р		1

Киевский Промстройпроект

КФ 10086-05 31

https://zavodjbi.com/

https://zavodjbi.com/

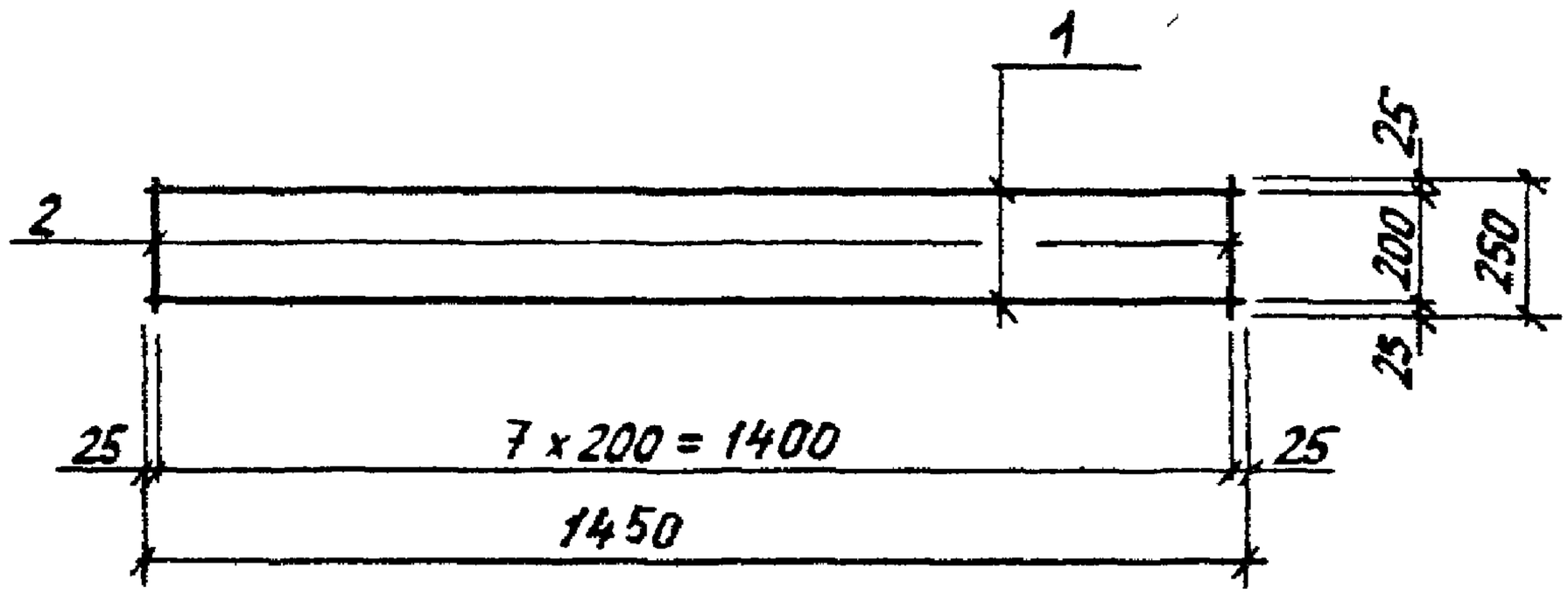

Марка сетки	Поз	Наименование	Кол.	Масса ед., кг	Масса сетки, кг
С16	1	Ø 10 А III, ℓ = 1450	2	0,90	3,0
	2	10 А III, ℓ = 250	8	0,15	

Арматура класса А-III по ГОСТ 5781-82

Зам. 1. Инж. Шаиз /Шаинская/ 9.10.89г.

Разраб.	Владимирская	ВЛ	
Рассчит.	Токовая	ТВ	
Провер.	Шаинская	Шаиз	
Н.контр.	Соловьева		

У-01-02/89.3-27

Сетка С16

Стадия	Лист	Листов
Р		1

Киевский Промстройпроект

Инв. № подл. | Подпись и дата | Взам. инв. №

КФ 10086-05 32

https://zavodjbi.com/

https://zavodjbi.com/

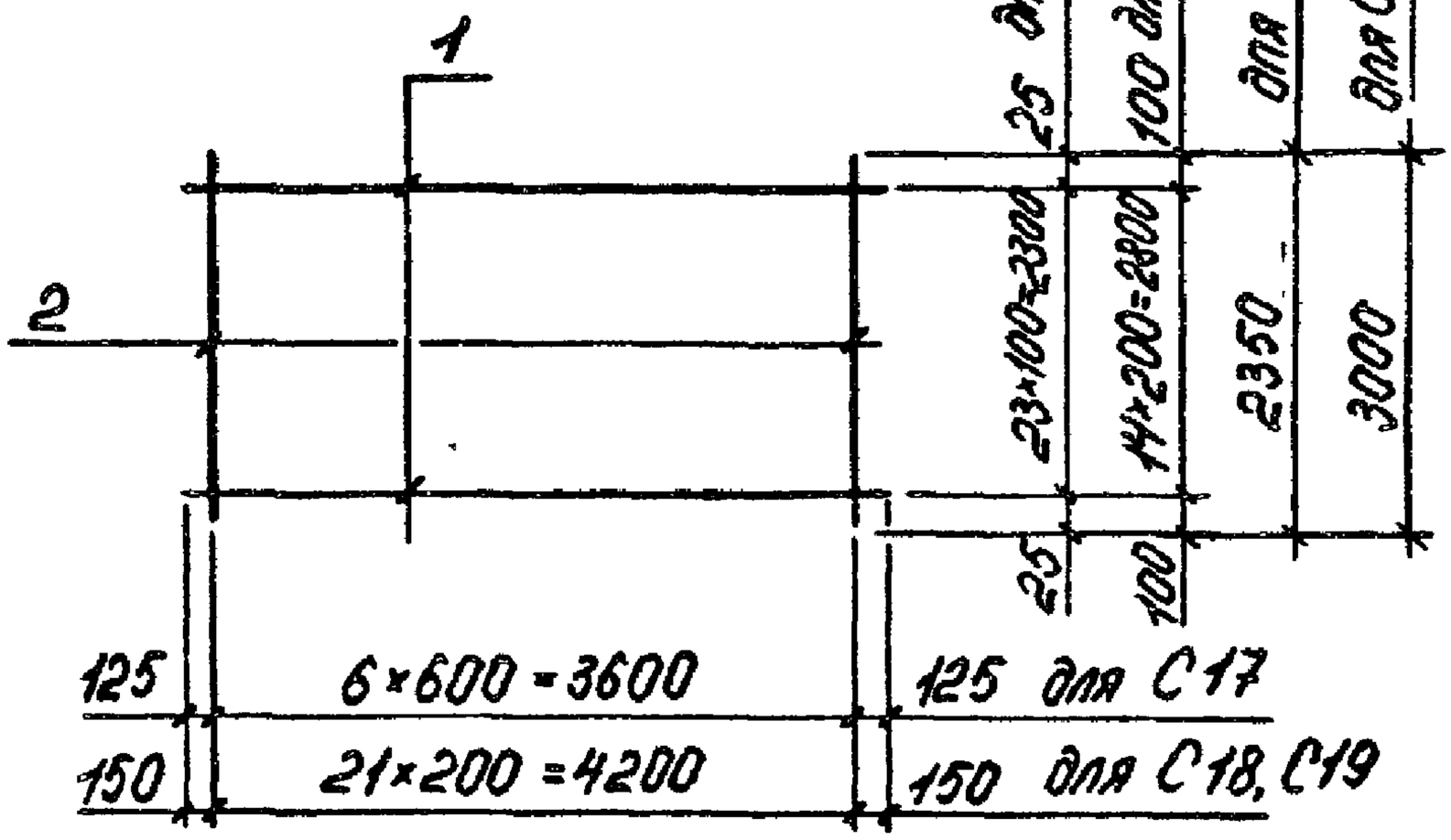

Марка сетки	Поз.	Наименование	Кол	Масса ед., кг	Масса сетки, кг
С17	1	⌀25 А III, ℓ=3850	24	14,82	370,3
	2	12 А III, ℓ=2350	7	2,09	
С18	1	⌀10 А III, ℓ=4500	15	2,78	100,2
	2	12 А III, ℓ=3000	22	2,66	
С19	1	⌀12 А III, ℓ=4500	15	4,00	118,5
	2	12 А III, ℓ=3000	22	2,66	

Арматура: класса А-III по ГОСТ 5781-82

Разраб.	Токовая		
Рассчит.	Токовая		
Провер.	Шаинская		
Н.контр.	Соловьева		

У-01-02/89.3-28

Сетка С17 ... С19

Стадия	Лист	Листов
Р		1

Киевский Промстройпроект

КФ 10086-05 33

https://zavodjbi.com/

https://zavodjbi.com/

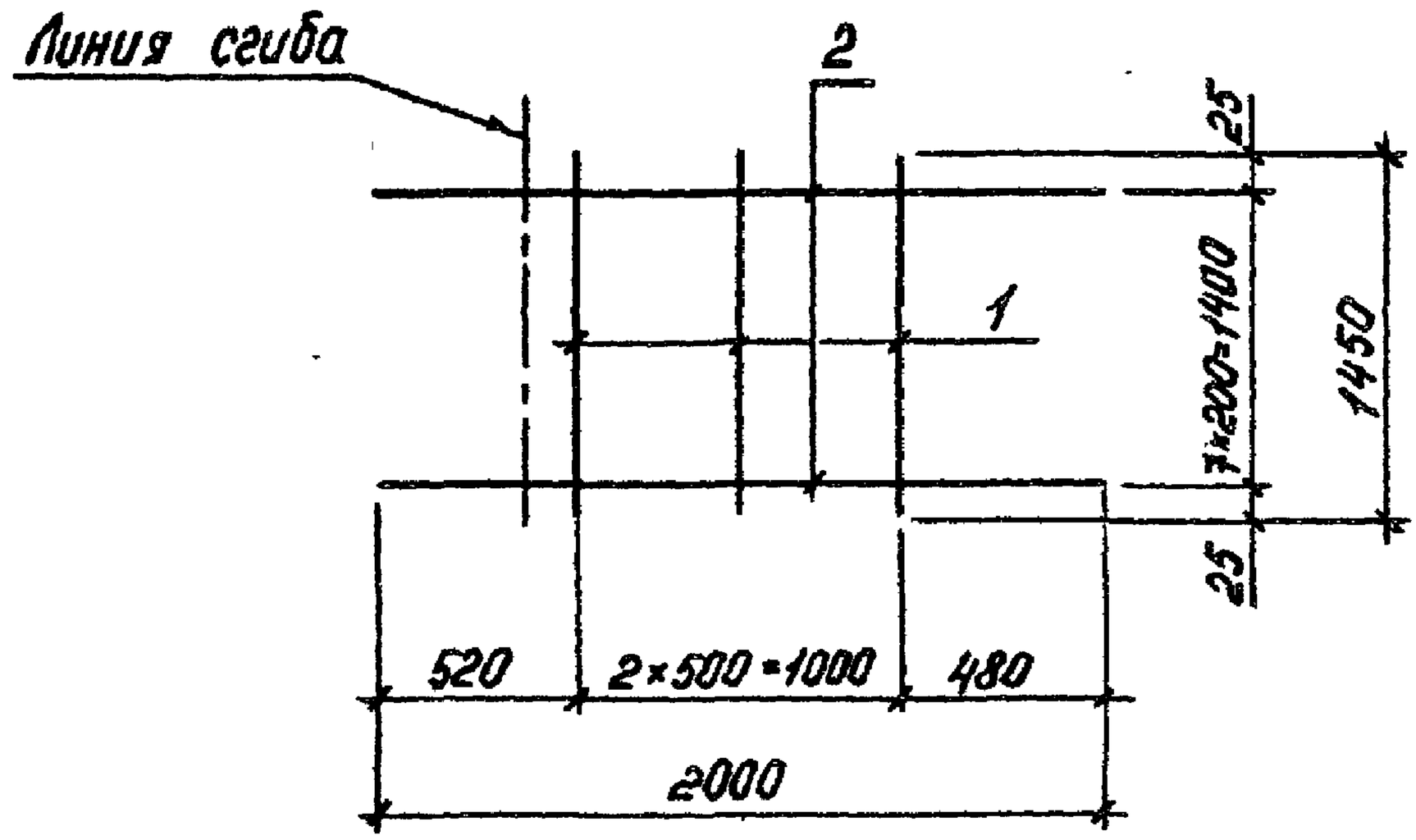

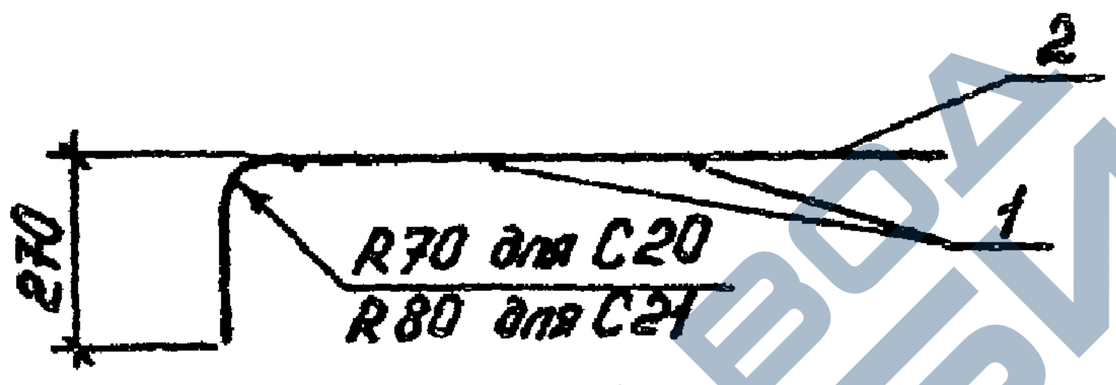

Марка сетки	Поз.	Наименование	Кол.	Масса ед., кг	Масса сетки, кг
С 20	1	ф6АI, ℓ=1450	3	0,32	20,4
	2	14АIII, ℓ=2000	8	2,42	
С21	1	ф6АI, ℓ=1450	3	0,32	26,3
	2	16АIII, ℓ=2000	8	3,16	

Арматура: классов А-I, А-III по ГОСТ 5781-82

Зам. 1. Инж. Шаинская 9.10.89г.

Разраб.	Токовая			У-01-02/89.3-29
Рассчит.	Токовая			
Провер.	Шаинская			
Н.контр.	Соловьева			Сетка С20, С21

Стадия	Лист	Листов
Р		1

Киевский Промстройпроект

Инв. № подл. | Подпись и дата | Взам. инв. №

https://zavodjbi.com/

https://zavodjbi.com/

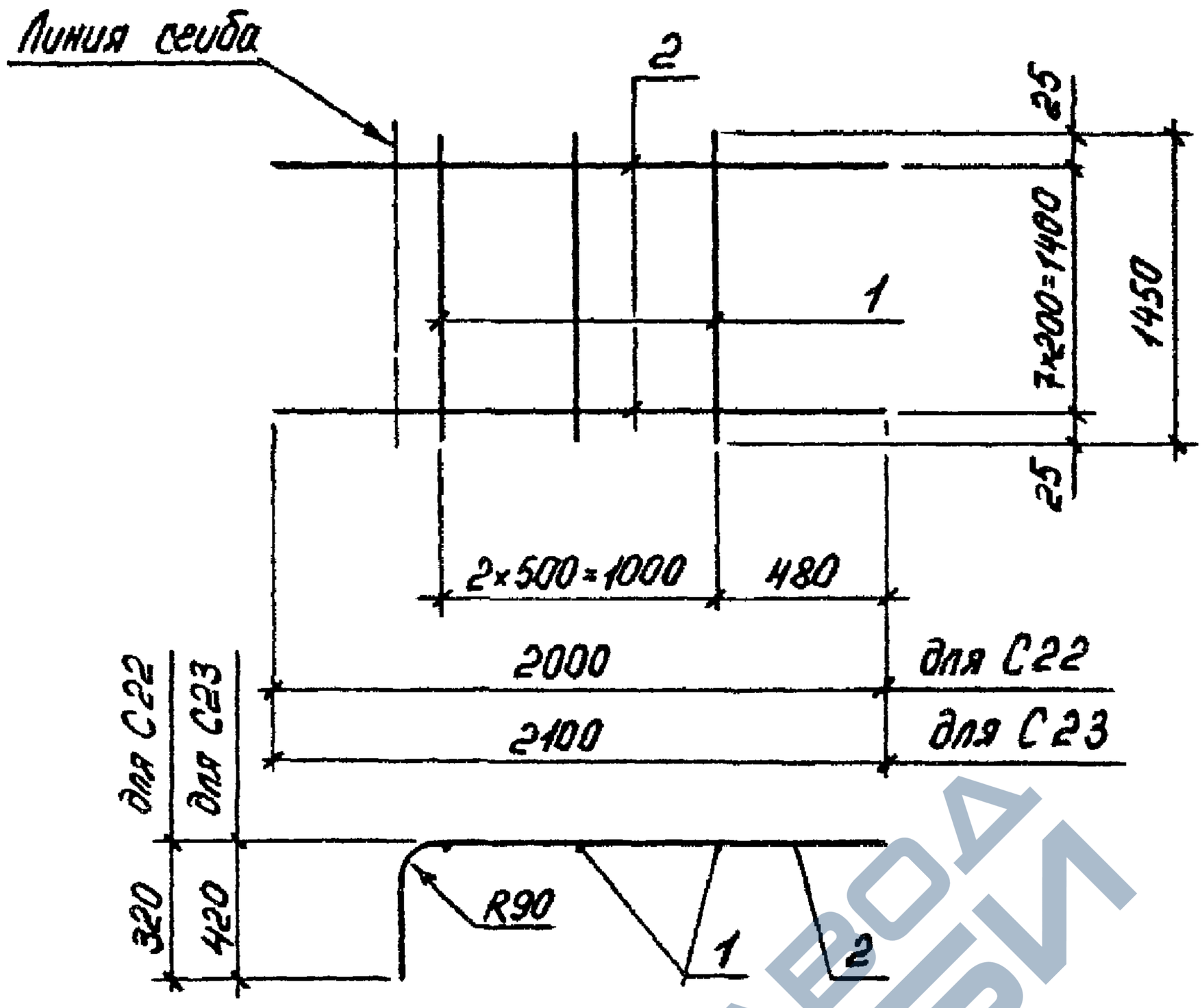

Марка сетки	Поз.	Наименование	Кол.	Масса ед., кг	Масса сетки, кг
С22	1	ф6А-I, ℓ=1450	3	0,32	33,0
	2	18А-III, ℓ=2000	8	4,00	
С23	1	ф6А-I, ℓ=1450	3	0,32	34,6
	2	18А-III, ℓ=2100	8	4,20	

Арматура: классов А-I, А-III по ГОСТ 5781-82

Зам. 1. Инж. Шаш (Шаинская). 9.10.89г.

Разраб.	Токовая		У-01-02/89.3-30
Рассчит.	Токовая		
Провер.	Шаинская		
Н.контр.	Соловьева		Сетка С22, С23

Стадия	Лист	Листов
Р		1

Киевский Промстройпроект

КФ 10086-05 35

https://zavodjbi.com/

https://zavodjbi.com/

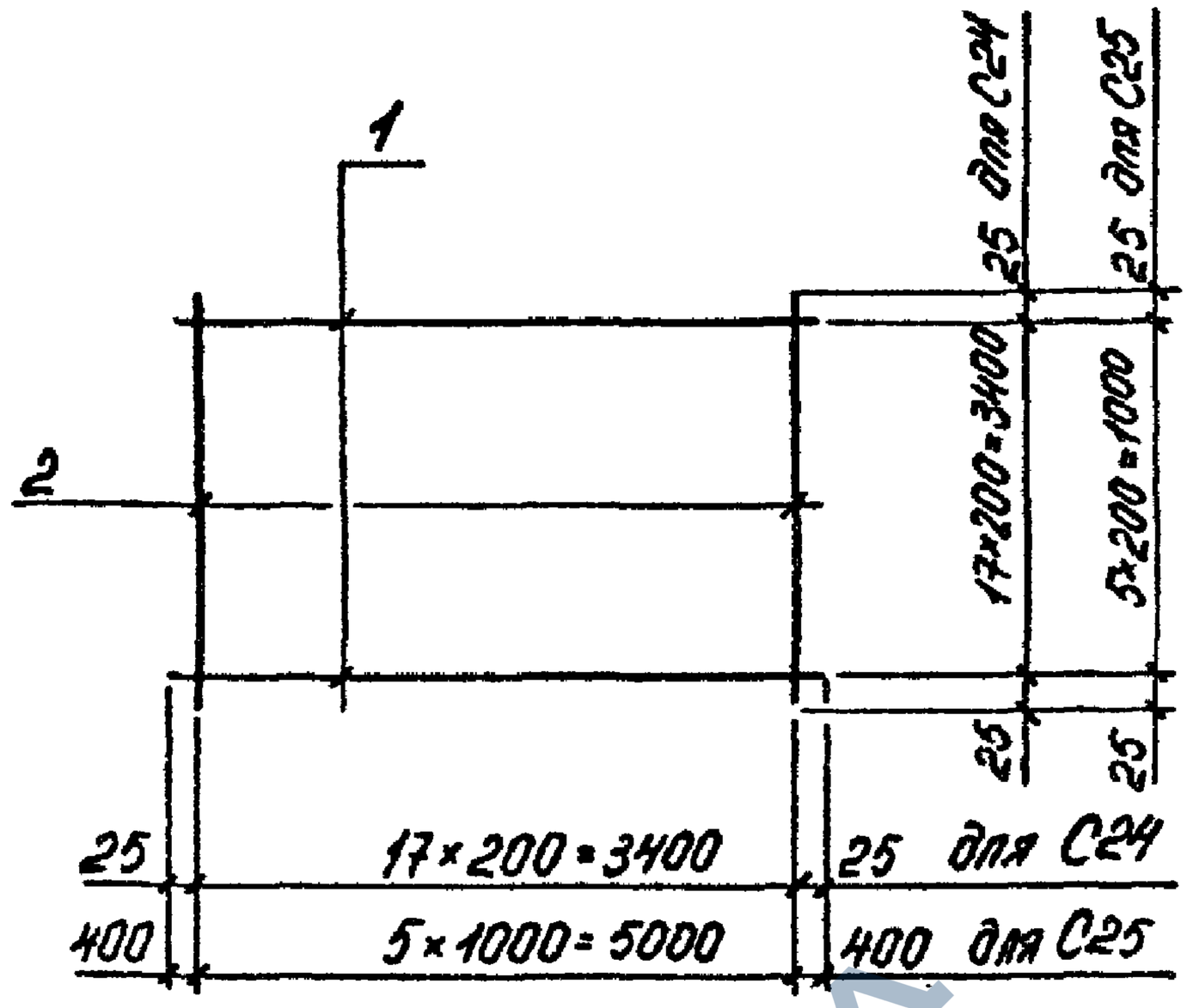

Марка сетки	Поз.	Наименование	Кол.	Масса ед., кг	Масса сетки, кг
С24	1	⌀10АI, ℓ=3450	18	2,13	76,7
	2	10АI, ℓ=3450	18	2,13	
С25	1	⌀8АI, ℓ=5800	6	2,29	15,1
	2	6АI, ℓ=1050	6	0,23	

Арматура: класса АI по ГОСТ 5781-82

Разраб.	Токовая		
Рассчит.	Токовая		
Провер.	Шаинская		
Н.контр.	Соловьева		

У-01-02/89.3-31

Сетка С24, С25

Стадия	Лист	Листов
Р		1

Киевский Промстройпроект

Инв. № подл. | Подпись и дата | Взам. инв. №

КФ 10086-05 36

https://zavodjbi.com/

https://zavodjbi.com/

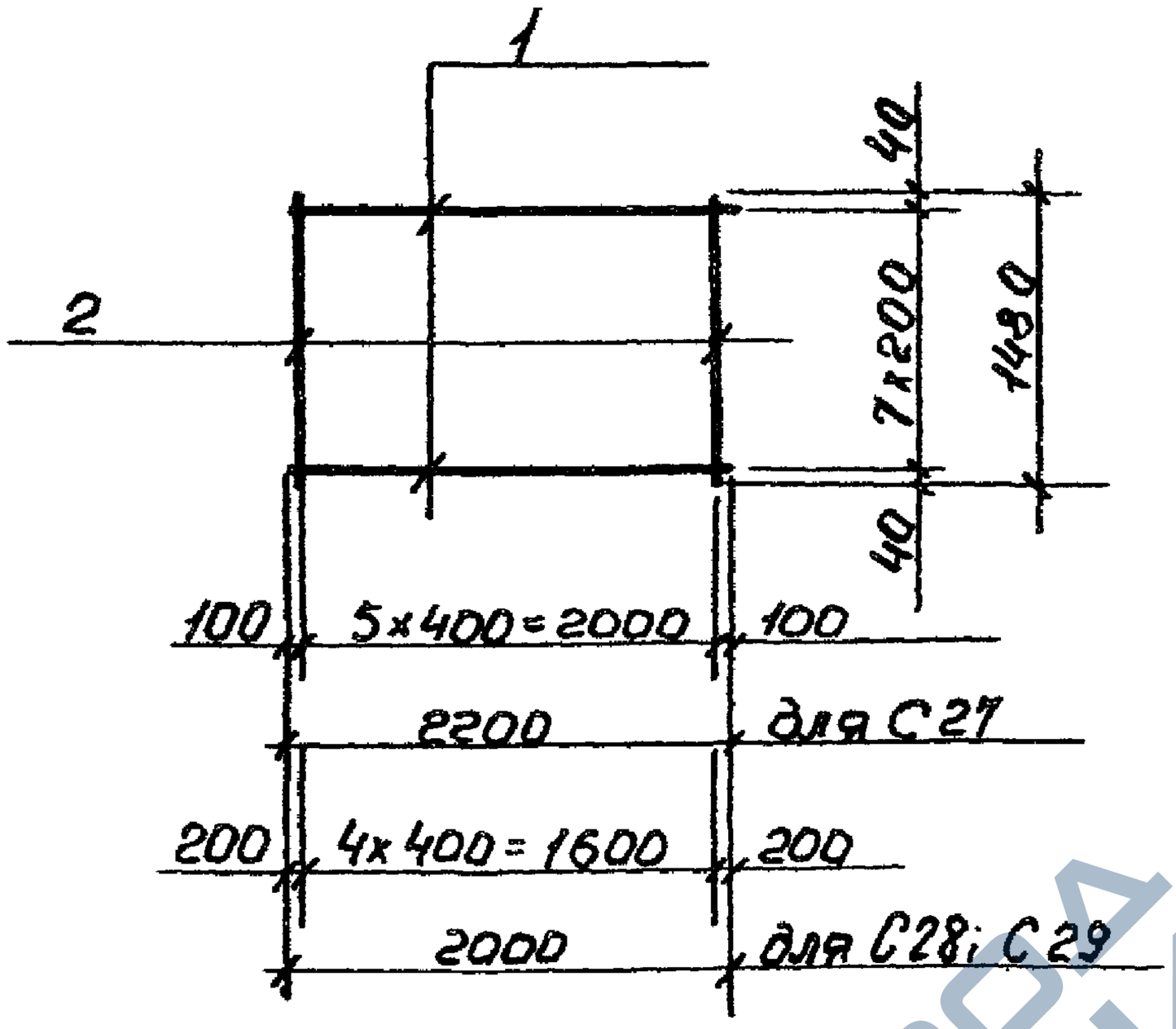

Марка сетки	Поз.	Наименование	Кол.	Масса ед. кг.	Масса сетки кг.
С 27	1	ф 12 А III, ℓ=2200	8	1,95	17,6
	2	6 А III, ℓ=1480	6	0,33	
С 28	1	ф 14 А III, ℓ=2000	8	2,42	21,0
	2	6 А III ℓ=1480	5	0,33	
С 29	1	ф 16 А III, ℓ=2000	8	3,16	28,2
	2	8 А III, ℓ=1480	5	0,59	

Арматура: класса А-III по ГОСТ 5781-82

Разраб.	Кравцова		
Рассчит.	Кравцова		
Провер.	Шаинская		
Н.контр.	Соловьева		

У-01-02/89.3-32

Сетка С27.... С29

Стадия	Лист	Листов
Р		1

Киевский Промстройпроект

Зав: Кравцова, 10.10.92 Контр. Шв

КФ 10086-05 37

https://zavodjbi.com/

https://zavodjbi.com/

С 30

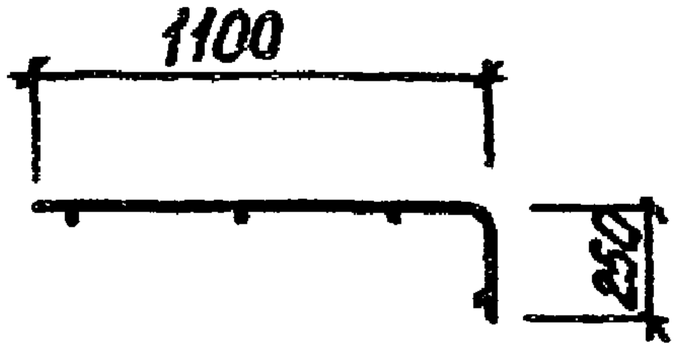

С 31

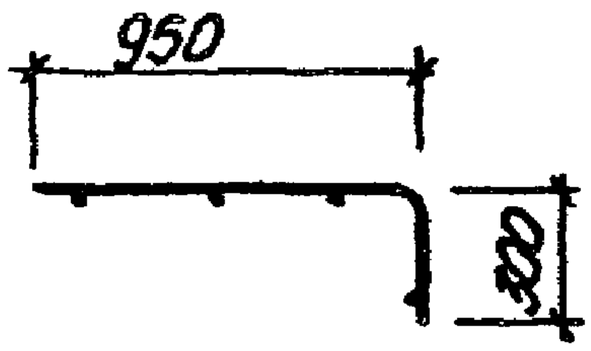

С 32

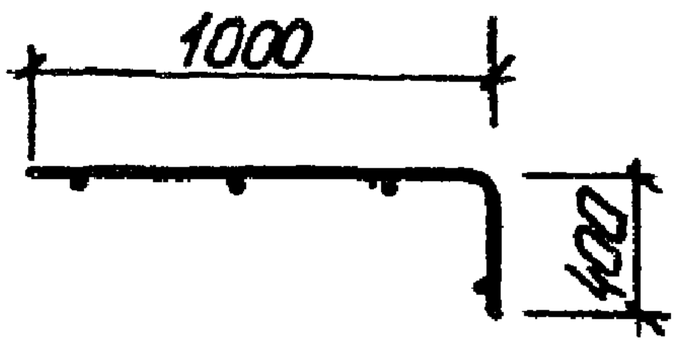

Развертка

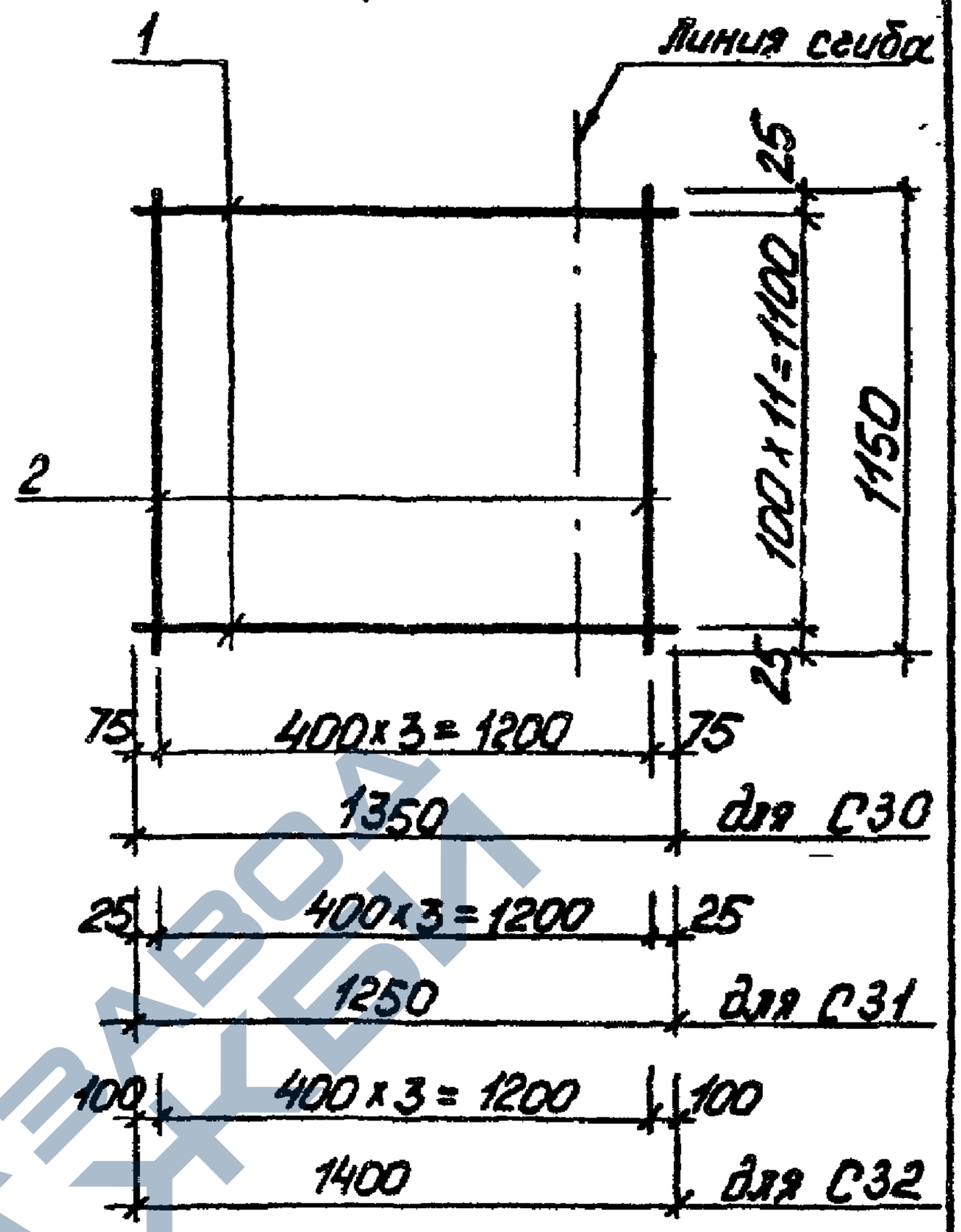

Марка сетки	Поз.	Наименование	Кол.	Масса ед., кг	Масса сетки, кг
С30	1	⌀20 АIII, ℓ = 1350	12	3,33	41,8
	2	8 АI, ℓ = 1150	4	0,45	
С31	1	⌀16 АIII, ℓ = 1250	12	1,97	25,4
	2	8 АI, ℓ = 1150	4	0,45	
С32	1	⌀20 АIII, ℓ = 1400	12	3,45	43,2
	2	8 АI, ℓ = 1150	4	0,45	

Арматура: классов АIII и АI по ГОСТ 5781-82

Разраб.	Чернышова			У-01-02/89.3-33
Рассчит.	Торобая			
Провер.	Шаинская			
Н.контр.	Соловьева			

Стадия	Лист	Листов
Р		1

Сетка С30 ... С32

Киевский Промстройпроект

Инв. № подл. | Подпись и дата | Взам. инв. №

КФ 10086-05 (38)

https://zavodjbi.com/