ТИПОВЫЕ СТРОИТЕЛЬНЫЕ КОНСТРУКЦИИ, ИЗДЕЛИЯ И УЗЛЫ

СЕРИЯ 1.427.1-6

КОЛОННЫ ЖЕЛЕЗОБЕТОННЫЕ ДВУХВЕТВЕВОГО СЕЧЕНИЯ ДЛЯ ПРОДОЛЬНОГО И ТОРЦОВОГО ФАХВЕРКОВ ОДНОЭТАЖНЫХ ПРОИЗВОДСТВЕННЫХ ЗДАНИЙ ВЫСОТОЙ 15,6; 16,8 И 18,0 м

ВЫПУСК 2

арматурные и закладные изделия, стальные элементы колонн

рабочие чертежи

23526-03
ЦЕНА 2-74

https://zavodjbi.com/

ЦЕНТРАЛЬНЫЙ ИНСТИТУТ ТИПОВОГО ПРОЕКТИРОВАНИЯ
ГОССТРОЯ СССР

Москва. А-445 Смольная ул 22

Сдано в печать IV 1989 года

Заказ № 3496 Тираж 5210 экз

https://zavodjbi.com/

https://zavodjbi.com/

ТИПОВЫЕ СТРОИТЕЛЬНЫЕ КОНСТРУКЦИИ, ИЗДЕЛИЯ И УЗЛЫ

СЕРИЯ 1.427.1-6

КОЛОННЫ ЖЕЛЕЗОБЕТОННЫЕ ДВУХВЕТВЕВОГО СЕЧЕНИЯ ДЛЯ ПРОДОЛЬНОГО И ТОРЦОВОГО ФАХВЕРКОВ ОДНОЭТАЖНЫХ ПРОИЗВОДСТВЕННЫХ ЗДАНИЙ ВЫСОТОЙ 15,6; 16,8 И 18,0 м

ВЫПУСК 2

арматурные и закладные изделия, стальные элементы колонн

рабочие чертежи

РАЗРАБОТАНЫ
ЦНИИПРОМЗДАНИЙ

Гл.инженер института	В.В.Гранев	Зам.директора	Р.Л.Серых
Начальник отдела КС	В.Т.Ильин	Рук.лаборатории	В.А.Клевцов
Рук. сектора	А.Я.Розенблюм	Зав. сектором	Н.Н.Коровин
Гл.инженер проекта	Т.М.Кутырина		

С УЧАСТИЕМ
НИИЖБ

УТВЕРЖДЕНЫ
ВВЕДЕНЫ В ДЕЙСТВИЕ С 01.06.89
ПРОТОКОЛ Госстроя СССР от 02.12.88 № Д4-44

© ЦИТП Госстроя СССР, 1989

https://zavodjbi.com/

https://zavodjk.com/

Обозначение документа	Наименование	Стр.
1.427.1-6.2-ТТ	Технические требования	3
1.427.1-6.2-1	Каркас пространственный КП1; КП4	6
1.427.1-6.2-2	Каркас пространственный КП2; КП3	7
1.427.1-6.2-3	Каркас пространственный КП5; КП8	8
1.427.1-6.2-4	Каркас пространственный КП6; КП7	9
1.427.1-6.2-5	Каркас пространственный КП9; КП10	10
1.427.1-6.2-6	Каркас пространственный КП11; КП12	11
1.427.1-6.2-7	Узлы 1; 1-1; 2; 2-1	12
1.427.1-6.2-8	Узлы 3; 3-1	13
1.427.1-6.2-9	Каркас плоский 1КР116; 1КР116-1... 1КР116-3	15
1.427.1-6.2-10	Каркас плоский 1КР128; 1КР128-1...1КР128-3	15
1.427.1-6.2-11	Каркас плоский 1КР140; 1КР140-1... 1КР140-3	16
1.427.1-6.2-12	Каркас плоский 2КР167; 2КР167-1... 2КР167-3	16
1.427.1-6.2-13	Каркас плоский 2КР179; 2КР179-1... 2КР179-3	17
1.427.1-6.2-14	Каркас плоский 2КР191; 2КР191-1... 2КР191-3	17
1.427.1-6.2-15	Каркас плоский ЗКР60; ЗКР60-1... ЗКР60-5	18
1.427.1-6.2-16	Каркас плоский ЗКР64; ЗКР64-1... ЗКР64-3	18
1.427.1-6.2-17	Арматурный элемент СШ1... СШ3	19
1.427.1-6.2-18	Сетка С1; С2	19
1.427.1-6.2-19	Стержень арматурный СТ1... СТ7	20
1.427.1-6.2-20	Изделие закладное МН1, МН2	21
1.427.1-6.2-21	Изделие закладное МН3; МН4	21
1.427.1-6.2-22	Изделие закладное МН5	22
1.427.1-6.2-23	Изделие закладное МН6	23
1.427.1-6.2-24	Изделие закладное МН7	23
1.427.1-6.2-25	Изделие закладное МН8	24
1.427.1-6.2-26	Изделие закладное МН9... МН11, МН15, МН16	24
1.427.1-6.2-27	Изделие закладное МН12...14, МН18, МН19	25
1.427.1-6.2-28	Изделие закладное МН17, МН20	25
1.427.1-6.2-29	Изделие закладное МН21	26
1.427.1-6.2-30	Изделие закладное М1-15	26
1.427.1-6.2-31	Изделие закладное МН22, МН29	27
1.427.1-6.2-32	Изделие закладное МН23, МН24	27
1.427.1-6.2-33	Изделие закладное МН25	28
1.427.1-6.2-34	Изделие закладное МН26	28
1.427.1-6.2-35	Изделие закладное МН27	29
1.427.1-6.2-36	Изделие закладное МН28	29
1.427.1-6.2-37	Изделие закладное МН30, МН31	30
1.427.1-6.2-38	Стальной элемент колонны 2СФ9, 2СФ26	
	3СФ26, 3СФ30, 3СФ33	30
1.427.1-6.2-39	Стальной элемент колонны 1СФ21, 1СФ24,	
	1СФ30, 1СФ33, 1СФ37	31
1.427.1-6.2-40	Стальной элемент колонны 4СФ1, 4СФ2	32
1.427.1-6.2-41	Стальной элемент колонны 4СФ3, 4СФ4	33
1.427.1-6.2-42	Пример объединения плоских каркасов	
	в пространственные	33
1.427.1-6.2-43	Схема транспортирования	
	пространственного каркаса	34

Инв.№ подл. | Подпись и дата | Взам.инв.№

Исполн.	Ананьева		
Н.контр.	Кутырина		

1.427.1-6.2

Содержание

Стадия	Лист	Листов
Р	1	2

ЦНИИПромзданий

Инв.№ подл. | Подпись и дата | Взам.инв.№

1.427.1-6.2

Лист 2

https://zavodjk.com/

1. Общие сведения

Выпуск 2 серии 1.427.1-6 содержит рабочие чертежи арматурных и закладных изделий для железобетонных двухветвевых колонн, разработанных в выпуске 1 настоящей серии, и рабочие чертежи стальных элементов фахверка.

Состав серии 1.427.1-6 приведен в выпуске 0.

2. Технические требования к изготовлению пространственных арматурных каркасов, арматурных и закладных изделий.

2.1 Изготовление пространственных и плоских каркасов, арматурных и закладных изделий должно производиться в соответствии с требованиями ГОСТ 10922-75 „Арматурные изделия и закладные детали сварные для железобетонных конструкций. Технические требования и методы испытаний", ГОСТ 14098-85 „Соединения сварные арматуры и закладных изделий железобетонных конструкций. Типы, конструкция и размеры" и „Инструкции по сварке соединений арматуры и закладных деталей железобетонных конструкций" СН393-78, а также технических условий, приведенных в выпуске 1 настоящей серии.

2.2. Объединение плоских каркасов в пространственный арматурный каркас производится при помощи сварочных клещей контактной точечной сваркой,

а) путем приварки поперечных соединительных стержней к продольным стержням плоских каркасов.

б) путем приварки соединительных стержней к поперечным стержням плоских каркасов.

При отсутствии сварочных клещей объединение плоских каркасов в пространственный допускается производить с помощью шпилек, расположив их с тем же шагом, что и поперечные стержни плоских каркасов и привязывая их к продольной арматуре вязальной проволокой.

Примеры образования пространственных каркасов вышеуказанными способами приведены на док.-42. Продольная арматура верхней и рядовых перемычек, хомуты перемычек, хомуты в узлах пересечения ветвей с перемычками, сетки, шпильки и отдельные стержни верхних перемычек должны быть привязаны вязальной проволокой к соответствующим продольным стержням.

2.3. Для обеспечения прочности колонны в стадии монтажа в пространственных каркасах КП9 и КП11 предусмотрена установка в ветвях колонн дополнительной продольной арматуры из отдельных стержней (поз. 15), которые привязываются вязальной проволокой к хомутам каркаса ветвей. При сборке пространственного каркаса указанные отдельные стержни устанавливаются со стороны под. дона опалубки.

2.4. Обеспечение необходимой жесткости пространственного каркаса при его транспортировании достигается при помощи специальных траверс с вертикальными стропами, располагаемыми в местах пересечения перемычек с ветвями. При объединении плоских каркасов в пространственный при помощи шпилек (см. п. 2.2) местная жесткость ветвей каркаса обеспечивается путем установки связевых диагональных стержней (см. докум. – 43).

Гл. инж. пр.	Кутырина		

1.427.1-6.2-ТТ

Технические требования

Стадия	Лист	Листов
Р	1	6

ЦНИИПромзданий

Инв. № подл. | Подпись и дата | Взам. инв. №

2.5. При размещении в пределах ветви колонны закладных изделий для крепления опорной консоли под стеновые панели и для крепления связей в указанной ветви пространственного каркаса устанавливается дополнительная арматура в соответствии с узлами 12.12-1...125.10-1, приведенными в выпуске 1.

2.6. При установке в пространственном каркасе закладных изделий для крепления связей (см. узлы 8.8-1, 8-2, 9.9-1, 10.10-1, приведенные в выпуске 1), поперечные стержни каркаса вырезаются по месту и заменяются гнутыми стержнями.

2.7. Плоские арматурные сетки следует изготавливать с помощью контактной точечной сварки. При изготовлении сеток С1 и С2 сварке подлежат обязательно все узлы пересечений двух крайних стержней по периметру сетки. Остальные узлы соединяются вязальной проволокой.

2.8. Стыкование стержней при заготовке арматуры следует производить контактной стыковой сваркой

2.9. Анкеры закладных изделий должны изготовляться из арматурной стали класса А-III марки 35ГС или 25Г2С по ГОСТ 5781-82*.

2.10. В чертежах закладных изделий указаны марки сталей для условий применения их в зданиях, строительство которых предусмотрено в климатических районах с расчетной зимней температурой ниже минус 30°С до минус 40°С включительно.

Для других условий применения марки сталей в закладных изделиях должны приниматься по указаниям чертежей КЖИ в соответствии с табл. 4 выпуска 0 настоящей серии.

2.11. При тавровых соединениях анкерных стержней с плоским элементом закладного изделия толщина пластинки δ из условия

применения механизированной дуговой сварки под флюсом назначена в соответствии с ГОСТ 14098-85 $\delta \geq 0{,}65 d_{ан}$, где $d_{ан}$ - диаметр анкеров.

В случае применения дуговой ручной сварки втавр в раззенкованные отверстия минимальная толщина пластин должна быть принята $\delta = 0{,}75 d$.

2.12. Длины анкеров на чертежах и в спецификациях даны номинальными, т.е. без учета добавления размеров на оплавление и осадку втавр. Припуск в длине заготовки анкеров может приниматься равным диаметру анкера при приварке с одной стороны и двум диаметрам при приварке с двух сторон

2.13. Закладные изделия колонн должны иметь антикоррозионное покрытие. Закладные изделия для крепления опорных консолей под стеновые панели (МН9... МН20) должны быть защищены металлическими или комбинированными покрытиями. Толщина металлизационных покрытий и металлизационного слоя в комбинированных покрытиях в зависимости от вида покрытий принимается в соответствии с п. 3.6. технических условий выпуска 1 настоящей серии. Вид и техническая характеристика защиты остальных закладных деталей должны соответствовать указаниям в чертежах КЖИ проекта здания.

2.14. В закладных изделиях МН-1... МН7, для их фиксации предусмотрены отверстия размером 10×10 мм. Форма и размеры отверстий для фиксации могут быть уточнены на заводе-изготовителе в зависимости от применения того или иного типа фиксатора. Допускается не устраивать эти отверстия при способах фиксации, не требующих отверстий в пластинах.

Инв.№подл. | Подпись и дата | Взам.инв.№

2.15. На закладные изделия риски наносятся керном и обводятся краской.

2.16. Строповочные петли должны изготавливаться из арматурной стали класса А-I марок ВСт3сп2 и ВСт3пс2. В случае, если монтаж может производиться при температуре ниже минус 40°С, для строповочных петель не допускается применять сталь марки ВСт3пс2. Допускается изготовлять строповочные петли из арматуры периодического профиля класса Ас-II марки 10ГТ, снижая диаметр арматуры на один номер по сравнению с петлей из арматуры класса А-I.

3. Стальные элементы колонн.

3.1. Стальные элементы колонн фахверка обозначены марками, состоящими из буквенно-цифровой группы.

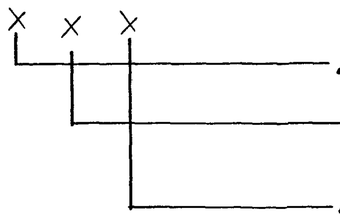

Пример условного обозначения стального элемента фахверка для зданий с железобетонными фермами серии ПК-01-129/78(стойкая), возводимых во втором географическом районе по скоростному напору ветра*) сечение стального элемента-сварной двутавр длиной 2600 мм, его марки 2СФ26.

*) В тексте настоящего выпуска терминология принята по СНиП II-6-74 „Нагрузки и воздействия"

3.2. В чертежах стальных элементов колонн фахверка указаны марки сталей для условий применения их в зданиях, строительство которых предусмотрено в климатических районах с расчетной зимней температурой до минус 40°С включительно. Для других условий применения марки сталей в стальных элементах должны приниматься по указаниям проекта здания, принятым в соответствии с табл. 4 выпуска 0 настоящей серии.

3.3. Защиту стальных элементов от коррозии следует производить в соответствии с указаниями, приведенными в проекте здания.

Инв.№ подл. | Подпись и дата | Взам. инв.№

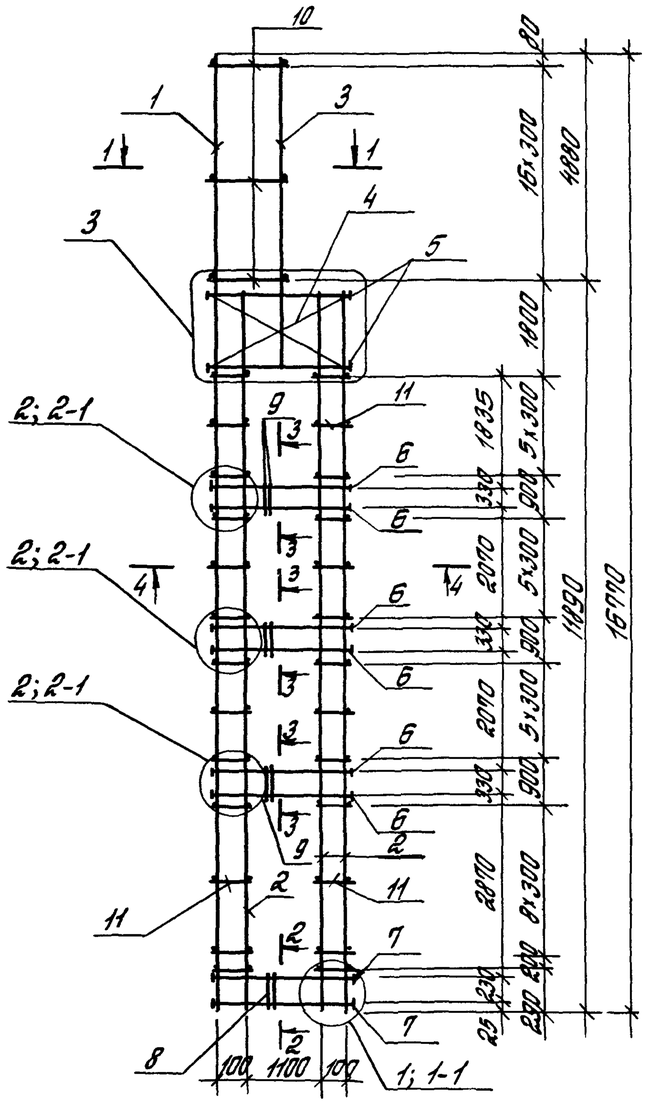

Марка каркаса	Поз.	Наименование	Кол.	Обозначение документа	Масса каркаса, кг
КП 1	1	Каркас плоский 2КР167	1	1.427.1-6.2 – 12	468,5
	2	1КР116	3	– 9	
	3	3КР64	1	– 16	
	4	Сетка С1	4	– 18	
	5	Арм. элемент СШ1	8	– 17	
	6	СШ1	24	– 17	
	7	СШ1	8	– 17	
	8	Стержень арм. СТ5	14	– 19	
	9	СТ6	66		
	10	ф5 Вр I ℓ= 580; 0.09 кг	34	без черт.	
	11	ф5 Вр I ℓ= 180; 0.03 кг	112		
	12	Стержень арм. СТ3	52	1.427.1-6.2 – 19	
	13	СТ1	49		
	14	СТ7	36		
КП4		Поз. 4; 5; 7; 10... 14 по КП1			555,1
	1	Каркас плоский 2КР167-3	1	1.427.1-6.2 – 12	
	2	1КР116-3	3	– 9	
	3	3КР64-3	1	– 16	
	6	Арм элетент СШ2	24	– 17	
	8	Стержень арм. СТ5	22	– 19	
	9	СТ6	90		

Арматура класса Вр-I по ГОСТ 6727-80*

Марка каркаса	Нотер узла	Обозначение документа
КП 1	1; 2	1.427.1-6.2-7
	3	1.427.1-6.2-8
КП4	1-1; 2-1	1.427.1-6.2-7
	3	1.427.1-6.2-8

Гл.инж.пр.	Кутырина	
Разраб.	Ритковская	
Исполн.	Шарова	
Провер.	Ритковская	
Н.контр.	Кутырина	

1.427.1-6.2-1

Каркас пространственный КП1; КП4

Стадия	Лист	Листов
Р		1

ЦНИИПРОМЗДАНИЙ

Инв.№ подл. | Подпись и дата | Взам.инв.№

https://zavodjbi.com/

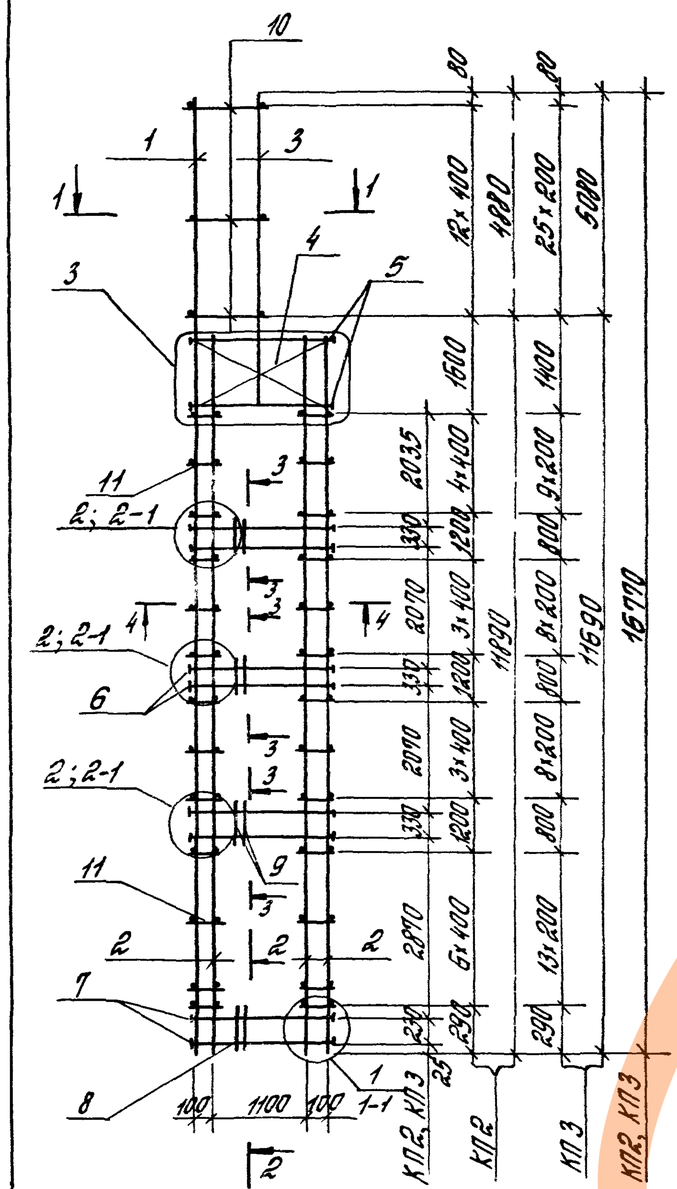

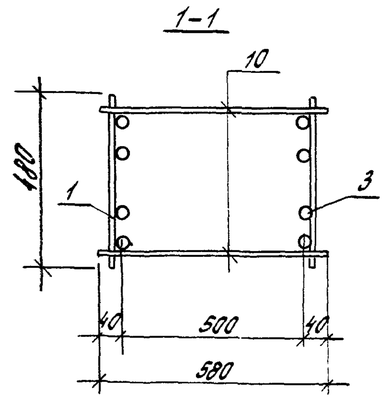

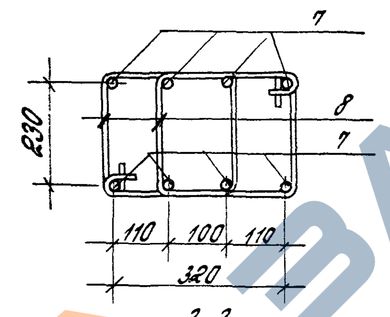

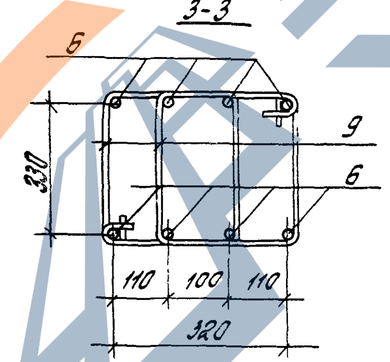

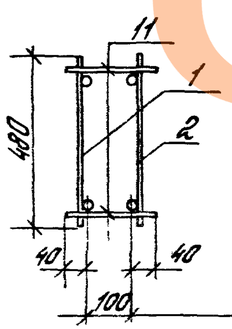

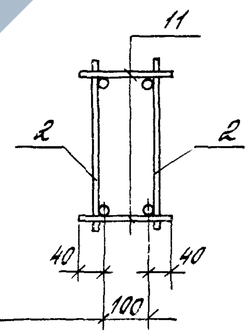

Марка каркаса	Поз.	Наименование	Кол.	Обозначение документа	Масса, каркаса, кг
КП2	1	Каркас плоский 2КР167-1	1	1.427.1-6.2 –12	541,2
	2	1КР116-1	3	–9	
	3	3КР64-1	1	–16	
	4	Сетка С1	4	–18	
	5	Арм. элетент СШ1	8	–17	
	6	СШ2	24		
	7	СШ1	8		
	8	Стержень арм. СТ5	14	–19	
	9	СТ6	66		
	10	ф5ВрI ℓ=580; 0,09кг	26	без черт.	
	11	ф5ВрI ℓ=180; 0,03кг	80	без черт.	
	12	Стержень арм. СТ3	52	1.427.1-6.2 –19	
	13	СТ1	49		
	14	СТ7	36		
КП3		Поз 4; 5; 7; 12... 14 по КП2			487,1
	1	Каркас плоский 2КР167-2	1	1.427.1-6.2 –12	
	2	1КР116-2	3	–9	
	3	3КР64-2	1	–16	
	6	Арм. элемент СШ1	24	–17	
	8	Стержень арм. СТ5	22	–19	
	9	СТ6	90		
	10	ф5ВрI ℓ=580; 0,09кг	52	без черт	
	11	ф5ВрI ℓ=180; 0,03кг	168	без черт.	

Арматура класса Вр-I по ГОСТ 6727-80*

Марка каркаса	Номер узла	Обозначение документа
КП2	1; 2	1.427.1-6.2-7
	3	1.427.1-6.2-8
КП3	1-1; 2-1	1.427.1-6.2-7
	3	1.427.1-6.2-8

Гл.инж.пр.	Кутырина		1.427.1-6.2-2
Разраб.	Рутковская		
Исполн.	Шарова		Каркас пространственный КП2; КП3
Провер.	Рутковская		Стадия: Р; Лист; Листов
Н.контр.	Кутырина		ЦНИИПРОМЗДАНИЙ

https://zavodjbi.com/

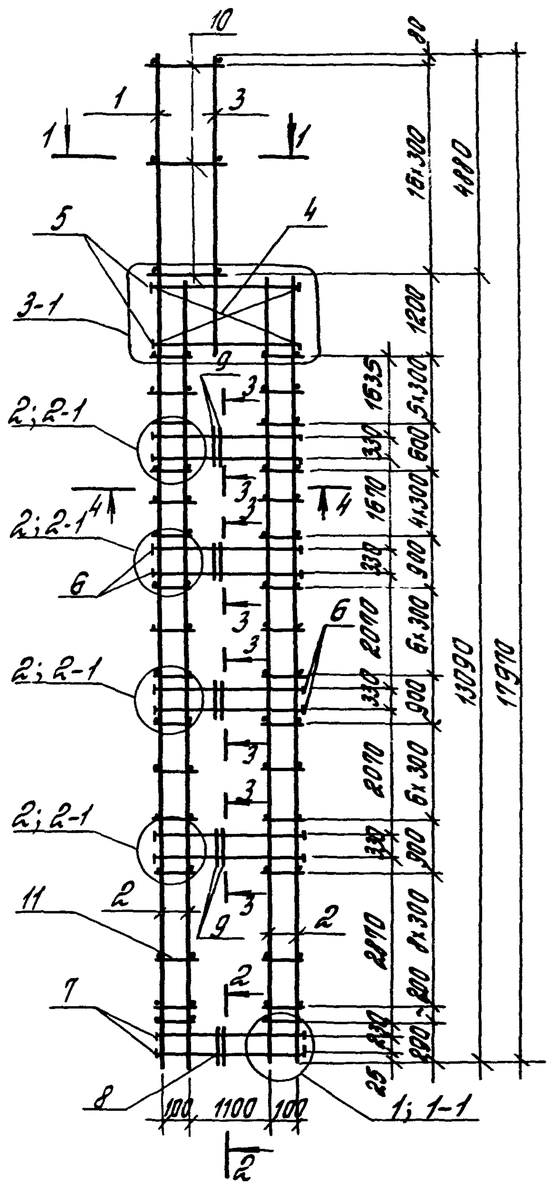

1-1

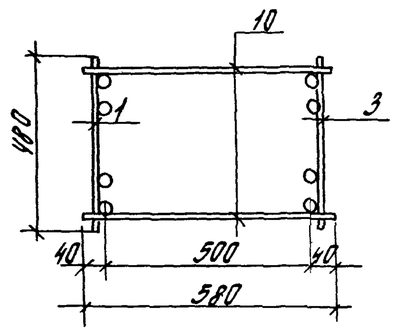

2-2

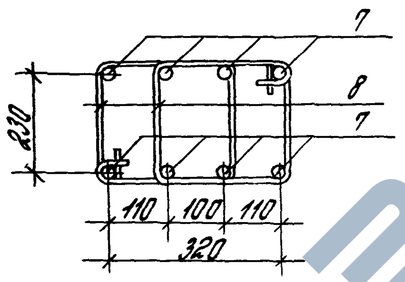

3-3

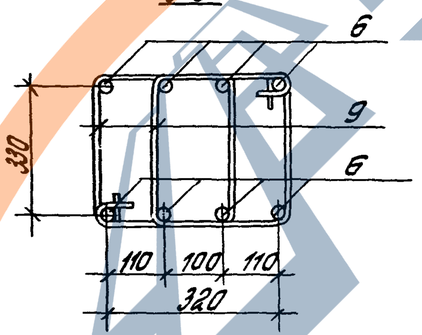

4-4

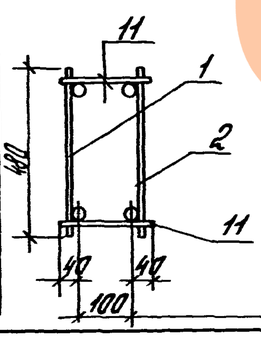

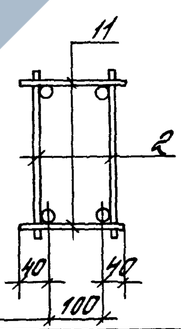

1100

Марка каркаса	Поз	Наименование	Кол.	Обозначение документа	Масса каркаса, кг
КП5	1	Каркас плоский 2КР119	1	1.427.1-6.2 — 13	495,2
	2	1КР128	3	— 10	
	3	3КР60	1	— 15	
	4	Сетка С2	4	— 18	
	5	Арм. элемент СШ2	8	— 17	
	6	СШ1	32		
	7	СШ1	8		
	8	Стержень арм. СТ5	14	— 19	
	9	СТ6	88		
	10	Ф58рI ℓ=560; 0.09кг	34	без черт.	
	11	Ф58рI ℓ=180; 0.03кг	140	без черт.	
	12	Стержень арм. СТ3	52	1.427.1-6.2 — 19	
	13	СТ1	39		
	14	СТ7	48		
КП8		Поз. 4; 6; 7; 10... 14 по КП5			580,8
	1	Каркас плоский 2КР119-3	1	1.427.1-6.2 — 13	
	2	1КР128-3	3	— 10	
	3	3КР60-3	1	— 15	
	5	Арматурный элемент СШ3	8	— 17	
	8	Стержень арм. СТ5	22	— 19	
	9	СТ6	120		

Арматура класса Вр-I по ГОСТ 6727-80*

Марка каркаса	Номер узла	Обозначение документа
КП5	1; 2	1.427.1-6.2-7
	3-1	1.427.1-6.2-8
КП8	1-1; 2-1	1.427.1-6.2-7
	3-1	1.427.1-6.2-8

Гл.инж. пр.	Кутырина		
Разраб.	Старцева		
Исполн.	Шарова		
Провер.	Ритковская		
Н.контр.	Кутырина		

1.427.1-6.2-3

Каркас пространственный КП5; КП8

Стадия	Лист	Листов
Р		1

ЦНИИПРОМЗДАНИЙ

https://zavodjk.com/

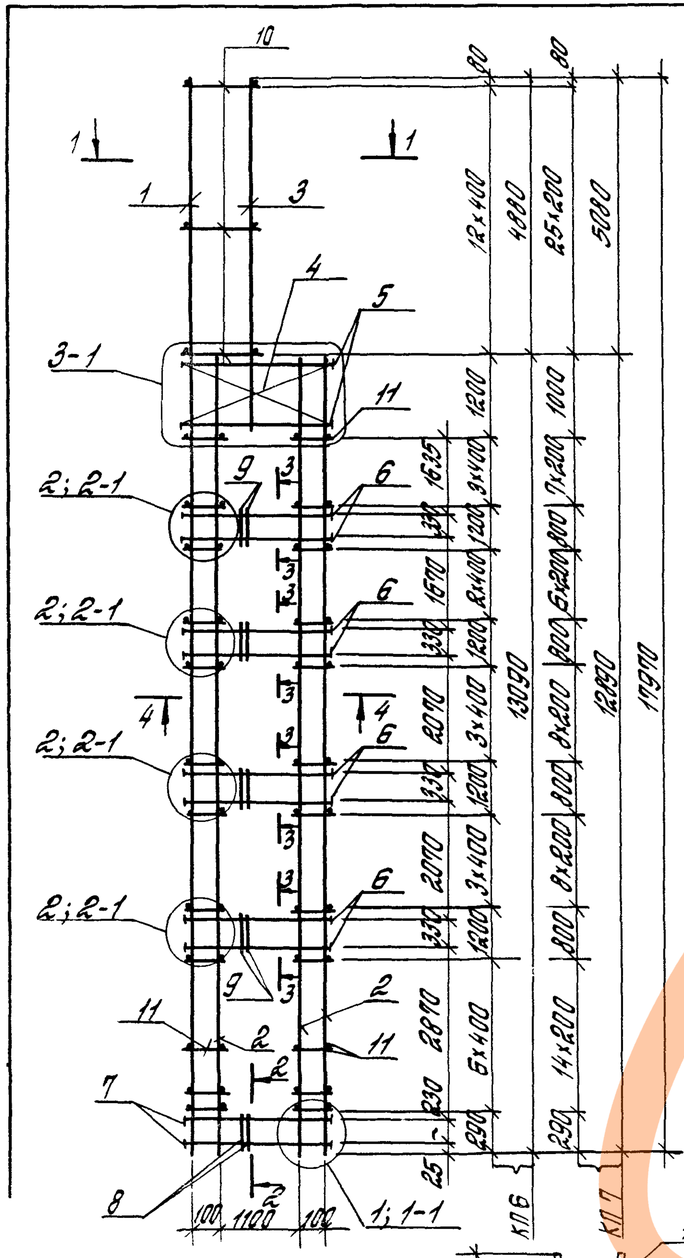

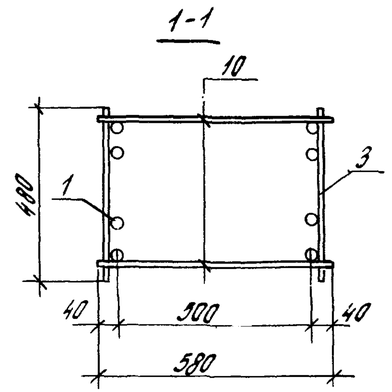

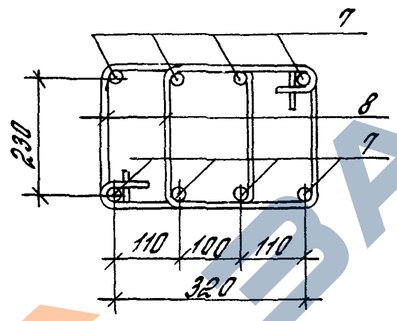

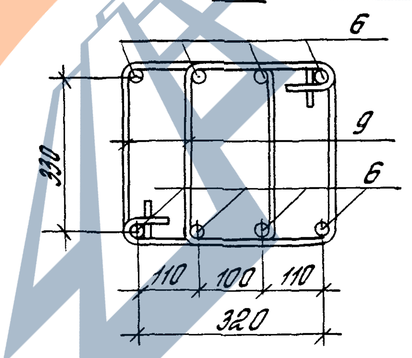

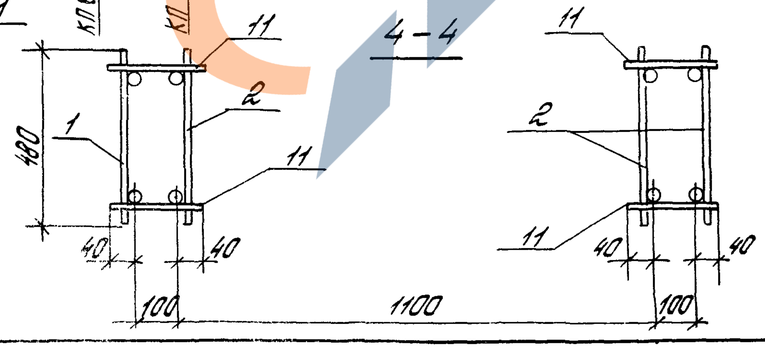

Марка каркаса	Поз.	Наименование	Кол.	Обозначение документа	Масса каркаса, кг
КП6	1	Каркас плоский 2КР179-1	1	1.427.1-6.2—13	563,5
	2	1КР128-1	3	—10	
	3	3КР60-1	1	—15	
	4	Сетка С2	4		
	5	Арматурный эл. СШ3	8		
	6	СШ1	32	—17	
	7	СШ1	8		
	8	Стержень арм. СТ5	14	—19	
	9	СТ6	88		
	10	ф5ВрI ℓ=580; 0.09кг	26	без черт	
	11	ф5ВрI ℓ=180; 0.03кг	88	без черт.	
	12	Стержень арм. СТ3	52	1.427.1-6.2—19	
	13	СТ1	39		
	14	СТ7	48		
КП7		поз. 4;6;7;12...14 то КП6			516,6
	1	Каркас плоский 2КР179-2	1	1.427.1-6.2—13	
	2	1КР128-2	3	—10	
	3	3КР60-2	1	—15	
	5	Арматурный эл. СШ2	8	—17	
	8	Стержень арм. СТ5	22	—19	
	9	СТ6	120		
	10	ф5ВрI ℓ=580; 0,09кг	52	без черт.	
	11	ф5ВрI ℓ=180; 0.03кг	192	без черт.	

Арматура класса Вр-I по ГОСТ 6727-80*

Марка каркаса	Номер узла	Обозначение документа
КП6	1;2	1.427.1-6.2-7
	3-1	1.427.1-6.2-8
КП7	1-1;2-1	1.427.1-6.2-7
	3-1	1.427.1-6.2-8

Гл.инж.пр.	Кутырина	
Разраб.	Старцева	
Исполн.	Шарова	
Провер.	Рутковская	
Н.контр.	Кутырина	

1.427.1-6.2-4

Каркас пространственный КП6; КП7

Стадия	Лист	Листов
Р		1

ЦНИИПРОМЗДАНИЙ

https://zavodjk.com/

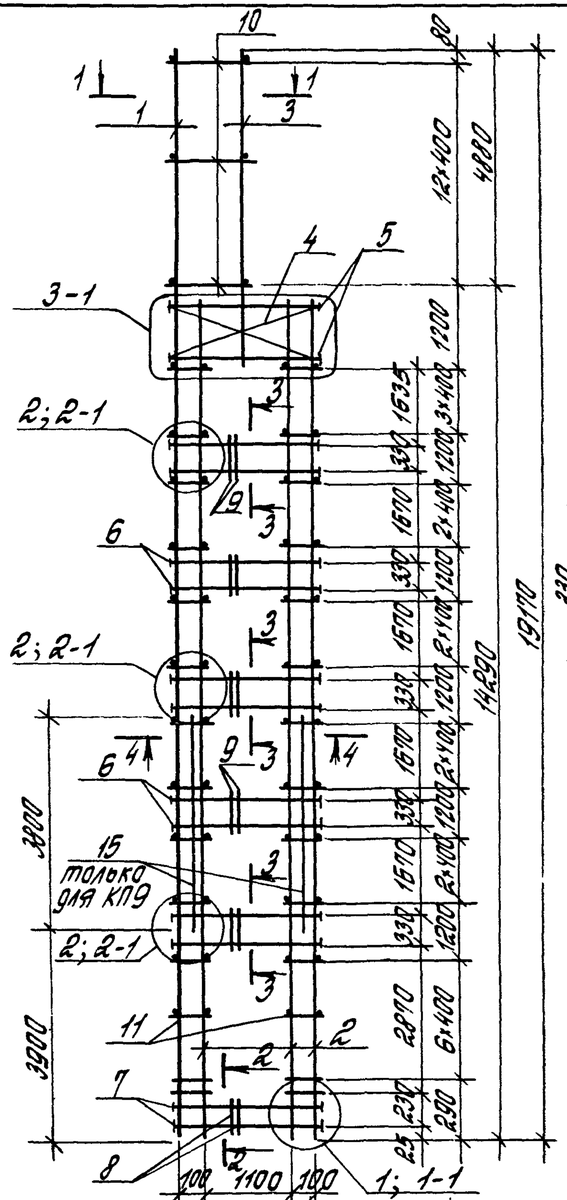

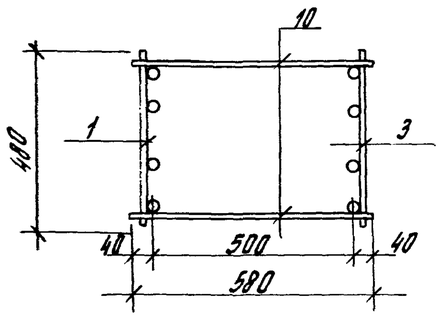

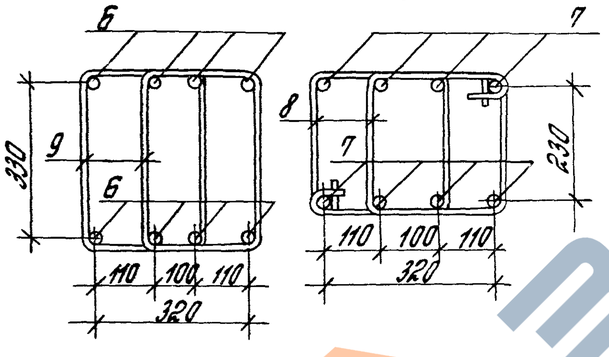

Масса каркаса	Номер узла	Обозначение документа
КП9	1; 2	1.427.1-6.2-7
	3-1	1.427.1-6.2-8
КП10	1; 2	1.427.1-6.2-7
	3-1	1.427.1-6.2-8

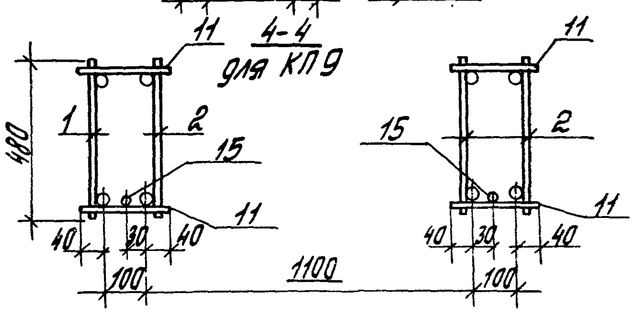

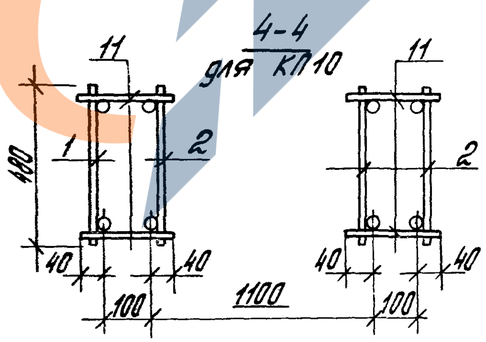

Марка каркаса	Поз.	Наименование	Кол.	Обозначение документа	Масса каркаса кг
КП9	1	Каркас плоский 2КР191	1	1.427.1-6.2—14	614,7
	2	1КР140	3	—11	
	3	3КР80-1	1	—15	
	4	Сетка С2	4	—18	
	5	Арматурный элемент СШ2	8	—17	
	6	СШ1	40		
	7	СШ1	8		
	8	Стержень арм. СТ5	14	—19	
	9	СТ6	110		
	10	ф5ВрI ℓ=580; 0.09кг	26	Без черт.	
	11	ф5ВрI ℓ=180; 0.03кг	92	Без черт.	
	12	Стержень арм. СТ3	60	1.427.1-6.2—19	
	13	СТ1	39		
	14	СТ7	60		
	15	ф 12АIII ℓ=3800; 3.3кг	2	Без черт	
КП10	—	Поз. 4; 6... 14 по КП9			701,0
	1	Каркас плоский 2КР191-1	1	1.427.1-6.2—14	
	2	1КР140-1	3	—11	
	3	3КР80-4	1	—15	
	5	Арм. элемент СШ3	8	—17	

Арматура класса ВрI-по ГОСТ 6727-80*, класса А-III по ГОСТ 5781-82*

Гл.инж. пр.	Кутырина			1.427.1-6.2-5
Разраб.	Карнетова			
Исполн.	Шарова			Каркас пространственный КП9; КП10
Провер.	Рутковская			Стадия Р; Лист; Листов 1
Н.контр.	Кутырина			ЦНИИПОМЗДАНИЙ

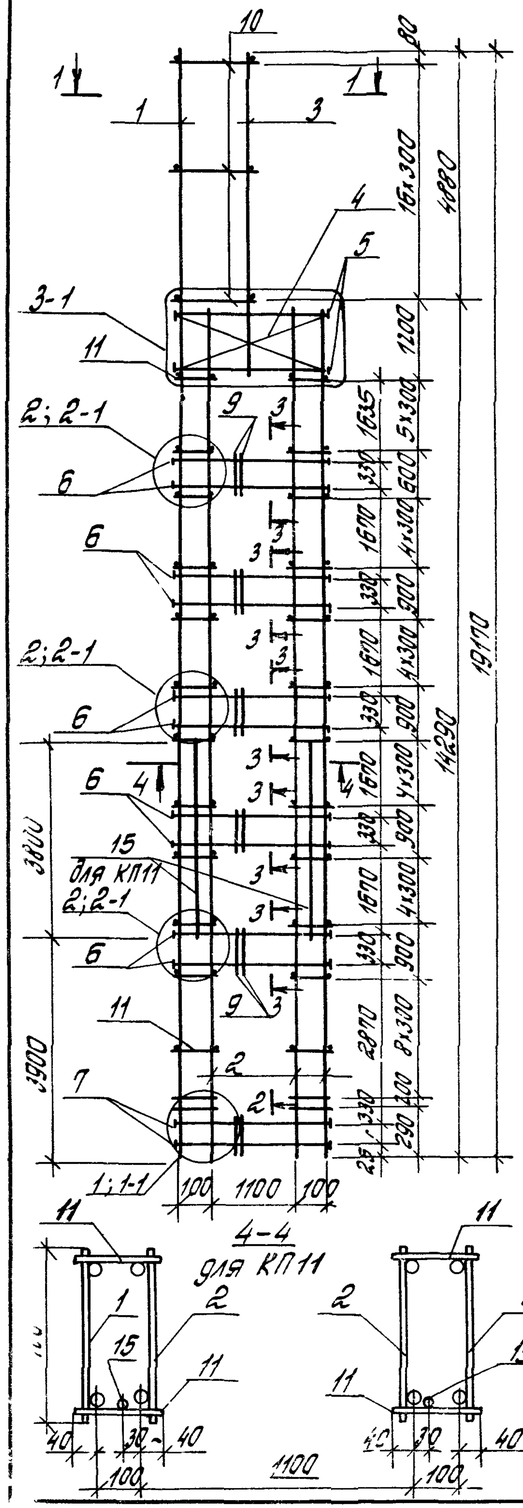

Марка каркаса	Нотер узла	Обозначение документа
КП 11	1-1; 2-1	1.427.1-6.2-7
	3-1	1.427.1-6.2-8
КП 12	1-1; 2-1	1.427.1-6.2-7
	3-1	1.427.1-6.2-8

Марка каркаса	Поз.	Наименование	Кол.	Обозначение документа	Масса каркаса, кг
КП 11	1	Каркас плоский 2КР191-2	1	1.427.1-6.2 –14	534,7
	2	1КР140-2	3	–11	
	3	3КР60-3	1	–15	
	4	Сетка С2	4	–18	
	5	Арм. элемент СШ2	8	–17	
	6	СШ1	40		
	7	СШ1	8		
	8	Стержень арм. СТ6	22	–19	
	9	СТ6	150		
	10	ф5ВрI ℓ=580; 0.09кг	34	без черт.	
	11	ф5ВрI ℓ=180; 0.03кг	144	без черт.	
	12	Стержень арм. СТ3	60		
	13	СТ1	39	1.427.1-6.2 –19	
	14	СТ7	60		
	15	ф12АIII ℓ=3800; 3.3кг	2	без черт.	
КП 12		Поз. 4; 6...14 по КП 11			723,1
	1	Каркас плоский 2КР191-3	1	1.427.1-6.2 –14	
	2	1КР140-3	3	–11	
	3	3КР60-5	1	–15	
	5	Арм элемент СШ3	8	–17	

Арматура класса Вр-I по ГОСТ 6727-80*, класса А-III по ГОСТ 5781-82*.

Гл инж. пр.	Кутырина		1.427.1-6.2-6
Разраб.	Корнетова		
Исполн.	Шарова		Каркас пространственный КП 11; КП 12
Провер.	Рутковская		Стадия Р; Лист; Листов
Н. контр.	Кутырина		ЦНИИПРОМЗДАНИЙ

ЗАВОД ЖБИ

https://zavodjbi.com/

1 1-1

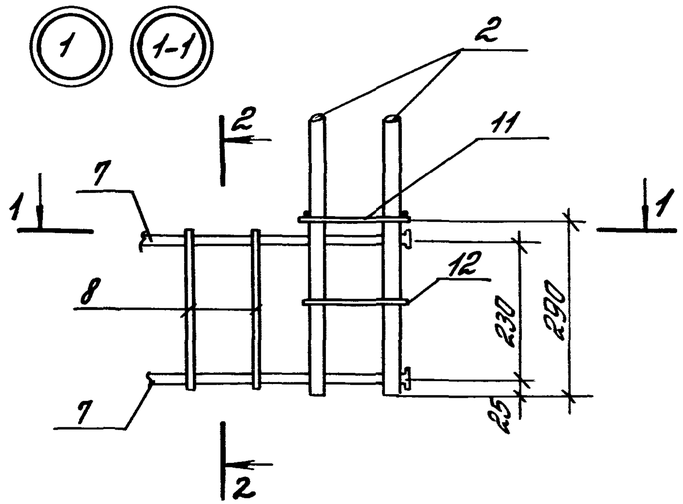

1-1

для узла 1

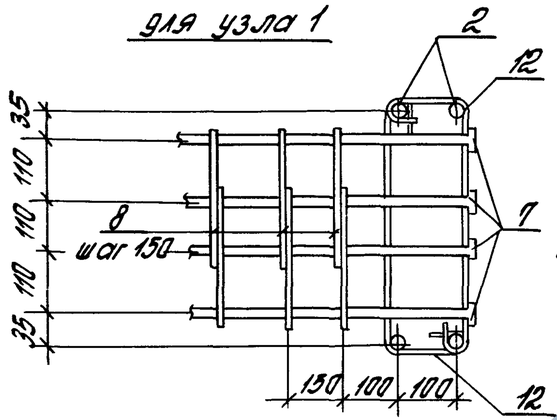

для узла 1-1

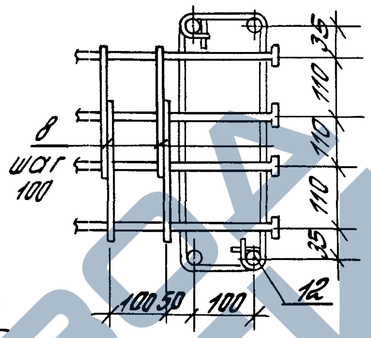

2-2

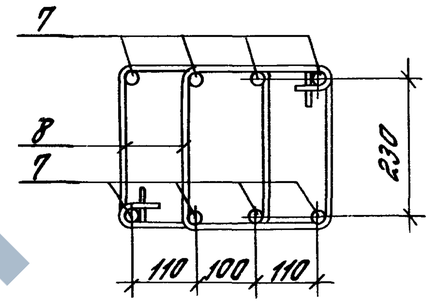

2 2-1

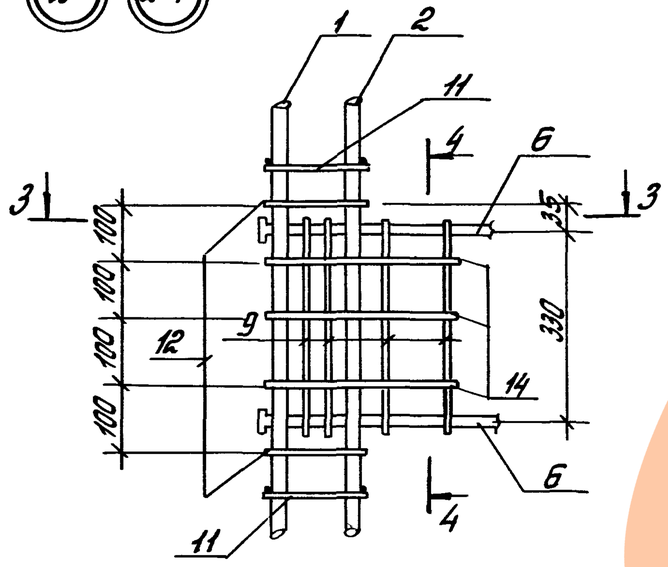

3-3

для узла 2

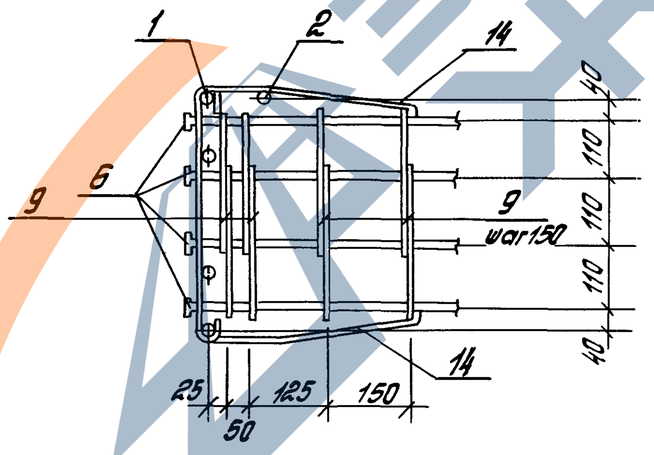

для узла 2-1

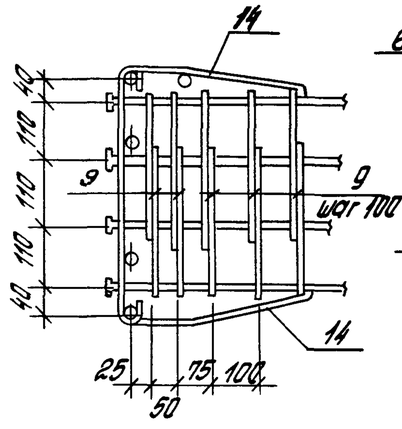

4-4

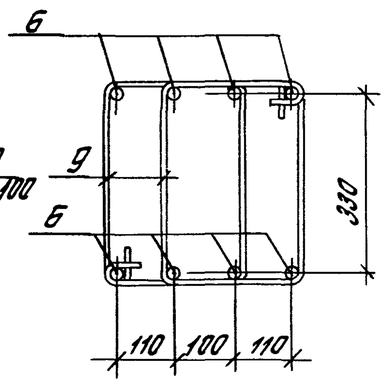

В случае применения безвыверочных способов монтажа в пространственном каркасе арматурные элементы поз. 7 (см. узлы 1, 1-1) заменяются арматурными элементами СШ2.

Гл. инж. пр.	Кутырина		1.427.1-6.2-7
Разраб.	Корнетова		
Исполн.	Рутковская		Узлы 1; 1-1; 2; 2-1
Провер.	Корнетова		Стадия Р; Лист; Листов 1
Н. контр.	Кутырина		ЦНИИПРОМЗДАНИЙ

Инв. № подл. | Подпись и дата | Взам. инв. №

https://zavodjbi.com/

https://zavodjbi.com/

3

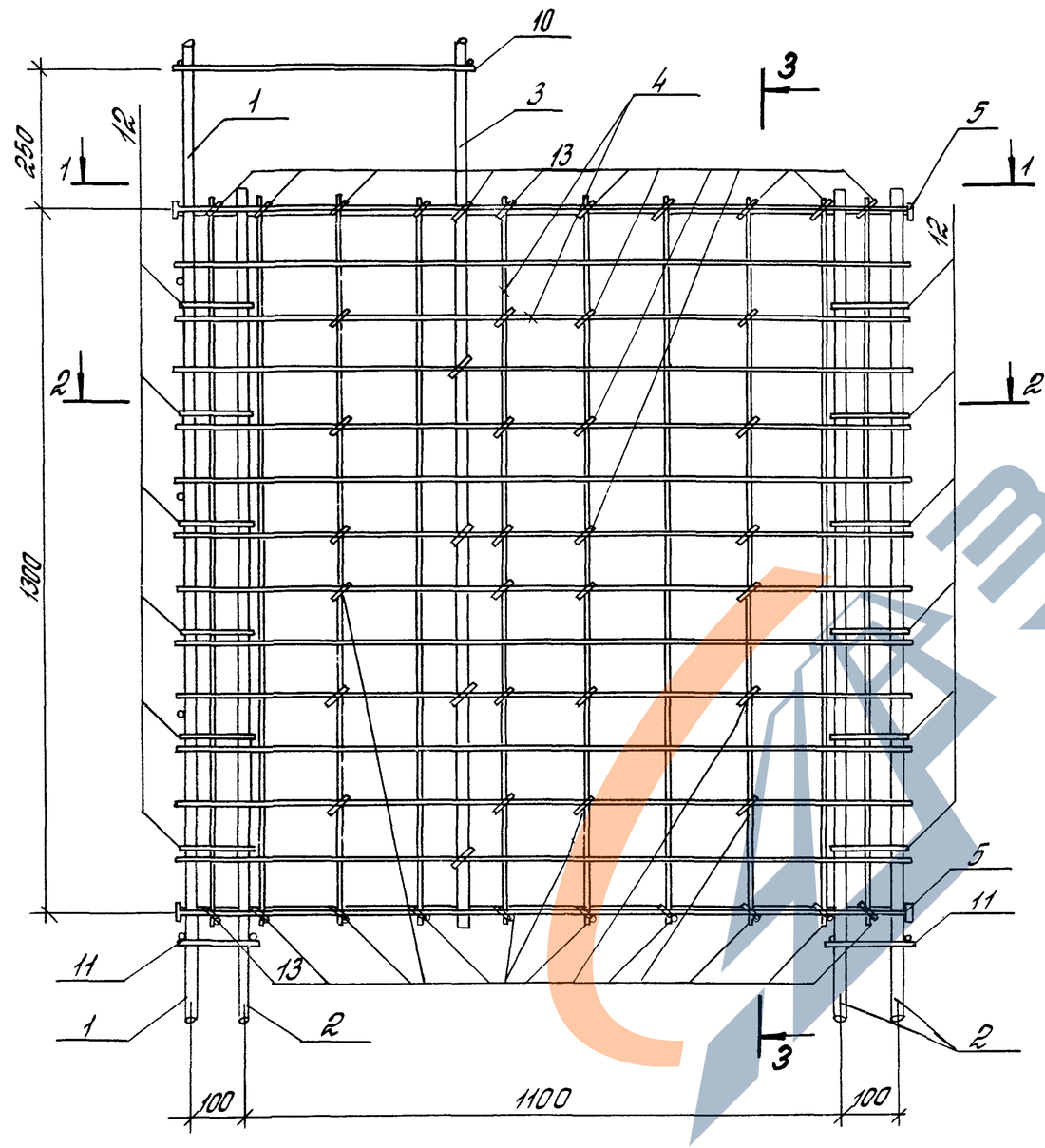

3-1

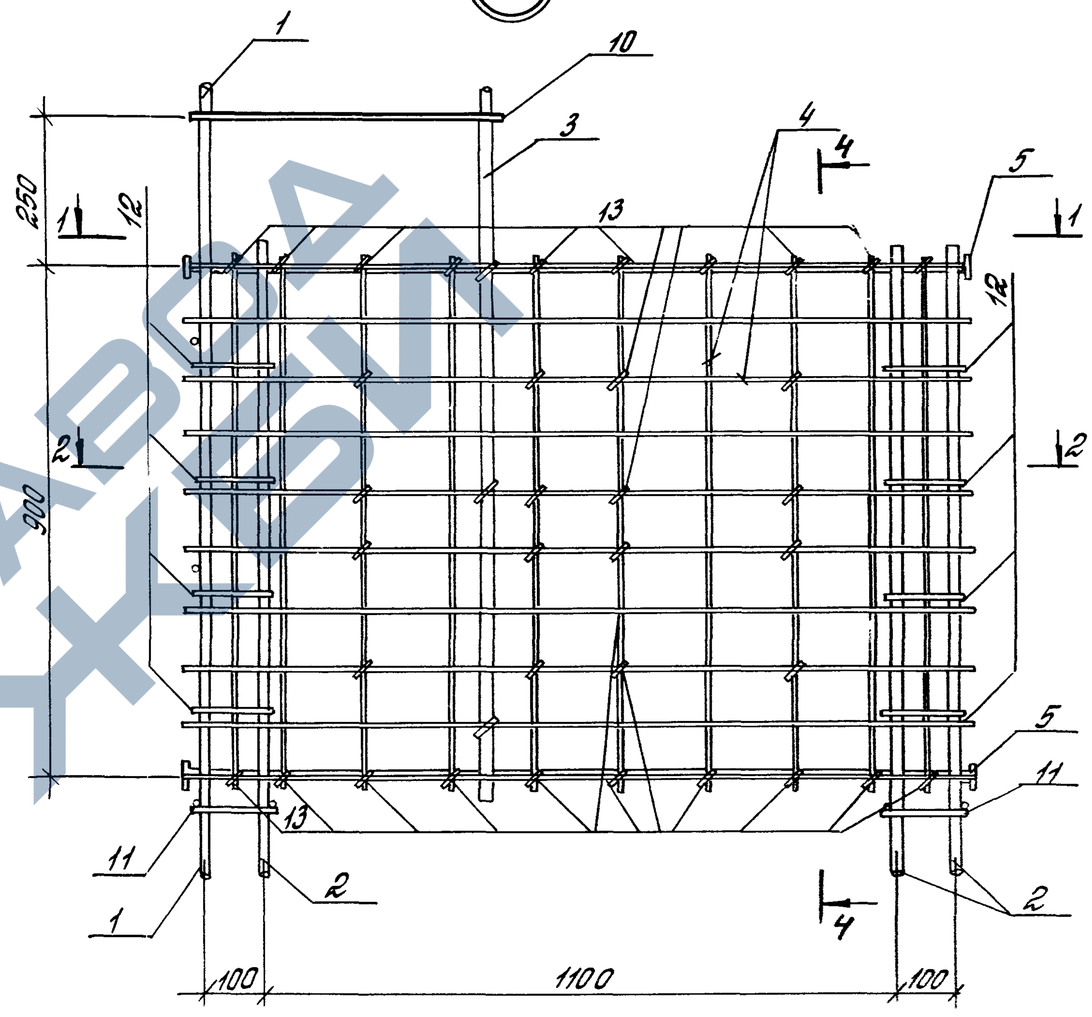

Все места пересечений сеток поз. 4 с продольной арматурой колонны соединить вязальной проволокой.

Гл.инж.пр.	Кутырина		1.427.1-6.2-8
Разраб.	Рутковская		
Исполн.	Рутковская		Узлы 3; 3-1
Провер.	Кутырина		Стадия: Р; Лист: 1; Листов: 2
Н.контр.	Кутырина		ЦНИИПРОМЗДАНИЙ

https://zavodjbi.com/

1-1

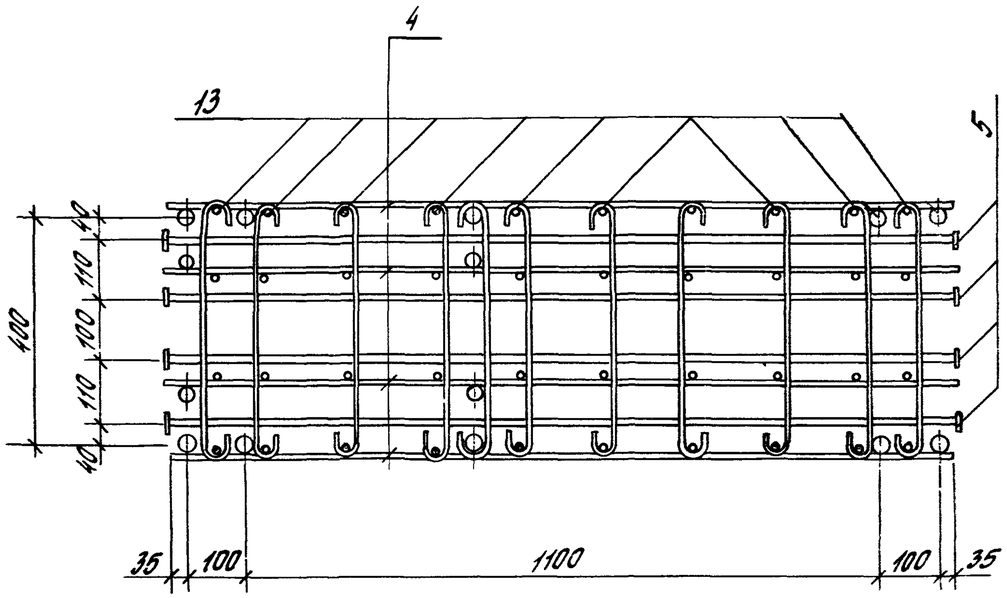

2-2

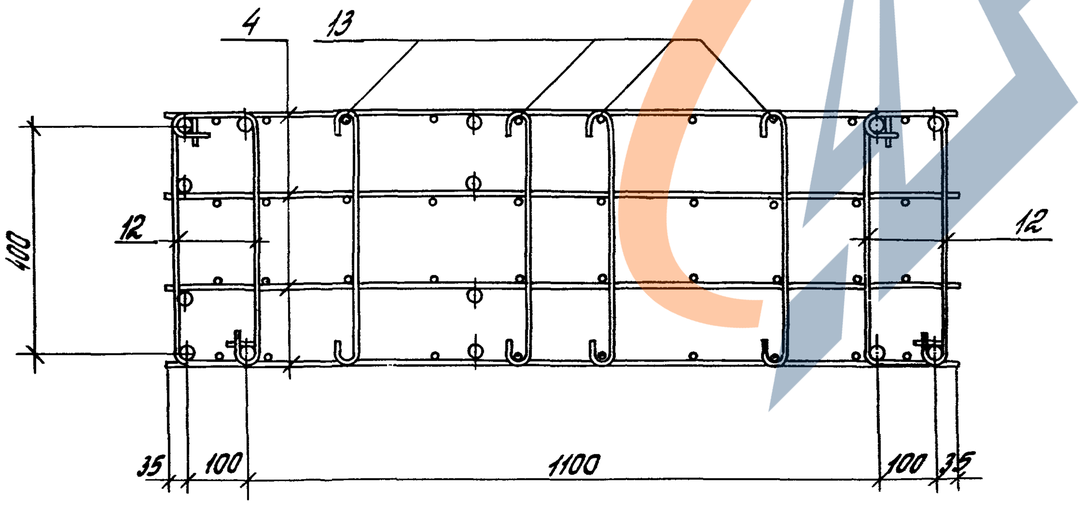

3-3

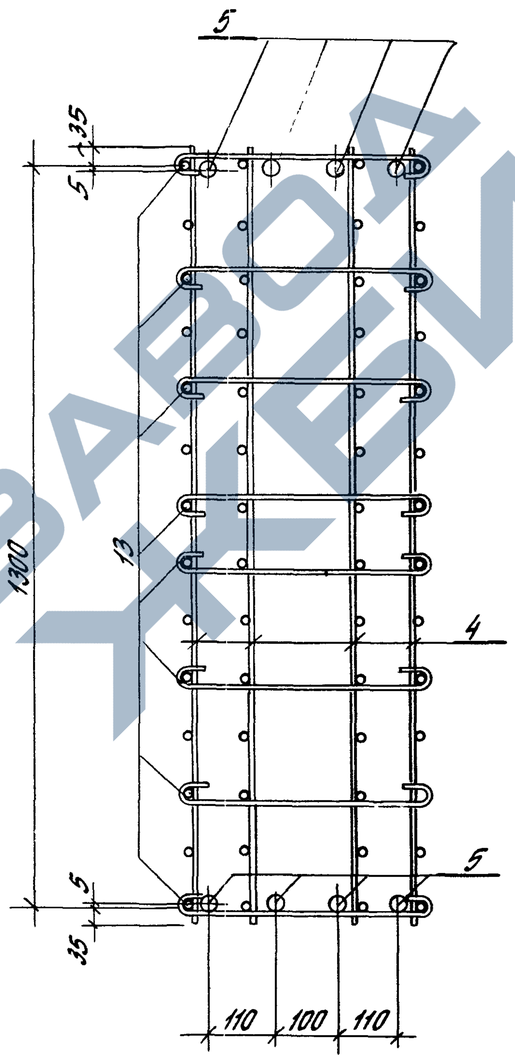

4-4

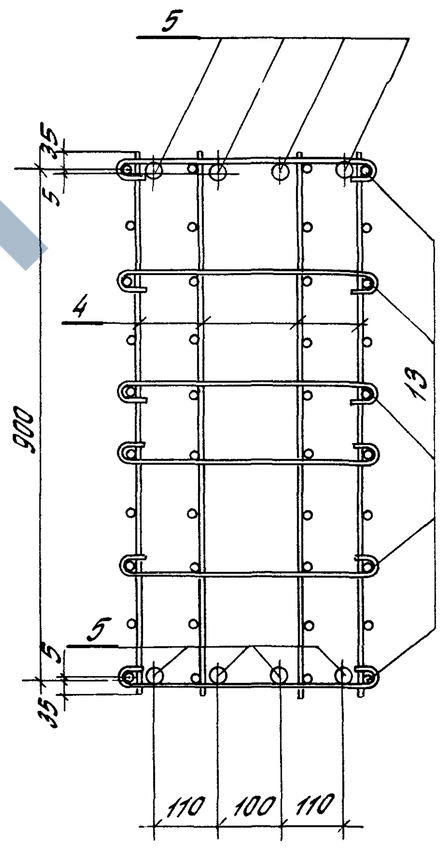

ЗАВОД ЖБИ

Инв.№ подл. | Подпись и дата | Взам. инв.№

1.427.1-6.2-8

Лист 2

https://zavodjbi.com/

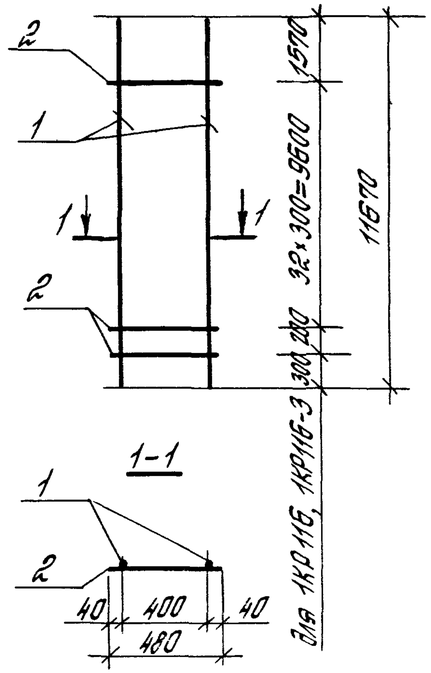

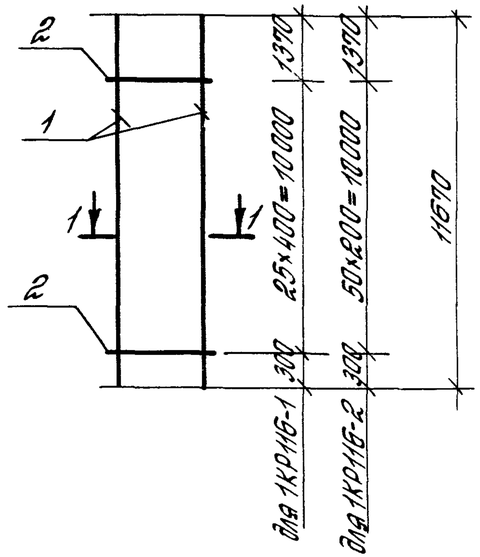

Марка	Поз.	Наименование	Кол.	Масса, ед., кг	Общая масса, кг
1КР116	1	ф 18 А III ℓ= 11670	2	23,32	49,0
	2	ф 5 Вр I ℓ= 480	34	0,07	
1КР116-1	1	ф 20 А III ℓ= 11670	2	28,78	59,4
	2	ф 5 Вр I ℓ= 480	26	0,07	
1КР116-2	1	ф 18 А III ℓ= 11670	2	23,32	50,2
	2	ф 5 Вр I ℓ= 480	51	0,07	
1КР116-3	1	ф 20 А III ℓ= 11670	2	28,78	59,94
	2	ф 5 Вр I ℓ= 480	34	0,07	

Арматура класса Вр-I по ГОСТ 6727-80*, класса А-III по ГОСТ 5781-82*

Гл.инж. пр.	Кутырина		1.427.1-6.2-9
Разраб.	Старцева		Каркас плоский 1КР116; 1КР116-1... 1КР116-3
Исполн.	Ананьева		Стадия: Р; Лист: ; Листов: 1
Провер.	Рутковская		ЦНИИПРОМЗДАНИЙ
Н.контр.	Кутырина		

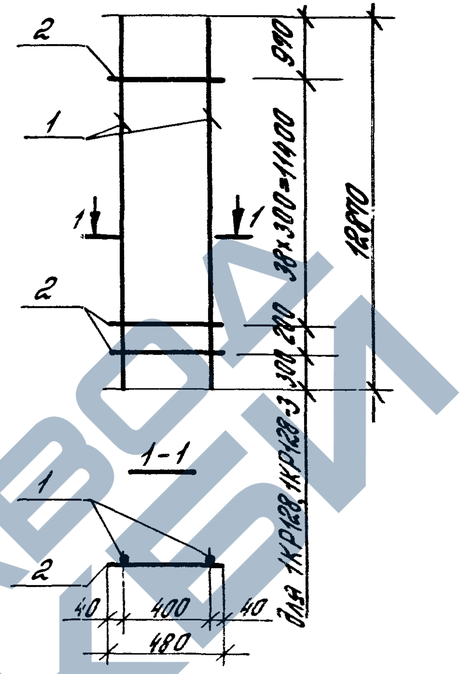

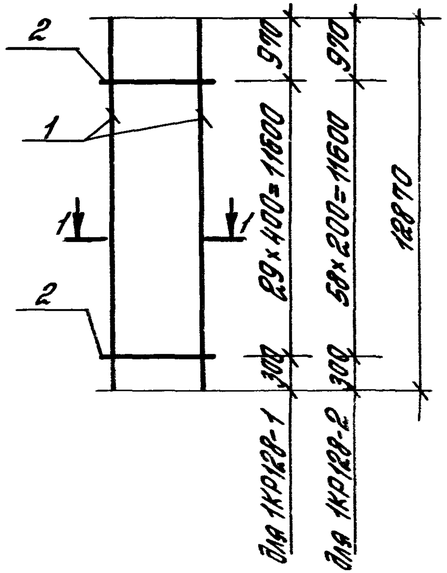

Марка	Поз.	Наименование	Кол.	Масса, ед, кг	Общая масса, кг
1КР128	1	ф 18 А III ℓ= 12870	2	25,71	54,2
	2	ф 5 Вр I ℓ= 480	40	0,07	
1КР128-1	1	ф 20 А III ℓ= 12870	2	31,74	65,6
	2	ф 5 Вр I ℓ= 480	30	0,07	
1КР128-2	1	ф 18 А III ℓ= 12870	2	25,71	55,6
	2	ф 5 Вр I ℓ= 480	59	0,07	
1КР128-3	1	ф 20 А III ℓ= 12870	2	31,74	66,3
	2	ф 5 Вр I ℓ= 480	40	0,07	

Арматура класса Вр-I по ГОСТ 6727-80*, класса А-III по ГОСТ 5781-82*

Взам. инв. №

Подпись и дата

Инв. № подл.

Гл.инж. пр.	Кутырина		1.427.1-6.2-10
Разраб.	Старцева		Каркас плоский 1КР128; 1КР128-1... 1КР128-3
Исполн.	Ананьева		Стадия: Р; Лист: ; Листов: 1
Провер.	Рутковская		ЦНИИПРОМЗДАНИЙ
Н.контр.	Кутырина		

https://zavodjbi.com/

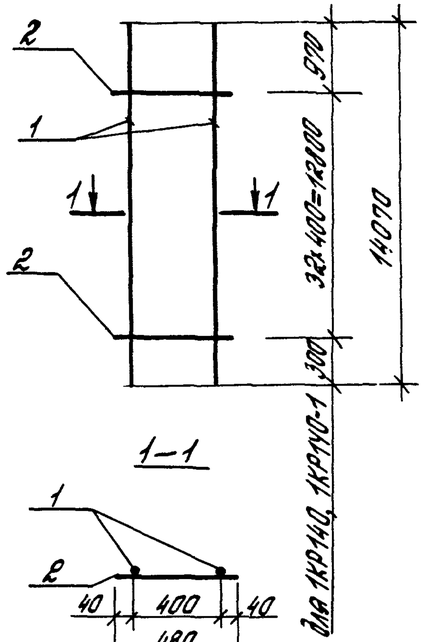

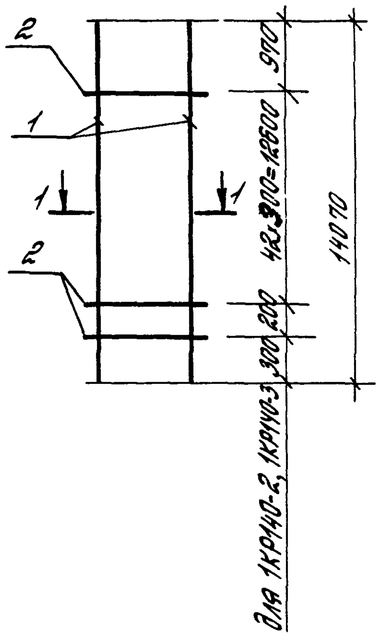

Марка	Поз.	Наименование	Кол.	Масса ед., кг	Общая масса, кг
1КР140	1	ф20 AIII ℓ= 14070	2	34,7	71,7
	2	ф5 BpI ℓ= 480	33	0,07	
1КР140-1	1	ф22 AIII ℓ= 14070	2	41,98	87,6
	2	ф6 AI ℓ= 480	33	0,11	
1КР140-2	1	ф20 AIII ℓ= 14070	2	34,7	72,5
	2	ф5 BpI ℓ= 480	44	0,07	
1КР140-3	1	ф22 AIII ℓ= 14070	2	41,98	88,8
	2	ф6 AI ℓ= 480	44	0,11	

Арматура класса BpI по ГОСТ 6727-80*, класса AI и AIII по ГОСТ 5781-82*

Гл.инж.пр.	Кутырина		
Разраб.	Рутковская		
Исполн.	Ананьева		
Сравн.	Корнетова		
Н.контр.	Кутырина		

1.427.1-6.2-11

Каркас плоский 1КР140; 1КР140-1... 1КР140-3

Стадия	Лист	Листов
Р		1

ЦНИИПРОМЗДАНИЙ

Инв.№ подл. | Подпись и дата | Взам.инв.№

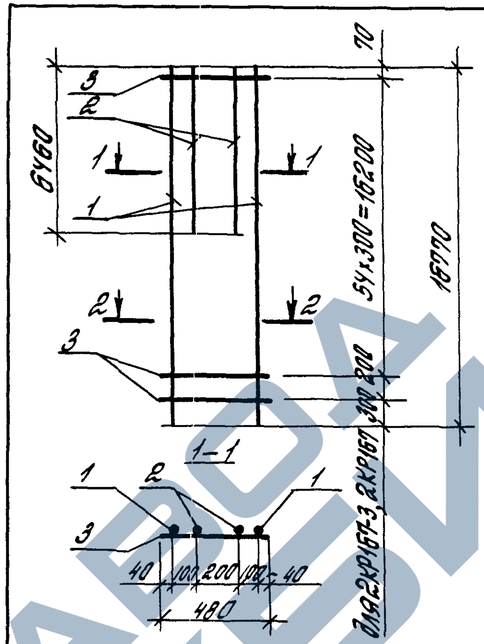

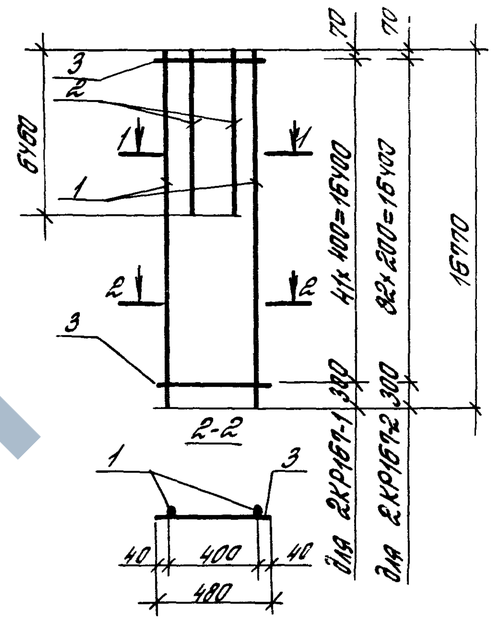

Марка	Поз.	Наименование	Кол.	Масса ед., кг	Общая масса, кг
2КР167	1	ф18 AIII ℓ= 16770	2	33,51	96,76
	2	ф18 AIII ℓ= 6460	2	12,91	
	3	ф5 BpI ℓ= 480	56	0,07	
2КР167-1	1	ф20 AIII ℓ= 16770	2	41,35	117,50
	2	ф20 AIII ℓ= 6460	2	15,93	
	3	ф5 BpI ℓ= 480	42	0,07	
2КР167-2	1	ф18 AIII ℓ= 16770	2	33,51	98,65
	2	ф18 AIII ℓ= 6460	2	12,91	
	3	ф5 BpI ℓ= 480	33	0,07	
2КР167-3	1	ф20 AIII ℓ= 16770	2	41,35	118,50
	2	ф20 AIII ℓ= 6460	2	15,93	
	3	ф5 BpI ℓ= 480	56	0,07	

Арматура класса BpI по ГОСТ 6727-80*, класса AIII по ГОСТ 5781-82*

Гл.инж.пр.	Кутырина		
Разраб.	Рутковская		
Исполн.	Ананьева		
Провер.	Корнетова		
Н.контр.	Кутырина		

1.427.1-6.2-12

Каркас плоский 2КР167; 2КР167-1... 2КР167-3

Стадия	Лист	Листов
Р		1

ЦНИИПРОМЗДАНИЙ

Инв.№ подл. | Подпись и дата | Взам.инв.№

https://zavodjbi.com/

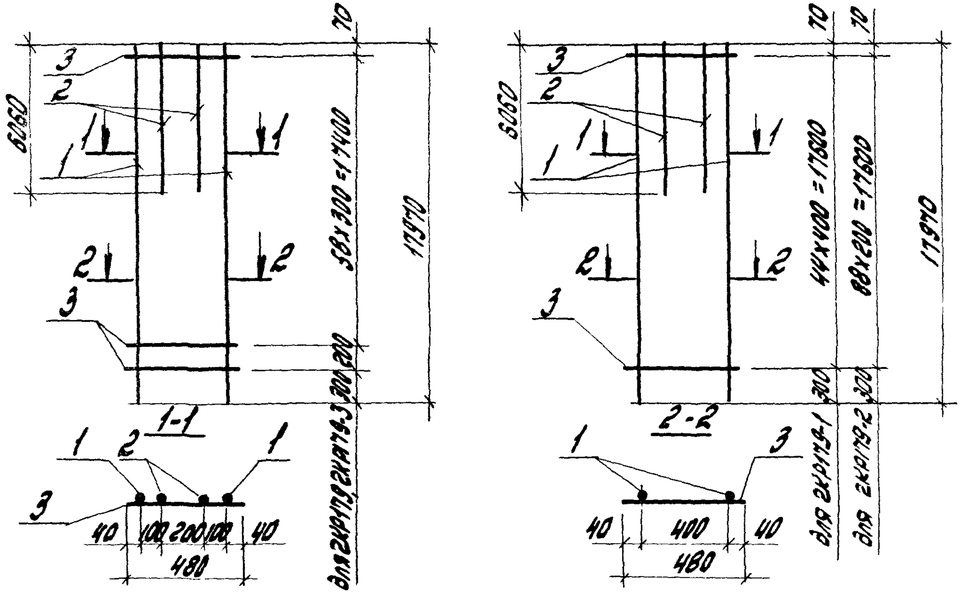

Марка	Поз.	Наименование	Кол.	Масса ед., кг	Общая масса, кг
2КР179	1	Ф18А-III ℓ=17970	2	35,90	100,22
	2	Ф18А-III ℓ=6060	2	12,11	
	3	Ф5ВрI ℓ=480	60	0,07	
2КР179-1	1	Ф20А-III ℓ=17970	2	44,31	121,65
	2	Ф20А-III ℓ=6060	2	14,94	
	3	Ф5ВрI ℓ=480	45	0,07	
2КР179-2	1	Ф18А-III ℓ=17970	2	35,90	102,25
	2	Ф18А-III ℓ=6060	2	12,11	
	3	Ф5ВрI ℓ=480	89	0,07	
2КР179-3	1	Ф20А-III ℓ=17970	2	44,31	122,70
	2	Ф20А-III ℓ=6060	2	14,94	
	3	Ф5ВрI ℓ=480	60	0,07	

Арматура класса Вр-I по ГОСТ 6727-80*, класса А-III по ГОСТ 5781-82*

Гл.инж.пр.	Кутырина		
Разраб.	Корнетова		
Исполн.	Ананьева		
Проверр	Рутковская		
Контр.	Кутырина		

1.427.1-6.2-13

Каркас плоский 2КР179, 2КР179-1, 2КР179-3

Стадия	Лист	Листов
Р		1

ЦНИИПРОМЗДАНИЙ

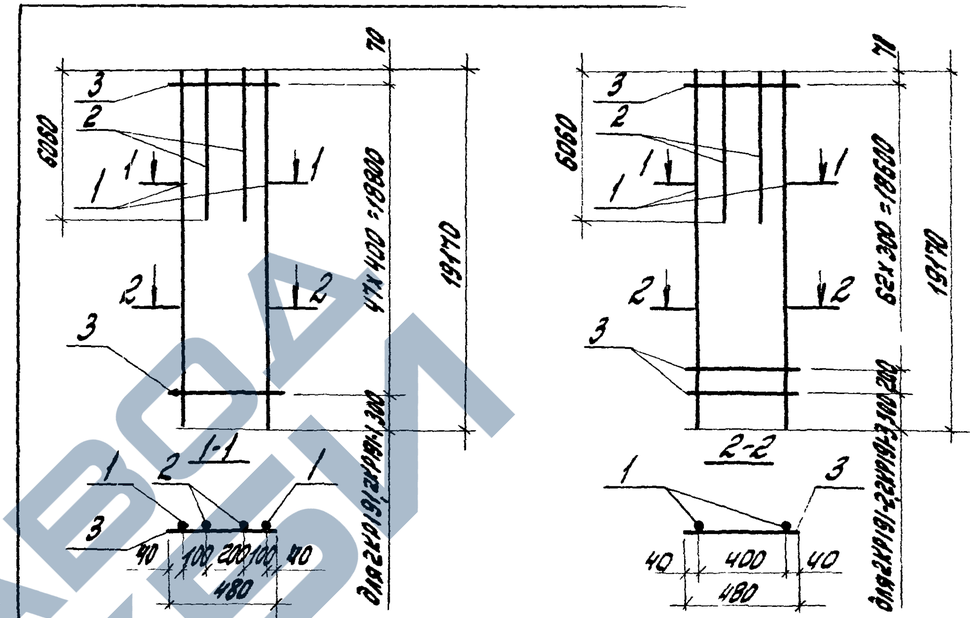

Марка	Поз.	Наименование	Кол.	Масса ед., кг	Общая масса, кг
2КР191	1	Ф20А-III ℓ=19170	2	47,27	127,78
	2	Ф20А-III ℓ=6060	2	14,94	
	3	Ф5ВрI ℓ=480	48	0,07	
2КР191-1	1	Ф22А-III ℓ=19170	2	57,20	155,84
	2	Ф22А-III ℓ=6060	2	18,08	
	3	Ф5АI ℓ=480	48	0,11	
2КР191-2	1	Ф20А-III ℓ=19170	2	47,27	128,90
	2	Ф20А-III ℓ=6060	2	14,94	
	3	Ф5ВрI ℓ=480	64	0,07	
2КР191-3	1	Ф22А-III ℓ=19170	2	57,20	157,60
	2	Ф22А-III ℓ=6060	2	18,08	
	3	Ф5АI ℓ=480	64	0,11	

Арматура класса Вр-I по ГОСТ 6727-80*, класса А-I и А-III по ГОСТ 5781-82*

Инв.№ подл. | Подпись и дата | Взам.инв.№

Гл.инж.пр.	Кутырина		
Разраб.	Корнетова		
Исполн.	Ананьева		
Провер.	Рутковская		
Н.контр.	Кутырина		

1.427.1-6.2-14

Каркас плоский 2КР191, 2КР191-1... 2КР191-3

Стадия	Лист	Листов
Р		1

ЦНИИПРОМЗДАНИЙ

ЗАВОД ЖБИ

https://zavodjbi.com/

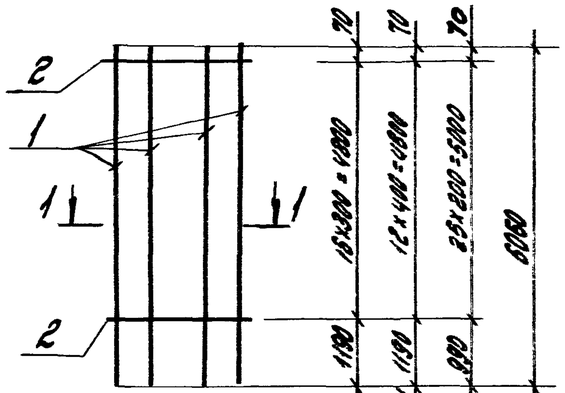

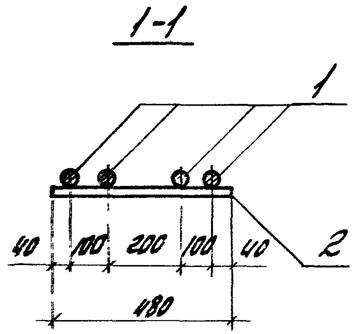

Марка	Поз.	Наименование	Кол.	Масса ед., кг	Общая масса, кг
3КР60	1	Ф18АIII ℓ=6060	4	12,11	49,63
	2	Ф5ВрI ℓ=480	17	0,07	
3КР60-1	1	Ф20АIII ℓ=6060	4	14,94	60,67
	2	Ф5ВрI ℓ=480	13	0,07	
3КР60-2	1	Ф18АIII ℓ=6060	4	12,11	50,22
	2	Ф5ВрI ℓ=480	26	0,07	
3КР60-3	1	Ф20АIII ℓ=6060	4	14,94	60,95
	2	Ф5ВрI ℓ=480	17	0,07	
3КР60-4	1	Ф22АIII ℓ=6060	4	18,08	73,75
	2	Ф6АI ℓ=480	13	0,11	
3КР60-5	1	Ф22АIII ℓ=6060	4	18,08	74,19
	2	Ф6АI ℓ=480	17	0,11	

Арматура класса Вр-I по ГОСТ6727-80*, класса А-I и А-III по ГОСТ5781-82.*

Инв.№ подл. | Подпись и дата | Взам. инв.№

Гл.инж.пр.	Кутырина		
Разраб.	Корнетова		
Исполн.	Ананьева		
Провер.	Рутковская		
Н.контр.	Кутырина		

1.427.1-6.2-15

Каркас плоский 3КР60; 3КР60-1...3КР60-5

Стадия	Лист	Листов
Р		1

ЦНИИПРОМЗДАНИЙ

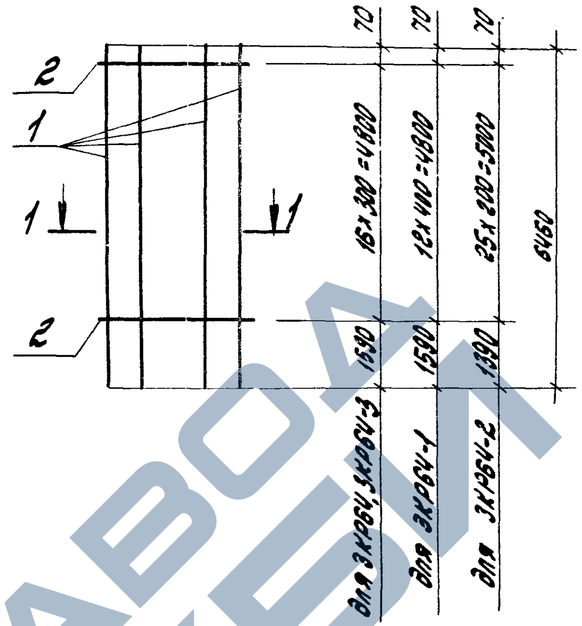

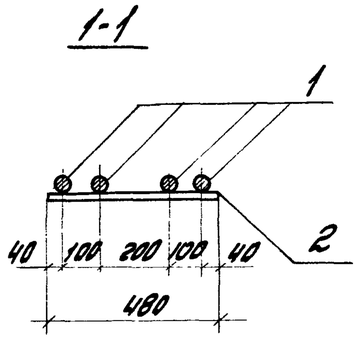

Марка	Поз.	Наименование	Кол.	Масса, ед., кг	Общая масса, кг
3КР64	1	Ф18АIII ℓ=6460	4	12,91	52,83
	2	Ф5ВрI ℓ=480	17	0,07	
3КР64-1	1	Ф20АIII ℓ=6460	4	15,93	64,63
	2	Ф5ВрI ℓ=480	13	0,07	
3КР64-2	1	Ф18АIII ℓ=6460	4	12,91	53,46
	2	Ф5ВрI ℓ=480	26	0,07	
3КР64-3	1	Ф20АIII ℓ=6460	4	15,93	64,91
	2	Ф5ВрI ℓ=480	17	0,07	

Арматура класса Вр-I по ГОСТ6727-80* класса А-III по ГОСТ5781-82.*

Инв.№ подл. | Подпись и дата | Взам. инв.№

Гл.инж.пр.	Кутырина		
Разраб.	Корнетова		
Исполн.	Ананьева		
Провер.	Рутковская		
Н.контр.	Кутырина		

1.427.1-6.2-15

Каркас плоский 3КР64; 3КР64-1...3КР64-3

Стадия	Лист	Листов
Р		1

ЦНИИПРОМЗДАНИЙ

https://zavodjbi.com/

https://zavodjbi.com/

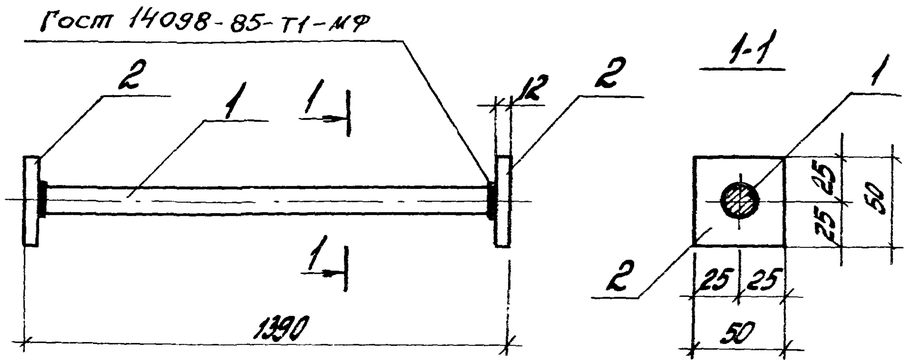

Марка	Поз.	Наименование	Кол.	Масса ед., кг	Общая масса, кг
СШ1	1	Ф12 А III ГОСТ 5781-82* ℓ=1390	1	1,23	1,71
	2	Полоса 12х50 ГОСТ 19903-74 Вст 3пс6-1 ГОСТ 14-1-3023-80			
		ℓ=50	2	0,24	
СШ2	1	Ф14 А III ГОСТ 5781-82* ℓ=1390	1	1,68	2,16
	2	Полоса 12х50 ГОСТ 19903-74 Вст 3пс6-1 ГОСТ 14-1-3023-80			
		ℓ=50	2	0,24	
СШ3	1	Ф16 А III ГОСТ 5781-82* ℓ=1390	1	2,19	2,67
	2	Полоса 12х50 ГОСТ 19903-74 Вст 3пс6-1 ГОСТ 14-1-3023-80			
		ℓ=50	2	0,24	

Гл.инж.пр.	Кутырина		1.427.1-6.2-17
Разраб.	Корнетова		
Исполн	Ананьева		
Проверил	Рутковская		Армотурный элемент СШ1... СШ3
Н.контр.	Кутырина		Стадия Р; Лист; Листов 1; ЦНИИПромзданий

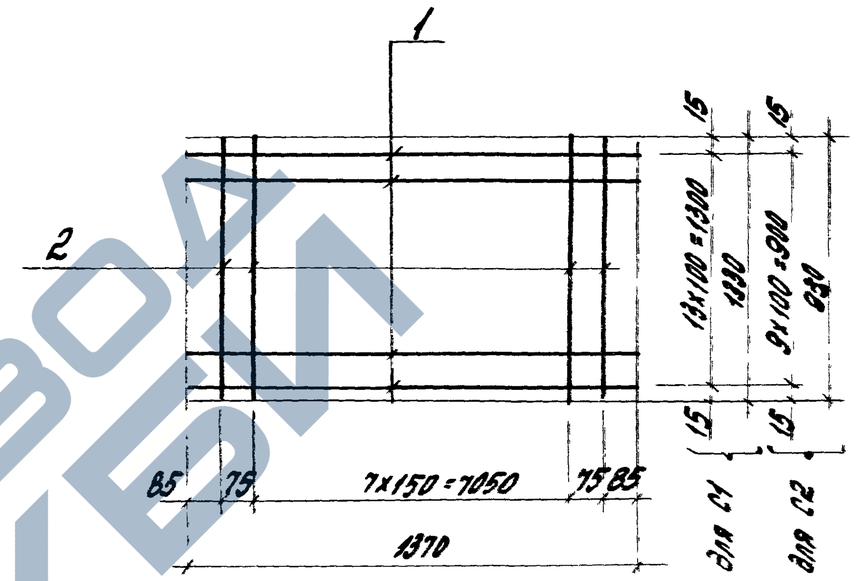

Марка	Поз.	Наименование	Кол.	Масса ед., кг	Общая масса, кг
С1	1	ФВАТ ℓ=1370	14	0,54	12,86
	2	ФВАТ ℓ=1330	10	0,53	
С2	1	ФВАТ ℓ=1370	10	0,54	9,08
	2	ФВАТ ℓ=930	10	0,37	

Арматура класса А-Т по ГОСТ 5781-82*

Инв.№ подл. | Подпись и дата | Взам.инв.№

Гл.инж.пр.	Кутырина		1.427.1-6.2-16
Разраб	Корнетова		
Исполн	Ананьева		
Провер	Рутковская		Сетка С1 С2; Стадия Р; Лист; Листов 1; ЦНИИПромзданий
Н.контр.	Кутырина		

https://zavodjbi.com/

https://zavodjbi.com/

СТ1, СТ2

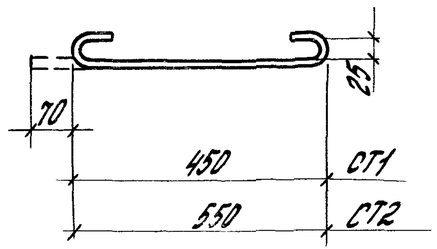

СТ5, СТ6

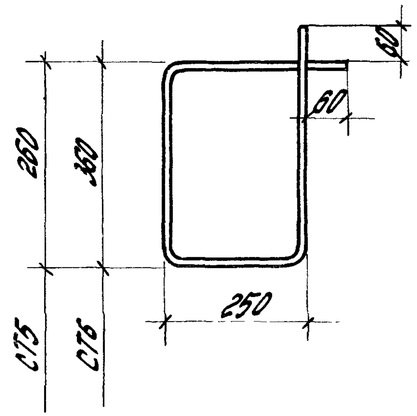

СТ3, СТ4

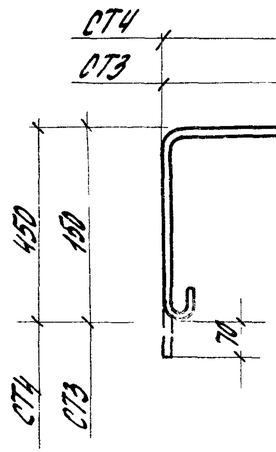

СТ7

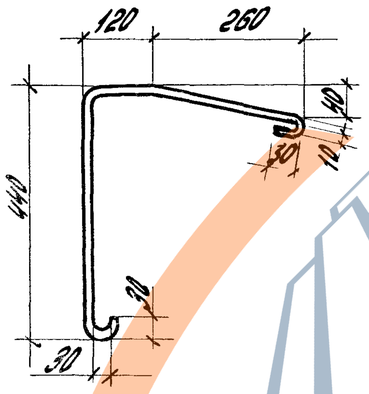

Спецификацию см. на листе 2.

Марка стержня	Наименование		Масса ед., кг
СТ1	ФбАI	ℓ=590	0,13
СТ2	ФбАI	ℓ=690	0,15
СТ3	ФбАI	ℓ=740	0,16
СТ4	ФбАI	ℓ=1140	0,25
СТ5	ФбАI	ℓ=1140	0,25
СТ6	ФбАI	ℓ=1340	0,30
СТ7	ФбАI	ℓ=960	0,21

Арматура класса А-I по ГОСТ 5781-82*

Гл.инж.пр.	Кутырина		1.427.1-6.2-19		
Разраб.	Рутковская				
Исполн.	Шарова				
Н.контр.	Кутырина		Стержень арматурный СТ1...СТ7	Стадия: Р	Лист: 1
				Листов: 2	
			ЦНИИПромзданий		

1.427.1-6.2-19 Лист

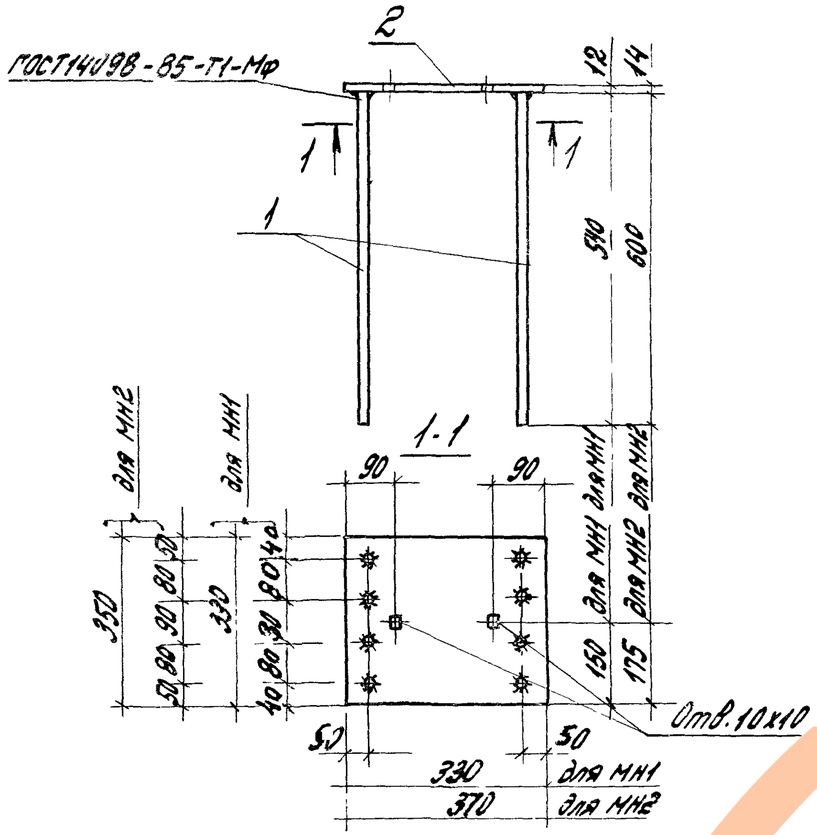

Марка	Поз.	Наименование	Кол.	Масса ед., кг	Общая масса, кг
МН1	1	ФЛ2А III ГОСТ5781-82* ℓ=540	8	1,08	18,9
	2	Полоса 12х330 ГОСТ19903-74 / ВСт3пс6-1ТУ14-1-3023-80			
		ℓ=330	1	10,3	
МН2	1	Ф2ОА III ГОСТ5781-82* ℓ=500	8	1,4	26,1
	2	Полоса 14х350 ГОСТ19903-74 / ВСт3пс6-1ТУ14-1-3023-80			
		ℓ=370	1	14,2	

Гл.инж.пр.	Кутырина		1.427.1-6.2-20
Разраб.	Корнетова		
Исполн.	Ананьева		Изделие закладное МН1, МН2
Провер.	Рутковская		
Н.контр.	Кутырина		

Стадия	Лист	Листов
Р		1

...ниипромзданий

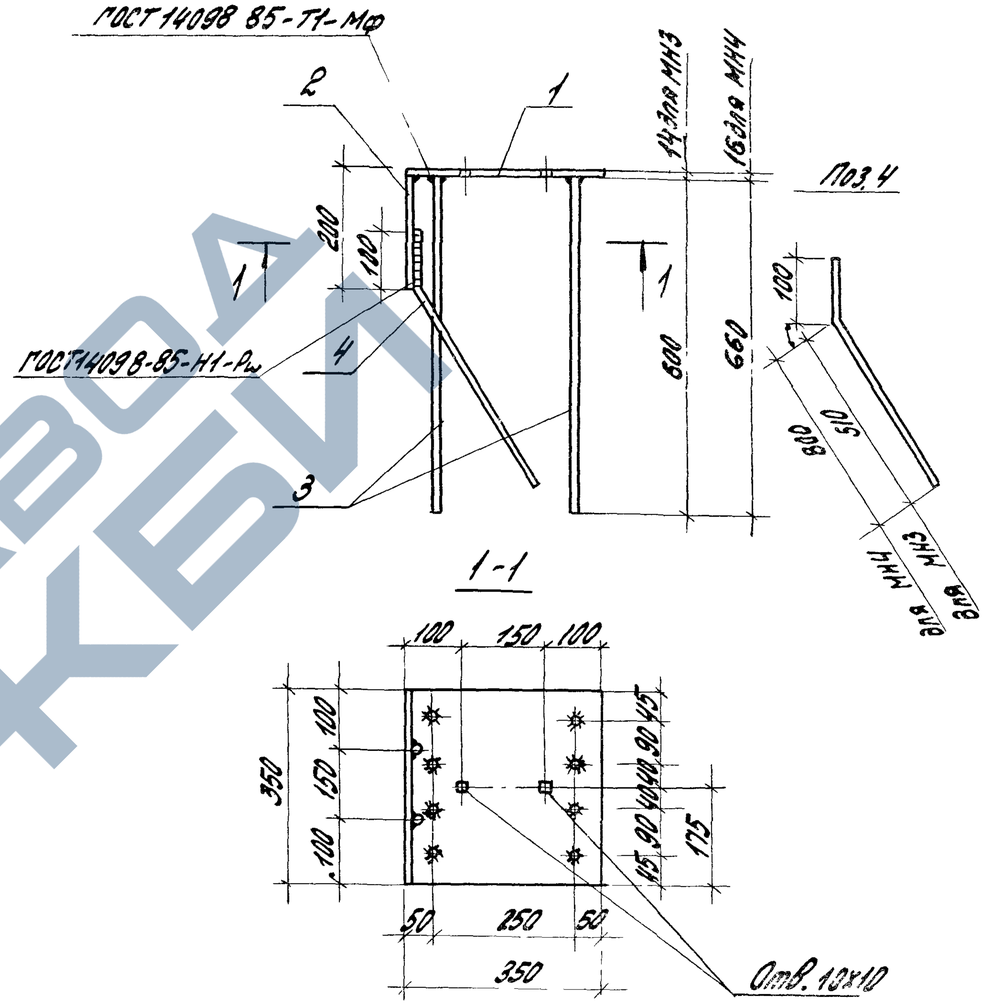

Спецификацию см. на листе 2.

Гл.инж.пр.	Кутырина		1.427.1-6.2-21
Разраб.	Корнетова		
Исполн.	Ананьева		Изделие закладное МН3, МН4
Провер.	Рутковская		
Н.контр.	Кутырина		

Стадия	Лист	Листов
Р		

Инв. № подл. | Подпись и дата | Взам. инв. №

ЗАВОД КБИ

Марка	Поз.	Наименование	Кол.	Масса ед. кг	Общая масса, кг
МН3	1	Полоса $\frac{14\times350\ ГОСТ\ 19903-74}{ВСт3пс6-1\ ТУ\ 14-1-3023-80}$			33,79
		$\ell=350$	1	13,46	
	2	Полоса $\frac{10\times200\ ГОСТ\ 19903-74}{ВСт3пс6-1\ ТУ\ 14-1-3023-80}$			
		$\ell=350$	1	5,49	
	3	ф20 А-III ГОСТ 5781-82* $\ell=600$	8	1,48	
	4	ф20 А-III ГОСТ 5781-82* $\ell=610$	2	1,50	
МН4	1	Полоса $\frac{16\times350\ ГОСТ\ 19903-74}{ВСт3пс6-1\ ТУ\ 14-1-3023-80}$			42,00
		$\ell=350$	1	15,38	
	2	Полоса $\frac{10\times200\ ГОСТ\ 19903-74}{ВСт3пс6-1\ ТУ\ 14-1-3023-80}$			
		$\ell=350$	1	5,49	
	3	ф22 А-III ГОСТ 5781-82* $\ell=660$	8	1,97	
	4	ф22 А-III ГОСТ 5781-82* $\ell=900$	2	2,67	

Инв. № подл. | Подпись и дата | Взам. инв. №

1.427.1-6.2-21 | Лист 2

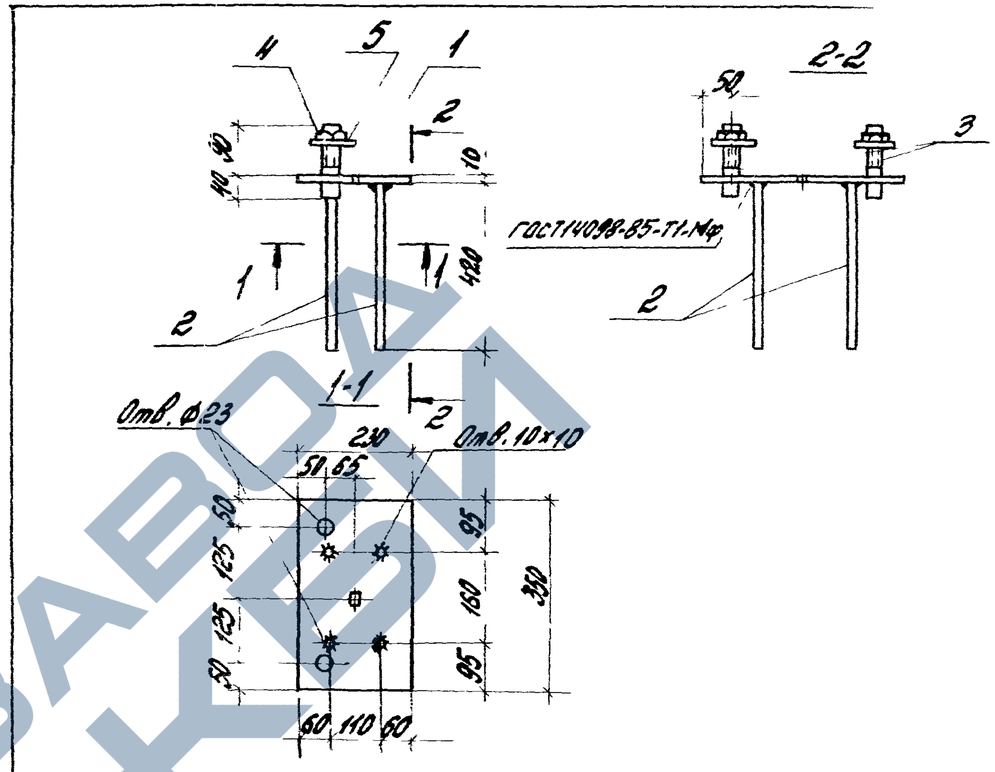

Поз.	Наименование	Кол.	Масса ед., кг	Общая масса, кг
1	Полоса $\frac{10\times230\ ГОСТ\ 19903-74}{ВСт3пс6-1\ ТУ\ 14-1-3023-80}$			9,32
	$\ell=350$	1	6,32	
2	ф14 А-III ГОСТ 5781-82* $\ell=420$	4	0,51	
3	Болт М20 ГОСТ 7798-70	2	0,39	
4	Гайка М20 ГОСТ 5915-70*	2	0,06	
5	Шайба 20 ГОСТ 11371-78	2	0,03	

Гл. инж. пр.	Кутырина		1.427.1-6.2-22
Разраб.	Королева		
Исполн.	Анисимова		Изделие закладное МН5
Провер.	Рудакова		Стадия Р; Лист; Листов 1
Н. контр.	Кутырина		ЦНИИПромзданий

Инв. № подл. | Подпись и дата | Взам. инв. №

https://zavodjbi.com/

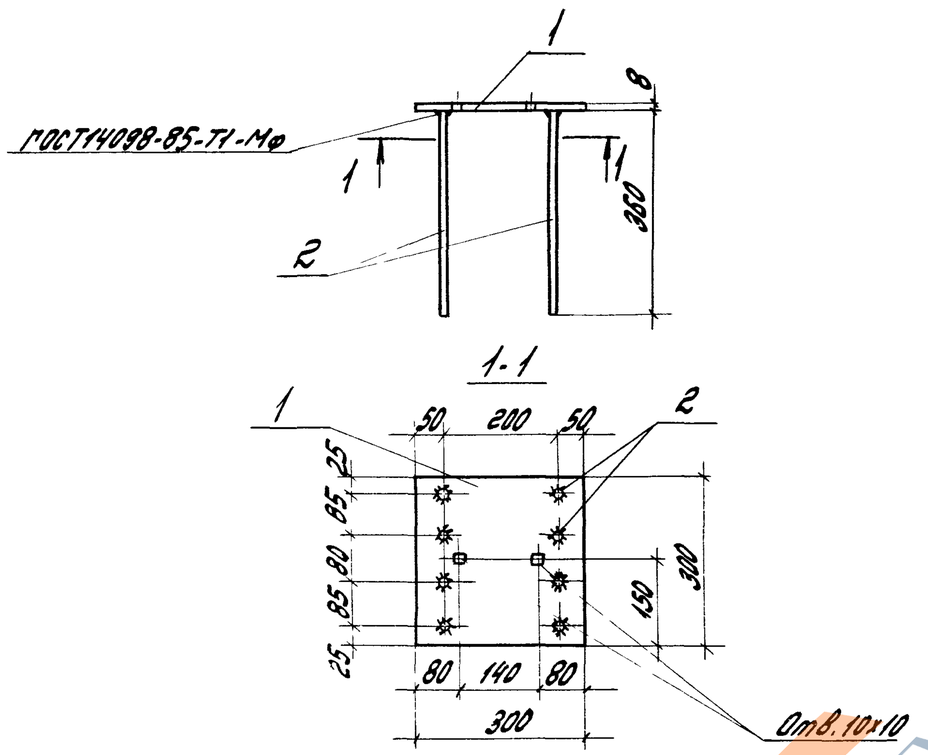

Поз.	Наименование	Кол.	Масса ед., кг	Общая масса кг
1	Полоса 8х300 ГОСТ 19903-74 / Ст3пс6-1 ТУ 14-1-3023-80			
	ℓ=300	1	5,65	8,21
2	Ф12 А III ГОСТ 5781-82* ℓ=360	8	0,32	

Гл. инж. пр.	Кутырина			1.427.1-6.2-23
Разраб.	Корнетова			
Исполн.	Ананьева			Изделие закладное МН6
Провер.	Рутковская			Стадия: Р; Лист: ; Листов: 1
Н. контр.	Кутырина			ЦНИИПромзданий

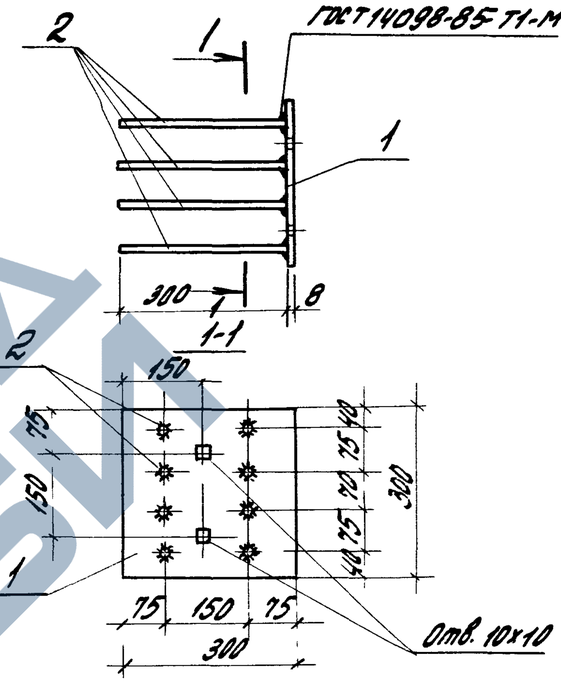

Поз.	Наименование	Кол.	Масса ед., кг	Общая масса, кг
1	Полоса 8х300 ГОСТ 19903-74 / Ст3пс6-1 ТУ 14-1-3023-80			
	ℓ=300	1	5,65	7,17
2	Ф10 А III ГОСТ 5781-82* ℓ=300	8	0,19	

Инв. № подл. | Подпись и дата | Взам. инв. №

Гл. инж. пр.	Кутырина			1.427.1-6.2-24
Разраб.	Корнетова			
Исполн.	Ананьева			Изделие закладное МН7
Провер.	Рутковская			Стадия: Р; Лист: ; Листов:
Н. контр.	Кутырина			ЦНИИПромзданий

https://zavodjbi.com/

https://zavodjk.com/

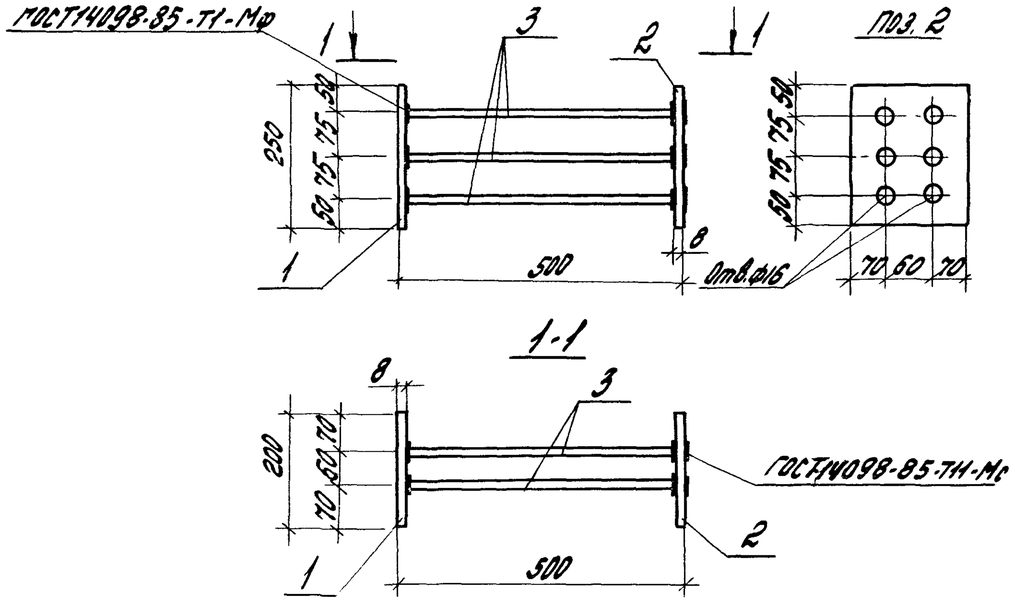

Поз.	Наименование	Кол.	Масса ед., кг	Общая масса, кг
1	Полоса 8х200 ГОСТ19903-74 / Вст3пс6-1 ГУ14-1-3023-80			8,86
	ℓ=250	1	3,14	
2	Полоса 8х200 ГОСТ19903-74 / Вст3пс6-1 ГУ14-1-3023-80			
	ℓ=250	1	3,14	
3	Ф12А III ГОСТ5781-82* ℓ=488	6	0,43	

Гл.инж.пр.	Кутырина			1.427.1 - 6.2-25
Разраб.	Корнетова			
Исполн.	Ананьева			Изделие закладное МН8
Пров.гр.	Рутковская			Стадия: Р; Лист: ; Листов: 1
Н.контр.	Кутырина			ЦНИИПРОМЗДАНИЙ

Инв.№подл. | Подпись и дата | Взам.инв.№

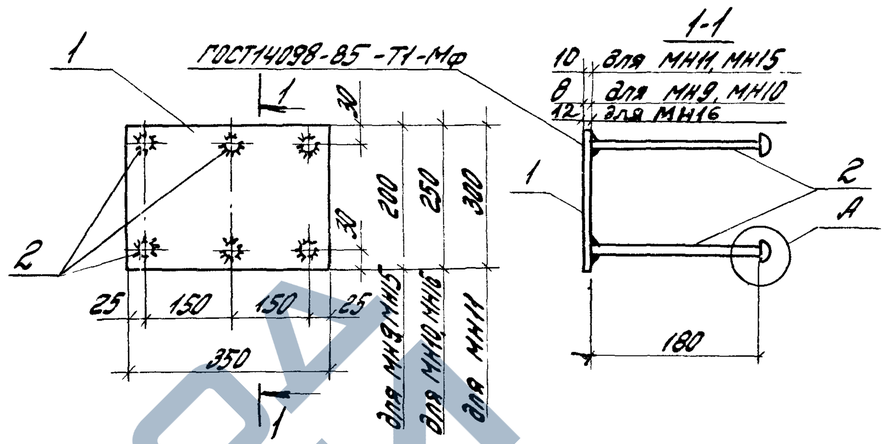

Марка	Поз.	Наименование	Кол.	Масса ед., кг	Общая масса, кг
МН9	1	Полоса 8х200 ГОСТ19903-74 / Вст3пс6-1 ГУ14-1-3023-80			5,57
		ℓ=350	1	4,40	
	2	Ф12А III ГОСТ5781-82* ℓ=220	6	0,20	
МН10	1	Полоса 8х250 ГОСТ19903-74 / Вст3пс6-1 ГУ14-1-3023-80			6,68
		ℓ=350	1	5,50	
	2	Ф12А III ГОСТ5781-82* ℓ=220	6	0,20	
МН11	1	Полоса 10х200 ГОСТ19903-74 / Вст3пс6-1 ГУ14-1-3023-80			9,86
		ℓ=350	1	8,24	
	2	Ф14А III ГОСТ5781-82* ℓ=220	6	0,27	
МН15	1	Полоса 10х200 ГОСТ19903-74 / Вст3пс6-1 ГУ14-1-3023-80			7,12
		ℓ=350	1	5,50	
	2	Ф14А III ГОСТ5781-82* ℓ=220	6	0,27	
МН16	1	Полоса 12х250 ГОСТ19903-74 / Вст3пс6-1 ГУ14-1-3023-80			10,40
		ℓ=350	1	8,24	
	2	Ф16А III ГОСТ5781-82* ℓ=230	6	0,36	

Примечание и узела см. документ 1.427.1-6.2-28

Гл.инж.пр.	Кутырина			1.427.1 - 6.2-26
Разраб.	Корнетова			
Исполн.	Ананьева			Изделие закладное МН9... МН11, МН15, МН16
Провер.	Рутковская			Стадия: Р; Лист: ; Листов: 1
Н.контр.	Кутырина			ЦНИИПРОМЗДАНИЙ

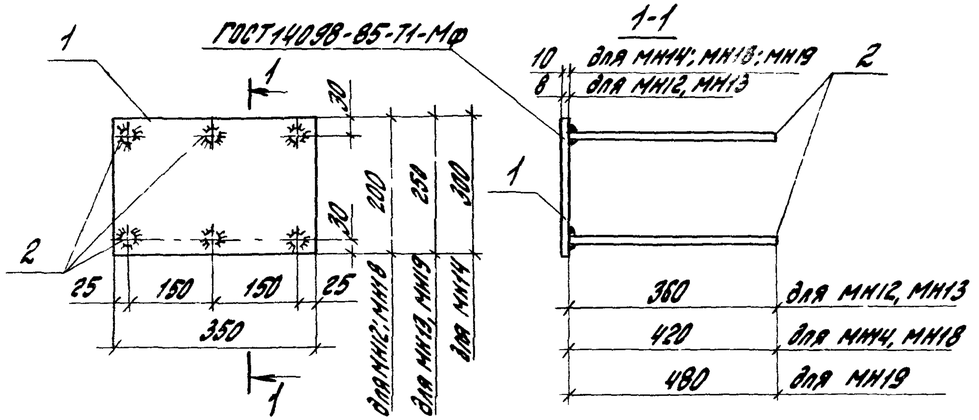

Марка	Поз.	Наименование	Кол.	Масса ед., кг	Общая масса, кг
МН12	1	Полоса $\frac{8\times200\ ГОСТ19903-74}{ВСт3пс6-1ТУ14-1-3023-80}$			6,32
		$\ell=350$	1	4,40	
	2	Ф12А III ГОСТ5781-82* $\ell=360$	6	0,32	
МН13	1	Полоса $\frac{8\times250\ ГОСТ19903-74}{ВСт3пс6-1ТУ14-1-3023-80}$			7,42
		$\ell=350$	1	5,50	
	2	Ф12А III ГОСТ5781-82* $\ell=360$	6	0,32	
МН14	1	Полоса $\frac{10\times300\ ГОСТ19903-74}{ВСт3пс6-1ТУ14-1-3023-80}$			11,28
		$\ell=350$	1	8,24	
	2	Ф14А III ГОСТ5781-82* $\ell=420$	6	0,51	
МН18	1	Полоса $\frac{10\times200\ ГОСТ19903-74}{ВСт3пс6-1ТУ14-1-3023-80}$			8,56
		$\ell=350$	1	5,50	
	2	Ф14А III ГОСТ5781-82* $\ell=420$	6	0,51	
МН19	1	Полоса $\frac{10\times250\ ГОСТ19903-74}{ВСт3пс6-1ТУ14-1-3023-80}$			11,42
		$\ell=350$	1	6,87	
	2	Ф16А III ГОСТ5781-82* $\ell=480$	6	0,76	

Гл.инж.пр.	Кутырина	
Разраб.	Корнетова	
Исполн.	Ананьева	
Провер.	Рутковская	
Н.контр.	Кутырина	

1.427.1-6.2-27

Изделие закладное МН12... МН14, МН18, МН19

Стадия	Лист	Листов
Р		1

ЦНИИПРОМЗДАНИЙ

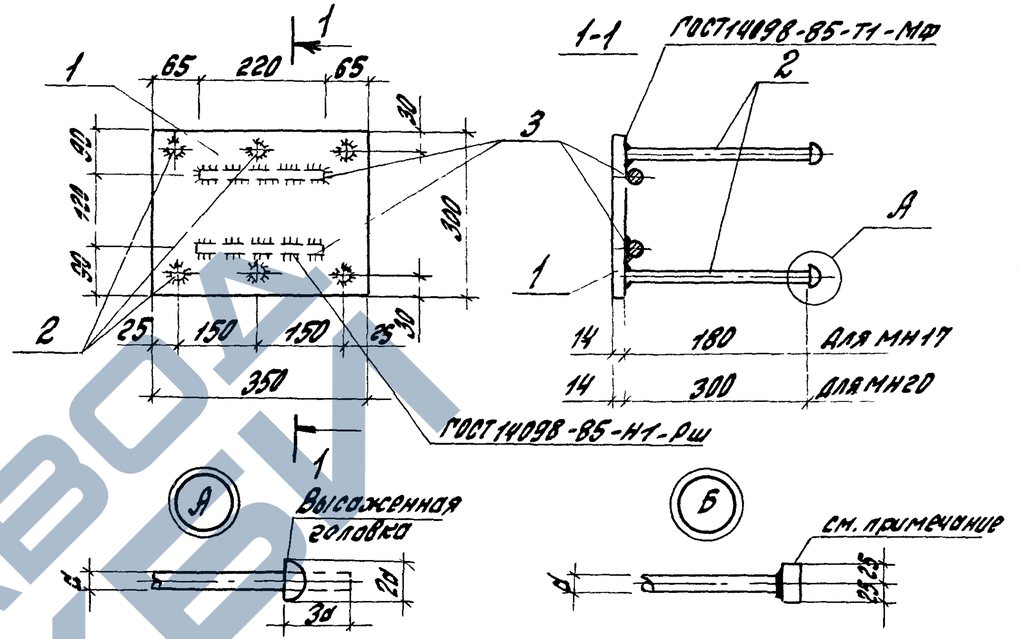

Марка	Поз.	Наименование	Кол.	Масса ед., кг	Общая масса, кг
МН17	1	Полоса $\frac{14\times300\ ГОСТ19903-74}{ВСт3пс6-1ТУ14-1-3023-80}$			15,78
		$\ell=350$	1	11,54	
	2	Ф20А III ГОСТ5781-82* $\ell=240$	6	0,59	
	3	Ф16А III ГОСТ5781-82* $\ell=220$	2	0,35	
МН20	1	Полоса $\frac{14\times300\ ГОСТ19903-74}{ВСт3пс6-1ТУ14-1-3023-80}$			17,58
		$\ell=350$	1	11,54	
	2	Ф20А III ГОСТ5781-82* $\ell=360$	6	0,89	
	3	Ф16А III ГОСТ5781-82* $\ell=220$	2	0,35	

В случае невозможности устройства высаженных головок допускается применение анкерных шайб 50×50×10. Приварку шайб к анкерным стержням поз. 2 производить втавр под слоем флюса в соответствии с деталью „Б".

Гл.инж.пр.	Кутырина	
Разраб.	Корнетова	
Исполн.	Ананьева	
Провер.	Рутковская	
Н.контр.	Кутырина	

1.427.1 - 6.2-28

Изделие закладное МН17, МН20

Стадия	Лист	Листов
Р		1

ЦНИИПРОМЗДАНИЙ

Инв. № подл. | Подпись и дата | Взам. инв. №

ЗАВОД ЖБИ

https://zavodjbi.com/

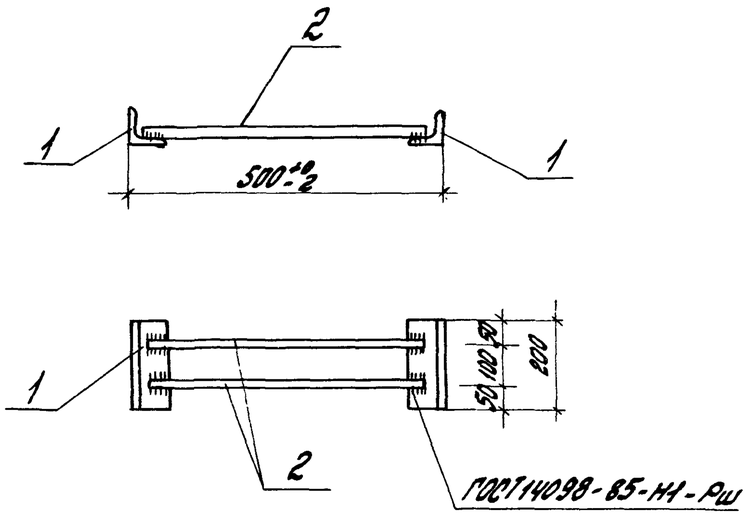

Поз.	Наименование	Кол.	Масса ед., кг	Общая масса, кг
1	Уголок 63х63х5 ГОСТ8509-86 / ВСт 3кп2 ГОСТ535-79			
	ℓ = 200	2	0,96	2,76
2	Ф12 А III ГОСТ5781-82* ℓ = 470	2	0,42	

Гл. инж. пр.	Кутырина			1.427.1-6.2-29
Разраб.	Коронетова			
Исполн.	Анонаева			Изделие закладное МН-21
Провер.	Рутковская			Стадия: Р; Лист: ; Листов: 1
Н. контр.	Кутырина			ЦНИИПромзданий

Инв. № подл. | Подпись и дата | Взам. инв. №

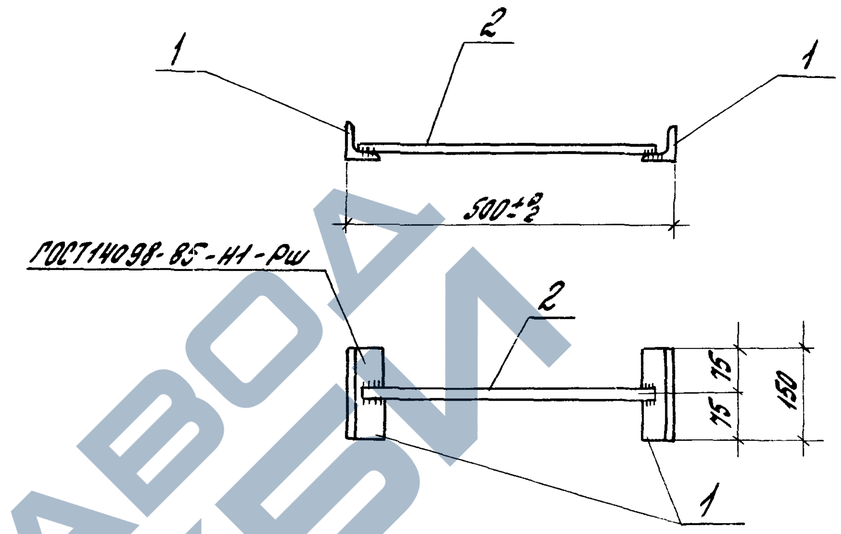

Поз.	Наименование	Кол.	Масса ед., кг	Общая масса, кг
1	Уголок 63х63х5 ГОСТ8509-86 / ВСт 3кп2 ГОСТ535-79			1,86
	ℓ = 150	2	0,72	
2	Ф12 А III ГОСТ 6781-82* ℓ = 470	1	0,42	

Гл. инж. пр.	Кутырина			1.427.1-6.2-30
Разраб.	Коронетова			
Исполн.	Анонаева			Изделие закладное М1-15
Провер.	Рутковская			Стадия: Р; Лист: ; Листов: 1
Н. контр.	Кутырина			ЦНИИПромзданий

Инв. № подл. | Подпись и дата | Взам. инв. №

https://zavodjbi.com/

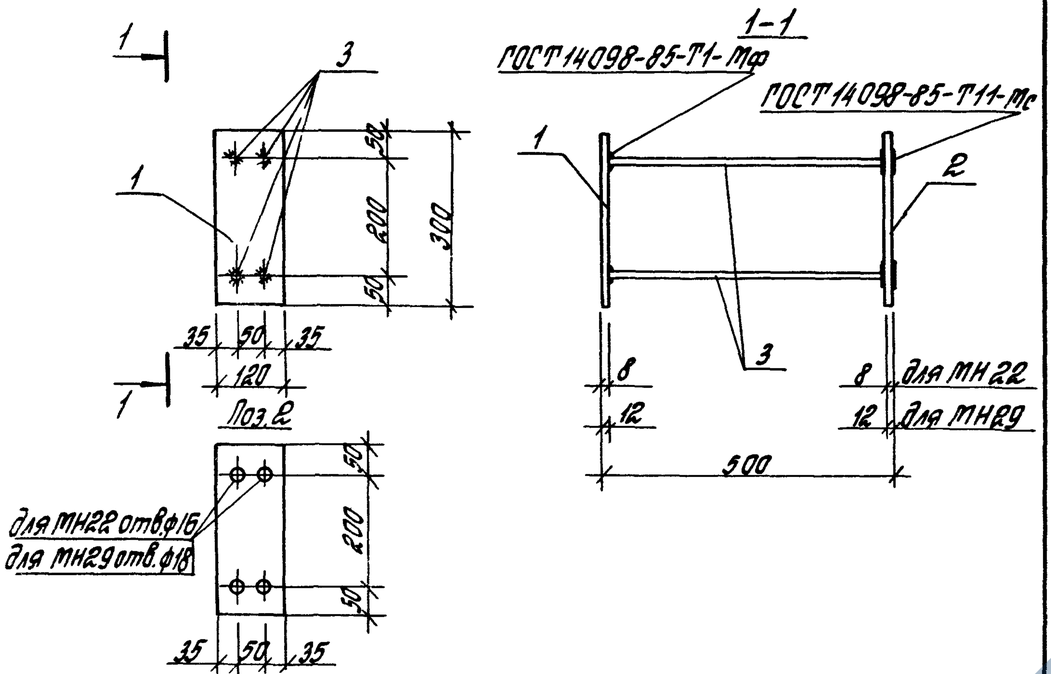

Марка	Поз.	Наименование	Кол.	Масса ед, кг	Общая масса, кг
МН22	1	Полоса 8×120 ГОСТ 19903-74 / Ст3пс6-1 ТУ 14-1-3023-80			6,24
		ℓ=300	1	2,26	
	2	Полоса 8×120 ГОСТ 19903-74 / Ст3пс6-1 ТУ 14-1-3023-80			
		ℓ=300	1	2,26	
	3	ф12 AIII ГОСТ 5781-82* ℓ=488	4	0,43	
МН29	1	Полоса 12×120 ГОСТ 19903-74 / Ст3пс6-1 ТУ 14-1-3023-80			9,82
		ℓ=300	1	3,39	
	2	Полоса 12×120 ГОСТ 19903-74 / Ст3пс6-1 ТУ 14-1-3023-80			
		ℓ=300	1	3,39	
	3	ф16 AIII ГОСТ 5781-82* ℓ=482	4	0,76	

Гл.инж.пр	Кутырина		1.427.1-6.2-31
Разраб.	Корнетова		
Исполн.	Ананьева		Изделие закладное МН22, МН29
Провер.	Рутковская		Стадия: Р; Лист: ; Листов: 1
Н.контр.	Кутырина		ЦНИИПРОМЗДАНИЙ

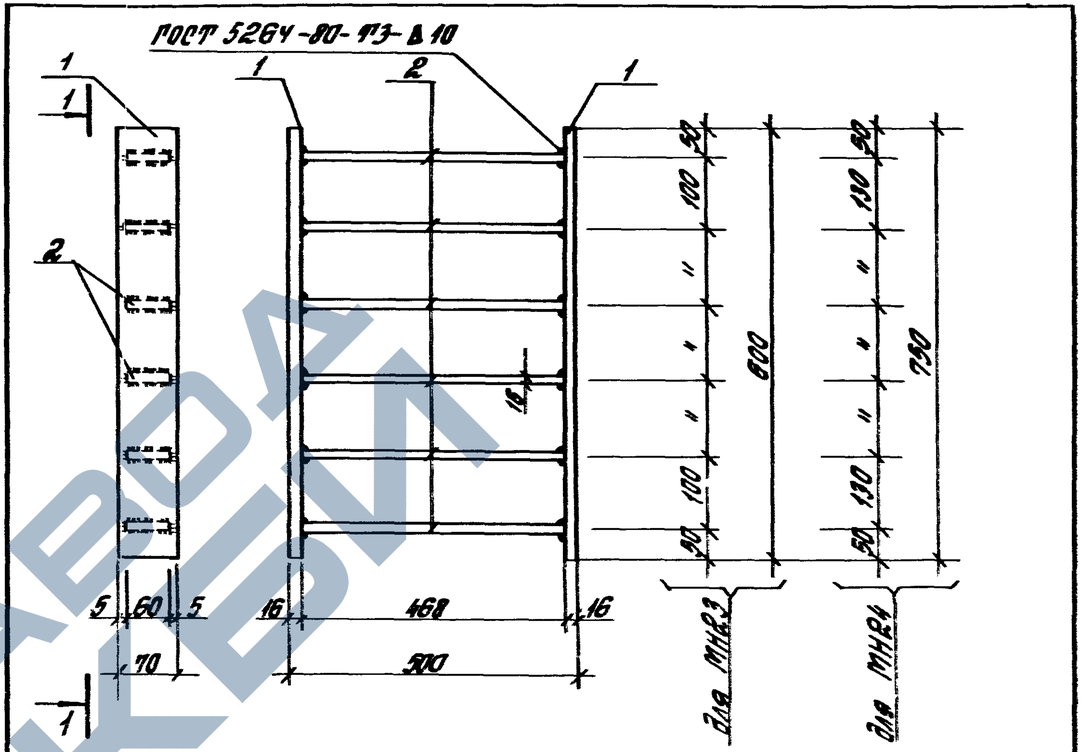

Марка	Поз.	Наименование	Кол.	Масса ед., кг	Общая масса, кг
МН23	1	Полоса 16×70 ГОСТ 19903-74 / Ст3пс6-1 ТУ 14-1-3023-80			31,74
		ℓ=600	2	5,28	
	2	Полоса 16×60 ГОСТ 19903-74 / Ст3пс6-1 ТУ 14-1-3023-80			
		ℓ=468	6	3,53	
МН24	1	Полоса 16×70 ГОСТ 19903-74 / Ст3пс6-1 ТУ 14-1-3023-80			34,36
		ℓ=750	2	6,59	
	2	Полоса 16×60 ГОСТ 19903-74 / Ст3пс6-1 ТУ 14-1-3023-80			
		ℓ=468	6	3,53	

Инв.№подл. | Подпись и дата | Взам.инв.№

Гл.инж.пр	Кутырина		1.427.1-6.2-32
Разраб.	Корнетова		
Исполн.	Ананьева		Изделие закладное МН23, МН24
Провер.	Рутковская		Стадия: Р; Лист: ; Листов: 1
Н.контр.	Кутырина		ЦНИИПРОМЗДАНИЙ

https://zavodjbi.com/

https://zavodjbi.com/

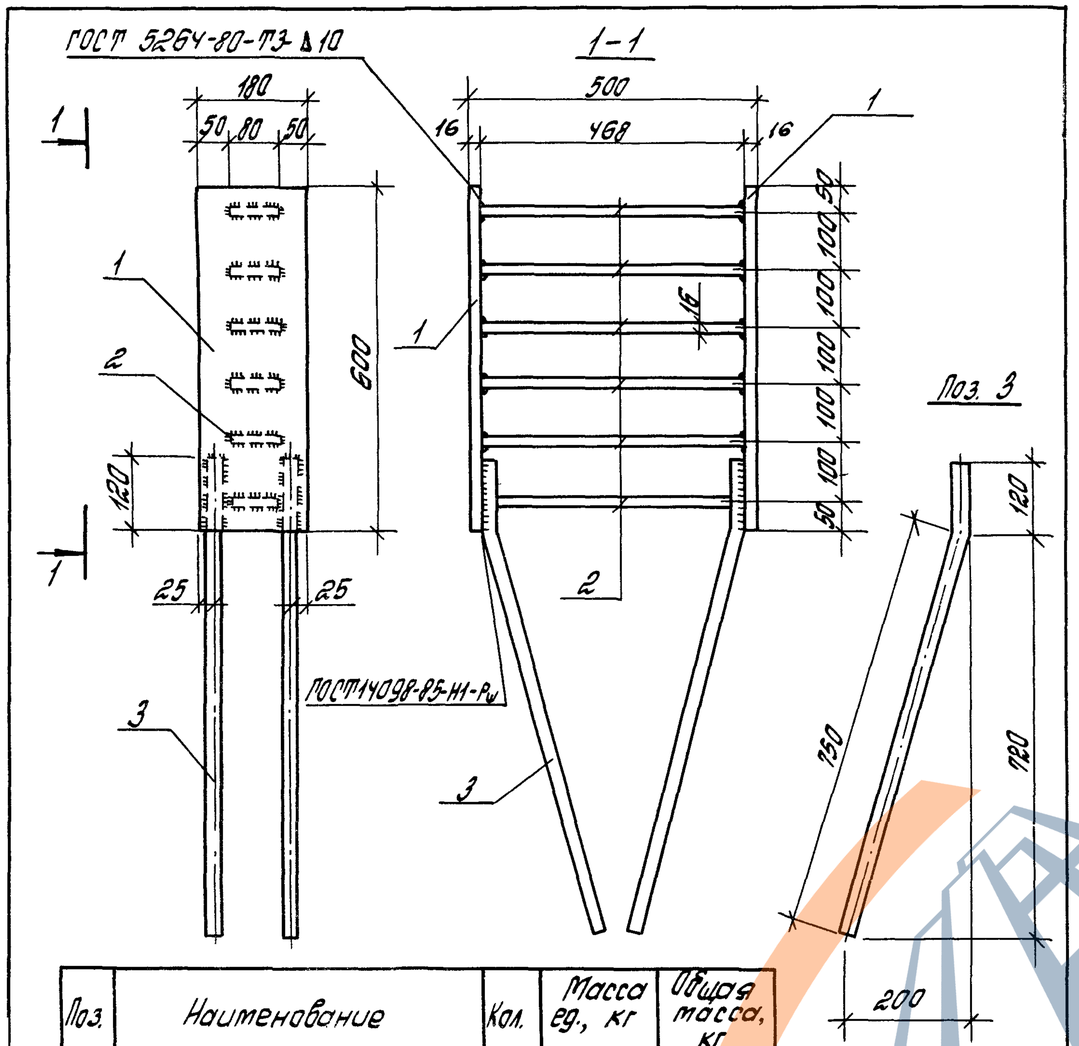

Поз.	Наименование	Кол.	Масса ед., кг	Общая масса, кг
1.	Полоса 16×180 ГОСТ 19903-74 Вст3пс6-1 ТУ 14-1-3023-80			68,71
	ℓ=600	2	13,57	
2	Полоса 16×80 ГОСТ 19903-74 Вст3пс6-1 ТУ 14-1-3023-80			
	ℓ=468	6	4,70	
3	ф25 AIII ГОСТ 5781-82* ℓ=870	4	3,34	

Гл.инж.пр.	Кутырина		
Разраб.	Рутковская		
Исполн.	Ананьева		
Провер.	Кутырина		
Н.контр.	Кутырина		

1.427.1-6.2-33

Изделие закладное МН25

Стадия	Лист	Листов
Р		1

ЦНИИПРОМЗДАНИЙ

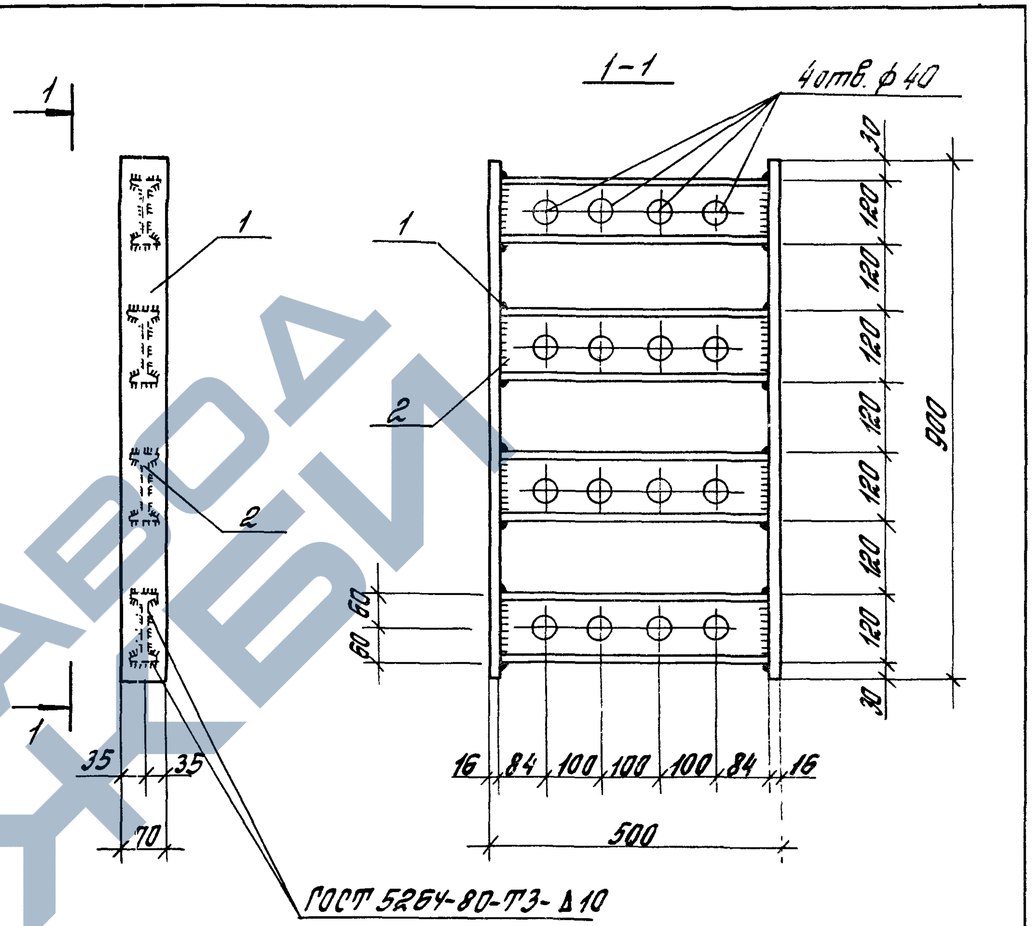

Поз.	Наименование	Кол.	Масса ед., кг	Общая масса, кг
1	Полоса 16×70 ГОСТ 19903-74 Вст3пс6-1 ТУ 14-1-3023-80			34,7
	ℓ=750	2	6,59	
2	Двутавр I12 ГОСТ 8239-72* Вст3пс6-1 ТУ 14-1-3023-80			
	ℓ=468	4	5,38	

Гл.инж.пр.	Кутырина		
Разраб.	Корнетова		
Исполн.	Ананьева		
Провер.	Рутковская		
Н.контр.	Кутырина		

1.427.1-6.2-34

Изделие закладное МН26

Стадия	Лист	Листов
Р		1

ЦНИИПРОМЗДАНИЙ

Взам.инв.№

Подпись и дата

Инв.№ подл.

ЗАВОД ЖБИ

https://zavodjbi.com/

https://zavodjbi.com/

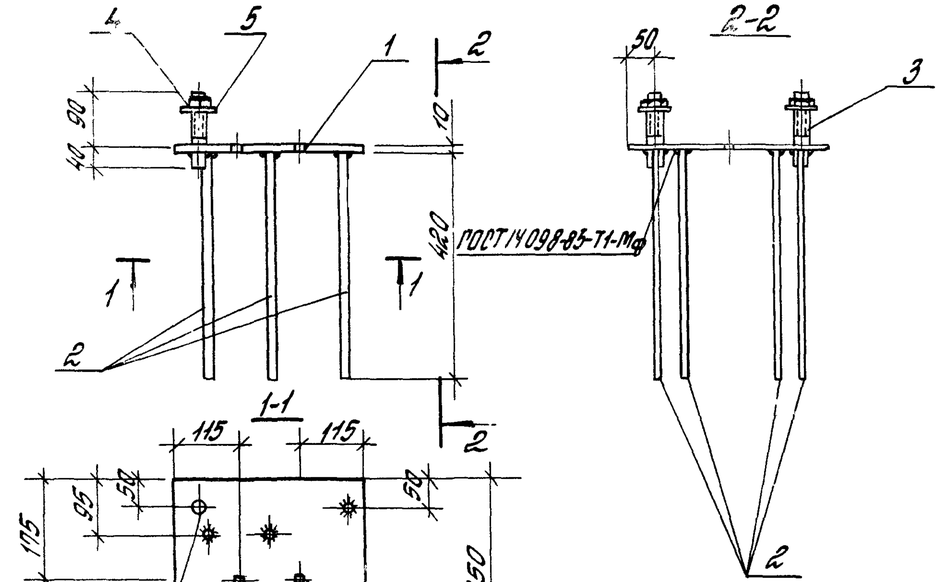

Поз.	Наименование	Кол.	Масса ед., кг	Общая масса, кг
1	Полоса 10х330 ГОСТ 19903-74 / Вст3пс6-1 ТУ 14-1-3023-80			13,09
	ℓ=350	1	9,07	
2	ф14 А-III ГОСТ 5781-82* ℓ=420	6	0,51	
3	Болт М20 ГОСТ 7798-70	2	0,39	
4	Гайка М20 ГОСТ 5915-70*	2	0,06	
5	Шайба 20 ГОСТ 11371-78	2	0,03	

Гл.инж.пр.	Кутырина		1.427.1-6.2-35	
Разраб.	Рутковская			
Исполн.	Ананьева			
Провер.	Кутырина		Изделие закладное МН27	Стадия Р / Лист / Листов 1
Н.контр.	Кутырина		ЦНИИПРОМЗДАНИЙ	

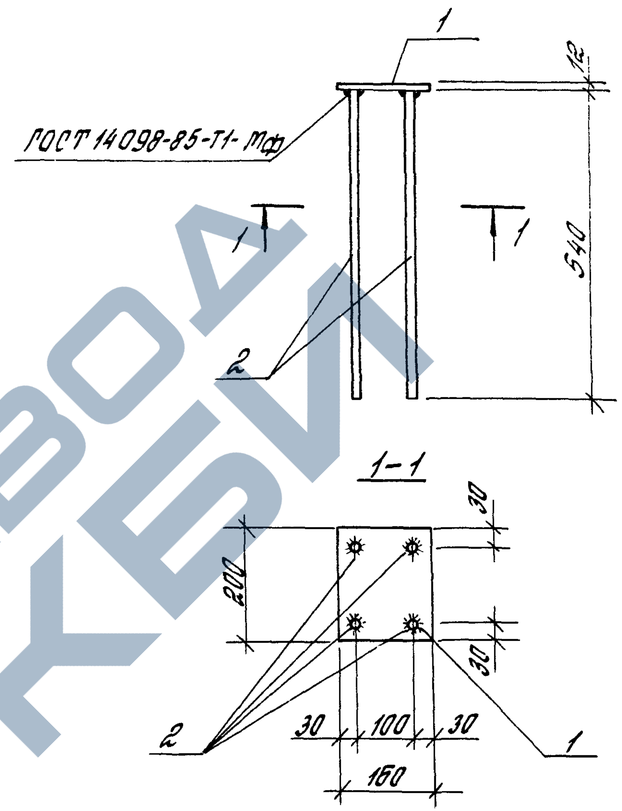

Поз.	Наименование	Кол.	Масса ед., кг	Общая масса, кг
1	Полоса 12х160 ГОСТ 19903-74 / Вст3пс6-1 ТУ 14-1-3023-80			7,33
	ℓ=200	1	3,01	
2	ф18 А-III ГОСТ 5781-82* ℓ=540	4	1,08	

Гл.инж.пр.	Кутырина		1.427.1-6.2-36	
Разраб.	Рутковская			
Исполн.	Ананьева			
Провер.	Кутырина		Изделие закладное МН28	Стадия Р / Лист / Листов 1
Н.контр.	Кутырина		ЦНИИПРОМЗДАНИЙ	

Взам.инв.№ | Подпись и дата | Инв.№ подл.

https://zavodjbi.com/

https://zavodjbi.com/

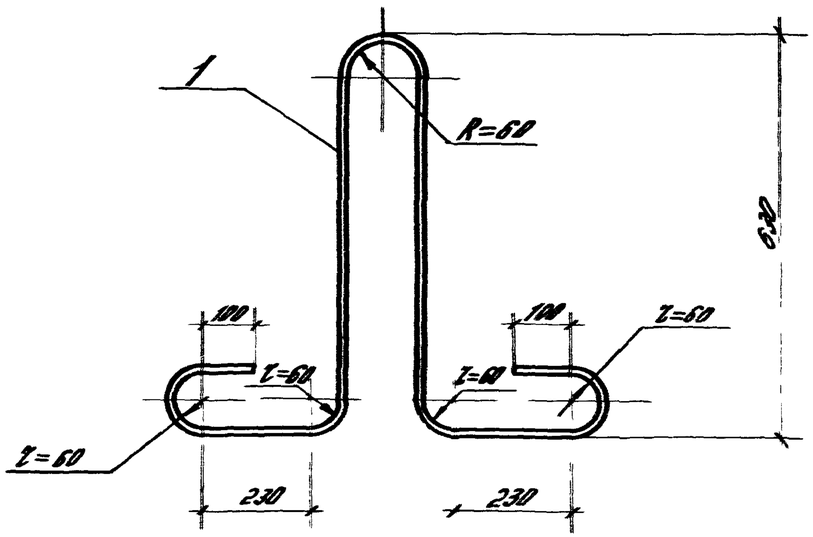

Марка	Поз.	Наименование	Кол.	Масса ед., кг	Общая масса, кг
МН30	1	ф 25 AI ℓ=2435	1	9,4	9,4
МН31	1	ф 28 AI ℓ=2435	1	11,8	11,8

Арматура класса А-I по ГОСТ 5781-82*

Гл.инж.пр.	Кутырина			1.427.1 – 6.2-37	
Разраб.	Корнетова				
Исполн.	Янонъева				
Провер.	Рутковская			Изделие закладное МН30, МН31	Стадия: Р; Лист: ; Листов: 1
					ЦНИИПРОМЗДАНИЙ
Н.контр.	Кутырина				

Инв.№ подл. | Подпись и дата | Взам.инв.№

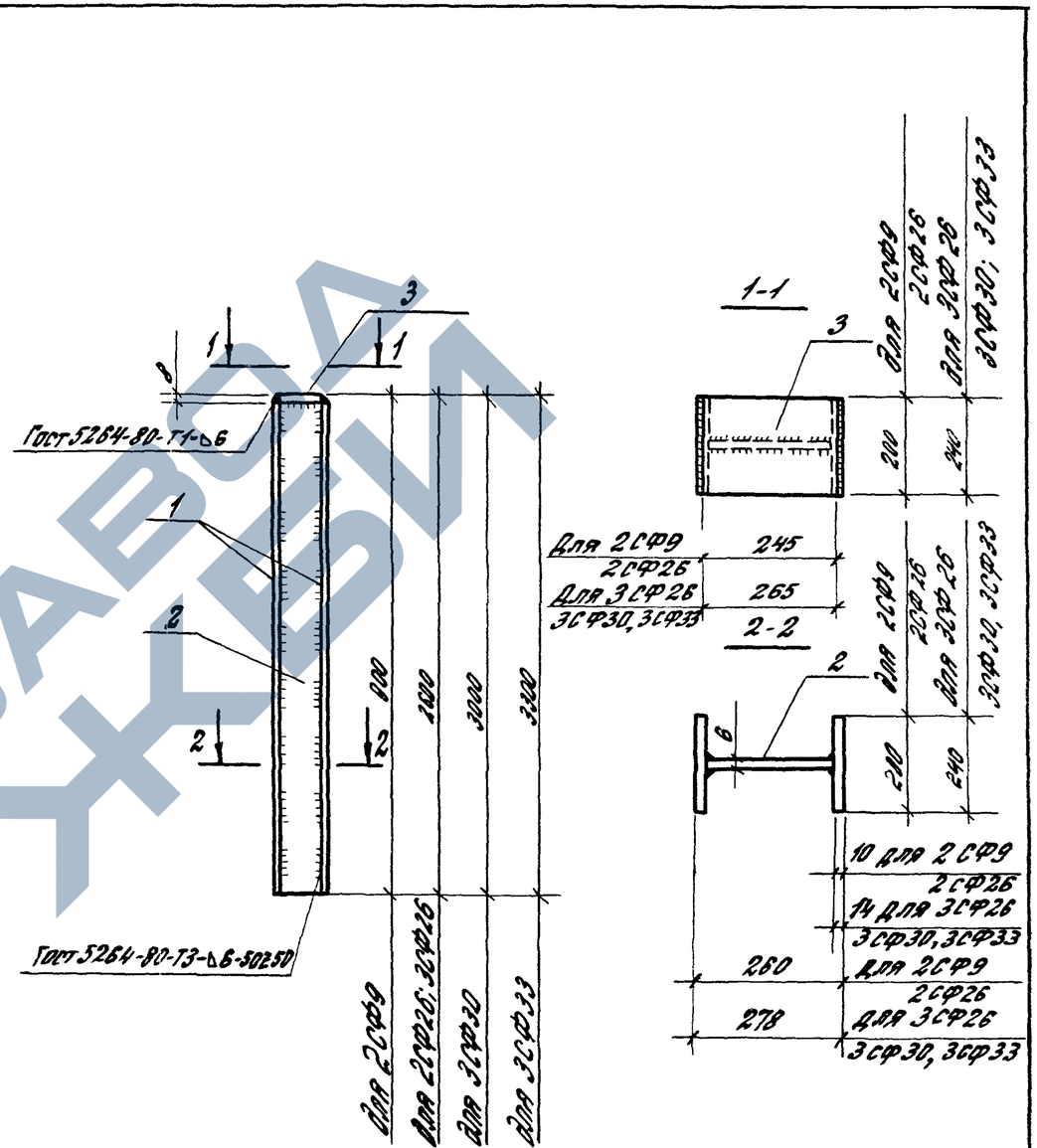

Гл.инж.пр.	Кутырина			1.427.1 – 6.2-38	
Разраб.	Корнетова				
Исполн	Янонъева				
Провер.	Рутковская			Стальной элемент колонны 2СФ9, 2СФ26 3СФ26, 3СФ30, 3СФ33.	Стадия: Р; Лист: 1; Листов: 2
					ЦНИИПРОМЗДАНИЙ
Н.контр	Кутырина				

Инв.№ подл. | Подпись и дата | Взам.инв.№

https://zavodjbi.com/

Марка	Поз.	Наименование	Кол.	Масса ед., кг	Общая масса, кг
2СФ9	1	Полоса 10х200 ГОСТ 19903-74 Ст3пс6-1 ТУ14-1-3023-80			41,5
		ℓ=900	2	14,1	
	2	Полоса 6х240 ГОСТ 19903-74 Ст3пс6-1 ТУ14-1-3023-80			
		ℓ=900	1	10,2	
	3	Полоса 8х200 ГОСТ 19903-74 Ст3пс6-1 ТУ14-1-3023-80			
		ℓ=245	1	3,1	
2СФ26	1	Полоса 10х200 ГОСТ 19903-74 Ст3пс6-1 ТУ14-1-3023-80			114,1
		ℓ=2600	2	40,8	
	2	Полоса 6х240 ГОСТ 19903-74 Ст3пс6-1 ТУ14-1-3023-80			
		ℓ=2600	1	29,4	
	3	Полоса 8х200 ГОСТ 19903-74 Ст3пс6-1 ТУ14-1-3023-80			
		ℓ=245	1	3,1	
3СФ26	1	Полоса 14х240 ГОСТ 19903-74 Ст3пс6-1 ТУ14-1-3023-80			171,8
		ℓ=2600	2	68,6	
	2	Полоса 6х250 ГОСТ 19903-74 Ст3пс6-1 ТУ14-1-3023-80			
		ℓ=2600	1	30,6	
	3	Полоса 8х240 ГОСТ 19903-74 Ст3пс6-1 ТУ14-1-3023-80			
		ℓ=265	1	4,0	
3СФ30	1	Полоса 14х240 ГОСТ 19903-74 Ст3пс6-1 ТУ14-1-3023-80			197,5
		ℓ=3000	2	79,1	
	2	Полоса 6х250 ГОСТ 19903-74 Ст3пс6-1 ТУ14-1-3023-80			
		ℓ=3000	1	35,3	
	3	Полоса 8х240 ГОСТ 19903-74 Ст3пс6-1 ТУ14-1-3023-80			
		ℓ=265	1	4,0	
3СФ33	1	Полоса 14х240 ГОСТ 19903-74 Ст3пс6-1 ТУ14-1-3023-80			215,9
		ℓ=3300	2	87,0	
	2	Полоса 6х250 ГОСТ 19903-74 Ст3пс6-1 ТУ14-1-3023-80			
		ℓ=3300	1	38,9	
	3	Полоса 8х240 ГОСТ 19903-74 Ст3пс6-1 ТУ14-1-3023-80			
		ℓ=265	1	4,0	

1.427.1-6.2-38

Лист 2

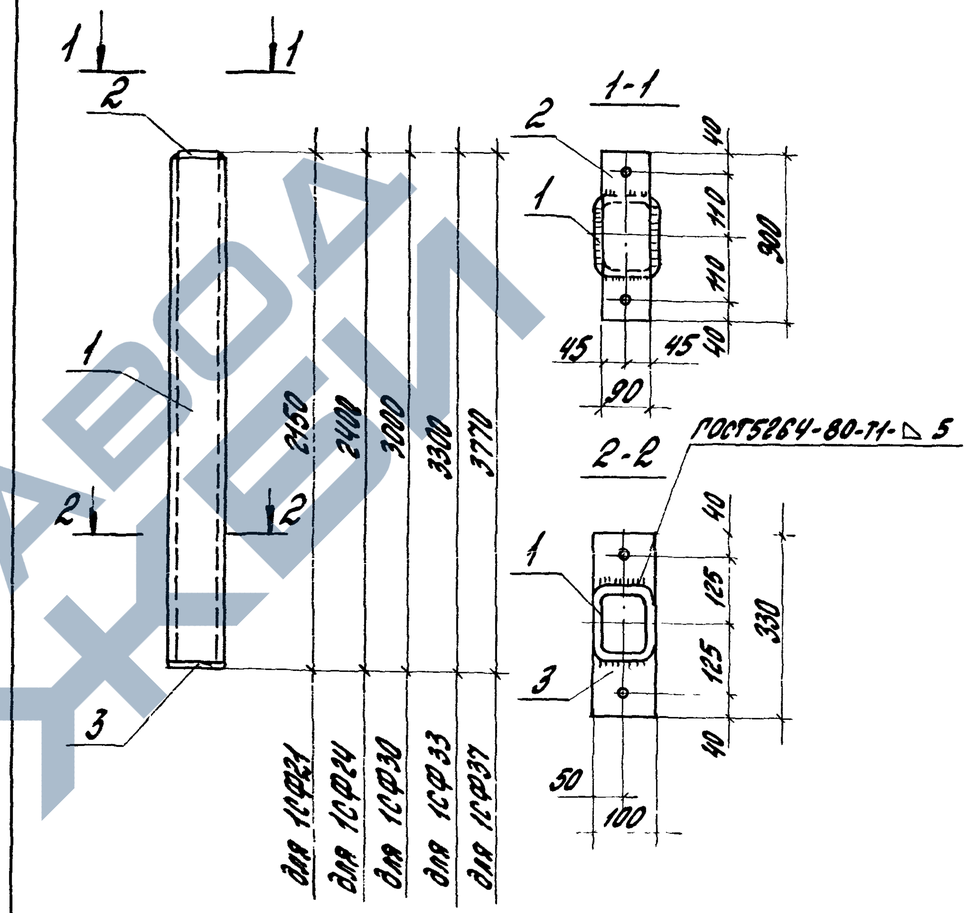

Гл.инж.пр.	Кутырина		1.427.1-6.2-39
Разраб.	Корчетова		
Испол.	Аникеева		
Провер.	Рутковская		Стальной элемент колонны 1СФ21, 1СФ24, 1СФ30, 1СФ33, 1СФ37
Н.контр.	Кутырина		

Стадия	Лист	Листов
Р	1	2

ЦНИИПромзданий

Инв.№подл. | Подпись и дата | Взам.инв.№

Марка	Поз.	Наименование	Кол.	Масса ед., кг	Общая масса, кг
1СФ21	1	Профиль 140х100х5 ТУ36-2287-80 Вст 3сп5 ГОСТ 380-71*			41,6
		ℓ = 2150	1	37,0	
	2	Полоса 10х90 ГОСТ 19903-74 Вст 3пс6-1 ТУ14-1-3023-80			
		ℓ = 300	1	2,0	
	3	Полоса 10х100 ГОСТ 19903-74 Вст 3пс6-1 ТУ14-1-3023-80			
		ℓ = 330	1	2,6	
1СФ24	1	Профиль 140х100х5 ТУ36-2287-80 Вст 3сп5 ГОСТ 380-71*			45,8
		ℓ = 2400	1	41,2	
	2	Полоса 10х90 ГОСТ 19903-74 Вст 3пс6-1 ТУ14-1-3023-80			
		ℓ = 300	1	2,0	
	3	Полоса 10х10 ГОСТ 19903-74 Вст 3пс6-1 ТУ14-1-3023-80			
		ℓ = 330	1	2,6	
1СФ30	1	Профиль 140х100х5 ТУ36-2287-80 Вст 3сп5 ГОСТ 380-71*			57,1
		ℓ = 3050	1	52,5	
	2	Полоса 10х90 ГОСТ 19903-74 Вст 3пс6-1 ТУ14-1-3023-80			
		ℓ = 300	1	2,0	
	3	Полоса 10х100 ГОСТ 19903-74 Вст 3пс6-1 ТУ14-1-3023-80			
		ℓ = 330	1	2,6	
1СФ33	1	Профиль 140х100х5 ТУ36-2287-80 Вст 3сп5 ГОСТ 380-71*			61,4
		ℓ = 3300	1	56,8	
	2	Полоса 10х90 ГОСТ 19903-74 Вст 3пс6-1 ТУ14-1-3023-80			
		ℓ = 300	1	2,0	
	3	Полоса 10х100 ГОСТ 19903-74 Вст 3пс6-1 ТУ14-1-3023-80			
		ℓ = 330	1	2,6	
1СФ37	1	Профиль 140х100х5 ТУ36-2287-80 Вст 3пс5 ГОСТ 380-71*			69,4
		ℓ = 3770	1	64,8	
	2	Полоса 10х90 ГОСТ 19903-74 Вст 3пс6-1 ТУ14-1-3023-80			
		ℓ = 300	1	2,0	
	3	Полоса 10х100 ГОСТ 19903-74 Вст 3пс6-1 ТУ14-1-3023-80			
		ℓ = 330	1	2,6	

Инв.№ подл. | Подпись и дата | Взам. инв.№

1.427.1-6.2-39

Лист 2

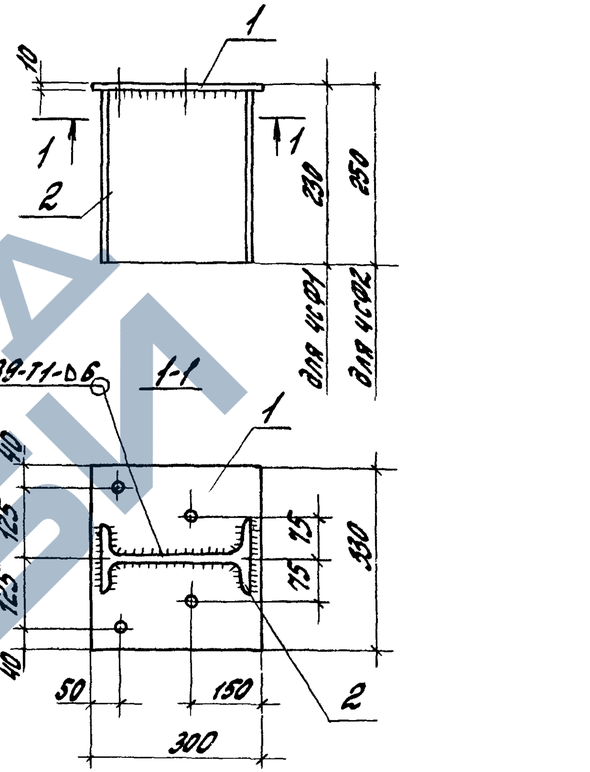

Марка	Поз.	Наименование	Кол.	Масса ед., кг	Общая масса, кг
4СФ1	1	Полоса 10х300 ГОСТ 19903-74 Вст 3пс6-1 ТУ14-1-3023-80			14,2
		ℓ = 330	1	7,8	
	2	Двутавр 25Б1 ГОСТ 26020-83 Вст 3пс6-1 ТУ14-1-3023-80			
		ℓ = 230	1	6,4	
4СФ2	1	Полоса 10х300 ГОСТ 19903-74 Вст 3пс6-1 ТУ14-1-3023-80			14,7
		ℓ = 330	1	7,8	
	2	Двутавр 25Б1 ГОСТ 26020-83 Вст 3пс6-1 ТУ14-1-3023-80			
		ℓ = 250	1	6,9	

Взам. инв.№ | Подпись и дата | Инв.№ подл.

Гл. инж. пр	Кутырина	
Разраб.	Корнетова	
Испол.	Ананьева	
Провер.	Рутковская	
Н. контр.	Кутырина	

1.427.1-6.2-40

Стальной элемент колонны 4СФ1, 4СФ2

Стадия Р | Листов | Лист 1

ЦНИИпромзданий

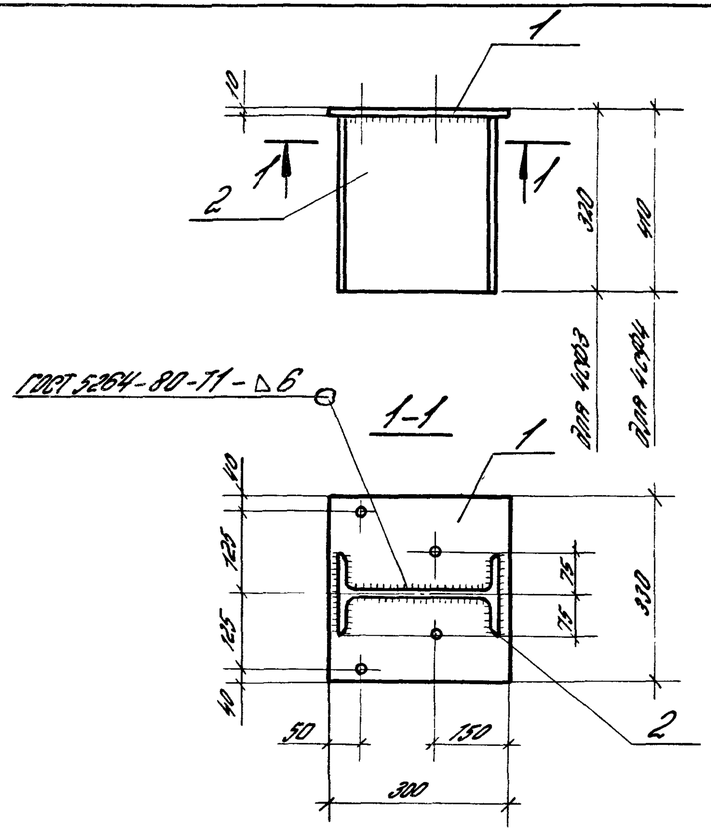

Марка	Поз.	Наименование	Кол.	Масса, ед, кг	Общая масса, кг
4СФ3	1	Полоса $\frac{10\times300\ ГОСТ\ 19903-74}{ВСТ3пс6-1ТУ14-1-3023-80}$			16,7
		$l=330$	1	7,8	
	2	Двутавр $\frac{2651\ ГОСТ\ 26020-83}{ВСТ3пс6-1ТУ14-1-3023-80}$			
		$l=320$	1	8,9	
4СФ4	1	Полоса $\frac{10\times330\ ГОСТ\ 19903-74}{ВСТ3пс6-1ТУ14-1-3023-80}$			19,2
		$l=300$	1	7,8	
	2	Двутавр $\frac{2651\ ГОСТ\ 26020-83}{ВСТ3пс6-1ТУ14-1-3023-80}$			
		$l=410$	1	11,4	

Гл.инж.пр.	Кутырина		
Разраб.	Корнетова		
Исполн.	Ананьева		
Провер.	Рутковская		
Н.контр.	Кутырина		

1.427.1-6.2-41

Стальной элемент колонны 4СФ3, 4СФ4

Стадия	Лист	Листов
Р		1

ЦНИИПРОМЗДАНИЙ

Примеры образования пространственного арматурного каркаса

при помощи сварочных клещей для контактной точечной сварки

При помощи шпилек

а) приварка поперечных соединительных стержней к продольным стержням плоских каркасов

б) приварка поперечных соединит стержней к поперечным стержням плоских каркасов

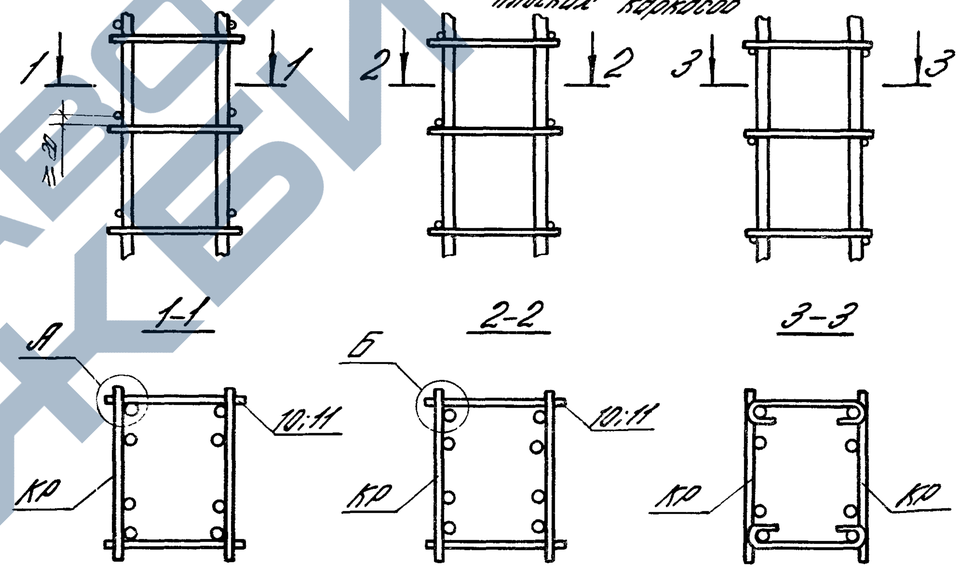

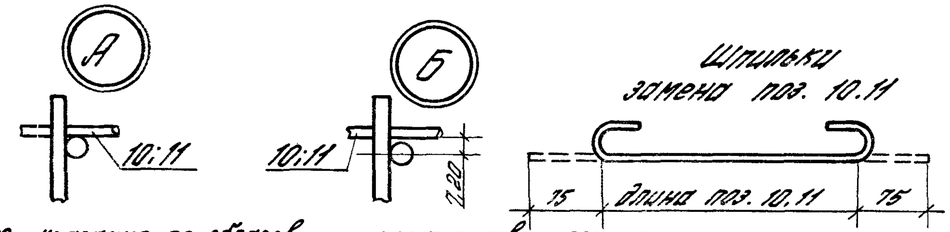

1. Общие указания по образованию пространственного арматурного каркаса см. п. 2.2 технических требований.
2. При образовании пространственного арматурного каркаса при помощи шпилек необходимо стержни поз. 10 и 11 заменить шпильками, показанными на чертеже, диаметр и длина шпилек по поз. 10 и 11 с учетом 150 мм на длину крюков.

Гл.ин.пр.	Кутырина		
Разраб.	Рутковская		
Исполн.	Шарова		
Провер.	Корнетова		
Н.контр.	Кутырина		

1.427.1-6.2-42

Пример объединения плоских каркасов в пространственные

Стадия	Лист	Листов
Р		1

ЦНИИПРОМЗДАНИЙ

Взам. инв. N

Подпись и дата

Инв. N подл.

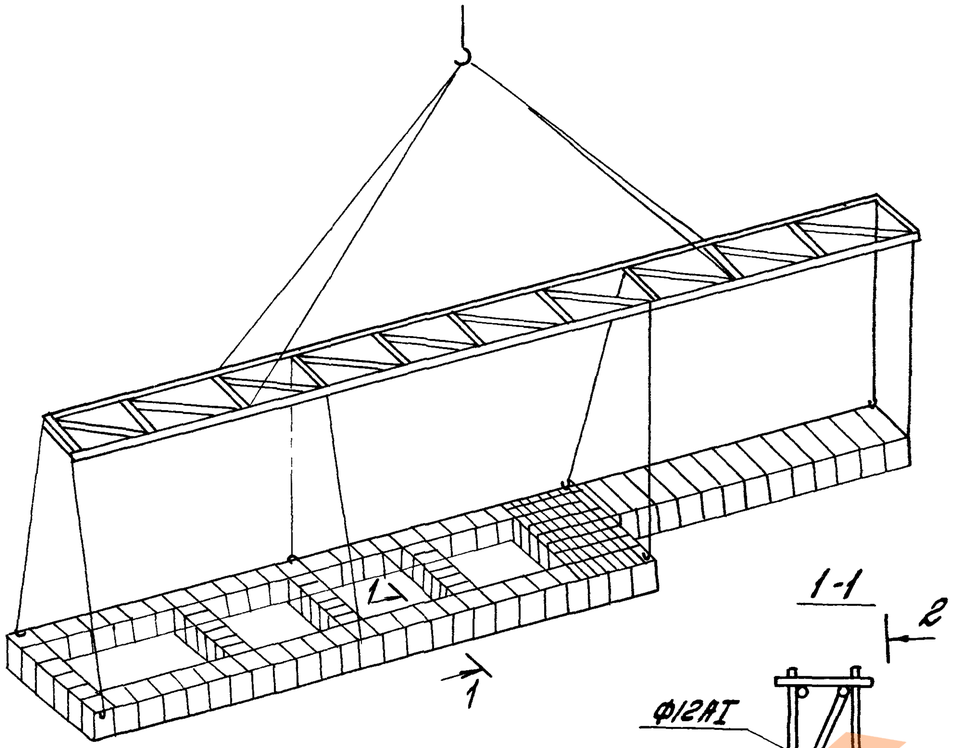

1. Связевые диагональные стержни устанавливаются для обеспечения жесткости ветви каркаса в случае образования пространственного каркаса при помощи шпилек (см. лист 1.427.1-6.2-42)

Гл.инж.пр.	Кутырина		1.427.1-6.2-43			
Разраб.	Рутковская					
Исполн.	Шарова					
Провер.	Корнетова		Схема транспортирования пространственного каркаса	Стадия	Лист	Листов
				Р		1
				ЦНИИПромзданий		
Н.контр.	Кутырина					

Инв.№ подл. | Подпись и дата | Взам. инв.№