ТИПОВЫЕ СТРОИТЕЛЬНЫЕ КОНСТРУКЦИИ, ИЗДЕЛИЯ И УЗЛЫ

СЕРИЯ I.050.9-4.93

ЛЕСТНИЦЫ ДЛЯ МНОГОЭТАЖНЫХ ОБЩЕСТВЕННЫХ, АДМИНИСТРАТИВНЫХ И БЫТОВЫХ ЗДАНИЙ И ПРОИЗВОДСТВЕННЫХ ЗДАНИЙ ПРОМЫШЛЕННЫХ ПРЕДПРИЯТИЙ

ВЫПУСК 3

СТАЛЬНЫЕ ИЗДЕЛИЯ. РАБОЧИЕ ЧЕРТЕЖИ.

Ц00231

https://zavodjbi.com/

ТИПОВЫЕ СТРОИТЕЛЬНЫЕ КОНСТРУКЦИИ, ИЗДЕЛИЯ И УЗЛЫ

Проектная продукция сертифицирована. Сертификат соответствия № ГОСТ Р.RU.9003.1.3.0032

СЕРИЯ I.050.9-4.93

ЛЕСТНИЦЫ ДЛЯ МНОГОЭТАЖНЫХ ОБЩЕСТВЕННЫХ, АДМИНИСТРАТИВНЫХ И БЫТОВЫХ ЗДАНИЙ И ПРОИЗВОДСТВЕННЫХ ЗДАНИЙ ПРОМЫШЛЕННЫХ ПРЕДПРИЯТИЙ

ВЫПУСК 3

СТАЛЬНЫЕ ИЗДЕЛИЯ. РАБОЧИЕ ЧЕРТЕЖИ.

Разработаны
ЦНИИпромзданий

Зам.директора В.В.Гранев

Зав.отделом Э.Н.Кодыш

Главный инженер проекта В.М.Мельников

Утверждены

Главпроектом Госстроя России,
письмо от 03.03.94 № 2-3-2/41.
Введены в действие с 01.01.95
ЦНИИпромзданий приказ
от 10.05.94 № 31

https://zavodjbi.com/

Обозначение документа	Наименование	Стр.
I.050.9-4.93.3 - ТО	Техническое описание	6
- I	Косоур ЛКI^{Т}, ЛКIн	7
- 2	Косоур ЛК2^{Т}, ЛК2н	7
- 3	Косоур ЛК3^{Т}, ЛК3н	8
- 4	Косоур ЛК4^{Т}, ЛК4н	8
- 5	Косоур ЛК5^{Т}, ЛК5н	9
- 6	Косоур ЛК6^{Т}, ЛК6н	9
- 7	Косоур ЛК7^{Т}, ЛК7н	10
- 8	Косоур ЛК8^{Т}, ЛК8н	10
- 9	Косоур ЛКI4^{Т}, ЛКI4н	11
- I0	Косоур ЛК22^{Т}, ЛК22н	11
- II	Косоур ЛК23^{Т}, ЛК23н	12
- I2	Косоур ЛК9^{Т}, ЛК9н	12
- I3	Косоур ЛКI0^{Т}, ЛКI0н	13
- I4	Косоур ЛКII^{Т}, ЛКIIн	13
- I5	Косоур ЛКI2^{Т}, ЛКI2н	14
- I6	Косоур ЛКI3^{Т}, ЛКI3н	14
- I7	Косоур ЛКI5^{Т}, ЛКI5н	15
- I8	Изделие закладное МСI	15
- I9	Косоур ЛКI6^{Т}, ЛКI6н	16
- 20	Косоур ЛКI7^{Т}, ЛКI7н	17
- 2I	Косоур ЛКI8^{Т}, ЛКI8н	18
- 22	Косоур ЛКI9^{Т}, ЛКI9н	19
I.050.9-4.93.3 - 23	Косоур ЛК20^{Т}, ЛК20н	21
- 24	Косоур ЛК2I^{Т}, ЛК2Iн	21
- 25	Площадочная балка БП, БП2, БП3	22
- 26	Площадочная балка БЛI, БЛ2, БЛ3	22
- 27	Площадочная балка БЛIа, БЛ2а, БЛ3а	23
- 28	Площадочная балка БП4, БП5, БП6	23
- 29	Площадочная балка БЛ4, БЛ5, БЛ6	24
- 30	Площадочная балка БЛ4а, БЛ5а, БЛ6а	24
- 3I	Площадочная балка БП7, БП8	25
- 32	Площадочная балка БЛ7, БЛ8	25
- 33	Площадочная балка БЛ7а, БЛ8а	26
- 34	Площадочная балка БП9, БПIO	26
- 35	Площадочная балка БЛ9, БЛIO	27
- 36	Площадочная балка БЛ9а, БЛIOа	27
- 37	Ограждение ОМI4-I	28
- 38	Ограждение ОМI5-I	28
- 39	Ограждение ОМI8-I	29
- 40	Ограждение ОМI4-2	29
- 4I	Ограждение ОМI5-2	30

Зав.отд.	Бобыш		
ГИП	Медведева		
Н.контр.	Медведева		

1.050.9-4.93.3

Содержание

Стадия	Лист	Листов
Р	1	4

ЦНИИПРОМЗДАНИЙ

https://zavodjbi.com/

Обозначение документа	Наименование	Стр.
I.050.9-4.93.3 - 42	Ограждение ОМI8-2	30
- 43	Ограждение ОМI4-3	31
- 44	Ограждение ОМI5-3	31
- 45	Ограждение ОМI8-3	32
- 46	Ограждение ОМI7-I	32
- 47	Ограждение ОМI7-2	33
- 48	Ограждение ОМI7-3	33
- 49	Ограждение ОМII-I	34
- 50	Ограждение ОМII-2	34
- 5I	Ограждение ОМII-3	35
- 52	Ограждение ОМI7-4	35
- 53	Ограждение ОМI7-5	36
- 54	Ограждение ОМI7-6	36
- 55	Ограждение ОМII-4	37
- 56	Ограждение ОМII-5	37
- 57	Ограждение ОМII-6	38
- 58	Ограждение ОМВI4-I	38
- 59	Ограждение ОМВI4-2	39
- 60	Ограждение ОМВI4-3	39
- 6I	Ограждение ОМВI8-I	40
- 62	Ограждение ОМВI8-2	40
- 63	Ограждение ОМВI8-3	41
- 64	Ограждение ОМВI7-I	41
I.050.9-4.93.3 - 65	Ограждение ОМВI7-2	42
- 66	Ограждение ОМВI7-3	42
- 67	Ограждение ОМНI4-I	43
- 68	Ограждение ОМНI4-2	43
- 69	Ограждение ОМНI4-3	44
- 70	Ограждение ОМНI7-I	44
- 7I	Ограждение ОМНI7-2	45
- 72	Ограждение ОМНI7-3	45
- 73	Ограждение ОМНI8-I	46
- 74	Ограждение ОМНI8-2	46
- 75	Ограждение ОМНI8-3	47
- 76	Ограждение ОМНI8-Iк	47
- 77	Ограждение ОМНI8-2к	48
- 78	Ограждение ОМНI8-3к	48
- 79	Ограждение ОМВI4-4	49
- 80	Ограждение ОМВI4-5	49
- 8I	Ограждение ОМВI4-6	50
- 82	Ограждение ОМВI7-4	50
- 83	Ограждение ОМВI7-5	51
- 84	Ограждение ОМВI7-6	51
- 85	Ограждение ОМНI7-4	52

https://zavodjbi.com/

https://zavodjbi.com/

Обозначение документа	Наименование	Стр.
I.050.9-4.93.3 - 86	Ограждение ОМНI7-5	52
- 87	Ограждение ОМНI7-6	53
- 88	Ограждение ОШ2-I	53
- 89	Ограждение ОШ2-2	54
- 90	Ограждение ОШ2-3	54
- 9I	Ограждение ОШ2-4	55
- 92	Ограждение ОШ2-5	55
- 93	Ограждение ОШ2-6	56
- 94	Ограждение ОК26-4	56
- 95	Ограждение ОК26-5	57
- 96	Ограждение ОК26-6	57
- 97	Ограждение ОМД-I	58
- 98	Ограждение ОМД-2	58
- 99	Ограждение ЛОI	59
-I00	Ограждение ЛОII	59
- I0I	Ограждение ЛОI2	60
-I02	Ограждение ЛОI3	60
-I03	Ограждение ЛОI4	61
-I04	Ограждение ЛОI5	61
-I05	Ограждение ЛОI6	62
-I06	Ограждение ЛОI7	62
-I07	Ограждение ЛОI8	63
-I08	Ограждение ЛОI8а	63
I.050.9-4.93.3 - I09	Ограждение ЛОI9	64
- II0	Ограждение ЛОI9а	64
- III	Ограждение ЛО20	65
- II2	Ограждение ЛО2I	65
- II3	Ограждение ЛО22	66
- II4	Стойка СОI, С02	66
- II5	Стойка С03, С04	67
- II6	Стойка С05, поз.1.	67
- II7	Связь СВI, СВ2	68
- II8	Связь СВ3, СВ4	68
- II9	Связь СВ5, СВ6	69
- I20	Связь СВ7, СВ8, СВ9	69
- I2I	Связь СВIО ... СВI3	70
- I22	Связь СВI4, СВI5	70
- I23	Каркас КОI, К03	71
- I24	Каркас К02	71
- I25	Каркас К04, К06	72
- I26	Каркас К05, К07	72
- I27	Каркас К08, К09	73
- I28	Каркас КОIО ... КОI2	73
- I29	Каркас КОI3 ... КОI5	74

https://zavodjbi.com/

https://zavodjbi.com/

Обозначение документа	Наименование	Стр.
I.050.9-4.93 - I30	Каркас КОI6 ... КОI8	74
- I3I	Каркас КОI9, К020	75
- I32	Каркас К02I	75
- I33	Кронштейн КР	76
- I34	Вставка В0I ... В05	76
- I35	Каркас К022 ... К025	77
- I36	Каркас К026 ... К028	77
- I37	Каркас К029, К030	78
- I38	Каркас К03I, К032	78
- I39	Каркас К033, К034	79
- I40	Каркас К035	79
- I4I	Узел I-I7, 2-н, I7-н, I8...24	80
- ..РС	Ведомость расхода стали кг	82

https://zavodjbi.com/

Выпуск 3 является частью работы, полный состав которой приведен в выпуске 0-0 и содержит рабочие чертежи косоуров и балок и рабочие чертежи стальных лестничных ограждений.

Выпуск 3 разработан взамен серий I.450-I выпуск 2 и I.050.I-3 выпуск 2.

С целью обеспечения преемственности проектной документации по сериям I.450-I и I.050.I-3 конструктивные решения и система маркировки изделий в настоящей серии принята без изменений.

Номенклатура *косоуров, балок и ограждений приведена* в выпуске 0-0 настоящей серии.

Стальные конструкции изготавливаются из стали марки Ст3пс6-I по ГОСТ 380-88 .

Сварные соединения стальных элементов изделий должны выполняться в соответствии с требованиями ГОСТ 5264-80*.

Стойки ограждений лестниц крепятся к закладным изделиям маршей, ступеней и площадок. Соединения ограждения лестничного марша с ограждением верхней и нижних площадок выполняются на сварке. Торцы ограждений нисходящего и восходящего маршей соединяются между собой с помощью металлических планок на сварке.

Поручни для ограждений применять поливинилхлоридные типа П по ГОСТ 19111-77.

Изготовление, приемку, маркировку, хранение и транспортирование стальных конструкций выполнять в соответствии с требованиями ГОСТ 25772-83.

В маркировке стальных изделий приняты буквенно-цифровые группы обозначения, значения которых приведены в выпуске 0.

Условные обозначения

- отверстие для болта
- болт постоянный с гайкой
- сварной шов заводской

			1.050.9 - 4.93.3 -ТО		
Зав.отд			Техническое описание	Стадия	Лист	Листов
ГИП				Р		
Н.контр				ЦНИИПРОМЗДАНИЙ		

https://zavodjbi.com/

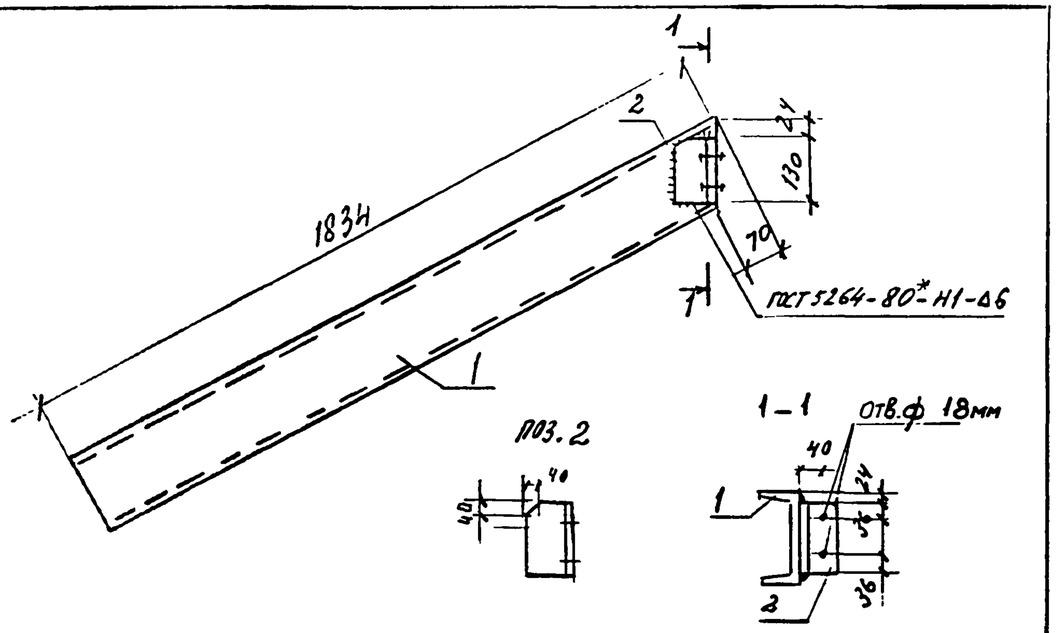

Марка изделия	Поз.	Наименование		Кол.	Масса ед. кг	Масса издел. кг
ПК1т	1	∠14	ℓ=1834	1	22,6	23,4
ПК1н	2	L70×6	ℓ=130	1	0,8	

1. Косоур ПК1н делать обратно настоящему чертежу.
2. Все отверстия в уголках ф18мм под болты М16 нормальной точности.
3 Швеллеры по ГОСТ 8240-89.
4 Уголки равнополочные по ГОСТ 8509-86.

		1.050.9-4.93.3 -1	
Зав.отд	Кодыш	Косоур ПК1т, ПК1н	Стадия: Р; Масса: 23,4; Масштаб:
Н.контр.	Мельников		Лист; Листов 1
ГИП	Мельников	ЦНИИПромзданий	
Инженер	Котова		

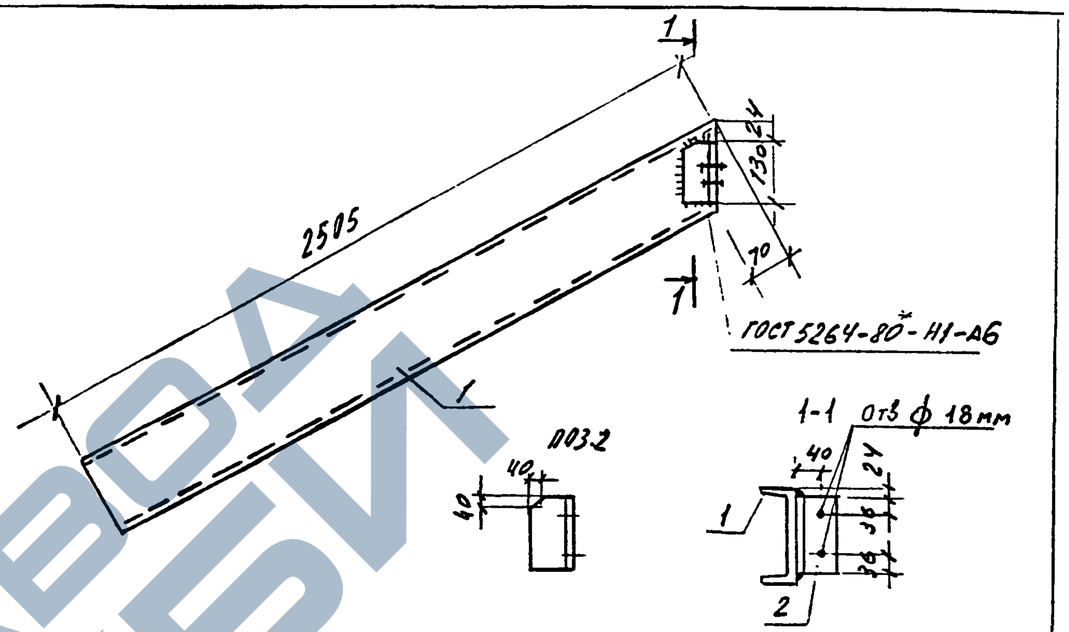

Марка изделия	Поз.	Наименование		Кол	Масса ед. кг	Масса изел. кг
ПК2т	1	∠14	ℓ=2505	1	30,8	31,6
ПК2н	2	L70×6	ℓ=130	1	0,8	

1. Косоур ПК2н делать обратно настоящему чертежу
2. Все отверстия в уголках ф18мм под болты М16 нормальной точности.
3. Швеллеры по ГОСТ 8240-89.
4. Уголки равнополочные по ГОСТ 8509-86.

Взам. инв. №			
Подпись и дата			
Инв. № подл.		1.050.9-4.93.3 -2	
Зав. отд.	Кодыш	Косоур ПК2т, ПК2н	Стадия: Р; Масса: 31,6; Масштаб:
Н. контр.	Мельников		Лист; Листов 1
ГИП	Мельников	ЦНИИПромзданий	
Инженер	Котова		

https://zavodjbi.com/

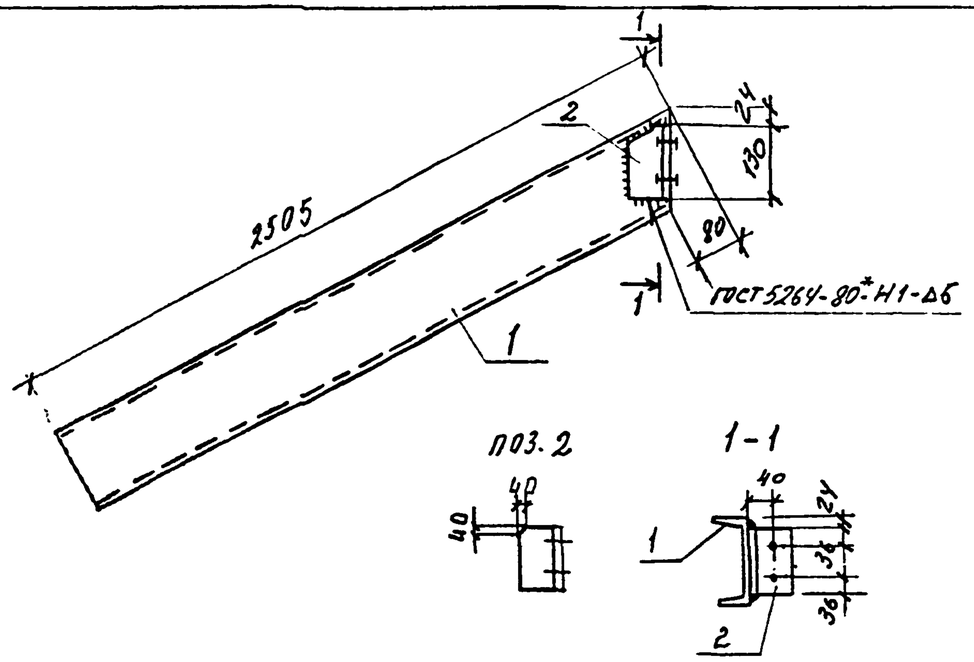

Марка изделия	Поз.	Наименование	Кол.	Масса ед. кг	Масса издел. кг
ЛК3Т ЛК3Н	1	[16 l=2505	1	35,3	36,1
	2	L70×6 l=130	1	0,8	

1. Косоур ЛК3Н делать обратно настоящему чертежу.
2. Все отверстия в уголках ф18мм под болты М16 нормальной точности.
3. Швеллеры по ГОСТ 8240-89.
4. Уголки равнополочные по ГОСТ 8509-86.

Зав. отд.	Кодыш		
Н. контр.	Мельников		
ГИП	Мельников		
Инженер	Котова		

1.050.9-4.93.3-3

Косоур ЛК3, ЛК3Н

Стадия	Масса	Масштаб
Р	36,1	

Лист | Листов 1

ЦНИИПРОМЗДАНИЙ

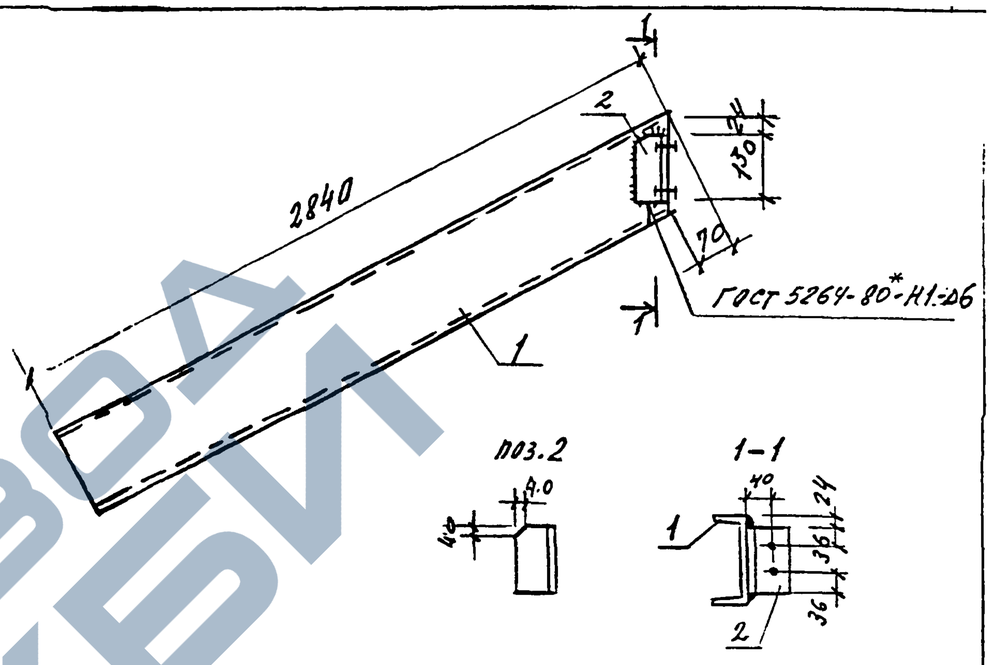

Марка изделия	Поз.	Наименование	Кол.	Масса ед. кг	Масса издел. кг
ЛК4Т ЛК4Н	1	[14 l=2840	1	35,0	35,8
	2	L70×6 l=130	1	0,8	

1. Косоур ЛК4Н делать обратно настоящему чертежу
2. Все отверстия в уголках ф18мм под болты М16 нормальной точности.
3. Швеллеры по ГОСТ 8240-89
4. Уголки равнополочные по ГОСТ 8509-86.

Зав. отд.	Кодыш		
Н. контр.	Мельников		
ГИП	Мельников		
Инженер	Котова		

Инв. № подл. | Подпись и дата | Взам. инв. №

1.050.9-4.93.3-4

Косоур ЛК4Т, ЛК4Н

Стадия	Масса	Масштаб
Р	35,8	

Лист | Листов 1

ЦНИИПРОМЗДАНИЙ

ЗАВОД ЖБИ

https://zavodjbi.com/

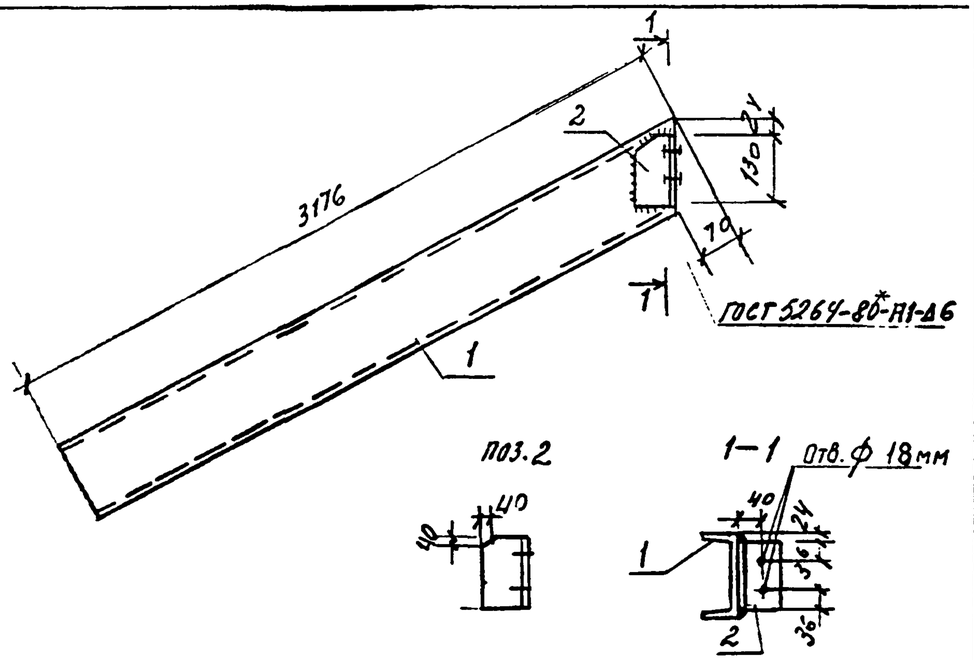

Марка изделия	поз.	Наименование		Кол.	Масса ед. кг	Масса изд. кг
ПК5Т ПК5Н	1	[14	ℓ=3176	1	39.0	39.8
	2	L70×6	ℓ=130	1	0.8	

1. Косоур ПК5Н делать обратно настоящему чертежу
2. Все отверстия в уголках ф18мм под болты М16 нормальной точности.
3. Швеллеры по ГОСТ 8240-89.
4. Уголки равнополочные по ГОСТ 8509-86.

			1.050.9-4.93.3-5		
			Косоур ПК5Т, ПК5Н	Стадия	Масса	Масштаб
				Р	39.8	
Зав.отд.	Кобыш			Лист	Листов 1	
Н.контр.	Мельников					
ГИП	Мельников			ЦНИИПРОМЗДАНИЙ		
Инженер	Котова					

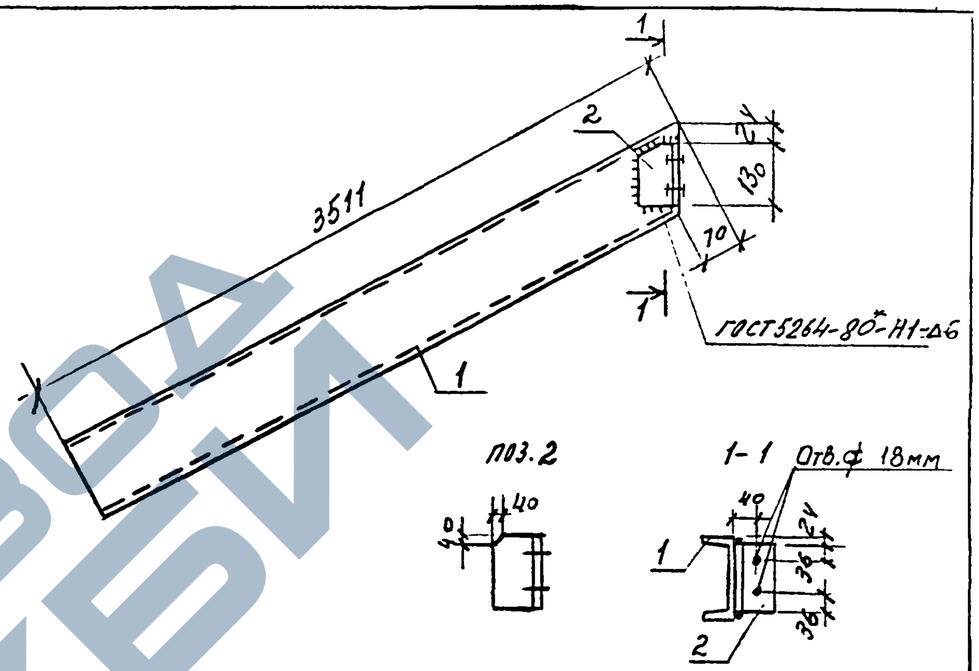

Марка изделия	поз.	Наименование		Кол.	Масса ед. кг	Масса изд. кг
ПК6Т ПК6Н	1	[14	ℓ=3511	1	43,2	44,0
	2	L70×6	ℓ=130	1	0,8	

1. Косоур ПК6Н делать обратно настоящем чертежу.
2. Все отверстия в уголках ф18 мм под болты М16 нормальной точности.
3. Швеллеры по ГОСТ 8240-89
4. Уголки равнополочные по ГОСТ 8509-86.

			1.050.9-4.93.3-6		
			Косоур ПК6Т, ПК6Н	Стадия	Масса	Масштаб
				Р	44,0	
Зав.отд.	Котлов			Лист	Листов 1	
Н.контр.	Мельников					
ГИП	Мельников			ЦНИИПРОМЗДАНИЙ		
Инженер	Котова					

Инв.№ подл. | Подпись и дата | Взам.инв.№

https://zavodjbi.com/

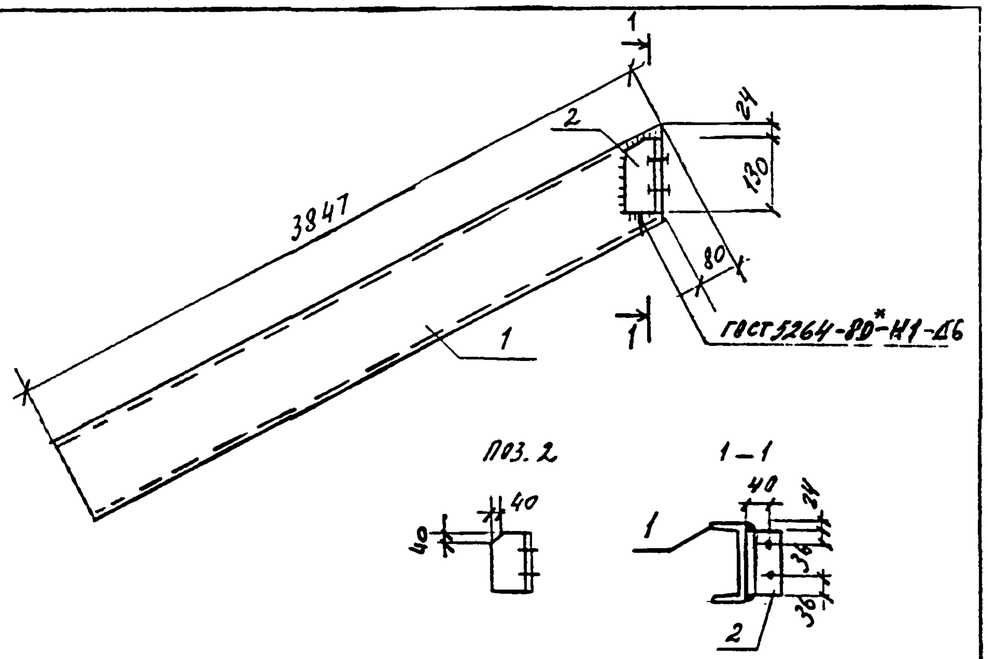

Марка изделия	Поз.	Наименование	Кол.	Масса ед. кг	Масса изд. кг
ПК7т ПК7н	1	[16 ℓ=3847	1	54.3	55.1
	2	L70×6 ℓ=130	1	0.8	

1. Косоур ПК7н делать обратно настоящему чертежу.
2. Все отверстия в уголках ф 18 мм под болты М16 нормальной точности.
3. Швеллеры по ГОСТ 8240-89.
4. Уголки равнополочные по ГОСТ 8509-86

Зав. отд.	Козыш		
Н. контр.	Мельников		
ГИП	Мельников		
Инженер	Котова		

1.050.9–4.93.3-7

Косоур ПК7т, ПК7н

Стадия	Масса	Масштаб
Р	55.1	
Лист	Листов 1	

ЦНИИПРОМЗДАНИЙ

Взам. инв. №
Подпись и дата
Инв. № подл.

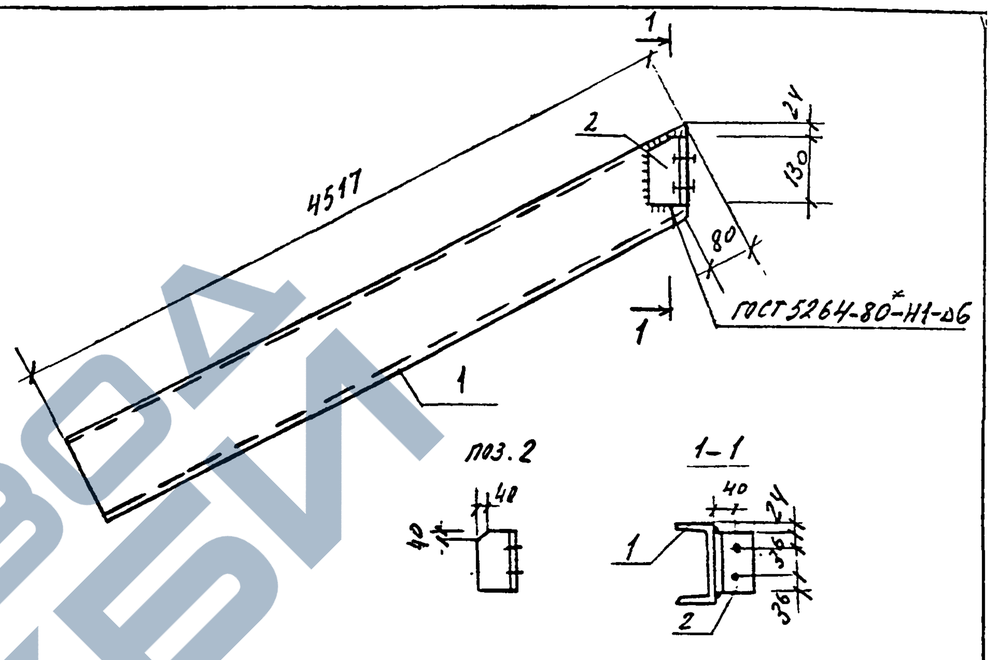

Марка изделия	Поз	Наименование	Кол.	Масса ед. кг	Масса изд. кг
ПК8т ПК8н	1	[18 ℓ=4517	1	72,8	73,6
	2	L 70×6 ℓ=130	1	0,8	

1. Косоур ПК8н делать обратно настоящему чертежу.
2. Все отверстия в уголках ф18 мм под болты М16 нормальной точности.
3. Швеллеры по ГОСТ 8240-89.
4. Уголки равнополочные по ГОСТ 8509-86.

Зав. отд.	Козыш		
Н. контр.	Мельников		
ГИП	Мельников		
Инженер	Котова		

1.050.9-4.93.3-8

Косоур ПК8т, ПК8н

Стадия	Масса	Масштаб
Р	73.6	
Лист	Листов 1	

ЦНИИПРОМЗДАНИЙ

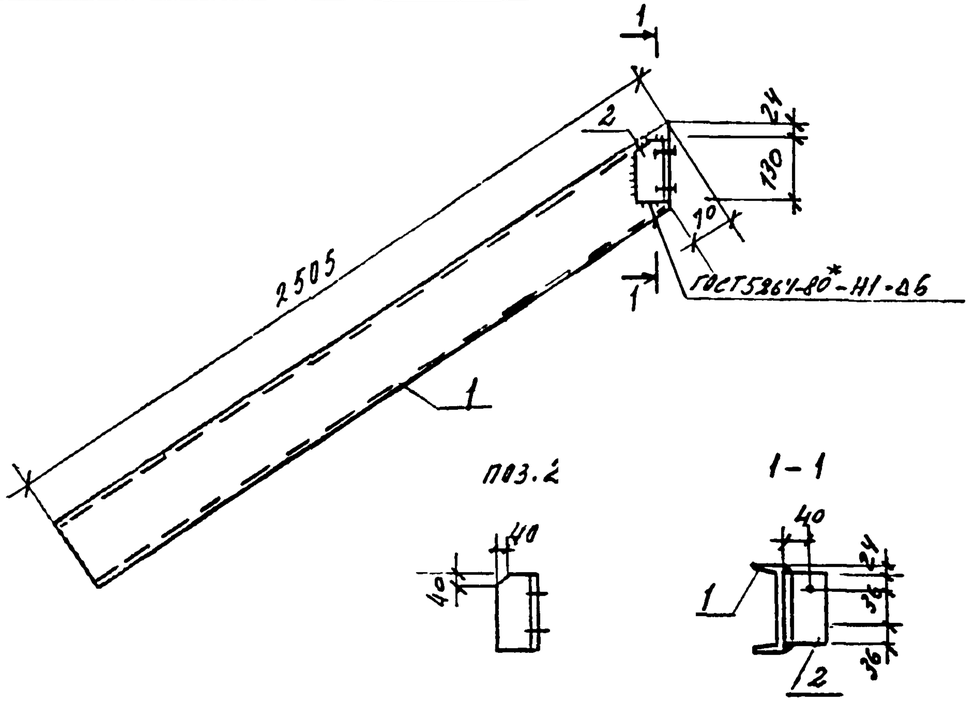

Марка изделия	Поз.	Наименование		Кол.	Масса ед. кг	Масса издел. кг
ЛК14Т	1	[14	ℓ=2505	1	30,8	31,6
ЛК14Н	2	∠70×6	ℓ=130	1	0,8	

1. Косоур ЛК14Н делать обратно настоящему чертежу
2. Все отверстия в уголках ф18 мм под болты М16 нормальной точности.
3. Швеллеры по ГОСТ 8240-89
4. Уголки равнополочные по ГОСТ 8509-86

			1.050.9-4.93.3-9			
			Косоур ЛК14Т, ЛК14Н	Стадия	Масса	Масштаб
				Р	31,6	
Зав. отд.	Кобыш			Лист	Листов 1	
Н. контр.	Мельников			ЦНИИПРОМЗДАНИЙ		
ГИП	Мельников					
Инженер	Котова					

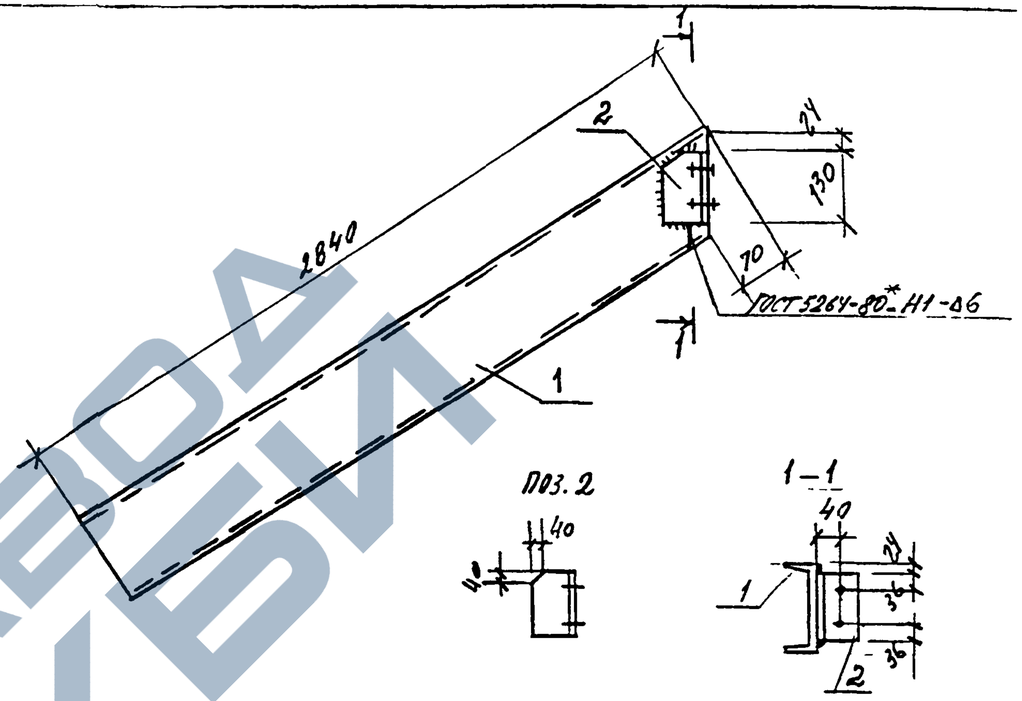

Марка изделия	Поз.	Наименование		Кол.	Масса ед. кг	Масса издел. кг
ЛК22Т	1	[14	ℓ=2840	1	35,0	35,8
ЛК22Н	2	∠70×6	ℓ=130	1	0,8	

1. Косоур ЛК22Н делать обратно настоящему чертежу.
2. Все отверстия в уголках ф18 мм под болты М16 нормальной точности.
3. Швеллеры по ГОСТ 8240-89
4. Уголки равнополочные по ГОСТ 8509-86.

			1.050.9-4.93.3-10			
			Косоур ЛК22Т, ЛК22Н	Стадия	Масса	Масштаб
				Р	35,8	
Зав. отд.	Кобыш			Лист	Листов 1	
Н. контр.	Мельников			ЦНИИПРОМЗДАНИЙ		
ГИП	Мельников					
Инженер	Котова					

Инв. № подл. | Подпись и дата | Взам. инв. №

ЗАВОД ЖБИ

https://zavodjbi.com/

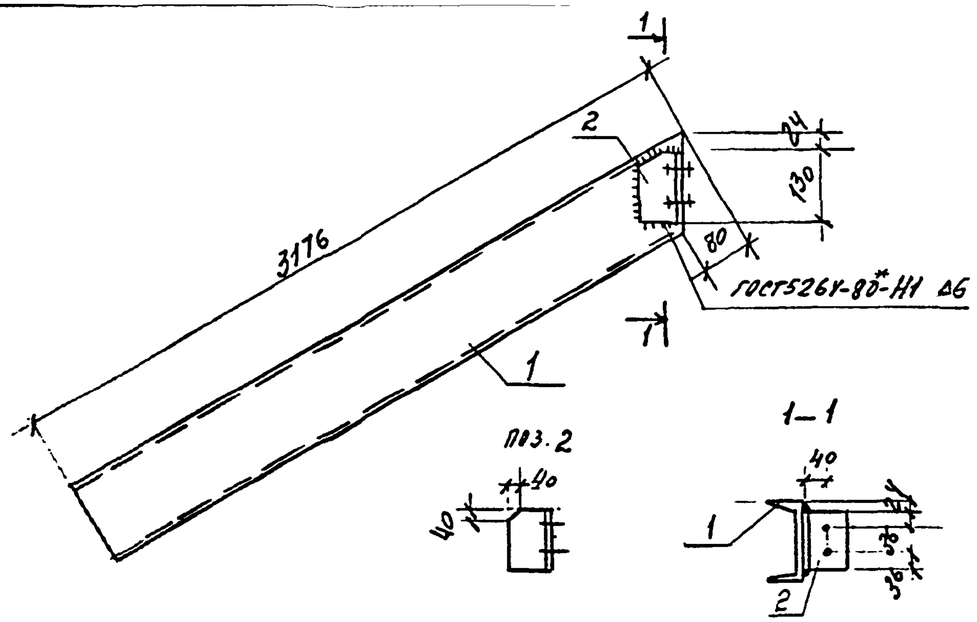

Марка изделия	Поз.	Наименование	Кол.	Масса ед. кг	Масса изд. кг
ПК23т ПК23н	1	[16 ℓ=3176	1	44,8	45,6
	2	L 70×6 ℓ=130	1	0,8	

1. Косоур ПК 23н делать обратно настоящему чертежу
2. Все отверстия в уголках ф18мм под болты М16 нормальной точности.
3. Швеллеры по ГОСТ 8240-89.
4. Уголки равнополочные по ГОСТ 8509-86.

		1.050.9 - 4.93.3 - 11			
Зав. отд.	Кобыш	Косоур ПК 23т, ПК 23н	Стадия	Масса	Масштаб
Н. контр.	Мельников		Р	45,6	
ГИП	Мельников		Лист	Листов 1	
Инженер	Котова	ЦНИИПРОМЗДАНИЙ			

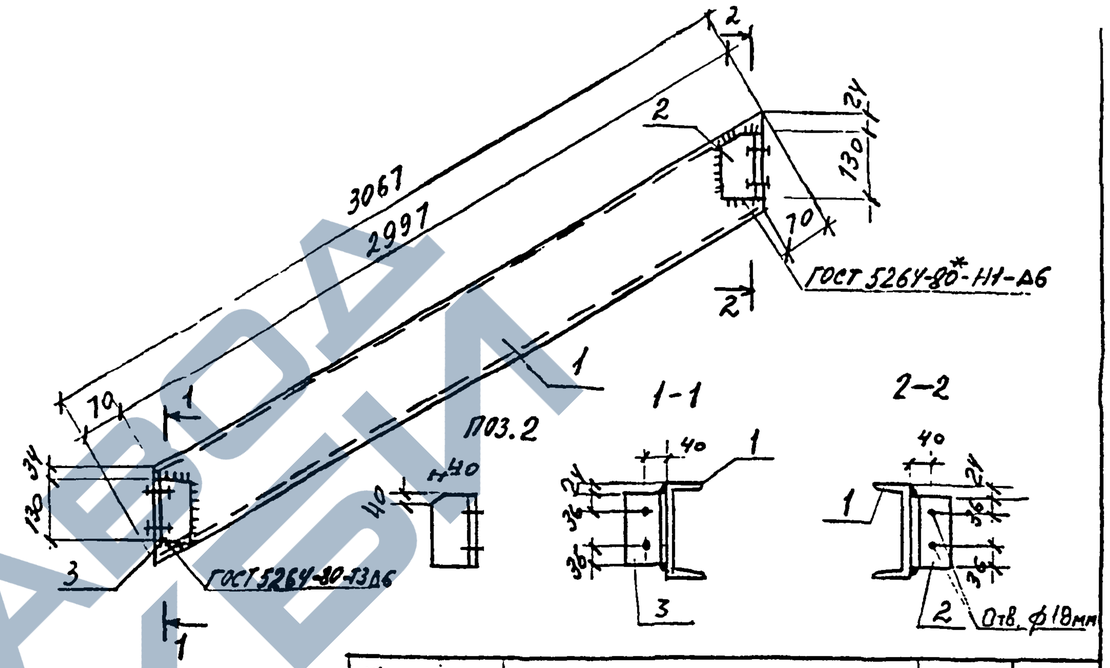

Марка изд.	Поз.	Наименование	Кол.	Масса ед. кг	Масса изд. кг
ПК9т ПК9н	1	[14 ℓ=3067	1	37,8	39,4
	2	L 70×6 ℓ=130	1	0,8	
	3	L 70×6 ℓ=130	1	0,8	

1. Косоур ПК9н делать обратно настоящему чертежу.
2. Все отверстия в уголках ф18мм под болты М16 нормальной точности.
3. Швеллеры по ГОСТ 8240-89.
4. Уголки равнополочные по ГОСТ 8509-86.

Инв. № подл. | Подпись и дата | Взам. инв. №

		1.050.9 - 4.93.3 - 12			
Зав. отд.	Кобыш	Косоур ПК9т, ПК9н	Стадия	Масса	Масштаб
Н. контр.	Мельников		Р	39,4	
ГИП	Мельников		Лист	Листов 1	
Инженер	Котова	ЦНИИПРОМЗДАНИЙ			

https://zavodjbi.com/

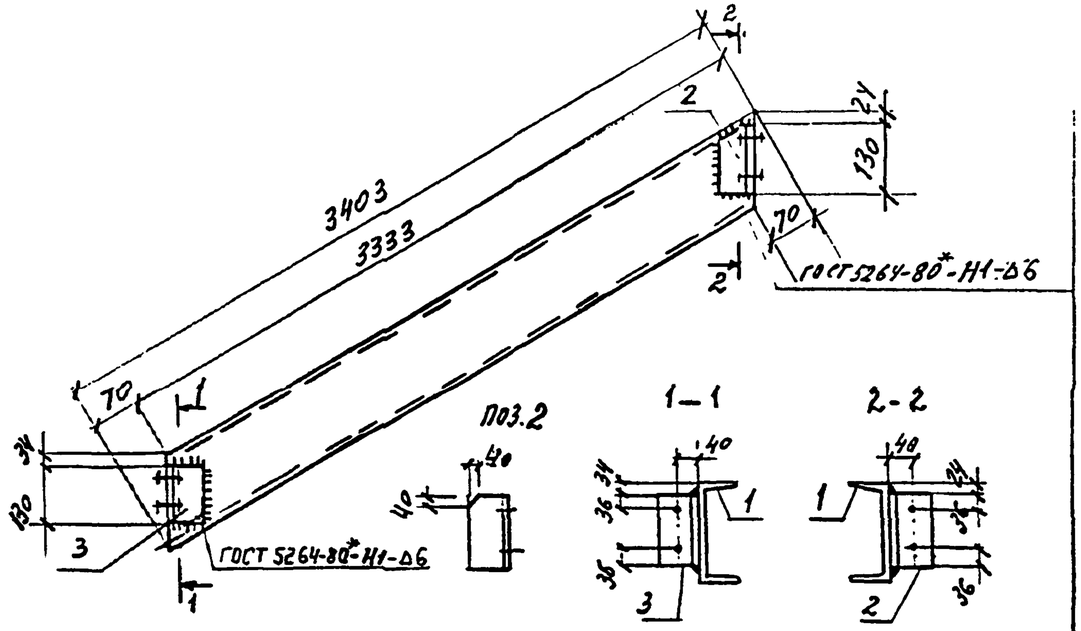

Марка изделия	Поз.	Наименование		Кол.	Масса ед. кг	Масса издел. кг
ПК10т ПК10н	1	[14	ℓ=3403	1	41,9	43,5
	2	L70×6	ℓ=130	1	0,8	
	3	L70×6	ℓ=130	1	0,8	

1. Косоур ПК10н делать обратно настоящему чертежу
2. Все отверстия в уголках ф18 мм под болты М16 нормальной точности.
3. Швеллеры по ГОСТ 8240-89.
4. Уголки равнополочные по ГОСТ 8509-86

1.050.9-4.93.3-13

Косоур ПК10т, ПК10н

Стадия	Масса	Масштаб
Р	43,5	

Лист | Листов 1

ЦНИИПРОМЗДАНИЙ

Зав.отд. Кодыш
Н.контр. Мельников
ГИП Мельников
Инженер Котова

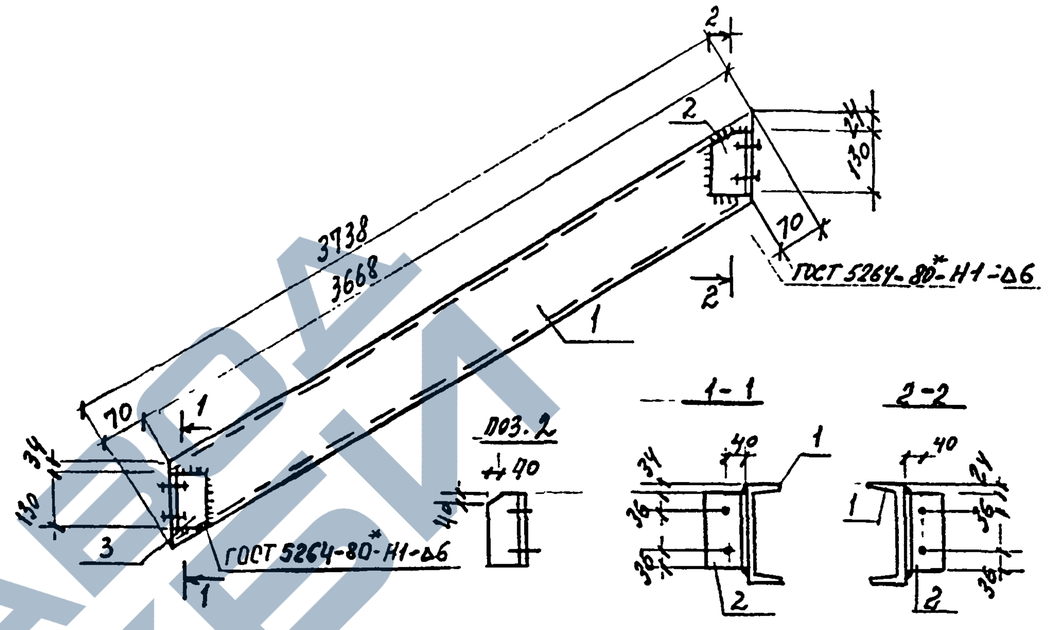

Марка изделия	Поз.	Наименование		Кол.	Масса ед. кг	Масса издел. кг
ПК11т ПК11н	1	[14	ℓ=3738	1	46,0	47,6
	2	L70×6	ℓ=130	1	0,8	
	3	L70×6	ℓ=130	1	0,8	

1. Косоур ПК11н делать обратно настоящему чертежу.
2. Все отверстия в уголках ф18 мм под болты М16 нормальной точности.
3. Швеллеры по ГОСТ 8240-89.
4. Уголки равнополочные по ГОСТ 8509-86.

1.050.9-4.93.3-14

Косоур ПК11т; ПК11н

Стадия	Масса	Масштаб
Р	47,6	

Лист | Листов 1

ЦНИИПРОМЗДАНИЙ

Зав.отд. Кодыш
Н.контр. Мельников
ГИП Мельников
Инженер Котова

Инв.№ подл. | Подпись и дата | Взам.инв.№

ЗАВОД ЖБИ

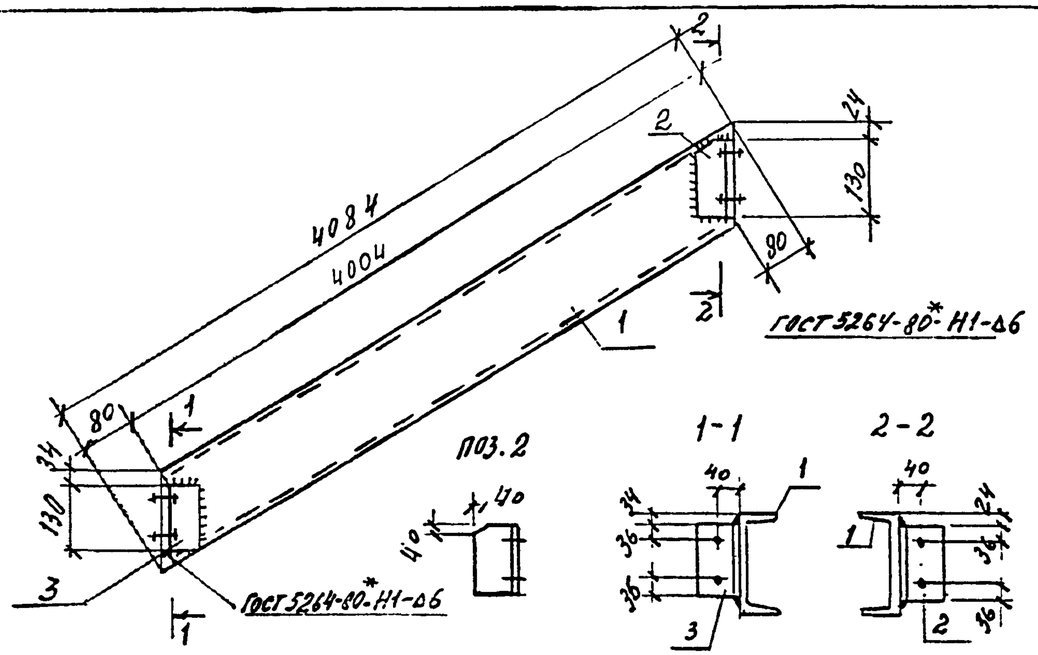

Марка изделия	Поз.	Наименование	Кол.	Масса ед. кг	Масса издел. кг
ПК12Т	1	[16 ℓ=4084	1	57,6	59,2
ПК12Н	2	L70×6 ℓ=130	1	0,8	
	3	L70×6 ℓ=130	1	0,8	

1. Косоур ПК12Н делать обратно настоящему чертежу
2. Все отверстия в уголках ф18мм под болты М16 нормальной точности.
3. Швеллеры по ГОСТ 8240-89
4 Уголки равнополочные по ГОСТ 8509-86.

Зав. отд	Козыш		
Н. контр	Мельников		
ГИП	Мельников		
Инженер	Котова		

1.050.9-4.93.3-15

Косоур ПК12Т, ПК12Н

Стадия	Масса	Масштаб
Р	59,2	
Лист	Листов 1	

ЦНИИПРОМЗДАНИЙ

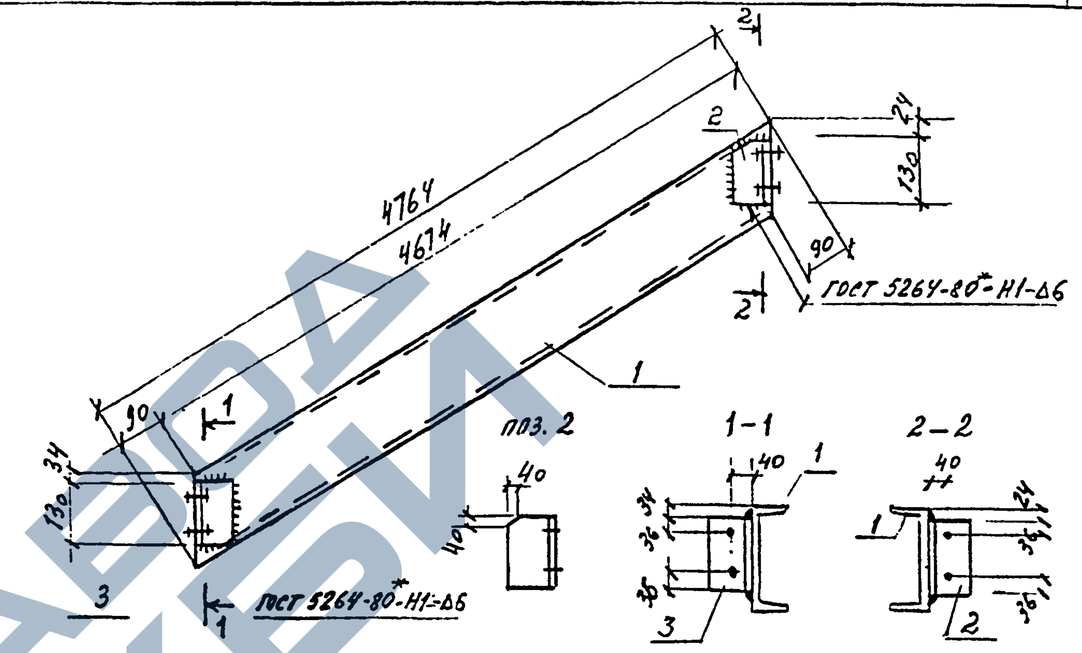

Марка изделия	Поз.	Наименование	Кол.	Масса ед. кг	Масса издел. кг
ПК13Т	1	[18 ℓ=4764	1	76,7	78,3
ПК13Н	2	L70×6 ℓ=130	1	0,8	
	3	L70×6 ℓ=130	1	0,8	

1. Косоур ПК13Н делать обратно настоящему чертежу.
2. Все отверстия в уголках ф18мм под болты М16 нормальной точности.
3. Швеллеры по ГОСТ 8240-89.
4 Уголки равнополочные по ГОСТ 8509-86

Инв. № подл. | Подпись и дата | Взам. инв. №

Зав. отд	Козыш		
Н. контр	Мельников		
ГИП	Мельников		
Инженер	Котова		

1.050.9-4.93.3-16

Косоур ПК13Т, ПК13Н

Стадия	Масса	Масштаб
Р	78,3	
Лист	Листов 1	

ЦНИИПРОМЗДАНИЙ

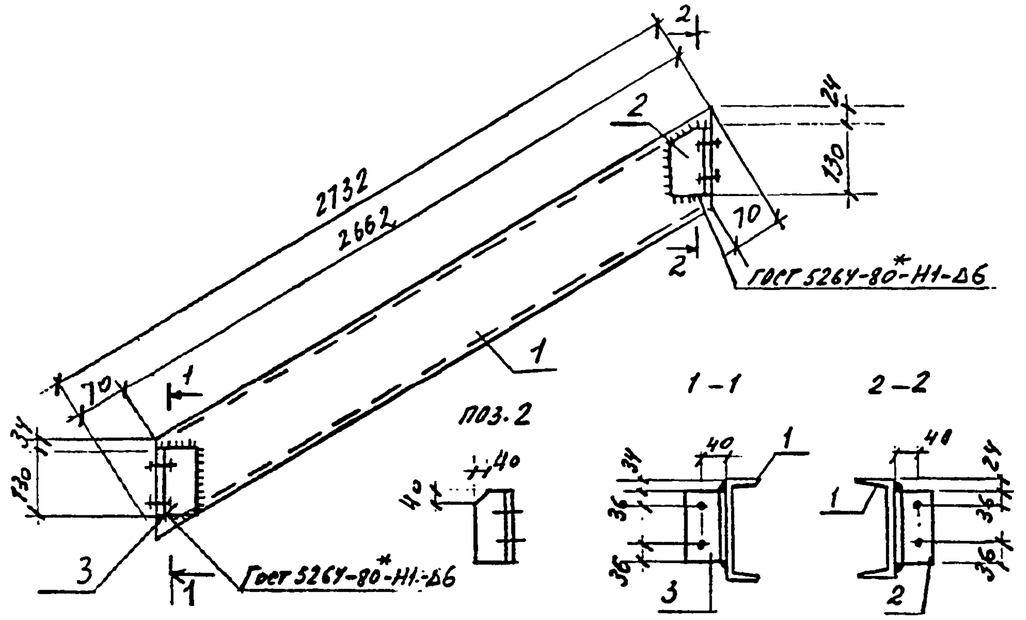

Марка изделия	Поз.	Наименование		Кол.	Масса ед. кг	Масса издел. кг
ПК15т ПК15н	1	[14	ℓ=2732	1	33,6	35,2
	2	∠70×6	ℓ=130	1	0,8	
	3	∠70×6	ℓ=130	1	0,8	

1. Косоур ПК15н сдать обратно настоящему чертежу
2. Все отверстия в уголках ф18мм под болты М16 нормальной точности
3. Швеллеры по ГОСТ 8240-89.
4 Уголки равнополочные по ГОСТ 8509-86.

			1.050.9-4.93.3-17		
Зав.отд.	Ковыш		Косоур ПК15т, ПК15н	Стадия	Масса	Масштаб
Н.контр	Мельников			Р	35,2	
ГИП	Мельников			Лист	Листов 1	
Инженер	Котова		УНИИПРОМЗДАНИЙ			

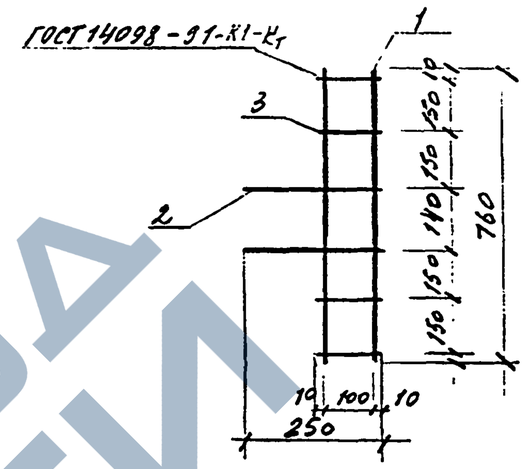

Поз.	Наименование		Кол.	Масса ед. кг	Масса издел. кг
1	ф 12 AIII	ℓ=760	2	0,59	2,96
2	ф 12 AIII	ℓ=250	2	0,22	
3	ф 12 AIII	ℓ=120	4	0,11	

Арматура по ГОСТ 5781-82

			1.050.9-4.93.3-18		
Зав.отд.	Ковыш		Изделие закладное МС1	Стадия	Масса	Масштаб
Н.контр	Мельников			Р	2,06	
ГИП	Мельников			Лист	Листов 1	
Инженер	Котова		УНИИПРОМЗДАНИЙ			

Инв.№ подл. | Подпись и дата | Взам. инв.№

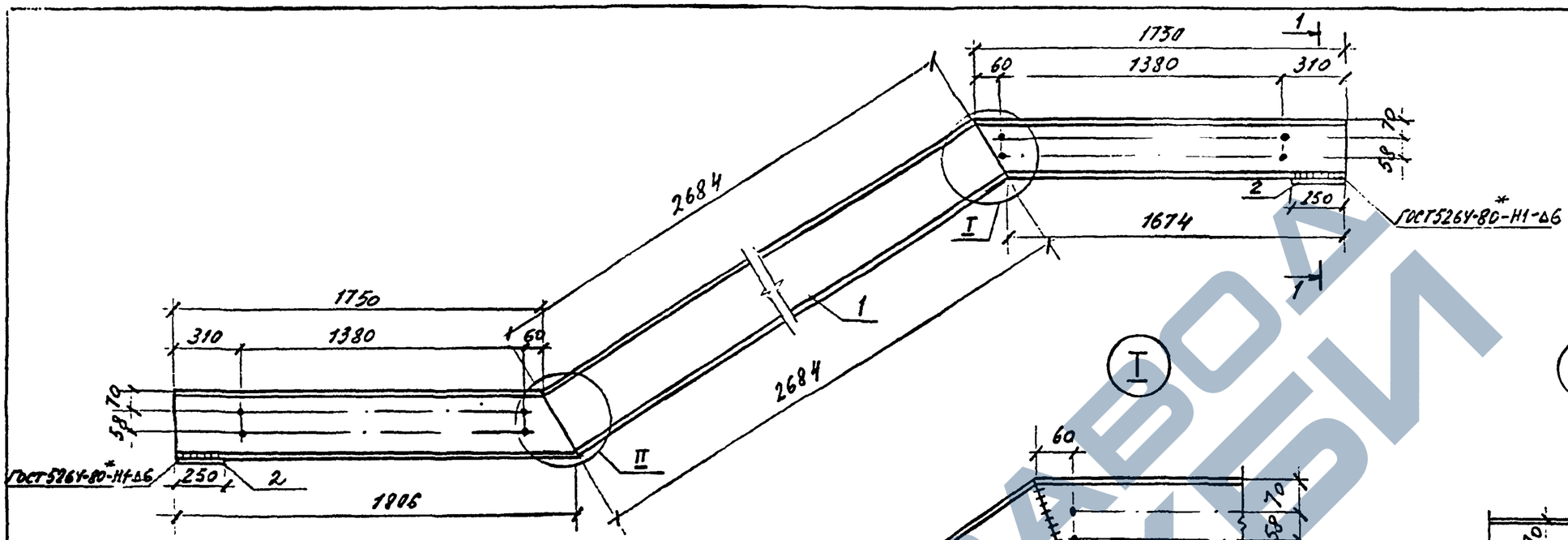

Деталь резки швеллера для выгиба косоура

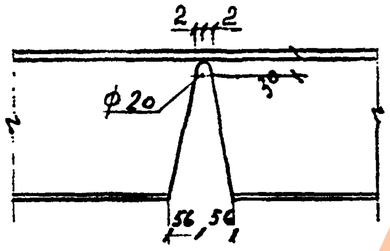

Марка изделия	Поз	Наименование	Кол.	Масса ед. кг	Масса изд. кг
ПК16т / ПК16н	1	[24 ℓ=6276	1	150,0	160,0
	2	-14×190 ℓ=250	2	5.0	

1. Косоур ПК16Н делать обратно настоящему чертежу.
2. Все отверстия в швеллерах ф 18мм под болты М16 нормальной точности только для ПК 16Т
3. Швеллеры по ГОСТ 8240-89.
4. Листовой прокат по ГОСТ 103-76*

			1.050.9-4.93.3-19
Зав. отд.	Козлы		Косоур ПК 16Т, ПК 16Н
Н. контр.	Мельников		
ГИП	Мельников		
Инженер	Хотова		

Стадия	Масса	Масштаб
Р	160,0	
Лист	Листов 1	

ЦНИИПромзданий

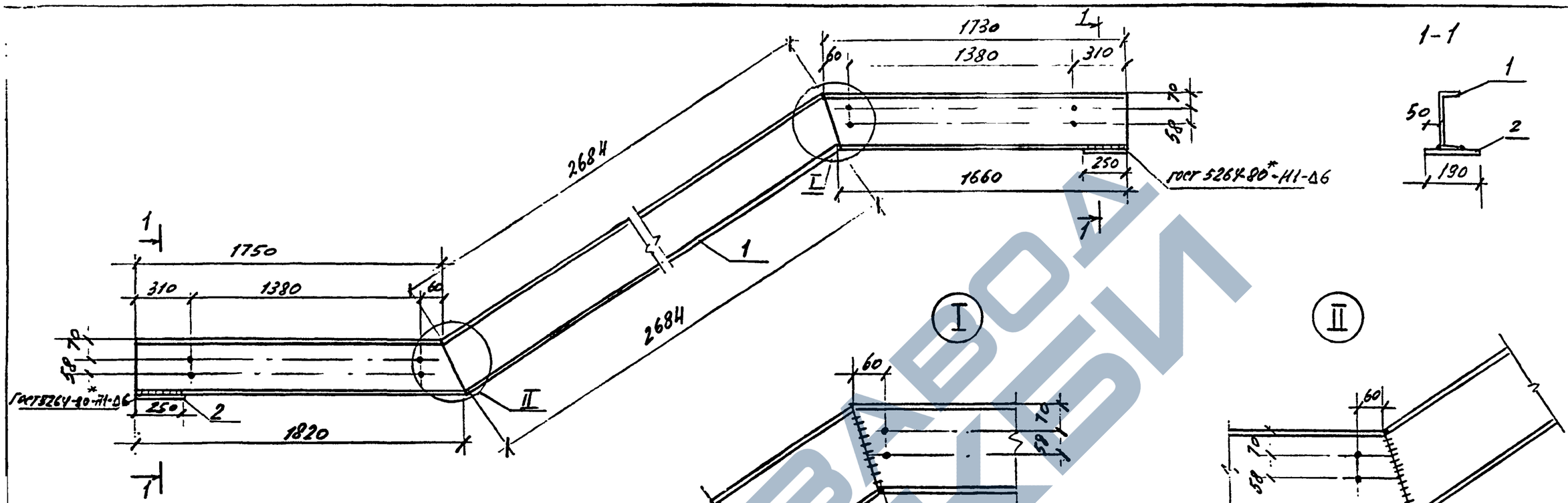

Деталь резки швеллера для выгиба косоура

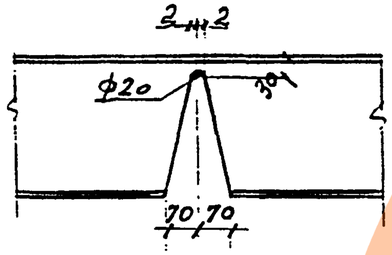

1. Косоур ЛК17н делать обратно настоящему чертежу
2. Все отверстия в швеллерах ф18мм под болты М16 нормальной точности только для ЛК17т
3. Швеллеры по ГОСТ 8240-89.
4 Листовой прокат по ГОСТ 103-76

Марка изделия	Поз.	Наименование	Кол.	Масса ед. кг	Масса изделия кг
ЛК17т	1	[27 ℓ=6304	1	172.0	182,0
ЛК17н	2	-14×190 ℓ=250	2	5.0	

Зав. отд	Кокош		1.050.9-4.93.3-20
Н. контр.	Мельников		Косоур ЛК17т, ЛК17н
ГИП	Мельников		Стадия: Р; Масса: 182.0; Масштаб:
Инженер	Кокова		Лист; Листов 1

ЦНИИПромзданий

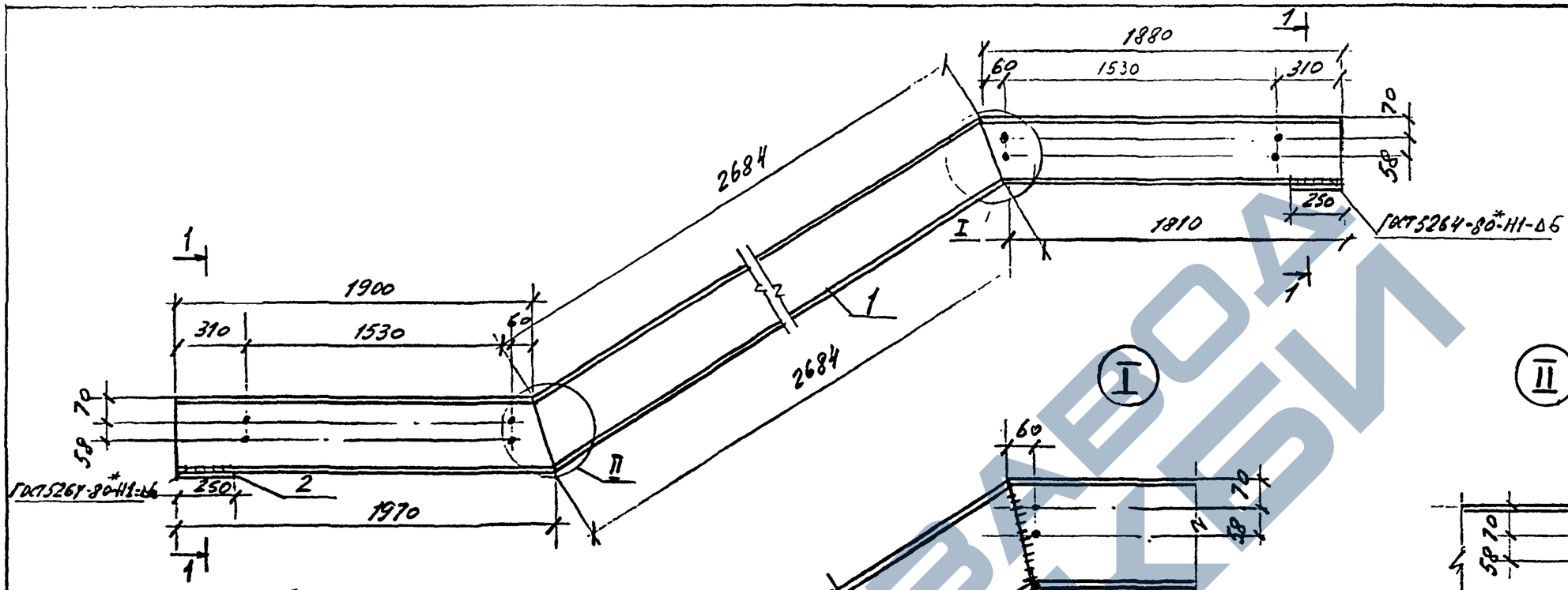

Деталь резки швеллера для вырубки косоура

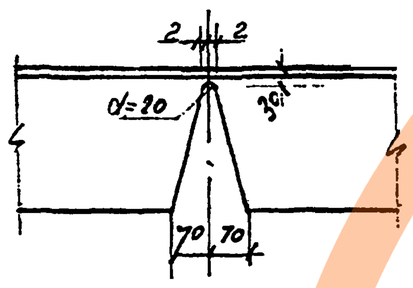

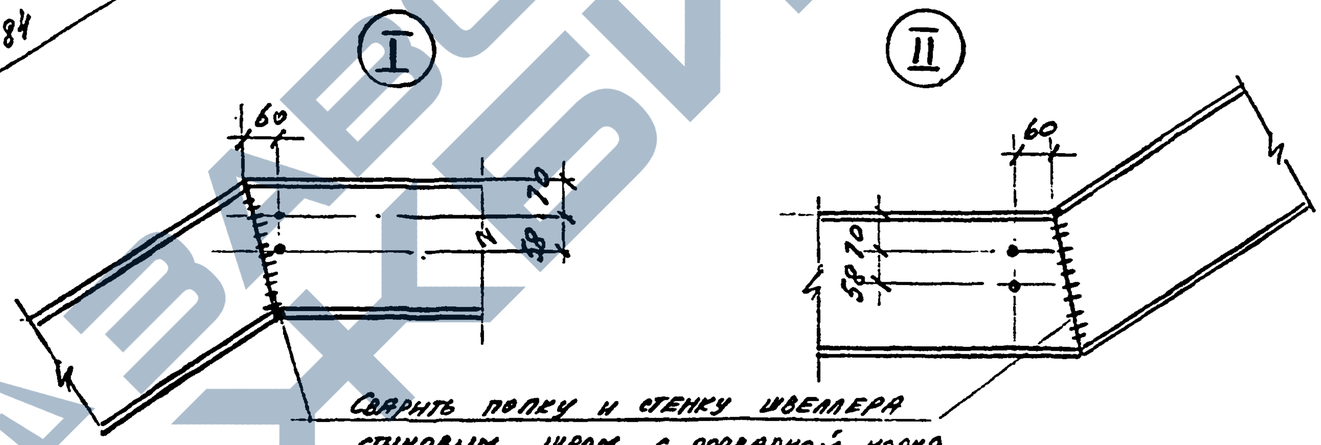

1. Косоур ЛК 18 н делать обратно настоящему чертежу.
2. Все отверстия в швеллерах ф 18мм под болты М16 нормальной точности только для ЛК 18 н.
3. Швеллеры по ГОСТ 8240-89
4. Листовой прокат по ГОСТ 103-76.

Марка изделия	Поз.	Наименование		Кол.	Масса ед. кг	Масса изд. кг
ЛК18т	1	[27	ℓ=6604	1	122,9	192,9
ЛК18н	2	14×180	ℓ=250	2	5,0	

			1.050.9-4.93.3-21
Зав.отд.	Кравцов		Косоур ЛК18т, ЛК18н
Н.контр.	Мельников		Стадия: Р; Марка: 192,9; Масштаб:
ГИП	Мельников		Лист; Листов 1
Инженер	Котова		ЦНИИПРОМЗДАНИЙ

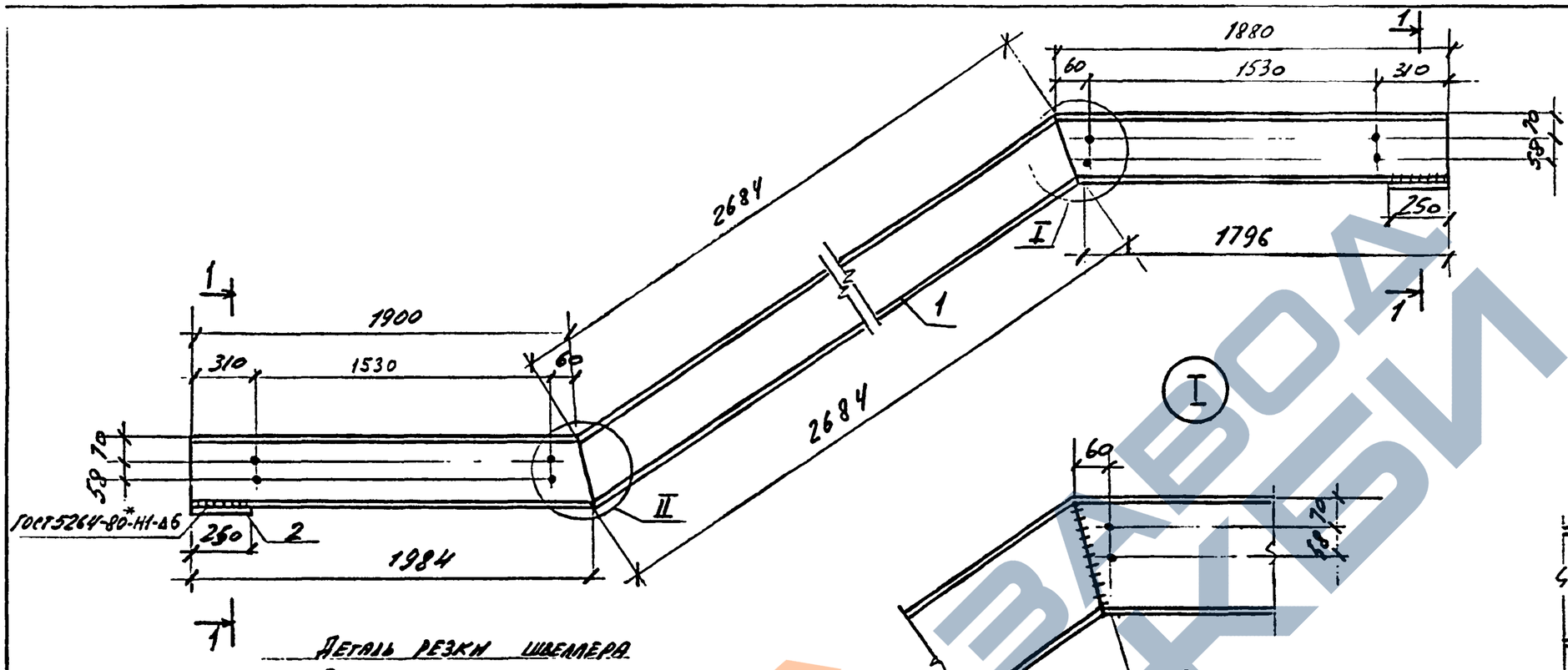

Деталь резки швеллера для выгиба косоура

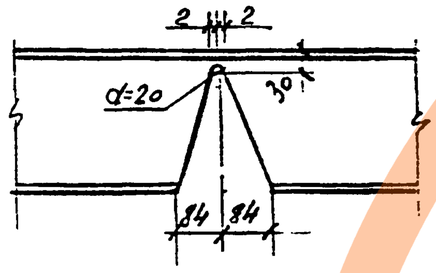

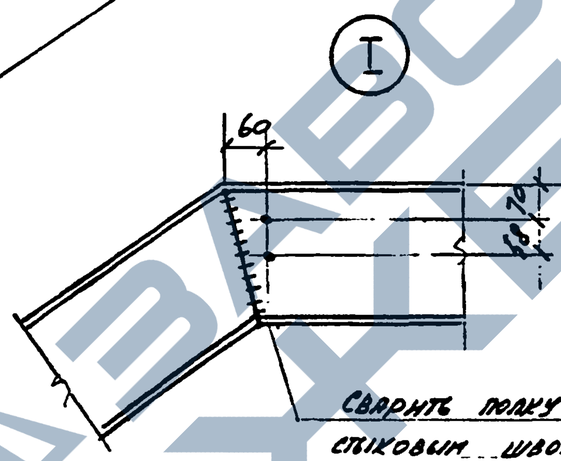

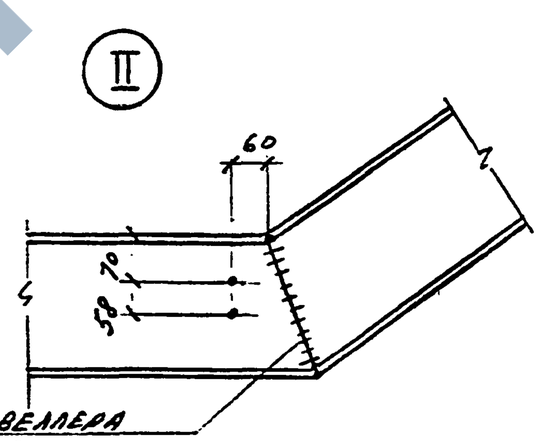

Сварить полку и стенку швеллера стыковым швом с подваркой корня ГОСТ 5264-80*

1. Косоур ЛК 19м делать обратно настоящему чертежу
2. Все отверстия в швеллерах ф18мм под болты М16 нормальной точности только для ЛК 19т.
3. Швеллеры по ГОСТ 8240-89.
4. Листовой прокат по ГОСТ 103-76.

Марка изделия	Поз.	Наименование		Кол	Масса ед. кг	Масса изд. кг
ЛК19т	1	[30	ℓ=6632	1	210,9	220,9
ЛК19н	2	-14х190	ℓ=250	2	5,0	

Зав. отд.	Кодыш		
Н. контр.	Мельников		
ГИП	Мельников		
Инженер	Котова		

1.050.9-4.93.3 -22

Косоур ЛК19т ЛК19н

Стадия	Масса	Масштаб
Р	220,9	

Лист | Листов 1

ЦНИИПРОМЗДАНИЙ

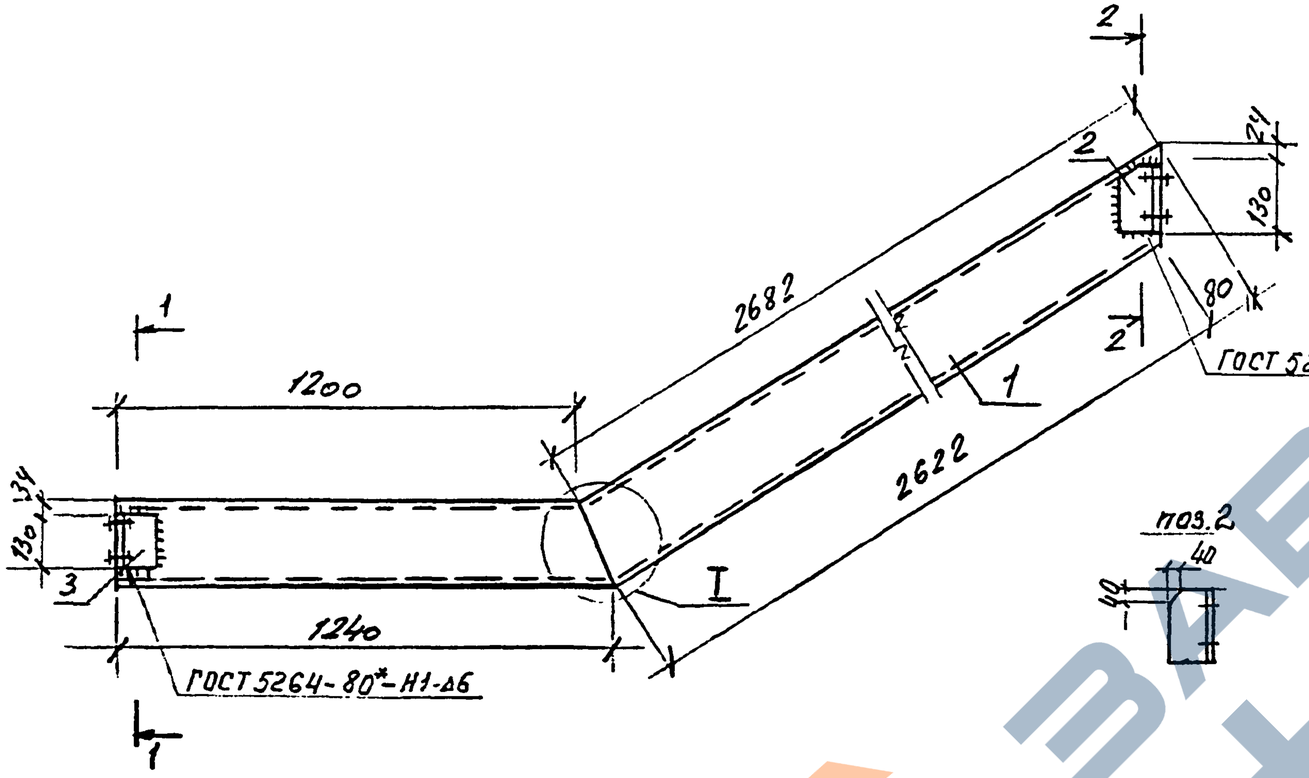

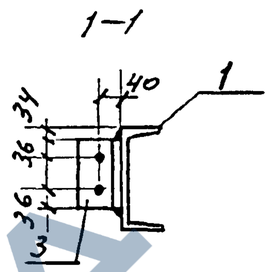

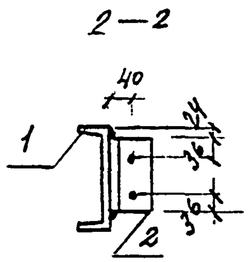

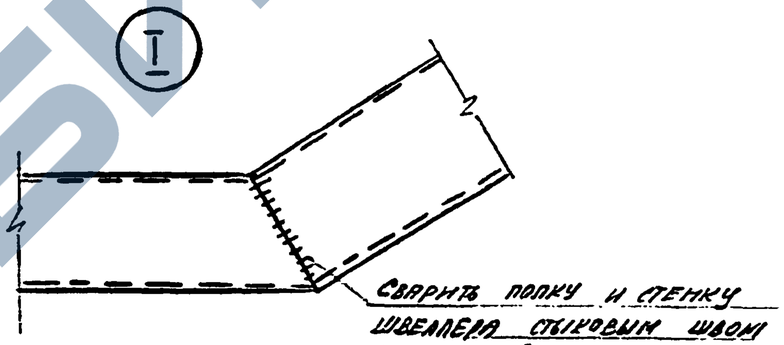

Сварить полку и стенку швеллера стыковым швом с подваркой корня ГОСТ 5264-80*

Деталь резки швеллера для вырубки косоура

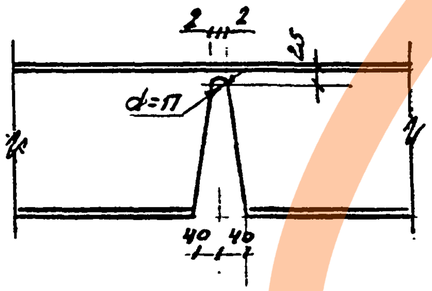

Марка изделия	Поз	Наименование		Кол.	Масса ед. кг	Масса изд. кг
ПК20т	1	[16	ℓ=3942	1	55,6	57,2
ПК20н	2	L 70×6	ℓ=130	1	0,8	
	3	L 70×6	ℓ=130	1	0,8	

1. Косоур ПК20н делать обратно настоящему чертежу.
2. Все отверстия в уголках ф18мм под болты М16 нормальной точности
3. Швеллеры по ГОСТ 8240-89.
4. Уголки равнополочные по ГОСТ 8509-86

		1.050.9-4.93.3-23	
Зав. отд.	Козьмин	Косоур ПК20т, ПК20н	Стадия: Р; Масса: 57,2; Масштаб:
Н.контр.	Медынцев		Лист; Листов 1
ГИП	Медынцев		ЦНИИпромзданий
Инженер	Котов		

https://zavodjbi.com/

https://zavodjbi.com/

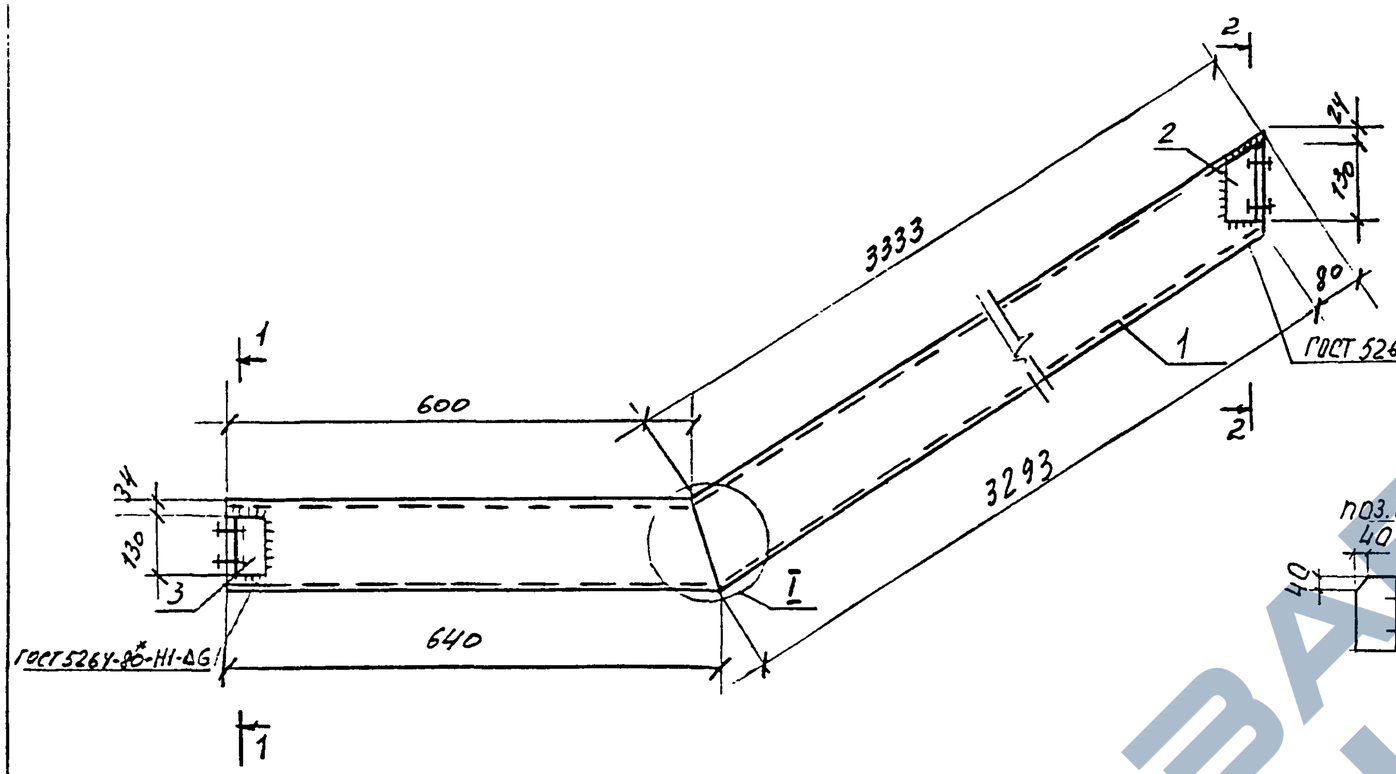

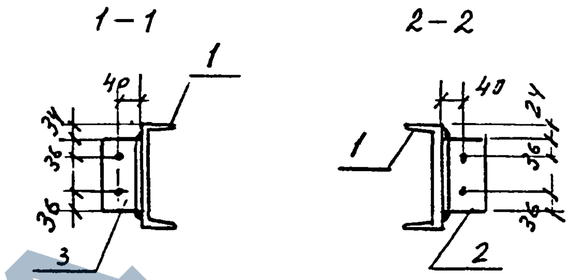

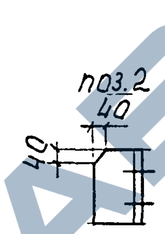

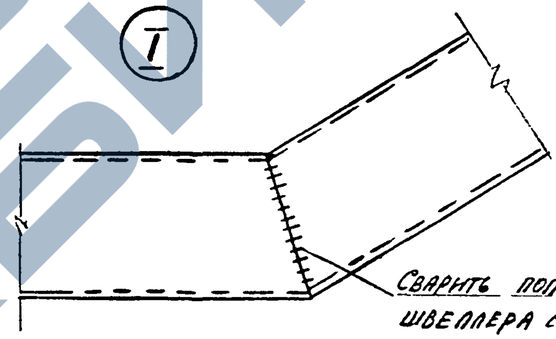

Деталь резки швеллера для выпиба косоура

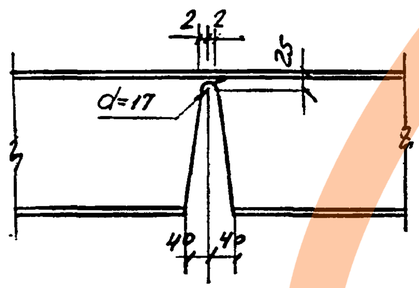

Марка изделия	поз.	Наименование	Кол	Масса ед. кг	Масса изд. кг
ЛК21т ЛК21н	1	[16 ℓ=4013	1	56,5	58,1
	2	L70×6 ℓ=130	1	0,8	
	3	L70×6 ℓ=130	1	28	

1. Косоур ЛК21Н зеркать обратно настоящему чертежу
2. Все отверстия в уголках ф18 мм под болты М16 нормальной точности
3. Швеллеры по ГОСТ 8240-89.
4. Уголки равнополочные по ГОСТ 8509-86

			1.050.9-4.93.3-24	
Зав. отд	Кудин		Косоур ЛК21т, ЛК21н	Стадия: Р; Масса: 58,1; Масштаб:
Н. контр	Нельмин			Лист; Листов 1
ГИП	Нельмин			ЦНИИпромзданий
Инженер	Кудин			

https://zavodjbi.com/

https://zavodjbi.com/

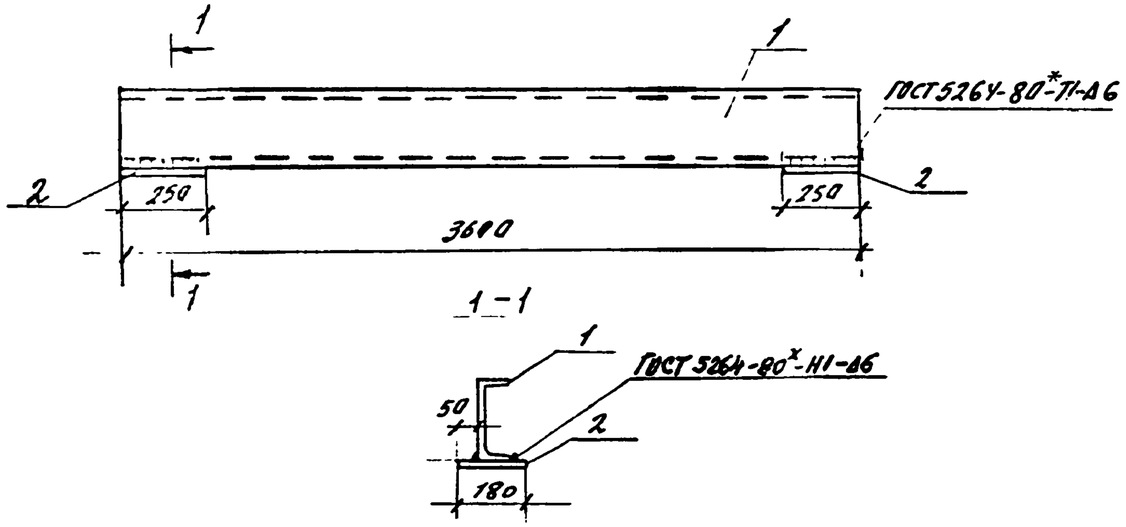

Марка изделия	Поз.	Наименование		Кол.	Масса ед. кг	Масса изд. кг
БП1	1	[20	ℓ=3600	1	66,2	76,2
	2	-14х180	ℓ=250	2	5,0	
БП2	1	[22	ℓ=3600	1	75,2	85,2
	2	-14х180	ℓ=250	2	5,0	
БП3	1	[24	ℓ=3600	1	86,4	96,4
	2	-14х180	ℓ=250	2	5,0	

1. Швеллеры по ГОСТ 8240-89
2. Листовой прокат по ГОСТ 103-76

		1.050.9-4.93.3-25	
Зав.отд.	Ковыш	Площадочная балка БП1, БП2, БП3	Стадия: Р; Масса: см. табл.; Масштаб:
Н.контр.	Мельников		Лист; Листов 1
ГИП	Мельников		ЦНИИПромзданий
Инженер	Котова		

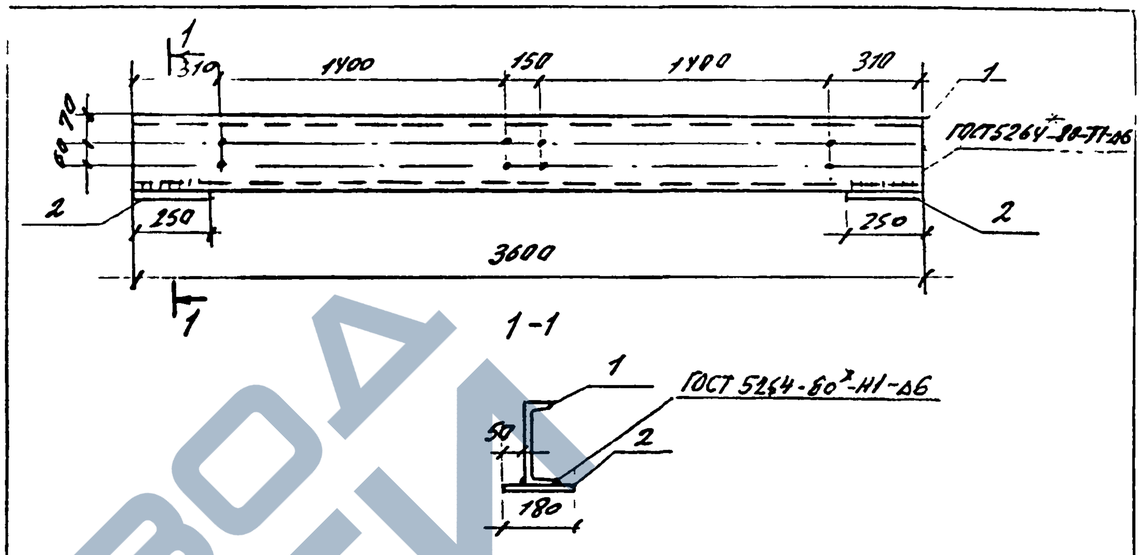

Марка изделия	Поз.	Наименование		Кол.	Масса ед. кг	Масса изд. кг
БП1	1	[20	ℓ=3600	1	66,2	76,2
	2	-14х180	ℓ=250	1	5,0	
БП2	1	[22	ℓ=3600	1	75,2	85,2
	2	-14х180	ℓ=250	2	5,0	
БП3	1	[24	ℓ=3600	1	86,4	96,4
	2	-14х180	ℓ=250	2	5,0	

1. Все отверстия в швеллерах ф18 мм под болты М16 нормальной точности.
2. Швеллеры по ГОСТ 8240-89
3. Листовой прокат по ГОСТ 103-76

Инв.№ подл. | Подпись и дата | Взам.инв.№

		1.050.9-4.93.3-26	
Зав.отд.	Ковыш	Площадочная балка БП1, БП2, БП3	Стадия: Р; Масса: см. табл.; Масштаб:
Н.контр.	Мельников		Лист; Листов 1
ГИП	Мельников		ЦНИИПромзданий
Инженер	Котова		

https://zavodjbi.com/

https://zavodjbi.com/

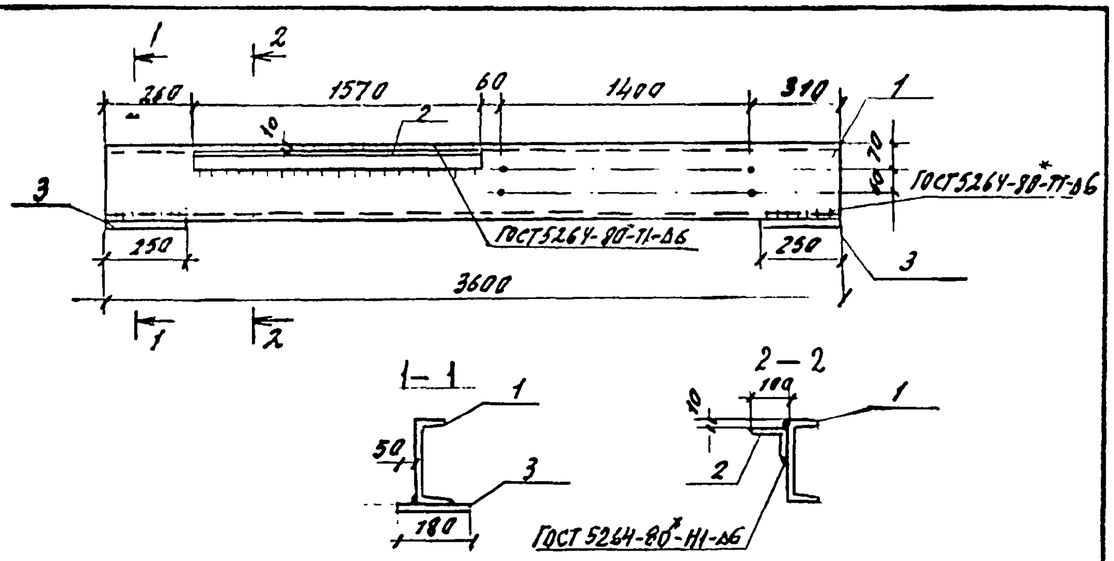

Марка изделия	Поз.	Наименование		Кол.	Масса ед. кг	Масса изделия кг
БП1а	1	[20	ℓ=3600	1	66,2	89,8
	2	L100×63×7	ℓ=1570	1	13,6	
	3	-14×180	ℓ=250	2	5,8	
БП2а	1	[22	ℓ=3600	1	75,2	98,8
	2	L100×63×7	ℓ=1570	1	13,6	
	3	-14×180	ℓ=250	2	5,0	
БП3а	1	[24	ℓ=3600	1	86,4	110,0
	2	L100×63×7	ℓ=1570	1	13,6	
	3	-14×180	ℓ=250	2	5,0	

1. Все отверстия в швеллерах ф18 мм под болты М16 нормальной точности
2. Швеллеры по ГОСТ 8240-89.
3. Уголки неравнополочные по ГОСТ 8510-89
4. Листовой прокат по ГОСТ 103-76

1.050.9-4.93.3-27

Зав.отд.	Кодыш		
Н.контр.	Мельников		
ГИП	Мельников		
Инженер	Нугова		

Площадочная балка БП1а, БП2а, БП3а

Стадия	Масса	Масштаб
Р	см. табл.	
Лист	Листов 1	

ЦНИИПРОМЗДАНИЙ

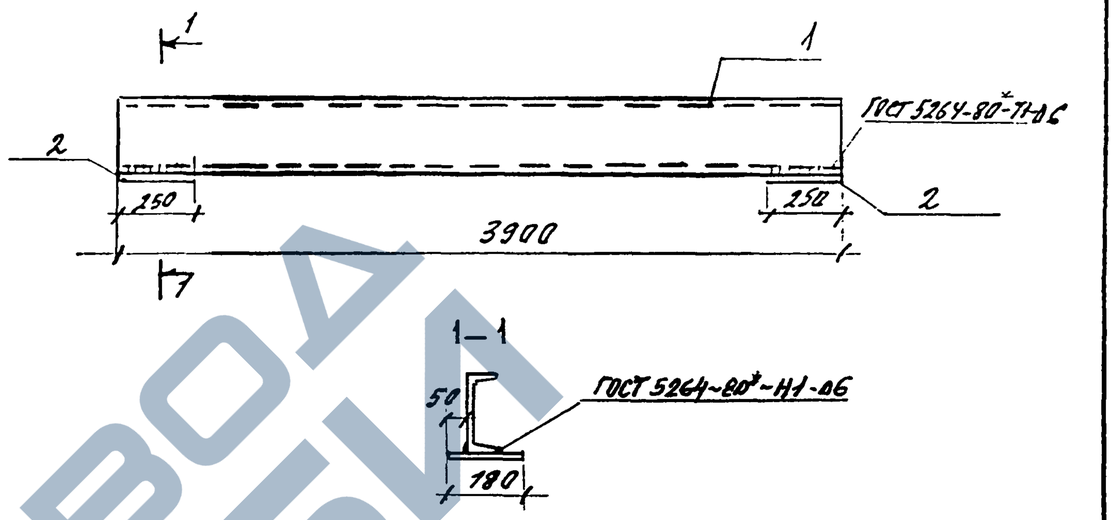

Марка изделия	Поз.	Наименование		Кол.	Масса ед. кг	Масса изделия кг
БП4	1	[22	ℓ=3900	1	71,5	81,5
	2	-14×180	ℓ=250	2	5,0	
БП5	1	[24	ℓ=3900	1	93,5	103,5
	2	-14×180	ℓ=250	2	5,0	
БП6	1	[27	ℓ=3900	1	108,0	118,0
	2	-14×180	ℓ=250	2	5,0	

1. Швеллеры по ГОСТ 8240-89
2. Листовой прокат по ГОСТ 103-76

Инв.№ подл. | Подпись и дата | Взам.инв.№

1.050.9-4.93.3-28

Зав.отд.	Кодыш		
Н.контр.	Мельников		
ГИП	Мельников		
Инженер	Нугова		

Площадочная балка БП4, БП5, БП6

Стадия	Масса	Масштаб
Р	см. табл.	
Лист	Листов 1	

ЦНИИПРОМЗДАНИЙ

https://zavodjbi.com/

БЛ4, БЛ5, БЛ6

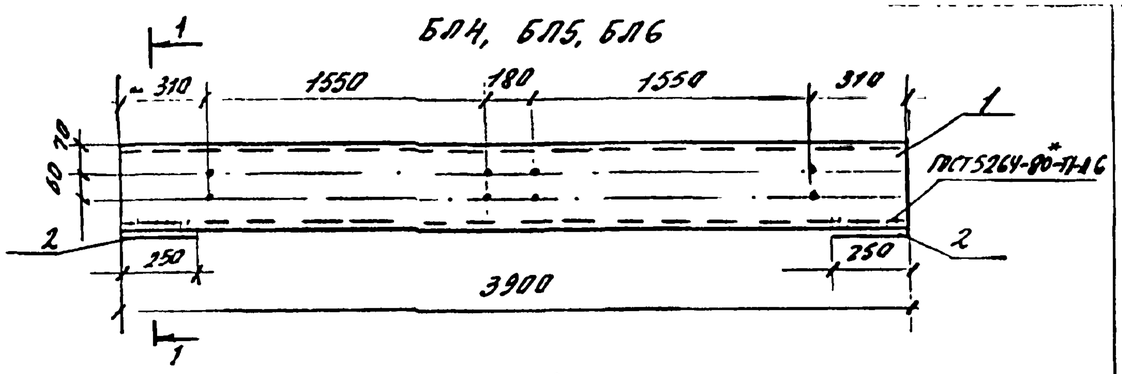

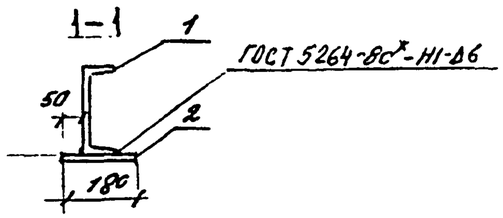

Марка изделия	Поз.	Наименование	Кол.	Масса ед. кг	Масса изделия кг
БЛ4	1	[22 ℓ=3900	1	71,5	81,5
	2	-14х180 ℓ=250	2	5,0	
БЛ5	1	[24 ℓ=3900	1	93,5	103,5
	2	-14х180 ℓ=250	2	5,0	
БЛ6	1	[27 ℓ=3900	1	108,0	118,0
	2	-14х180 ℓ=250	2	5,0	

1. Все отверстия в швеллерах ф18 мм под болты М16 нормальной точности.
2. Швеллеры по ГОСТ 8240-89.
3. Листовой прокат по ГОСТ 103-76

			1.050.3-4.93.3-29		
Зав.отд.	Корнеев		Площадочная блока БЛ4, БЛ5, БЛ6	Стадия	Масса	Масштаб
Н.контр.	Мельников			Р	см. табл.	
ГИП	Мельников			Лист	Листов 1	
Инженер	Котова		ЦНИИПромзданий			

БЛ4а, БЛ5а, БЛ6а

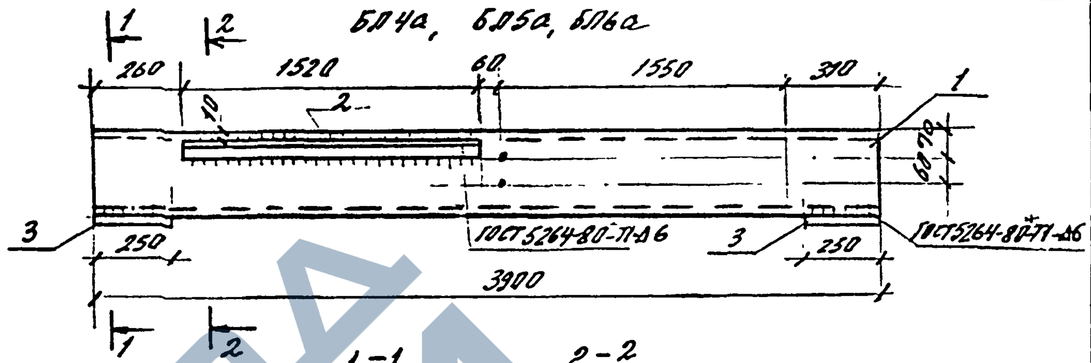

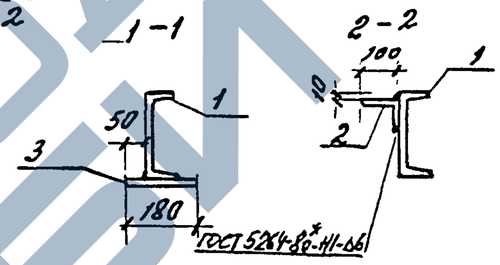

Марка изделия	Поз.	Наименование	Кол.	Масса ед. кг	Масса изделия кг
БЛ4а	1	[22 ℓ=3900	1	71,5	196,3
	2	L 100х63х7 ℓ=1520	1	14,8	
	3	-14х180 ℓ=250	2	5,0	
БЛ5а	1	[24 ℓ=3900	1	93,5	118,3
	2	L 100х63х7 ℓ=1520	1	14,8	
	3	-14х180 ℓ=250	2	5,0	
БЛ6а	1	[27 ℓ=3900	1	108,0	132,8
	2	L 100х63х7 ℓ=1520	1	14,8	
	3	-14х180 ℓ=250	2	5,0	

1. Все отверстия в швеллерах ф18мм под болты М16 нормальной точности
2. Швеллеры по ГОСТ 8240-89.
3. Уголки неравнополочные по ГОСТ 8510-89
4. Листовой прокат по ГОСТ 103-76

			1.050.9-4.93.3-30		
Зав.отд.	Корнеев		Площадочная блока БЛ4а, БЛ5а, БЛ6а	Стадия	Масса	Масштаб
Н.контр.	Мельников			Р	см. табл.	
ГИП	Мельников			Лист	Листов 1	
Инженер	Котова		ЦНИИПромзданий			

Инв.№ подл. | Подпись и дата | Взам.инв.№

https://zavodjbi.com/

БП7, БП8

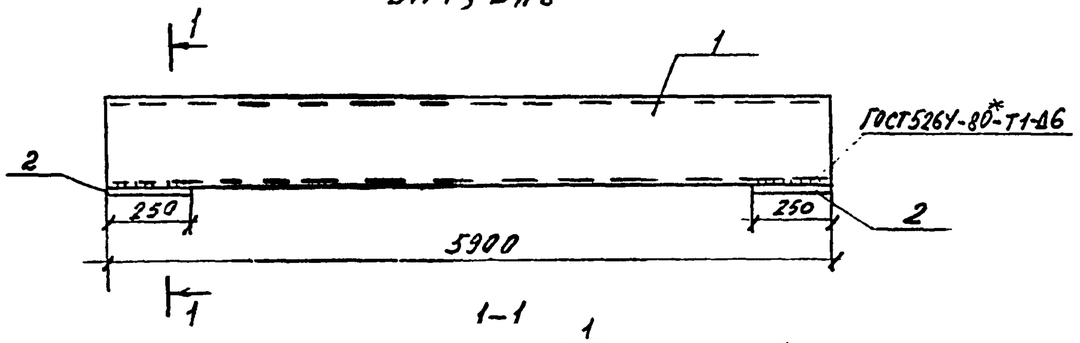

Марка изделия	Поз.	Наименование	Кол.	Масса ед. кг	Масса изделия кг
БП7	1	[24 l=5900	1	141,6	151,6
	2	-14×180 l=250	2	5,0	
БП8	1	[27 l=5900	1	163,4	173,4
	2	-14×180 l=250	2	5,0	

1. Швеллеры по ГОСТ 8240-89
2. Листовой прокат по ГОСТ 103-76.

		1.050.9-4.93.3-31		
Зав. отд.	Козлов	Площадочная балка БП7, БП8	Стадия	Масса	Масштаб
Н. контр.	Мельников		Р	см. табл.	
ГИП	Мельников		Лист	Листов 1	
Инж.	Котова		ЦНИИПРОМЗДАНИЙ		

БЛ7, БЛ8

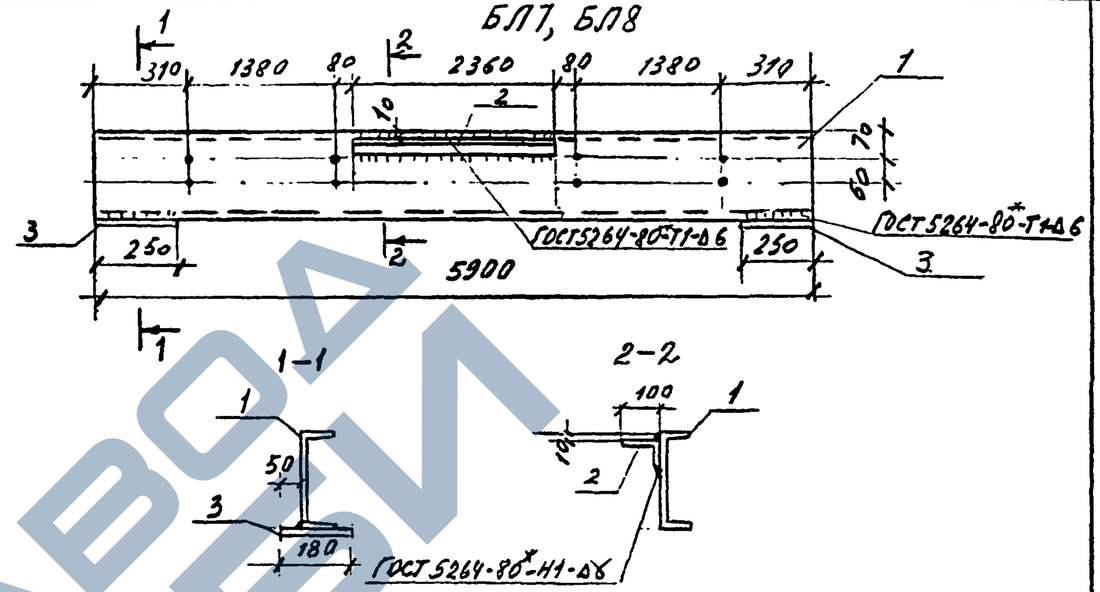

Марка изделия	Поз.	Наименование	Кол.	Масса ед. кг	Масса изделия кг
БЛ7	1	[24 l=5900	1	141,6	172,1
	2	L 100×63×7 l=2630	1	20,5	
	3	-14×180 l=250	2	5,0	
БЛ8	1	[27 l=5900	1	163,4	193,9
	2	L 100×63×7 l=2630	1	20,5	
	3	-14×180 l=250	5	5,0	

1. Все отверстия в швеллерах ф18 мм под болты М16 нормальной точности
2. Швеллеры по ГОСТ 8240-89
3. Уголки неравнополочные по ГОСТ 8510-89
4. Листовой прокат по ГОСТ 103-76

		1.050.9-4.93.3-32		
Зав. отд.	Козлов	Площадочная балка БЛ7, БЛ8	Стадия	Масса	Масштаб
Н. контр.	Мельников		Р	см. табл.	
ГИП	Мельников		Лист	Листов 1	
Инженер	Котова		ЦНИИПРОМЗДАНИЙ		

Инв. № подл. | Подпись и дата | Взам. инв. №

https://zavodjbi.com/

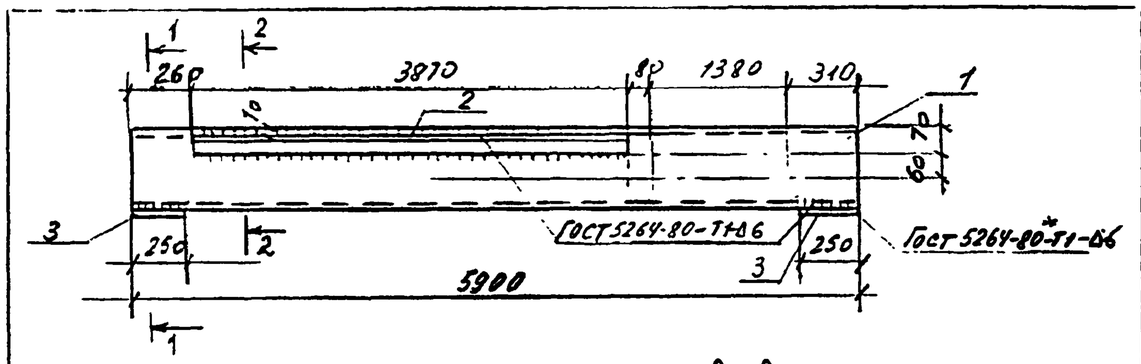

1-1

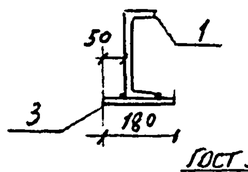

2-2

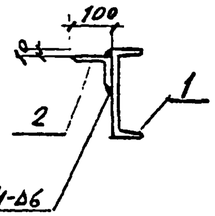

Марка изделия	Поз.	Наименование	Кол.	Масса ед. кг	Масса изделия кг
БП7а	1	[24 ℓ=5900	1	141,6	185,3
	2	L100×63×7 ℓ=3870	1	33,7	
	3	-14×180 ℓ=250	2	5,0	
БП8а	1	[27 ℓ=5900	1	163,4	207,1
	2	L100×63×7 ℓ=3870	1	33,7	
	3	-14×180 ℓ=250	2	5,0	

1. Все отверстия в швеллерах ф18 мм под болты М16 нормальной точности
2. Швеллеры по ГОСТ 8240-89
3. Уголки неравнополочные по ГОСТ 8510-89
4. Листовой прокат по ГОСТ 103-76.

			1.050.9-4.93.3-33		
Зав.отд.	Ковыш		Площадочная балка БП7а, БП8а	Стадия	Масса	Масштаб
Н.контр.	Мельников			Р	см. табл.	
ГИП	Мельников			Лист	Листов 1	
Инженер	Ковыш			ЦНИИПромзданий		

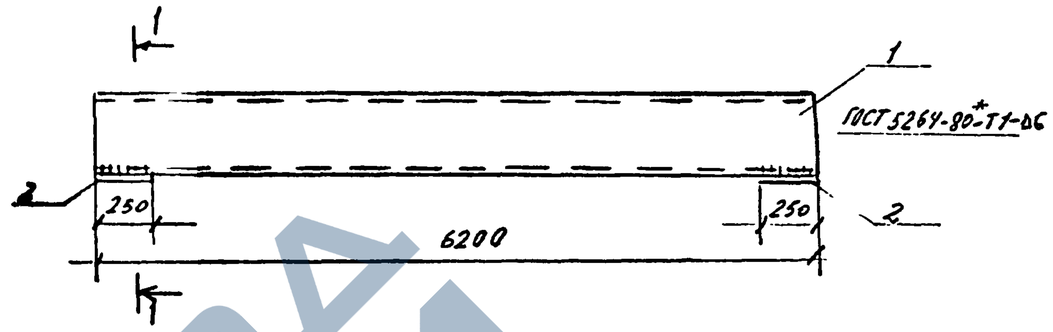

1-1

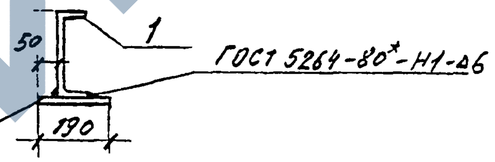

Марка изделия	Поз.	Наименование	Кол.	Масса ед. кг	Масса изделия кг
БП9	1	[27 ℓ=6200	1	171,7	181,7
	2	-14×190 ℓ=250	2	5,0	
БП10	1	[30 ℓ=6200	1	197,2	207,2
	2	-14×190 ℓ=250	2	5,0	

1. Швеллеры по ГОСТ 8240-89
2. Листовой прокат по ГОСТ 103-76

			1.050.9-4.93.3-34		
Зав.отд.	Ковыш		Площадочная балка БП9, БП10	Стадия	Масса	Масштаб
Н.контр.	Мельников			Р	см. табл.	
ГИП	Мельников			Лист	Листов 1	
Инженер	Ковыш			ЦНИИПромзданий		

Взам. инв. № | Подпись и дата | Инв. № подл.

https://zavodjbi.com/

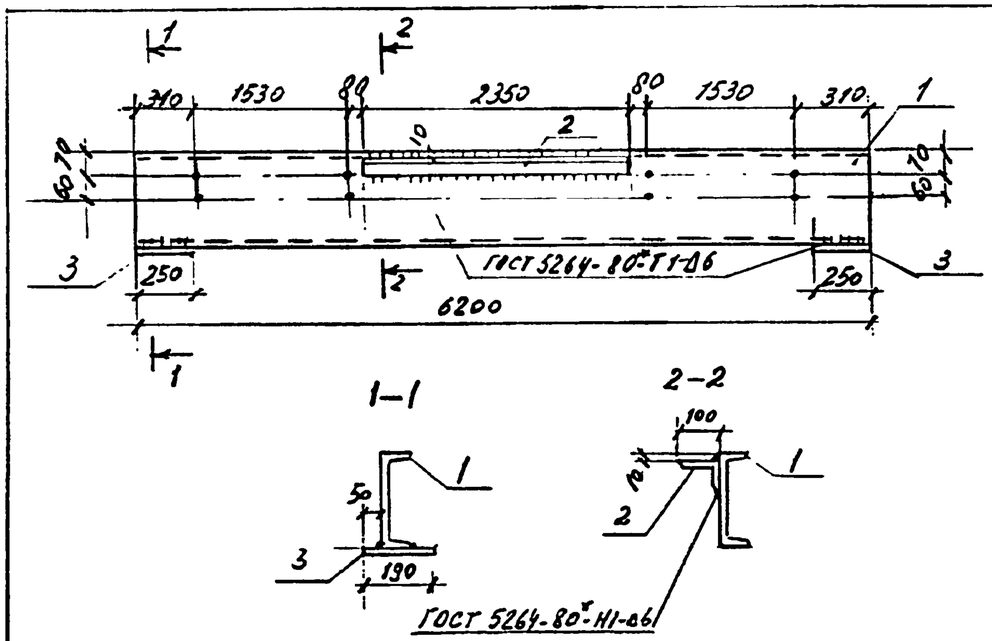

Марка изделия	Поз.	Наименование	Кол.	Масса ед. кг	Масса изделия кг
БЛ9	1	[27 ℓ=6200	1	171,7	202,1
	2	L100×63×7 ℓ=2350	1	20,4	
	3	-14×190 ℓ=250	2	5,0	
БЛ10	1	[30 ℓ=6200	1	197,2	227,6
	2	L100×63×7 ℓ=2350	1	20,4	
	3	-14×190 ℓ=250	2	5,0	

1. Все отверстия в швеллерах ф18мм под болты М16 нормальной точности.
2. Швеллеры по ГОСТ 8240-89.
3. Уголки неравнополочные по ГОСТ 8510-89
4. Листовой прокат по ГОСТ 103-76

1.050.9-4.93.3-35

Площадочная балка БЛ9, БЛ10

Стадия	Масса	Масштаб
Р	см табл.	

Лист | Листов 1

ЦНИИПРОМЗДАНИЙ

Зав. отд.	Кодыш	
Н. контр.	Мельников	
ГИП	Мельников	
Инженер	Котова	

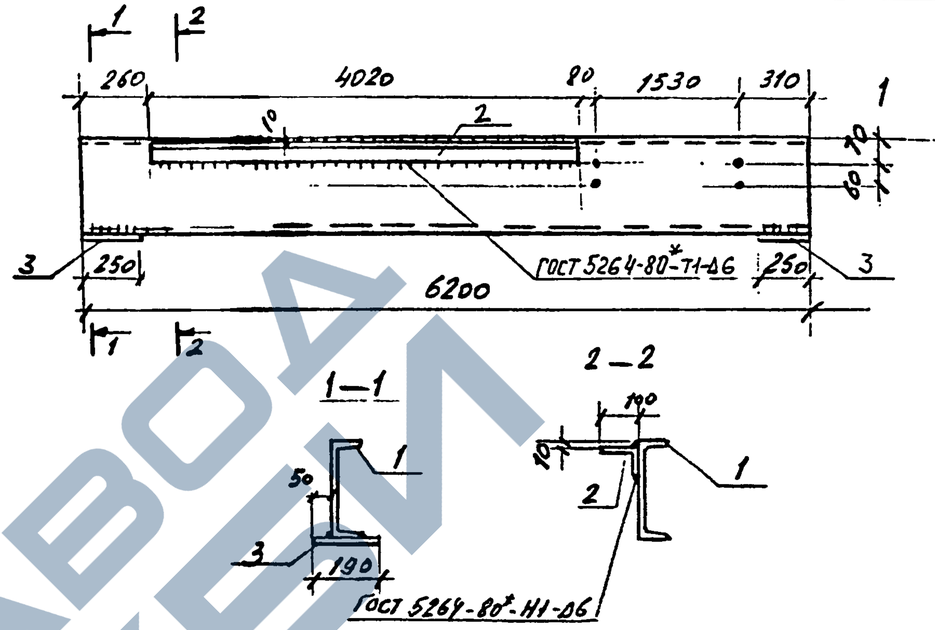

Марка изделия	Поз.	Наименование	Кол.	Масса ед. кг	Масса изделия кг
БЛ9а	1	[27 ℓ=6200	1	171,7	216,7
	2	L100×63×7 ℓ=4020	1	35,0	
	3	-14×190 ℓ=250	2	5,0	
БЛ10а	1	[30 ℓ=6200	1	197,2	242,2
	2	L100×63×7 ℓ=4020	1	35,0	
	3	-14×190 ℓ=250	2	5,0	

1. Все отверстия в швеллерах ф18мм под болты М16 нормальной точности.
2. Швеллеры по ГОСТ 8240-89.
3. Уголки неравнополочные по ГОСТ 8510-89
4. Листовой прокат по ГОСТ 103-76

1.050.9-4.93.3-36

Площадочная балка БЛ9а, БЛ10а

Стадия	Масса	Масштаб
Р	см. табл.	

Лист | Листов 1

ЦНИИПРОМЗДАНИЙ

Зав. отд.	Кодыш	
Н. контр.	Мельников	
ГИП	Мельников	
Инженер	Котова	

Инв. № подл. | Подпись и дата | Взам. инв. №

ЗАВОД ЖЕМ

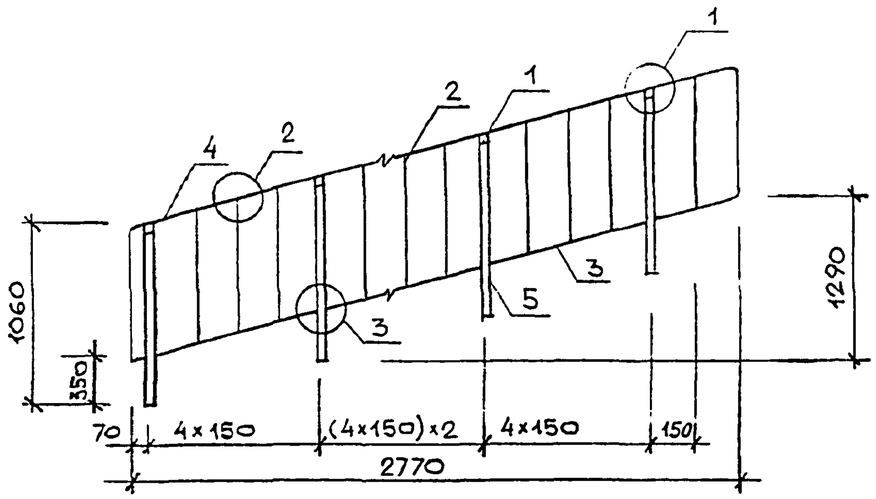

Поз.	Обозначение	Наименование	Кол.	Прим.
		Документация		
	1.050.9-4.93.3 - ТО	Техническое описание		
	- 141	Узлы 1, 2, 3		
	- РС	Ведомость расхода стали		
		Сборочные единицы		
1	1.050.9-4.93.3-114.	Стойка СО1	5	
2	-117	Связь СВ1	13	
3	-118	Связь СВ3	4	
4	-124	Каркас КО2	1	
5	Б.ч.	Полоса Б20×30; ℓ=1005мм; 4,73кг	5	

Полоса по ГОСТ 103-76*

	1.050.9-4.93.3-37		
Зав. отд.	Кодыш	Ограждение ОМ14-1	Стадия: Р; Масса: 36,6; Масштаб:
Н. контр.	Мельников		Лист; Листов 1
ГИП	Мельников		ЦНИИПРОМЗДАНИЙ
Инж.	Малышева		

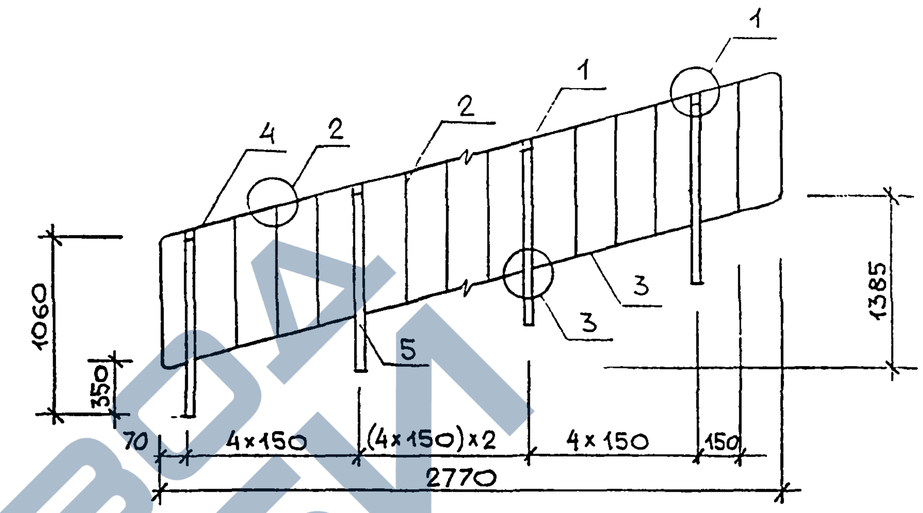

Поз.	Обозначение	Наименование	Кол.	Прим.
		Документация		
	1.050.9-4.93.3 - ТО	Техническое описание		
	- 141	Узлы 1, 2, 3		
	- РС	Ведомость расхода стали		
		Сборочные единицы		
1	1.050.9-4.93.3-114	Стойка СО1	5	
2	117	Связь СВ1	13	
3	-118	Связь СВ4	4	
4	-12[illegible]	Каркас КО1	1	
5	Б.ч.	Полоса Б20×30; ℓ=1005мм; 4,73кг	5	

Полоса по ГОСТ 103-76*

Взам. инв. №

Подпись и дата

Инв. № подл.

	1.050.9-4.93.3-38		
Зав. отд.	Кодыш	Ограждение ОМ15-1	Стадия: Р; Масса: 36,7; Масштаб:
Н. контр.	Мельников		Лист; Листов 1
ГИП	Мельников		ЦНИИПРОМЗДАНИЙ
Инж.	Малышева		

https://zavodjbi.com/

https://zavodjbi.com/

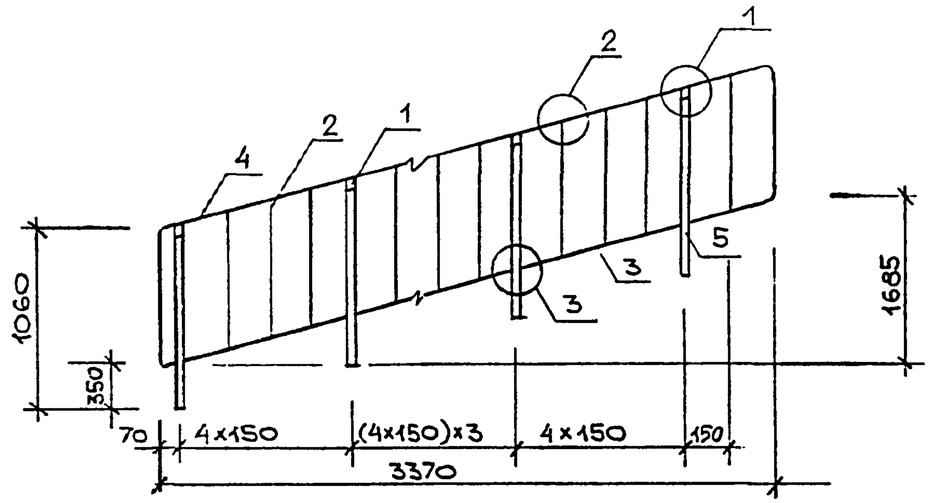

Поз.	Обозначение	Наименование	Кол.	Прим.
		Документация		
	1.050.9-4.93.3 - ТО	Техническое описание		
	- 141	Узлы 1,2,3.		
	- РС	Ведомость расхода стали		
		Сборочные единицы		
1	1.050.9-4.93.3-114	Стойка СО1	6	
2	-117	Связь СВ1	16	
3	-118	Связь СВ4	5	
4	-123	Каркас КО3	1	
5	Б.ч	Полоса Б20×30; l=1005мм; 4,73кг	6	

Полоса по ГОСТ 103-76*

		1.050.9-4.93.3-39	
Ограждение ОМ 18-1		Стадия: Р	Масса: 43,9	Масштаб:
Гл.спец.отд.	Кодыш		Лист	Листов 1
Н.контр.	Мельников		ЦНИИПРОМЗДАНИЙ	
ГИП	Мельников			
Инж.	Малышева			

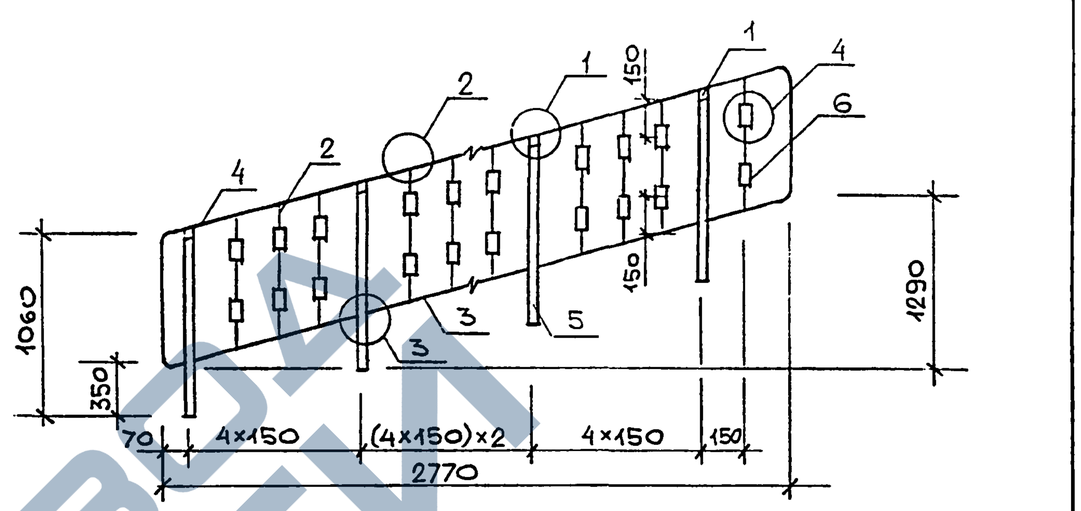

Поз.	Обозначение	Наименование	Кол.	Прим.
		Документация		
	1.050.9-4.93.3 - ТО	Техническое описание		
	- 141	Узлы 1,2,3,4		
	- РС	Ведомость расхода стали		
		Сборочные единицы		
1	1.050.9-4.93.3-114	Стойка СО1	5	
2	-117	Связь СВ1	13	
3	-118	Связь СВ3	4	
4	-124	Каркас КО2	1	
5	Б.ч.	Полоса Б20×30; l=1005, 4,73кг	5	
6	Б.ч.	Труба 18×4,5; l=35, 0,05кг	26	

1. Полоса по ГОСТ 103-76*
2. Труба по ГОСТ 10704-76*

Взам. инв. N | Подпись и дата | Инв. N подл.

		1.050.9-4.93.3-40	
Ограждение ОМ14-2		Стадия: Р	Масса: 37,9	Масштаб:
Гл.спец.отд.	Кодыш		Лист	Листов 1
Н.контр.	Мельников		ЦНИИПРОМЗДАНИЙ	
ГИП	Мельников			
Инж.	Малышева			

https://zavodjbi.com/

https://zavodjbi.com/

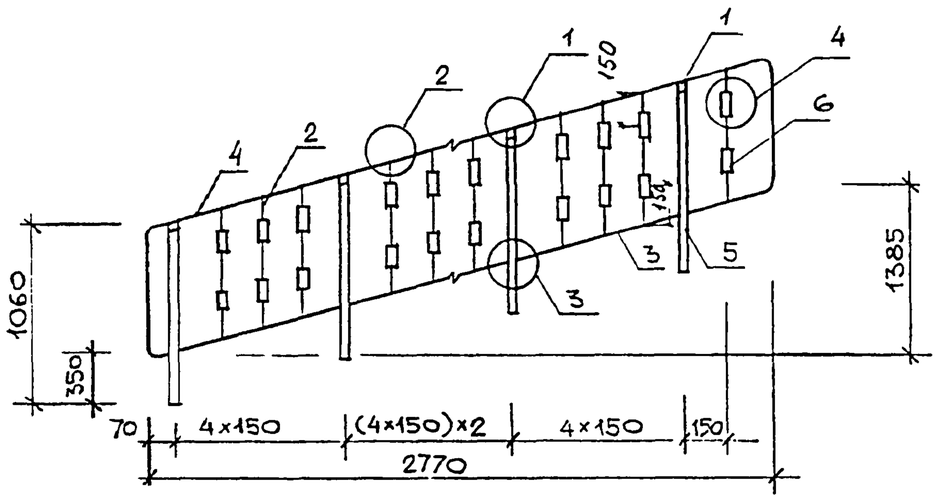

ПОЗ.	ОБОЗНАЧЕНИЕ	НАИМЕНОВАНИЕ	КОЛ.	ПРИМ.
		Документация		
	1.050.9-4.93.3 - ТО	Техническое описание		
	- 141	Узлы 1,2,3,4		
	- РС	Ведомость расхода стали		
		Сборочные единицы		
1	1.050.9-4.93.3-114	Стойка СО1	5	
2	-117	Связь СВ1	13	
3	-118	Связь СВ4	4	
4	-123	Каркас КО1	1	
5	Б.Ч.	Полоса Б20×30, ℓ=1005, 4,73кг	5	
6	Б.Ч.	Труба 18×4,5, ℓ=35, 0,05кг	26	

1. Полоса по ГОСТ 103-76*
2. Труба по ГОСТ 10704-76*

	1.050.9-4.93.3-41		
Зав.отд.	Кодыш	Ограждение ОМ15-2	Стадия: Р; Масса: 38,0; Масштаб:
Н.контр	Мельников		Лист; Листов 1
ГИП	Мельников		ЦНИИПРОМЗДАНИЙ
Инж.	Малышева		

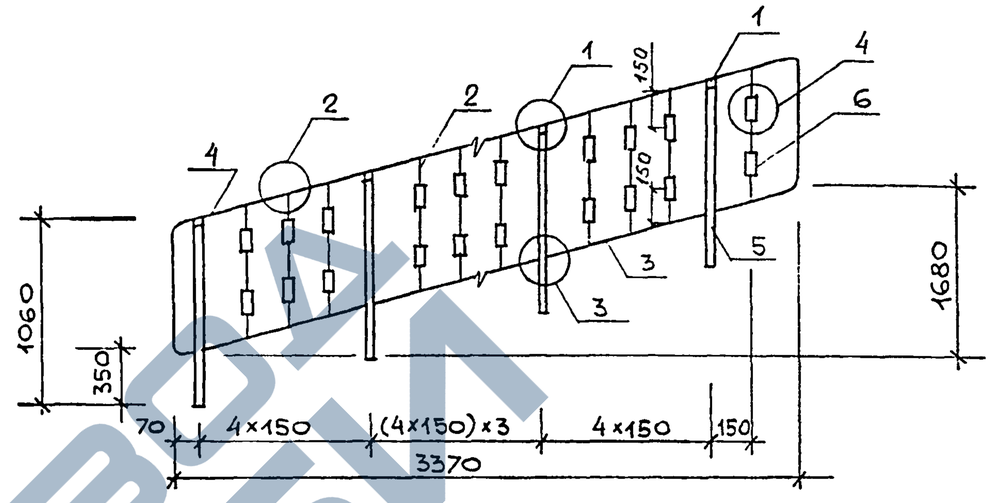

ПОЗ.	ОБОЗНАЧЕНИЕ	НАИМЕНОВАНИЕ	КОЛ.	ПРИМ.
		Документация		
	1.050.9-4.93.3 - ТО	Техническое описание		
	- 141	Узлы 1,2,3,4		
	- РС	Ведомость расхода стали		
		Сборочные единицы		
1	1.050.9-4.93.3-114	Стойка СО1	6	
2	-117	Связь СВ1	16	
3	-118	Связь СВ4	5	
4	-123	Каркас КО3	1	
5	Б.Ч.	Полоса Б20×30, ℓ=1005, 4,73кг	6	
6	Б.Ч.	Труба 18×4,5; ℓ=35, 0,05кг	32	

1. Полоса по ГОСТ 103-76*
2. Труба по ГОСТ 10704-91

Взам. инв. № | Подпись и дата | Инв. № подл.

	1.050.9-4.93.3-42		
Зав.отд.	Кодыш	Ограждение ОМ18-2	Стадия: Р; Масса: 45,5; Масштаб:
Н.контр.	Мельников		Лист; Листов 1
ГИП	Мельников		ЦНИИПРОМЗДАНИЙ
Инж.	Малышева		

https://zavodjbi.com/

https://zavodjbi.com/

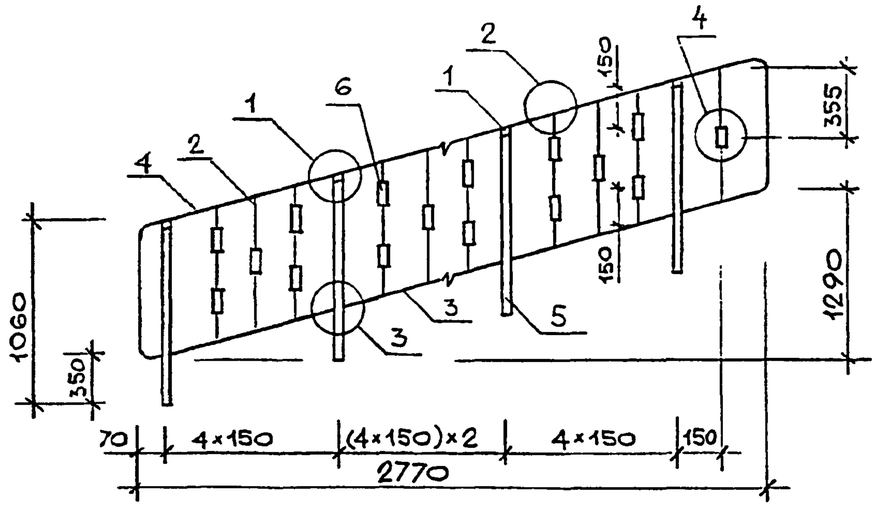

ПОЗ.	ОБОЗНАЧЕНИЕ	НАИМЕНОВАНИЕ	КОЛ.	ПРИМ.
		Документация		
	1.050.9-4.93.3 - ТО	Техническое описание		
	- 141	Узлы 1,2,3,4		
	- РС	Ведомость расхода стали		
		Сборочные единицы		
1	1.050.9-4.93.3-114	Стойка СО1	5	
2	-117	Связь СВ1	13	
3	-118	Связь СВ3	4	
4	-124	Каркас КО2	1	
5	Б.Ч.	Полоса Б20×30; ℓ=1005; 4.73кг	5	
6	Б.Ч.	Труба 18×4.5, ℓ=35; 0.05кг	21	

1. Полоса по ГОСТ 103-76*
2. Труба по ГОСТ 10704-91

		1.050.9-4.93.3-43	
		Ограждение ОМ14-3	Стадия: Р; Масса: 37.7; Масштаб:
Зав.отд.	Кодыш		Лист; Листов 1
Н.контр.	Мельников		ЦНИИПРОМЗДАНИЙ
ГИП	Мельников		
Инж.	Малышева		

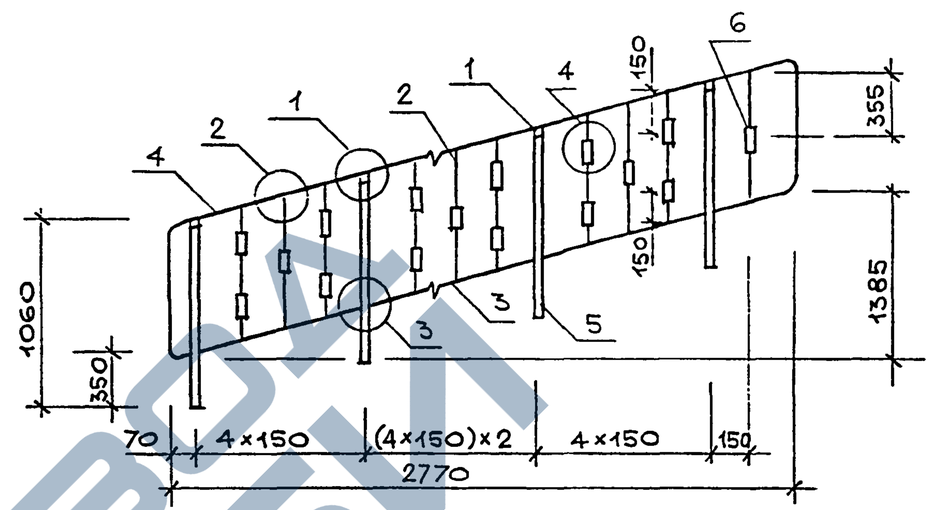

ПОЗ.	ОБОЗНАЧЕНИЕ	НАИМЕНОВАНИЕ	КОЛ.	ПРИМ.
		Документация		
	1.050.9-4.93.3 - ТО	Техническое описание		
	- 141	Узлы 1,2,3,4		
	- РС	Ведомость расхода стали		
		Сборочные единицы		
1	1.050.9-4.93.3-114	Стойка СО1	5	
2	-117	Связь СВ1	13	
3	-118	Связь СВ4	4	
4	-123	Каркас КО1	1	
5	Б.Ч.	Полоса Б20×30; ℓ=1005; 4.73кг	5	
6	Б.Ч	Труба 18×4.5; ℓ=35, 0.05кг	21	

1. Полоса по ГОСТ 103-76*
2. Труба по ГОСТ 10704-91

Взам. инв. № | Подпись и дата | Инв. № подл.

		1.050.9-4.93.3-44	
		Ограждение ОМ15-3	Стадия: Р; Масса: 37.8; Масштаб:
Зав.отд.	Кодыш		Лист; Листов 1
Н.контр.	Мельников		ЦНИИПРОМЗДАНИЙ
ГИП	Мельников		
Инж.	Малышева		

https://zavodjbi.com/

https://zavodjbi.com/

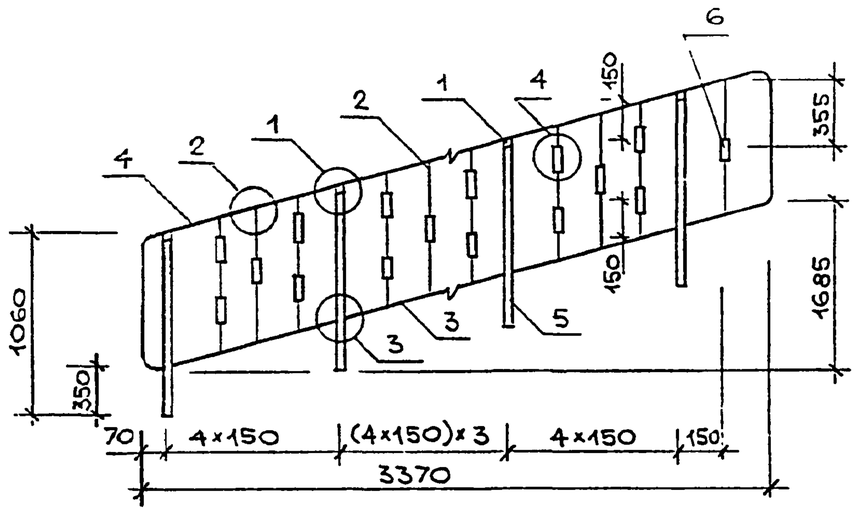

поз.	обозначение	наименование	кол.	прим
		Документация		
	1.050.9-4.93.3 - ТО	Техническое описание		
	- 141	Узлы 1, 2, 3, 4		
	- РС	Ведомость расхода стали		
		Сборочные единицы		
	1.050.9-4.93.3-114	Стойка СО1	6	
	-117	Связь СВ 1	16	
	-118	Связь СВ 4	5	
	-123	Каркас КО3	1	
	Б.ч.	Полоса Б20×30; ℓ=1005; 4.73кг	6	
	Б.ч.	Труба 18×4.5; ℓ=35; 0.05кг	26	

1. Полоса по ГОСТ 103-76*
2. Труба по ГОСТ 10704-91

		1.050.9-4.93.3-45	
Зав. отд.	Кодыш	Ограждение ОМ16-3	Стадия: Р; Масса: 43.3; Масштаб:
Н. контр.	Мельников		Лист; Листов 1
ГИП	Мельников		ЦНИИПРОМЗДАНИЙ
Инж.	Малышева		

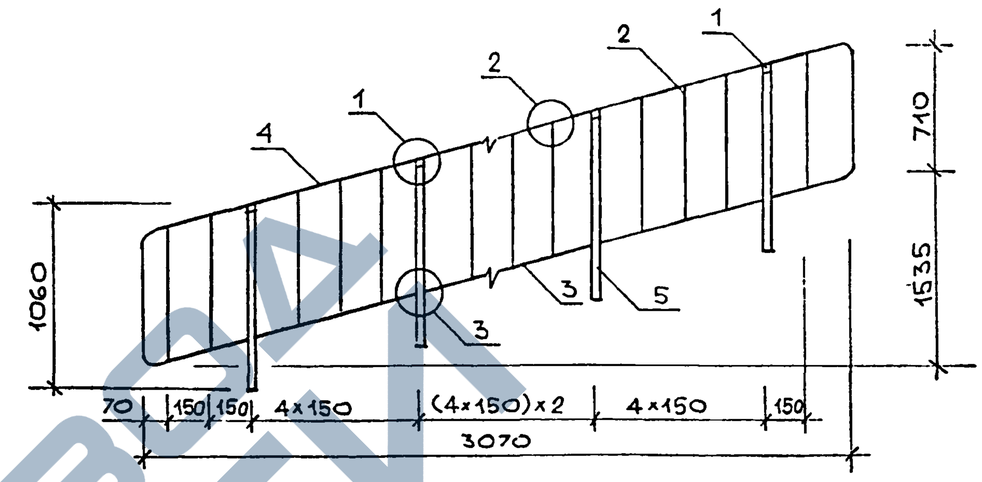

поз.	обозначение	наименование	кол.	прим.
		Документация		
	1.050.9-4.93.3 - ТО	Техническое описание		
	-141	Узлы 1, 2, 3		
	- РС	Ведомость расхода стали		
		Сборочные единицы		
	1.050.9-4.93.3-114	Стойка СО 1	5	
	-117	Связь СВ 1	15	
	118	Связь СВ4	4	
	-123	Каркас КО4	1	
	Б.ч.	Полоса Б20×30; ℓ=1005; 4.73кг	5	

Полоса по ГОСТ 103-76*

Взам. инв. № | Подпись и дата | Инв. № подл.

		1.050.9-4.93.3-46	
Зав. отд.	Кодыш	Ограждение ОМ17-1	Стадия: Р; Масса: 38.2; Масштаб:
Н. контр.	Мельников		Лист; Листов 1
ГИП	Мельников		ЦНИИПРОМЗДАНИЙ
Инж.	Малышева		

https://zavodjbi.com/

https://zavodjbi.com/

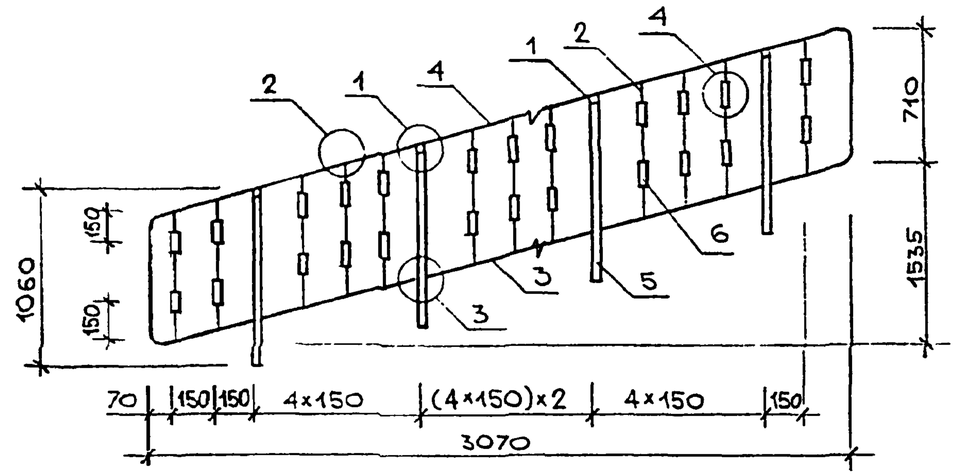

ПОЗ.	ОБОЗНАЧЕНИЕ	НАИМЕНОВАНИЕ	КОЛ.	ПРИМ.
		Документация		
	1.050.9-4.93.3 – ТО	Техническое описание		
	– 141	Узлы 1,2,3,4		
	– РС	Ведомость расхода стали		
		Сборочные единицы		
1	1.050.9-4.93.3-114	Стойка СО1	5	
2	-117	Связь СВ1	15	
3	-118	Связь СВ4	4	
4	-125	Каркас КО4	1	
5	Б.ч.	Полоса Б20×30; ℓ=1005; 4.73кг	5	
6	Б.ч.	Труба 18×4.5; ℓ=35; 0.05 кг	30	

1. Полоса по ГОСТ 103-76*
2. Труба по ГОСТ 10704-91

		1.050.9-4.93.3-47	
Зав.отд.	Кодыш	Ограждение ОМ17-2	Стадия: Р; Масса: 39.7; Масштаб:
Н.контр	Мельников		
ГИП	Мельников		Лист; Листов 1
Инж.	Малышева		ЦНИИПРОМЗДАНИЙ

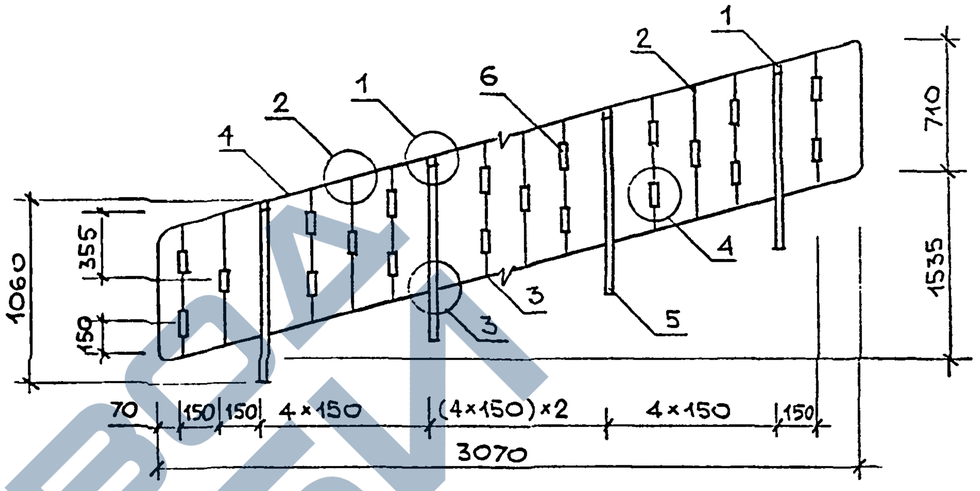

ПОЗ.	ОБОЗНАЧЕНИЕ	НАИМЕНОВАНИЕ	КОЛ.	ПРИМ.
		Документация		
	1.050.9-4.93.3 – ТО	Техническое описание		
	– 141	Узлы 1,2,3,4		
	– РС	Ведомость расхода стали		
		Сборочные единицы		
1	1.050.9-4.93.3-114	Стойка СО1	5	
2	-117	Связь СВ1	15	
3	-118	Связь СВ4	4	
4	-125	Каркас КО4	1	
5	Б.ч.	Полоса Б20×30; ℓ=1005; 4.73кг	5	
6	Б.ч.	Труба 18×4.5; ℓ=35; 0.05 кг	25	

1. Полоса по ГОСТ 103-76*
2. Труба по ГОСТ 10704-91

Взам. инв. №

Подпись и дата

Инв. № подл.

		1.050.9-4.93.3-46	
Зав.отд.	Кодыш	Ограждение ОМ17-3	Стадия: Р; Масса: 37.4; Масштаб:
Н.контр	Мельников		
ГИП	Мельников		Лист; Листов 1
Инж.	Малышева		ЦНИИПРОМЗДАНИЙ

https://zavodjbi.com/

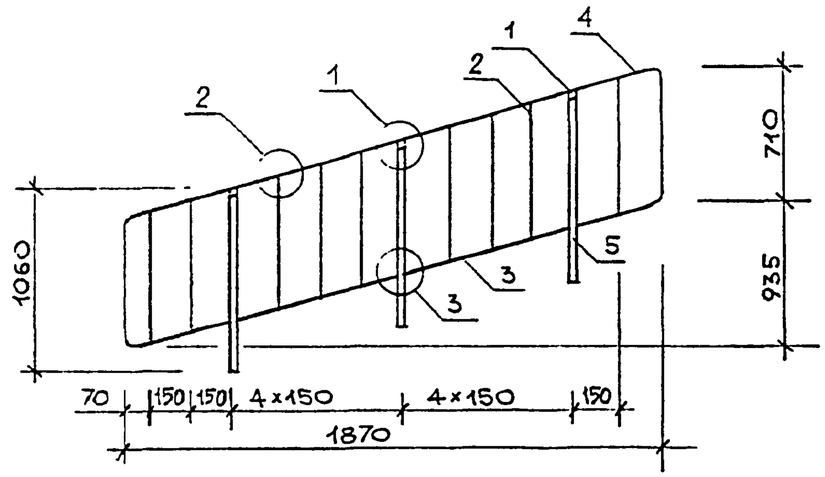

Поз.	Обозначение	Наименование	Кол.	Прим.
		Документация		
	1.050.9-4.93.3 - ТО	Техническое описание		
	- 141	Узлы 1,2,3		
	- РС	Ведомость расхода стали		
		Сборочные единицы		
1	1.050.9-4.93.3-114	Стойка СО1	3	
2	-117	Связь СВ1	9	
3	-118	Связь СВ4	2	
4	-125	Каркас КО6	1	
5	Б.Ч.	Полоса Б20×30; ℓ=1005; 4.73кг	3	

Полоса по ГОСТ 103-76*

		1.050.9-4.93.3-49	
Зав.отд.	Кодыш	Ограждение ОМ 11-1	Стадия: Р; Масса: 23.7; Масштаб:
Н.контр	Мельников		Лист; Листов 1
ГИП	Мельников		ЦНИИПРОМЗДАНИЙ
	Малышева		

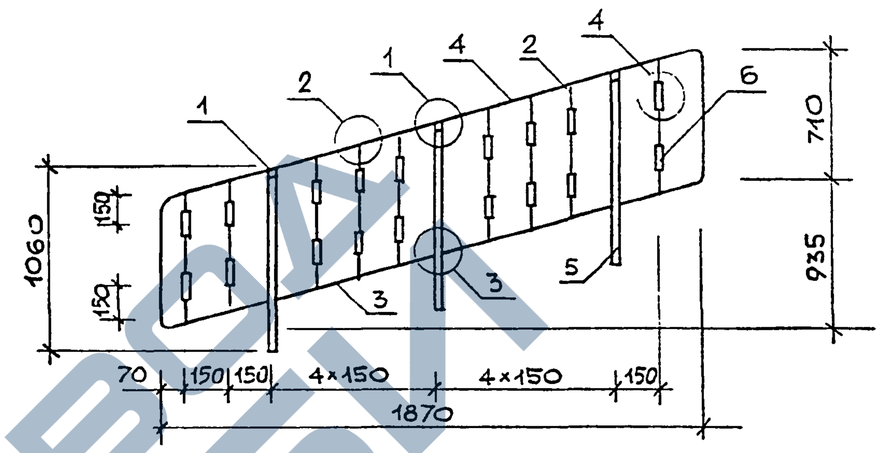

Поз.	Обозначение	Наименование	Кол.	Прим.
		Документация		
	1.050.9-4.93.3 - ТО	Техническое описание		
	- 141	Узлы 1,2,3,4		
	- РС	Ведомость расхода стали		
		Сборочные единицы		
1	1.050.9-4.93.3-114	Стойка СО1	3	
2	-117	Связь СВ1	9	
3	-118	Связь СВ4	2	
4	-125	Каркас КО6	1	
5	Б.Ч.	Полоса Б20×30; ℓ=1005; 4.73кг	3	
6	Б.Ч	Труба 18×4.5; ℓ=35; 0.05кг	18	

1. Полоса по ГОСТ 103-76*
2. Труба по ГОСТ 10704-91

Взам. инв.№ | Подпись и дата | Инв.№ подл.

		1.050.9-4.93.3-50	
Зав.отд.	Кодыш	Ограждение ОМ 11-2	Стадия: Р; Масса: 24.6; Масштаб:
Н.контр.	Мельников		Лист; Листов 1
ГИП	Мельников		ЦНИИПРОМЗДАНИЙ
	Малышева		

https://zavodjbi.com/

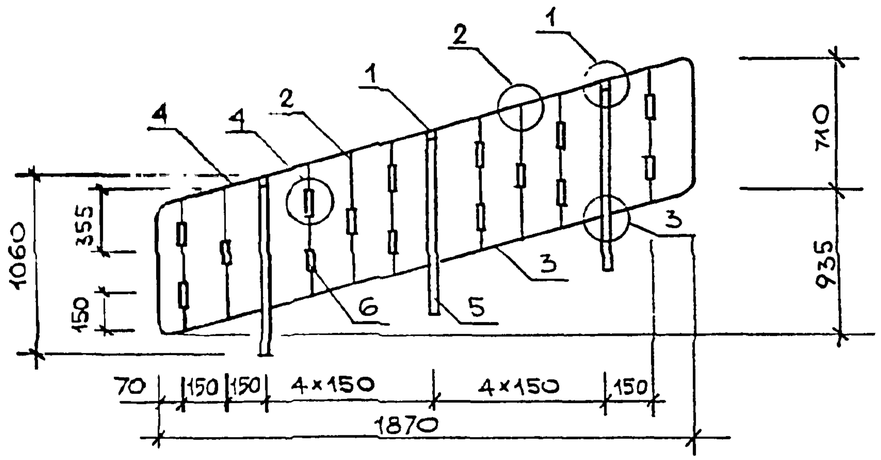

ПОЗ.	ОБОЗНАЧЕНИЕ	НАИМЕНОВАНИЕ	КОЛ.	ПРИМ.
		Документация		
	1.050.9-4.93.3 – ТО	Техническое описание		
	– 141	Узлы 1,2,3,4		
	– РС	Ведомость расхода стали		
		Сборочные единицы		
1	1.050.9-4.93 3-114	Стойка СО1	3	
2	-117	Связь СВ1	9	
3	-119	Связь СВ4	2	
4	-125	Каркас КО6	1	
5	Б.Ч.	Полоса Б20×30; ℓ=1005; 4,73кг	3	
6	Б.Ч.	Труба 18×4,5; ℓ=35; 0,05кг	15	

1. Полоса по ГОСТ 103-76*
2. Труба по ГОСТ 10704-91

1.050.9-4.93.3-51

Зав.отд.	Кодыш	
Н.контр.	Мельников	
ГИП	Мельников	
Инж.	Малышева	

Ограждение ОМ 11-5

СТАДИЯ	МАССА	МАСШТАБ
Р	84,4	

ЦНИИПРОМЗДАНИИ

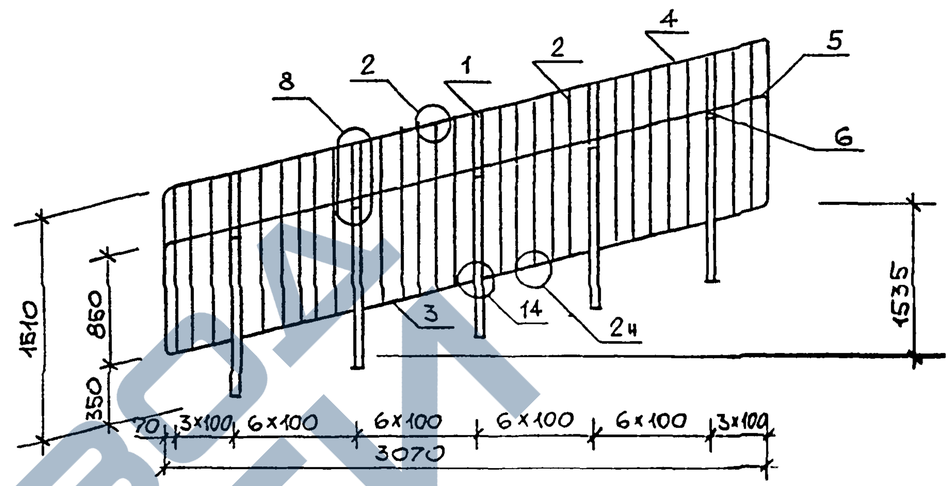

ПОЗ.	ОБОЗНАЧЕНИЕ	НАИМЕНОВАНИЕ	КОЛ.	ПРИМ.
		Документация		
	1.050.9-4.93.3 – ТО	Техническое описание		
	– 141	Узлы 2; 8; 14, 2н		
	– РС	Ведомость расхода стали		
		Сборочные единицы		
1	1.050.9-4.93.3-114	Стойка СО2	5	
2	-117	Связь СВ2	25	
3	-118	Связь СВ4	4	
4	-126	Каркас КО5	1	
5	-127	Каркас КО8	1	
6	-133	Кронштейн КР	5	

Взам. инв. № | Подпись и дата | Инв. № подл.

1.050.9-4.93.3-52

Зав.отд.	Кодыш	
Н.контр.	Мельников	
ГИП	Мельников	
Инж.	Малышева	

Ограждение ОМ17-4

СТАДИЯ	МАССА	МАСШТАБ
Р	53,0	
ЛИСТ	ЛИСТОВ	

ЦНИИПРОМЗДАНИЙ

https://zavodjbi.com/

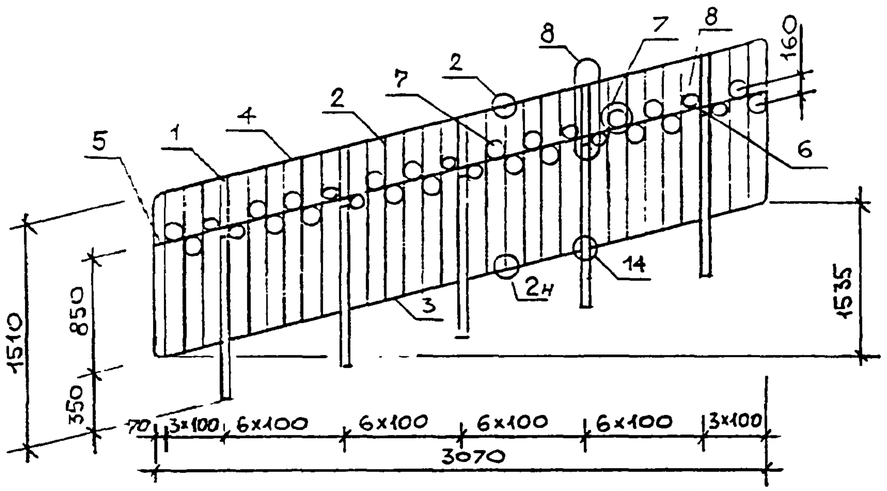

Поз.	Обозначение	Наименование	Кол.	Прим.
		Документация		
	1.050.9-4.93.3 – ТО	Техническое описание		
	– 141	Узлы 2, 7, 14, 2н, 8		
	– РС	Ведомость расхода стали		
		Сборочные единицы		
1	1.050.9-4.93.3-114	Стойка СО2	5	
2	-117.	Связь СВ2	25	
3	-118	Связь СВ4	4	
4	-126	Каркас КО5	1	
5	-127	Каркас КО8	1	
6	-133	Кронштейн КР	5	
7	-134	Вставка ВО2	20	
8	-134	Вставка ВО1	10	

		1.050.9-4.93.3-53	
Гип	Мельников	Ограждение ОМ17-5	Стадия: Р; Масса: 55,9; Масштаб:
Н.контр.	Мельников		Лист; Листов 1
Инж.	Малышева		ЦНИИПРОМЗДАНИЙ

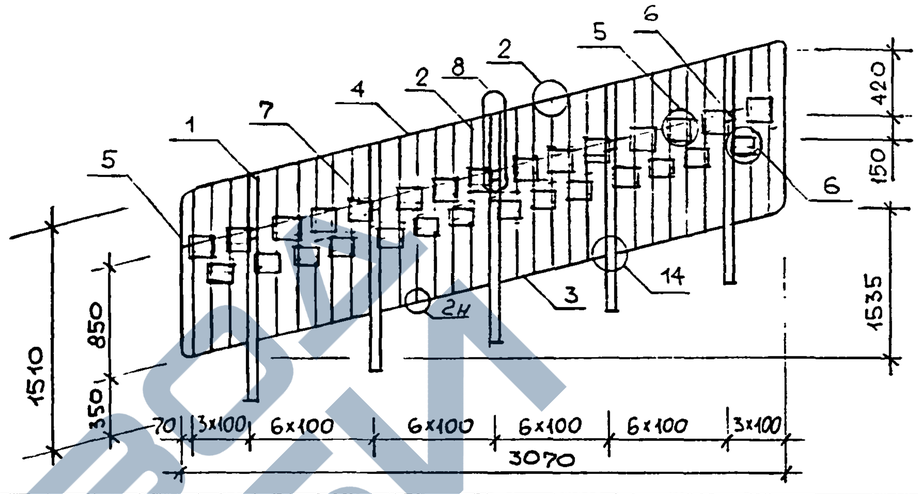

Поз.	Обозначение	Наименование	Кол.	Прим.
		Документация		
	1.050.9-4.93.3 – ТО	Техническое описание		
	– 141	Узлы 2, 5, 6, 14, 2н, 8		
	– РС	Ведомость расхода стали		
		Сборочные единицы		
1	1.050.9-4.93.3-114	Стойка СО2	5	
2	-117	Связь СВ2	25	
3	-118	Связь СВ4	4	
4	-126	Каркас КО5	1	
5	-127	Каркас КО8	1.	
6	-133	Кронштейн КР	5	
7	Б.Ч.	Лист Б-ПН-6; 125×125; 0,74кг	29	

Лист по ГОСТ 19903-74*

		1.050.9-4.93.3-54	
Гип	Мельников	Ограждение ОМ17-6	Стадия: Р; Масса: 74,5; Масштаб:
Н.контр.	Мельников		Лист; Листов 1
Инж.	Малышева		ЦНИИПРОМЗДАНИЙ

Взам. инв. N | Подпись и дата | Инв. N подл.

https://zavodjbi.com/

https://zavodjbi.com/

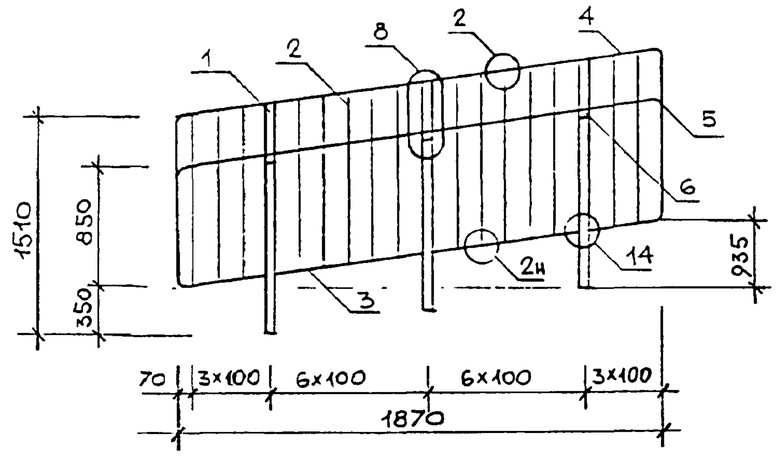

Поз.	Обозначение	Наименование	Кол.	Прим.
		Документация		
	1.050.9-4.93.3 – ТО	Техническое описание		
	– 141	Узлы 2, 8, 14, 2н		
	– РС	Ведомость расхода стали		
		Сборочные единицы		
1	1.050.9-4.93.3-114	Стойка СО2	3	
2	-117	Связь СВ2	15	
3	-118	Связь СВ4	2	
4	-126	Каркас КО7	1	
5	-127	Каркас КО9	1	
6	-133	Кронштейн КР	3	

		1.050.9-4.93.3-55	
Отд.	Кольш	Ограждение ОМ11-4	Стадия: Р; Масса: 31,5; Масштаб:
Нтр.	Мельников		Лист; Листов 1
	Мельников		ЦНИИПРОМЗДАНИЙ
	Малышева		

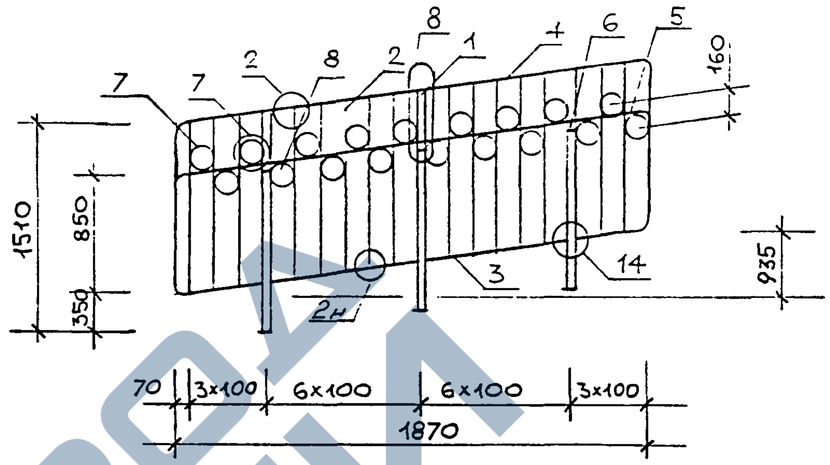

Поз.	Обозначение	Наименование	Кол.	Прим.
		Документация		
	1.050.9-4.93.3 – ТО	Техническое описание		
	– 141	Узлы 2, 7, 14, 2н, 8		
	– РС	Ведомость расхода стали		
		Сборочные единицы		
1	1.050.9-4.93.3-114	Стойка СО2	3	
2	-117	Связь СВ2	15	
3	-118	Связь СВ4	2	
4	-126	Каркас КО7	1	
5	-129	Каркас КО9	1	
6	-133	Кронштейн КР	3	
7	134	Вставка В01	6	
8	-134	Вставка В02	12	

Взам. инв. № | Подпись и дата | Инв. № подл.

		1.050.9-4.93.3-56	
Зав. отд.	Кольш	Ограждение ОМ11-5	Стадия: Р; Масса: 33,3; Масштаб:
Н. контр.	Мельников		Лист; Листов 1
ГИП	Мельников		ЦНИИПРОМЗДАНИЙ
Инж.	Малышева		

https://zavodjbi.com/

https://zavodjbi.com/

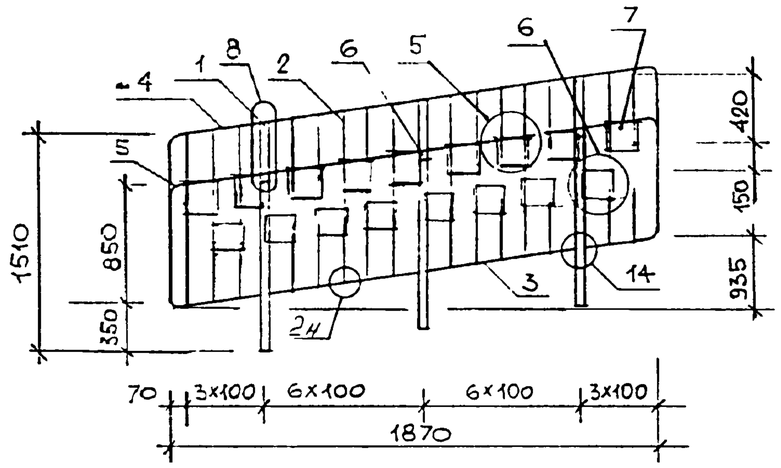

поз.	обозначение	наименование	кол.	прим.
		Документация		
	1.050.9-4.93.3 - ТО	Техническое описание		
	- 141	Узлы 2, 5, 6, 14, 2н, 8		
	- РС	Ведомость расхода стали		
		Сборочные единицы		
1	1.050.9-4.93.3-114	Стойка СО2	3	
2	-117	Связь СВ2	15	
3	-118	Связь СВ4	2	
4	-126	Каркас КО7	1	
5	-127	Каркас КО9	1	
6	-133	Кронштейн КР	3	
7	Б.Ч.	Лист Б-пн-6; 125х125; 0,74 кг	17	

Лист по ГОСТ 19903-74*

Зав. отд.	Кодыш		
Н.контр.	Мельников		
ГИП	Мельников		
Инж.	Малышева		

1.050.9-4.93.3-57

Ограждение ОМ 11-6

стадия	масса	масштаб
Р	44,1	

лист	листов 1

ЦНИИПРОМЗДАНИЙ

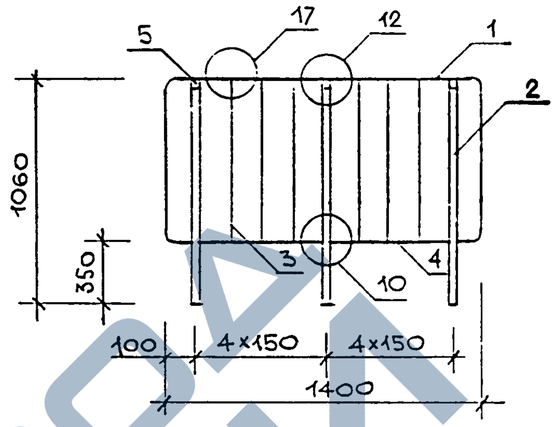

поз.	обозначение	наименование	кол.	прим.
		Документация		
	1.050.9-4.93.3 - ТО	Техническое описание		
	- 141	Узлы 10; 12; 17		
	- РС	Ведомость расхода стали		
		Сборочные единицы		
1	1.050.9-4.93.3-125	Каркас КО10	1	
2	Б.Ч.	Полоса Б20х30; ℓ=1005; 4,73 кг	3	
3	Б.Ч.	Круг В8; ℓ=700	6	
4	Б.Ч.	Полоса Б4х40, ℓ=578	2	
5	Б.Ч.	Полоса Б6х20; ℓ=50	3	

1. Полоса по ГОСТ 103-76*
2. Круг по ГОСТ 2590-88*

Взам. инв. N | Подпись и дата | Инв. N подл.

Зав. отд.	Кодыш		
Н.контр.	Мельников		
ГИП	Мельников		
Инж.	Малышева		

1.050.9-4.93.3-58

Ограждение ОМВ 14-1

стадия	масса	масштаб
Р	21,1	

лист	листов 1

ЦНИИПРОМЗДАНИЙ

https://zavodjbi.com/

https://zavodjbi.com/

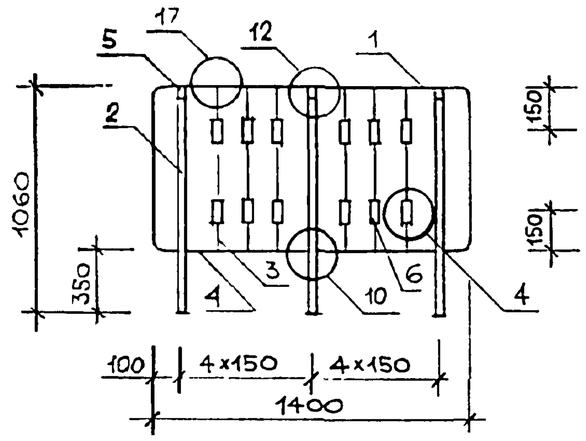

ПОЗ.	ОБОЗНАЧЕНИЕ	НАИМЕНОВАНИЕ	КОЛ.	ПРИМ.
		Документация		
	1.050.9-4.93.3 – ТО	Техническое описание		
	– 141	Узлы 4;10;12;17		
	– РС	Ведомость расхода стали		
		Сборочные единицы		
1	1.050.9-4.93.3-128	Каркас К010	1	
2	Б.Ч.	Полоса Б20х30; ℓ=1005; 4,73кг	3	
3	Б.Ч.	Круг В8; ℓ=700	6	
4	Б.Ч.	Полоса Б4х40; ℓ=578	2	
5	Б.Ч.	Полоса Б6х20; ℓ=50	3	
6	Б.Ч	Труба 18х45; ℓ=35; 0,05кг	12	

1. Полоса по ГОСТ 103-76*
2. Круг по ГОСТ 2590-88*
3. Труба по ГОСТ 10704-91

		1.050.9-4.93.3-59	
Зав.отд.	Кодыш		
Н.контр.	Мельников	Ограждение ОМВ14-2	Стадия: Р; Масса: 21,7; Масштаб:
ГИП	Мельников		Лист; Листов 1
Инж.	Малышева		ЦНИИПРОМЗДАНИЙ

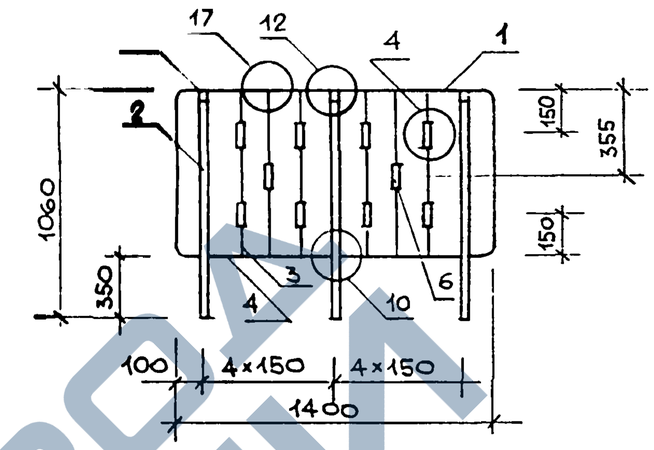

ПОЗ.	ОБОЗНАЧЕНИЕ	НАИМЕНОВАНИЕ	КОЛ.	ПРИМ.
		Документация		
	1.050.9-4.93.3 – ТО	Техническое описание		
	– 141	Узлы 4;10;12;17		
	– РС	Ведомость расхода стали		
		Сборочные единицы		
1	1.050.9-4.93.3-128	Каркас К010	1	
2	Б.Ч.	Полоса Б20х30; ℓ=1005; 4,73кг	3	
3	Б.Ч.	Круг В8; ℓ=700	6	
4	Б.Ч.	Полоса Б4х40; ℓ=578	2	
5	Б.Ч.	Полоса Б6х20; ℓ=50	3	
6	Б.Ч.	Труба 18х45; ℓ=35; 0,05кг	10	

1. Полоса по ГОСТ 103-76*
2. Круг по ГОСТ 2590-88*
3. Труба по ГОСТ 10704-91

Взам. инв. N | Подпись и дата | Инв. N подл.

		1.050.9-4.93.3-60	
Зав.отд.	Кодыш		
Н.контр.	Мельников	Ограждение ОМВ14-3	Стадия: Р; Масса: 21,6; Масштаб:
ГИП	Мельников		Лист; Листов 1
Инж.	Малышева		ЦНИИПРОМЗДАНИЙ

https://zavodjbi.com/

https://zavodjbi.com/

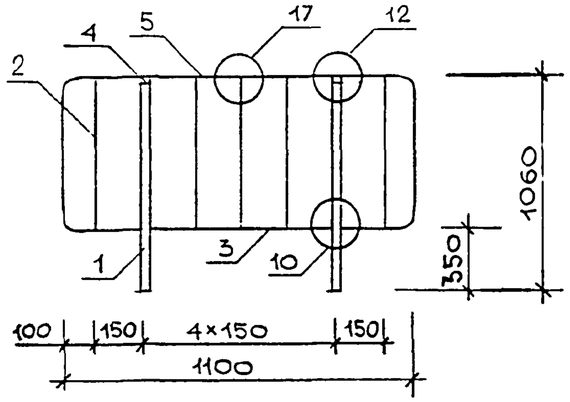

Поз.	Обозначение		Наименование	Кол.	Прим.
			Документация		
	1.050.9-4.93.3	- ТО	Техническое описание		
		- 141	Узлы 10; 12; 17		
		- РС	Ведомость расхода стали		
			Сборочные единицы		
1		Б.Ч.	Полоса Б20×30; ℓ=1005, 4.73 кг	2	
2		Б.Ч.	Круг В8, ℓ=700, 0.28 кг	5	
3		Б.Ч.	Полоса Б4×40; ℓ=578; 0.72 кг	1	
4		Б.Ч.	Полоса Б6×20; ℓ=50; 0.05 кг	2	
5	1.050.9-4.93.3-128		Каркас К011	1	

1. Полоса по ГОСТ 103-76*. 2. Круг по ГОСТ 2590-88*.

Зав. отд.	Кодыш		
Контр.	Мельникова		
ГИП	Мельников		
	Малышева		

1.050.9-4.93.3-61

Ограждение ОМВ 18-1

Стадия	Масса	Масштаб
Р	15.4	

Лист | Листов 1

ЦНИИПРОМЗДАНИЙ

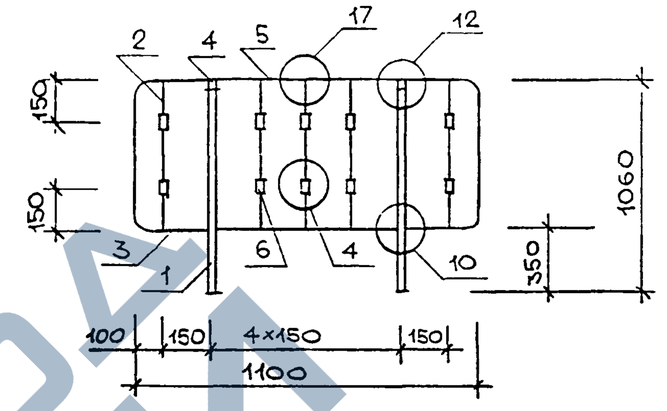

Поз.	Обозначение		Наименование	Кол.	Прим.
			Документация		
	1.050.9-4.93 3	- ТО	Техническое описание		
		- 141	Узлы 4; 10; 12; 17		
		- РС	Ведомость расхода стали		
			Сборочные единицы		
1		Б.Ч	Полоса Б20×30; ℓ=1005; 4.73 кг	2	
2		Б.Ч.	Круг В8 ℓ=700; 0.28 кг	5	
3		Б.Ч.	Полоса Б4×40; ℓ=578; 0.72 кг	1	
4		Б.Ч.	Полоса Б6×20: ℓ=50; 0.05 кг	2	
5	1.050.9-4.93.3-128		Каркас К011	1	
6		Б.Ч.	Труба 18×4.5; ℓ=35; 0.05 кг	10	

1. Полоса по ГОСТ 103-76*. 2. Круг по ГОСТ 2590-88*.
3. Труба по ГОСТ 10704-91

Взам. инв. № | Подпись и дата

Гл.	Кодыш		
Гр.	Мельников		
	Мельников		
	Малышева		

1.050.9-4.93.3-62

Ограждение ОМВ 18-2

Стадия	Масса	Масштаб
Р	15.9	

Лист | Листов 1

ЦНИИПРОМЗДАНИЙ

https://zavodjbi.com/

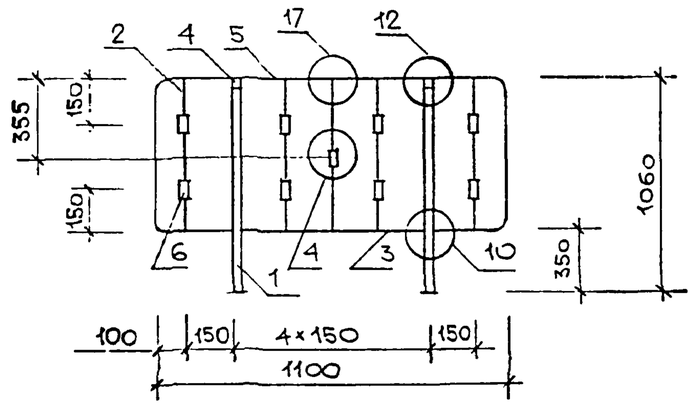

ПОЗ.	СБОЗНАЧЕНИЕ	НАИМЕНОВАНИЕ	КОЛ.	ПРИМ.
		Документация		
	1.050.9-4.93.3 - ТО	Техническое описание		
	- 141	Узлы 4; 10; 12; 17		
	- РС	Ведомость расхода стали		
		Сборочные единицы		
1	Б.Ч.	Полоса Б20×30; ℓ=1005; 4.73кг	2	
2	Б.Ч.	Круг В8; ℓ=700; 0.28кг	5	
3	Б.Ч.	Полоса Б4×40; ℓ=578; 0.72кг	1	
4	Б.Ч.	Полоса Б6×20; ℓ=50; 0.05кг	2	
5	1.050.9-4.93.3-128	Каркас К011	1	
6	Б.Ч.	Труба 18×4.5; ℓ=35; 0.05кг	9	

1. Полоса по ГОСТ 103-76*. 2. Круг по ГОСТ 2590-88*.
3. Труба по ГОСТ 10704-91

1.050.9-4.93.3-63			
Ограждение ОМВ 18-3	Стадия	Масса	Масштаб
	Р	15.8	
	Лист	Листов 1	
	ЦНИИПРОМЗДАНИЙ		
Зав. отд. Кобыш			
Н. контр. Мельников			
ГИП Мельников			
Инж. Малышева			

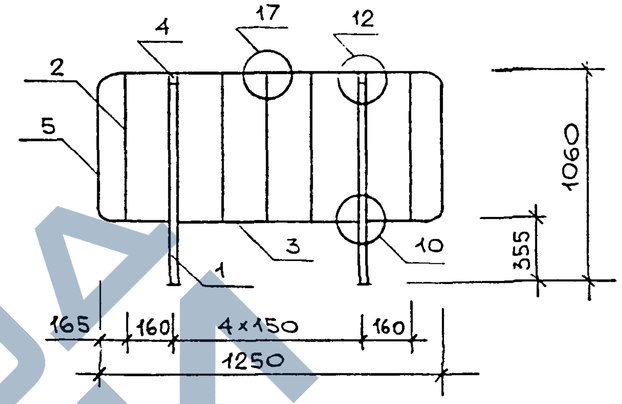

ПОЗ.	ОБОЗНАЧЕНИЕ	НАИМЕНОВАНИЕ	КОЛ.	ПРИМ.
		Документация		
	1.050.9-4.93.3 - ТО	Техническое описание		
	- 141	Узлы 10; 12; 17		
	- РС	Ведомость расхода стали		
		Сборочные единицы		
1	Б.Ч.	Полоса Б20×30; ℓ=1005; 4.73кг	2	
2	Б.Ч.	Круг В8, ℓ=700, 0,28кг	5	
3	Б.Ч.	Полоса Б4×40; ℓ=578, 0.72кг	1	
4	Б.Ч.	Полоса Б6×20; ℓ=50; 0.05кг	2	
5	1.050.9-4.93.3-128	Каркас К012	1	

1. Полоса по ГОСТ 103-76*. 2. Круг по ГОСТ 2590-88*.

1.050.9-4.93.3-64			
Ограждение ОМВ 17-1	Стадия	Масса	Масштаб
	Р	15.8	
	Лист	Листов 1	
	ЦНИИПРОМЗДАНИЙ		
Зав. отд. Кобыш			
Н. контр. Мельников			
ГИП Мельников			
Инж. Малышева			

Инв. № подл. | Подпись и дата | Взам. инв. №

https://zavodjbi.com/

https://zavodjbi.com/

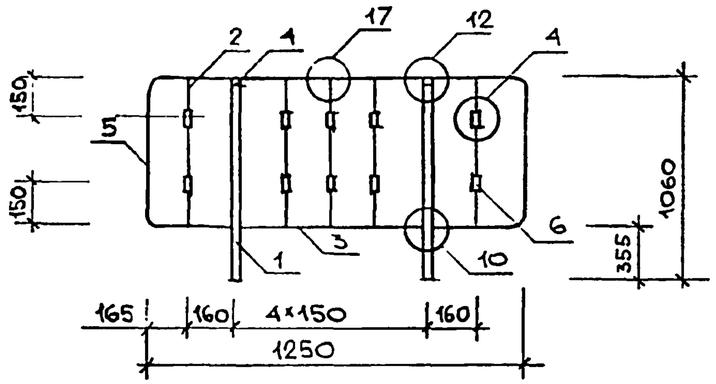

Поз.	Обозначение		Наименование	Кол.	Прим.
			Документация		
	1.050.9-4.93.3	- ТО	Техническое описание		
		- 141	Узлы 4; 10; 12; 17		
		- РС	Ведомость расхода стали		
			Сборочные единицы		
1		Б.Ч.	Полоса Б20×30; ℓ=1005; 4.73кг	2	
2		Б.Ч.	Круг В8; ℓ=700; 0.28кг	5	
3		Б.Ч.	Полоса Б4×40; ℓ=578; 0.72 кг	1	
4		Б.Ч.	Полоса Б6×20; ℓ=50; 0.05кг	2	
5	1.050.9-4.93.3-128		Каркас К012	1	
6		Б.Ч.	Труба 18×4,5; ℓ=35; 0.05кг	10	

1. Полоса по ГОСТ 103-76*. 2. Круг по ГОСТ 2590-88
3. Труба по ГОСТ 10704-91

			1.050.9-4.93.3-65		
Зав.отд	Кодыш		Ограждение ОМВ17-2	Стадия	Масса	Масштаб
Н.контр.	Мельников			Р	16.2	
ГИП	Мельников			Лист	Листов 1
				ЦНИИПРОМЗДАНИЙ	
Инж	Малышева				

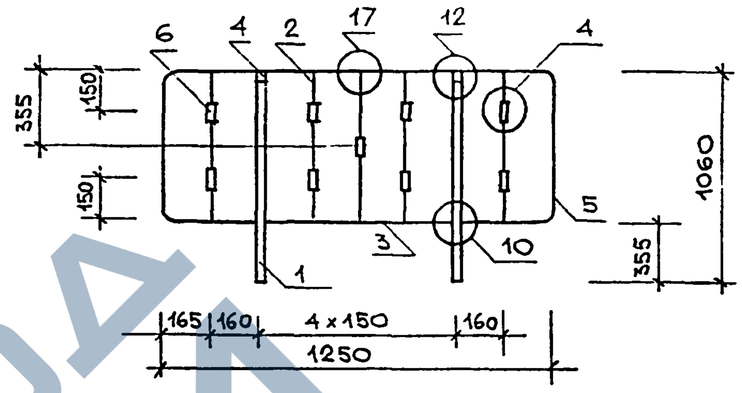

Поз.	Обозначение		Наименование	Кол.	Прим.
			Документация		
	1.050.9-4.93.3	- ТО	Техническое описание		
		- 141	Узлы 4; 10; 12; 17		
		- РС	Ведомость расхода стали		
			Сборочные единицы		
1		Б.Ч.	Полоса Б20×30; ℓ=1005; 4.73кг	2	
2		Б.Ч.	Круг В8 ℓ=700, 0.28 кг	5	
3		Б.Ч.	Полоса Б4×40; ℓ=578; 0.72 кг	1	
4		Б.Ч.	Полоса Б6×20; ℓ=50; 0.05 кг	2	
5	1.050.9-4.93.3-128		Каркас К012	1	
6		Б.Ч.	Труба 18×4.5; ℓ=35; 0.05кг	9	

1. Полоса по ГОСТ 103-76*. 2. Круг по ГОСТ 2590-88*.
3. Труба по ГОСТ 10704-91

			1.050.9-4.93.3-66		
Зав.отд	Кодыш		Ограждение ОМВ17-3	Стадия	Масса	Масштаб
Н.контр.	Мельников			Р	16.2	
ГИП	Мельников			Лист	Листов 1
				ЦНИИПРОМЗДАНИЙ	
Инж.	Малышева				

Взам. инв. №
Подпись и дата
Инв. № подл.

https://zavodjbi.com/

https://zavodjbi.com/

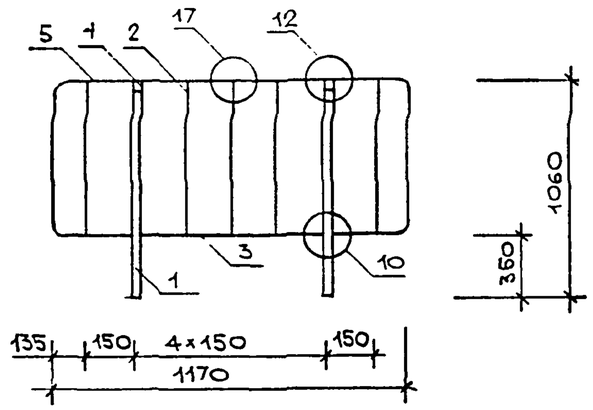

Поз.	Обозначение		Наименование	Кол.	Прим.
			Документация		
	1.050.9-4.93.3	- ТО	Техническое описание		
		-141	Узлы 10; 12; 17		
		- РС	Ведомость расхода стали		
			Сборочные единицы		
1		Б.Ч.	Полоса Б20×30; ℓ=1005; 4.73кг	2	
2		Б.Ч.	Круг В 8, ℓ=700, 0,28 кг	5	
3		Б.Ч.	Полоса Б4×40, ℓ=578, 0,72 кг	1	
4		Б.Ч	Полоса Б6×20, ℓ=50, 0.05 кг	2	
5	1.050.9-4.93.3-129.		Каркас К013	1	

1. Полоса по ГОСТ 103-76*. 2. Круг по ГОСТ 2590-88*.

Зав.отд	Кобыш		
Н.контр.	Мельников		
ГИП	Мельников		
Инж.	Малышева		

1.050.9-4.93.3-67

Ограждение ОМН 14-1

Стадия	Масса	Масштаб
Р	15.5	

Лист | Листов 1

ЦНИИПРОМЗДАНИЙ

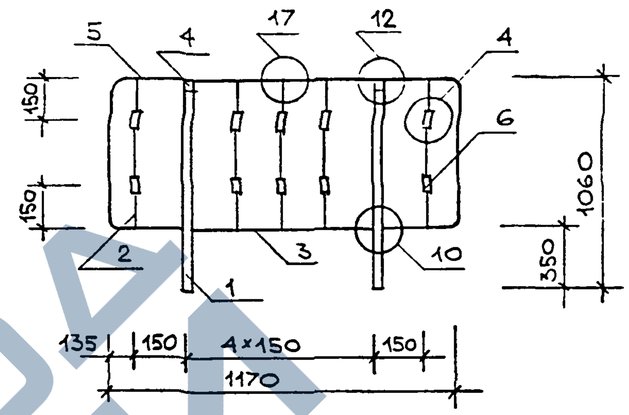

Поз.	Обозначение		Наименование	Кол.	Прим.
			Документация		
	1.050.9-4.93.3	- ТО	Техническое описание		
		- 141	Узлы 4, 10; 12; 17		
		- РС	Ведомость расхода стали		
			Сборочные единицы		
1		Б.Ч.	Полоса Б20×30, ℓ=1005; 4.73кг	2	
2		Б.Ч.	Круг В 8, ℓ=700, 0,28 кг	5	
3		Б.Ч.	Полоса Б4×40, ℓ=578, 0,72 кг	1	
4		Б.Ч.	Полоса Б6×20, ℓ=50, 0.05 кг	2	
5	1.050.9-4.93.3-129		Каркас К013	1	
6		Б.Ч.	Труба 18×4.5; ℓ=35, 0,05 кг	10	

1. Полоса по ГОСТ 103-76*. 2. Круг по ГОСТ 2590-88*.
3. Труба по ГОСТ 10704-91

Взам. инв. № | Подпись и дата | Инв. № подл.

Зав.отд	Кобыш		
Н.контр.	Мельников		
ГИП	Мельников		
Инж	Малышева		

1.050.9-4.93.3-68

Ограждение ОМН 14-2

Стадия	Масса	Масштаб
Р	160	

Лист | Листов 1

ЦНИИПРОМЗДАНИЙ

https://zavodjbi.com/

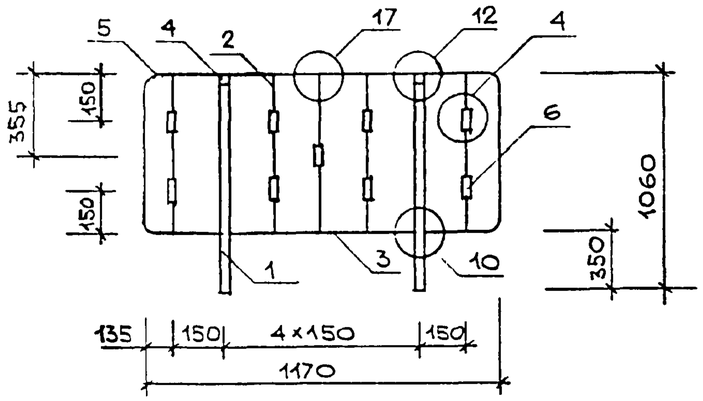

Поз	Обозначение	Наименование	Кол	Прим.
		Документация		
	1.050.9-4.93.3 – ТО	Техническое описание		
	– 141	Узлы 4; 10, 12; 17		
	– РС	Ведомость расхода стали		
		Сборочные единицы		
1	Б.Ч.	Полоса Б20×30; ℓ=1005; 4.73кг	2	
2	Б.Ч.	Круг В 8, ℓ=700, 0,28кг	5	
3	Б.Ч.	Полоса Б4×40; ℓ=578; 0.72кг	1	
4	Б.Ч.	Полоса Б6×20, ℓ=50; 0.05кг	2	
5	1.050.9-4.93.3-129	Каркас К013	1	
6	Б.Ч.	Труба 18×4.5; ℓ=35; 0,05кг	9	

1. Полоса по ГОСТ 103-76*. 2 Круг по ГОСТ 2590-88*.
3 Труба по ГОСТ 10704-91

1.050.9-4.93.3-69			
Ограждение ОМН 14-3	Стадия	Масса	Масштаб
	Р	16.0	
	Лист	Листов 1	
	ЦНИИПРОМЗДАНИЙ		
Гип Мельников			
Инж. Малышева			

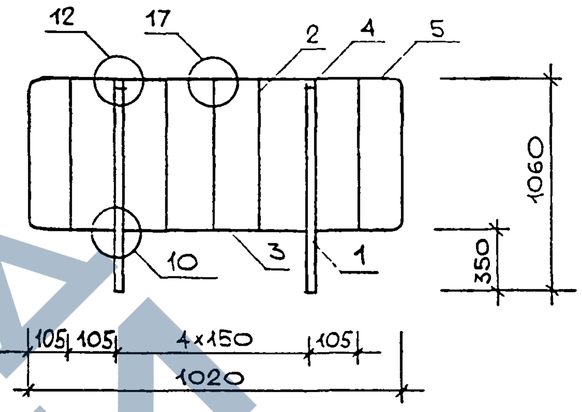

Поз.	Обозначение	Наименование	Кол.	Прим.
		Документация		
	1.050.9-4.93.3 – ТО	Техническое описание		
	– 141	Узлы 10; 12; 17		
	– РС	Ведомость расхода стали		
		Сборочные единицы		
1	Б.Ч.	Полоса Б20×30; ℓ=1005; 4.73кг	2	
2	Б.Ч.	Круг В 8, ℓ=700 0,28кг	5	
3	Б.Ч.	Полоса Б4×40; ℓ=578; 0.72кг	1	
4	Б.Ч.	Полоса Б6×20; ℓ=50; 0.05кг	2	
5	1.050.9-4.93.3-129	Каркас К015	1	

1. Полоса по ГОСТ 103-76*. 2. Круг по ГОСТ 2590-88

1.050.9-4.93.3-70			
Ограждение ОМН 17-1	Стадия	Масса	Масштаб
	Р	15.2	
	Лист	Листов 1	
	ЦНИИПРОМЗДАНИЙ		
Гип Мельников			
Инж. Малышева			

Взам. инв. № | Подпись и дата | Инв. № подл.

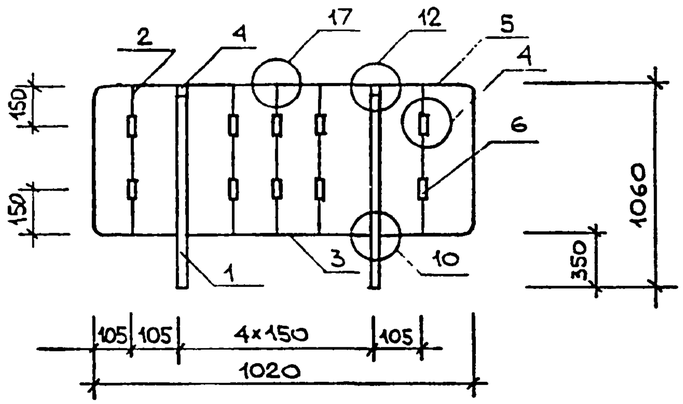

Поз.	Обозначение		Наименование	Кол.	Прим.
			Документация		
	1.050.9-4.93.3	- ТО	Техническое описание		
		- 141	Узлы 4; 10; 12; 17		
		- РС	Ведомость расхода стали		
			Сборочные единицы		
1		Б.Ч.	Полоса Б20х30; ℓ=1005; 4.73 кг	2	
2		Б.Ч.	Круг В8; ℓ=700, 0.28 кг	5	
3		Б.Ч.	Полоса Б4х40; ℓ=578; 0.72 кг	1	
4		Б.Ч.	Полоса Б6х20; ℓ=50; 0.05 кг	2	
5	1.050.9-4.93.3-129		Каркас К015	1	
6		Б.Ч.	Труба 18х4.5; ℓ=35; 0.05 кг	10	

1. Полоса по ГОСТ 103-76*. 2. Круг по ГОСТ 2590-88*
3. Труба по ГОСТ 10704-91

		1.050.9-4.93.3-71	
Зав. отд.	Кодыш	Ограждение ОМН 17-2	Стадия: Р; Масса: 15.7; Масштаб:
Н. контр.	Мельников		Лист; Листов 1
ГИП	Мельников		ЦНИИПРОМЗДАНИЙ
Инж.	Малышева		

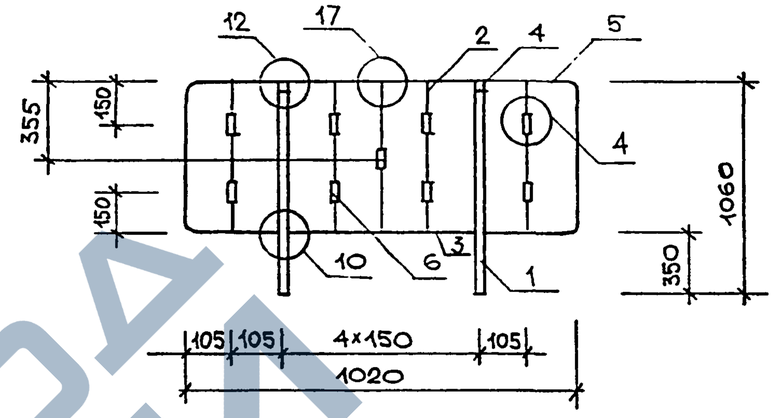

Поз.	Обозначение		Наименование	Кол.	Прим.
			Документация		
	1.050.9-4.93.3	- ТО	Техническое описание		
		- 141	Узлы 4; 10; 12; 17		
		- РС	Ведомость расхода стали		
			Сборочные единицы		
1		Б.Ч.	Полоса Б20х30; ℓ=1005; 4.73 кг	5	
2		Б.Ч.	Круг В8; ℓ=700; 0.28 кг	2	
3		Б.Ч.	Полоса Б4х40; ℓ=578; 0.72 кг	1	
4		Б.Ч.	Полоса Б6х20; ℓ=50, 0.05 кг	2	
5	1.050.9-4.93.3-129		Каркас К015	1	
6		Б.Ч.	Труба 18х4.5; ℓ=35; 0.05 кг	9	

1. Полоса по ГОСТ 103-76*. 2. Круг по ГОСТ 2590-88*.
3. Труба по ГОСТ 10704-91

Взам. инв. № | Подпись и дата | Инв. № подл.

		1.050.9-4.93.3-72	
Зав. отд.	Кодыш	Ограждение ОМН 17-3	Стадия: Р; Масса: 15.6; Масштаб:
Н. контр.	Мельников		Лист; Листов 1
ГИП	Мельников		ЦНИИПРОМЗДАНИЙ
Инж.	Малышева		

https://zavodjbi.com/

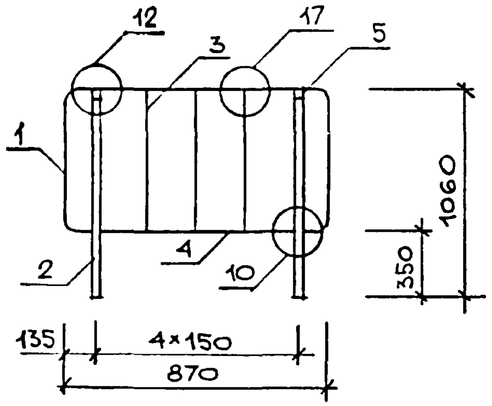

Поз.	Обозначение		Наименование	Кол.	Прим.
			Документация		
	1.050.9-4.93.3	-ТО	Техническое описание		
		-141	Узлы 10; 12; 17		
		- РС	Ведомость расхода стали		
			Сборочные единицы		
1	1.050.9-4.93.3-128		Каркас К014	1	
2		Б.Ч.	Полоса Б20×30; ℓ=1005; 4.73кг	2	
3		Б.Ч.	Круг В8; ℓ=700; 0.28кг	3	
4		Б.Ч.	Полоса Б4×40; ℓ=578; 0.72кг	1	
5		Б.Ч.	Полоса Б6×20, ℓ=50, 0.05кг	2	

1. Полоса по ГОСТ 103-76*. 2. Круг по ГОСТ 2590-88*.

		1.050.9-4.93.3-73	
Зав.отд.	Кодыш	Ограждение ОМН 18-1	Стадия: Р; Масса: 14.2; Масштаб:
Н.контр.	Мельников		Листов 1
ГИП	Мельников		ЦНИИПРОМЗДАНИЙ
Инж.	Малышева		

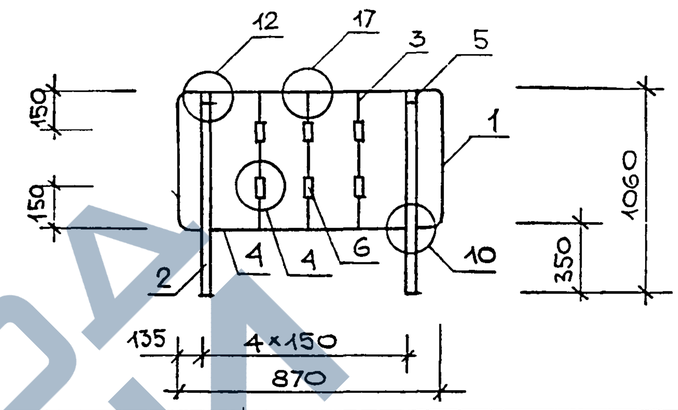

Поз.	Обозначение		Наименование	Кол.	Прим.
			Документация		
	1.050.9-4.93.3	-ТО	Техническое описание		
		-141	Узлы 4; 10; 12; 17		
		- РС	Ведомость расхода стали		
			Сборочные единицы		
1	1.050.9-4.93.3-129		Каркас К014	1	
2		Б.Ч.	Полоса Б20×30; ℓ=1005; 4.73кг	2	
3		Б.Ч.	Круг В8; ℓ=700, 0.28кг	3	
4		Б.Ч.	Полоса Б4×40; ℓ=578; 0.72кг	1	
5		Б.Ч.	Полоса Б6×20; ℓ=50; 0.05кг	2	
6		Б.Ч.	Труба 18×4.5; ℓ=35; 0.05кг	6	

1. Полоса по ГОСТ 103-76*. 2. Круг по ГОСТ 2590-88*.
3. Труба по ГОСТ 10704-91

		1.050.9-4.93.3-74	
Зав отд	Кодыш	Ограждение ОМН 18-2	Стадия: Р; Масса: 14.5; Масштаб:
Н. контр.	Мельников		Лист; Листов 1
ГИП	Мельников		ЦНИИПРОМЗДАНИЙ
Инж.	Малышева		

Взам. инв. № | Подпись и дата | Инв. № подл.

ЗАВОД ЖБИ

ЦСО231 47

https://zavodjbi.com/

https://zavodjbi.com/

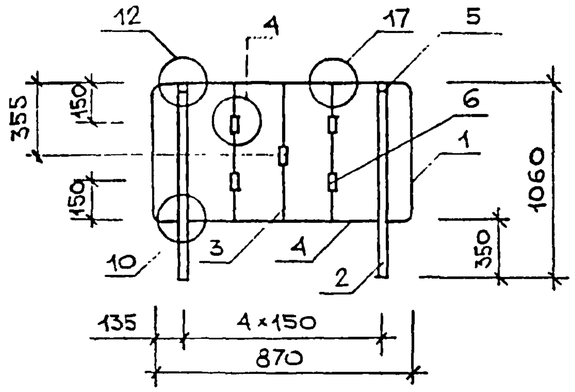

Поз.	Обозначение		Наименование	Кол.	Прим.
			Документация		
	1.050.9-4.93.3	- ТО	Техническое описание		
		- 141	Узлы 4; 10; 12; 17		
		- РС	Ведомость расхода стали		
			Сборочные единицы		
1	1.050.9-4.93.3-129		Каркас К014	1	
2		Б.Ч.	Полоса Б20×30, ℓ=1005; 4.73 кг	2	
3		Б.Ч.	Круг В8; ℓ=700; 0.28 кг	3	
4		Б.Ч.	Полоса Б4×40; ℓ=578; 0.72 кг	1	
5		Б.Ч.	Полоса Б6×20; ℓ=50; 0.05 кг	2	
6		Б.Ч.	Труба 18×4.5; ℓ=35; 0.05 кг	5	

1. Полоса по ГОСТ 103-76*. 2. Круг по ГОСТ 2590-88*.
3. Труба по ГОСТ 10704-91

		1.050.9-4.93.3-75	
Зав.отд.	Кодыш	Ограждение ОМН18-3	Стадия: Р; Масса: 14.5; Масштаб:
Н.контр.	Мельников		Лист; Листов 1
ГИП	Мельников		ЦНИИПРОМЗДАНИЙ
Инж.	Малышева		

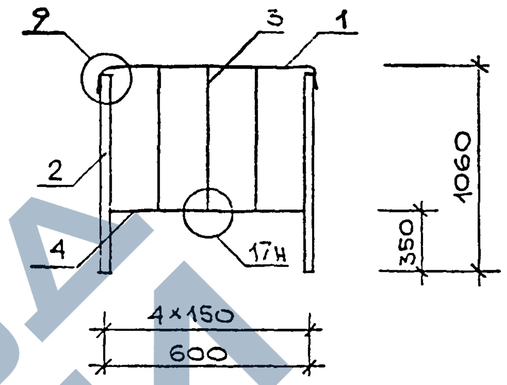

Поз.	Обозначение		Наименование	Кол.	Прим.
			Документация		
	1.050.9-4.93.3	- ТО	Техническое описание		
		- 141	Узлы 9; 17н		
		- РС	Ведомость расхода стали		
			Сборочные единицы		
1	1.050.9-4.93.3-131.		Каркас К020	1	
2		Б.Ч.	Полоса Б20×30; ℓ=1005; 4,73кг	2	
3		Б.Ч.	Круг В8; ℓ=700; 0.28кг	3	
4		Б.Ч.	Полоса Б4×40; ℓ=578; 0.72кг	1	

1. Полоса по ГОСТ 103-76*. 2. Круг по ГОСТ 2590-88*.

Взам. инв. N | Подпись и дата | Инв. N подл.

		1.050.9-4.93.3-76	
Зав отд.	Кодыш	Ограждение ОМН18-1К	Стадия: Р; Масса: 11.2; Масштаб:
Н.контр.	Мельников		Лист; Листов 1
ГИП	Мельников		ЦНИИПРОМЗДАНИЙ
Инж.	Малышева		

https://zavodjbi.com/

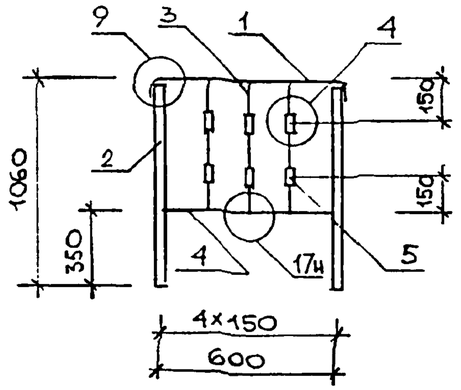

ПОЗ.	ОБОЗНАЧЕНИЕ	НАИМЕНОВАНИЕ	КОЛ.	ПРИМ
		Документация		
	1.050.9-4.93.3. - ТО	Техническое описание		
	- 141	Узлы 4; 9; 17н		
	- РС	Ведомость расхода стали		
		Сборочные единицы		
1	1.050.9-4.93.3-131	Каркас К020	1	
2	Б.Ч.	Полоса Б20×30, ℓ=1005, 4.73кг	2	
3	Б.Ч.	Круг В.8; ℓ=700; 0.28кг	3	
4	Б.Ч.	Полоса Б4×40; ℓ=578; 0.72кг	1	
5	Б.Ч.	Труба 18×4.5; ℓ=35; 0.05кг	6	

1. Полоса по ГОСТ 103-76*. 2. Круг по ГОСТ 2590-88*.
3. Труба по ГОСТ 10704-91

1.050.9 - 4.93.3 - 77

Ограждение ОМН 18-2к

СТАДИЯ	МАССА	МАСШТАБ
Р	11.5	

Зав.отд.	Кодыш	
Н.контр.	Мельников	
ГИП	Мельников	
Инж.	Малышева	

ЛИСТ | ЛИСТОВ 1

ЦНИИПРОМЗДАНИЙ

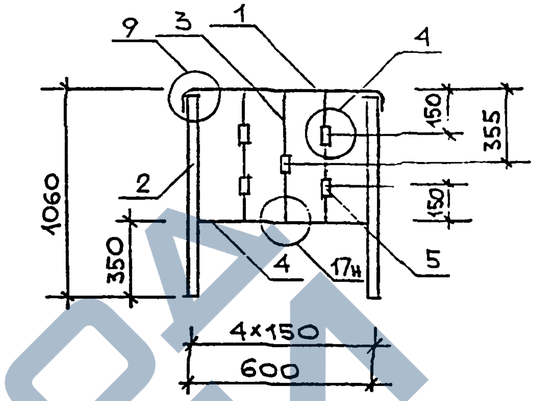

ПОЗ.	ОБОЗНАЧЕНИЕ	НАИМЕНОВАНИЕ	КОЛ.	ПРИМ.
		Документация		
	1.050.9-4.93.3 - ТО	Техническое описание		
	- 141	Узлы 4; 9; 17н		
	- РС	Ведомость расхода стали		
		Сборочные единицы		
1	1.050.9-4.93.3-131	Каркас К020	1	
2	Б.Ч.	Полоса Б20×30; ℓ=1005; 4,73кг	2	
3	Б.Ч.	Круг В 8; ℓ=700; 0,28кг	3	
4	Б.Ч.	Полоса Б4×40; ℓ=578; 0,72кг	1	
5	Б.Ч.	Труба 18×4,5; ℓ=35; 0,05кг	5	

1. Полоса по ГОСТ 103-76*. 2. Круг по ГОСТ 2590-88*.
3. Труба по ГОСТ 10704-91

1.050.9 - 4.93.3 - 78

Ограждение ОМН 18-3к

СТАДИЯ	МАССА	МАСШТАБ
Р	11.5	

Зав.отд.	Кодыш	
Н.контр.	Мельников	
ГИП	Мельников	
Инж.	Мал	

ЛИСТ | ЛИСТОВ 1

ЦНИИПРОМЗДАНИЙ

Инв. № подл. | Подпись и дата | Взам. инв. №

https://zavodjbi.com/

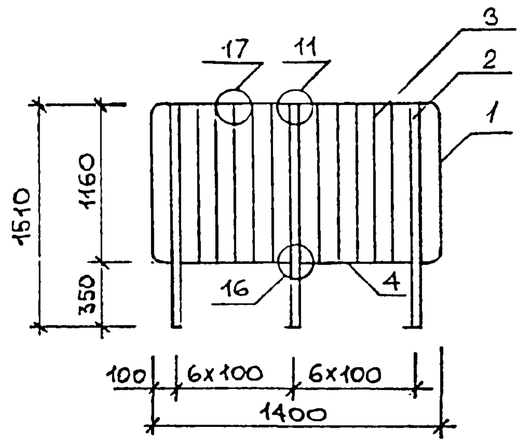

Поз.	Обозначение		Наименование	Кол.	Прим.
			Документация		
	1.050.9-4.93.3	- ТО	Техническое описание		
		- 141	Узлы 11; 16; 17		
		- РС	Ведомость расхода стали		
			Сборочные единицы		
1	1.050.9-4.93.3-130		Каркас КО18	1	
2		Б.Ч.	Квадрат Б.22; ℓ=1505, 5.72 кг	3	
3		Б.Ч.	Круг В.8; ℓ=1150; 0.45 кг	10	
4		Б.Ч.	Полоса Б4×25; ℓ=573; 0.45 кг	2	

1. Полоса по ГОСТ 103-76*. 2. Круг по ГОСТ 2590-88*.
3. Квадрат по ГОСТ 2591-88*.

1.050.9-4.93.3-79

Ограждение ОМВ 14-4

Стадия	Масса	Масштаб
Р	25.5	

Лист | Листов 1

ЦНИИПРОМЗДАНИЙ

Зав.отд.	Кодыш	
Н.контр.	Мельников	
ГИП	Мельников	
Инж.	Малышева	

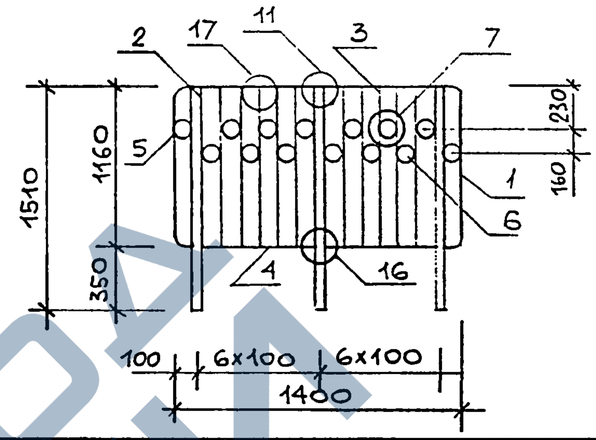

Поз.	Обозначение		Наименование	Кол.	Прим.
			Документация		
	1.050.9-4.93.3	- ТО	Техническое описание		
		- 141	Узлы 7; 11; 16; 17		
		- РС	Ведомость расхода стали		
			Сборочные единицы		
1	1.050.9-4.93.3-130.		Каркас КО18	1	
2		Б.Ч.	Квадрат Б22; ℓ=1505; 5.72 кг	3	
3		Б.Ч.	Круг В8; ℓ=1150; 0.45 кг	10	
4		Б.Ч.	Полоса Б4×25; ℓ=573; 0.45 кг	2	
5	1.050.9-4.93.3-134		Вставка В01	6	
6		-134	Вставка В02	8	

1. Полоса по ГОСТ 103-76*. 2. Круг по ГОСТ 2590-88*.
3. Квадрат по ГОСТ 2591-88*.

Взам. инв. № | Подпись и дата | Инв. № подл.

1.050.9-4.93.3-80

Ограждение ОМВ 14-5

Стадия	Масса	Масштаб
Р	26.9	

Лист | Листов 1

ЦНИИПРОМЗДАНИЙ

Зав.отд.	Кодыш	
Н.контр.	Мельников	
ГИП	Мельников	
Инж.	Малышева	

https://zavodjbi.com/

https://zavodjbi.com/

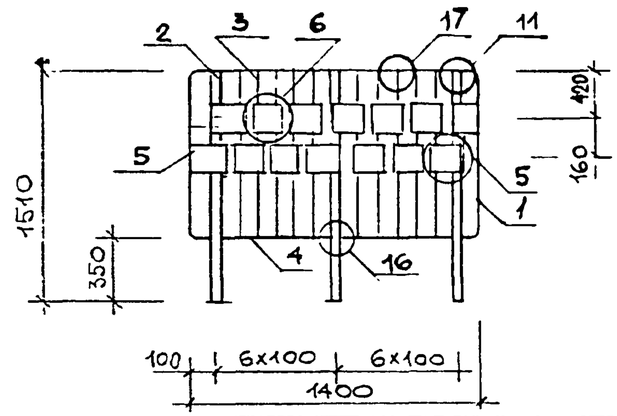

поз.	обозначение	наименование	кол	прим.
		Документация		
	1.050.9-4.93.3 – ТО	Техническое описание		
	– 141	Узлы 5; 6; 11; 16; 17		
	– РС	Ведомость расхода стали		
		Сборочные единицы		
1	1.050.9-4.93.3-130	Каркас К018	1	
2	Б.Ч	Квадрат Б22; ℓ=1505; 5.72 кг	3	
3	Б.Ч.	Круг В.8; ℓ=1150; 0,45 кг	10	
4	Б.Ч.	Полоса Б4х25; ℓ=573; 0.45 кг	2	
5	Б.Ч.	Лист Б-тн-6; 125х125; 0.74 кг	14	

Полоса по ГОСТ 103-76*. Круг по ГОСТ 2590-88*.
Квадрат по ГОСТ 2591-88*. Лист по ГОСТ 19903-74*.

Зав.отд.	Кодыш		
Н.контр.	Мельников		
ГИП	Мельников		
Инж.	Малышева		

1.050.9-4.93.3-81

Ограждение ОМВ 14-6

стадия	масса	масштаб
Р	35.9	

лист	листов 1

ЦНИИПРОМЗДАНИЙ

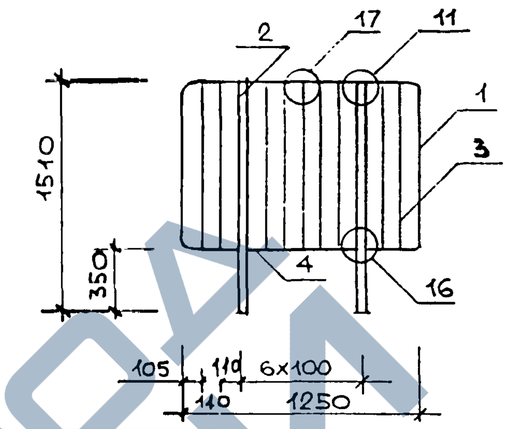

поз.	обозначение	наименование	кол.	прим
		Документация		
	1.050.9-4.93.3 – ТО	Техническое описание		
	– 141	Узлы 11; 16; 17		
	– РС	Ведомость расхода стали		
		Сборочные единицы		
1	1.050.9-4.93.3-130	Каркас К016	1	
2	Б.Ч.	Квадрат Б22; ℓ=1505; 5.72 кг	2	
3	Б.Ч.	Круг В.8; ℓ=1150, 0.45 кг	9	
4	Б.Ч.	Полоса Б4х25; ℓ=573; 0,45 кг	1	

Полоса по ГОСТ 103-76*. Круг по ГОСТ 2590-88*.
Квадрат по ГОСТ 2591-88*.

Взам. инв. №

Подпись и дата

Инв. № подл.

Зав.отд.	Кодыш		
Н.контр.	Мельников		
ГИП	Мельников		
Инж.	Малышева		

1.050.9-4.93.3-82

Ограждение ОМВ 17-4

стадия	масса	масштаб
Р	19.2	

лист	листов 1

ЦНИИПРОМЗДАНИЙ

Ц.00231 51

https://zavodjbi.com/

https://zavodjbi.com/

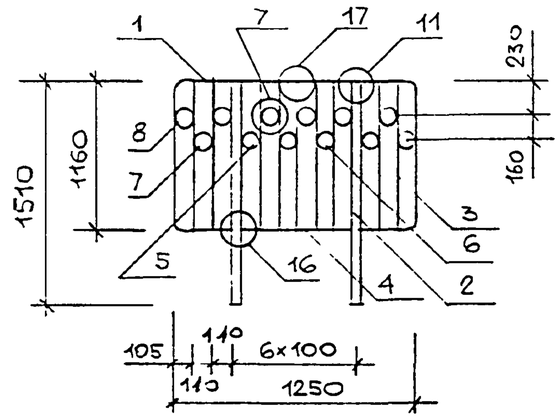

Поз.	Обозначение	Наименование	Кол	Прим.
		Документация		
	1.050.9-4.93.3 – ТО	Техническое описание		
	– 141	Узлы 7; 11; 16; 17		
	– РС	Ведомость расхода стали		
		Сборочные единицы		
1	1.050.9-4.93.3-130	Каркас К016	1	
2	Б.Ч.	Квадрат Б22; ℓ=1505; 5.72 кг	2	
3	Б.Ч	Круг В 8; ℓ=1150; 0.45 кг	9	
4	Б.Ч.	Полоса Б4×25; ℓ=573; 0.45 кг	1	
5	1.050.9-4.93.3-134	Вставка ВС1	2	
6	-134	Вставка ВО3	6	
7	-134	Вставка ВО4	2	
8	-134	Вставка ВО5	2	

1. Полоса по ГОСТ 103-76*. 2. Круг по ГОСТ 2590-88*.
3 Квадрат по ГОСТ 2591-88*.

		1.050.9-4.93.3-83	
Зав. отд.	Кодыш	Ограждение ОМВ 17-5	Стадия: Р; Масса: 20.4; Масштаб:
Н. контр.	Мельников		Лист; Листов 1
ГИП	Мельников		ЦНИИПРОМЗДАНИЙ
Инж.	Малышева		

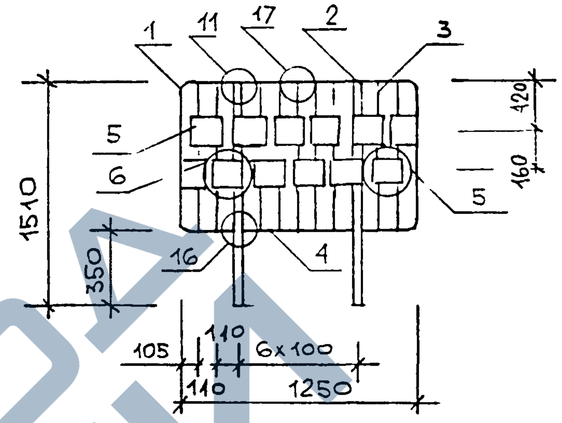

Поз.	Обозначение	Наименование	Кол.	Прим.
		Документация		
	1.050.9-4.93.3 – ТО	Техническое описание		
	– 141	Узлы 5; 6; 11; 16; 17		
	– РС	Ведомость расхода стали		
		Сборочные единицы		
1	1.050.9-4.93.3-130	Каркас К016	1	
2	Б.Ч.	Квадрат Б22; ℓ=1505; 5.72 кг	2	
3	Б.Ч	Круг В 8, ℓ=1150; 0.45 кг	9	
4	Б.Ч.	Полоса Б4×25; ℓ=573; 0.45 кг	1	
5	Б.Ч.	Лист Б-ПН-6 125×125; 0.74 кг	12	

1. Полоса по ГОСТ 103-76.* 2. Круг по ГОСТ 2590-88*.
3. Лист по ГОСТ 19903-74.* 4. Квадрат по ГОСТ 2591-88*.

Взам. инв. N | Подпись и дата | Инв. N подл.

		1.050.9-4.93.3-84	
Зав. отд.	Кодыш	Ограждение ОМВ 17-6	Стадия: Р; Масса: 28.0; Масштаб:
Н. контр.	Мельников		Лист; Листов 1
ГИП	Мельников		ЦНИИПРОМЗДАНИЙ
Инж.	Малышева		

https://zavodjbi.com/

https://zavodjbi.com/

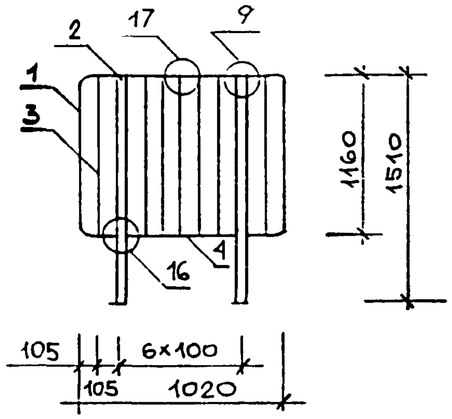

ПОЗ.	ОБОЗНАЧЕНИЕ	НАИМЕНОВАНИЕ	КОЛ.	ПРИМ.
		Документация		
	1.050.9-4.93.3 - ТО	Техническое описание		
	- 141	Узлы 9; 16; 17		
	- РС	Ведомость расхода стали		
		Сборочные единицы		
1	1.050.9-4.93.3-130	Каркас КО17	1	
2	Б.Ч.	Квадрат Б22; ℓ=1505; 5.72 кг	2	
3	Б.Ч.	Круг В 8; ℓ=1150; 0.45 кг	7	
4	Б.Ч.	Полоса Б4×25; ℓ=573; 0.45 кг	1	

1. Полоса по ГОСТ 103-76*. 2. Круг по ГОСТ 2590-88*.
3. Квадрат по ГОСТ 2591-88*.

1.050.9-4.93.3-85

Зав. отд.	Кодыш	Ограждение ОМН 17-4	
Н. контр.	Мельников		
ГИП	Мельников		
Инж.	Малышева		

СТАДИЯ	МАССА	МАСШТАБ
Р	18.1	
ЛИСТ	ЛИСТОВ 1	

ЦНИИПРОМЗДАНИЙ

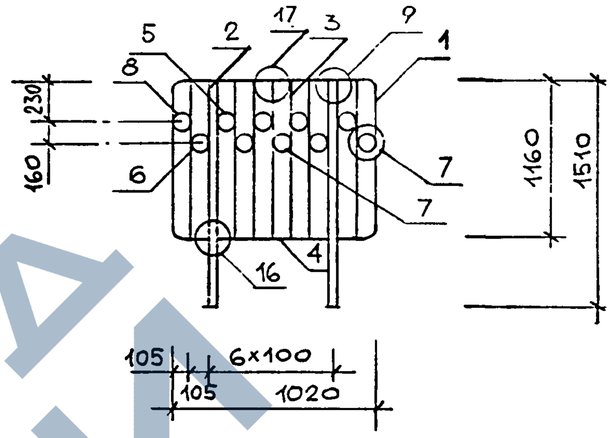

ПОЗ.	ОБОЗНАЧЕНИЕ	НАИМЕНОВАНИЕ	КОЛ.	ПРИМ.
		Документация		
	1.050.9-4.93.3 - ТО	Техническое описание		
	- 141	Узлы 9; 16; 17; 7		
	- РС	Ведомость расхода стали		
		Сборочные единицы		
1	1.050.9-4.93.3-130	Каркас КО17	1	
2	Б.Ч.	Квадрат Б22; ℓ=1505; 5.72 кг	2	
3	Б.Ч.	Круг В 8; ℓ=1150; 0.45 кг	7	
4	Б.Ч.	Полоса Б4×25; ℓ=573; 0.45 кг	1	
5	1.050.9-4.93.3-134.	Вставка В01	2	
6		Вставка В02	2	
7		Вставка В03	4	
8		Вставка В04	2	

1. Полоса по ГОСТ 103-76*. 2. Круг по ГОСТ 2590-88*.
3. Квадрат по ГОСТ 2591-88*.

Взам. инв. № | Подпись и дата | Инв. № подл.

1.050.9-4.93.3-86

Зав. отд.	Кодыш	Ограждение ОМН 17-5	
Н. контр.	Мельников		
ГИП	Мельников		
Инж.	Малышева		

СТАДИЯ	МАССА	МАСШТАБ
Р	19.1	
ЛИСТ	ЛИСТОВ 1	

ЦНИИПРОМЗДАНИЙ

https://zavodjbi.com/

https://zavodjbi.com/

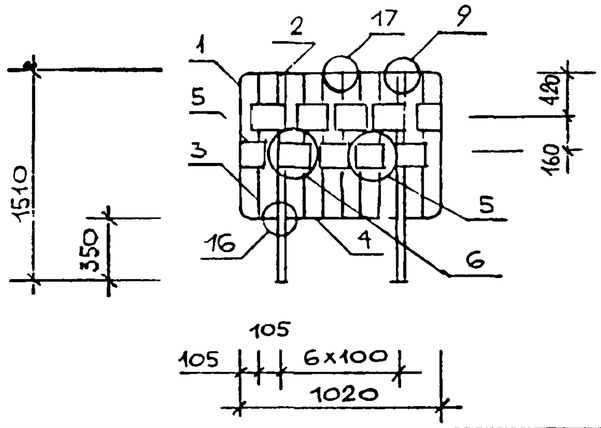

Поз.	Обозначение	Наименование	Кол.	Прим.
		Документация		
	1.050.9-4.93.3 - ТО	Техническое описание		
	- 141	Узлы 5; 6; 9; 16; 17;		
	- РС	Ведомость расхода стали		
		Сборочные единицы		
1	1.050.9-4.93.3-130	Каркас К017	1	
2	Б.Ч.	Квадрат Б22; ℓ=1505; 5.72кг	2	
3	Б.Ч.	Круг В8; ℓ=115с; 0.45кг	7	
4	Б.Ч.	Полоса Б4х25; ℓ=573; 0,45кг	1	
5	Б.Ч	Лист Б-ПН-6 125х125; 0,74кг	10	

1. Полоса по ГОСТ 103-76*. 2. Круг по ГОСТ 2590-88*.
3. Лист по ГОСТ 19903-74* 4. Квадрат по ГОСТ 2591-88*.

Зав. отд.	Кодыш		
Н. контр.	Мельников		
ГИП	Мельников		
Инж.	Малышева		

1.050.9-4.93.3-87

Ограждение ОМН 17-6

Стадия	Масса	Масштаб
Р	25.5	

Лист | Листов 1

ЦНИИПРОМЗДАНИЙ

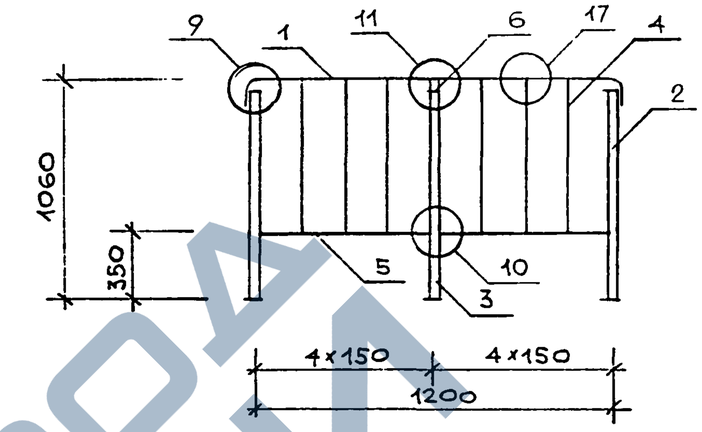

Поз.	Обозначение	Наименование	Кол.	Прим.
		Документация		
	1.050.9-4.93.3 - ТО	Техническое описание		
	- 141	Узлы 9; 10; 11; 17		
	- РС	Ведомость расхода стали		
		Сборочные единицы		
1	1.050.9-4.93.3-131	Каркас К019	1	
2	Б.Ч.	Полоса Б20х30; ℓ=905; 4.26кг	2	
3	Б.Ч.	Полоса Б20х30; ℓ=1005; 4.73кг	1	
4	Б.Ч.	Круг В8; ℓ=700; 0.28кг	6	
5	Б.Ч.	Полоса Б4х40; ℓ=578; 0.72кг	2	
6	Б.Ч.	Полоса Б6х20; ℓ=50; 0.05кг	1	

1. Полоса по ГОСТ 103-76*. 2. Круг по ГОСТ 2590-88*.

Взам. инв. № | Подпись и дата | Инв. № подл.

Зав. отд.	Кодыш		
Н. контр.	Мельников		
ГИП	Мельников		
Инж.	Малышева		

1.050.9-4.93.3-88

Ограждение ОП 12-1

Стадия	Масса	Масштаб
Р	18.3	

Лист | Листов 1

ЦНИИПРОМЗДАНИЙ

https://zavodjbi.com/

https://zavodjbi.com/

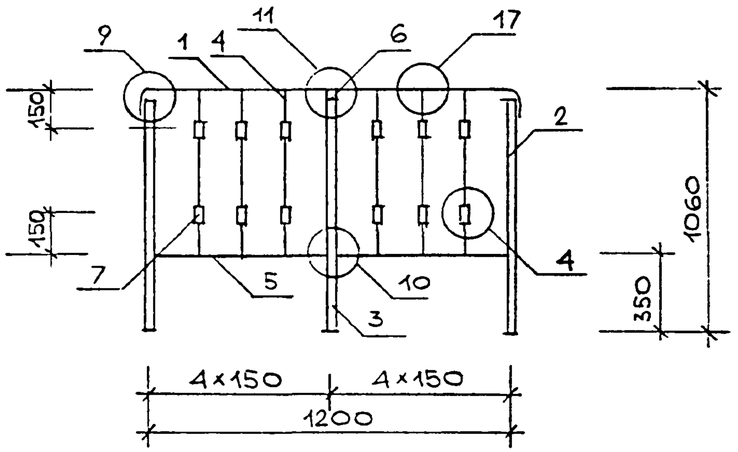

ПОЗ.	ОБОЗНАЧЕНИЕ	НАИМЕНОВАНИЕ	КОЛ.	ПРИМ.
		Документация		
	1.050.9-4.93.3 – ТО	Техническое описание		
	– 141	Узлы 4; 10; 11; 17		
	– РС	Ведомость расхода стали		
		Сборочные единицы		
1	1.050.9-4.93.3-131	Каркас КО19	1	
2	Б.Ч.	Полоса Б20×30; ℓ=905; 4.26 кг	2	
3	Б.Ч.	Полоса Б20×30; ℓ=1005; 4.73 кг	1	
4	Б.Ч.	Круг В8; ℓ=700; 0.28 кг	6	
5	Б.Ч.	Полоса Б4×40; ℓ=578; 0.72 кг	2	
6	Б.Ч	Полоса Б6×20; ℓ=50; 0.05 кг	1	
7	Б.Ч.	Труба 18×4.5; ℓ=35; 0.05 кг	12	

1. Полоса по ГОСТ 103-76*. 2. Круг по ГОСТ 2590-88*.
3. Труба по ГОСТ 10704-76*.

Нач. отд.	Кодыш		
Н.контр.	Мельников		
ГИП	Мельников		
Инж.	Малышева		

1.050.9-4.93.3-89

Ограждение ОП 12-2

СТАДИЯ	МАССА	МАСШТАБ
Р	18.9	

ЛИСТ | ЛИСТОВ 1

ЦНИИПРОМЗДАНИЙ

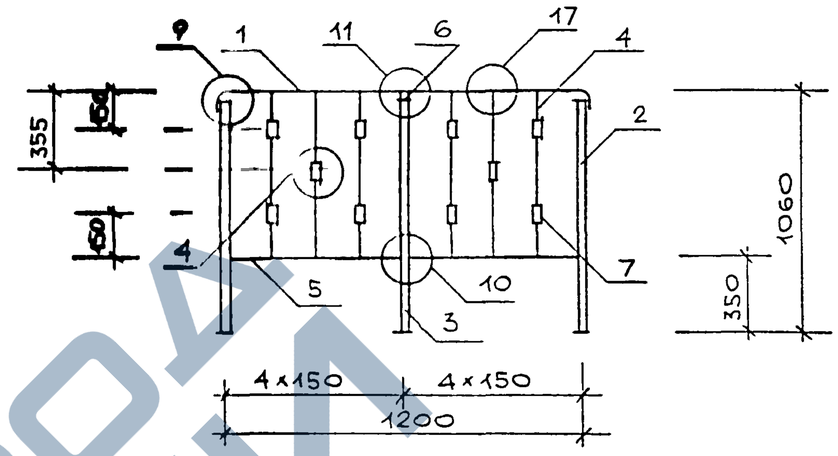

ПОЗ.	ОБОЗНАЧЕНИЕ	НАИМЕНОВАНИЕ	КОЛ.	ПРИМ.
		Документация		
	1.050.9-4.93.3 – ТО	Техническое описание		
	– 141	Узлы 4; 10; 11; 17		
	– РС	Ведомость расхода стали		
		Сборочные единицы		
1	1.050.9-4.93.3-13*	Каркас КО19	1	
2	Б.Ч.	Полоса Б20×30 ℓ=905, 4.26 кг	2	
3	Б.Ч.	Полоса Б20×30; ℓ=1005; 4.73 кг	1	
4	Б.Ч.	Круг В8; ℓ=700; 0.28 кг	6	
5	Б.Ч.	Полоса Б4×40; ℓ=578; 0.72 кг	2	
6	Б.Ч.	Полоса Б6×20; ℓ= 50; 0.05 кг	1	
7	Б.Ч.	Труба 18×4.5; ℓ=35; 0.05 кг	10	

1. Полоса по ГОСТ 103-76*. 2. Круг по ГОСТ 2590-88*.
3. Труба по ГОСТ 10704-76*.

Взам. инв. № | Подпись и дата | Инв. № подл.

Зав. отд.	Кодыш		
Н.контр.	Мельников		
ГИП	Мельников		
Инж.	Малышева		

1.050.9-4.93.3-90

Ограждение ОП 12-3

СТАДИЯ	МАССА	МАСШТАБ
Р	18.8	

ЛИСТ | ЛИСТОВ 1

ЦНИИПРОМЗДАНИЙ

https://zavodjbi.com/

https://zavodjbi.com/

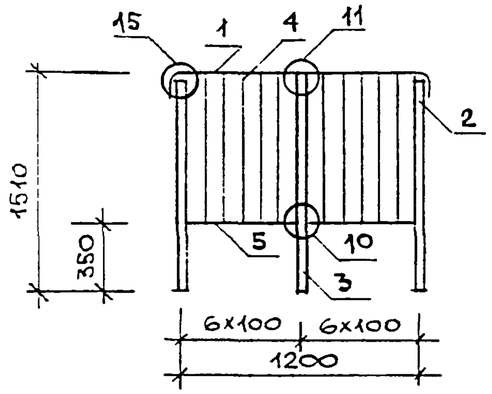

Поз.	Обозначение	Наименование	Кол.	Прим.
		Документация		
	1.050.9-4.93.3 - ТО	Техническое описание		
	- 141	Узлы 10; 11; 15		
	- РС	Ведомость расхода стали		
		Сборочные единицы		
1	1.050.9-4.93.3-131	Каркас К019	1	
2	Б.ч.	Квадрат Б22; ℓ=1405; 5.34 кг	2	
3	Б.ч.	Квадрат Б22; ℓ=1505; 5.72 кг	1	
4	Б.ч.	Круг В8; ℓ=1150; 0.45 кг	10	
5	Б.ч.	Полоса Б4х25; ℓ=573; 0,45 кг	2	

1. Полоса по ГОСТ 103-76*. 2. Круг по ГОСТ 2590-88*.
3. Квадрат по ГОСТ 2591-88*.

Зав.отд.	Кодыш		
Н.контр.	Мельников		
ГИП	Мельников		
Инж.	Малышева		

1.050.9 - 4.93.3 - 91

Ограждение ОП 12-4

Стадия	Масса	Масштаб
Р	23.7	

Лист | Листов 1

ЦНИИПРОМЗДАНИЙ

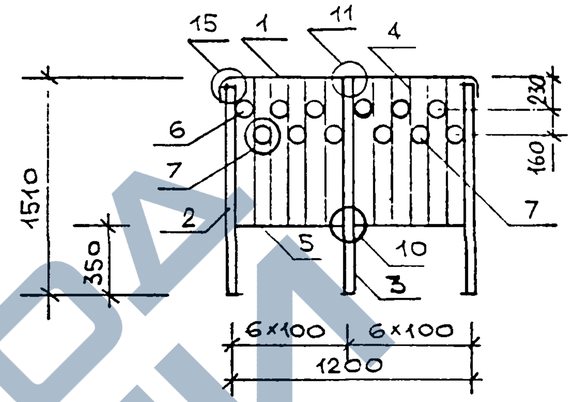

Поз.	Обозначение	Наименование	Кол.	Прим.
		Документация		
	1.050.9-4.93.3 - ТО	Техническое описание		
	- 141	Узлы 7; 10; 11; 15		
	- РС	Ведомость расхода стали		
		Сборочные единицы		
1	1.050.9-4.93.3-131	Каркас К019	1	
2	Б.ч.	Квадрат Б22; ℓ=1405; 5.34 кг	2	
3	Б.ч.	Квадрат Б22; ℓ=1505; 5.72 кг	1	
4	Б.ч.	Круг В8; ℓ=1150; 0.45 кг	10	
5	Б.ч	Полоса Б4х25; ℓ=573; 0.45 кг	2	
6	1.050.9-4.93.3-134	Вставка В01	4	
7	-134	Вставка В03	8	

1. Полоса по ГОСТ 103-76*. 2. Круг по ГОСТ 2590-88*.
3. Квадрат по ГОСТ 2591-88*.

Взам. инв.№ | Подпись и дата | Инв.№ подл.

Зав.отд.	Кодыш		
Н.контр.	Мельников		
ГИП	Мельников		
Инж.	Малышева		

1.050.9 - 4.93.3 - 92

Ограждение ОП 12-5

Стадия	Масса	Масштаб
Р	24.9	

Лист | Листов 1

ЦНИИПРОМЗДАНИЙ

https://zavodjbi.com/

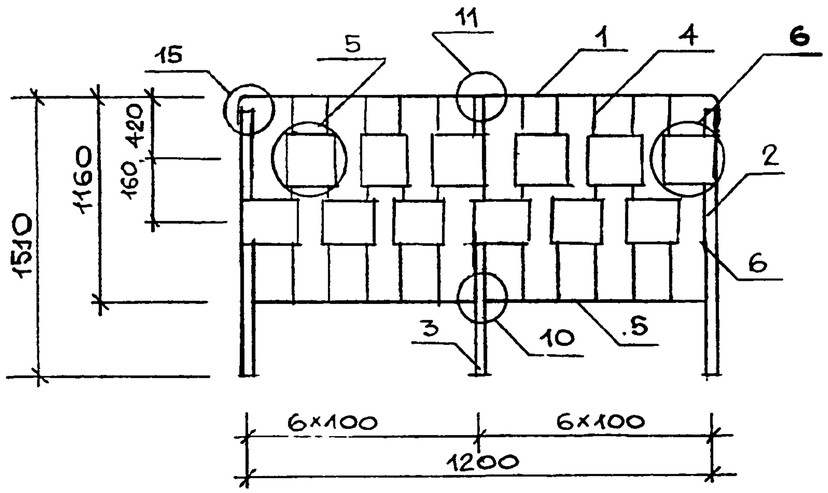

ПОЗ.	ОБОЗНАЧЕНИЕ	НАИМЕНОВАНИЕ	КОЛ.	ПРИМ.
		Документация		
	1.050.9-4.93.3 – ТО	Техническое описание		
	– 141	Узлы 5;6;10;11;15		
	– РС	Ведомость расхода стали		
		Сборочные единицы		
1	1.050.9-4.93.3-131	Каркас К019	1	
2	Б.Ч.	Квадрат Б22; ℓ=1405; 5.34кг	2	
3	Б.Ч.	Квадрат Б22; ℓ=1505; 5.72 кг	1	
4	Б.Ч.	Круг В8; ℓ=1150; 0.45кг	10	
5	Б.Ч.	Полоса 54×25; ℓ=573; 0.45кг	2	
6	Б.Ч.	Лист Б-ПН-6; 125×125; 0.74кг	12	

1. Полоса по ГОСТ 103-76*. 2. Круг по ГОСТ 2590-88*.
3. Квадрат по ГОСТ 2591-88*. 4. Лист по ГОСТ 19903-74*.

		1.050.9-4.93.3-93	
Ограждение ОП 12-6		Стадия	Масса	Масштаб
		Р	32.6	
		Лист	Листов 1
		ЦНИИПРОМЗДАНИЙ	
Зав.отд.	Кодыш		
Н.контр.	Мельников		
ГИП	Мельников		
Инж.	Малышева		

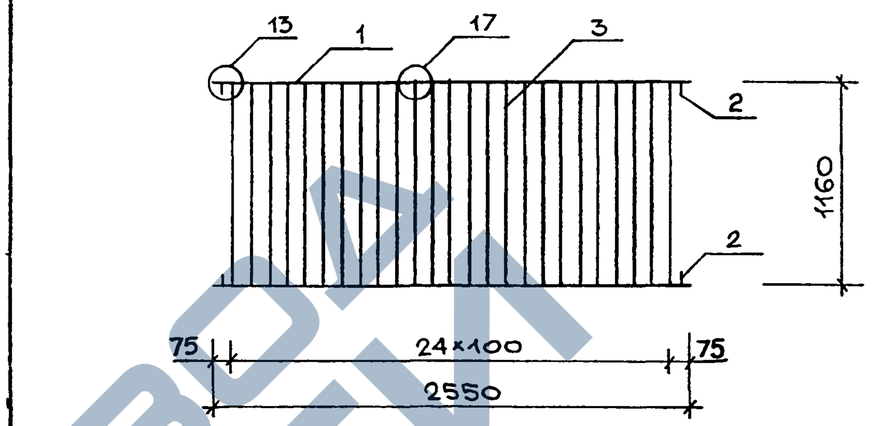

ПОЗ.	ОБОЗНАЧЕНИЕ	НАИМЕНОВАНИЕ	КОЛ.	ПРИМ.
		Документация		
	1.050.9-4.93.3 – ТО	Техническое описание		
	– 141	Узлы 13;17		
	– РС	Ведомость расхода стали		
		Сборочные единицы		
1	Б.Ч.	Полоса Б4×25; ℓ=2550; 2.00кг	2	
2	Б.Ч	Круг В8; ℓ=25; 0.01кг	4	
3	Б.Ч.	Круг В8; ℓ=1150; 0.45кг	25	

1. Полоса по ГОСТ 103-76*.
2. Круг по ГОСТ 2590-88*.

		1.050.9-4.93.3-94	
Ограждение ОК 26-4		Стадия	Масса	Масштаб
		Р	15.3	
		Лист	Листов 1
		ЦНИИПРОМЗДАНИЙ	
Зав.отд.	Кодыш		
Н.контр.	Мельников		
ГИП	Мельников		
Инж.	Малышева		

Взам. инв. N | Подпись и дата | Инв. N подл.

https://zavodjbi.com/

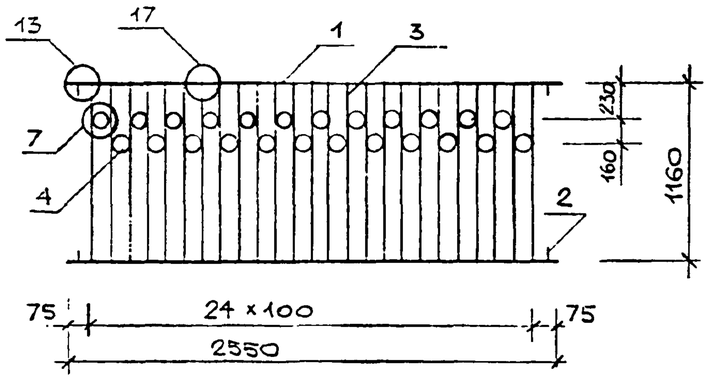

поз.	обозначение	наименование	кол.	прим.
		Документация		
	1.050.9-4.93.3 – ТО	Техническое описание		
	– 141	Узлы 7; 13; 17		
	– РС	Ведомость расхода стали		
		Сборочные единицы		
1	Б.Ч.	Полоса Б4х25; ℓ=2550; 2.00кг	2	
2	Б.Ч.	Круг В8; ℓ=25; 0.01кг	4	
3	Б.Ч.	Круг В8; ℓ=1150; 0.45кг	25	
4	1.050.9-4.93.3-134	Вставка ВО3	24	

1. Полоса по ГОСТ 103-76*.
2. Круг по ГОСТ 2590-88*.

Нач. отд.	Кодыш		
Контр.	Мельников		
ГИП	Мельников		
Инж.	Малышева		

1.050.9-4.93.3-95

Ограждение ОК 26-5

стадия	масса	масштаб
Р	17.7	
лист	листов 1	

ЦНИИПРОМЗДАНИЙ

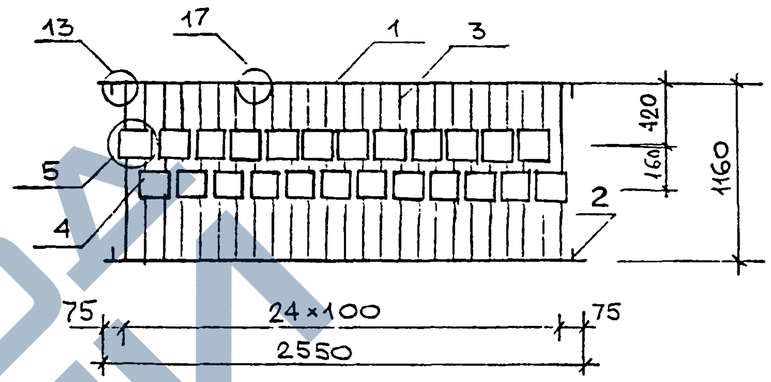

поз.	обозначение	наименование	кол.	прим.
		Документация		
	1.050.9-4.93.3 – ТО	Техническое описание		
	– 141	Узлы 5; 13; 17		
	– РС	Ведомость расхода стали		
		Сборочные единицы		
1	Б.Ч.	Полоса Б4х25; ℓ=2550; 2.00кг	2	
2	Б.Ч.	Круг В8; ℓ=25; 0.01кг	4	
3	Б.Ч	Круг В8; ℓ=1150; 0.45кг	25	
4	Б.Ч.	Лист Б-ПН-6; 125х125; 0.74 кг	24	

1. Полоса по ГОСТ 103-76*. 2. Лист по ГОСТ 19903-74*.
3. Круг по ГОСТ 2590-88*.

Взам. инв. №
Подпись и дата
Инв. № подл.

Зав. отд.	Кодыш		
Н. контр.	Мельников		
ГИП	Мельников		
Инж.	Малышева		

1.050.9-4.93.3-96

Ограждение ОК 26-6

стадия	масса	масштаб
Р	33.1	
лист	листов 1	

ЦНИИПРОМЗДАНИЙ

https://zavodjbi.com/

https://zavodjbi.com/

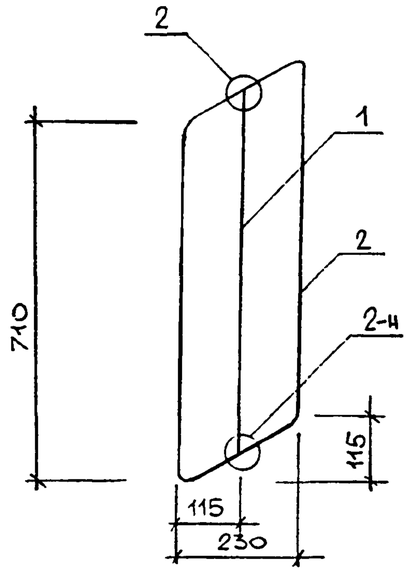

ПОЗ.	ОБОЗНАЧЕНИЕ	НАИМЕНОВАНИЕ	КОЛ.	ПРИМ.
		Документация		
	1.050.9-4.93.3 - ТО	Техническое описание		
	- 141	Узлы 2; 2н		
	- РС	Ведомость расхода стали		
		Сборочные единицы		
1	1.050.9-4.93.3-117	Связь СВ1	1	
2	-132	Каркас КО21	1	

		1.050.9-4.93.3-97	
Зав.отд.	Ходыш	Ограждение ОМД-1	Стадия: Р; Масса: 2.6; Масштаб:
Н.контр.	Мельников		Лист; Листов 1
ГИП	Мельников		ЦНИИПРОМЗДАНИЙ
Инж.	Малышева		

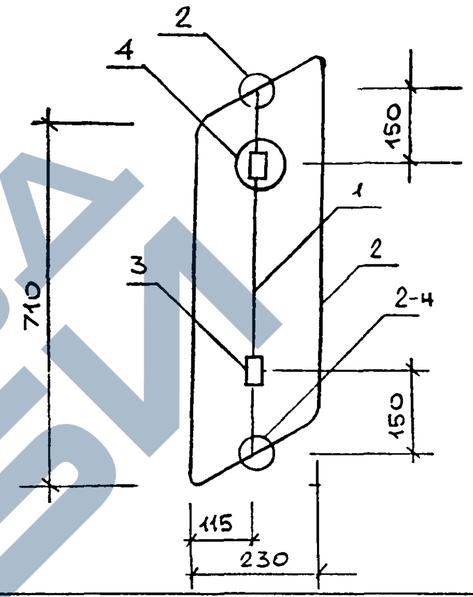

ПОЗ.	ОБОЗНАЧЕНИЕ	НАИМЕНОВАНИЕ	КОЛ.	ПРИМ.
		Документация		
	1.050.9-4.93.3 - ТО	Техническое описание		
	- 141	Узлы 2; 2н; 4		
	- РС	Ведомость расхода стали		
		Сборочные единицы		
1	1.050.9-4.93.3-117	Связь СВ1	1	
2	-132	Каркас КО21	1	
3	Б Ч.	Труба 18×4.5; ℓ=35; 0.05кг	2	

Труба по ГОСТ 10704-76*.

Взам. инв. №

Подпись и дата

Инв. № подл.

		1.050.9-4.93.3-98	
Зав.отд.	Ходыш	Ограждение ОМД-2	Стадия: Р; Масса: 2.7; Масштаб:
Н.контр.	Мельников		Лист; Листов 1
ГИП	Мельников		ЦНИИПРОМЗДАНИЙ
Инж.	Малышева		

https://zavodjbi.com/

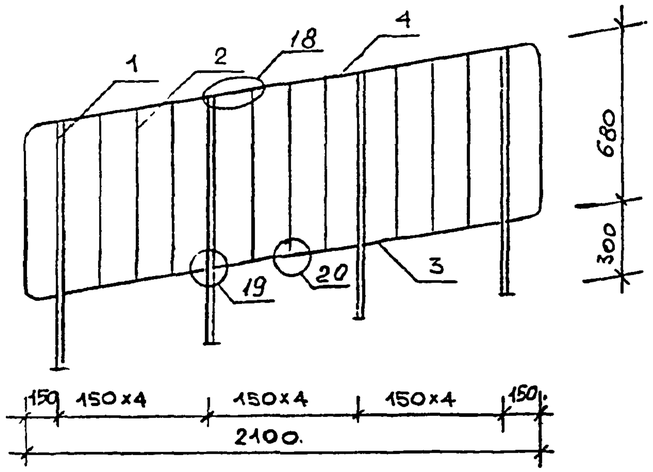

Поз.	Обозначение	Наименование	Кол.	Прим.
		Документация		
	1.050.9-4.93.3 – ТО	Техническое описание		
	– РС	Ведомость расхода стали		
	-141	Узлы 18.19.20		
		Сборочные единицы		
1	1.050.9-4.93.3-115	Стойка СО3	4	
2	-119	Связь СВ5	9	
3	-120	Связь СВ7	3	
4	-135	Каркас КО22	1	

1.050.9-4.93.3-99

Ограждение Л01

Стадия	Масса	Масштаб	
Р	31.0		
Лист	Листов 1		

ЦНИИПРОМЗДАНИЙ

Зав. отд.	Кодыш	
Н. контр.	Мельников	
ГИП	Мельников	
Инж.	Малышева	

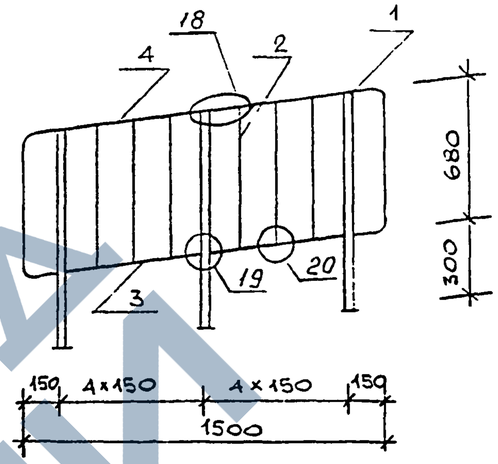

Поз.	Обозначение	Наименование	Кол.	Прим.
		Документация		
	1.050.9-4.93.3 – ТО	Техническое описание		
	– РС	Ведомость расхода стали		
	-141	Узлы 18.19.20		
		Сборочные единицы		
1	1.050.9-4.93.3-115	Стойка СО3	3	
2	-119	Связь СВ5	6	
3	-120	Связь СВ7	2	
4	-136	Каркас КО26	1	

Взам. инв. N | Подпись и дата | Инв. N подл.

1.050.9-4.93.3-100

Ограждение Л011

Стадия	Масса	Масштаб	
Р	23,1		
Лист	Листов 1		

ЦНИИПРОМЗДАНИЙ

Зав. отд.	Кодыш	
Н. контр.	Мельников	
ГИП	Мельников	
Инж.	Малышева	

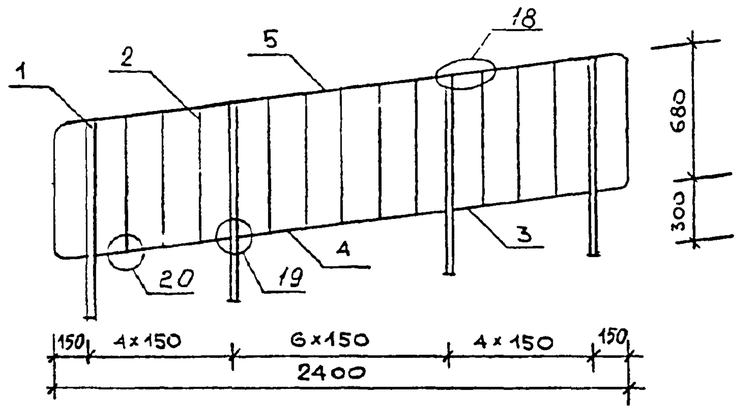

ПОЗ.	ОБОЗНАЧЕНИЕ	НАИМЕНОВАНИЕ	КОЛ.	ПРИМ.
		Документация		
	1.050.9-4.93.3 – ТО	Техническое описание		
	– РС	Ведомость расхода стали		
	– 141	Узлы 18,19,20		
		Сборочные единицы		
1	1050.9-4.93.3-115	Стойка СО3	4	
2	-119	Связь СВ5	11	
3	-120	Связь СВ7	2	
4	-120	Связь СВ8	1	
5	-136	Каркас КО27	1	

Зав отд	Кодыш		
Н.контр	Мельников		
ГИП	Мельников		
Инж	Малышева		

1.050.9-4.93.3-101

Ограждение Л012

СТАДИЯ	МАСС.	МАСШТАБ
Р	32,3	

ЛИСТ | ЛИСТОВ 1

ЦНИИПРОМЗДАНИЙ

Взам. инв. N | Подпись и дата | Инв. N подл.

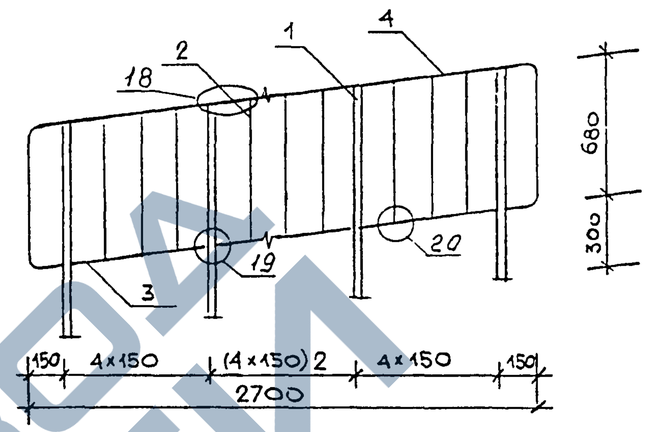

ПОЗ.	ОБОЗНАЧЕНИЕ	НАИМЕНОВАНИЕ	КОЛ.	ПРИМ
		Документация		
	1.050.9-4.93.3 – ТО	Техническое описание		
	– РС	Ведомость расхода стали		
	– 141	Узлы 18,19,20		
		Сборочные единицы		
1	1.050.9-4.93.3-115	Стойка СО3	5	
2	-119	Связь СВ5	12	
3	-120	Связь СВ7	4	
4	-135	Каркас КО23	1	

Зав стд.	Кодыш		
Н.контр.	Мельников		
ГИП	Мельников		
Инж	Малышева		

1.050.9-4.93.3-102

Ограждение Л013

СТАДИЯ	МАССА	МАСШТАБ
Р	38,8	

ЛИСТ | ЛИСТОВ 1

ЦНИИПРОМЗДАНИЙ

Взам. инв. N | Подпись и дата | Инв. N подл.

https://zavodjbi.com/

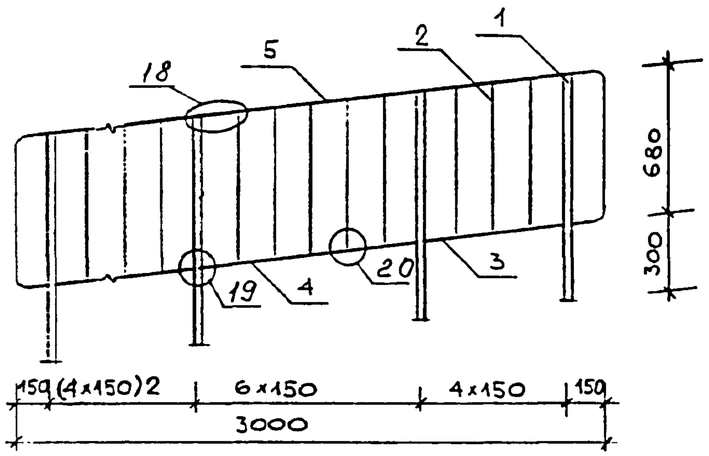

Поз.	Обозначение	Наименование	Кол.	Прим.
		Документация		
	1.050.9-4.93.3 - ТО	Техническое описание		
	- РС	Ведомость расхода стали		
	-141	Узлы 18,19,20		
		Сборочные единицы		
1	1.050.9-4.93.3-115	Стойка СО3	5	
2	-119	Связь СВ5	14	
3	-120	Связь СВ7	3	
4	-120	Связь СВ8	1	
5	-136	Каркас КО28	1	

	1.050.9-4.93.3-103		
Зав. отд.	Кодыш	Ограждение Л014	Стадия: Р; Масса: 40.1; Масштаб:
Н. контр.	Мельников		Лист; Листов 1
ГИП	Мельников		ЦНИИПРОМЗДАНИЙ
Инж.	Малышева		

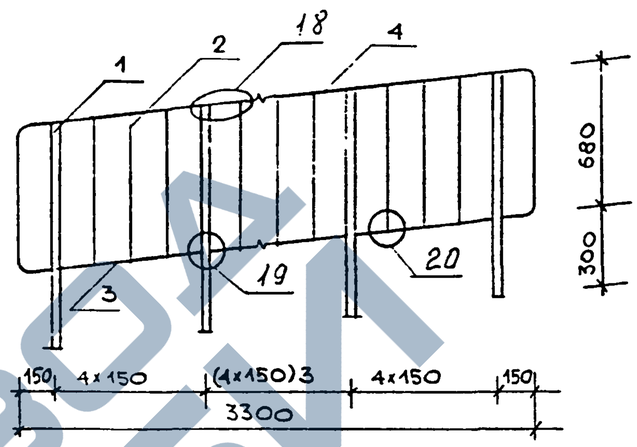

Поз.	Обозначение	Наименование	Кол.	Прим.
		Документация		
	1.050.9-4.93.3 - ТО	Техническое описание		
	- РС	Ведомость расхода стали		
	-141	Узлы 18,19,20		
		Сборочные единицы		
1	1.050.9-4.93.3-115	Стойка СО3	6	
2	-119	Связь СВ5	15	
3	-120	Связь СВ7	5	
4	-135	Каркас КО24	1	

	1.050.9-4.93.3-104		
Зав. отд.	Кодыш	Ограждение Л015	Стадия: Р; Масса: 46.7; Масштаб:
Н. контр.	Мельников		Лист; Листов 1
ГИП	Мельников		ЦНИИПРОМЗДАНИЙ
Инж.	Малышева		

Взам. инв. N | Подпись и дата | Инв. N подл.

ЗАВОД ЖБИ

https://zavodjbi.com/

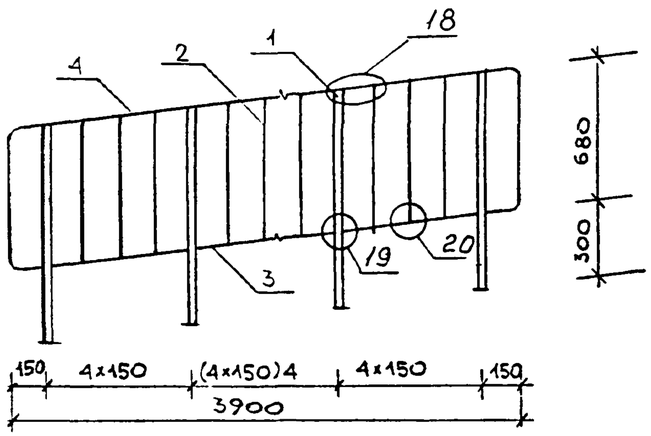

Поз.	Обозначение	Наименование	Кол.	Прим.
		Документация		
	1.050.9-4.93.3 - ТО	Техническое описание		
	- РС	Ведомость расхода стали		
	- Т41	Узлы 18,19,20		
		Сборочные единицы		
1	1.050.9-4.93.3-115.	Стойка СО3	7	
2	-119.	Связь СВ5	18	
3	-120	Связь СВ7	6	
4	-135	Каркас КО25	1	

1.050.9-4.93.3-105			
Ограждение Л016	Стадия	Масса	Масштаб
	Р	53,9	
	Лист	Листов 1	
ЦНИИПРОМЗДАНИЙ			

Гл.спец. отд.	Кодыш	
Н.контр.	Мельников	
ГИП	Мельников	
Инж.	Малышева	

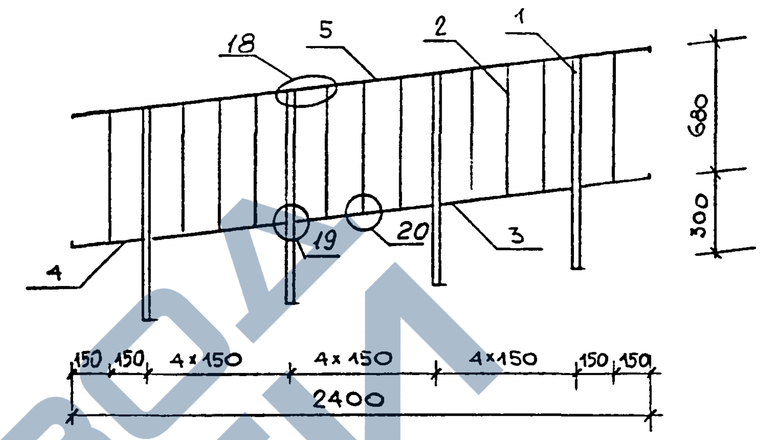

Поз.	Обозначение	Наименование	Кол.	Прим.
		Документация		
	1.050.9-4.93.3 - ТО	Техническое описание		
	- РС	Ведомость расхода стали		
	- 141	Узлы 18,19,20		
		Сборочные единицы		
1.	1.050.9-4.93.3-115	Стойка СО3	4	
2	-119	Связь СВ5	11	
3	-120	Связь СВ7	3	
4	-129	Связь СВ9	2	
5	-121	Связь СВ13	1	

Взам. инв. №

Подпись и дата

Инв. № подл.

1.050.9-4.93.3-106			
Ограждение Л017	Стадия	Масса	Масштаб
	Р	30,9	
	Лист	Листов 1	
ЦНИИПРОМЗДАНИЙ			

Гл.спец. отд.	Кодыш	
Н.контр.	Мельников	
ГИП	Мельников	
Инж.	Малышева	

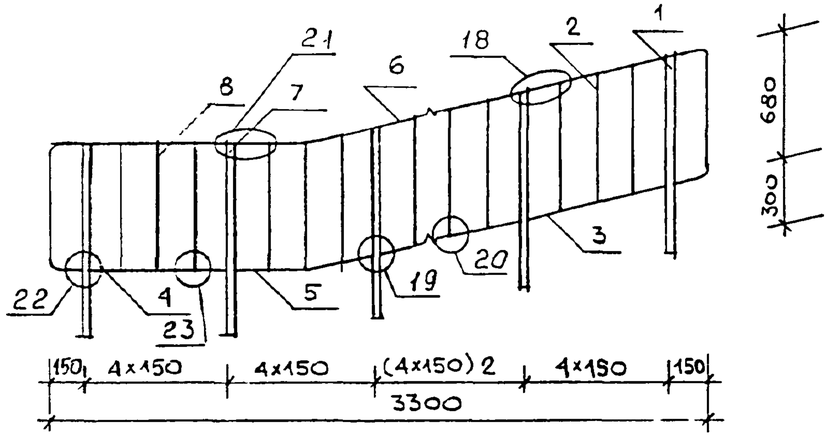

Поз.	Обозначение	Наименование	Кол.	Прим.
		Документация		
	1.050.9-4.93.3 - ТО	Техническое описание		
	- РС	Ведомость расхода стали		
	- 141	Узлы 18,19,20,21,22,23		
		Сборочные единицы		
1	1.050.9-4.93.3-115	Стойка СО3	4	
2	-119	Связь СВ5	10	
3	-120	Связь СВ7	3	
4	-121	Связь СВ10	1	
5	-122	Связь СВ14	1	
6	-137	Каркас КО29	1	
7	-115	Стойка СО4	2	
8	-119	Связь СВ6	5	

Гав. отд.	Кодыш		
Н. контр.	Мельников		
ГИП	Мельников		
Инж.	Малышева		

1.050.9-4.93.3-107

Ограждение Л018

Стадия	Масса	Масштаб
Р	37.1	

Лист | Листов 1

ЦНИИПРОМЗДАНИЙ

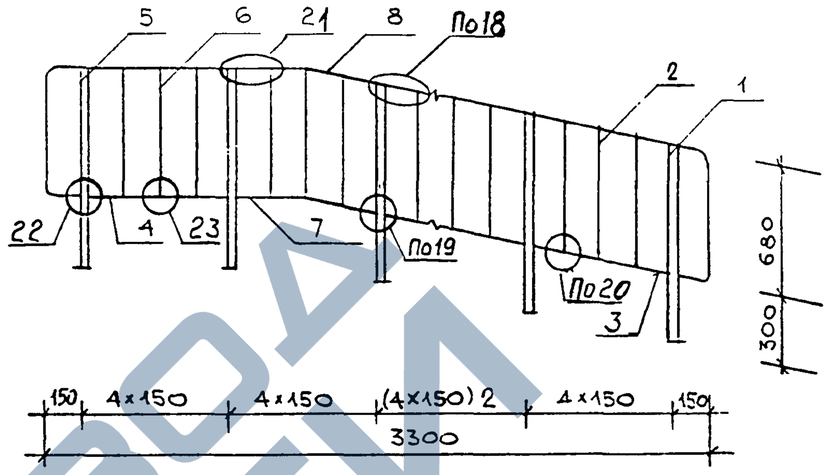

Поз.	Обозначение	Наименование	Кол.	Прим.
		Документация		
	1.050.9-4.93.3 - ТО	Техническое описание		
	- РС	Ведомость расхода стали		
	- 141	Узлы 18,19,20,21,22,23		
		Сборочные единицы		
1	1.050.9-4.93.3-115	Стойка СО3	4	
2	-119	Связь СВ5	10	
3	-120	Связь СВ7	3	
4	-121	Связь СВ10	1	
5	-115	Стойка СО4	2	
6	-119	Связь СВ6	5	
7	-122	Связь СВ15	1	
8	-138	Каркас КО31	1	

Взам. инв. N

Подпись и дата

Инв. N подл.

Гав. отд.	Кодыш		
Н. контр.	Мельников		
ГИП	Мельников		
Инж.	Малышева		

1.050.9-4.93.3-108

Ограждение Л018А

Стадия	Масса	Масштаб
Р	33.6	

Лист | Листов 1

ЦНИИПРОМЗДАНИЙ

https://zavodjbi.com/

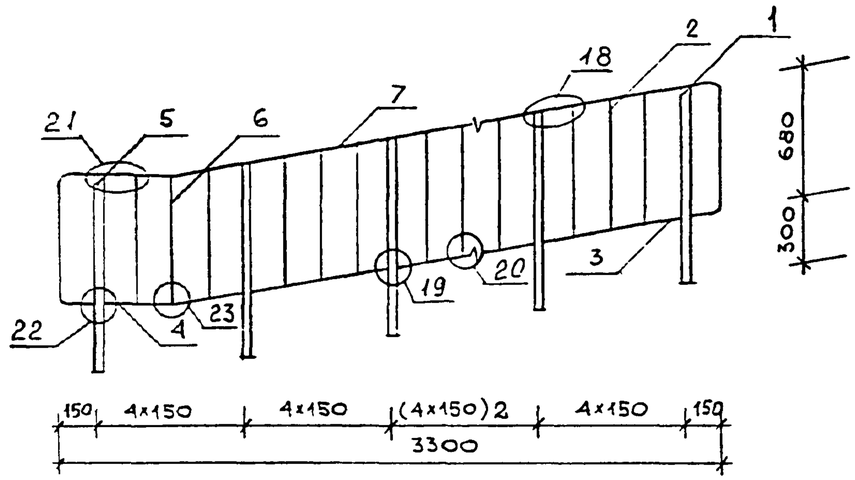

ПОЗ.	ОБОЗНАЧЕНИЕ	НАИМЕНОВАНИЕ	КОЛ	ПРИМ
		Документация		
	1.050.9-4.93.3 – ТО	Техническое описание		
	– РС	Ведомость расхода стали		
	–141	Узлы 18,19,20,21,22,23		
		Сборочные единицы		
1	1.050.9-4.93.3-115	Стойка СО3	5	
2	-119	Связь СВ5	13	
3	-120	Связь СВ7	4	
4	-122	Связь СВ14	1	
5	-115	Стойка СО4	1	
6	-119	Связь СВ6	2	
7	-137	Каркас КО30	1	

Зав.отд.	Кодыш		
Н.контр.	Мельников		
ГИП	Мельников		
Инж.	Малышева		

1.050.9-4.93.3-109

Ограждение ЛО 19

СТАДИЯ	МАССА	МАСШТАБ
Р	42.2	

ЛИСТ | ЛИСТОВ 1

ЦНИИПРОМЗДАНИЙ

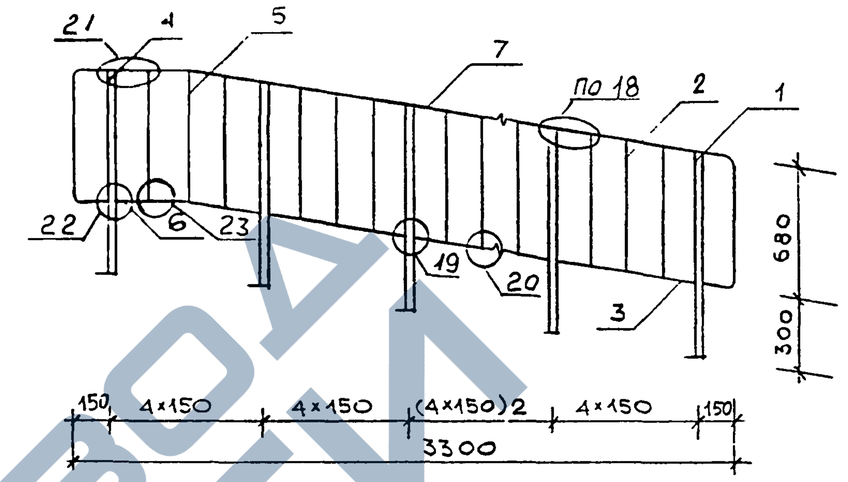

ПОЗ.	ОБОЗНАЧЕНИЕ	НАИМЕНОВАНИЕ	КОЛ.	ПРИМ.
		Документация		
	1.050.9-4.93.3 - ТО	Техническое описание		
	- РС	Ведомость расхода стали		
	-141	Узлы 18,19,20,21,22,23		
		Сборочные единицы		
1	1.050.9-4.93.3-115	Стойка СО3	5	
2	-119	Связь СВ5	13	
3	-120	Связь СВ7	4	
4	-115	Стойка СО4	1	
5	-119	Связь СВ6	2	
6	-122	Связь СВ15	1	
7	-138	Каркас КО32	1	

Взам. инв. № | Подпись и дата | Инв. № подл.

Зав.отд.	Кодыш		
Н.контр.	Мельников		
ГИП	Мельников		
Инж.	Малышева		

1.050.9-4.93.3-110

Ограждение ЛО 19А

СТАДИЯ	МАССА	МАСШТАБ
Р	38.4	

ЛИСТ | ЛИСТОВ 1

ЦНИИПРОМЗДАНИЙ

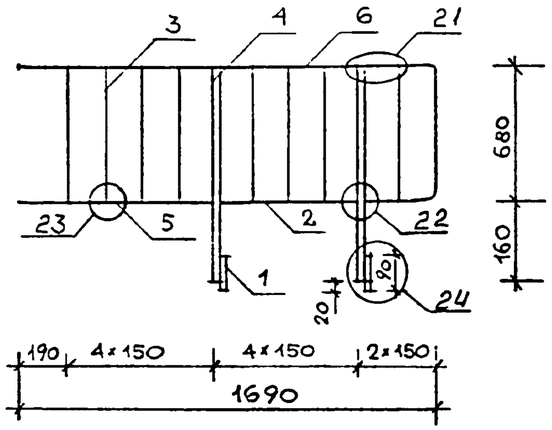

ПОЗ.	ОБОЗНАЧЕНИЕ	НАИМЕНОВАНИЕ	КОЛ.	ПРИМ
		Документация		
	1.050.9-4.93.3 - ТО	Техническое описание		
	- РС	Ведомость расхода стали		
	-141	Узлы 21,22,23,24		
		Сборочные единицы		
1	1.050.9-4.93.3-116	Пластина 70×6 ℓ=90 0,3кг	2	
2	-121	Связь СВ10	1	
3	-119	Связь СВ6	8	
4	-116	Стойка С05	2	
5	-121	Связь СВ11	1	
6	-139	Каркас К033	1	

1.050.9-4.93.3-111

Зав. отд.	Кодыш		
Н.контр.	Мельников		
ГИП	Мельников		
	Малышева		

Ограждение Л020

СТАДИЯ	МАССА	МАСШТАБ
Р	8.9	
ЛИСТ	ЛИСТОВ 1	

ЦНИИПРОМЗДАНИЙ

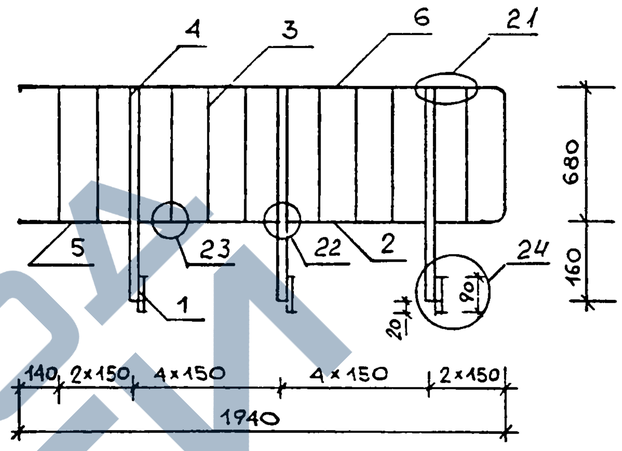

ПОЗ.	ОБОЗНАЧЕНИЕ	НАИМЕНОВАНИЕ	КОЛ.	ПРИМ
		Документация		
	1.050.9-4.93.3 - ТО	Техническое описание		
	- РС	Ведомость расхода стали		
	-141	Узлы 21,22,23,24		
		Сборочные единицы		
1	1.050.9-4.93.3-116	Пластина 70×6 ℓ=90 0,3кг	3	
2	-121	Связь СВ10	2	
3	-119	Связь СВ6	9	
4	-116	Стойка С05	3	
5	-121	Связь СВ12	1	
6	-139	Каркас К034	1	

Взам. инв. N

Подпись и дата

Инв. N подл.

1.050.9-4.93.3-112

Зав. отд.	Кодыш		
Н.контр.	Мельников		
ГИП	Мельников		
Инж.	Малышева		

Ограждение Л021

СТАДИЯ	МАССА	МАСШТАБ
Р	10.9	
ЛИСТ	ЛИСТОВ 1	

ЦНИИПРОМЗДАНИЙ

https://zavodjbi.com/

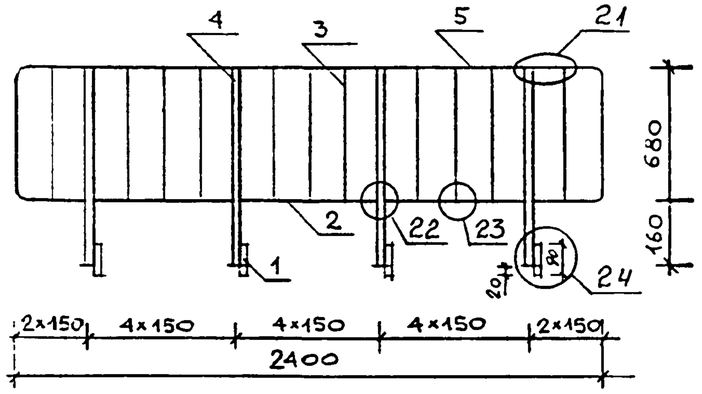

ПОЗ.	ОБОЗНАЧЕНИЕ	НАИМЕНОВАНИЕ	КОЛ.	ПРИМ.
		Документация		
	1.050.9-4.93.3 – ТО	Техническое описание		
	– РС	Ведомость расхода стали		
	–141	Узлы 21,22,23,24		
		Сборочные единицы		
1	1050.9-4.93.3-116	Пластина 70×6, ℓ=90 0,3кг	4	
2	-121	Связь СВ10	3	
3	-119	Связь СВ6	11	
4	-116	Стойка С05	4	
5	-140	Каркас К035	1	

Зав.отд.	Кодыш		
Н.контр	Мельников		
ГИП	Мельников		
Инж.	Малышева		

1.050.9-4.93.3-113

Ограждение 1022

СТАДИЯ	МАССА	МАСШТАБ
Р	11.2	

ЛИСТ | ЛИСТОВ 1

ЦНИИПРОМЗДАНИЙ

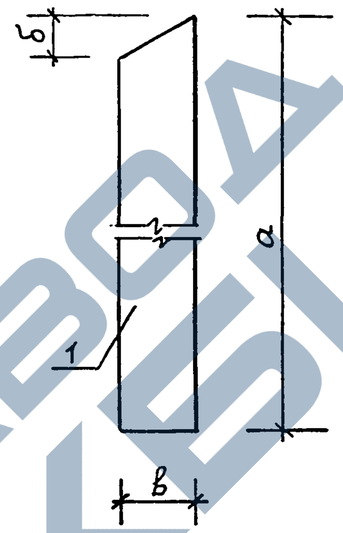

МАРКА ИЗДЕЛИЯ	С01	С02
а, мм	50	1505
δ, мм	10	12
в, мм	20	22

МАРКА ИЗДЕЛИЯ	ПОЗ.	НАИМЕНОВАНИЕ	КОЛ	МАССА 1 ДЕТ. КГ	МАССА ИЗДЕЛИЯ КГ
С01	1	Полоса Б6×20 ℓ=50	1	0,04	0,04
С02	1	Квадрат В22 ℓ=1505	1	5,70	5,70

1. Полоса по ГОСТ 103-76*
2. Квадрат по ГОСТ 2591-88*

ВЗАМ. ИНВ. N | ПОДПИСЬ И ДАТА | ИНВ. N ПОДЛ.

Зав.отд.	Кодыш		
Н.контр.	Мельников		
ГИП	Мельников		
Инж.	Малышева		

1.050.9-4.93.3-114

Стойка С01, С02

СТАДИЯ	МАССА	МАСШТАБ
Р	см. табл	

ЛИСТ | ЛИСТОВ 1

ЦНИИПРОМЗДАНИЙ

https://zavodjbi.com/

СО3

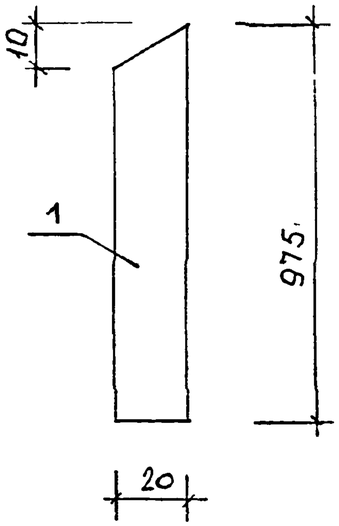

СО4

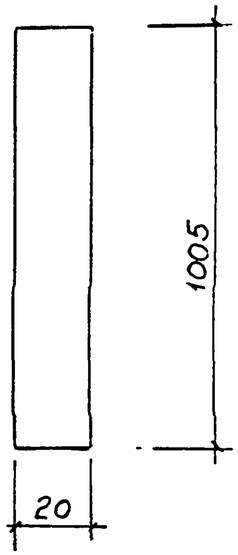

МАРКА ИЗДЕЛИЯ	ПОЗ.	НАИМЕНОВАНИЕ	КОЛ.	МАССА 1 ДЕТ. КГ	МАССА ИЗДЕЛИЯ КГ
СО3	1	Полоса 20×36, ℓ=975	1	5.5	5.5
СО4	1	Полоса 28×20; ℓ=1005	1	4.4	4,4

Полоса по ГОСТ 103-76.*

1.050 9 - 4.93 3 - 115

Стойка СО3, СО4	СТАДИЯ	МАССА	МАСШТАБ
	Р	СМ. ТАБЛ	
	ЛИСТ	ЛИСТОВ 1	
ЦНИИПРОМЗДАНИЙ			

ОТД.	КОДЫШ	
НТР	МЕЛЬНИКОВ	
	МЕЛЬНИКОВ	
НИМ.	МАЛЫШЕВА	

СО5

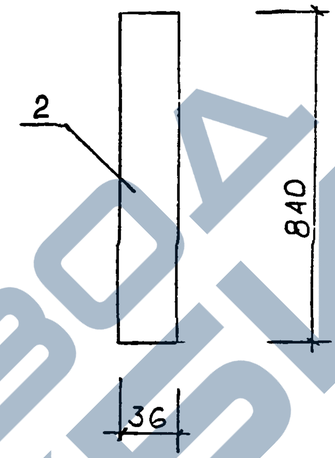

ПОЗ. 1

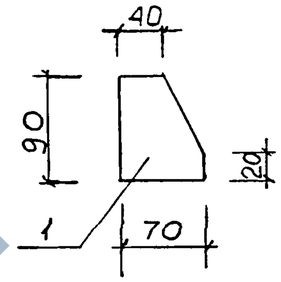

МАРКА ИЗДЕЛИЯ	ПОЗ.	НАИМЕНОВАНИЕ	КОЛ.	МАССА 1 ДЕТ. КГ
СО5	2	Полоса 36×20, ℓ=835	1	4,7
–	1	Полоса 70×6; ℓ=90	1	0.3

Полоса по ГОСТ 103-76.*

ИНВ. № ПОДЛ. | ПОДПИСЬ И ДАТА | ВЗАИМ. ИНВ. №

1.050.9 - 4.93.3 - 116

Стойка СО5, поз 1	СТАДИЯ	МАССА	МАСШТАБ
	Р	СМ ТАБЛ	
	ЛИСТ	ЛИСТОВ 1	
ЦНИИПРОМЗДАНИЙ			

ЗАВ ОТД.	КОДЫШ	
Н.КОНТР.	МЕЛЬНИКОВ	
ГИП	МЕЛЬНИКОВ	
ИЧИН.	МАЛЫШЕВА	

ЗАВОДА ЖБИ

https://zavodjbi.com/

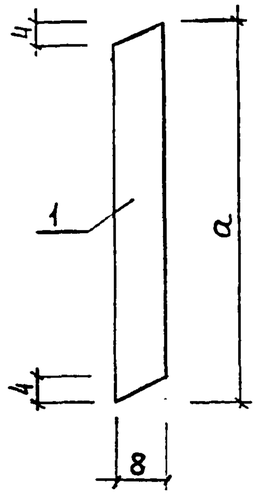

Марка изделия	СВ1	СВ2
a, мм	700	1150

Марка изделия	Поз.	Наименование	Кол.	Масса 1 дет., кг	Масса изделия, кг
СВ1	1	Круг В8, ℓ=700	1	0,28	0,28
СВ2	1	Круг В8, ℓ=1150	1	0,45	0,45

Круг по ГОСТ 2590-88*

			1.050.9-4.93.3-117	
Зав.отд.	Кодыш		Связь СВ1, СВ2	Стадия: Р; Масса: см. табл.; Масштаб:
Н.контр.	Мельников			Лист; Листов 1
ГИП	Мельников			ЦНИИПРОМЗДАНИЙ
Инж.	Антюфеева			

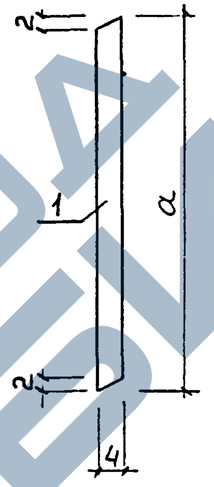

Марка изделия	СВ3	СВ4
a, мм	630	440

Марка изделия	Поз.	Наименование	Кол.	Масса 1 дет., кг	Масса изделия, кг
СВ3	1	Полоса 4×40, ℓ=630	1	0,81	0,81
СВ4	1	Полоса 4×40, ℓ=440	1	0,79	0,79

Полоса по ГОСТ 103-76*

Взам. инв. № | Подпись и дата | Инв. № подл.

			1.050.9-4.93.3-118	
Зав.отд.	Кодыш		Связь СВ3, СВ4	Стадия: Р; Масса: см. табл.; Масштаб:
Н.контр.	Мельников			Лист; Листов 1
ГИП	Мельников			ЦНИИПРОМЗДАНИЙ
Инж.	Антюфеева			

ЗАВОД ЖБИ

СВ5 СВ6

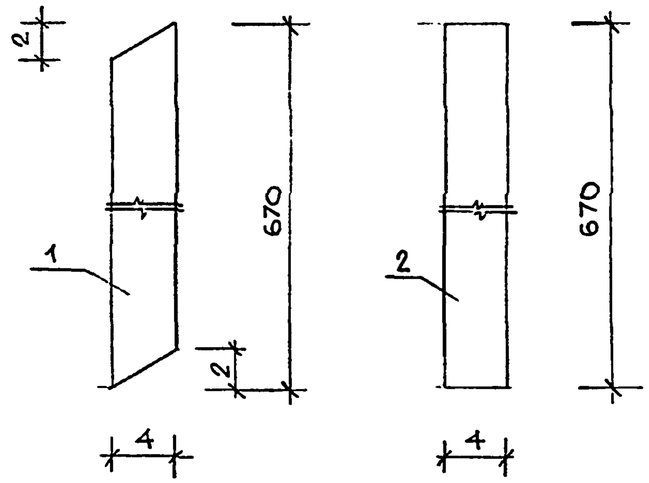

Марка изделия	Кол.	Наименование	Кол.	Масса 1 ед. кг	Масса изделия кг
СВ5	1	Полоса 12×4; ℓ=670	1	0.25	0.25
СВ6	1	Полоса 12×4; ℓ=670	1	0.25	0.25

Полоса по ГОСТ 103-76*.

				1.050.9-4.93.3-119	
Зав. отд.	Кодыш		Связь СВ5, СВ6	Стадия / Масса	Масштаб
Н.контр.	Мельников			Р / см. табл.	
ГИП	Мельников			Лист	Листов 1
Инж.	Малышева			ЦНИИПРОМЗДАНИЙ	

СВ7; СВ8 СВ9

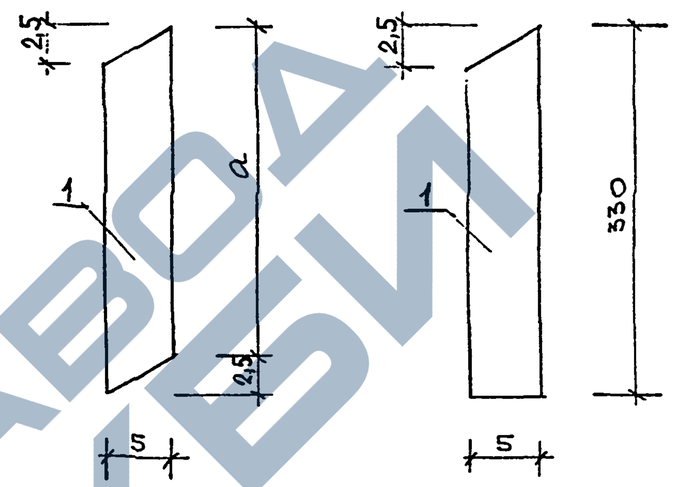

Марка изделия	СВ7	СВ8
a, мм	650	985

Марка изделия	Поз.	Наименование	Кол.	Масса 1 дет. кг	Масса изделия кг
СВ7	1	Полоса 28×5; ℓ=650	1	0.71	0.71
СВ8	1	Полоса 28×5; ℓ=985	1	1.1	1.1
СВ9	1	Полоса 28×5; ℓ=330	1	0.35	0.35

Полоса по ГОСТ 103-76.*

Взам. инв. № | Подпись и дата | Инв. № подл.

				1.050.9-4.93.3-120	
Зав. отд.	Кодыш		Связь СВ7, СВ8, СВ9	Стадия / Масса	Масштаб
Н.контр.	Мельников			Р / см. табл.	
ГИП	Мельников			Лист	Листов 1
Инж.	Малышева			ЦНИИПРОМЗДАНИЙ	

https://zavodjbi.com/

СВ10... СВ12

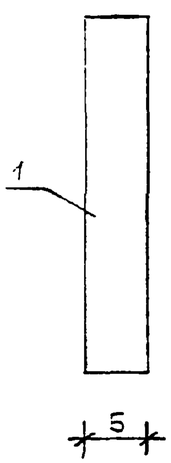

МАРКА ИЗДЕЛИЯ	СВ10	СВ11	СВ12
a, мм	580	780	430

СВ13

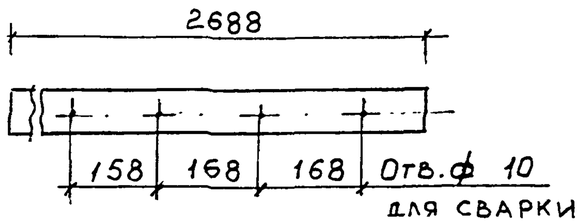

МАРКА ИЗДЕЛИЯ	ПОЗ.	НАИМЕНОВАНИЕ	КОЛ.	МАССА 1 ДЕТ. КГ	МАССА ИЗДЕЛИЯ КГ
СВ10	1	Полоса 28×5; ℓ=580	1	0.6	0.6
СВ11	1	Полоса 28×5; ℓ=780	1	0.9	0.9
СВ12	1	Полоса 28×5; ℓ=430	1	0.5	0.5
СВ13	1	Полоса 28×5; ℓ=2688	1	3.0	3.0

Полоса по ГОСТ 103-76*

		1.050.9-4.93.3-121	
ЗАВ.ОТД.	КОДЫШ	Связь СВ10...СВ13	СТАДИЯ: Р; МАССА: СМ. ТАБЛ.; МАСШТАБ:
Н.КОНТР.	МЕЛЬНИКОВ		ЛИСТ; ЛИСТОВ 1
ГИП	МЕЛЬНИКОВ		ЦНИИПРОМЗДАНИЙ
ИНЖ.	МАЛЫШЕВА		

СВ14

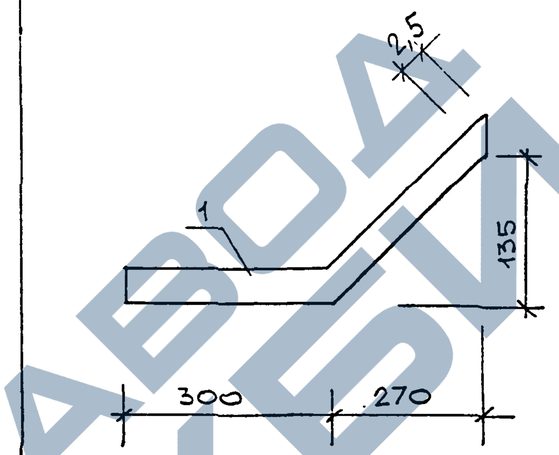

СВ15

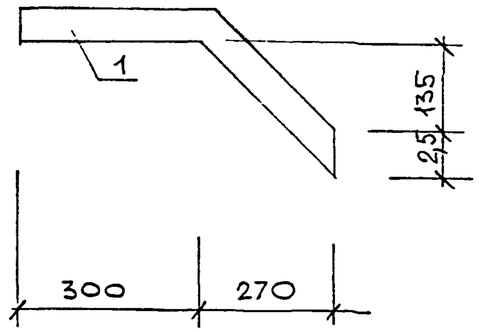

МАРКА ИЗДЕЛИЯ	ПОЗ.	НАИМЕНОВАНИЕ	КОЛ.	МАССА 1 ДЕТ. КГ	МАССА ИЗДЕЛИЯ КГ
СВ14	1	Полоса 28×5; ℓ=615	1	0.7	0.7
СВ15	1	Полоса 28×5; ℓ=615	1	0.7	0.7

Полоса по ГОСТ 103-76*

ВЗАМ. ИНВ. №

ПОДПИСЬ И ДАТА

ИНВ. № ПОДЛ.

		1.050.9-4.93.3-122	
ЗАВ.ОТД.	КОДЫШ	Связь СВ14, СВ15	СТАДИЯ: Р; МАССА: СМ. ТАБЛ.; МАСШТАБ:
Н.КОНТР.	МЕЛЬНИКОВ		ЛИСТ; ЛИСТОВ 1
ГИП	МЕЛЬНИКОВ		ЦНИИПРОМЗДАНИЙ
ИНЖ.	МАЛЫШЕВА		

https://zavodgbi.com/

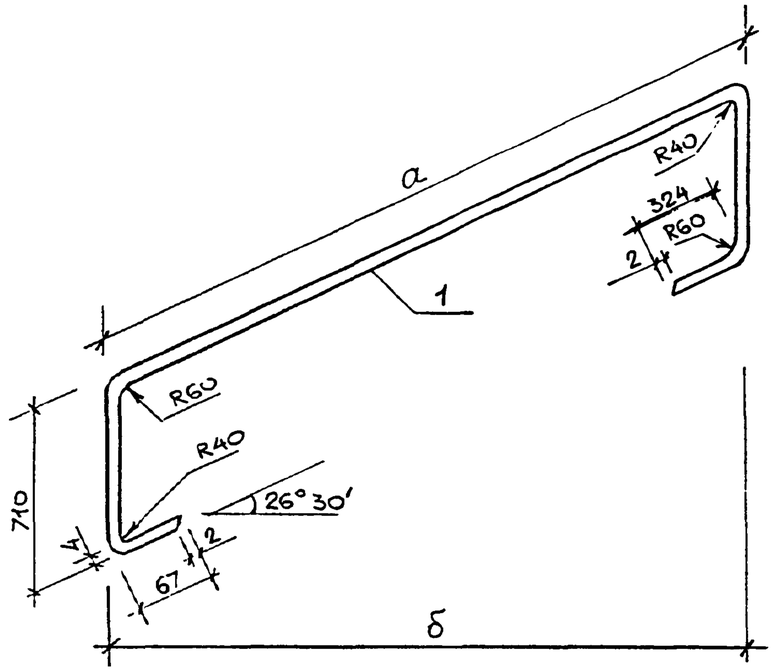

МАРКА ИЗДЕЛИЯ	КО1	КО3
а, мм	3095	3765
б, мм	2770	3370

МАРКА ИЗДЕЛИЯ	ПОЗ.	НАИМЕНОВАНИЕ	КОЛ.	МАССА 1 ДЕТ. КГ	МАССА ИЗДЕЛИЯ КГ
КО1	1	Полоса 54×40, ℓ=4785	1	6,03	6,03
КО2	1	Полоса 54×40, ℓ=5455	1	6,88	6,88

Полоса по ГОСТ 103-76*

1.050.9-4.93.3-123

Зав. отд.	Кодыш		
Н. контр.	Мельников		
ГИП	Мельников		
Инж.	Малышева		

Каркас КО1, КО3

СТАДИЯ	МАССА	МАСШТАБ
Р	см. табл	

ЛИСТ	ЛИСТОВ 1

ЦНИИПРОМЗДАНИЙ

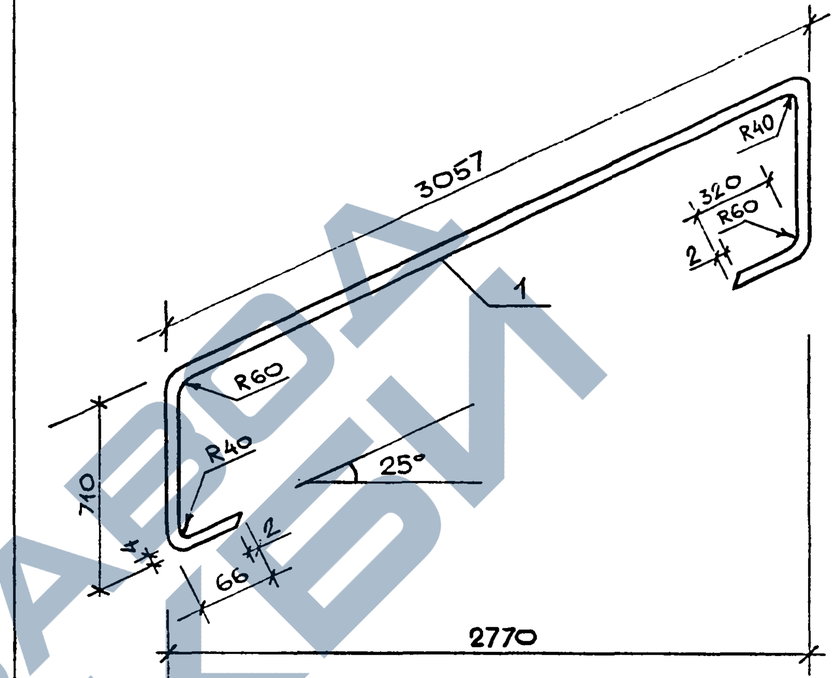

МАРКА ИЗДЕЛИЯ	ПОЗ.	НАИМЕНОВАНИЕ	КОЛ.	МАССА 1 ДЕТ. КГ
КО2	1	Полоса 54×40, ℓ=4742	1	5,98

Полоса по ГОСТ 103-76*

1.050.9-4.93.3-124

Зав. отд.	Кодыш		
Н. контр.	Мельников		
ГИП	Мельников		
Инж.	Малышева		

Каркас КО2

СТАДИЯ	МАССА	МАСШТАБ
Р	5.98	

ЛИСТ	ЛИСТОВ 1

ЦНИИПРОМЗДАНИЙ

Взам. инв. N | Подпись и дата | Инв. N подл.

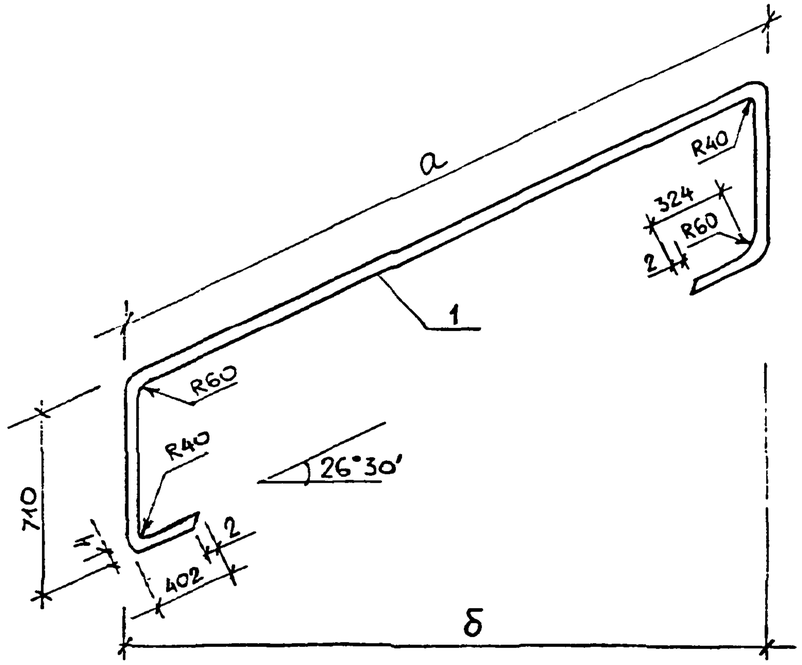

Марка изделия	К04	К06
a, мм	3430	2090
δ, мм	3070	1870

Марка изделия	Поз.	Наименование	Кол.	Масса 1 дет. кг	Масса изделия кг
К04	1	Полоса Б4×40, ℓ=5465	1	6,88	6,88
К06	1	Полоса Б4×40, ℓ=4148	1	5,20	5,20

Полоса по ГОСТ 103-76*

1.050.9-4.93.3-125

Зав. отд.	Кодыш		Каркас К04, К06	Стадия	Масса	Масштаб
Н контр.	Мельников			Р	См. табл.	
ГИП	Мельников			Лист	Листов 1	
	Малышева			ЦНИИПРОМЗДАНИЙ		

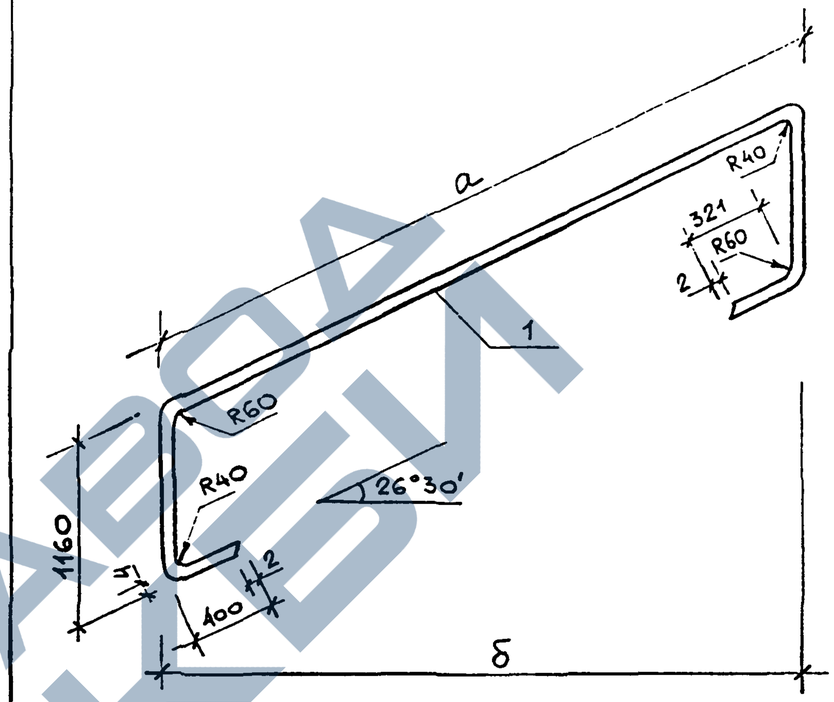

Марка изделия	К05	К07
a, мм	3430	2090
δ, мм	3070	1870

Марка изделия	Поз.	Наименование	Кол.	Масса 1 дет. кг	Масса изделия кг
К05	1	Полоса Б4×25, ℓ=6358	1	4,96	4,96
К07	1	Полоса Б4×25, ℓ=5043	1	3,95	3,95

Полоса по ГОСТ 103-76*

1.050.9-4.93.3-126

Зав. отд.	Кодыш		Каркас К05, К07	Стадия	Масса	Масштаб
Н контр.	Мельников			Р	См. табл.	
ГИП	Мельников			Лист	Листов 1	
Инж.	Малышева			ЦНИИПРОМЗДАНИЙ		

Взам. инв. №

Подпись и дата

Инв. № подл.

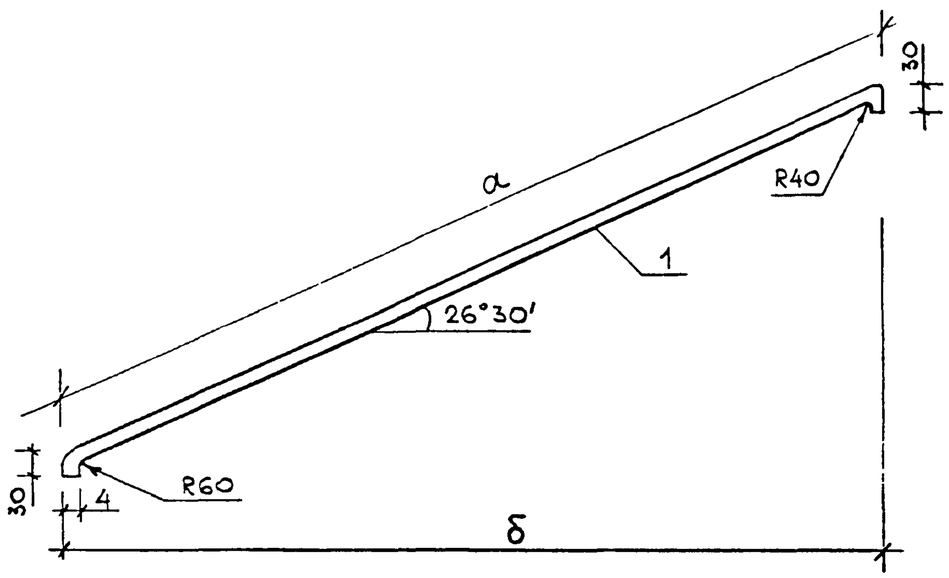

Марка изделия	К08	К09
a, мм	3430	2090
δ, мм	3070	1870

Марка изделия	Поз.	Наименование	Кол.	Масса 1 дет. кг	Масса изделия кг
К08	1	Полоса Б4×40, ℓ = 3438	1	4,30	4,30
К09	1	Полоса Б4×25, ℓ = 2108	1	1,66	1,66

Полоса по ГОСТ 103-76*

			1.050.9-4.93.3-127	
Зав.отд.	Кодыш		Каркас К08, К09	Стадия: Р; Масса: см. табл.; Масштаб:
Н.контр.	Мельников			Лист; Листов 1
ГИП	Мельников			ЦНИИПРОМЗДАНИЙ
Инж.	Малышева			

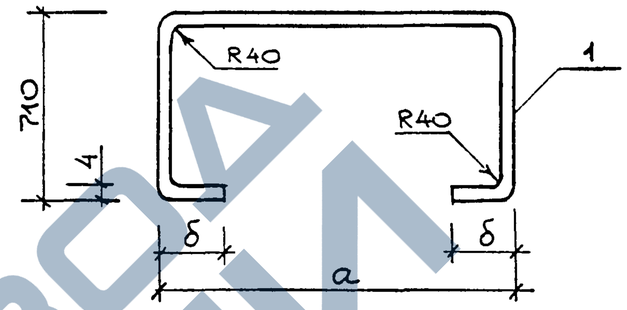

Марка изделия	К010	К011	К012
a, мм	1400	1100	1250
δ, мм	89	239	314

Марка изделия	Поз	Наименование	Кол.	Масса 1 дет. кг	Масса изделия кг
К010	1	Полоса Б4×40, ℓ = 2910	1	3,67	3,67
К011	1	Полоса Б4×40, ℓ = 2910	1	3,67	3,67
К012	1	Полоса Б4×40, ℓ = 3210	1	4,05	4,05

Полоса по ГОСТ 103-76*

Взам. инв. №

Подпись и дата

Инв. № подл.

			1.050.9-4.93.3-128	
Зав.отд.	Кодыш		Каркас К010...К012	Стадия: Р; Масса: см. табл.; Масштаб:
Н.контр.	Мельников			Лист; Листов 1
ГИП	Мельников			ЦНИИПРОМЗДАНИЙ
Инж.	Малышева			

https://zavodjbi.com/

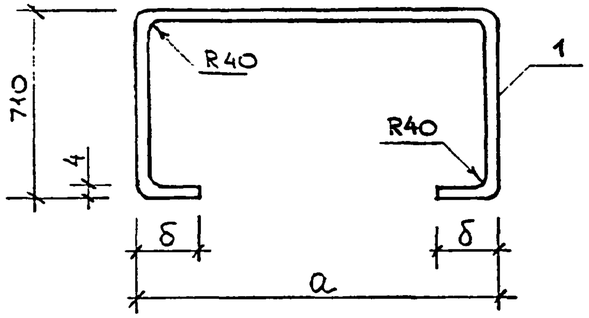

Марка изделия	К013	К014	К015
a, мм	1170	870	1020
δ, мм	274	124	199

Марка изделия	Поз.	Наименование	Кол.	Масса 1 дет. кг	Масса изделия кг
К013	1	Полоса Б4×40, ℓ = 3050	1	3,85	3,85
К014	1	Полоса Б4×40, ℓ = 2450	1	3,10	3,10
К015	1	Полоса Б4×40, ℓ = 2750	1	3,47	3,47

Полоса по ГОСТ 103-76*

		1.050.9-4.93.3-129	
Зав. отд.	Кодыш	Каркас К013...К015	Стадия: Р; Масса: см. табл.; Масштаб:
Н. контр.	Мельников		Лист; Листов 1
ГИП	Мельников		ЦНИИПромзданий
Инж.	Малышева		

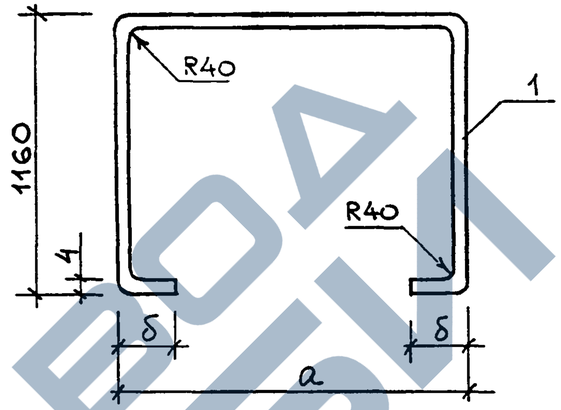

Марка изделия	К016	К017	К018
a, мм	1250	1020	1400
δ, мм	312	197	87

Марка изделия	Поз.	Наименование	Кол.	Масса 1 дет. кг	Масса изделия кг
К016	1	Полоса Б4×25, ℓ = 4114	1	3,21	3,21
К017	1	Полоса Б4×25, ℓ = 3654	1	2,85	2,85
К018	1	Полоса Б4×25, ℓ = 3810	1	2,95	2,95

Полоса по ГОСТ 103-76*

Взам. инв. № | Подпись и дата | Инв. № подл.

		1.050.9-4.93.3-130	
Зав. отд.	Кодыш	Каркас К016...К018	Стадия: Р; Масса: см. табл.; Масштаб:
Н. контр.	Мельников		Лист; Листов 1
ГИП	Мельников		ЦНИИПромзданий
Инж.	Малышева		

https://zavodjbi.com/

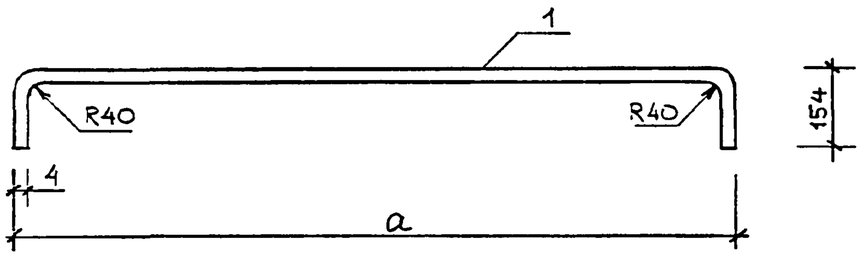

Марка изделия	К019	К020
a, мм	1236	636

Марка изделия	Поз.	Наименование	Кол.	Масса 1 дет. кг	Масса изделия кг
К019	1	Полоса Б4×40, ℓ=1514	1	1,91	1,91
К020	1	Полоса Б4×40, ℓ=914	1	1,15	1,15

Полоса по ГОСТ 103-76*

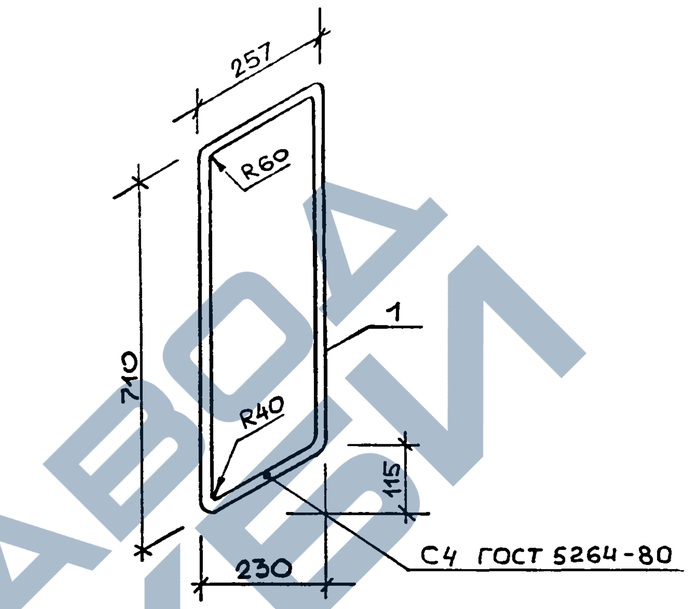

Поз.	Наименование	Кол.	Масса 1 дет кг
1	Полоса Б4×40, ℓ=1813	1	2,28

Полоса по ГОСТ 103-76*

Зав. отд.	Кодыш		1.050.9-4.93 3-131		
Н. контр.	Мельников		Каркас К019, К020	Стадия: Р	Масса: см табл.	Масштаб:
ГИП	Мельников			Лист	Листов 1
Инж.	Удышева			ЦНИИПРОМЗДАНИЙ	

Инв. N подл. | Подпись и дата | Взам. инв. N

Зав. отд.	Кодыш		1.050.9-4 93.3-132		
Н. контр.	Мельников		Каркас К021	Стадия: Р	Масса: 2,28	Масштаб:
ГИП	Мельников			Лист	Листов 1
Инж.	Малышева			ЦНИИПРОМЗДАНИЙ	

https://zavodjbi.com/

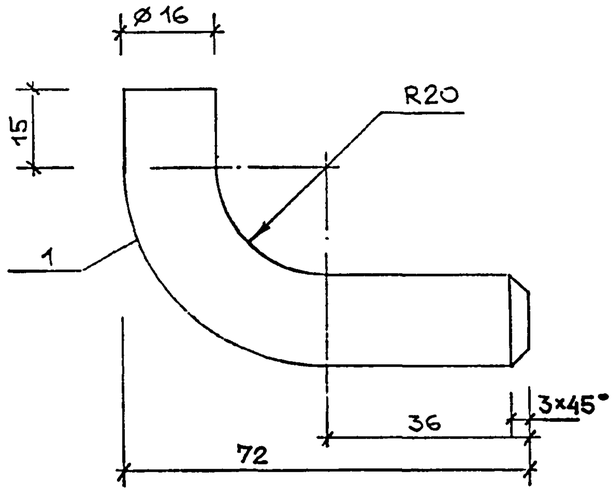

поз.	наименование	кол.	Масса 1 дет. кг
1	Круг В16, ℓ=95	1	0,15

Круг по ГОСТ 2590-88*

				1.050.9-4.93.3-133		
Зав. отд.	Кодыш			Крончтейн КР	стадия	Масса	Масштаб
Н. контр.	Мельников				Р	0,15	
ГИП	Мельников				Лист	Листов 1
					ЦНИИПРОМЗДАНИЙ	
Инж.	Малышева					

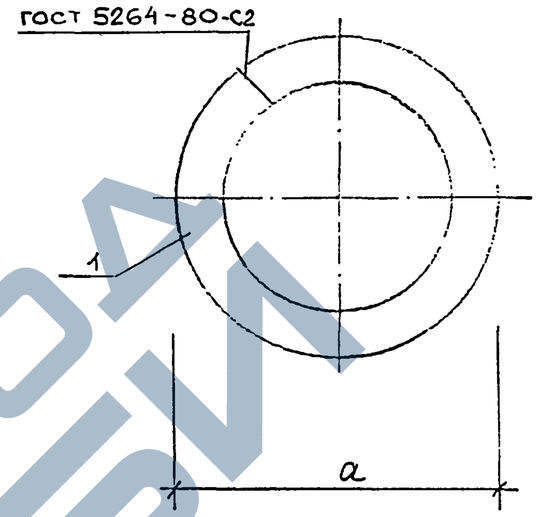

Марка изделия	В01	В02	В03	В04	В05
a, мм	82	87	90	95	100

Марка изделия	поз.	наименование	кол.	Масса 1 дет. кг	Масса изделия
В01	1	Круг В8, ℓ=232,4	1	0,09	0,09
В02	1	Круг В8, ℓ=248,5	1	0,10	0,10
В03	1	Круг В8, ℓ=257,5	1	0,10	0,10
В04	1	Круг В8, ℓ=273,2	1	0,11	0,11
В05	1	Круг В8, ℓ=288,9	1	0,11	0,11

Круг по ГОСТ 2590-88*

Взам. инв. N | Подпись и дата | Инв. N подл.

				1.050.9-4.93.3-134		
Зав. отд.	Кодыш			Вставка В01...В05	стадия	Масса	Масштаб
Н. контр.	Мельников				Р	см. табл.	
ГИП	Мельников				Лист	Листов 1
					ЦНИИПРОМЗДАНИЙ	
Инж.	Малышева					

1-1

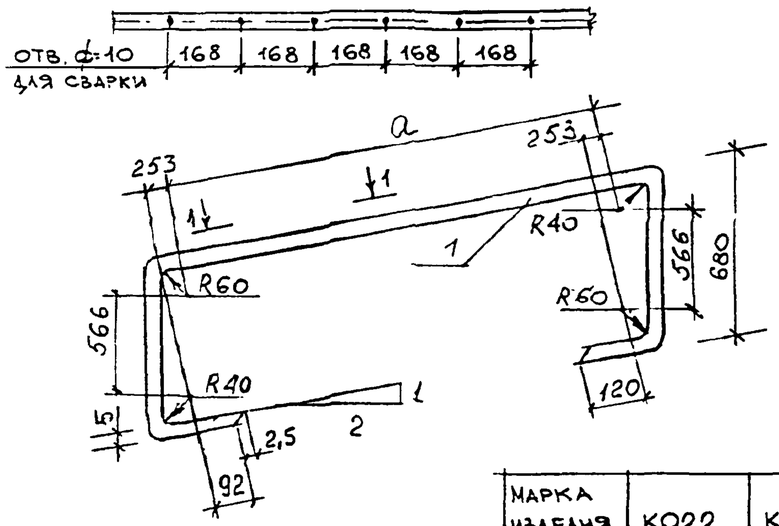

МАРКА ИЗДЕЛИЯ	К022	К023	К024	К025
а, мм	2850	2922	3594	4266

МАРКА ИЗДЕЛИЯ	ПОЗ.	НАИМЕНОВАНИЕ	КОЛ.	МАССА 1 ДЕТ. КГ	МАССА ИЗДЕЛИЯ КГ
К022	1	Полоса 55×28 ℓ=3690	1	4.30	4.30
К023	1	Полоса 55×28 ℓ=4562	1	5.02	5.02
К024	1	Полоса 55×28 ℓ=5234	1	5.75	5.75
К025	1	Полоса 55×28 ℓ=5906	1	6.50	6.50

Полоса по ГОСТ 103-76*.

1.050.9-4.93.3-135

Зав.отд	Кодыш		
Н.контр.	Мельников		
ГИП	Мельников		
	Малышева		

Каркас К022...К025

СТАДИЯ	МАССА	МАСШТАБ
Р	см. табл.	

ЛИСТ	ЛИСТОВ 1

ЦНИИПРОМЗДАНИЙ

1-1

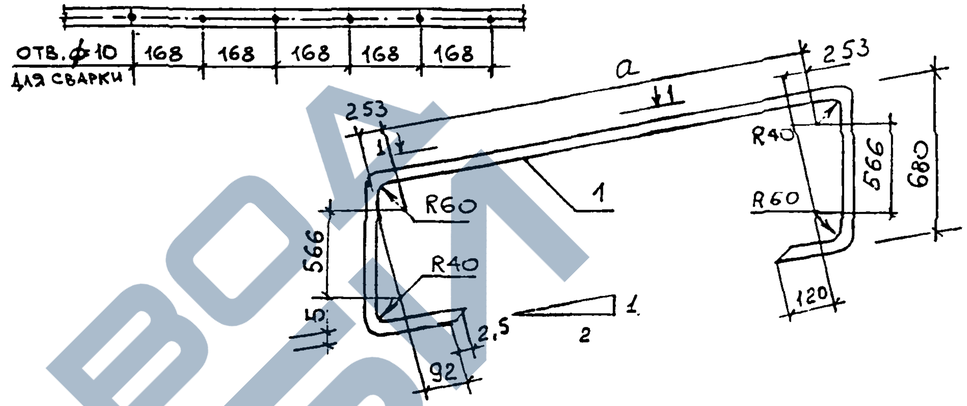

МАРКА ИЗДЕЛИЯ	К026	К027	К028
а, мм	1578	2586	3258

МАРКА ИЗДЕЛИЯ	ПОЗ.	НАИМЕНОВАНИЕ	КОЛ.	МАССА 1 ДЕТ. КГ	МАССА ИЗДЕЛИЯ КГ
К026	1	Полоса 55×28 ℓ=3218	1	3.6	3.6
К027	1	Полоса 55×28 ℓ=4226	1	4.65	4.65
К028	1	Полоса 55×28 ℓ=4896	1	5,4	5,4

Полоса по ГОСТ 103-76*.

Взам. инв. N | Подпись и дата | Инв. N подл.

1.050.9-4.93.3-136

Зав.отд	Кодыш		
Н.контр	Мельников		
ГИП	Мельников		
	Малышева		

Каркас К026...К028

СТАДИЯ	МАССА	МАСШТАБ
Р	см. табл.	

ЛИСТ	ЛИСТОВ 1

ЦНИИПРОМЗДАНИЙ

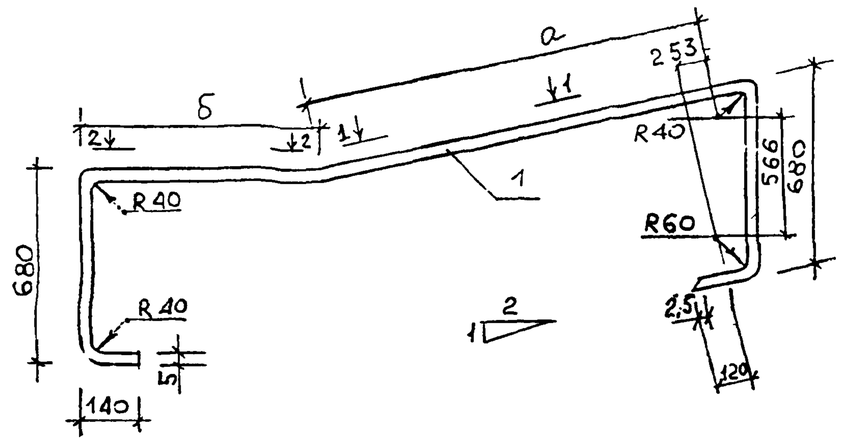

1-1

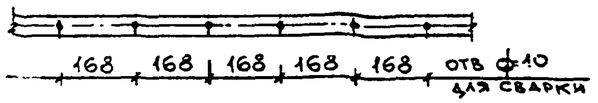

2-2

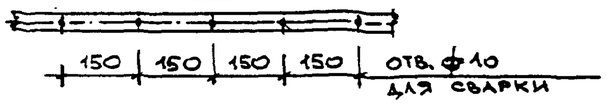

Марка изделия	К029	К030
а, мм	2455	3127
б, мм	1050	450

Марка изделия	Поз.	Наименование	Кол.	Масса 1 дет. кг	Масса изделия кг
К029	1	Полоса Б5×28 ℓ=5125	1	5.6	5.6
К030	1	Полоса Б5×28 ℓ=5207	1	5.7	5.7

Полоса по ГОСТ 103-76*

		1.050.9-4.93.3-137	
Зав. отд.	Кодыш	Каркас К029, К030	Стадия: Р; Масса: см. табл.; Масштаб:
Н. контр.	Мельников		Лист; Листов 1
ГИП	Мельников		ЦНИИПРОМЗДАНИЙ
	Малышева		

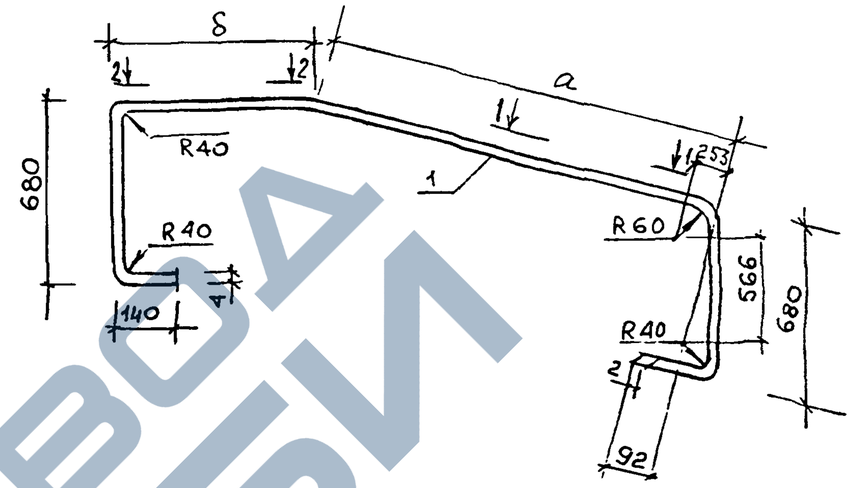

1-1

2-2

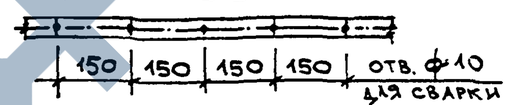

Марка изделия	К031	К032
а, мм	2483	3165
б, мм	1050	450

Марка изделия	Поз.	Наименование	Кол.	Масса 1 дет. кг	Масса изделия кг
К031	1	Полоса Б4×12 ℓ=5125	1	1.95	1.95
К032	1	Полоса Б4×12 ℓ=5207	1	2.00	2.00

Полоса по ГОСТ 103-76*

Взам. инв. № | Подпись и дата | Инв. № подл.

		1.050.9-4.93.3-138	
Зав. отд.	Кодыш	Каркас К031, К032	Стадия: Р; Масса: см. табл.; Масштаб:
Н. контр.	Мельников		Лист; Листов 1
ГИП	Мельников		ЦНИИПРОМЗДАНИЙ
	Малышева		

ЗАВОДА ЖБИ

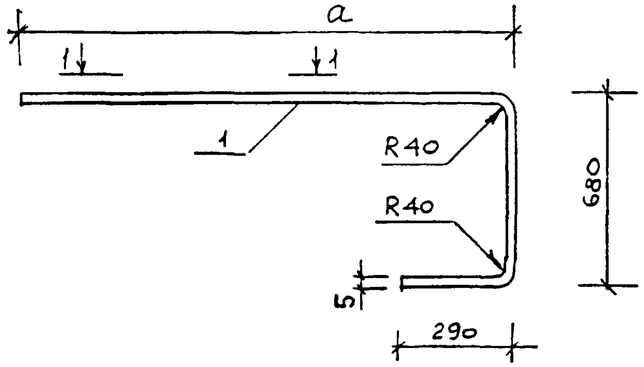

1-1

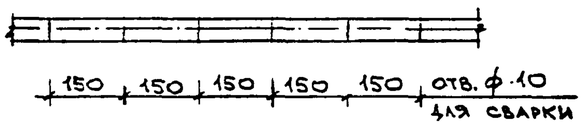

Марка изделия	К033	К034
а, мм	1690	1940

Марка изделия	Поз.	Наименование	Кол.	Масса 1 дет.	Масса изделия
К033	1	Полоса Б5х28 ℓ=2626	1	2,9	2,9
К034	1	Полоса Б5х28 ℓ=2876	1	3,2	3.2

Полоса по ГОСТ 103-76*

			1.050.9-4.93.3-139		
Зав.отд.	Кодыш		Каркас К033; К034	Стадия: Р	Масса: см. табл.	Масштаб:
Н.контр.	Мельников			Лит	Листов 1
ГИП	Мельников			ЦНИИПРОМЗДАНИЙ	
Инж.	Малышева				

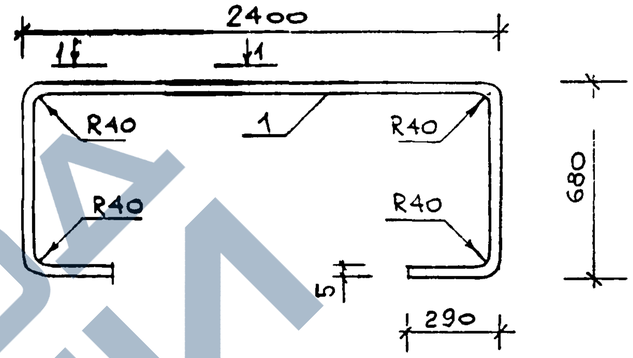

1-1

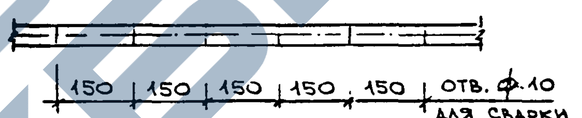

Марка изделия	Поз.	Наименование	Кол.	Масса 1 дет. кг
К035	1	Полоса Б5х28 ℓ=4272	1	4.7

Полоса по ГОСТ 103-76*

Взам. инв. N | Подпись и дата | Инв. № подл.

			1.050.9-4.93.3-140		
Зав.отд.	Кодыш		Каркас К035	Стадия: Р	Масса: 4.7	Масштаб:
Н.контр.	Мельников			Лист	Листов 1
ГИП	Мельников			ЦНИИПРОМЗДАНИЙ	
Инж.	Малышева				

https://zavodjbi.com/

1

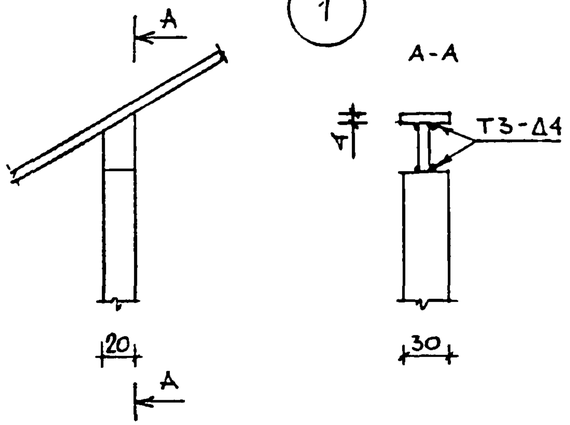

2

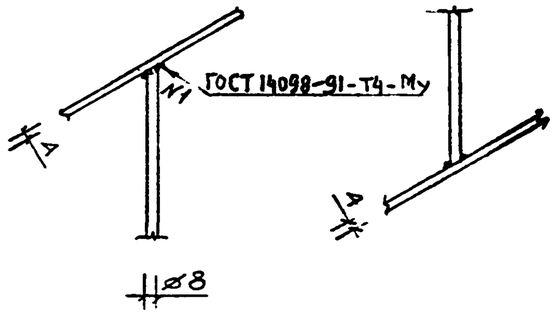

2н

3

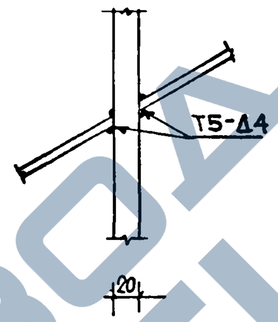

4

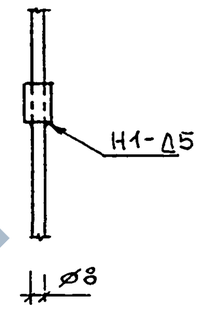

5

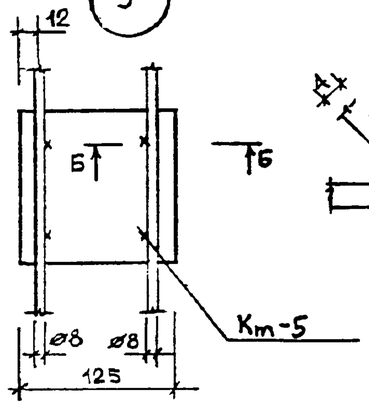

Б-Б

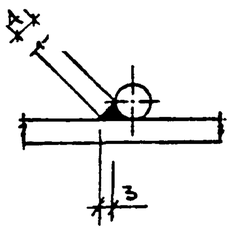

6

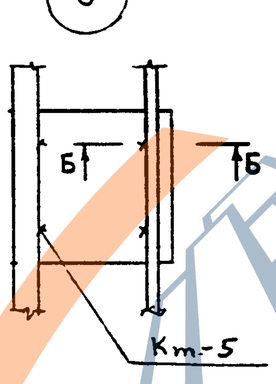

7

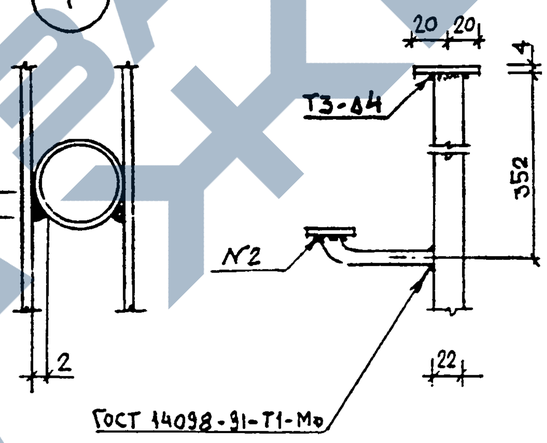

8

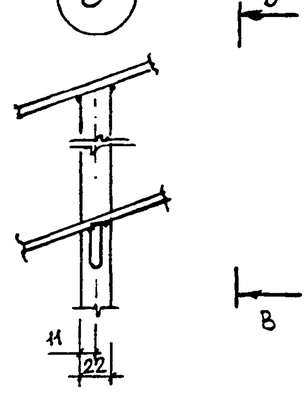

9

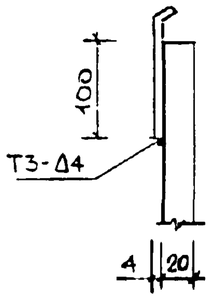

10

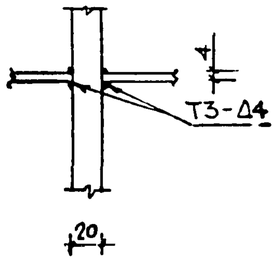

11

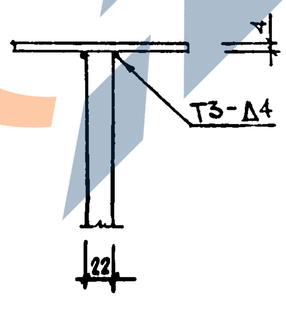

Неоговоренные швы выполнять по ГОСТ 5264-80

Зав.отд.	Кодыш		1.050.9-4.93.3-141
Н.контр.	Мельников		
ГИП	Мельников		Узел 1..17, 2-н,17-н,18...24
Инж.	Малышева		

Стадия	Лист	Листов
Р	1	2

ЦНИИПРОМЗДАНИЙ

https://zavodjbi.com/

https://zavodjbi.com/

12

Г-Г

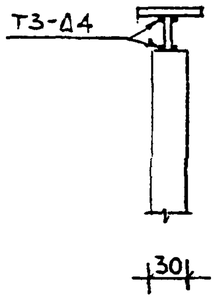

13

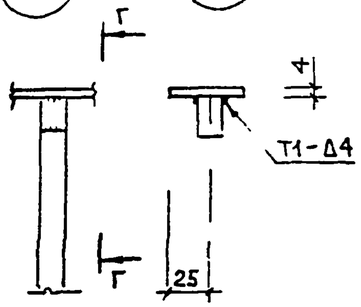

14

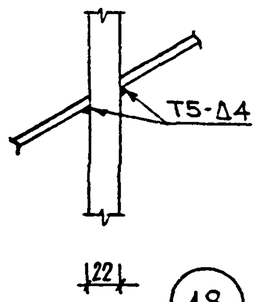

15

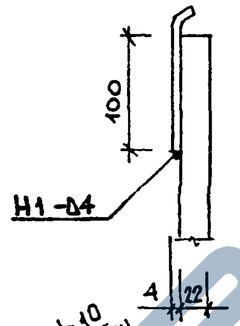

16

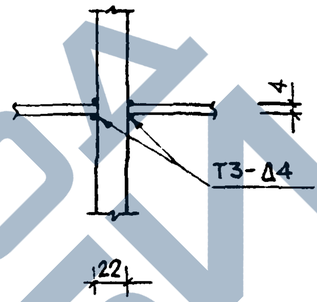

17

Д-Д

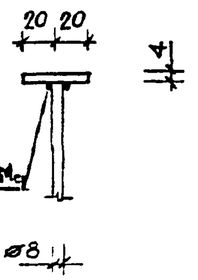

Е-Е

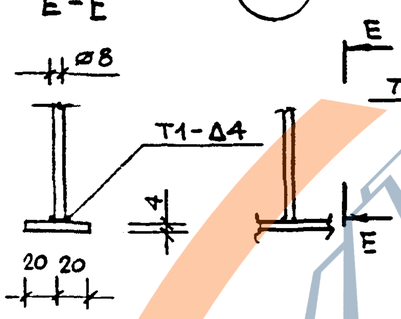

17н

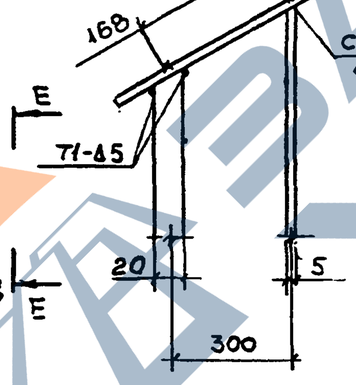

18

19

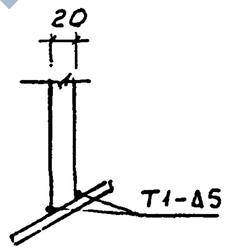

20

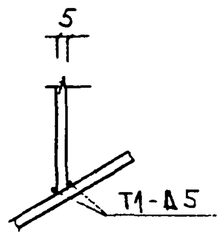

21

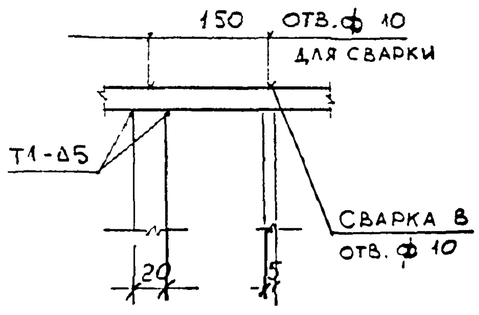

22

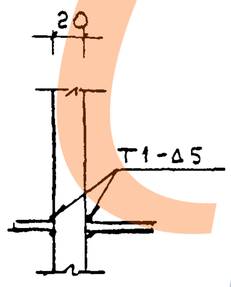

23

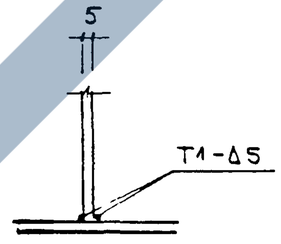

24

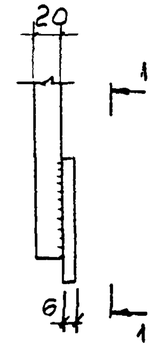

1-1

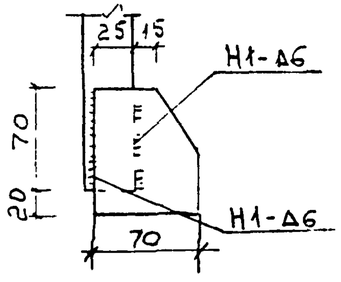

https://zavodjbi.com/

Марка изделия	Изделия металлические													Общий расход
	Полоса стальная					Сталь квадратная		Сталь круглая			Сталь листовая		Труба стальная		
	Марка стали Ст3пс 6-1 ТУ 14-1-3023-80														
	ГОСТ 103-76*					ГОСТ 2591-71*		ГОСТ 2590-71*			ГОСТ 19903-74*		ГОСТ 10704-91		
	-4х25	-6х20	-4х40	-20х30	Итого	□ 22	Итого	⌀ 8	⌀ 16	Итого	-6х125	Итого	18х4.5	Итого	
ОМ 14-1	–	0,20	9,14	23,65	32,99	–	–	3,64	–	3,64	–	–	–	–	36,6
ОМ 14-2	–	0,20	9,14	23,65	32,99	–	–	3,64	–	3,64	–	–	1,30	1,30	37,9
ОМ 14-3	–	0,20	9,14	23,65	32,99	–	–	3,64	–	3,64	–	–	1,05	1,05	37,7
ОМ 15-1	–	0,20	9,27	23,65	33,12	–	–	3,64	–	3,64	–	–	–	–	36,7
ОМ 15-2	–	0,20	9,27	23,65	33,12	–	–	3,64	–	3,64	–	–	1,30	1,30	38,0
ОМ 15-3	–	0,20	9,27	23,65	33,12	–	–	3,64	–	3,64	–	–	1,05	1,05	37,8
ОМ 17-1	–	0,20	10,12	23,65	33,97	–	–	4,20	–	4,20	–	–	–	–	38,2
ОМ 17-2	–	0,20	10,12	23,65	33,97	–	–	4,20	–	4,20	–	–	1,50	1,50	39,7
ОМ 17-3	–	0,20	10,12	23,65	33,97	–	–	4,20	–	4,20	–	–	1,25	1,25	39,4
ОМ 18-1	–	0,24	10,82	28,38	39,44	–	–	4,48	–	4,48	–	–	–	–	43,9
ОМ 18-2	–	0,24	10,82	28,38	39,44	–	–	4,48	–	4,48	–	–	1,60	1,60	45,5
ОМ 18-3	–	0,24	10,82	28,38	39,44	–	–	4,48	–	4,48	–	–	1,35	1,35	45,3
ОМ 17-4	4,96	–	7,54	–	12,50	28,50	28,50	11,25	0,75	12,00	–	–	–	–	53,0
ОМ 17-5	4,96	–	7,54	–	12,50	28,50	28,50	14,15	0,75	14,90	–	–	–	–	55,9
ОМ 17-6	4,96	–	7,54	–	12,50	28,50	28,50	11,25	0,75	12,00	21,46	21,46	–	–	74,5
ОМВ 14-1	–	0,15	5,11	14,19	19,45	–	–	1,68	–	1,68	–	–	–	–	21,1
ОМВ 14-2	–	0,15	5,11	14,19	19,45	–	–	1,68	–	1,68	–	–	0,60	0,60	21,7
ОМВ 14-3	–	0,15	5,11	14,19	19,45	–	–	1,68	–	1,68	–	–	0,50	0,50	21,6
ОМВ 17-1	–	0,10	4,77	9,46	14,33	–	–	1,40	–	1,40	–	–	–	–	15,8
ОМВ 17-2	–	0,10	4,77	9,46	14,33	–	–	1,40	–	1,40	–	–	0,50	0,50	16,2

Зав.отд.	Кодыш	
Н.контр.	Мельников	
ГИП	Мельников	
ИИМ	Малышева	

1.050.9-4.93.3-РС

Ведомость расхода стали, кг

Стадия	Лист	Листов
Р	1	4

ЦНИИПРОМЗДАНИЙ

Продолжение

Марка изделия	Изделия металлические														Общий расход
	Полоса стальная					Сталь квадратная		Сталь круглая			Сталь листовая		Труба стальная		
	Марка стали Ст3пс 6-1 ТУ 14-1-3023-80														
	ГОСТ 103-76*					ГОСТ 2591-71*		ГОСТ 2590-71*			ГОСТ 19903-74*		ГОСТ 10704-91		
	-4×25	-6×20	-4×40	-20×30	Итого	□ 22	Итого	⌀8		Итого	-6×125	Итого	18×4.5	Итого	
ОМВ 17-3	–	0,10	4,77	9,46	14,33	–	–	1,40		1,40	–	–	0,45	0,45	16,2
ОМВ 18-1	–	0,10	4,39	9,46	13,95	–	–	1,40		1,40	–	–	–	–	15,4
ОМВ 18-2	–	0,10	4,39	9,46	13,95	–	–	1,40		1,40	–	–	0,50	0,50	15,9
ОМВ 18-3	–	0,10	4,39	9,46	13,95	–	–	1,40		1,40	–	–	0,45	0,45	15,8
ОМН 14-1	–	0,10	4,57	9,46	14,13	–	–	1,40		1,40	–	–	–	–	15,5
ОМН 14-2	–	0,10	4,57	9,46	14,13	–	–	1,40		1,40	–	–	0,50	0,50	16,0
ОМН 14-3	–	0,10	4,57	9,46	14.13	–	–	1,40		1,40	–	–	0,45	0,45	16.0
ОМН 17-1	–	0,10	4,19	9,46	13,75	–	–	1,40		1,40	–	–	–	–	15,2
ОМН 17-2	–	0,10	4,19	9,46	13,75	–	–	1,40		1,40	–	–	0,50	0,50	15,7
ОМН 17-3	–	0,10	4,19	9,46	13,75	–	–	1,40		1,40	–	–	0,45	0,45	15,6
ОМН 18-1	–	0,10	3,82	9,46	13,38	–	–	0,84		0,84	–	–	–	–	14,2
ОМН 18-2	–	0,10	3,82	9,46	13,38	–	–	0,84		0,84	–	–	0,30	0,30	14,5
ОМН 18-3	–	0,10	3,82	9,46	13,38	–	–	0,84		0,84	–	–	0,25	0,25	14,5
ОМН 18-1к	–	–	1,86	8,52	10,38	–	–	0,84		0,84	–	–	–	–	11,2
ОМН 18-2к	–	–	1,86	8,52	10,38	–	–	0,84		0,84	–	–	0,30	0,30	11,5
ОМН 18-3к	–	–	1,86	8,52	10,38	–	–	0,84		0,84	–	–	0,25	0,25	11,5
ОМП-1	–	–	2,28	–	2,28	–	–	0,28		0,28	–	–	–	–	2,6
ОМП-2	–	–	2,28	–	2,28	–	–	0,28		0,28	–	–	0,10	0,10	2,7
ОМВ 17-4	3,66	–	–	–	3,66	11,44	11,44	4,05		4,05	–	–	–	–	19,2
ОМВ 17-5	3,66	–	–	–	3,66	11,44	11,44	5,27		5,27	–	–	–	–	20,4
ОМВ 17-6	3,66	–	–	–	3,66	11,44	11,44	4,05		4,05	8,88	8,88	–	–	28,0
ОМН 17-4	3,30	–	–	–	3,30	11,44	11,44	3,35		3,35	–	–	–	–	18,1
ОМН 17-5	3,30	–	–	–	3,30	11,44	11,44	4,35		4,35	–	–	–	–	19,1
ОМН 17-6	3,30	–	–	–	3,30	11,44	11,44	3,35		3,35	7,40	7,40	–	–	25,5

Продолжение

Марка изделия	Изделия металлические														Общий расход
	Полоса стальная					Сталь квадратная		Сталь круглая			Сталь листовая		Труба стальная		
	Марка стали Ст3пс 6-1 ТУ 14-1-3023-80														
	Гост 103-76*					Гост 2591-88		Гост 2590-88*			Гост 19903-74*		Гост 10704-91		
	-4х25	-6х20	-4х40	-20х30	Итого	□ 22	Итого	ø8	ø16	Итого	-6х125	Итого	18х4,5	Итого	
ОП 12-1	–	0,05	3,35	13,25	16,65	–	–	1,68	–	1,68	–	–	–	–	18,3
ОП 12-2	–	0,05	3,35	13,25	16,65	–	–	1,68	–	1,68	–	–	0,60	0,60	18,9
ОП 12-3	–	0,05	3,35	13,25	16,65	–	–	1,68	–	1,68	–	–	0,50	0,50	18,8
ОП 12-4	0,90	–	1,91	–	2,81	16,40	16,40	4,50	–	4,50	–	–	–	–	23,7
ОП 12-5	0,90	–	1,91	–	2,81	16,40	16,40	5,66	–	5,66	–	–	–	–	24,9
ОП 12-6	0,90	–	1,91	–	2,81	16,40	16,40	4,50	–	4,50	8,88	8,88	–	–	32,6
ОК 26-4	4,00	–	–	–	4,00	–	–	11,29	–	11,29	–	–	–	–	15,3
ОК 26-5	4,00	–	–	–	4,00	–	–	13,21	–	13,21	–	–	–	–	17,7
ОК 26-6	4,00	–	–	–	4,00	–	–	11,29	–	11,29	17,76	17,76	–	–	33,1
ОМ 11-1	–	0,12	6,82	14,19	21,13	–	–	2,52	–	2,52	–	–	–	–	23,7
ОМ 11-2	–	0,12	6,82	14,19	21,13	–	–	2,52	–	2,52	–	–	0,90	0,90	24,6
ОМ 11-3	–	0,12	6,82	14,19	21,13	–	–	2,52	–	2,52	–	–	0,75	0,75	24,4
ОМ 11-4	5,61	–	1,62	–	7,23	17,10	17,10	6,75	0,45	7,20	–	–	–	–	31,5
ОМ 11-5	5,61	–	1,62	–	7,23	17,10	17,10	8,49	0,45	8,94	–	–	–	–	33,3
ОМ 11-6	5,61	–	1,62	–	7,23	17,10	17,10	6,75	0,45	7,20	12,58	12,58	–	–	44,1
ОМВ 14-4	3,85	–	–	–	3,85	17,16	17,16	4,50	–	4,50	–	–	–	–	25,5
ОМВ 14-5	3,85	–	–	–	3,85	17,16	17,16	5,84	–	5,84	–	–	–	–	26,9
ОМВ 14-6	3,85	–	–	–	3,85	17,16	17,16	4,50	–	4,50	10,36	10,36	–	–	35,9

Продолжение

Марка изделия	Изделия металлические				Общий расход
	Полоса стальная				
	Марка стали Ст3пс6-1 ТУ14-1-3023-80				
	ГОСТ 103-76*				
	-20×36	-12×4	-28×5	-70×6	
Л01	22,00	2,30	6,70	–	31,00
Л011	16,50	1,50	5,20	–	23,10
Л012	22,00	2,75	7,53	–	32,30
Л013	27,60	3,00	8,22	–	38,80
Л014	27,60	3,50	9,00	–	40,10
Л015	33,00	3,79	9,91	–	46,70
Л016	38,50	4,50	11,30	–	54,30
Л017	22,00	2,80	6,10	–	30,90
Л018	22,00	3,76	11,64	–	37,40
Л018А	22,00	4,45	7,15	–	33,60
Л019	27,50	3,75	10,95	–	42,20
Л019А	27,50	5,75	5,15	–	38,40
Л020	–	2,00	6,30	0,60	8,90
Л021	–	2,25	7,70	0,90	10,90
Л022	–	2,75	10,25	1,20	14,20