ТИПОВЫЕ КОНСТРУКЦИИ, ИЗДЕЛИЯ И УЗЛЫ ЗДАНИЙ И СООРУЖЕНИЙ

Серия 1.420 - 8/81

КОНСТРУКЦИИ ДВУХЭТАЖНЫХ ПРОИЗВОДСТВЕННЫХ БЕСКРАНОВЫХ ЗДАНИЙ

С СЕТКАМИ КОЛОНН ПЕРВОГО ЭТАЖА 6×6, 9×6, 12×6 м, ВТОРОГО ЭТАЖА 18×6, 18×12, 24×6, 24×12 м, НАГРУЗКОЙ НА ПЕРЕКРЫТИЕ ДО 5 ТС/М² И ЖЕЛЕЗОБЕТОННЫМИ ДВУХЭТАЖНЫМИ КОЛОННАМИ

ВЫПУСК 3

РИГЕЛИ ЖЕЛЕЗОБЕТОННЫЕ ПРОЛЕТОМ 6, 9 И 12 М

РАБОЧИЕ ЧЕРТЕЖИ

18398

Отпускная цена
на момент реализации
указана в счет-накладной

В настоящий выпуск внесены изменения на основании письма Отдела типового проектирования и организации проектно-изыскательских работ Госстроя СССР от 31.01.83 №2/3-19.
ГИП ЦНИИпромзданий Подпись Г. Валенкова И.Г.
10.02.83г.

ТИПОВЫЕ КОНСТРУКЦИИ, ИЗДЕЛИЯ И УЗЛЫ ЗДАНИЙ И СООРУЖЕНИЙ

Серия 1.420 - 8/81

КОНСТРУКЦИИ ДВУХЭТАЖНЫХ ПРОИЗВОДСТВЕННЫХ БЕСКРАНОВЫХ ЗДАНИЙ

С СЕТКАМИ КОЛОНН ПЕРВОГО ЭТАЖА 6×6, 9×6, 12×6 м, ВТОРОГО ЭТАЖА 18×6, 18×12, 24×6, 24×12 м, НАГРУЗКОЙ НА ПЕРЕКРЫТИЕ ДО 5 тс/м² И ЖЕЛЕЗОБЕТОННЫМИ ДВУХЭТАЖНЫМИ КОЛОННАМИ

Выпуск 3

РИГЕЛИ ЖЕЛЕЗОБЕТОННЫЕ ПРОЛЕТОМ 6, 9 и 12 м

РАБОЧИЕ ЧЕРТЕЖИ

РАЗРАБОТАНЫ

ЦНИИПРОМЗДАНИЙ

Гл. инженер института — И. Петров
Начальник ОТНК-2 — Э. Кодыш
Гл. инж. проекта — И. Валенкова

НИИЖБ

Зам. директора по научной части — Н. Коровин
Рук лаборатории — Г. Бердичевский
Ст. научн. сотрудник — А. Кузьмичев

УТВЕРЖДЕНЫ
И ВВЕДЕНЫ В ДЕЙСТВИЕ
с 01.03.83
Постановление ГОССТРОЯ СССР
от 03.10.82 N 268

В настоящий выпуск внесены изменения на основании письма Отдела типового проектирования и организации проектно-изыскательских работ Госстроя СССР от 31.01.83 №2/5-19.
ГИП ЦНИИпромзданий Валенкова И.

10.02.83г.

18398

NN п/п	Обозначение	Наименование	Стр.	Примечание
1		Содержание	2;3	
2		Пояснительная записка	4÷13	
3	1.420-8/81.3 1.000.0	Ригель 1РЖ	14÷18	1РЖ10.112 – 145АтV(АIIIВ) 1РЖ10.112 – 145АIV-1 1РЖ10.112 – 145АтV(АIIIВ)-пт 1РЖ10.112 – 85АтV(АIIIВ)-д 1РЖ10.110 – 145АтV(АIIIВ) 1РЖ10.110 – 145АIV-1 1РЖ10.110 – 145АтV(АIIIВ)-пт 1РЖ10.110 – 85АтV(АIIIВ)-д 1РЖ10.108 – 145АтV(АIIIВ) 1РЖ10.108 – 145АIV-1 1РЖ10.108 – 145АтV(АIIIВ)-пт 1РЖ10.108 – 85АтV(АIIIВ)-д
4	1.420-8/81.3 2.000	Ригель 1РЖ	19÷28	1РЖ10.82 – 215АтV(АIIIВ) 1РЖ10.82 – 215АIV-1 1РЖ10.82 – 180АтV(АIIIВ) 1РЖ10.82 – 180АIV-1 1РЖ10.82 – 215АтV(АIIIВ)-пт 1РЖ10.82 – 180АтV(АIIIВ)-пт 1РЖ10.82 – 120АтV(АIIIВ)-д 1РЖ10.80 – 215АтV(АIIIВ) 1РЖ10.80 – 215АIV-1 1РЖ10.80 – 180АтV(АIIIВ) 1РЖ10.80 – 180АIV-1 1РЖ10.80 – 215АтV(АIIIВ)-пт 1РЖ10.80 – 180АтV(АIIIВ)-пт 1РЖ10.80 – 120АтV(АIIIВ)-д 1РЖ10.78 – 215АтV(АIIIВ) 1РЖ10.78 – 215АIV-1 1РЖ10.78 – 180АтV(АIIIВ) 1РЖ10.78 – 180АIV-1 1РЖ10.78 – 215АтV(АIIIВ)-пт 1РЖ10.78 – 180АтV(АIIIВ)-пт 1РЖ10.78 – 120АтV(АIIIВ)-д 1РЖ8.82 – 145АтV(АIIIВ) 1РЖ8.82 – 145АIV-1 1РЖ8.82 – 145АIV-2 1РЖ8.82 – 145АтV-пт 1РЖ8.82 – 120АIV-пт 1РЖ8.82 – 85АтV(АIIIВ)-д

NN п/п	Обозначение	Наименование	Стр.	Примечание
4	1.420-8/81.3 2.000	Ригель 1РЖ	19÷28	1РЖ8.80 – 145АтV(АIIIВ) 1РЖ8.80 – 145АIV-1 1РЖ8.80 – 145АтV(АIIIВ)-пт 1РЖ8.80 – 85АтV(АIIIВ)-д 1РЖ8.78 – 145АтV(АIIIВ) 1РЖ8.78 – 145АIV-1 1РЖ8.78 – 145АтV(АIIIВ)-пт 1РЖ8.78 – 85АтV(АIIIВ)-д
5	1.420-8/81.3 3.000	Ригель 1РЖ	29÷37	1РЖ10.52 – 320АтV(АIIIВ) 1РЖ10.52 – 320АIV-1 1РЖ10.52 – 180АтV(АIIIВ)-д 1РЖ10.50 – 320АтV(АIIIВ) 1РЖ10.50 – 320АIV-1 1РЖ10.50 – 180АтV(АIIIВ)-д 1РЖ10.48 – 320АтV(АIIIВ) 1РЖ10.48 – 320АIV-1 1РЖ10.48 – 180АтV(АIIIВ)-д 1РЖ8.52 – 215АтV(АIIIВ) 1РЖ8.52 – 215АIV-1 1РЖ8.52 – 215АIV-2 1РЖ8.52 – 145АтV(АIIIВ) 1РЖ8.52 – 145АIV-1 1РЖ8.52 – 120АтV(АIIIВ)-д 1РЖ8.52 – 85АтV(АIIIВ)-д 1РЖ8.50 – 215АтV(АIIIВ) 1РЖ8.50 – 215АIV-1 1РЖ8.50 – 145АтV(АIIIВ) 1РЖ8.50 – 145АIV-1 1РЖ8.50 – 120АтV(АIIIВ)-д 1РЖ8.50 – 85АтV(АIIIВ)-д 1РЖ8.48 – 215АтV(АIIIВ) 1РЖ8.48 – 215АIV-1 1РЖ8.48 – 145АтV(АIIIВ) 1РЖ8.48 – 145АIV-1 1РЖ8.48 – 120АтV(АIIIВ)-д 1РЖ8.48 – 85АтV(АIIIВ)-д
6	1.420-8/81.3 4.000	Узлы	38;39	

1.420-8/81.3

Инв.№подл. | Подп. и дата | Взам.инв.№

ЗАВОД ЖБИ

NN п/п	Обозначение	Наименование	Стр.	Примечание
7	1.420-8/81.3 01.00	Каркас пространственный	40÷43	КП1÷КП18
8	1.420-8/81.3 02.00	Каркас пространственный	44÷50	КП19÷КП53
9	1.420-8/81.3 03.00	Каркас пространственный	51÷57	КП54 ÷КП85
10	1.420-8/81.3 04.00	Узлы	58	
11	1.420-8/81.3 01.10	Каркас плоский	59÷64	КР1÷ КР39
12	1.420-8/81.3 10.20	Сетка арматурная	65;66	С1÷С21
13	1.420-8/81.3 00.30	Сетка арматурная	67;68	С 22÷С35
14	1.420-8/81.3 00.40	Составная позиция	69÷72	СП1÷СП25
15	1.420-8/81.3 00.50	Изделие закладное	73;74	МН1÷МН5
16	1.420-8/81.3 00.60	Изделие закладное	75;76	МН6÷МН9
17	1.420-8/81.3 00.00 ВСт	Выборка стали на один ригель	77÷86	

1.420-8/81.3

Инв.№ подл. | Подп. и дата | Взам.инв.№

Инв.№ подл. | Подп. и дата | Взам.инв.№

I Общая часть.

1.1. Выпуск содержит рабочие чертежи предварительно напряженных ригелей поперечных рам каркаса номинальным пролетом 12.0м с высотой сечения 1000мм, а также пролетом-9.0м и 6.0м с высотой сечения 1000мм и 800мм.

Ключи и маркировочные схемы для подбора ригелей каркасов зданий приведены в выпуске 0.

1.2. Ригели разработаны для перекрытий из ребристых плит, имеющих высоту 400мм (плиты серии 1.442.1-1 вып. 1; 2; 3), а также для плит высотой 500мм (плиты серии 1.442.1-3 вып.1,2) при пролете ригелей 6.0м под нагрузку на перекрытие до 5,0 тс/м².

1.3. Маркирование ригелей принято по ГОСТ 23009-78. Марка ригеля состоит из двух частей, например: 1РЖ10.112-145 Ат V; 1РЖ8,52-145.А IV-1; 1РЖ10.48-180 Ат V-а.

Первая часть марки обозначает типоразмер ригеля:

1РЖ- ригель „крестообразного" сечения при „жестком" соединении его с колонной

Цифры, стоящие после буквенного индекса - условные размеры ригеля:

„8"; „10" - высота сечения ригеля 800мм или 1000мм;

„112", „52"; „48" - округленная длина ригеля в дециметрах; соответствующая длинам 11180мм; 5180мм и 4780мм.

Вторая часть марки характеризует величину расчетной нагрузки в сотнях килограмм-сил на погонный метр длины ригеля и класс стали напрягаемой арматуры („145 Ат V"; 145 А IV", 180 Ат V).

Цифры „1" или „2", добавляемые в конце к основной марке, обозначают отличие ригеля по армированию указывают на применение его в условиях средне и слабо агрессивной газовых средах.

Буквенные индексы „а" или „т", добавляемые в конце к основной марке, обозначают ригели, устанавливаемые у деформационного шва („а"), либо у торца здания („т").

1.4. Ригели рассчитаны как элементы поперечных рам с жесткими узлами. Расчет ригелей произведен в соответствии с требованиями СНиП-II-21-75 и СНиП-II-28-73* с учетом „Руководства по расчету статически неопределимых железобетонных конструкций" (НИИЖБ, Москва, Стройиздат, 1975г.) и с учетом дополнений и изменений к СНиП-II-21-75.

Ригели рассчитаны как конструкции III категории трещиностойкости.

1.5. Ригели изготавливаются из тяжелого бетона марки М400.

1.6. К моменту передачи усилия предварительного напряжения на бетон ригеля, кубиковая прочность бетона должна быть не ниже 70% проектной прочности.

1.7. Отпуск арматуры следует производить плавно (без скачков). Мгновенная передача усилия не допускается.

1.8. В качестве предварительно напрягаемой рабочей арматуры приняты:

1. Сталь стержневая термически упрочненная периодического профиля класса Ат V по ГОСТ 10884-81.

2. Сталь стержневая горячекатаная периодического профиля класса А IV по ГОСТ 5781-81.

Примечание: В случае отсутствия указанной стали допускается применять сталь класса А III В по ГОСТ 5781-81. Армирование ригелей в пролете в этом случае принимается согласно табл. 1.

1.9. Предварительное натяжение стержневой арматуры предусмотрено электротермическим и механическим способом.

Величины предварительного напряжения и усилия натяжения рабочей арматуры приведены в табл. 2.

1.10. Поперечная и продольная ненапрягаемая арматура ригелей и арматурные сетки приняты из горячекатаной арматурной стали периодического профиля класса А III по ГОСТ 5781-81.

В сетках применяется также обыкновенная арматурная.

				1.420-8/81.3-0.0.0.0 ПЗ		
				Пояснительная записка	Стадия	Лист	Листов
					Р	1	10
Нач.отд.	Кодыш	Подп.			ЦНИИПРОМЗДАНИЙ		
Гл.инж.пр.	Валенкова	"					

Взам. инв.№ | Подпись и дата | Инв.№ подл.

Пров. [подпись] 27.3.89г Коп. [подпись] 18398 5

проволока периодического профиля ВрI по ГОСТ 6727-80.

1.11. В закладных деталях применяется сортовой прокат из стали класса С38/23 по ГОСТ 380-71*.

1.12. Для подъема ригелей предусмотрены два отверстия диаметром 50 мм.

1.13. При применении ригелей в условиях воздействия слабо и среднеагрессивной газовых сред в проекте конкретного объекта должны быть указаны специальные условия по изготовлению ригелей, вытекающие из характера агрессивной среды и требований СНиП-II-28-73*.

1.14. Предел огнестойкости ригелей составляет 2 часа.

2. Технические требования к изготовлению и испытанию ригелей

2.1. При изготовлении ригелей необходимо выполнять требования действующих нормативных и инструктивных документов.

2.2. До начала производства ригелей завод-изготовитель должен разработать технические условия и технологические правила, определяющие основные способы производства и контроля качества изготовления ригелей.

2.3. Плоские каркасы и сетки должны изготавливаться при помощи контактной точечной электросварки. Применение дуговой электросварки вместо предусмотренной контактной точечной электросварки не допускается.

2.4. Стальные закладные детали должны изготавливаться в соответствии с инструкцией СН 313-65*.

2.5. Дуговая электросварка арматурных стержней из стали класса А III между собой и со стальными закладными деталями из полосовой или листовой стали должна производиться электродами типа Э50А-ф; Э55-ф и Э46А-ф. Выбор типа электрода из числа приведенных для каждого класса и марки стали должен производиться на основании „Инструкции" СН 393-78.

2.6. Сталь для изготовления ригелей должна применяться тех марок, которые заданы в проекте конкретного объекта.

2.7. Ригели армируются про-странственными каркасами, сетками и отдельными стержнями.

2.8. Пространственные каркасы собираются из плоских каркасов, отдельных стержней, составных позиций, сеток и закладных деталей с применением контактной точечной сварки и вязальной проволоки.

2.9. Соединительные поперечные стержни, объединяющие плоские каркасы в пространственный, следует приваривать к продольным стержням плоских каркасов с помощью электросварочных клещей.

2.10. При изготовлении пространственных каркасов должны быть учтены фактические допуски на размеры стальных форм по длине.

2.11. С целью обеспечения точности изготовления пространственных каркасов и опорных закладных деталей сборка их должна производиться в кондукторе.

2.12. Сборка пространственных каркасов ригелей должна производиться в следующем порядке:

а) устанавливаются плоские каркасы марки КР;

б) размещаются с помощью специальных подвесок или других приспособлений верхние стержни или составные позиции СП;

в) поперечные соединительные стержни привариваются к продольным стержням плоских каркасов;

г) устанавливаются в проектное положение полочные сетки С1÷С18 и соединяются между собой и с плоским каркасом вязальной проволокой;

д) устанавливаются и фиксируются вязальной проволокой закладные детали МН8 и МН9.

Окончательная фиксация положения закладных деталей производится при установке каркасов в опалубку, при этом особо тщательно должно соблюдаться положение выпусков верхней продольной арматуры, фиксируемых в опалубке.

2.13. При изготовлении ригелей должен соблюдаться следующий порядок установки арматуры в опалубку:

а) Устанавливаются в проектное положение закладные детали МН6 (для ригелей торцевых рам - с индексом „Т") и фиксируются на опалубке;

ЗАВОД ЖБИ

б) Укладываются в проектное положение сетки С22÷С29 и сетки С30÷С35;

в) Устанавливаются в проектное положение опорные закладные детали МН1÷МН5.

г) Укладываются напрягаемые стержни;

д) Устанавливается в проектное положение пространственный каркас марки КП;

е) Устанавливаются и фиксируются на опалубке закладные детали МН7 (для торцовых ригелей), а также устанавливаются и фиксируются крайние закладные детали МН8.

2.14. Для обеспечения требуемой величины защитного слоя бетона должны применяться подкладки из цементно-песчаного раствора или пластмасс. Применение стальных фиксаторов, выходящих на поверхность бетона, не допускается.

2.15. При изготовлении ригелей должен быть обеспечен пооперационный технологический контроль на всех стадиях производства, а также систематический контроль прочности бетона и арматуры.

2.16. Отклонения размеров ригелей от проектных, отклонения от проектного положения стальных закладных деталей и отклонения от размера толщины защитного слоя бетона до арматуры не должны превышать величин, указанных в ГОСТ 13015-75. При этом толщина защитного слоя до поперечной арматуры должна быть не менее 20мм с учетом нормированных допусков (при учете осадки стержней при контактной электросварке).

2.17. Для предохранения лицевых поверхностей закладных изделий от ржавления при транспортировании и хранении все эти поверхности должны быть покрыты цементно-казеиновой обмазкой, кроме поверхностей изделий, установленных в ригелях, предназначенных для применения в условиях агрессивных сред, которые согласно требованиям СНиП II-28-73* должны быть покрыты цинковым или другим равнозначным покрытием.

2.18. Величина отпускной прочности бетона ригелей устанавливается в соответствии с пунктом 1.30 ГОСТа 13015-75.

3. Указания по применению ригелей

3.1. Назначение марок ригелей производится в проекте конкретного объекта в соответствии с величиной предельно допустимых нагрузок на ригель и в соответствии с маркировочными схемами, приведенными в выпуске 0.

3.2. Все ригели рядовых рам рассчитаны на действие равномерно распределенных нагрузок (без учета кручения).

В рамах деформационного шва и торцевых рамах ригели рассчитаны на кручение.

3.3. В случае применения ригелей для нагрузок, отличающихся от равномерно распределенных, принятых при расчете ригелей настоящего выпуска, назначение марок ригелей следует производить на основе специального расчета и в соответствии с несущей способностью ригелей.

3.4. При действии многократно повторяющихся и динамических нагрузок назначение марок ригелей должно производиться на основе соответствующего расчета с соблюдением требований СНиП II-21-75 и „Инструкции по проектированию и расчету несущих конструкций зданий под машины с динамическими нагрузками." (ЦНИИСК. Стройиздат. Москва 1970 г.)

3.5. Ригели допускается применять в условиях постоянного воздействия температуры до +50°С при нормальном влажностном режиме.

При применении ригелей в условиях воздействия температуры выше +50°С назначение их марок должно производиться на основе расчета с соблюдением требований СН 482-76.

3.6. Ригели с рабочей арматурой из стали класса AIV предназначены для применения в условиях как неагрессивной, так и слабо и среднеагрессивной газовых сред. Ригели с рабочей арматурой из стали класса AtV – для применения только в неагрессивной среде.

3.7. При применении ригелей в условиях агрессивной среды в проекте здания в соответствии с конкретными условиями эксплуатации и требованиями СНиП II-28-73,* должны быть дополнительно указаны:

а) специальные требования по плотности бетона с указанием марки по водонепроницаемости и водоцементному отношению;

б) марка и расход цемента, состав заполнителей и применяемых добавок;

в) виды защиты и способы их нанесения на поверхность ригеля и

Инв.№подл. | Подпись и дата | Взам.инв.№

18398 7

стальных закладных деталей;

г) требования к качеству бетонной поверхности.

3.8. Ригели, предназначенные для применения в условиях низких или высоких температур или динамических нагрузок и изготовляемые с учетом соответствующих определенных требований, должны иметь маркировку, отличную от маркировки ригелей, предназначенных для обычных условий эксплуатации.

3.9. Для ригелей, предназначенных для применения в условиях агрессивной среды с арматурой из стали класса A IV, требуется дополнительно к установленной марке добавлять следующие буквенные обозначения:

„Н" - для ригелей с нормальной плотностью бетона;

„П" - для ригелей с повышенной плотностью бетона.

Например: если при отсутствии специальных требований к плотности бетона принимается ригель марки 1РЖ 8.80-145 A IV-1, то при требуемой нормальной плотности бетона - ригель марки 1РЖ 8.80-145 A IV-1Н, при требуемой повышенной плотности бетона - ригель марки 1РЖ 8.80-145 A IV-1П.

3.10. В торцевых ригелях пролетом 9 и 12 м имеются закладные детали МН 6 и МН 7 для крепления стоек фахверка (разрезных или неразрезных). В конкретном проекте при неразрезных стойках фахверка, закладные детали МН 7 исключить.

3.11. В спецификациях к рабочим чертежам ригелей дан только класс стали без указания марки стали.

В проекте конкретных зданий должны быть указаны марки стали арматуры и закладных изделий ригелей. Назначение марок стали должно производиться в зависимости от температурных условий эксплуатации конструкции и характера нагрузок (статические, динамические) в соответствии с требованиями действующих нормативных документов.

4. Указания по приемке, хранению, транспортированию и монтажу ригелей.

4.1. Приемка ригелей должна производиться в соответствии с требованиями ГОСТ 13015-75, ГОСТ 8829-77 и рабочих чертежей ригелей.

4.2. Ригели должны храниться в штабелях, рассортированные по типоразмерам, маркам и партиям. В штабели ригели укладываются (в рабочем положении) на деревянные прокладки толщиной не менее 60 мм, расположенные на расстоянии 0.5 м от торцов ригелей по одной вертикали.

По высоте в штабеле допускается не более 2-х рядов.

4.3. Транспортирование ригелей производится на автомашинах и железнодорожных платформах со специальным оборудованием, предохраняющим ригели от повреждения.

4.4. При перевозке ригелей автомобильным транспортом следует пользоваться главой СНиП III-1-76 раздел „Транспорт" и „Руководством по перевозке автомобильным транспортом строительных конструкций", Стройиздат 1980 г.

4.5. При перевозке ригелей железнодорожным транспортом следует руководствоваться „Техническими условиями погрузки и крепления грузов." Издание „Транспорт" МПС 1967 г.

4.6. Подъем ригелей должен производиться в соответствии с требованиями главы СНиП III-В.16-80 „Бетонные и железобетонные конструкции сборные".

Инв.№ подл. | Подпись и дата | Взам.инв.№

18398 8

Таблица 1

N N п.п.	Марка ригеля	Марка бетона	Расчетная равномерно распредел. нагрузка на ригель в кгс/пм	Армирование в пролете при замене напрягаемой арматуры из стали класса А IV на арматуру из стали класса А III в*
1	1РЖ10.112-145АIIIв	400	14500	3Ф32АIIIв
2	1РЖ10.112-145АIIIв-1			
3	1РЖ10.112-145АIIIв-т			
4	1РЖ10.112-85АIIIв-д		8500	3Ф25АIIIв
5	1РЖ10.110-145АIIIв		14500	1Ф32АIIIв
6	1РЖ10.110-145АIIIв-1			
7	1РЖ10.110-145АIIIв-т			2Ф36АIIIв
8	1РЖ10.110-85АIII-д		8500	2Ф32АIIIв
9	1РЖ10.108-145АIIIв		14500	1Ф32АIIIв
10	1РЖ10.108-145АIIIв-1			
11	1РЖ10.108-145АIIIв-т			2Ф36АIIIв
12	1РЖ10.108-85АIIIв-д		8500	2Ф32АIIIв
13	1РЖ10.82-215АIIIв		21500	1Ф28АIIIв
14	1РЖ10.82-215АIIIв-1			1Ф32АIIIв
15	1РЖ10.82-180АIIIв		18000	2Ф32АIIIв
16	1РЖ10.82-180АIIIв-1			
17	1РЖ10.82-215АIIIв-т		21500	1Ф28АIIIв 2Ф32АIIIв
18	1РЖ10.82-180АIIIв-т		18000	2Ф32АIIIв
19	1РЖ10.82-120АIIIв-д	400	12000	3Ф22АIIIв
20	1РЖ10.80-215АIIIв		21500	2Ф32АIIIв 1Ф36АIIIв
21	1РЖ10.80-215АIIIв-1			
22	1РЖ10.80-180АIIIв		18000	3Ф32АIIIв
23	1РЖ10.80-180АIIIв-1			
24	1РЖ10.80-215АIIIв-т		21500	2Ф32АIIIв 1Ф36АIIIв
25	1РЖ10.80-180АIIIв-т		18000	3Ф32АIIIв
26	1РЖ10.80-120АIIIв-д		12000	3Ф25АIIIв
27	1РЖ10.78-215АIIIв		21500	2Ф32АIIIв 1Ф36АIIIв
28	1РЖ10.78-215АIIIв-1			
29	1РЖ10.78-180АIIIв		18000	3Ф32АIIIв
30	1РЖ10.78-180АIIIв-1			
31	1РЖ10.78-215АIIIв-т		21500	2Ф32АIIIв 1Ф36АIIIв
32	1РЖ10.78-180АIIIв-т		18000	3Ф32АIIIв
33	1РЖ10.78-120АIIIв-д		12000	3Ф25АIIIв
34	1РЖ8.82-145АIIIв		14500	3Ф22АIIIв
35	1РЖ8.82-145АIIIв-1			
36	1РЖ8.82-145АIIIв-2			
37	1РЖ8.82-120АIIIв-т		12000	2Ф22АIIIв

*Расчетное сопротивление стали класса А III в принято равным Ra = 4500 кг/см² (при контроле только удлинений). При контроле удлинений и напряжений принимается Ra = 5000 кг/см² и диаметры арматуры те же что и для стали класса А IV.

Инв. № подл. | Подп. и дата | Взам. инв. №

1.420-8/81.3-0.0.0.0 ПЗ

Лист 5

18398 9

Продолжение таблицы 1

N N п.п.	Марка ригеля	Марка бетона	Расчетная равномерно распределенная нагрузка на ригель в кгс/пм	Армирование в пролете при затяжке напрягаемой арматуры из стали класса А IV на арматуру из стали класса А III в*
38	1ПЖ8.82-85АIIIв-Д	400	8500	2Ф25АIIIв
39	1ПЖ8.80-145АIIIв		14500	1Ф28АIIIв 2Ф28АIIIв
40	1ПЖ8.80-145АIIIв-1			
41	1ПЖ8.80-145АIIIв-Т			
42	1ПЖ8.80-85АIIIв-Д		8500	3Ф25АIIIв
43	1ПЖ8.78-145АIIIв		14500	1Ф28АIIIв 2Ф32АIIIв
44	1ПЖ8.78-145АIIIв-1			
45	1ПЖ8.78-145АIIIв-Т			
46	1ПЖ8.78-85АIIIв-Д		8500	3Ф25АIIIв
47	1ПЖ10.52-320АIIIв		32000	2Ф32АIIIв
48	1ПЖ10.52-320АIIIв-1			
49	1ПЖ10.52-180АIIIв-Д		18000	2Ф25АIIIв
50	1ПЖ10.50-320АIIIв		32000	1Ф28АIIIв 2Ф32АIIIв
51	1ПЖ10.50-320АIIIв-1			
52	1ПЖ10.50-180АIIIв-Д		18000	3Ф22АIIIв
53	1ПЖ10.48-320АIIIв		32000	1Ф28АIIIв 2Ф32АIIIв
54	1ПЖ10.48-320АIIIв-1			
55	1ПЖ10.48-180АIIIв-Д		18000	3Ф22АIIIв
56	1ПЖ8.52-215АIIIв	400	21500	3Ф25АIIIв
57	1ПЖ8.52-215АIIIв-1			
58	1ПЖ8.52-215АIIIв-2			
59	1ПЖ8.52-145АIIIв		14500	2Ф25АIIIв
60	1ПЖ8.52-145АIIIв-1			
61	1ПЖ8.52-120АIIIв-Д		12000	2Ф20АIIIв
62	1ПЖ8.52-85АIIIв-Д		8500	2Ф22АIIIв
63	1ПЖ8.50-215АIIIв		21500	2Ф28АIIIв 1Ф25АIIIв
64	1ПЖ8.50-215АIIIв-1			
65	1ПЖ8.50-145АIIIв		14500	3Ф22АIIIв
66	1ПЖ8.50-145АIIIв-1			
67	1ПЖ8.50-120АIIIв-Д		12000	3Ф22АIIIв
68	1ПЖ8.50-85АIIIв-Д		8500	2Ф22АIIIв
69	1ПЖ8.48-215АIIIв		21500	2Ф28АIIIв;1Ф25АIIIв
70	1ПЖ8.48-215АIIIв-1			
71	1ПЖ8.48-145АIIIв		14500	3Ф22АIIIв
72	1ПЖ8.48-145АIIIв-1			
73	1ПЖ8.48-120АIIIв-Д		12000	3Ф22АIIIв
74	1ПЖ8.48-85АIIIв-Д		8500	2Ф22АIIIв

Инв.№ подл. | Подп. и дата | Взам.инв.№

18398 10

Таблица 2

NN п.п.	Марка ригеля	Марка бетона: проектная	Марка бетона: передаточная	Арматура ф мм и колич.	Предварительное напряжение "σ₀" кгс/см² перед бетонированием	Усилие натяжения на ригель "N₀" кгс	Усилие натяжения на 1 стержень кгс
1	1РЖ10.112-145АтV	400	280	3ф25	7000	103100	34400
2	1РЖ10.112-145АтV-т						
3	1РЖ10.112-85АтV-д			2ф25		68700	
4	1РЖ10.110-145АтV			1ф32 2ф28		142500	56300 43100
5	1РЖ10.110-145АтV-т						
6	1РЖ10.110-85АтV-д			2ф25 1ф22		95400	34400 26600
7	1РЖ10.108-145АтV			1ф32 2ф28		142500	56300 43100
8	1РЖ10.108-145АтV-т						
9	1РЖ10.108-85АтV-д			2ф25 1ф22		95400	34400 26600
10	1РЖ10.82-215АтV			3ф25		103100	34400
11	1РЖ10.82-180АтV			3ф20		66000	22000
12	1РЖ10.82-215АтV-т			3ф25		103100	34400
13	1РЖ10.82-180АтV-т			3ф20		66000	22000
14	1РЖ10.82-120АтV-д			2ф20		44000	22000
15	1РЖ10.80-215АтV			3ф28		129300	43100
16	1РЖ10.80-180АтV			3ф25		103100	34400
17	1РЖ10.80-215АтV-т			3ф28		129300	43100
18	1РЖ10.80-180АтV-т	400	280	3ф25	7000	103100	34400
19	1РЖ10.80-120АтV-д			2ф25		68700	
20	1РЖ10.78-215АтV			3ф28		129300	43100
21	1РЖ10.78-180АтV			3ф25		103100	34400
22	1РЖ10.78-215АтV-т			3ф28		129300	43100
23	1РЖ10.78-180АтV-т			3ф25		103100	34400
24	1РЖ10.78-120АтV-д			2ф25		68700	
25	1РЖ8.82-145АтV			3ф20		66000	22000
26	1РЖ8.82-145АтV-т						
27	1РЖ8.82-85АтV-д			2ф20		44000	
28	1РЖ8.80-145АтV			3ф25		103100	34400
29	1РЖ8.80-145АтV-т						
30	1РЖ8.80-85АтV-д			3ф20		66000	22000
31	1РЖ8.78-145АтV			3ф25		103100	34400
32	1РЖ8.78-145АтV-т						
33	1РЖ8.78-85АтV-д			3ф20		66000	22000
34	1РЖ10.52-320АтV			3ф22		79800	26600

Инв. № подл. | Подп. и дата | Взам. инв. №

Продолжение таблицы 2

N N п.п.	Марка ригеля	Марка бетона: проектная	Марка бетона: передаточная	Арматура ф мм и колич.	Предварительное напряжение "Go" кгс/см² перед бетонированием	Усилие натяжения на ригель "No" кгс	Усилие натяжения на 1 стержень кгс
35	1ПЖ10.52-180АтV-Д	400	280	2ф20	7000	44000	22000
36	1ПЖ10.50-320АтV			3ф25		103100	34400
37	1ПЖ10.50-180АтV-Д			2ф22		53200	26600
38	1ПЖ10.48-320АтV			3ф25		103100	34400
39	1ПЖ10.48-180АтV-Д			2ф22		53200	26600
40	1ПЖ8.52-215АтV			3ф20		66000	22000
41	1ПЖ8.52-145АтV			2ф20		44000	22000
42	1ПЖ8.52-120АтV-Д			2ф18		35600	17800
43	1ПЖ8.52-85АтV-Д			2ф18		35600	17800
44	1ПЖ8.50-215АтV			3ф22		79800	26600
45	1ПЖ8.50-145АтV			2ф22		53200	26600
46	1ПЖ8.50-120АтV-Д			2ф20		44000	22000
47	1ПЖ8.50-85АтV-Д			2ф18		35600	17800
48	1ПЖ8.48-215АтV			3ф22		79800	26600
49	1ПЖ8.48-145АтV			2ф22		53200	26600
50	1ПЖ8.48-120АтV-Д	400	280	2ф20	7000	44000	22000
51	1ПЖ8.48-85АтV-Д			2ф18		35600	17800
52	1ПЖ10.112-145АIV			1ф32	5100	103800	41000
53	1ПЖ10.112-145АIV-1			2ф28			31400
54	1ПЖ10.112-145АIV-Т						
55	1ПЖ10.112-85АIV-Д			2ф28		62800	31400
56	1ПЖ10.110-145АIV			3ф32		123000	41000
57	1ПЖ10.110-145АIV-1						
58	1ПЖ10.110-145АIV-Т						
59	1ПЖ10.110-85АIV-Д			3ф25		75100	25000
60	1ПЖ10.108-145АIV			3ф32		123000	41000
61	1ПЖ10.108-145АIV-1						
62	1ПЖ10.108-145АIV-Т						
63	1ПЖ10.108-85АIV-Д			3ф25		75100	25000
64	1ПЖ10.82-215АIV			3ф28		94200	31400

Инв. № подл. | Подп. и дата | Взам. инв. №

1.420-8/81.3-0.0.0.0ПЗ

Лист 8

продолжение табл. 2

NN п.п.	Марка ригеля	Марка бетона: проектная	Марка бетона: передаточная	Арматура ф мм и колич.	Предварительное напряжение "σ₀" кгс/см² перед бетонированием	Усилие натяжения на ригель "N₀" кгс	Усилие натяжения на 1 стержень кгс
65	1РЖ10.82-215АIV-1	400	280	3Ф28	5100	94200	31400
66	1РЖ10.82-215АIV-Т						
67	1РЖ10.82-180АIV			3Ф25		75100	25000
68	1РЖ10.82-180АIV-1						
69	1РЖ10.82-180АIV-Т						
70	1РЖ10.82-120АIV-Д			2Ф25		50100	25000
71	1РЖ10.80-215АIV			2Ф32 1Ф28		113400	41000 31400
72	1РЖ10.80-215АIV-1						
73	1РЖ10.80-215АIV-Т						
74	1РЖ10.80-180АIV			1Ф32 2Ф28		103800	41000 31400
75	1РЖ10.80-180АIV-1						
76	1РЖ10.80-180АIV-Т						
77	1РЖ10.80-120АIV-Д			2Ф28		62800	31400
78	1РЖ10.78-215АIV			2Ф32 1Ф28		113400	41000 31400
79	1РЖ10.78-215АIV-1						
80	1РЖ10.78-215АIV-Т	400	280	2Ф32 1Ф28	5100	113400	41000 31400
81	1РЖ10.78-180АIV			1Ф32 2Ф28		103800	41000 31400
82	1РЖ10.78-180АIV-1						
83	1РЖ10.78-180АIV-Т						
84	1РЖ10.78-120АIV-Д			2Ф28		62800	31400
85	1РЖ8.82-145АIV			3Ф22		58200	19400
86	1РЖ8.82-145АIV-1			3Ф25		75100	25000
87	1РЖ8.82-145АIV-2						
88	1РЖ8.82-120АIV-Т			3Ф22		58200	19400
89	1РЖ8.82-85АIV-Д			2Ф22		38800	19400
90	1РЖ8.80-145АIV			3Ф28		94200	31400
91	1РЖ8.80-145АIV-1						
92	1РЖ8.80-145АIV-Т						
93	1РЖ8.80-85АIV-Д			3Ф22		58200	19400
94	1РЖ8.78-145АIV			3Ф28		94200	31400

Инв. № подл. | Подп. и дата | Взам. инв. №

18398 13

продолжение табл 2

N N п.п.	Марка ригеля	Марка бетона: проектная	Марка бетона: передаточная	Арматура ф мм и колич.	Предварительное напряжение "Go" кгс/см² перед бетонированием	Усилие натяжения на ригель "N₀" кгс	Усилие натяжения на 1 стержень кгс
95	1ПЖ8.78-145АIV-1	400	280	3ф28	5100	94200	31400
96	1ПЖ8.78-145АIV-Т						
97	1ПЖ8.78-85АIV-Д			3ф22		58200	19400
98	1ПЖ10.52-320АIV			3ф25		75100	25000
99	1ПЖ10.52-320АIV-1						
100	1ПЖ10.52-180АIV-Д			2ф22		38800	19400
101	1ПЖ10.50-320АIV			3ф28		94200	31400
102	1ПЖ10.50-320АIV-1						
103	1ПЖ10.50-180АIV-Д			2ф25		50100	25000
104	1ПЖ10.48-320АIV			3ф28		94200	31400
105	1ПЖ10.48-320АIV-1						
106	1ПЖ10.48-180АIV-Д			2ф25		50100	25000
107	1ПЖ8.52-215АIV			3ф22		58200	19400
108	1ПЖ8.52-215АIV-1			3ф25		75100	25000
109	1ПЖ8.52-215АIV-2						
110	1ПЖ8.52-145АIV			2ф22		38800	19400
111	1ПЖ8.52-145АIV-1						
112	1ПЖ8.52-120АIV-Д	400	280	3ф18	5100	38900	13000
113	1ПЖ8.52-85АIV-Д			2ф20		32000	16000
114	1ПЖ8.50-215АIV			3ф25		75100	25000
115	1ПЖ8.50-215АIV-1						
116	1ПЖ8.50-145АIV			2ф25		50100	25000
117	1ПЖ8.50-145АIV-1						
118	1ПЖ8.50-120АIV-Д			3ф20		48100	16000
119	1ПЖ8.50-85АIV-Д			2ф20		32000	16000
120	1ПЖ8.48-215АIV			3ф25		75100	25000
121	1ПЖ8.48-215АIV-1						
122	1ПЖ8.48-145АIV			2ф25		50100	25000
123	1ПЖ8.48-145АIV-1						
124	1ПЖ8.48-120АIV-Д			2ф25		50100	25000
125	1ПЖ8.48-85АIV-Д			2ф22		38800	19400

Инв.№ подл. | Подп. и дата | Взам. инв.№

Формат	Зона	Поз.	Обозначение	Наименование	Кол. на исполн. 1.420-8/81.3-1.0.0 —																				Примечание
					—	01	02	03	04	05	06	07	08	09	10	11	12	13	14	15	16	17	18	19	20	
				Документация																					
			1.420-8/81.3-1.0.0.0СБ	Сборочный чертеж	×	×	×	×	×	×	×	×	×	×	×	×	×	×	×	×	×	×	×	×	×	
			1.420-8/81.3-4.0.0.0 СБ	Узлы	×	×	×	×	×	×	×	×	×	×	×	×	×	×	×	×	×	×	×	×	×	
			1.420-8/81.3-0.0.0.0 ПЗ	Пояснительная записка	×	×	×	×	×	×	×	×	×	×	×	×	×	×	×	×	×	×	×	×	×	
			1.420-8/81.3-0.0.0.0 ВСТ	Выборка стали	×	×	×	×	×	×	×	×	×	×	×	×	×	×	×	×	×	×	×	×	×	
				Сборочные единицы																					
12		1	1.420-8/81.3-0.1.0.0 —	Каркас пространственный КП1	1	1																			
			—01	Каркас пространственный КП2			1																		
			—02	Каркас пространственный КП3				1																	
			—03	Каркас пространственный КП4					1																
			—04	Каркас пространственный КП5						1															
			—05	Каркас пространственный КП6							1														
			—06	Каркас пространственный КП7								1	1												
			—07	Каркас пространственный КП8										1											
			—08	Каркас пространственный КП9											1										
			—09	Каркас пространственный КП10												1									
			—10	Каркас пространственный КП11													1								
			—11	Каркас пространственный КП12														1							
			—12	Каркас пространственный КП13															1	1					
			—13	Каркас пространственный КП14																	1				
			—14	Каркас пространственный КП15																		1			
			—15	Каркас пространственный КП16																			1		
			—16	Каркас пространственный КП17																				1	
			—17	Каркас пространственный КП18																					1

Инв. № подл. | Подпись и дата | Взам. инв. №

Нач. отд.	Кодыш		1.420-8/81.3-1.0.0
Нормоконт	Скворцов		Ригель 1РЖ 10
Гл. инж. пр.	Валенкова		Стадия Р; Лист 1; Листов 3
Ст. инж.	Ермакова		ЦНИИПРОМЗДАНИЙ
Проверил	Пархалина		

Формат	Зона	Поз.	Обозначение	Наименование	Кол. на испол. 1.420-8/81.3-1.0.0-																				Примечание
					-	01	02	03	04	05	06	07	08	09	10	11	12	13	14	15	16	17	18	19	20	
12		2	1.420-8/81.3-0.0.3.0-	Сетка арматурная С22	1	1	1	1	1	1	1															
			-01	Сетка арматурная С23								1	1	1	1	1	1	1								
			-02	Сетка арматурная С24															1	1	1	1	1	1	1	
12		3	1.420-8/81.3-0.0.3.0-03	Сетка арматурная С25	2	2	2	2	2	2	2	2	2	2	2	2	2	2	2	2	2	2	2	2	2	
12		4	1.420-8/81.3-0.0.3.0-08	Сетка арматурная С30				2	2	2	2				2	2	2					2	2	2	2	
12		5	1.420-8/81.3-0.0.5.0	Изделие закладное МН1	2	2	2	2	2	2	2	2	2	2	2	2	2	2	2	2	2	2	2	2	2	
12		6	1.420-8/81.3-0.0.6.0	Изделие закладное МН6				1	1						1	1						1	1			
12		7	1.420-8/81.3-0.0.6.0-01	Изделие закладное МН7				1	1						1	1						1	1			
12		8	1.420-8/81.3-0.0.6.0-02	Изделие закладное МН8	4	4	4	4	4	4	4	4	4	4	4	4	4	4	4	4	4	4	4	4	4	
				Детали																						
БЧ		9	1.420-8/81.3-0.0.0.1	Ст. нотр. ГОСТ 10884-81																						
				Ф28 Ат V L=11000мм								2			2											53,13кг
			-01	Ф28 Ат V L=10800мм															2			2				52,16кг
			-02	Ф25 Ат V L=11200мм	2			2		2																43,12кг
			-03	Ф25 Ат V L=11000мм													2									42,35кг
			-04	Ф25 Ат V L=10800мм																			2			41,58кг
			1.420-8/81.3-0.0.0.2-	Ст. нотр. ГОСТ 5781-81																						
				Ф32 А IV L=11000мм							2	2		2												69,41кг
			-01	Ф32 А IV L=10800мм																2	2		2			68,15кг
			-02	Ф28 А IV L=11200мм		2	2		2		2															54,10кг
			-03	Ф25 А IV L=10800мм																					2	41,58кг
			-04	Ф25 А IV L=11000мм														2								42,35кг

Инв. № подл. | Подпись и дата | Взам. инв. №

Формат	Зона	Поз.	Обозначение	Наименование	Кол. на исполн. 1.420-8/81.3-1.0.0 –																				Примечание
						01	02	03	04	05	06	07	08	09	10	11	12	13	14	15	16	17	18	19	20	
Б4		10	1.420-8/81.3-0.0.0.1-05	Ст. напр. ГОСТ 10884-81																					
				ф32 АтV L = 11000мм								1			1											69,41 кг
			-06	ф32 АтV L = 10800мм														1			1				68.15 кг
			-02	ф25 АтV L = 11200мм	1			1																	43,12 кг
			-07	ф22 АтV L = 11000мм												1									32,82 кг
			-08	ф22 АтV L = 10800мм																			1		32,23 кг
			1.420-8/81.3-0.0.0.2-05	Ст. напр. ГОСТ 5781-81																					
				ф32 AIV L = 11200мм		1	1		1																70,67 кг
			-00	ф32 AIV L = 11000мм									1	1		1									69,41 кг
			-01	ф32 AIV L = 10800мм																1	1		1		68,15 кг
			-03	ф25 AIV L = 10800мм																				1	41,58 кг
			-04	ф25 AIV L = 11000мм														1							42,35 кг
				Материал																					
				Бетон ГОСТ 7473-76																					
				Марки 400	4,90	4,90	4,90	4,90	4,90	4,90	4,90	4,82	4,82	4,82	4,82	4,82	4,82	4,82	4,72	4,72	4,72	4,72	4,72	4,72	4,72	м³

Инв. № подл. | Подпись и дата | Взам. инв. №

18398 17

Опалубка

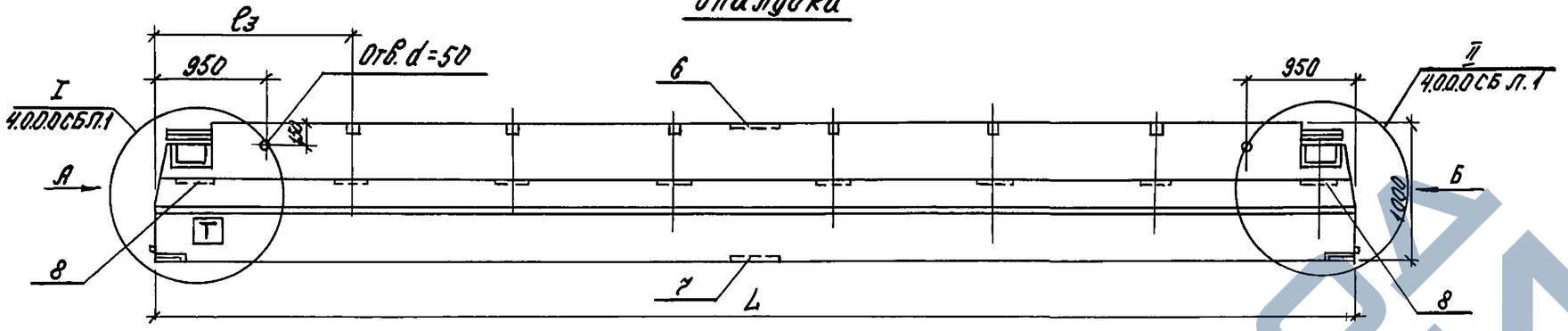

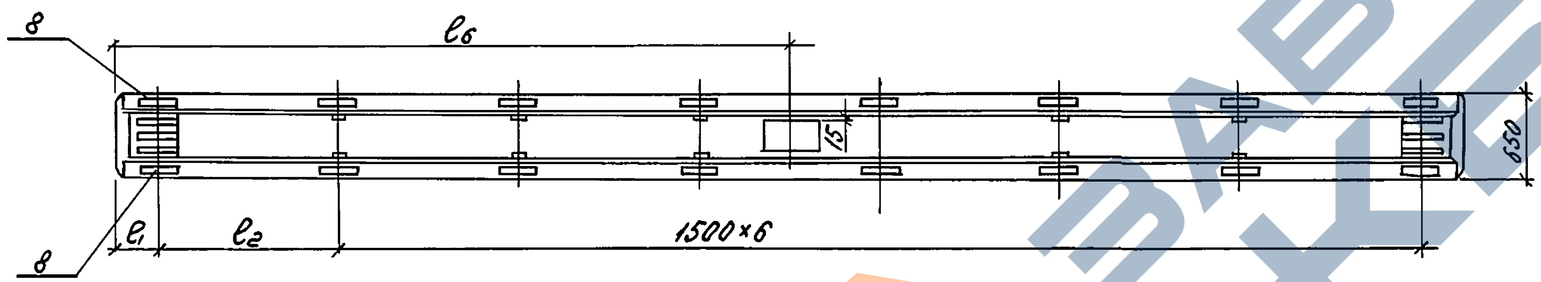

Вид А,Б

М 1:25

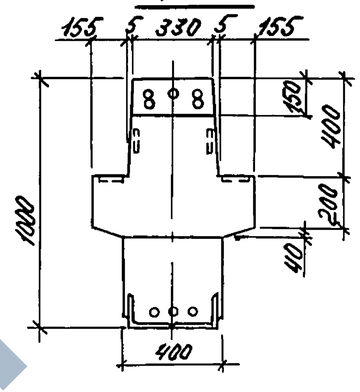

Бирка на стержнях КП

Армирование

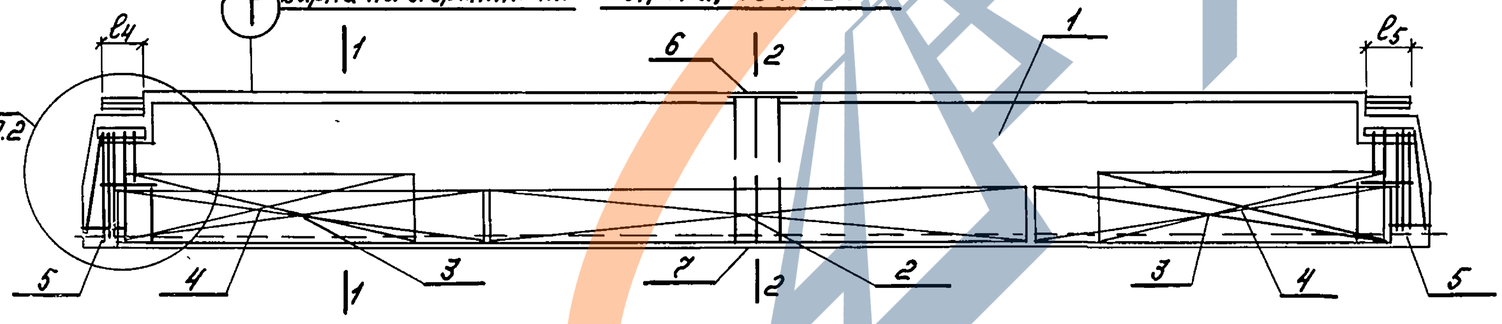

1-1

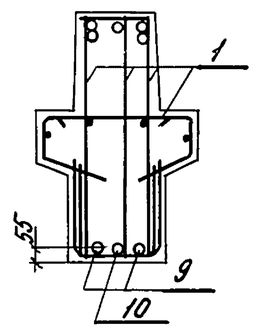

2-2

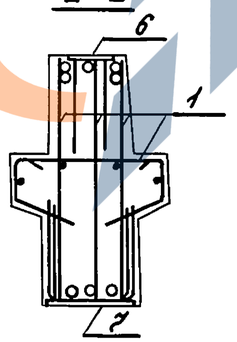

1. Таблицу исполнений см. лист 2.
2. Расположение выпусков арматуры см. лист 2.
3. Индекс Т наносится на боковую грань ригеля нестываемой краской для исполнений 07 ÷ 20.

		1.420-8/81.3-1.0.0 СБ	
Нач.отд-а	Кобыш	Ригель 1РЖ 10. Сборочный чертеж.	Стадия: Р; Масса: см. табл.; Масштаб: —
Н. контр.	Скворцов		Лист 1; Листов 2
Гл.инж.пр.	Валенкова		ЦНИИПРОМЗДАНИЙ
Инжен.	Пархалина		
Исполн.	Матросова		
Провер.	Ертакова		

Инв.№ подл. | Подпись и дата | Взам.инв.№

Расположение выпусков арматуры

Для вида А

Рис. 1

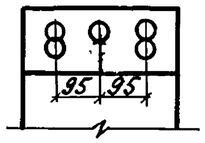

Рис. 2

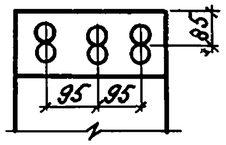

Рис. 3

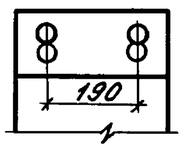

Для вида Б

Рис. 4

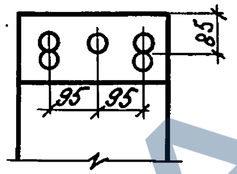

Рис. 5

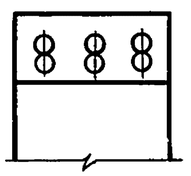

Обозначение	Марка ригеля	L мм	l_1 мм	l_2 мм	l_3 мм	l_4 мм	l_5 мм	l_6 мм	l_7* мм	Рис. для вида А	Рис. для вида Б	Масса, т
1.420-8/81.3-1.0.0.0-00(01)	1РЖ 10.112-145АтV (AIV)	11180	340	1500	—	290	290	—	415	1	4	12.0
-02	1РЖ 10.112-145AIV-1									2	5	
-03(04)	1РЖ 10.112-145АтV(AIV)-Т				1840			5590		2	5	
-05(06)	1РЖ 10.112-85АтV(AIV)-д							—		1	4	
-07(08)	1РЖ 10.110-145АтV(AIV)	10980	220	1390	—	430	290	—	465	3	4	11.7
-09	1РЖ 10.110-145AIV-1									3	5	
-10(11)	1РЖ 10.110-145АтV(AIV)-Т				1610			5490		3	5	
-12(13)	1РЖ 10.110-85АтV(AIV)-д							—		3	4	
-14(15)	1РЖ 10.108-145АтV(AIV)	10780	220	1190	—	430	290	—	440	3	4	11.5
-16	1РЖ 10.108-145AIV-1									3	5	
-17(18)	1РЖ 10.108-145АтV(AIV)-Т				1410			5390		3	5	
-19(20)	1РЖ 10.108-85АтV(AIV)-д							—		3	4	

Обозначению исполнений в скобках соответствует марка ригеля с арматурой класса AIV.

l_7* - только для 4.0.0.0 СБ

Инв.№ подл. | Подпись и дата | Взам.инв.№

18398 19

Формат	Зона	Поз.	Обозначение	Наименование	Кол. на исполн. 1.420-8/81.3-2.0.0.0 —																				Примечание
					—	01	02	03	04	05	06	07	08	09	10	11	12	13	14	15	16	17	18	19	20	
				Документация																					
			1.420-8/81.3-2.0.0.0 СБ	Сборочный чертеж	×	×	×	×	×	×	×	×	×	×	×	×	×	×	×	×	×	×	×	×	×	
			1.420-8/81.3-4.0.0.0 СБ	Узлы	×	×	×	×	×	×	×	×	×	×	×	×	×	×	×	×	×	×	×	×	×	
			1.420-8/81.3-0.0.0.0 ПЗ	Пояснительная записка	×	×	×	×	×	×	×	×	×	×	×	×	×	×	×	×	×	×	×	×	×	
			1.420-8/81.3-0.0.0.0 ВСТ	Выборка стали	×	×	×	×	×	×	×	×	×	×	×	×	×	×	×	×	×	×	×	×	×	
				Сборочные единицы																					
12		1	1.420-8/81.3-0.2.0.0—	Каркас пространственный КП19	1	1																			
			—01	Каркас пространственный КП20			1	1																	
			—02	Каркас пространственный КП21					1																
			—03	Каркас пространственный КП22						1															
			—04	Каркас пространственный КП23							1			1	1	1									
			—05	Каркас пространственный КП24								1													
			—06	Каркас пространственный КП25									1												
			—07	Каркас пространственный КП26													1	1							
			—08	Каркас пространственный КП27															1	1					
			—09	Каркас пространственный КП28																	1				
			—10	Каркас пространственный КП29																		1			
			—11	Каркас пространственный КП30																			1		
			—12	Каркас пространственный КП31																				1	
			—13	Каркас пространственный КП32																					1
12		2	1.420-8/81.3-0.0.3.0	Сетка арматурная С22	1	1	1	1	1	1	1	1	1	1	1	1									
			—01	Сетка арматурная С23													1	1	1	1	1	1	1	1	1
12		3	1.420-8/81.3-0.0.3.0 —03	Сетка арматурная С25	1	1	1	1	1	1	1	1	1	1	1	1	1	1	1	1	1	1	1	1	1
12		4	1.420-8/81.3-0.0.3.0 —08	Сетка арматурная С30							2	2	2	2	2	2							2	2	2
12		5	1.420-8/81.3-0.0.5.0 —	Изделие закладное МН1	2	2	2	2	2	2	2	2	2	2	2	2	2	2	2	2	2	2	2	2	2

Взам. инв. №

Подпись и дата

Инв. № подл.

Нач. отд.	Ковыш		
Нормоконтр	Скворцов		
Гл. инж. пр.	Валенкова		
Ст. инж.	Ермакова		
Проверил	Пархалина		

1.420-8/81.3-2.0.0.0

Ригель 1РЖ

Стадия	Лист	Листов
Р	1	7

ЦНИИПРОМЗДАНИЙ

18398 20

Формат	Зона	Поз.	Обозначение	Наименование	Кол. на исполн. 1.420-8/81.3-2.0.0.0-																				Примечание
					-	01	02	03	04	05	06	07	08	09	10	11	12	13	14	15	16	17	18	19	20	
12		6	1.420-8/81.3-0.0.6.0	Изделие закладное МН6							2	2	2	2									2	2	2	
12		7	1.420-8/81.3-0.0.6.0-01	Изделие закладное МН7							2	2	2	2									2	2	2	
12		8	1.420-8/81.3-0.0.6.0-02	Изделие закладное МН8	4	4	4	4	4	4	4	4	4	4	4	4	4	4	4	4	4	4	4	4	
				Детали																					
Б.Ч		9	1.420-8/81.3-0.0.0.1-09	Ст. напр. ГОСТ10884-81																					
				Ф28 Ат V L=8000мм													2						2			38,64кг
			-10	Ф25 Ат V L=8000мм															2							30,8 кг
			-11	Ф25 Ат V L=8200мм	2						2															31,57кг
			-12	Ф20 Ат V L=8200мм			2						2		2											20,22кг
			1.420-8/81.3-0.0.0.2-05	Ст. напр. ГОСТ5781-81																					
				Ф32 А IV L=8000мм														2			2			2		50,48кг
			-06	Ф28 А IV L=8000мм																2		2				38,64кг
			-07	Ф28 А IV L=8200мм		2			2			2														39,61кг
			-08	Ф25 А IV L=8200мм				2		2				2		2										31,57кг
			1.420-8/81.3-0.0.0.1-09	Ст. напр. ГОСТ10884-81																					
Б.Ч		10		Ф28 Ат V L=8000мм													1						1			38,64кг
			-10	Ф25 Ат V L=8000мм															1						1	30,80кг
			-11	Ф25 Ат V L=8200мм	1						1															31,57кг
			-12	Ф20 Ат V L=8200мм			1						1													20,22кг
			1.420-8/81.3-0.0.0.2-05	Ст. напр. ГОСТ 5781-81																					
				Ф32 А IV L=8000мм																1		1				50,48кг
			-06	Ф28 А IV L=8000мм														1			1			1		38,64кг
			-07	Ф28 А IV L=8200мм		1			1			1														39,60кг
			-08	Ф25 А IV L=8200мм				1		1				1												31,57кг
				Материал																					
				Бетон ГОСТ7473-76																					
				Марки 400	3,5	3,5	3,5	3,5	3,5	3,5	3,5	3,5	3,5	3,5	3,5	3,5	3,4	3,4	3,4	3,4	3,4	3,4	3,4	3,4	3,4	м³

Инв.№ подл. | Подпись и дата | Взам. инв.№

18398 21

Формат	Зона	Поз.	Обозначение	Наименование	Кол. на исполн. 1.420-8/81.3-2.0.0.0- 21	22	23	24	25	26	27	28	29	30	31	32	33	34	35	36	37	38	39	40	41	Примечание
				Документация																						
			1.420-8/81.3-2.0.0.0 СБ	Сборочный чертеж	×	×	×	×	×	×	×	×	×	×	×	×	×	×	×	×	×	×	×	×	×	
			1.420-8/81.3-0.0.0.0 ПЗ	Пояснительная записка	×	×	×	×	×	×	×	×	×	×	×	×	×	×	×	×	×	×	×	×	×	
			1.420-8/81.3-0.0.0.0 ВСТ	Выборка стали	×	×	×	×	×	×	×	×	×	×	×	×	×	×	×	×	×	×	×	×	×	
			1.420-8/81.3-4.0.0.0 СБ	Узлы	×	×	×	×	×	×	×	×	×	×	×	×	×	×	×	×	×	×	×	×	×	
				Сборочные единицы																						
12		1	1.420-8/81.3-0.2.0.0-11	Каркас пространственный КП30	1																					
			-13	Каркас пространственный КП32			1																			
			-14	Каркас пространственный КП33		1																				
			-15	Каркас пространственный КП34				1	1				1													
			-16	Каркас пространственный КП35						1	1															
			-17	Каркас пространственный КП36								1														
			-18	Каркас пространственный КП37										1			1									
			-19	Каркас пространственный КП38											1											
			-20	Каркас пространственный КП39												1			1							
			-21	Каркас пространственный КП40														1								
			-22	Каркас пространственный КП41																1	1					
			-23	Каркас пространственный КП42																		1				
			-24	Каркас пространственный КП43																			1			
			-25	Каркас пространственный КП44																				1		
			-26	Каркас пространственный КП45																					1	
12		2	1.420-8/81.3-0.0.30	Сетка арматурная С22																1	1	1	1	1	1	
			-01	Сетка арматурная С23	1	1	1																			
			-02	Сетка арматурная С24				1	1	1	1	1	1	1	1	1	1	1	1							
12		3	1.420-8/81.3-0.0.3.0-03	Сетка арматурная С25	1	1	1	1	1	1	1	1	1	1	1	1	1	1	1	1	1	1	1	1	1	
12		4	1.420-8/81.3-0.0.3.0-08	Сетка арматурная С30	2	2	2							2	2	2	2	2	2					2	2	

Инв. № подл. | Подпись и дата | Взам. инв. №

18398 22

Формат	Зона	Поз.	Обозначение	Наименование	Кол. на исполн. 1.420-8/81.3-2.0.0.0-																					Примечание
					21	22	23	24	25	26	27	28	29	30	31	32	33	34	35	36	37	38	39	40	41	
12		5	1.420-8/81.3-0.0.5.0	Изделие закладное МН1	2	2	2	2	2	2	2	2	2	2	2	2	2	2	2							
			-04	Изделие закладное МН5																2	2	2	2	2	2	
12		6	1.420-8/81.3-0.0.6.0-	Изделие закладное МН6	2									2	2	2	2							2	2	
12		7	1.420-8/81.3-0.0.6.0-01	Изделие закладное МН7	2									2	2	2	2							2	2	
12		8	1.420-8/81.3-0.0.6.0-02	Изделие закладное МН8	4	4	4	4	4	4	4	4	4	4	4	4	4	4	4	4	4	4	4	4	4	
				Детали																						
12		9	1.420-8/81.3-0.0.0.1-13	Ст. напр. ГОСТ10884-81																						
				Ф28Ат V L=7800мм				2						2												37,67кг
			-14	Ф25Ат V L=7800мм						2						2		2								30,03кг
			-10	Ф25Ат V L=8000мм		2																				30,88кг
			-15	Ф22Ат V L=8200мм																2				2		24,47кг
			1.420-8/81.3-0.0.0.2-03	Ст. напр ГОСТ5781-81																						
				Ф32А IV L=7800мм					2			2			2											49,21кг
			-10	Ф28А IV L=7800мм							2		2				2		2							37,67кг
			-06	Ф28А IV L=8000мм	2		2																			38,64кг
			-11	Ф22А IV L=8200мм																					2	24,47кг
			-08	Ф25А IV L=8200мм																	2	2	2			31,49кг
54		10	1.420-8/81.3-0.0.0.1-18	Ст. напр. ГОСТ10884-81																						
				Ф28Ат V L=7800мм				1						1												37,67кг
			-14	Ф25Ат V L=7800мм						1						1										30,03кг
			-15	Ф22Ат V L=8200мм																1				1		24,47кг

Инв. № подл. | Подпись и дата | Взам. инв. №

1.420-8/81.3-2.0.0.0

Лист 4

18398 23

Формат	Зона	Поз.	Обозначение	Наименование	Кол. на испол. 1.420-8/81.3-2.0.0.0 — 21	22	23	24	25	26	27	28	29	30	31	32	33	34	35	36	37	38	39	40	41	Примечание
БЧ		10	1.420-8/81.3-0.0.02-09	Ст. напр. ГОСТ 5781-81																						
				ф32 A-IV L=7800мм							1		1				1									49.21кг
			-05	ф32 A-IV L=8000мм	1																					50.48кг
			-10	ф28 A-IV L=7800мм					1			1			1											37.67кг
			-11	ф22 A-IV L=8200мм																					1	24.47кг
			-08	ф25 A-IV L=8200мм																	1	1	1			31.49кг
				Материал																						
				Бетон ГОСТ 7473-76																						
				марки 400	3,4	3,4	3,4	3,3	3,3	3,3	3,3	3,3	3,3	3,3	3,3	3,3	3,3	3,3	3,3	2,7	2,7	2,7	2,7	2,7	2,7	м³

Инв. № подл. | Подпись и дата | Взам. инв. №

Формат	Зона	Поз.	Обозначение	Наименование	Кол. на исполн. 1.420-8/81.3-2.0.0.0- 42	43	44	45	46	47	48	49	50	51	52	53	54	55	56	57	Примечание
				Документация																	
			1.420-8/81.3-2.0.0.0 СБ	Сборочный чертеж	X	X	X	X	X	X	X	X	X	X	X	X	X	X	X	X	
			1.420-8/81.3-0.0.0.0 ПЗ	Пояснительная записка	X	X	X	X	X	X	X	X	X	X	X	X	X	X	X	X	
			1.420-8/81.3-0.0.0.0 ВСТ	Выборка стали	X	X	X	X	X	X	X	X	X	X	X	X	X	X	X	X	
			1.420-8/81.3-4.0.0.0 СБ	Узлы	X	X	X	X	X	X	X	X	X	X	X	X	X	X	X	X	
				Сборочные единицы																	
12		1	1.420-8/81.3-0.2.0.0 -25	Каркас пространственный КП44	1	1															
			-27	Каркас пространственный КП46			1	1													
			-28	Каркас пространственный КП47					1												
			-29	Каркас пространственный КП48						1		1	1								
			-30	Каркас пространственный КП49							1										
			-31	Каркас пространственный КП50										1	1						
			-32	Каркас пространственный КП51												1					
			-33	Каркас пространственный КП52													1		1	1	
			-34	Каркас пространственный КП53														1			
12		2	1.420-8/81.3-0.0.3.0	Сетка арматурная С22	1	1															
			-01	Сетка арматурная С23			1	1	1	1	1	1	1								
			-02	Сетка арматурная С24										1	1	1	1	1	1	1	
12		3	1.420-8/81.3-0.0.3.0-03	Сетка арматурная С25	1	1	1	1	1	1	1	1	1	1	1	1	1	1	1	1	
12		4	1.420-8/81.3-0.0.3.0-08	Сетка арматурная С30	2	2				2	2	2	2				2	2	2	2	
12		5	1.420-8/81.3-0.0.5.0-04	Изделие закладное МН5	2	2	2	2	2	2	2	2	2	2	2	2	2	2	2	2	
12		6	1.420-8/81.3-0.0.60	Изделие закладное МН6						2	2						2	2			
12		7	1.420-8/81.3-0.0.60-01	Изделие закладное МН7						2	2						2	2			
12		8	1.420-8/81.3-0.0.6.0-02	Изделие закладное МН8	4	4	4	4	4	4	4	4	4	4	4	4	4	4	4	4	

Инв. № подл. | Подпись и дата | Взам. инв. №

Формат	Зона	Поз.	Обозначение	Наименование	Кол. на исполн. 1.420-8/81.3-2.0.0.0-																					Примечание
					42	43	44	45	46	47	48	49	50	51	52	53	54	55	56	57						
				Детали																						
Б4		9	1.420-8/81.3-0.0.0.1 -14	Ст. напр. ГОСТ 10884-81																						
				Ф25Ат V L=7800мм										2			2									30,03кг
			-15	Ф25Ат V L=8000мм			2			2																30,80кг
			-16	Ф20Ат V L=7800мм															2							19,23кг
			-17	Ф20Ат V L=8000мм								2														19,73кг
			-12	Ф20Ат V L=8200мм	2																					20,22кг
			1.420-8/81.3-0.0.0.2 -06	Ст. напр. ГОСТ 5781-81																						
				Ф28А IV L=8000мм				2	2		2															38,64кг
			-10	Ф28А IV L=7800мм											2	2		2								37,67кг
			-11	Ф22А IV L=8200мм		2																				24,47кг
			-12	Ф22А IV L=8000мм									2													23,87кг
			-13	Ф22А IV L=7800мм																2						23,28кг
Б4		10	1.420-8/81.3-0.0.0.1 -14	Ст. напр. ГОСТ 10884-81																						
				Ф25Ат V L=7800мм										1			1									30,03кг
			-10	Ф25Ат V L=8000мм			1			1																30,80кг
			-16	Ф20Ат V L=7800мм															1							19,24кг
			-17	Ф20Ат V L=8000мм								1														19,73кг
			1.420-8/81.3-0.0.0.2 -06	Ст. напр. ГОСТ 5781-81																						
				Ф28А IV L=8000мм				1	1		1															38,64кг
			-10	Ф28А IV L=7800мм											1	1		1								37,67кг
			-12	Ф22А IV L=8000мм									1													23,87кг
			-13	Ф22А IV L=7800мм																1						23,28кг
				Материал																						
				Бетон ГОСТ 7473-76																						
				Марки 400	2,7	2,7	2,6	2,6	2,6	2,6	2,6	2,6	2,6	2,5	2,5	2,5	2,5	2,5	2,5	2,5						$м^3$

Инв. № подл. | Подпись и дата | Взам. инв. №

18398 26

Опалубка

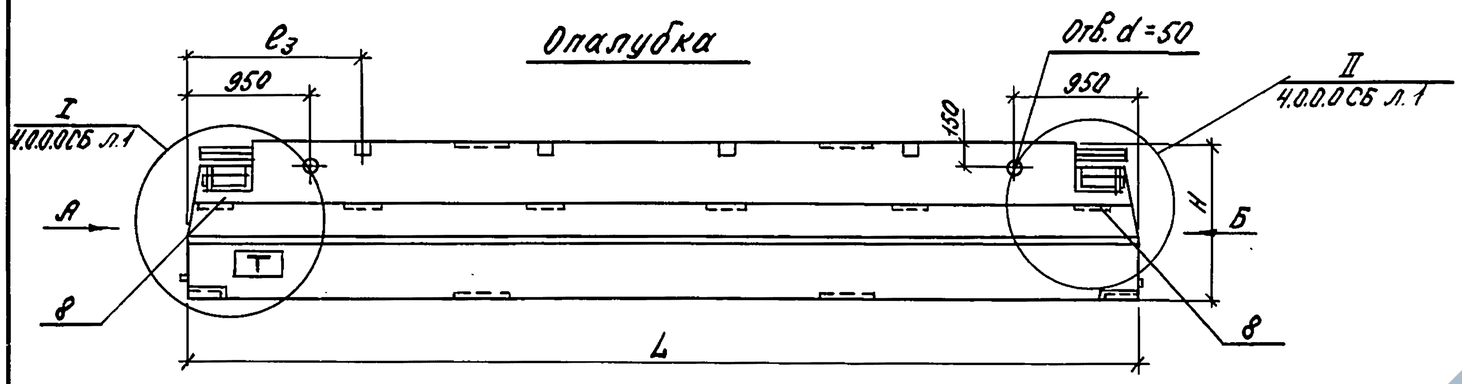

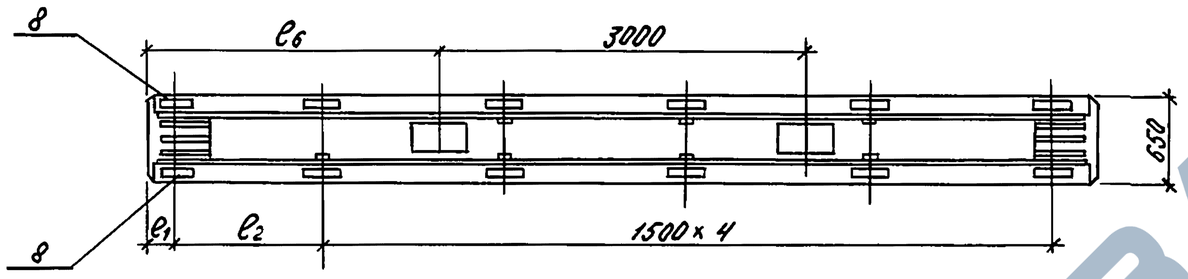

Т — Бирка на стержнях КП

Артирование

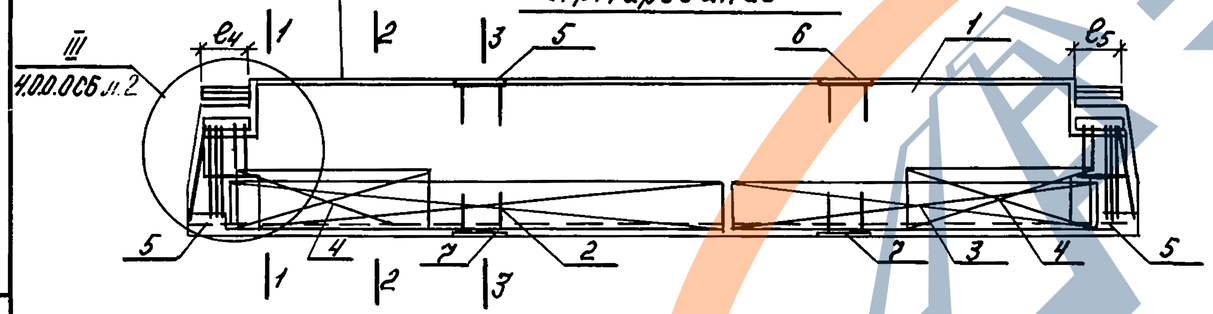

1-1

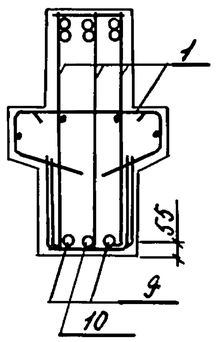

2-2

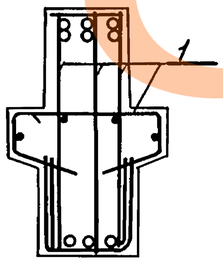

3-3

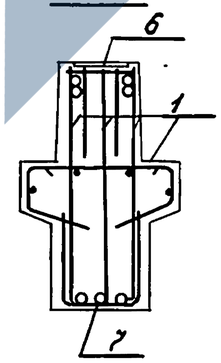

Вид А, Б
т 1:25

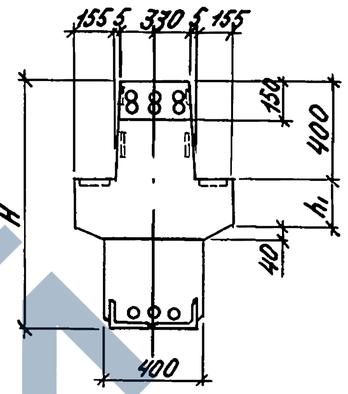

Расположение выпусков арматуры:

Рис. 1

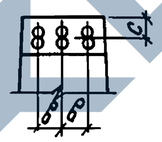

для вида „А"
Рис. 2

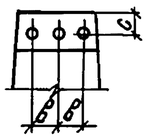

Рис. 3

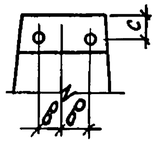

для вида „Б"
Рис. 4

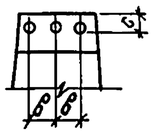

Рис. 5

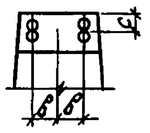

Рис. 6

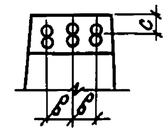

1. Таблицу исполнений см. лист 2.
2. Индекс Т наносится на боковую грань ригеля нестываемой краской для исполнений 12÷35, 39.

				1.420-8/81.3-2.0.0 СБ		
Нач.отд.				Ригель 1РЖ. Сборочный чертеж.	Стадия	Масса	Масштаб
Нач.отд-а	Кодыш				Р	см. табл.	—
Н.контр.	Скворцов				Лист 1	Листов 3	
Гл.инж.пр.	Валенкова				ЦНИИПРОМЗДАНИЙ		
Инженер.	Пархалина						
Исполнит.	Патросова						
Провер.	Ертакова						

Инв.№ подл. | Подпись и дата | Взам.инв.№

Обозначение	Марка ригеля	l мм	e_1 мм	e_2 мм	e_3 мм	e_4 мм	e_5 мм	e_6 мм	H мм	h_1 мм	Рис. для вида А	Рис. для вида Б	b мм	c мм	e_7* мм	Масса, т
1.420-8/81.3-2.0.0-00(01)	1РЖ10.82-215 АтV(АIV)	8180	340	1500		290	290		1000	200	1	6	95	85	415	8,9
-02(03)	1РЖ10.82-180 АтV(АIV)															
-04	1РЖ10.82-215 АIV-1															
-05	1РЖ10.82-180 АIV-1															
-06(07)	1РЖ10.82-215 АтV(АIV)-т				1840			2590								
-08(09)	1РЖ10.82-180 АтV(АIV)-т															
-10(11)	1РЖ10.82-120 АтV(АIV)-д															
-12(13)	1РЖ10.80-215 АтV(АIV)	7980	220	1390		430	290		1000	200	2	6	95	85	465	8,6
-14(15)	1РЖ10.80-180 АтV(АIV)															
-16	1РЖ10.80-215 АIV-1															
-17	1РЖ10.80-180 АIV-1															
-18(19)	1РЖ10.80-215 АтV(АIV)-т				1610			2490								
-20(21)	1РЖ10.80-180 АтV(АIV)-т															
-22	1РЖ10.80-120 АтV-д										3	5				
-23	1РЖ10.80-120 АIV-д										2	6				
-24(25)	1РЖ10.78-215 АтV(АIV)	7780	220	1190		430	290		1000	200	2	6	95	85	440	8,3
-26(27)	1РЖ10.78-180 АтV(АIV)															
-28	1РЖ10.78-215 АIV-1															
-29	1РЖ10.78-180 АIV-1															
-30(31)	1РЖ10.78-215 АтV(АIV)-т				1410			2390								
-32(33)	1РЖ10.78-180 АтV(АIV)-т															
-34	1РЖ10.78-120 АтV-д										3	5				
-35	1РЖ10.78-120 АIV-д										2	6				

Обозначению исполнений в скобках соответствует марка ригеля с арматурой класса АIV

e_7* - только для 4.0.0.0 СБ

Инв.№ подл. | Подпись и дата | Взам. инв.№

1.420-8/81.3-2.0.0.0 СБ

Лист 2

Обозначение	Марка ригеля	L мм	l_1 мм	l_2 мм	l_3 мм	l_4 мм	l_5 мм	l_6 мм	H мм	h_1 мм	Рис. для вида А	Рис. для вида Б	в мм	с мм	l_7* мм	Масса, т
1.420-8/81.3-2.0.0.0-36(37)	1РЖ8.82-145АтV(АIV)	8180	340	1500	1840	290	290	2590	800	150	2	4	95 ~~85~~	80	415	6,8
-38	1РЖ8.82-145АIV-1															
-39	1РЖ8.82-145АIV-2										2	6				
-40	1РЖ8.82-145АтV-т										2	4				
-41	1РЖ8.82-120АIV-т															
-42(43)	1РЖ8.82-85АтV(АIV)-д															
-44(45)	1РЖ8.80-145АтV(АIV)	7980	220	1390	1610	430	290	2490	800	150	2	4	95 ~~85~~	80	465	6,5
-46	1РЖ8.80-145АIV-1															
-47(48)	1РЖ8.80-145АтV(АIV)-т															
-49(50)	1РЖ8.80-85АтV(АIV)-д															
-51(52)	1РЖ8.78-145АтV(АIV)	7780	220	1190	1410	430	290	2390	800	150	2	4	95 ~~85~~	80	440	6,3
-53	1РЖ8.78-145АIV-1															
-54(55)	1РЖ8.78-145АтV(АIV)-т															
56(57)	1РЖ8.78-85АтV(АIV)-д															

Обозначению исполнений в скобках соответствует марка ригеля с арматурой класса АIV

l_7^* - только для 4.0.0.0 СБ

Изменения внесены

Кор (Коробкова)

10.02.83

1.420-8/81.3-2.0.0.0 СБ	Лист 3

Инв. № подл. | Подпись и дата | Взам. инв. №

ЗАВОД ЖБИ

Формат	Зона	Поз.	Обозначение	Наименование	Кол. на исполн. 1.420-8/81.-3-3.0.0.0- —	01	02	03	04	05	06	07	08	09	10	11	12	13	14	15	16	17	18	19	20	Примечание
				Документация																						
			1.420-8/81.3-3.0.0.0. СБ	Сборочный чертеж	×	×	×	×	×	×	×	×	×	×	×	×	×	×	×	×	×	×	×	×	×	
			1.420-8/81.3-4.0.0.0 СБ	Узлы	×	×	×	×	×	×	×	×	×	×	×	×	×	×	×	×	×	×	×	×	×	
			1.420-8/81.3-0.0.0.0 ПЗ	Пояснительная записка	×	×	×	×	×	×	×	×	×	×	×	×	×	×	×	×	×	×	×	×	×	
			1.420-8/81.3-0.0.0.0 ВСТ	Выборка стали	×	×	×	×	×	×	×	×	×	×	×	×	×	×	×	×	×	×	×	×	×	
				Сборочные единицы																						
12		1	1.420-8/81.3-0.3.0.0 -	Каркас пространственный КП54	1	1																				
			-01	Каркас пространственный КП55			1																			
			-02	Каркас пространственный КП56				1																		
			-03	Каркас пространственный КП57					1																	
			-04	Каркас пространственный КП58						1	1															
			-05	Каркас пространственный КП59								1														
			-06	Каркас пространственный КП60									1													
			-07	Каркас пространственный КП61										1												
			-08	Каркас пространственный КП62											1	1										
			-09	Каркас пространственный КП63													1									
			-10	Каркас пространственный КП64														1	1							
			-11	Каркас пространственный КП65																1	1					
			-12	Каркас пространственный КП66																		1	1			
			-13	Каркас пространственный КП67																				1		
			-14	Каркас пространственный КП68																					1	
12		2	1.420-8/81.3-0.0.3.0	Сетка арматурная С22	1	1	1	1	1											1	1	1	1	1	1	
			-01	Сетка арматурная С23						1	1	1	1	1												
			-02	Сетка арматурная С24											1	1	1	1	1							
12		3	1.420-8/81.3-0.0.3.0 -09	Сетка арматурная С31				2	2				2	2				2	2							

Инв.№ подл. | Подпись и дата | Взам.инв.№

Нач.отд.	Кодыш		1.420-8/81.3-3.0.0.0
Нормокон.	Скворцов		Ригель 1РЖ.
Гл.инж.пр.	Валенкова		Стадия Р; Лист 1; Листов 6
Ст.инж.	Ермакова		ЦНИИПРОМЗДАНИЙ
Проверил	Пархалина		

ЗАВОД ЖБИ

Формат	Зона	Поз.	Обозначение	Наименование	Кол. на испол. 1.420-8/81.3-3.0.0.0- —	01	02	03	04	05	06	07	08	09	10	11	12	13	14	15	16	17	18	19	20	Примечание
12		4	1.420-8/81.3-0.0.5.0	Изделие закладное МН1						1	1	1	1	1	1	1	1	1	1							
			-02	Изделие закладное МН3	1	1	1	1	1																	
			-03	Изделие закладное МН5																1	1	1	1	1	1	
12		5	1.420-8/81.3-0.0.5.0-01	Изделие закладное МН2						1	1	1	1	1	1	1	1	1	1							
			-02	Изделие закладное МН3	1	1	1	1	1																	
			-03	Изделие закладное МН5																1	1	1	1	1	1	
12		6	1.420-8/81.3-0.0.6.0-02	Изделие закладное МН8	4	4	4	4	4	4	4	4	4	4	4	4	4	4	4	4	4	4	4	4	4	
				Детали																						
64		7	1.420-8/81.3-0.0.0.1-18	Ст.напр. ГОСТ 10884-81																						
				ф25 Ат V L=5000 мм						2																19.25 кг
			-19	ф25 Ат V L=4800 мм											2											18.48 кг
			-20	ф22 Ат V L=5200 мм	2																					15.52 кг
			-21	ф22 Ат V L=5000 мм									2													14.92 кг
			-22	ф22 Ат V L=4800 мм														2								14.32 кг
			-23	ф20 Ат V L=5200 мм				2												2		2				12.82 кг
			1.420-8/81.3-0.0.0.2-14	Ст.напр. ГОСТ 5781-81																						
				ф28 А IV L=5000 мм							2	2														24.15 кг
			-15	ф28 А IV L=4800 мм												2	2									23.18 кг
			-16	ф25 А IV L=5200 мм		2	2																	2		20.02 кг
			-17	ф25 А IV L=5000 мм										2												19.25 кг
			-18	ф25 А IV L=4800 мм															2							18.48 кг
			-19	ф22 А IV L=5200 мм					2												2		2		2	15.52 кг
64		8	1.420-8/81.3-0.0.0.1-18	Ст.напр. ГОСТ 10884-81																						
				ф25 Ат V L=5000 мм						1																19.25 кг
			-19	ф25 Ат V L=4800 мм											1											18.48 кг
			-20	ф22 Ат V L=5200 мм	1																					15.52 кг
			-23	ф20 Ат V L=5200 мм																1						12.82 кг

Инв.№ подл. | Подпись и дата | Взам.инв.№

Формат	Зона	Поз.	Обозначение	Наименование	Кол. на исполн. 1.420-8/81.3-9.0.0.0-																					Примечание
					-	01	02	03	04	05	06	07	08	09	10	11	12	13	14	15	16	17	18	19	20	
Б4.		8	1.420-8/81.3-0.00.2-14	Ст.напр. ГОСТ 5781-81																						
				ф 28 А IV L = 5000мм							1	1														24.15 кг.
			-15	ф 28 А IV L = 4800мм.												1	1									23.18 кг.
			-16	ф 25 А IV L = 5200мм		1	1																	1		20.02 кг.
			-19	ф 22 А IV L = 5200мм.																	1					15.52 кг.
				Материал																						
				Бетон ГОСТ 7473-76																						
				марки 400	2.14	2.14	2.14	2.14	2.14	2.05	2.05	2.05	2.05	2.05	1.97	1.97	1.97	1.97	1.97	1.71	1.71	1.71	1.71	1.71	1.71	$м^3$

Инв. № подл. | Подпись и дата | Взам. инв. №

1.420 - 8/81.3-3.0.0.0

Лист 3

пров: [signature] 6.VI.88 конкр. [signature]

18398 32

Формат	Зона	Поз.	Обозначение	Наименование	Кол. на исполн. 1.420-8/81.3-3.0.0.0- 21	22	23	24	25	26	27	28	29	30	31	32	33	34	35	36	37	38	39	40	41	Примечание
				Документация																						
			1.420-8/81.3-3.0.0.0 СБ	Сборочный чертеж	×	×	×	×	×	×	×	×	×	×	×	×	×	×	×	×	×	×	×	×	×	
			1.420-8/81.3-4.0.0.0 СБ	Узлы	×	×	×	×	×	×	×	×	×	×	×	×	×	×	×	×	×	×	×	×	×	
			1.420-8/81.3-0.0.0.0 ПЗ	Пояснительная записка	×	×	×	×	×	×	×	×	×	×	×	×	×	×	×	×	×	×	×	×	×	
			1.420-8/81.3-0.0.0.0 ВСТ	Выборка стали	×	×	×	×	×	×	×	×	×	×	×	×	×	×	×	×	×	×	×	×	×	
				Сборочные единицы																						
12		1	1.420-8/81.3-0.3.0.0	–15 Каркас пространственный КП69	1																					
				–16 Каркас пространственный КП70		1																				
				–17 Каркас пространственный КП71			1																			
				–18 Каркас пространственный КП72				1																		
				–19 Каркас пространственный КП73					1																	
				–20 Каркас пространственный КП74						1	1															
				–21 Каркас пространственный КП75								1	1													
				–22 Каркас пространственный КП76										1												
				–23 Каркас пространственный КП77											1											
				–24 Каркас пространственный КП78												1										
				–25 Каркас пространственный КП79													1									
				–26 Каркас пространственный КП80														1								
				–27 Каркас пространственный КП81															1							
				–28 Каркас пространственный КП82																1	1					
				–29 Каркас пространственный КП83																		1	1			
				–30 Каркас пространственный КП84																				1		
				–31 Каркас пространственный КП85																					1	
12		2	1.420-8/81.3-0.0.3.0	Сетка арматурная С22	1	1	1	1	1																	
				–01 Сетка арматурная С23						1	1	1	1	1	1	1	1	1	1							
				–02 Сетка арматурная С24																1	1	1	1	1	1	
12		3	1.420-8/81.3-0.0.3.0	–06 Сетка арматурная С28		2	2	2	2							2	2	2	2							

Инв. № подл. | Подпись и дата | Взам. инв. №

Формат	Зона	Поз.	Обозначение.	Наименование.	Кол. на исполн. 1.420-8/81.3-3.0.0.0- 21	22	23	24	25	26	27	28	29	30	31	32	33	34	35	36	37	38	39	40	41	Примечание
12		4	1.420-8/81.3-0.0.5.0-03	Изделие закладное МН4						1	1	1	1	1	1	1	1	1	1	1	1	1	1	1	1	
			-04	Изделие закладное МН5	1	1	1	1	1																	
12		5	1.420-8/81.3-0.0.5.0-04	Изделие закладное МН5	1	1	1	1	1	1	1	1	1	1	1	1	1	1	1	1	1	1	1	1	1	
12		6	1.420-8/81.3-0.0.6.0-02	Изделие закладное МН8	4	4	4	4	4	4	4	4	4	4	4	4	4	4	4	4	4	4	4	4	4	
				Детали																						
БЧ		7	1.420-8/81.3-0.0.0.1-21	Ст. напр. ГОСТ 10884-81																						
				ф22 АТ V L=5000 мм.						2		2														14.92 кг.
			-22	ф22 АТ V L=4800 мм																2		2				14.32 кг.
			-24	ф20 АТ V L=5000 мм.												2										12.33 кг.
			-25	ф18 АТ V L=5200 мм.		2		2																		10.39 кг
			-26	ф18 АТ V L=5000 мм.														2								9.99 кг.
			1.420-8/81.3-0.0.0.2-17	Ст. напр. ГОСТ 5781-81																						
				ф25 А V L=5000 мм.							2		2	2	2											19.25 кг.
			-18	ф25 А IV L=4800 мм.																	2		2	2	2	18.48 кг.
			-16	ф25 А IV L=5200 мм.	2																					20.02 кг.
			-20	ф20 А IV L=5200 мм.					2																	12.82 кг.
			-21	ф20 А IV L=5000 мм.													2		2							12.33 кг.
			-22	ф18 А IV L=5200 мм.			2																			10.39 кг.
БЧ		8	1.420-8/81.3-0.0.0.1-21	Ст. напр. ГОСТ 10884-81																						
				ф22 АТ V L=5000 мм.						1																14.92 кг.
			-22	ф22 АТ V L=4800 мм.																1						14.32 кг.
			1.420-8/81.3-0.0.0.2-17	Ст. напр. ГОСТ 5781-81																						
				ф25 А IV L=5000 мм.							1			1												19.25 кг.
			-18	ф25 А IV L=4800 мм.																	1			1		18.48 кг
			-16	ф25 А IV L=5200 мм	1																					20.02 кг
			-21	ф20 А IV L=5000 мм.													1									12.33 кг.
			-22	ф18 А IV L=5200 мм.			1																			10.39 кг
				Материал																						
				Бетон ГОСТ 7473-76 марки 400	1.71	1.71	1.71	1.71	1.71	1.64	1.64	1.64	1.64	1.64	1.64	1.64	1.64	1.64	1.64	1.58	1.58	1.58	1.58	1.58	1.58	м3

Взам. инв. №

Подпись и дата

Инв. № подл.

1.420-8/81.3-3.0.0.0

Лист 5

Пров: [illegible] 6.12.90г [illegible]

18398 34

1.420-8/81.3-3.0.0.0-

Формат	Зона	Поз.	Обозначение	Наименование	Кол. на исполн. 42	43	44	45	Примечание
				Документация					
			1.420-8/81.3-3.0.0.0 СБ	Сборочный чертеж	X	X	X	X	
			1.420-8/81.3-4.0.0.0 СБ	Узлы	X	X	X	X	
			1.420-8/81.3-0.0.0.0 ПЗ	Пояснительная записка	X	X	X	X	
			1.420-8/81.3-0.0.0.0 ВСТ	Выборка стали	X	X	X	X	
				Сборочные единицы					
12		1	1.420-8/81.3-0.3.0.0-32	Каркас пространствен. КП86	1				
			-33	Каркас пространствен. КП87		1			
			-34	Каркас пространствен. КП88			1	1	
12		2	1.420-8/81.3-0.0.3.0-03	Сетка арматурная С24	1	1	1	1	
12		3	1.420-8/81.3-0.0.3.0-07	Сетка арматурная С28	2	2	2	2	
12		4	1.420-8/81.3-0.0.5.0-03	Изделие закладное ТН4	1	1	1	1	
12		5	1.420-8/81.3-0.0.5.0-04	Изделие закладное ТН5	1	1	1	1	
12		6	1.420-8/81.3-0.0.6.0-02	Изделие закладное ТН8	4	4	4	4	
				Детали					
БЧ		7	1.420-8/81.3-0.0.0.1-27	Ст. напр. ГОСТ 10884-81					
				Ф20 Ат V L=4800мм	2				11.84 кг
			-28	Ф18 Ат V L=4800мм			2		9.59 кг
			1.420-8/81.3-0.0.0.2-18	Ст. напр. ГОСТ 5781-81					
				Ф25 А IV L=4800мм		2			18.48 кг
			-23	Ф22 А IV L=4800мм				2	14.32 кг
				Материал					
				Бетон ГОСТ 7473-76					
				марки 400	1.58	1.58	1.58	1.58	$м^3$

Инв.№ подл. | Подпись и дата | Взам.инв.№

1.420-8/81.3-3.0.0.0

Лист 6

Опалубка

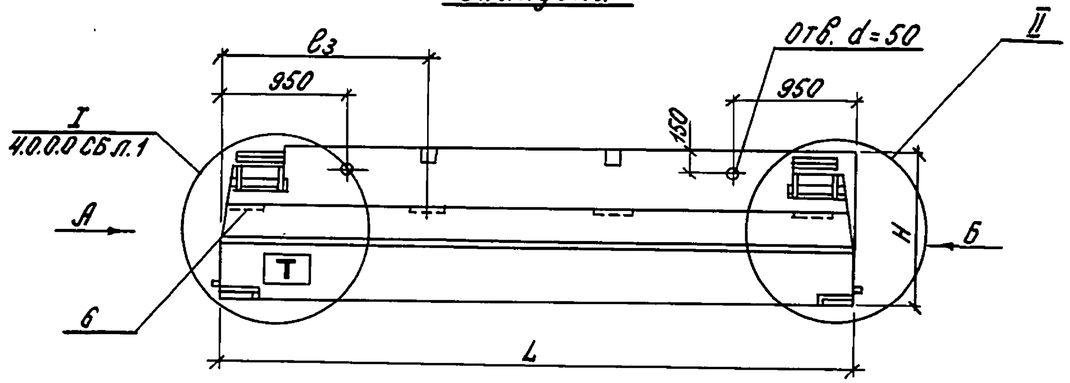

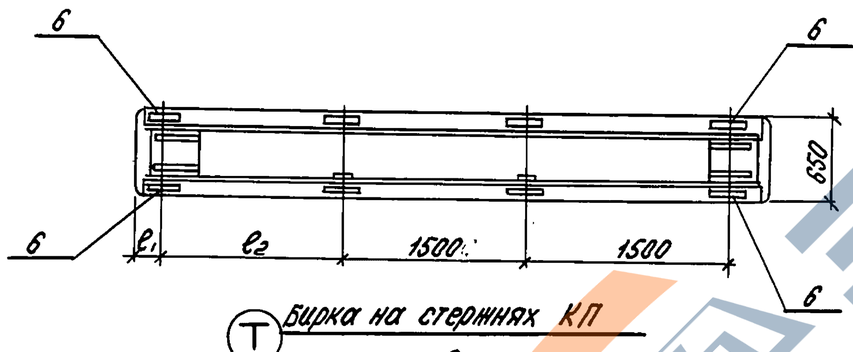

Т — Бирка на стержнях КП

Армирование

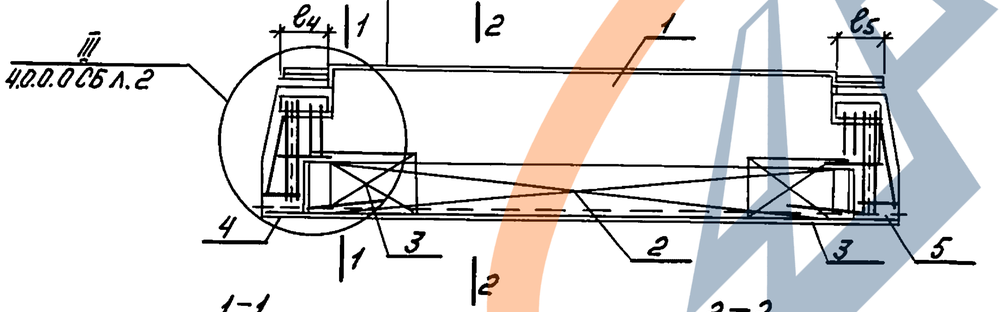

1-1

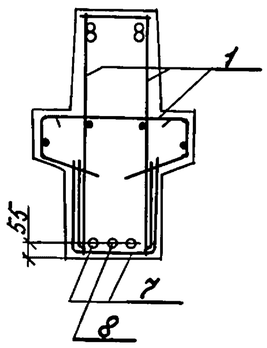

2-2

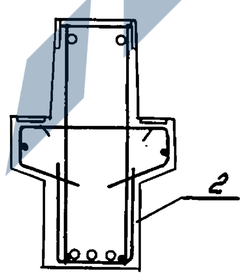

Вид А, Б

т 1:25

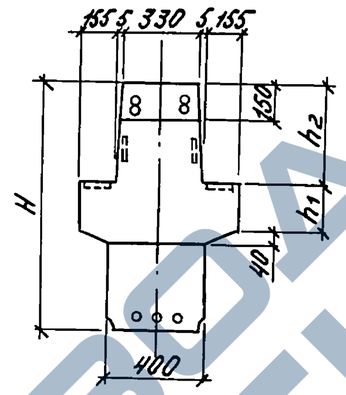

Расположение выпусков арматуры

Для вида А

Рис. 1

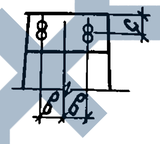

Рис. 2

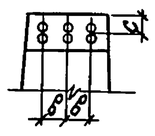

Рис. 3

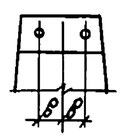

Рис. 4

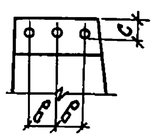

Для вида Б

Рис. 5

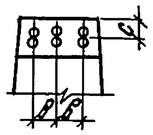

Рис. 6

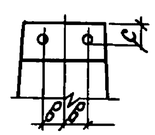

Рис. 7

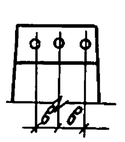

Рис. 8

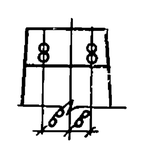

1. Таблицу исполнений см. лист 2.
2. Индекс Т наносится на боковую грань ригеля нестываемой краской для исполнений 05÷14; 21; 31÷33; 41÷43.

			1.420-8/81.3-3.0.0.0 СБ
Нач.отд.КЖ-2	Кобыш		Ригель 1РЖ. Сборочный чертеж
Н.контр.	Скворцов		
Гл.инж.пр.	Валенкова		
Инженер	Пархалина		
Исполн.	Тапросова		
Провер.	Ермакова		

Стадия	Масса	Масштаб
Р	см. табл.	—
Лист 1	Листов 3	

ЦНИИПРОМЗДАНИЙ

Инв.№ подл. | Подпись и дата | Взам.инв.№

18398 36

Обозначение	Марка ригеля	L мм	l_1 мм	l_2 мм	l_3 мм	l_4 мм	l_5 мм	H мм	h_1 мм	h_2 мм	Рис. для вида А	Рис. для вида Б	в мм	с мм	l_7^* мм	Масса т
1.420-8/81.3-3.0.0.00 (01)	1РЖ10.52-320 АтV (АIV)	5180	340	1500	1840	290	290	1000	200	500	1	8	95	85	415	5,4
-02	1РЖ10.52-320 АIV-1										2	5				
-03	1РЖ10.52-180 АтV-д										4	7				
-04	1РЖ10.52-180 АIV-д										1	8				
05(06)	1РЖ10.50-320 АтV (АIV)	4980	220	1390	1610	430	290	1000	200	500	3	8	95	85	465	5,2
-07	1РЖ10.50-320 АIV-1										4	5				
-08	1РЖ10.50-180 АтV-д										3	7				
-09	1РЖ10.50-180 АIV-д										3	8				
10(11)	1РЖ10.48-320 АтV (АIV)	4780	220	1190	1410	430	290	1000	200	500	3	8	95	85	440	4,9
-12	1РЖ10.48-320 АIV-1										4	5				
-13	1РЖ10.48-180 АтV-д										3	~~7~~ 8				
-14	1РЖ10.48-180 АIV-д										3	8				
15(16)	1РЖ8.52-215 АтV (АIV)	5180	340	1500	1840	290	290	800	150	400	4	7	95 ~~85~~	80	415	4,3
17(18)	1РЖ8.52-145 АтV (АIV)															
-19	1РЖ8.52-215 АIV-1															
-20	1РЖ8.52-145 АIV-1															
-21	1РЖ8.52-215 АIV-2										4	~~8~~ 5				
-22(23)	1РЖ8.52-120 АтV (АIV)-д										4	7				
-24(25)	1РЖ8.52-85 АтV (АIV)-д										~~3~~ 4	7				

Обозначению исполнений в скобках соответствует марка ригеля с арматурой класса АIV.

l_7^* - только для 4000 СБ

Изменения внесены
(Коробкова)
10.02.83

Инв.№ подл. | Подпись и дата | Взам.инв.№

1.420-8/81.3-3.0.0 СБ

Лист 2

Обозначение	Марка ригеля	L мм.	e_1 мм.	e_2 мм.	e_3 мм.	e_4 мм.	e_5 мм.	H мм.	h_1 мм.	h_2 мм.	Рис для вида А	Рис для вида Б	в мм	в мм.	Масса, т
1.420-8/81.3-3.0.00-26 (27)	1РЖ8.50-215 АтV (АIV)	4980	220	1390	1610	430	290	800	150	400	4	7	95	80	4.1
-28 (29)	1РЖ8.50-145 АтV (АIV)														
-30	1РЖ8.50-215 АIV-1														
-31	1РЖ8.50-145 АIV-1										3	7			
-32 (33)	1РЖ8.50-120 АтV (АIV)-д														
-34	1РЖ8.50-85 АтV-д										3	6			
-35	1РЖ8.50-85 АIV-д														
-36 (37)	1РЖ8.48-215 АтV (АIV)	4780	220	1190	1410	430	290	800	150	400	4	7	95	80	4.0
-38 (39)	1РЖ8.48-145 АтV (АIV)														
-40	1РЖ8.48-215 АIV-1										3	7			
-41	1РЖ8.48-145 АIV-1														
-42 (43)	1РЖ8.48-120 АтV (АIV)-д														
-44	1РЖ8.48-85 АтV-д										3	6			
-45	1РЖ8.48-85 АIV-д														

Обозначению исполнений в скобках соответствует марка ригеля с арматурой класса АIV.

Изменения внесены
(коробкова)
10.02.83

Инв.N подл. | Подпись и дата | Взам.инв.N

1.420-8/81.3-3.0.00 СБ	Лист 3

пров: [signature] 6.VI.88 констр. [signature]

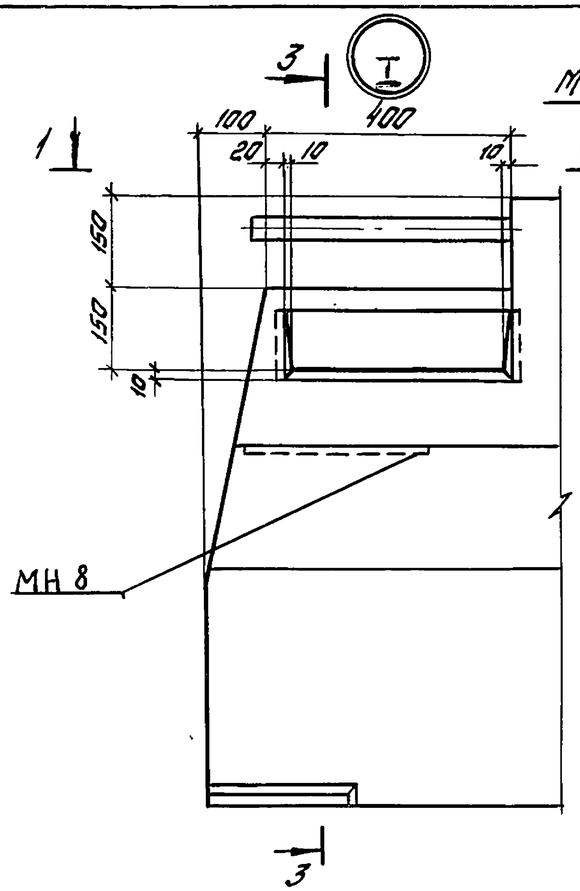

М1:10

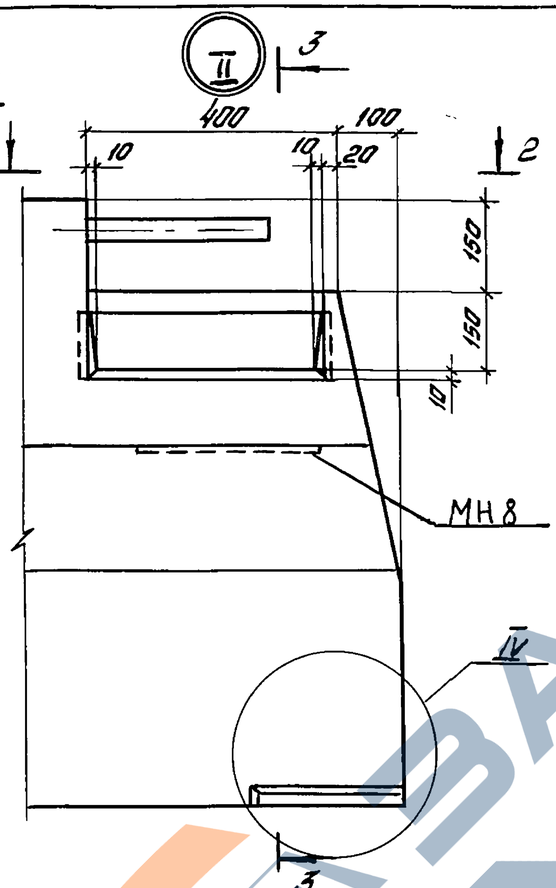

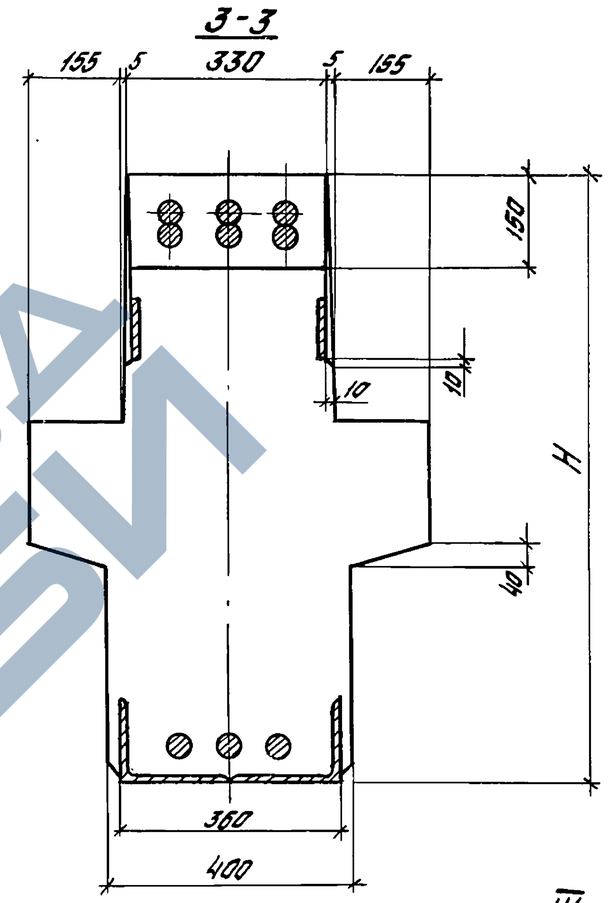

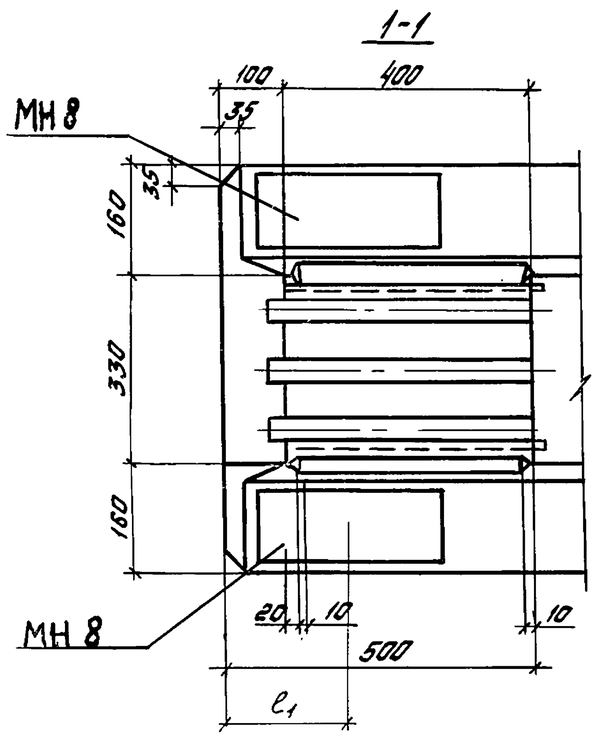

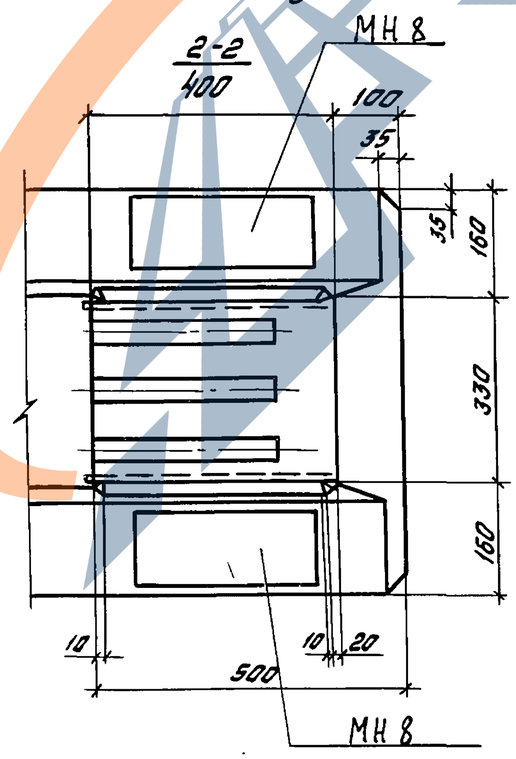

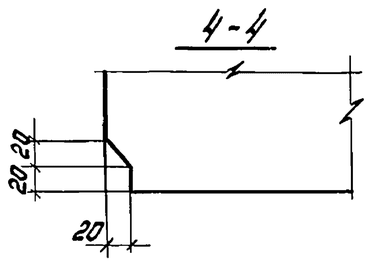

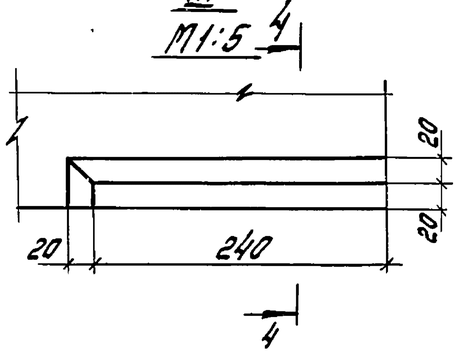

Нач. отд.	Кобыш		
Нормконтр.	Скворцов		
Гл. инж. пр.	Вальнкова		
Инженер	Парахалина		
Исполнит.	Патрасова		
Проверил	Ермакова		

1.420-8/81.3-4.0.0.0 СБ

Узлы

Стадия	Масса	Масштаб
Р	см. табл.	-
Лист 1	Листов 2	

ЦНИИПРОМЗДАНИЙ

Инв.№ подл. | Подпись и дата | Взам. инв.№

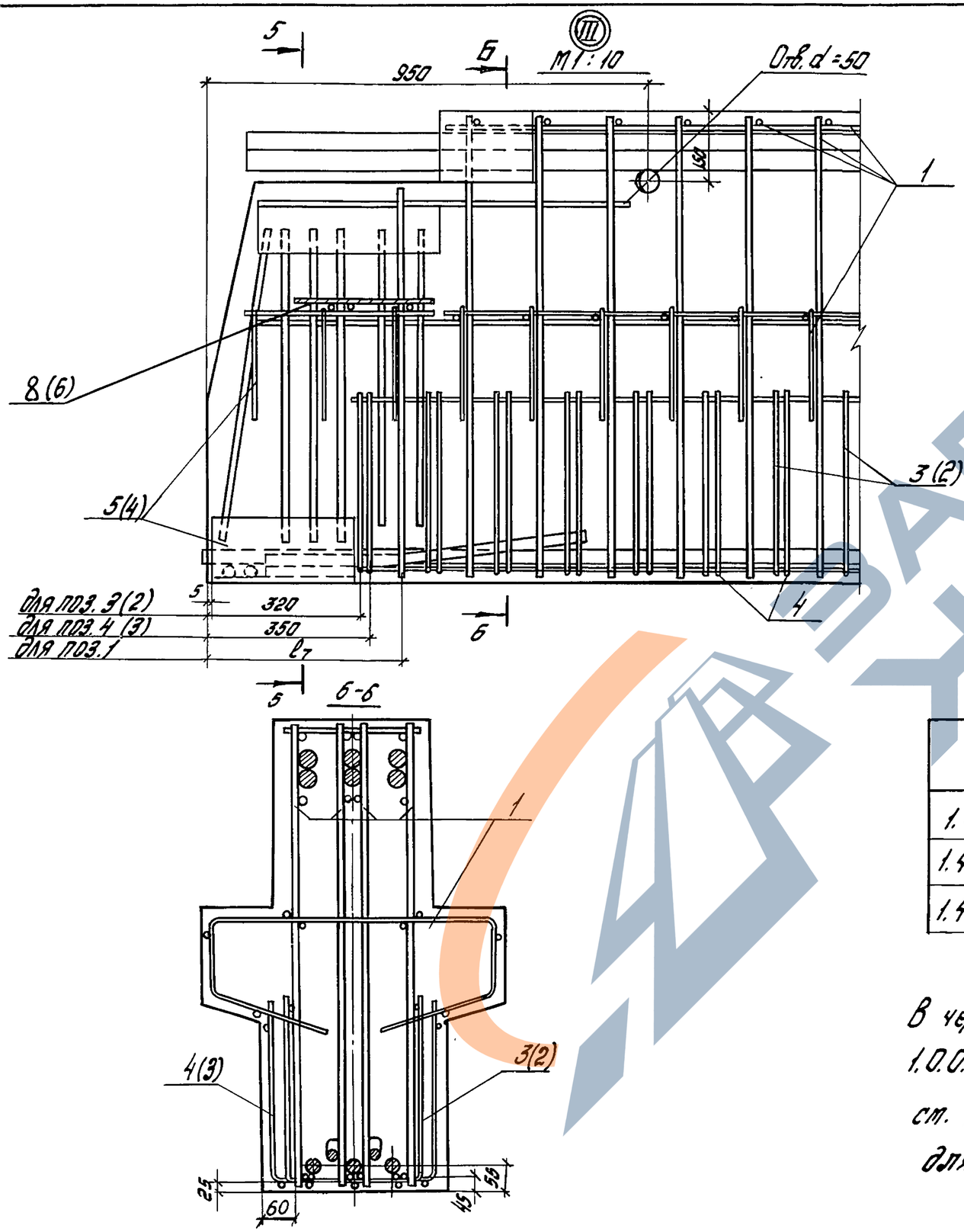

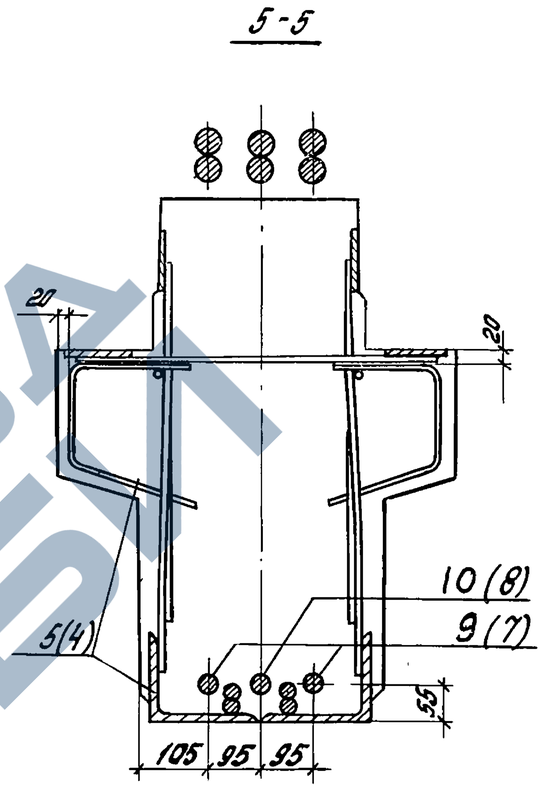

Обозначение	NN позиций							
1.420-8/81.3-1.0.0.0СБ	1	3	–	4	5	8	9	10
1.420-8/81.3-2.0.0.0СБ	1	2	–	4	5	8	9	10
1.420-8/81.3-3.0.0.0СБ	1	2	–	3	4	6	7	8

В чертежах показаны позиции для ригелей 1.0.0.0 СБ; для ригелей 2.0.0.0 СБ и 3.0.0.0 СБ см. таблицу исполнений. В скобках указаны позиции для исполнений 3000 СБ и 4000 СБ

Инв.№ подл. | Подпись и дата | Взам.инв.№

1.420-8/81.3-4.0.0.0 СБ	Лист 2

Формат	Зона	Поз.	Обозначение	Наименование.	Кол. на исполн. 1.420-8/81.3-0.1.0.0-																			Примечание
						01	02	03	04	05	06	07	08	09	10	11	12	13	14	15	16	17				
				Документация																				
			1.420-8/81.3-0.1.0.ОСБ	Сборочный чертеж	×	×	×	×	×	×	×	×	×	×	×	×	×	×	×	×	×	×				
			1.420-8/81.3-0.4.0.ОСБ	Узлы	×	×	×	×	×	×	×	×	×	×	×	×	×	×	×	×	×	×				
			1.420-8/81.3-0.0.0.ПЗ	Пояснительная записка	×	×	×	×	×	×	×	×	×	×	×	×	×	×	×	×	×	×				
				Сборочные единицы																				
12		1	1.420-8/81.3-0.0.1.0-	Каркас плоский КР1	2	2	2	2	2	2																
			-02	Каркас плоский КР3							2	2	2	2	2	2										
			-04	Каркас плоский КР5													2	2	2	2	2	2				
12		2	1.420-8/81.3-0.0.1.0-	Каркас плоский КР1		1		1																		
			-01	Каркас плоский КР2	1		1																			
			-02	Каркас плоский КР3								1		1												
			-03	Каркас плоский КР4							1		1		1											
			-04	Каркас плоский КР5														1		1						
			-05	Каркас плоский КР6													1		1		1					
12		3	1.420-8/81.3-0.0.1.0	Каркас плоский КР1		1		1																		
			-02	Каркас плоский КР3								1		1												
			-04	Каркас плоский КР5														1		1						
11		4	1.420-8/81.3-0.0.2.0-09	Сетка арматурная С10	2	2	2	2	2	2																
			-12	Сетка арматурная С13							2	2	2	2	2	2										
			-15	Сетка арматурная С16													2	2	2	2	2	2				
11		5	1.420-8/81.3-0.0.2.0-17	Сетка арматурная С18	4	4	4	4	4	4	4	4	4	4	4	4	4	4	4	4	4	4				
12		6	1.420-8/81.3-0.0.4.0-	Составная позиция СП1	2																					
			-01	Составная позиция СП2		2	2	2	2	2																
			-03	Составная позиция СП4							2															
			-04	Составная позиция СП5								2	2	2	2	2										
			-05	Составная позиция СП6													2									

Инв. № подл. | Подпись и дата | Взам. инв. №

Нач. отд.	Кодыш		
Нормоконт.	Скворцов		
Гл. инж. пр.	Валенкова		
Ст. инж.	Ермакова		
Проверил	Пархалина		

1.420-8/81.3-0.1.0.0

Каркас пространственный КП

Стадия	Лист	Листов
Р	1	2

ЦНИИПРОМЗДАНИЙ

Формат	Зона	Поз.	Обозначение	Наименование	Кол. на исполн. 1.420-8/81.3-0.1.0.0-																			Примечание
					-	01	02	03	04	05	06	07	08	09	10	11	12	13	14	15	16	17			
12		6	1.420-8/81.3-0.0.40-06	Составная позиция СП7														2	2	2	2	2			
12		7	1.420-8/81.3-0.0.40-02	Составная позиция СП3		2	2	2				1	1	1				1	1	1					
12		8	1.420-8/81.3-0.0.60-02	Изделие закладное МН8	12	12	12	12	12	12	12	12	12	12	12	12	12	12	12	12	12	12			
12		9	1.420-8/81.3-0.0.60-03	Изделие закладное МН9			6	6	6	6			6	6	6	6			6	6	6	6			
				Детали																					
Б4		10	1.420-8/81.3-0.0.0.3 –	Ст.отд.ГОСТ 5781-81																					
				ф40 AIII L=2150мм						2					1	1					1	1			21,2 кг
			-001	ф36 AIII L=2150 мм	2				2		1						1								17,2 кг
Б4		11	1.420-8/81.3-0.0.03-002	Ст.отд.ГОСТ 5781-81																					
				ф8 AIII L=300мм	36	36					35	35					35	35							0,12 кг
			1.420-8/81.3-0.0.03-003	Ст.отд.ГОСТ 5781-81																					
				ф14 AIII L=300 мм			52	52	52	52			51	51	51	51			50	50	50	50			0,36 кг

Инв. № подл.	Подпись и дата	Взам. инв. №

18398 42

Рис. 1

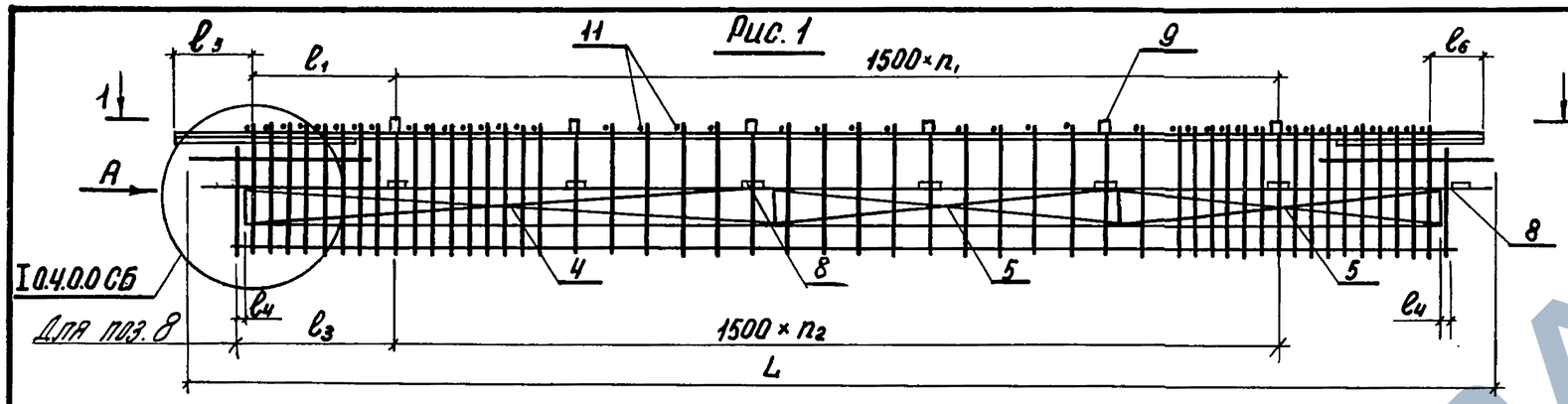

1-1

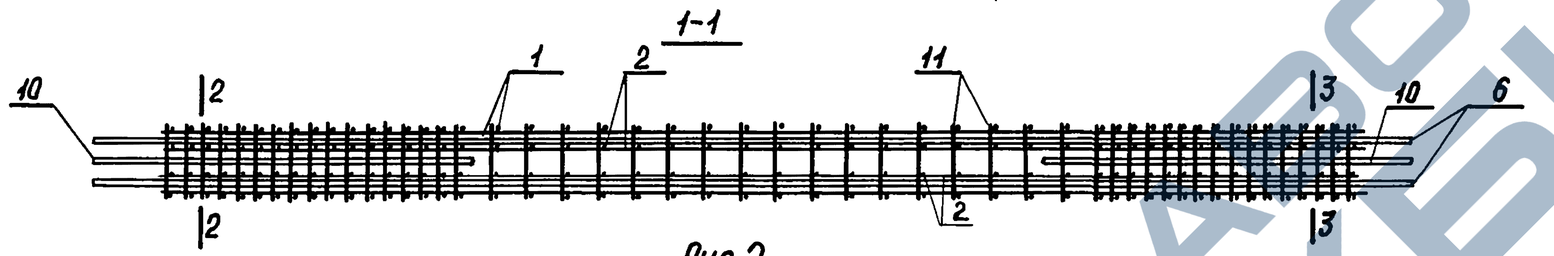

Рис. 2
остальное ст. рис. 1

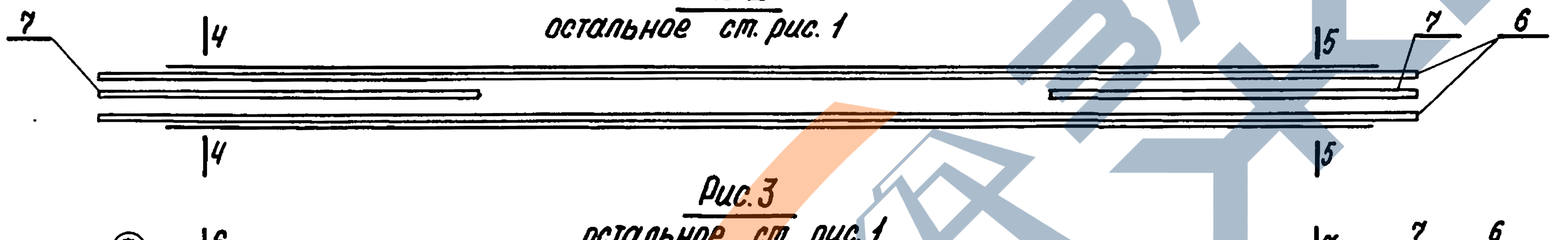

Рис. 3
остальное ст. рис. 1

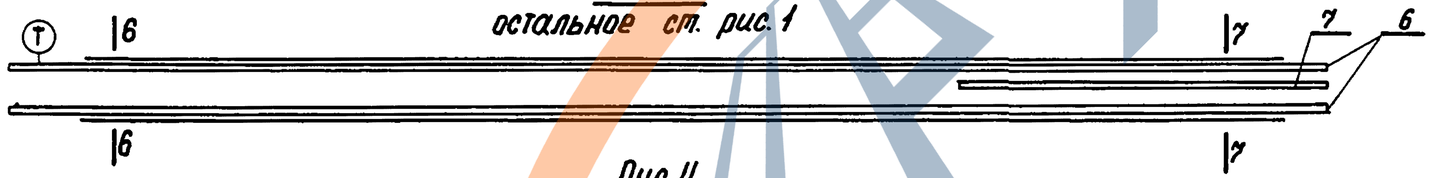

Рис. 4
остальное ст. рис. 1

1. Таблица исполнений дана на листе 2.
2. Бирка с индексом Т для ориентации КП в опалубке крепится к верхним стержням каркасов в тестах, указанных на чертеже (рис. 3 и рис. 4).

Вид А
т 1:25

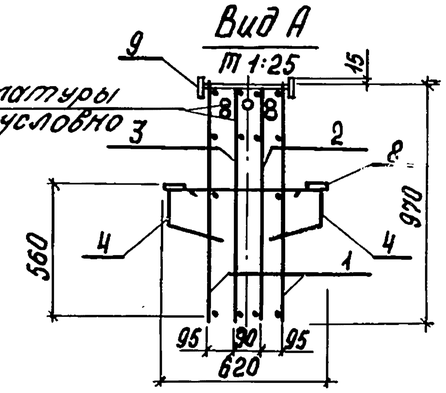

Выпуски арматуры показаны условно

2-2

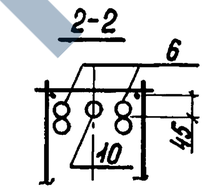

3-3

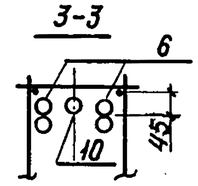

4-4

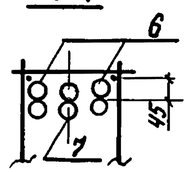

5-5

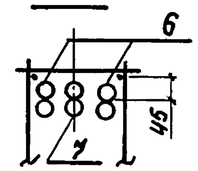

6-6

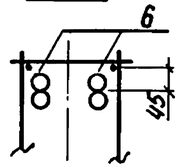

7-7

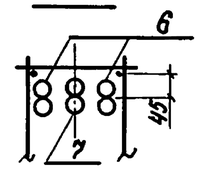

8-8

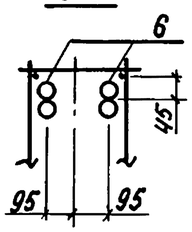

9-9

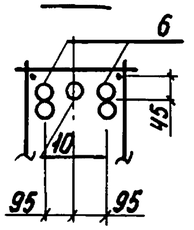

Нач. отд.	Кобыш		
Нор. конт.	Скворцов		
Гл. инж. пр.	Валенкова		
Инженер	Пархалина		
Провер.	Ертакова		

1.420-8/81.3 – 0.1.0.0 СБ

Каркас пространственный КП1÷КП18
Сборочный чертеж

Стадия	Масса	Масштаб
Р	см. табл.	—
Лист 1	Листов 2	

ЦНИИПРОМЗДАНИЙ

Инв. № подл. | Подпись и дата | Взам. инв. №

ЗАВОД ЖБИ

Обозначение	Марка пространственного каркаса	L мм	l_1 мм	l_3 мм	l_4 мм	l_5 мм	l_6 мм	n_1	n_2	Рис.	Масса кг
1.420-8/81.3-0.1.0.0 -00	КП1	10970	1310	1425	130	355	355	5	5	1	582,9
-01	КП2									2	780,2
-02	КП3										706,1
-03	КП4										805,3
-04	КП5									1	582,5
-05	КП6										590,5
-06	КП7	10770	1080	1145	75	495	355	5	5	4	559,3
-07	КП8									3	733,2
-08	КП9										660,7
-09	КП10										758,0
-10	КП11									4	643,5
-11	КП12										563,9
-12	КП13	10570	880	970	75	495	355	5	5	4	550,6
-13	КП14									3	721,9
-14	КП15										651,0
-15	КП16										746,4
-16	КП17									4	633,7
-17	КП18										555,6

Инв.№ подл. | Подпись и дата | Взам. инв.№

Формат	Зона	Поз.	Обозначение	Наименование	Кол. на испол. 1.420-8/81.3-0.2.0.0-																				Примечание
					–	01	02	03	04	05	06	07	08	09	10	11	12	13	14	15	16	17	18	19	20	
				Документация																					
			1.420-8/81.3-0.2.0.0 СБ	Сборочный чертеж	X	X	X	X	X	X	X	X	X	X	X	X	X	X	X	X	X	X	X	X	X	X	
			1.420-8/81.3-0.4.0.0 СБ	Узлы	X	X	X	X	X	X	X	X	X	X	X	X	X	X	X	X	X	X	X	X	X	X	
			1.420-8/81.3-0.0.0.0 ПЗ	Пояснительная записка	X	X	X	X	X	X	X	X	X	X	X	X	X	X	X	X	X	X	X	X	X	X	
				Сборочные единицы																					
12		1	1.420-8/81.3-0.0.1.0-07	Каркас плоский КР8	2	2	2	2	2	2	2															
			-11	Каркас плоский КР12								2	2	2	2	2	2	2	2							
			-15	Каркас плоский КР16																2	2	2	2	2	2	
12		2	1.420-8/81.3-0.0.1.0-09	Каркас плоский КР10	1		1	1	1	1																
			-13	Каркас плоский КР14								1		1	1	1	1									
			-17	Каркас плоский КР18																1		1	1	1		
12		3	1.420-8/81.3-0.0.1.0-09	Каркас плоский КР10			1			1																
			-13	Каркас плоский КР14										1			1									
			-17	Каркас плоский КР18																		1		1		
11		4	1.420-8/81.3-0.0.2.0-08	Сетка арматурная С9	2	2	2	2	2	2	2															
			-11	Сетка арматурная С12								2	2	2	2	2	2	2	2							
			-14	Сетка арматурная С15																2	2	2	2	2	2	
11		5	1.420-8/81.3-0.0.2.0-16	Сетка арматурная С17	2	2	2	2	2	2	2	2	2	2	2	2	2	2	2	2	2	2	2	2	2	
12		6	1.420-8/81.3-0.0.4.0-08	Составная позиция СП9			2			2																
			-09	Составная позиция СП10	2			2	2																	
			-10	Составная позиция СП11		2					2															
			-14	Составная позиция СП15										2			2									
			-15	Составная позиция СП16								2			2	2										

Инв.№ подл. | Подпись и дата | Взам. инв.№

Нач. отд.	Кобыш		1.420-8/81.3-0.2.0.0
Нач. отд.	Скворцов		Каркас пространственный КП
Гл. инж. пр.	Волченкова		Стадия Р; Лист 1; Листов 4
Ст. инж.	Ермакова		ЦНИИПРОМЗДАНИЙ
Проверил	Парфилина		

Формат	Зона	Поз.	Обозначение	Наименование	Кол. на испол. –	01	02	03	04	05	06	07	08	09	10	11	12	13	14	15	16	17	18	19	20	Примечание
					1.420-8/81.3-0.2.0.0-																					
12		6	1.420-8/81.3-0.0.4.0-16	Составная позиция СП17									2					2	2							
			-17	Составная позиция СП18																		2		2		
			-18	Составная позиция СП19																2			2			
			-19	Составная позиция СП20																	2				2	
12		7	1.420-8/81.3-0.0.4.0-11	Составная позиция СП12			2			2				1			1					1		1		
			-12	Составная позиция СП13	2			2	2			1			1	1				1			1			
			-13	Составная позиция СП14		2					2		1					1			1				1	
12		8	1.420-8/81.3-0.0.6.0-02	Изделие закладное МН8	8	8	8	8	8	8	8	8	8	8	8	8	8	8	8	8	8	8	8	8	8	
12		9	1.420-8/81.3-0.0.6.0-03	Изделие закладное МН9					4	4	4					4	4	4	4				4	4	4	
				Детали																						
6.4		10	1.420-8/81.3-0.0.0.3-004	Ст. отд. ГОСТ 5781-81																						
				Ф40 А III L=2400мм										1			1					1		1		23.69кг
			-005	Ф36 А III L=2200мм								1			1	1				1			1			17,57кг
			-006	Ф32 А III L=2000мм									1					1			1				1	12,62кг
6.4		12	1.420-8/81.3-0.0.0.3-002	Ст. отд. ГОСТ 5781-81																						
				Ф8 А III L=300мм	27	27	27	27				26	26	26	26					24	24	24				0.12кг
			1.420-8/81.3-0.0.0.3-003	Ст. отд. ГОСТ 5781-81																						
				Ф14 А III L=300мм					37	37	37					36	36	36	36				34	34	34	0,36кг

Инв.№подл. | Подпись и дата | Взам. инв.№

Формат	Зона	Поз.	Обозначение	Наименование	Кол. на испол. 1.420-8/81.3-0.2.0.0- 21	22	23	24	25	26	27	28	29	30	31	32	33	34	Примечание
				Документация															
			1.420-8/81.3-0.2.0.0СБ	Сборочный чертеж	×	×	×	×	×	×	×	×	×	×	×	×	×	×	
			1.420-8/81.3-0.4.0.0СБ	Узлы	×	×	×	×	×	×	×	×	×	×	×	×	×	×	
			1.420-8/81.3-0.0.0.0ПЗ	Пояснительная записка	×	×	×	×	×	×	×	×	×	×	×	×	×	×	
				Сборочные единицы															
12		1	1.420-8/81.3-0.0.1.0-06	Каркас плоский КР7		2	2	2	2	2									
			-10	Каркас плоский КР11							2	2	2	2					
			-14	Каркас плоский КР15											2	2	2	2	
			-15	Каркас плоский КР16	2														
12		2	1.420-8/81.3-0.0.1.0-08	Каркас плоский КР9			1	1		1									
			-12	Каркас плоский КР13								1		1					
			-16	Каркас плоский КР17												1		1	
11		4	1.420-8/81.3-0.0.2.0-01	Сетка арматурная С2		2	2	2	2	2									
			-03	Сетка арматурная С4							2	2	2	2					
			-05	Сетка арматурная С6											2	2	2	2	
			-14	Сетка арматурная С15	2														
11		5	1.420-8/81.3-0.0.2.0-06	Сетка арматурная С7		2	2	2	2	2	2	2	2	2	2	2	2	2	
			-16	Сетка арматурная С17	2														
12		6	1.420-8/81.3-0.0.4.0-07	Составная позиция СП8				2											
			-19	Составная позиция СП20	2														
12		7	1.420-8/81.3-0.0.4.0-11	Составная позиция СП12				1											
12		8	1.420-8/81.3-0.0.6.0-02	Изделие закладное МН8	8	8	8	8	8	8	8	8	8	8	8	8	8	8	
12		9	1.420-8/81.3-0.0.6.0-03	Изделие закладное МН9	4				4	4			4	4			4	4	
				Деталь															
64		11	1.420-8/81.3-0.0.03-007	Ст. отд. ГОСТ 5781-81															
				ф 40 А III L=7760		1	2		1	2									76.59 кг

Инв. № подл. | Подпись и дата | Взам. инв. №

1.420-8/81.3-0.2.0.0

Лист 3

Формат	Зона	Поз.	Обозначение	Наименование	Кол. на испол. 21	22	23	24	25	26	27	28	29	30	31	32	33	34	Примечание
					1.420-8/81.3-0.2.0.0-														
Б.4		11	1.420.-8/81.3-0.0.0.3-008	Ст. отд. ГОСТ5781-81															
				Ф 40 А III L = 7700мм							1	2	1	2					76,0 кг
			-009	Ф 40 А III L = 7500мм											1	2	1	2	74,03кг
Б.4		10	1.420-8/81.3-0.0.0.3-004	Ст. отд. ГОСТ5781-81															
				Ф 40 А III L =2400мм		4	2	2	4	2	4	2	4	2	4	2	4	2	23,69кг
Б.4		12	1.420-8/81.3-0.0.0.3-002	Ст. отд. ГОСТ5781-81															
				Ф 'А III L =300мм		27	27	27			26	26			24	24			0,12кг
			-003	Ф 14 А III L =300мм	34				37	37			36	36			34	34	0,36кг

Инв. № подл. | Подпись и дата | Взам. инв. №

Изменения внесены
(Коробкова) 10.02.83

1.420-8/81.3-0.2.0.0

Лист 4

Рис.1

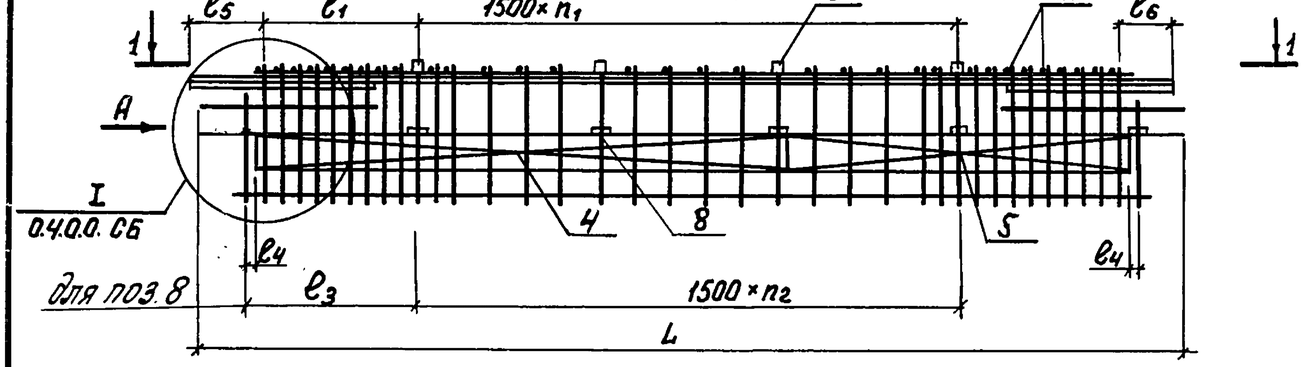

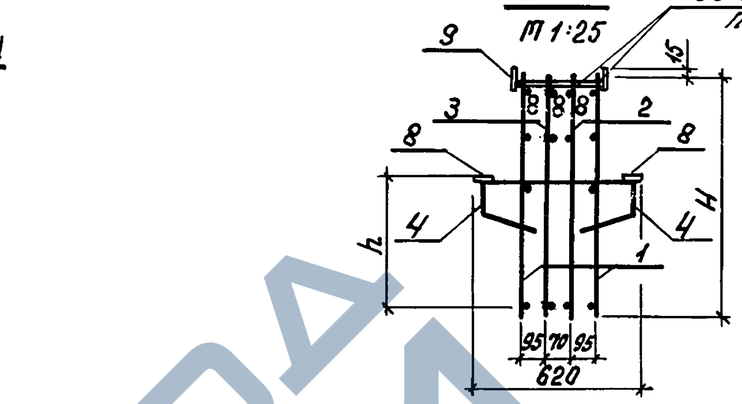

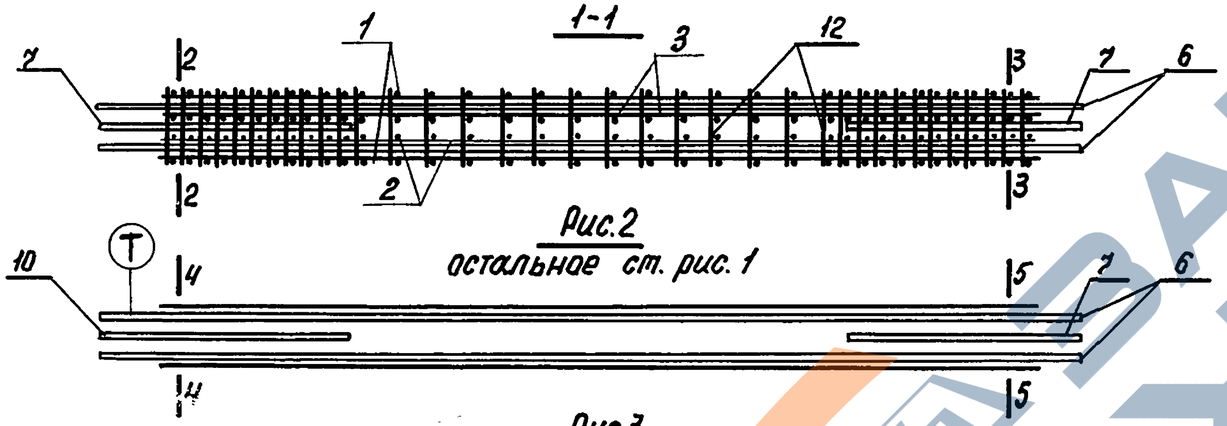

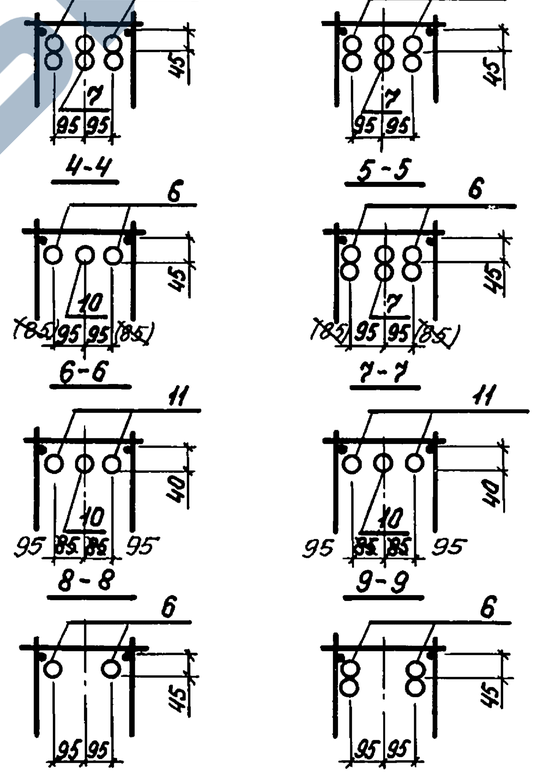

Изменения внесены Кор (Коробкова) 10.02.83

Таблица исполнений дана на листах 2 и 3

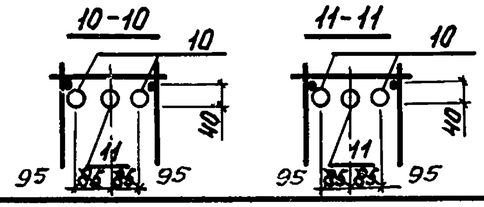

Нач.ОТНК-2	Кодыш		
Н.контр.	Скворцов		
Гл.инж.пр.	Валенкова		
Инженер.	Пархалина		
Проверил	Ермакова		

1.420-8/81.3-0.2.0.0 СБ

Каркас пространственный КП19÷КП53
Сборочный чертеж

Стадия	Масса	Масштаб
Р	см. табл.	—
Лист 1	Листов 3	

ЦНИИПРОМЗДАНИЙ

Взам.инв.№ | Подпись и дата | Инв.№ подл.

ЗАВОД ЖБИ

Обозначение	Марка пространственного каркаса	L, мм	l_1, мм	l_3, мм	l_4, мм	l_5 мм	l_6, мм	n_1	n_2	h, мм	H, мм	Рис	Масса, кг
1.420-8/81.3-0.2.0.0-00	КП19	7970		1425	130	355	355		3	560	970	1	490,9
-01	КП20												362,5
-02	КП21												613,9
-03	КП22												490,9
-04	КП23		1310					3					508,1
-05	КП24												631,1
-06	КП25												379,7
-07	КП26	7770		1145	75	495	355		3	560	970	2	442,6
-08	КП27												333,0
-09	КП28												552,1
-10	КП29												495,4
-11	КП30		1080					3					459,5
-12	КП31												569,1
-13	КП32												350,0
-14	КП33											4	315,7
-15	КП34	7570		970	75	495	355	3	3	560	970	2	429,9
-16	КП35												323,7
-17	КП36												536,0

Для КП26÷40; 43 к верхним стержням, в листах, указанных на чертежах (рис. 2 и 4) крепится бирка с индексом Т для ориентации КП в опалубке.

Инв. № подл. | Подпись и дата | Взам. инв. №

Обозначение	Марка пространственного каркаса	L мм.	l_1 мм.	l_3 мм.	l_4 мм.	l_5 мм.	l_6 мм.	$П_1$	$П_2$	h мм.	H	Рис.	Масса, кг.
-18	КП37	7570	880	970	75	495	355	3	3	560	970	2	446.3
-19	КП38												552.4
-20	КП39												340.2
-21	КП40											4	305.9
-22	КП41	7970		1425	130	355	355	3	3	360	770	5	343.1
-23	КП42											3	421.1
-24	КП43											2	470.4
-25	КП44		1310					3				5	360.3
-26	КП45											3	438.3
-27	КП46	7770		1145	75	495	355		3	360	770	5	338.7
-28	КП47											3	414.9
-29	КП48		1080					3				5	355.5
-30	КП49											3	431.8
-31	КП50	7570		970	75	495	355		3	360	770	5	330.9
-32	КП51											3	402.9
-33	КП52		880					3				5	347.3
-34	КП53											3	419.3

Взам. инв. №

Подпись и дата

Инв. № подл.

ЗАВОД КБИ

пров: [illegible] 6.12.90г Кон. Корнеева

Формат	Зона	Поз.	Обозначение	Наименование	Кол. на испол. 1.420-8/81.3-0.3.0.0- —	01	02	03	04	05	06	07	08	09	10	11	12	13	14	15	16	17	18	19	20	Примечание
				Документация																						
			1.420-8/81.3-0.3.0.0 СБ	Сборочный чертеж	×	×	×	×	×	×	×	×	×	×	×	×	×	×	×	×	×	×	×	×	×	
			1.420-8/81.3-0.4.0.0 СБ	Узлы	×	×	×	×	×	×	×	×	×	×	×	×	×	×	×	×	×	×	×	×	×	
			1.420-8/81.3-0.0.0.0 ПЗ	Пояснительная записка	×	×	×	\	×	×	×	×	×	×	×	×	×	×	×	×	×	×	×	×	×	
				Сборочные единицы																						
12		1	1.420-8/81.3-0.0.1.0-18	Каркас плоский КР19													2									
			-19	Каркас плоский КР20												2		2		2	2	2				
			-20	Каркас плоский КР21	2	2	2	2																		
			-21	Каркас плоский КР22															2				2	2		
			-24	Каркас плоский КР25																						
			-26	Каркас плоский КР27																					2	
			-27	Каркас плоский КР28					2	2	2	3														
			-34	Каркас плоский КР35									2	2	2											
12		2	1.420-8/81.3-0.0.1.0-22	Каркас плоский КР23														1		1						
			-23	Каркас плоский КР24		1																				
			-30	Каркас плоский КР31						1	1															
			-37	Каркас плоский КР38										1												
11		3	1.420-8/81.3-0.0.2.0-	Сетка арматурная С1												2		2		2	2	2				
			-01	Сетка арматурная С2													2		2				2	2		
			-02	Сетка арматурная С3																					2	
			-07	Сетка арматурная С8	2	2	2	2																		
			-10	Сетка арматурная С11					2	2	2	2														
			-13	Сетка арматурная С14									2	2	2											
12		4	1.420-8/81.3-0.0.4.0-21	Составная позиция СП21																2						

Инв.№подл. | Подпись и дата | Взам.инв.№

Нач.отд.	Кодыш		
Нормокон.	Скворцов		
Гл.инж.пр.	Валенкова		
Ст.инж.	Ермакова		
Проверил	Паркалина		

1.420-8/81.3-0.3.0.0

Каркас пространственный КП

Стадия	Лист	Листов
Р	1	4

ЦНИИПРОМЗДАНИЙ

1.420-8/81.3-0.3.00-

Формат	Зона	Поз	Обозначение	Наименование	Кол. на испол. –	01	02	03	04	05	06	07	08	09	10	11	12	13	14	15	16	17	18	19	20	Примечание
12		4	1.420-8/81.3-0.0.4.0-21	Составная позиция СП22	2																					
			-22	Составная позиция СП23		3		2																		
			-23	Составная позиция СП24					2	3		2														
			-24	Составная позиция СП25									2	3	2											
12		5	1.420-8/81.3-0.0.6.0-02	Изделие закладное МН8	4	4	4	4	4	4	4	4	4	4	4	4	4	4	4	4	4	4	4	4	4	
12		6	1.420-8/81.3-0.0.6.0-03	Изделие закладное МН9			2	2			2	2			2						2	2	2	2		
				Детали																						
Б4		7	1.420-8/81.3-0.0.0.3-009	Ст. отв. ГОСТ 5781-81																						
				ф40 A III L=4760мм														2	2							46,98 кг
			-010	ф36 A III L=4760мм												2						2		2		38,03 кг
			-011	ф36 A III L=4700мм																					1	37,55 кг
			-012	ф36 A III L=4500мм																						35,96 кг
			-013	ф32 A III L=4760мм			2										2				2		2			30,04 кг
			-014	ф32 A III L=4700мм							2															29,66 кг
Б4		8	1.420-8/81.3-0.0.0.3-015	Ст. отв. ГОСТ 5781-81																						
				ф40 A III L=1200мм														2	2							11,84 кг
			-016	ф36 A III L=1200мм												2						2		2	4	9,58 кг
			-017	ф32 A III L=1200мм			2				1						2				2		2			7,57 кг
Б4		9	1.420-8/81.3-0.0.03-003	Ст. отв. ГОСТ 5781-81																						
				ф14 A III L=300мм			22	22			21	21			20						22	22	30	30		0,36 кг
			1.420-8/81.3-0.0.03-002	Ст. отв. ГОСТ 5781-81																						
				ф8 A III L=300мм	16	16			15	15			15	15		16	16	16	16	16					15	0,12 кг

Инв.№ подл. | Подпись и дата | Взам. инв.№

18398 53

Формат	Зона	Поз.	Обозначение	Наименование	Кол. на исполн. 1.420-8/81.3-0.3.0.0														Примечание
					21	22	23	24	25	26	27	28	29	30	31	32	33	34	
				Документация															
			1.420-8/81.3-0.3.00СБ	Сборочный чертеж	×	×	×	×	×	×	×	×	×	×	×	×	×	×	
			1.420-8/81.3-0.4.0.0СБ	Узлы	×	×	×	×	×	×	×	×	×	×	×	×	×	×	
			1.420-8/81.3-0.0.0.0ПЗ	Пояснительная записка	×	×	×	×	×	×	×	×	×	×	×	×	×	×	
				Сборочные единицы															
12		1	1.420-8/81.3-0.0.1.0-25	Каркас плоский КР26	2														
			-26	Каркас плоский КР27		2	2	2	2	2	2								
			-28	Каркас плоский КР29		1													
			-31	Каркас плоский КР32															
			-32	Каркас плоский КР33									2						
			-33	Каркас плоский КР34								2		2		2	2		
			-35	Каркас плоский КР36											2			2	
12		2	1.420-8/81.3-0.0.1.0-31	Каркас плоский КР32															
			-38	Каркас плоский КР39										1					
11		3	1.420-8/81.3-0.0.2.0-02	Сетка арматурная С3		2		2	2										
			-03	Сетка арматурная С4	2		2			2	2								
			-04	Сетка арматурная С5								2		2		2	2		
			-05	Сетка арматурная С6									2		2			2	
12		5	1.420-8/81.3-0.0.6.0-02	Изделие закладное МН8	4	4	4	4	4	4	4	4	4	4	4	4	4	4	
12		6	1.420-8/81.3-0.0.6.0-03	Изделие закладное МН9				2	2	2	2					2	2	2	
				Детали															
Б.4		7	1.420-8/81.3-0.0.0.3-018	Ст. отд. ГОСТ 5781-81															
				Ф40 А III L=4700мм		2	2												46,39кг
			-019	Ф40 А III L=4500мм										2	2				44,42кг
			-011	Ф36 А III L=4700мм					2		2								37,55кг
			-012	Ф36 А III L=4500мм								1					2		35,95кг

Взам. инв.№ | Подпись и дата | Инв.№ подл.

1.420-8/81.3-0.3.0.0-

Формат	Зона	Поз.	Обозначение	Наименование	Кол. на исполн. 21	22	23	24	25	26	27	28	29	30	31	32	33	34	Примечание
Б.4		7	1.420-8/81.3-0.0.0.3 -014	Ф32 А III l=4700мм	1			2		2									29,65кг
			-020	Ф32 А III l=4500мм									1			2		2	28,89кг
Б.4		8	1.420-8/81.3-0.0.0.3 -015	Ст. отв. ГОСТ 5781-81															
				Ф40 А III l=1200мм		2	1							2	1				11,84кг
			-016	Ф36 А III l=1200мм					1			4					1		9,58кг
			-017	Ф32 А III l=1200мм	4			1					4			1			7,57кг
Б.4		9	1.420-8/81.3-0.0.0.3 -003	Ст. отв. ГОСТ 5781-81															
				Ф14 А III l=300мм				21	21	21	21					20	20	27	0,36кг
			1.420-8/81.3-0.0.0.3 -002	Ст. отв. ГОСТ 5781-81															
				Ф8 А III l=300мм	15	15	15					15	15	15	15				0,12кг

Инв. № подл. | Подпись и дата | Взам. инв. №

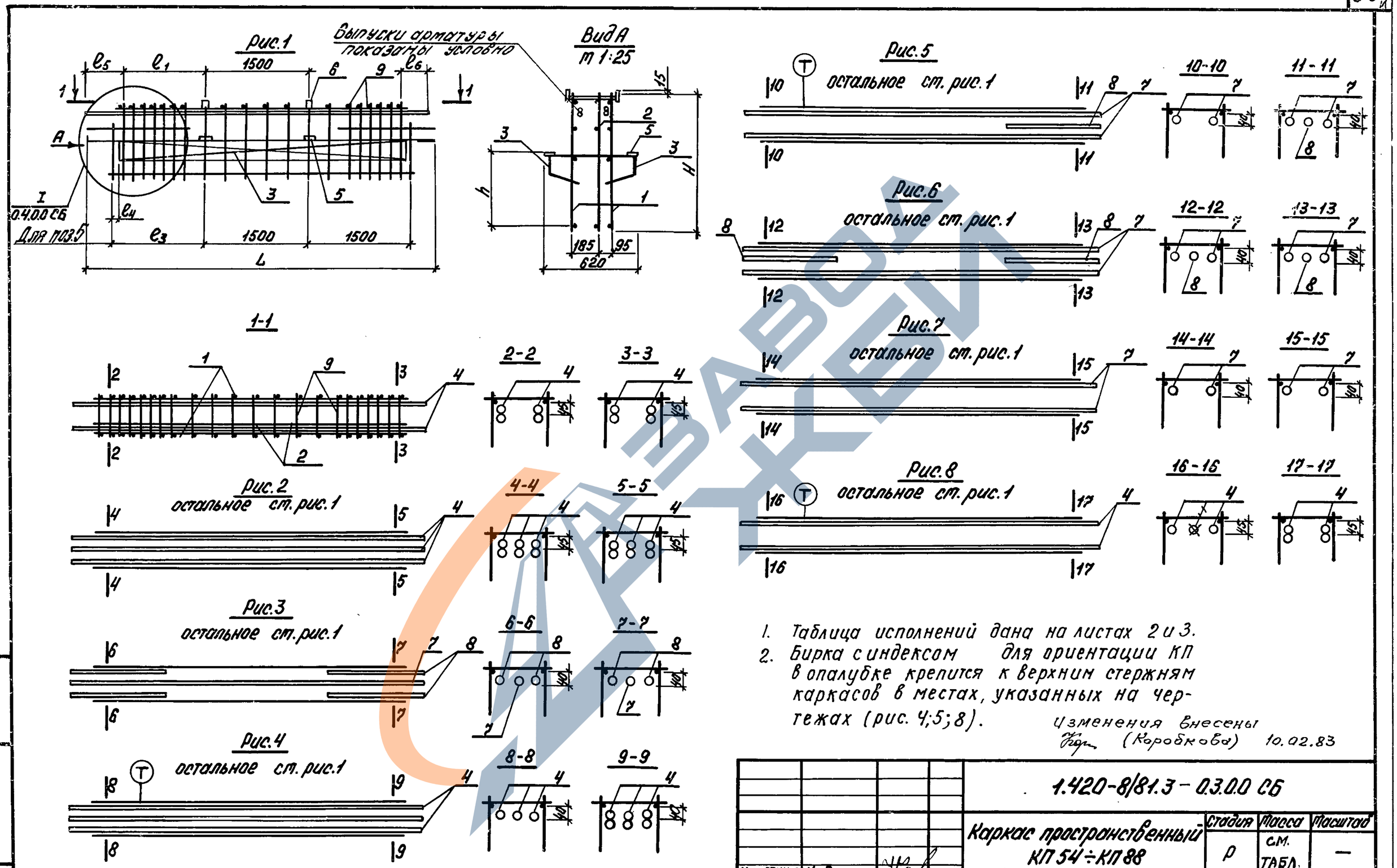

1. Таблица исполнений дана на листах 2 и 3.
2. Бирка с индексом для ориентации КП в опалубке крепится к верхним стержням каркасов в местах, указанных на чертежах (рис. 4;5;8).

Изменения внесены (Коробкова) 10.02.83

				1.420-8/81.3 – 0.3.0.0 СБ		
				Каркас пространственный КП 54÷КП 88 Сборочный чертеж	Стадия	Масса	Масштаб
					Р	см. табл.	—
Нач.отнк-2	Кодыш				Лист 1	Листов 3
Н.контр.	Скворцов				ЦНИИПРОМЗДАНИЙ	
Гл.инж.пр.	Валенкова					
Инжен.	Пархалина					
Провер.	Ермакова					

Инв.№ подл. | Подпись и дата | Взам.инв.№

Обозначение	Марка пространственного каркаса	l мм	l_1 мм	l_3 мм	l_4 мм	l_5 мм	l_6 мм	H мм	h мм	Рис	Масса кг
1.420-8/81.3-0.3.0.0-00	КП54	4970		1460	130	355	355	970	460	1	212,0
-01	КП55									2	281,9
-02	КП56		1310							6	196,3
-03	КП57									1	206,4
-04	КП58	4770		1230	75	495				8	192,4
-05	КП59									4	269,4
-06	КП60		1080							5	233,9
-07	КП61									8	239,5
-08	КП62	4570		1030	75	495				8	184,8
-09	КП63									4	259,1
-10	КП64		880							8	193,8
-11	КП65	4970		1460	130	355	355	770	360	6	205,8
-12	КП66										144,3
-13	КП67										255,5
-14	КП68										207,1
-15	КП69									4	326,1
-16	КП70		1310							6	195,4
-17	КП71										215,4

Инв.№ подл. | Подпись и дата | Взам.инв.№

ЗАВОД ЖБИ

Обозначение	Марка пространственного каркаса	L мм	e мм	e_3 мм	e_4 мм	e_5 мм	e_6 мм	H мм	h мм	Рис.	Масса кг
-18	КП72	4920	1310	1460	130	355		770	360	6	177.1
-19	КП73										197.1
-20	КП74	4770	1080	1230	75	495	355			3	182.8
-21	КП75										126.6
-22	КП76									6	249.0
-23	КП77									5	201.8
-24	КП78										183.1
-25	КП79										200.9
-26	КП80									7	165.8
-27	КП81										181.6
-28	КП82	4570	880	1030	75	495				3	176.6
-29	КП83										123.0
-30	КП84									6	238.3
-31	КП85									5	183.2
-32	КП86										175.6
-33	КП87										192.7
-34	КП88									7	150.7

Инв.№ подл. | Подпись и дата | Взам.инв.№

1.420-8/81.3-0.3.0.0 СБ

Лист 3

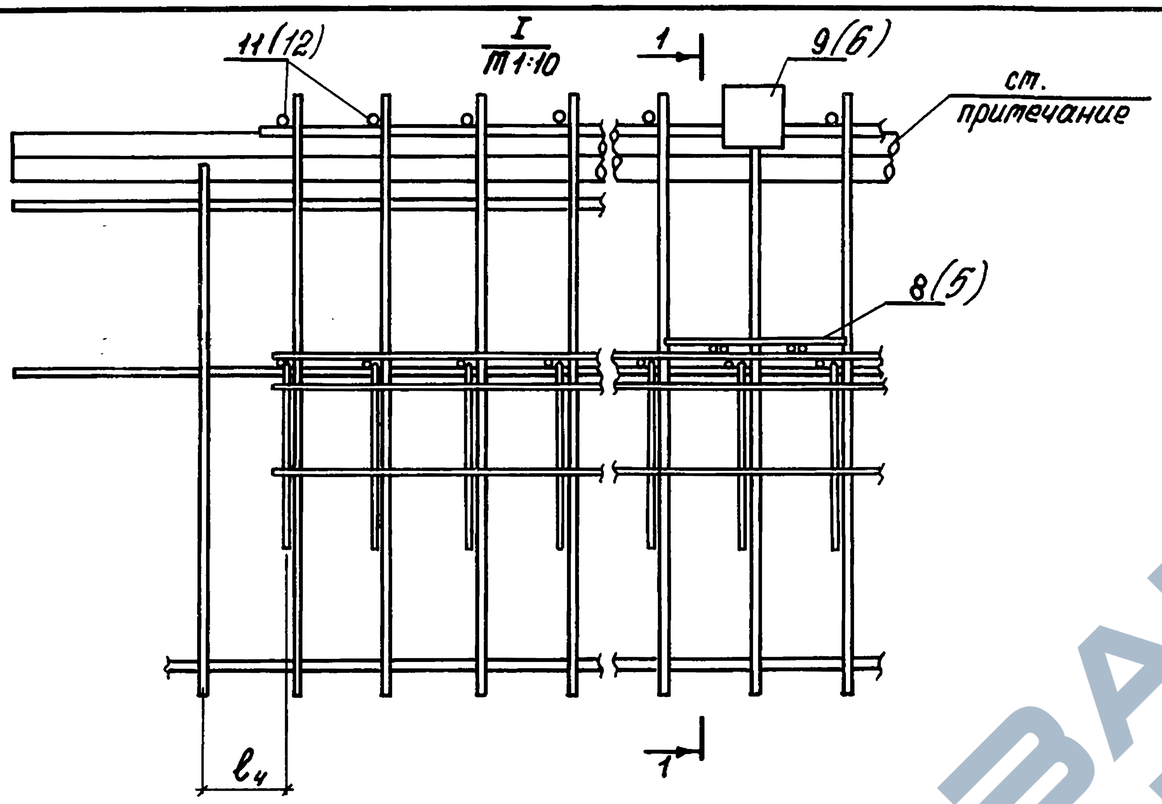

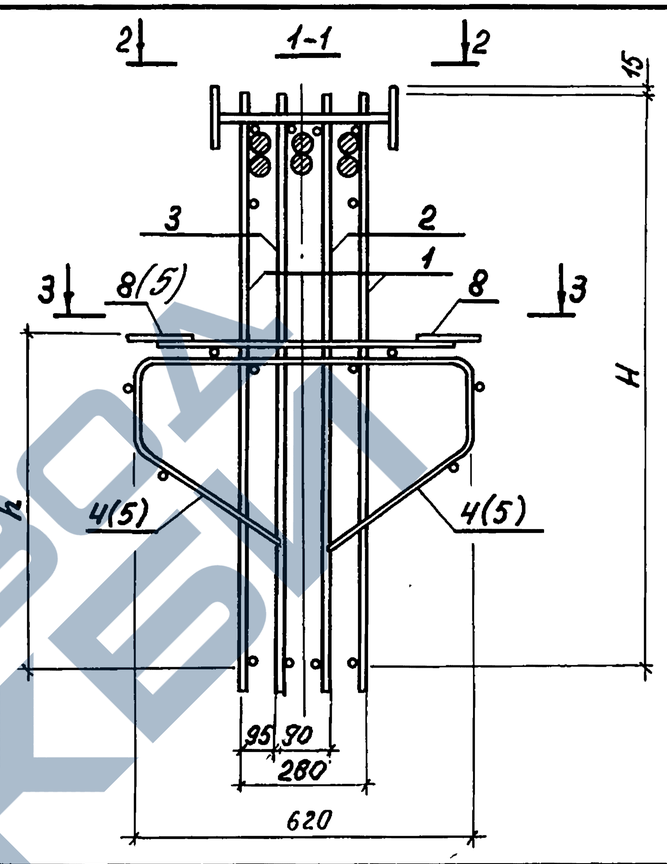

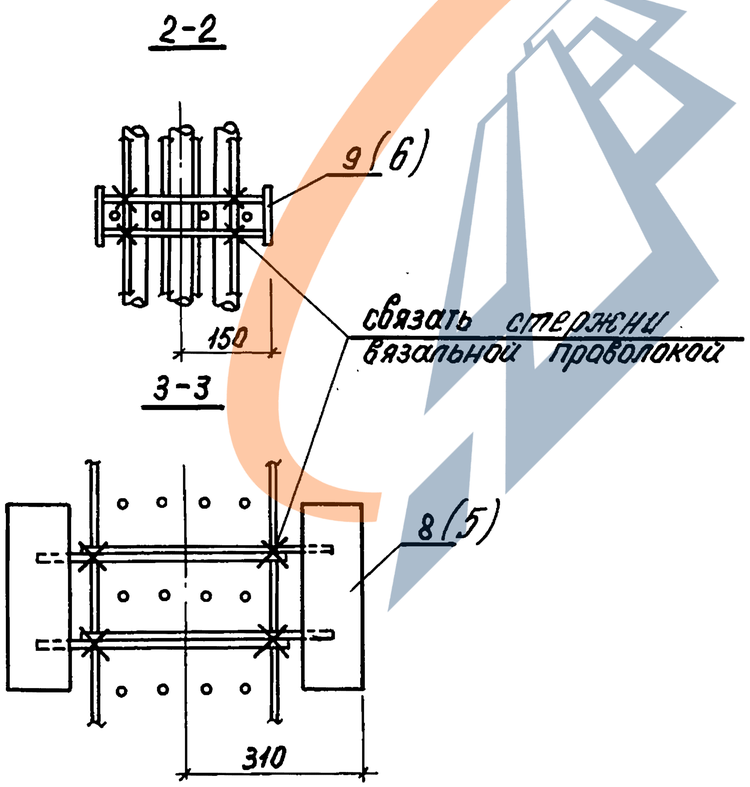

Обозначение	NN позиций							
1.420-8/81.3-0.1.0.0 СБ	1	2	3	4	5	8	9	11
1.420-8/81.3-0.2.0.0 СБ	1	2	3	4	5	8	9	12
1.420-8/81.3-0.3.0.0 СБ	1	2	—	3	—	5	6	—

В чертежах показаны позиции для ригелей 1.0.0.0СБ.
Для ригелей 2.0.0.0СБ и 3.0.0.0 СБ см. таблицу исполнений.
Размещение и номера позиций верхних стержней даны в чертежах конкретной сборки изделия.
В скобках даны позиции исполнений 0200 СБ и 0300 СБ

Нач. ОПК-2	Кобыш		
Н. контр.	Скворцов		
Гл. инж. пр.	Валеннова		
Инженер.	Пархалина		
Провер.	Ертакова		

1.420-8/81.3-0.4.0.0 СБ

Узлы
Сборочный чертеж

Стадия	Масса	Масштаб
Р	см. табл.	—
Лист	Листов 1	

ЦНИИПРОМЗДАНИЙ

Инв. N подл. | Подпись и дата | Взам. инв. №

ЗАВОД ЖБИ

Формат	Зона	Поз.	Обозначение	Наименование	Кол. на испол. 1.420-8./81.3-0.0.1.0 —	01	02	03	04	05	06	07	08	09	10	11	12	13	14	15	16	17	18	19	20	Примечание
				Документация																						
			1.420-8/81.3-0.0.3.0 СБ	Сборочный чертеж	×	×	×	×	×	×	×	×	×	×	×	×	×	×	×	×	×	×	×	×	×	
				Детали																						
Б4		1	1.420-8/81.3-0.0.03-022	Ст. отд. ГОСТ 5781-81																						
				ф14AIII L=10160 мм	1																					12.27 кг
			-023	ф12AIII L=10160 мм		1																				9,02 кг
			-024	ф14AIII L=9960 мм			1																			12,03 кг
			-025	ф12AIII L=9960 мм				1																		8,84 кг
			-026	ф14AIII L=9760 мм					1																	11,79 кг
			-027	ф12AIII L=9760 мм						1																8,67 кг
			-028	ф14AIII L=7160 мм							1	1														8,65 кг
			-029	ф12AIII L=7160 мм									1	1												6,35 кг
			-030	ф14AIII L=6960 мм											1	1										8,41 кг
			-031	ф12AIII L=6960 мм													1	1								6,18 кг
			-032	ф14AIII L=6760 мм															1	1						8,17 кг
			-033	ф12AIII L=6760 мм																	1	1				6,00 кг
			-034	ф10AIII L=4160 мм																			1			2,56 кг
			-035	ф14AIII L=4160 мм																				1	1	5,02 кг
Б4		2	1.420-8/81.3-0.0.03-036	Ст. отд. ГОСТ 5781-81																						
				ф6AIII L=10970 мм	1																					2,43 кг
			-037	ф6AIII L=10770 мм			1																			2,39 кг
			-038	ф6AIII L=10570 мм					1																	2,35 кг
			-039	ф6AIII L=7970 мм							1	1														1,77 кг
			-040	ф6AIII L=7770 мм											1	1										1,72 кг
			-041	ф6AIII L=7570 мм															1	1						1,68 кг

Инв. № подл. | Подпись и дата | Взам. инв. №

Нач. отд.	Кодыш		
Нормокон.	Скворцов		
Гл. инж. пр.	Валенкова		
Инженер	Пархалина		
Проверил	Бочарова		

1.420-8/81.3-0.0.1.0

Каркас плоский КР

Стадия	Лист	Листов
Р	1	4

ЦНИИПРОМЗДАНИЙ

Формат	Зона	Поз.	Обозначение	Наименование	Кол. на испол. 1.420-8/81.3-0.0.1.0-																				Примечание
					-	01	02	03	04	05	06	07	08	09	10	11	12	13	14	15	16	17	18	19	20	
Б4		2	1.420-8/81.3-0.0.0.3-042	Ст.отд. ГОСТ 5781-81																					
				ф6 А III L=4970 мм																			1	1	1	1,1 кг
Б4		3	1.420-8/81.3-0.0.0.3 -043	Ст.отд. ГОСТ 5781-81																					
				ф14 А III L=10420 мм	1																				
			-044	ф12 А III L=10420 мм		1																			
			-045	ф14 А III L=10220 мм			1																		
			-046	ф12 А III L=10220 мм				1																	
			-047	ф14 А III L=10020 мм					1																
			-048	ф12 А III L=10020 мм						1															
			-049	ф14 А III L=7420 мм							1	1													
			-050	ф12 А III L=7420 мм									1	1											
			-051	ф14 А III L=7220 мм											1	1									
			-052	ф12 А III L=7220 мм													1	1							
			-053	ф14 А III L=7020 мм															1	1					
			-054	ф12 А III L=7020 мм																	1	1			
			-055	ф10 А III L=4420 мм																			1		
			-056	ф14 А III L=4420 мм																				1	1
Б4		4	1.420-8/81-0.0.03 -057	Ст.отд. ГОСТ 5781-81																					
				ф14 А III L=970 мм	52	52	51	51	50	50		37		37		36		36		34		34				1,17 кг
			-058	ф14 А III L=770 мм							37		37		36		36		34		34			22	22	0,93 кг
			-059	ф10 А III L=770 мм																			22			0,48 кг
Б4		5	1.420-8/81-0.0.03-060	Ст.отд. ГОСТ 5781-81																					
				ф14 А III L=820 мм	2	2	2	2	2	2		2		2		2		2		2		2		2		2	0,99 кг
			-061	ф14 А III L=620 мм							2		2		2		2		2		2			2		0,75 кг
			-062	ф10 А III L=620 мм																			2			0,38 кг

Инв.№подл. | Подпись и дата | Взам.инв.№

18398 61

1.420-8/81.3-0.0.1.0-

Формат	Зона	Поз.	Обозначение	Наименование	Кол. на испол. 21	22	23	24	25	26	27	28	29	30	31	32	33	34	35	36	37	38				Примечание
				Документация																						
			1.420-8/81.3-0.0.1.0СБ	Сборочный чертеж	X	X	X	X	X	X	X	X	X	X	X	X	X	X	X	X	X	X				
				Детали																						
Б4		1	1.420-8/81.3-0.0.0.3-033	Ст. отд. ГОСТ5781-81																						
				Ф10А-III L=4160мм	1	1	1	1																		2,57кг
			-062	Ф10А-III L=3960мм					1			1	1	1	1											2,44кг
			-063	Ф14А-III L=3960мм						1	1															4,78кг
			-064	Ф10А-III L=3760мм												1			1	1	1	1				2,32кг
			-065	Ф14А-III L=3760мм													1	1								4,54кг
Б4		2	1.420-8/81.3-0.0.0.3-041	Ст. отд. ГОСТ5781-81																						
				Ф6А-III L=4970мм	1			1																		1,10кг
			-066	Ф6А-III L=4770мм					1	1	1				1											1,06кг
			-067	Ф6А-III L=4570мм												1	1	1	1							1,02кг
Б4		3	1.420-8/81.3-0.0.0.3-054	Ст. отд. ГОСТ5781-81																						
				Ф10А-III L=4420мм	1	1	1	1																		2,73кг
			-068	Ф10А-III L=4220мм					1			1	1	1	1											2,60кг
			-069	Ф14А-III L=4220мм						1	1															5,34кг
			-070	Ф10А-III L=4020мм												1			1	1	1	1				2,48кг
			-071	Ф14А-III L=4020мм													1	1								4,85кг
Б4		4	1.420-8/81.3-0.0.0.3-072	Ст. отд. ГОСТ5781-81																						
				Ф12А-III L=770мм	30							28							27							0,68кг
			-057	Ф14А-III L=770мм		22				21			21				20			20					0,93кг
			-056	Ф14А-III L=970мм			30				21			28				20			27				1,17кг
			-073	Ф12А-III L=970мм				22							21							20				0,86кг
			-058	Ф10А-III L=770мм					21							20										0,48кг
Б4		5	1.420-8/81.3-0.0.0.3-074	Ст. отд. ГОСТ5781-81																						
				Ф12А-III L=620мм	2							2							2							0,55кг
			-060	Ф14А-III L=620мм		2				2			2				2			2						0,75кг

Инв.№подл. | Подпись и дата | Взам.инв.№

1.420-8/81.3-0.0.1.0 Лист 3

ЗАВОД ЖБИ

Формат	Зона	Поз.	Обозначение	Наименование	Кол. на исполн. 1.420-8/81.3-0.0.1.0 – 21	22	23	24	25	26	27	28	29	30	31	32	33	34	35	36	37	38				Примечание
Б4		5	1.420-8/81.3-0.0.03-060	Ст.отд ГОСТ 5781-81																						
				ф14 A III L = 820 мм			2				2			2				2			2						0.99 кг
			-076	ф12 A III L = 820 мм				2							2							2					0.72 кг
			-062	ф10 A III L = 620 мм					2							2											0.38 кг

Инв. № подл. | Подпись и дата | Взам. инв. №

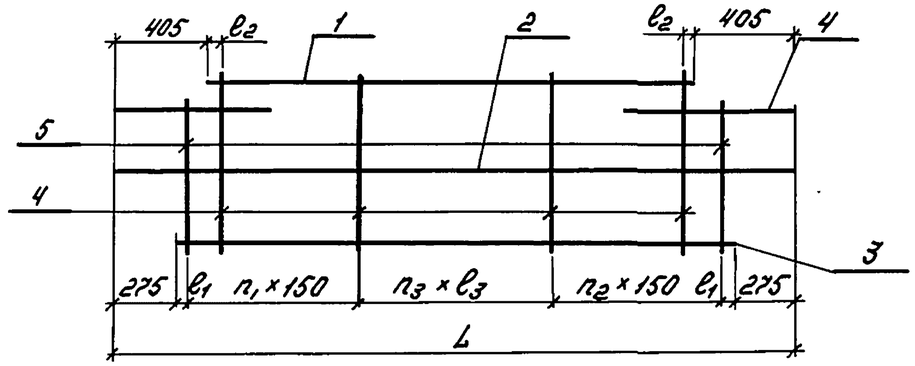

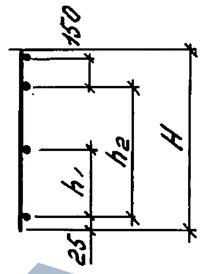

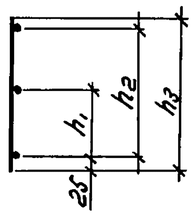

Обозначение	Марка каркаса	n_1	n_2	n_3	e_1	e_2	e_3	L	h_1	h_2	h_3	H	Масса, кг
1.420-8/81.3-0.0.1.0 -	КР1	17	16	18	35	55	300	10970	520	750	820	970	90.11
-01	КР2	17	16	18	35	55	300	10970	—	750	820	970	81.09
-02	КР3	17	16	17	85	105	300	10770	520	750	820	970	88.42
-03	КР4	17	16	17	85	105	300	10770	—	750	820	970	79.57
-04	КР5	16	16	17	60	80	300	10570	520	750	820	970	86.72
-05	КР6	16	16	17	60	80	300	10570	—	750	820	970	78.04
-06	КР7	12	11	13	35	55	300	7970	320	550	620	770	55.29
-07	КР8	12	11	13	35	55	300	7970	520	750	820	970	64.65
-08	КР9	12	11	13	35	55	300	7970	—	550	620	770	48.84
-09	КР10	12	11	13	35	55	300	7970	—	750	820	970	58.20
-10	КР11	12	11	12	85	105	300	7770	320	550	620	770	53.83
-11	КР12	12	11	12	85	105	300	7770	520	750	820	970	62.95

Инв.№ подл. | Подпись и дата | Взам.инв.№

Нач.отд.	Кодыш		
Н.контр.	Скворцов		
Гл.инж.пр.	Валенкова		
Ст.инж.	Ертакова		
Провер.	Тархалина		

1.420-8/81.3-0.0.1.0 СБ

Каркас плоский КР
Сборочный чертеж

Стадия	Масса	Масштаб
Р	см. табл.	—
Лист 1	Листов 2	

ЦНИИПРОМЗДАНИЙ

Обозначение	Марка каркаса	$П_1$	$П_2$	$П_3$	l_1	l_2	l_3	L	h_1	h_2	h_3	H	Масса
1.420-8/81.3-0.0.1.0 -12	КР13	12	11	12	85	105	300	7770	—	550	620	770	47,57
-13	КР14	12	11	12	85	105	300	7770	—	750	820	970	56,69
-14	КР15	11	11	11	60	80	300	7570	320	550	620	770	51,45
-15	КР16	11	11	11	60	80	300	7570	520	750	820	970	60,09
-16	КР17	11	11	11	60	80	300	7570	—	550	620	770	45,35
-17	КР18	11	11	11	60	80	300	7570	—	750	820	970	53,99
-18	КР19	7	6	8	35	55	300	4970	320	550	620	770	17,71
-19	КР20	7	6	8	35	55	300	4970	320	550	620	770	33,42
-20	КР21	7	6	8	35	55	300	4970	420	750	820	970	33,90
-21	КР22	7	6	16	35	55	150	4970	320	550	620	770	27,9
-22	КР23	7	6	8	35	55	300	4970	320	550	620	770	27,26
-23	КР24	7	6	16	35	55	150	4970	420	750	820	970	42,38
-24	КР25	7	6	8	35	55	300	4970	420	750	820	970	26,76
-25	КР26	7	6	7	85	105	300	4770	320	550	620	770	16,94
-26	КР27	7	6	7	85	105	300	4770	320	550	620	770	32,21
-27	КР28	7	6	7	85	105	300	4770	420	750	820	970	37,73
-28	КР29	7	6	14	85	105	150	4770	320	550	620	770	25,64
-29	КР30	7	6	7	85	105	300	4770	320	550	620	770	26,07
-30	КР31	7	6	14	85	105	150	4770	420	750	820	970	39,78
-31	КР32	7	6	7	85	105	300	4770	420	750	820	970	25,60
-32	КР33	6	6	7	60	80	300	4570	320	550	620	770	16,18
-33	КР34	6	6	7	60	80	300	4570	320	550	620	770	30,51
-34	КР35	6	6	7	60	80	300	4570	420	750	820	970	35,78
-35	КР36	6	6	14	60	80	150	4570	320	550	820	970	25,28
-36	КР37	6	6	7	60	80	300	4570	320	550	620	770	24,90
-37	КР38	6	6	14	60	80	150	4570	420	750	820	970	38,37
-38	КР39	6	6	7	60	80	300	4570	420	750	820	970	23,44

Инв. № подл. | Подпись и дата | Взам. инв. №

18398 65

Формат	Зона	Поз.	Обозначение	Наименование	Кол. на исполн. 1.420-8/81.3-0.0.20-																			Примечание
					–	01	02	03	04	05	06	07	08	09	10	11	12	13	14	15	16	17			
				Документация																				
			1.420-8/81.3-0.0.20 СБ	Сборочный чертеж	X	X	X	X	X	X	X	X	X	X	X	X	X	X	X	X	X	X			
				Детали																				
Б4		1	1.420-8/81.3-0.0.04	Ст. отв. ГОСТ6727-80																				
				Ф5 Вр I L=4090 мм	3	3						3	3	3										0,63 кг
			-01	Ф5 Вр I L=3940 мм			3	3							3	3	3							0,61 кг
			-02	Ф5 Вр I L=3790 мм					3	3								3	3	3				0,58 кг
			-03	Ф5 Вр I L=3040 мм							3										3	3		0,47 кг
Б4		2	1.420-8/81.3-0.0.03-077	Ст. отв. ГОСТ5781-81																				
				Ф6 A III L=830 мм										28			27			26		21		0,18 кг
			-078	Ф8 A III L=830 мм		28		27		26	21		28			27			26		21			0,33 кг
			1.420-8/81.3-0.0.03-079	Ст. отв. ГОСТ																				
				Ф10 A III L=830 мм	28		27		26			28			27			26						0,51 кг

Нач. отд.	Кабыш		1.420-8/81.3-0.0.20
Нормоконт.	Валенкова		
Гл. инж. пр.	Валенкова		Сетка арматурная
Проверил	Ермакова		Стадия: Р; Лист: ; Листов: 1
Разработ.	Парахалино		ЦНИИПРОМЗДАНИЙ

Инв. № подл. | Подпись и дата | Взам. инв. №

ЗАВОД КЕБИ

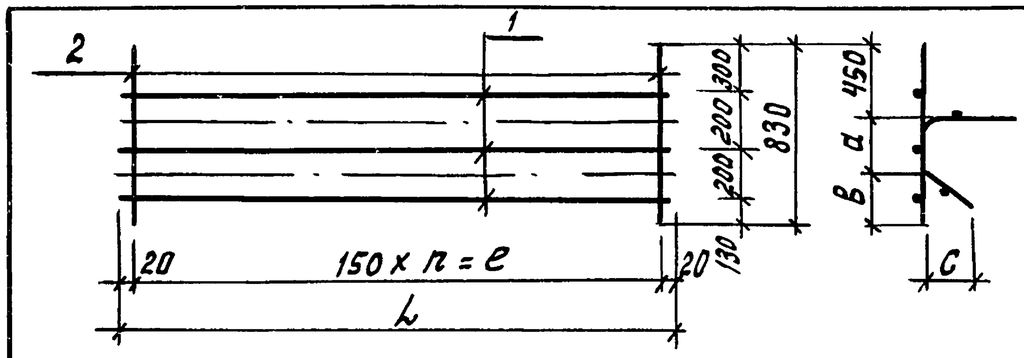

Обозначение	Марка	L мм	e мм	a мм	в мм	c мм	n	Масса кг
1.420-8/81.3-0020	С1	4090	4050	100	280	265	27	16,17
01	С2							11.13
02	С3	3940	3900				26	15,60
03	С4							11.74
04	С5	3790	3750				25	15.00
05	С6							10.32
06	С7	3040	3000					8.34
07	С8	4090	4050	150	230	225	27	16.17
08	С9							11.13
09	С10							6.93
10	С11	3940	3900				26	15.60
11	С12							10.74
12	С13							6.69
13	С14	3790	3750				25	15.00
14	С15							10.32
15	С16							6.42
16	С17	3040	3000				20	8.34
17	С18							5,19

Инв.№ подл. | Подпись и дата | Взам. инв.№

Нач.отд.	Кодыш	
Н.Контр.	Валенкова	
Гл.инж.пр.	Валенкова	
Проверил	Ермакова	
Разраб.	Пархалина	

1.420-8/81.3-0.0.2.0 СБ

Сетка арматурная. Сборочный чертеж

Стадия	Масса	Масштаб
Р	см. табл.	
Лист	Листов 1	

ЦНИИПРОМЗДАНИЙ

ЗАВОДА ЖБИ

1.420-8/81.3-0.0.3.0 –

Формат	Зона	Поз.	Обозначение	Наименование	Кол. на исполн. —	01	02	03	04	05	06	07	08	09	10	11	12	13	Примечание
				Документация															
			1.420-8/81.3-0.0.3.0 СБ	Сборочный чертеж	X	X	X	X	X	X	X	X	X	X	X	X	X	X	
				Детали															
БЧ		1	1.420-8/81.3-0.0.04-04	Ст. отд. ГОСТ 6727-80															
				ф4 Вр I L=4530 мм	4				4										0,45 кг
			-05	ф4 Вр I L=4380 мм		4				4									0,43 кг
			-06	ф4 Вр I L=4080 мм			4				4								0,40 кг
			-07	ф4 Вр I L=3030 мм				4				4							0,30 кг
			1.420-8/81.3-0.0.03-080	Ст. отд. ГОСТ 5781-81															
				ф6 А III L=2580 мм									4			4			0,57 кг
			-081	ф6 А III L=1830 мм										4			4		0,41 кг
			-082	ф6 А III L=1080 мм											4			4	0,24 кг
БЧ		2	1.420-8/81.3-0.0.04-08	Ст. отд. ГОСТ 6727-80															
			-09	ф5 Вр I L=1050 мм	31	30	28	21											0,16 кг
				ф5 Вр I L=850 мм					31	30	28	21							0,13 кг
			1.420-8/81.3-0.0.03-083	Ст. отд. ГОСТ 5781-81															
				ф12 А III L=1150 мм									18	13	8				1,02 кг
			-084	ф12 А III L=950 мм												18	13	8	0,84 кг

Нач. отд.	Кодыш		
Нормокон.	Скворцов		
Гл. инж. пр.	Валенкова		
Ст. инж.	Ермакова		
Проверил	Пархалина		

1.420-8/81.3-0.0.3.0

Сетка арматурная

Стадия	Лист	Листов
Р		1

ЦНИИПРОМЗДАНИЙ

Инв. № подл. | Подпись и дата | Взам. инв. №

Рис. 1

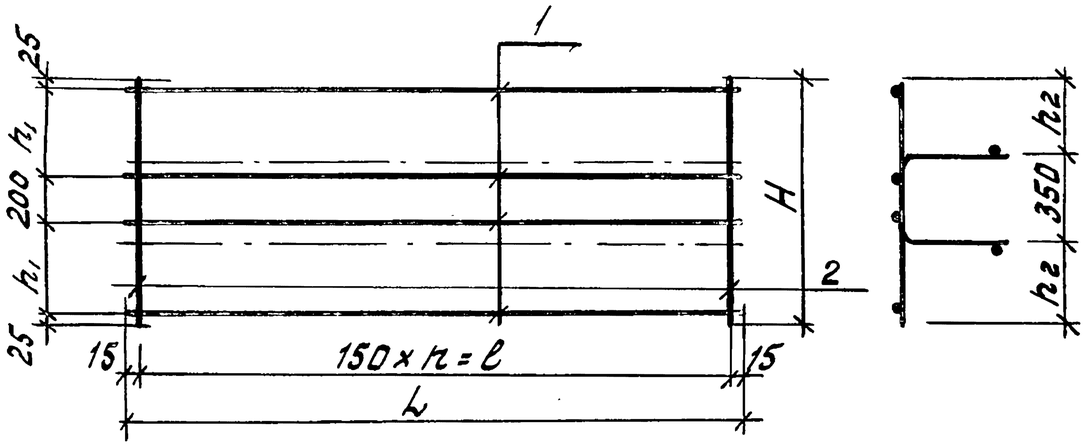

Рис. 2

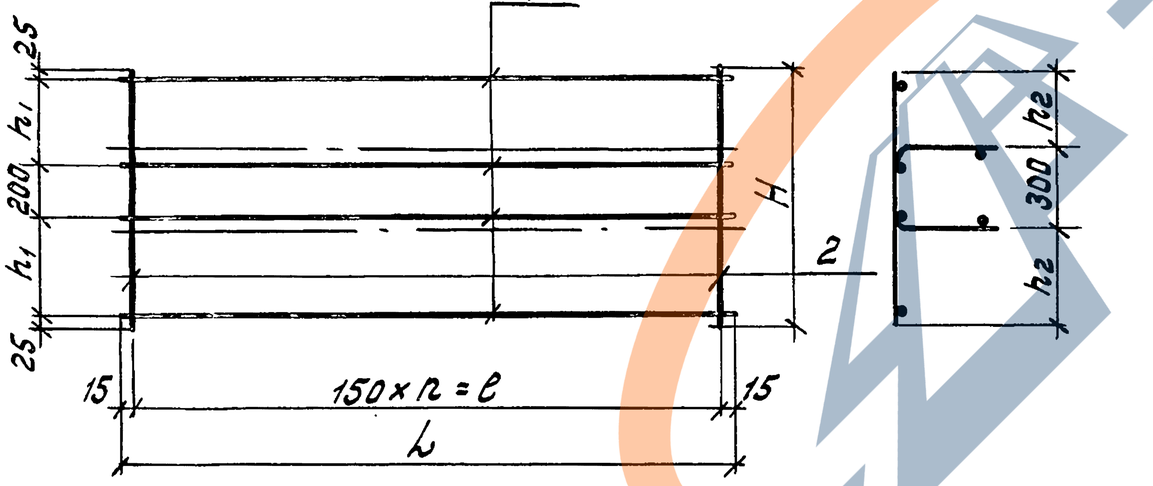

Обозначение	Марка	Рис.	L мм	ℓ мм	H мм	h_1 мм	h_2 мм	n	Масса кг
1.420-8/81.3.0.3.0	С22	1	4530	4500	1050	400	350	30	6,76
-01	С23	1	4380	4350	1050	400	350	29	6,52
-02	С24	1	4080	4050	1050	400	350	27	6,08
-03	С25	1	3030	3000	1050	400	350	20	4,56
-04	С26	1	4530	4500	850	300	250	30	5,83
-05	С27	1	4380	4350	850	300	250	29	5,62
-06	С28	1	4080	4050	850	300	250	27	5,24
-07	С29	1	3030	3000	850	300	250	20	3,93
-08	С30	2	2580	2550	1150	450	425	17	20,64
-09	С31	2	1830	1800	1150	450	425	12	14,90
-10	С32	2	1080	1050	1150	450	425	7	9,12
-11	С33	2	2580	2550	950	350	325	17	17,40
-12	С34	2	1830	1800	950	350	325	12	12,56
-13	С35	2	1080	1050	950	350	325	7	7,68

Нач. отд.	Кодыш	
Нормоконт	Скворцов	
Гл. инж. пр.	Валенкова	
Ст. инж.	Ермакова	
Проверил	Нархалина	

1.420-8/81.3-0.0.3.0 СБ

Сетка арматурная. Сборочный чертеж.

Стадия	Масса	Масштаб
Р	См. табл.	—
Лист	Листов 1	

ЦНИИПРОМЗДАНИЙ

Инв. № подл. | Подпись и дата | Взам. инв. №

Формат	Зона	Поз	Обозначение	Наименование	Кол. на исполн. 1.420-8/81.3-0.0.40-																					Примечание
					-	01	02	03	04	05	06	07	08	09	10	11	12	13	14	15	16	17	18	19	20	
				Документация																						
12			1.420-8/81.3-0.0.4.0 СБ	Сборочный чертеж	X	X	X	X	X	X	X	X	X	X	X	X	X	X	X	X	X	X	X	X	X	
				Детали																						
Б4		1	1.420-8/81.3-0.0.0.3-085	Ст. отд. ГОСТ 5781-81																						
				ф36А III L=10760 мм.	1																					85.97 кг.
			-086	ф40А III L=10760 мм.		1																				106.15 кг.
			-087	ф40А III L=2300 мм.			1																			22,69 кг.
			-088	ф36А III L=10700 мм.				1																		85,49 кг.
			-089	ф40А III L=10700 мм.					1																	105,56 кг.
			-090	ф36А III L=10500 мм.						1																83.90 кг.
			-091	ф40А III L=10500 мм.							1															103.58 кг.
			-092	ф40А III L=7760 мм.								1	1													76.55 кг.
			093	ф36А III L=7760 мм.										1												62.00 кг.
			-094	ф32А III L=7760 мм.											1											48.96 кг.
			-095	ф40А III L=2400 мм.												1										23.68 кг.
			-096	ф36А III L=2300 мм.													1									18.38 кг.
			-097	ф32А III L=2200 мм.														1								13,88 кг.
			-007	ф40А III L=7700 мм.															1							75,96 кг.
			-098	ф36А III L=7700 мм.																1						61,52 кг.
			-099	ф32А III L=7700 мм.																	1					48,59 кг.
			-008	ф40А III L=7500 мм.																		1				73,99 кг.
			-100	ф36А III L=7500 мм.																			1			59,92 кг.
			-101	ф32А III L=7500 мм.																				1		47,32 кг.
			-102	ф40А III L=4760 мм.																					1	46,96 кг.

Нач. отд.	Кадыш			1.420-8/81.3-0.0.4.0
Нормокон	Скворцов			Составная позиция СП.
Гл. инж. пр.	Валенкова			Стадия: Р; Лист: 1; Листов: 3
Ст. инж.	Ермакова			ЦНИИПРОМЗДАНИЙ
Провер.	Пархалина			

Инв. № подл. | Подпись и дата | Взам. инв. №

пров: [signature] 6.VI.88 копир. [signature]

18398 70

Формат	Зона	Поз.	Обозначение	Наименование	Кол. на исполн. 1.420-8/81.3-0.0.4.0 –																					Примечание
					–	01	02	03	04	05	06	07	08	09	10	11	12	13	14	15	16	17	18	19	20	
Б4		2	1.420-8/81-3-0.0.03-103	Ст. отд. ГОСТ 5781-81																						
				Ф36А III L=1500 мм	2			2		2																11.98 кг
			-104	Ф40А III L=1600 мм		2	1		2		2	1													1	15.78 кг
			-106	Ф40 А III L=1800 мм									2			1			1			1				17.76 кг
			-106	Ф36А III L=1700 мм										2			1			1			1			13.58 кг
			-107	Ф28А III L=1600 мм											2			1			1			1		7.73 кг

Инв. № подл. | Подпись и дата | Взам. инв. №

1.420-8/81.3-0.0.4.0

Лист 2

Пров. [signature] 27.3.89г Коп. [signature]

18398 71

Формат	Зона	Поз.	Обозначение	Наименование	Кол. на исполн. 21	22	23	24	Примечание
				Документация					
1			1.420-8/81.3-0.0.4.0 СБ	Сборочный чертеж	X	X	X	X	
				Детали					
Б4		1	1.420-8/81.3-0.0.03-108	Ст. отд ГОСТ 5781-81					
				ф 32 A III L=4760 мм	1	1			30.04 кг
			- 015	ф 32 A III L=4700 мм			1		29.66 кг
			- 021	ф 32 A III L=4500 мм				1	28.40 кг
Б4		2	1.420-8/81.3-0.0.03-109	ф 32 A III L=1600 мм	2				10.10 кг
			- 110	ф 32 A III L=1000 мм		2			6.31 кг
			- 111	ф 32 A III L=1200 мм			1	1	7.57 кг

1.420-8/81.3-0.0.4.0

Лист 3

Инв. № подл. | Подпись и дата | Взам. инв. №

ЗАВОДА ЖБИ

Рис.1

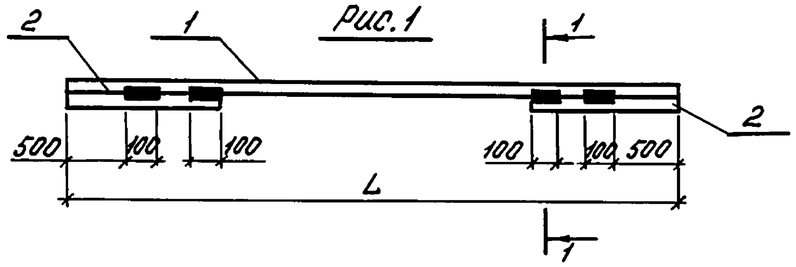

Рис.2

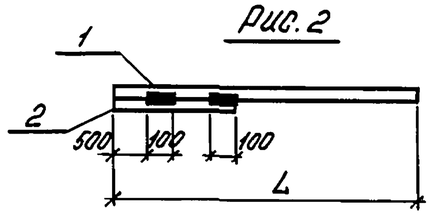

1—1

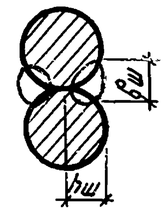

Обозначение	Марка	Рис.	L	Размеры, мм		Масса, кг
				hш	bш	
1.420-8/81.3-0.0.4.0-	СП1	1	10760	10	20	109.93
— 01	СП2	1	10760	10	20	137.71
— 02	СП3	2	2300	10	20	38.47
— 03	СП4	1	10700	10	20	109.45
— 04	СП5	1	10700	10	20	137.12
— 05	СП6	1	10500	10	20	107.86
— 06	СП7	1	10500	10	20	135.14
— 07	СП8	2	7760	8	16	92.33
— 08	СП9	1	7760	10	20	112.07
— 09	СП10	1	7760	10	20	89.16
— 10	СП11	1	7760	8	16	64.42
— 11	СП12	2	2400	10	20	41.44
— 12	СП13	2	2300	10	20	31.96
— 13	СП14	2	2200	8	16	21.61
— 14	СП15	2	7700	10	20	93.72
— 15	СП16	2	7700	10	20	75.10
— 16	СП17	2	7700	8	16	56.32

Обозначение	Марка	Рис.	L	Размеры, мм		Масса, кг
				hш	bш	
1.420-8/81.3-0.0.4.0-17	СП18	2	7500	10	20	91.75
— 18	СП19	2	7500	10	20	73.50
— 19	СП20	2	7500	8	16	55.05
— 20	СП21	2	4760	8	16	62.74
— 21	СП22	1	4760	8	16	50.24
— 22	СП23	1	4760	8	16	42.66
— 23	СП24	2	4700	8	16	37.23
— 24	СП25	2	4500	8	16	36.00

Инв.№ подл. | Подпись и дата | Взам.инв.№

Нач.отд.	Кодыш		
Н.контр.	Скворцов		
Гл.инж.пр.	Валенкова		
Ст.инж.	Ертакова		
Инжен.	Татрасова		
Провер.	Пархалина		

1.420-8/81.3-0.0.4.0 СБ

Составная позиция СП. Сборочный чертеж.

Стадия	Масса	Масштаб
Р	ст. табл.	
Лист	Листов 1	

ЦНИИПРОМЗДАНИЙ

Инв.№ подл.	Подпись и дата	Взам.инв.№

Формат	Зона	Поз.	Обозначение	Наименование	Кол. на испол. 1.420-8/81.3-00.50-									Примечание
					-	01	02	03	04					
				Документация										
12			1.420-8/81.3-00.50 СБ	Сборочный чертеж	X	X	X	X	X					
				Детали										
Б4		1	1.420-8/81.3-0.0.0.7	Уголок 180×110×10 ГОСТ 8510-72* / В Ст.3кп2 ГОСТ 380-71*										
				L=300мм	2	2	2	2	2					6,66кг
Б4		2	1.420-8/81.3-0.0.0.5	Полоса 10×100 ГОСТ 103-76 / В Ст.3кп2 ГОСТ 380-71*										
				L=400мм	2	2	2	2	2					3,14кг
Б4		3	1.420-8/81.3-0.0.0.6	Ст. отд. ГОСТ 5781-81										
				Ф25 А III L=190мм	4	4	4	4	4					0,75кг
Б4		4	1.420-8/81.3-0.0.0.6 -01	Ст. отд. ГОСТ 5781-81										
				Ф25 А III L=1000мм		2		2						3,84кг
			-02	Ф18 А III L=900мм	2		2		2					1,80кг

				1.420-8/81.3-0.0.5.0			
Нач. отд.	Кабыш			Изделие закладное МН1÷МН5	Стадия	Лист	Листов
Н.контр.	Скворцов				Р	1	2
Гл. инж.	Валенкова				ЦНИИПРОМЗДАНИЙ		
Инжен.	Петросова						
Провер.	Ермакова						

Формат 11

Инв.№ подл.	Подпись и дата	Взам.инв.№

Формат	Зона	Поз.	Обозначение	Наименование	Кол. на испол 1.420-8/81.3-00.50-									Примечание
					-	01	02	03	04					
Б4		5	1.420-8/81.3-0.0.0.6 -03	Ст. отд. ГОСТ 5781-81										
				Ф14 А III L=650мм	4	4	4							0,79кг
			-04	Ф12 А III L=450мм				4	4					0,40кг
Б4		6	1.420-8/81.3-0.0.0.6 -05	Ст. отд. ГОСТ 5781-81										
				Ф14 А III L=840мм	8									1,00кг
			-06	L=640мм					8					0,77кг
			-07	Ф12 А III L=840мм		8	8							0,74кг
			-08	L=640мм				8						0,57кг
Б4		7	1.420-8/81.3-0.0.0.6 -09	Ст. отд. ГОСТ 5781-81										
				Ф6 А III L=450мм	2	2	2	2	2					0,10кг
Б4		8	1.420-8/81-3-0.0.0.6 -10	Ст. отд. ГОСТ 6781-81										
				Ф8 А III L=630мм	6	6	6							0,25кг
			-11	L=580мм				6	6					0,23кг
Б4		9	1.420-8/81.3-0.0.0.6 -12	Ст. отд. ГОСТ 5781-81										
				Ф8 А III L=70мм	4	4	4	4	4					0,03кг

	1.420-8/81.3-0.0.5.0	Лист 2

Формат 11

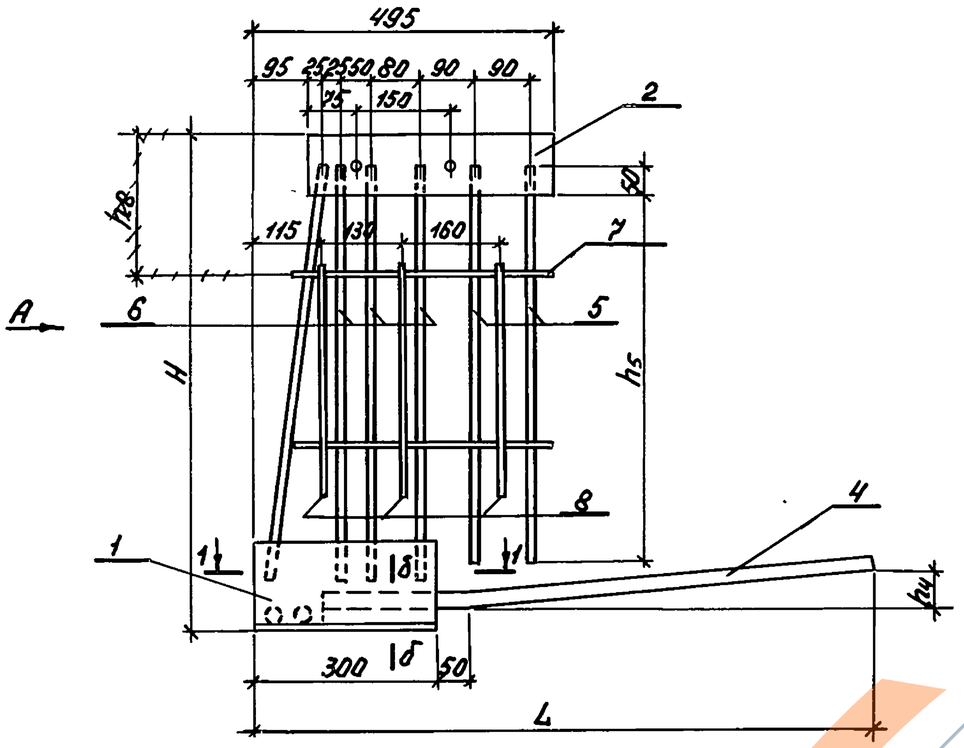

Вид А

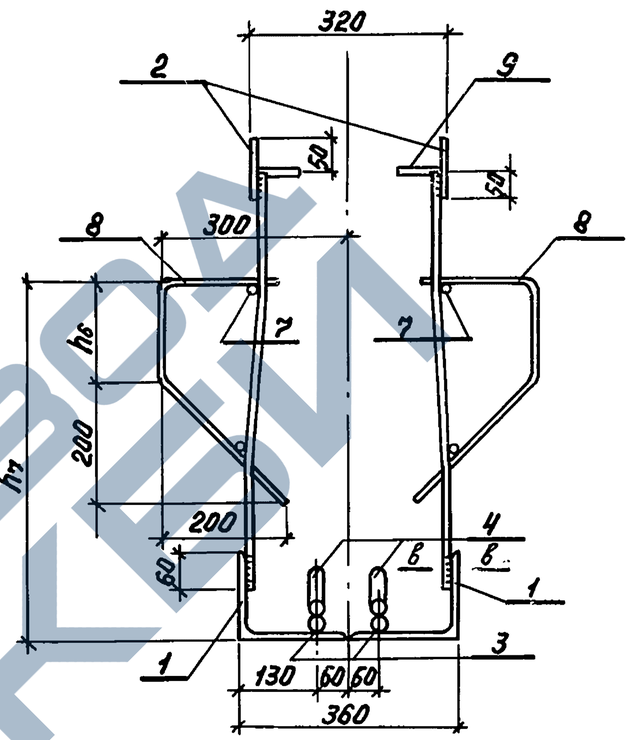

поз. 6

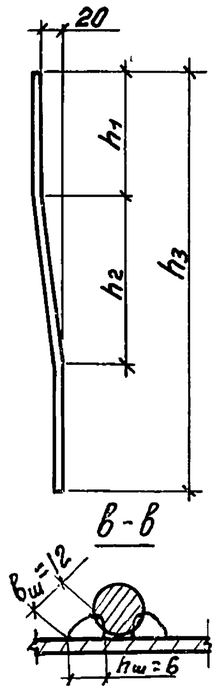

в - в

1 - 1

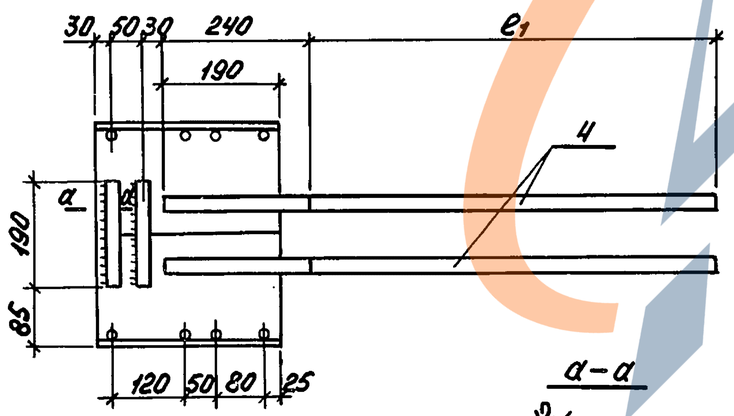

а - а

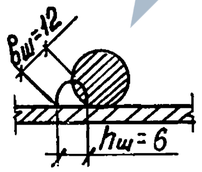

б - б

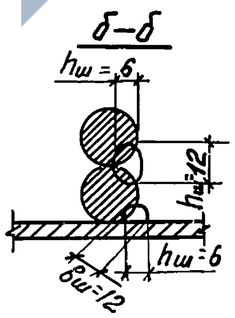

Обозначение	Марка	L	e_1	H	h_1	h_2	h_3	h_4	h_5	h_6	h_7	h_8	Масса кг
1.420-8/81.3-0.0.5.0	МН1	1010	660	800	200	350	750	40	600	150	510	550	39.18
-01	МН2	1010	760	800	200	350	750	60	600	150	470	450	41.0
-02	МН3	1010	660	800	200	350	750	40	600	150	470	450	36.92
-03	МН4	810	760	600	200	150	550	60	400	100	370	350	38.14
-04	МН5	810	660	600	200	150	550	40	400	100	370	350	35.48

Изменения внесены (Коробкова) 10.02.83

Нач.отд.	Кодыш			1.420-8/81.3-0.0.5.0 СБ	
Н.контр.	Скворцов				
Гл.инж.пр.	Валенкова			Закладная деталь. Сборочный чертеж	Стадия: Р; Масса: см. табл.; Масштаб: —
Ст.инж.	Ертакова				Лист; Листов 1
Инженер.	Погросова				ЦНИИПРОМЗДАНИЙ
Провер.	Пархаткина				

Инв.№ подл. | Подпись и дата | Взам.инв.№

18398 75

Формат	Зона	Поз.	Обозначение	Наименование	Кол.	Примеч.
				Документация		
12			1.420-8/81.3-0.0.60 СБ	Сборочный чертеж		
				1.420-8/81.3-0.0.60 (МН6)		
				Детали		
Б4		1	1.420-8/81.3-0.0.0.5-01	Полоса 10×300 ГОСТ 103-76 / В.Ст.3кп2 ГОСТ 380-71*		
				L=450 мм	1	10.6 кг
Б4		2	1.420-8/81.3-0.0.0.6-13	Стержень ГОСТ 5781-81		
				ф 10 А III L=400 мм	6	1.47 кг
Б4		3	1.420-8/81.3-0.0.0.8	Гайка и шайба М16 ГОСТ 5915-70*	2	0.09 кг
				1.420-8/81.3-0.0.60-01 (МН7)		
				Детали		
Б4		1	1.420-8/81.3-0.0.05-02	Полоса 10×370 ГОСТ 103-76 / В.Ст.3кп2 ГОСТ 380-71*		
				L=450 мм	1	13.07 кг
Б4		2	1.420.8/81.3-0.00.6-13	Стержень ГОСТ 5781-81		
				ф 10 А III L=400 мм	6	1.47 кг
Б4		3	1.420-8/81.3-0.0.0.8	Гайка и шайба М16 ГОСТ 5915-70*	2	0.09 кг

Взам.инв.№ | Подпись и дата | Инв.№ подл.

Нач.отд.	Кодыш		1.420-8/81.3-0.0.60
Н.контр.	Скворцов		
Гл.инж.пр	Валенкова		Изделие закладное
Ст.инж.	Бочарова		
Провер.	Бочарова		ЦНИИПРОМЗДАНИЙ
Разраб.	Матросова		

Стадия	Лист	Листов
Р	1	2

Формат	Зона	Поз.	Обозначение	Наименование	Кол.	Примеч.
				1.420-8/81.3-0.0.60-02 (МН8)		
				Детали		
Б4		1	1.420-8/81.3-0.0.0.5-02	Полоса 8×100 ГОСТ 103-76 / В.Ст.3кп2 ГОСТ 380-71*		
				L=300 мм	1	1.88 кг
Б4		2	1.420-8/81.3-0.0.0.6-13	Стержень ГОСТ 5781-81		
				ф 10 А III L=400 мм	2	0.49 кг
				1.420-8/81.3-0.0.60-03 (МН9)		
				Детали		
Б4		1	1.420-8/81.3-0.0.05-03	Полоса 8×100 ГОСТ 103-76 / В.Ст.3кп2 ГОСТ 380-71*		
				L=100 мм	2	1.26 кг
Б4		2	1.420-8/81.3-0.0.05-14	Стержень ГОСТ 5781-81		
				ф 12 А III L=292 мм	2	0.52 кг

Взам.инв.№ | Подпись и дата | Инв.№ подл.

Рис.1

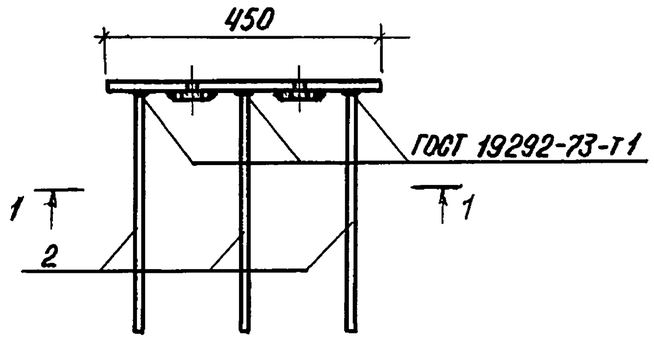

Рис.2

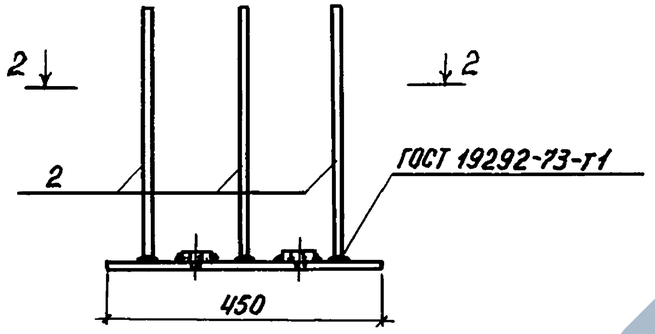

Рис.3

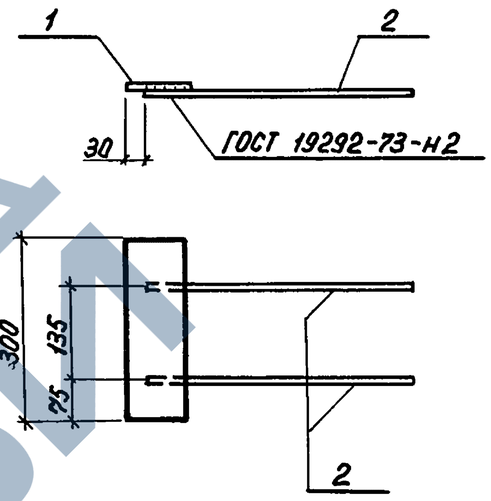

1–1

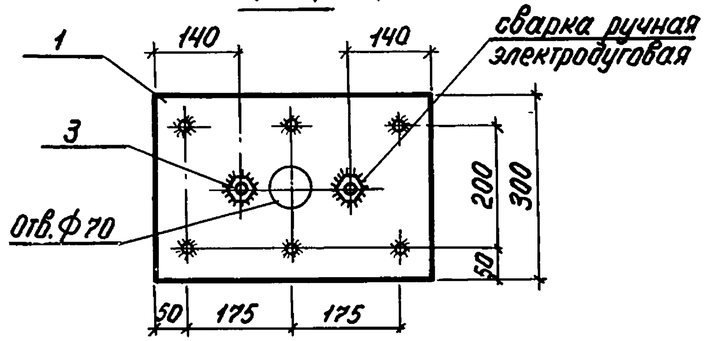

2–2

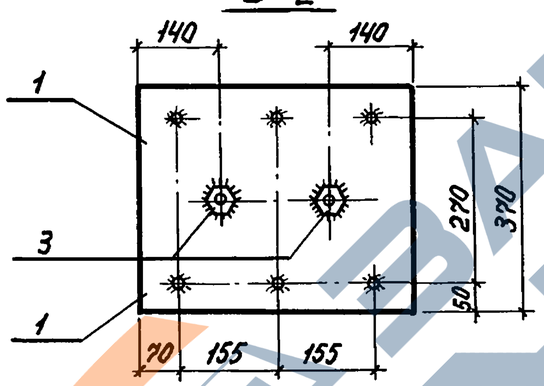

Рис.4

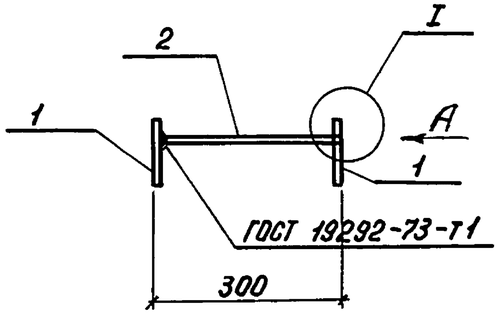

Вид А

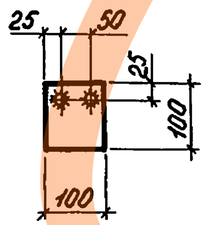

I

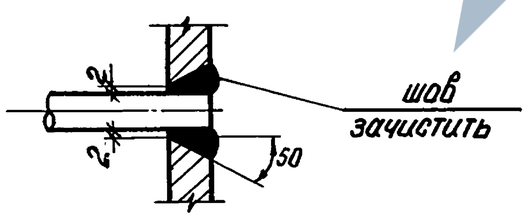

Обозначение	Марка	Рис.	Масса, кг
1.420-8/81.3 0.0.6.0	МН6	1	12.16
-01	МН7	2	14.63
-02	МН8	3	2.37
-03	МН9	4	1.78

Нач.отд.	Кодыш		
Н.контр.	Скворцов		
Гл.инж.пр.	Валенкова		
Ст.инж.	Бочарова		
Провер.	Ертакова		
Разраб.	Патросова		

1.420-8/81.3-0.0.6.0 СБ

Изделие закладное

МН

Сборочный чертеж

Стадия	Масса	Масштаб
Р	ст. табл.	М1:5
Лист	Листов 1	

ЦНИИПРОМЗДАНИЙ

Марка ригеля	Арматурные изделия																					
	Арматурная сталь																					
	ГОСТ 10884-81					ГОСТ 5781-81				ГОСТ 5781-81								ГОСТ 6727-80			
	класс Ат V					класс А IV				класс А III								класс Вр I			
	ф, мм				Итого	ф, мм			Итого	ф, мм							Итого	ф, мм		Итого	Итого
	22	25	28	32		25	28	32		6	8	12	14	28	36	40		4	5		
1РЖ10.112-145 Ат V		129,4			129,4					30,1	4,3	18,3	238,2		254,3		545,2	4,2	21,1	25,3	699,9
1РЖ10.112-145 А IV							108,2	70,7	178,9	30,1	4,3	18,3	238,2		254,3		545,2	4,2	21,1	25,3	749,4
1РЖ10.112-145 А IV-1							108,2	70,7	178,9	34,9	4,3		350,7			352,4	742,3	4,2	21,1	25,3	946,5
1РЖ10.112-145 Ат V-Т		129,4			129,4					34,6		55,0	256,9			352,4	698,9	4,2	21,1	25,3	853,6
1РЖ10.112-145 А IV-Т							108,2	70,7	178,9	39,5		36,7	369,4			352,4	798,0	4,2	21,1	25,3	1002,2
1РЖ10.112-85 Ат V-Д		86,2			86,2					34,6		36,7	194,1		34,4	275,4	575,2	4,2	21,1	25,3	686,7
1РЖ10.110-85 А IV-Д							108,2		108,2	34,6		36,7	194,1			317,8	583,2	4,2	21,1	25,3	716,7
1РЖ10.110-145 Ат V			106,3	69,4	175,7					29,6	4,2	17,9	233,7		236,1		521,5	4,1	20,8	24,9	722,1
1РЖ10.110-145 А IV								208,2	208,2	29,6	4,2	17,9	233,7		236,1		521,5	4,1	20,8	24,9	754,6
1РЖ10.110-145 А IV-1								208,2	208,2	34,4	4,2		344,1			312,7	695,4	4,1	20,8	24,9	928,5
1РЖ10.110-145 Ат V-Т			106,3	69,4	175,7					34,2		54,6	252,1			312,7	653,6	4,1	20,8	24,9	854,2
1РЖ10.110-145 А IV-Т								208,2	208,2	39,0		36,7	362,5			312,7	750,9	4,1	20,8	24,9	984,0
1РЖ10.110-85 Ат V-Д	32,8	84,7			117,5					34,2		54,6	252,1			295,4	636,3	4,1	20,8	24,9	778,7
1РЖ10.110-85 А IV-Д						127,1			127,1	34,2		36,7	190,4			295,4	556,7	4,1	20,8	24,9	708,7
1РЖ10.108-145 Ат V			104,3	68,2	172,5					29,2	4,2	17,6	229,2		232,9		513,1	4,0	20,3	24,3	709,9
1РЖ10.108-145 А IV								204,5	204,5	29,2	4,2	17,6	229,2		232,9		513,1	4,0	20,3	24,3	741,9
1РЖ10.108-145 А IV-1								204,5	204,5	33,9	4,2		337,5			308,8	684,4	4,0	20,3	24,3	913,2
1РЖ10.108-145 Ат V-Т			104,3	68,2	172,5					33,7		54,3	247,2			308,8	644,0	4,0	20,3	24,3	840,8
1РЖ10.108-145 А IV-Т								204,5	204,5	38,4		36,7	355,5			308,8	739,4	4,0	20,3	24,3	968,2
1РЖ10.108-85 Ат V-Д	32,2	83,2			115,4					33,7		54,3	247,2			291,5	626,7	4,0	20,3	24,3	766,4
1РЖ10.108-85 А IV-Д						124,7			124,7	33,7		36,7	186,7			291,5	548,6	4,0	20,3	24,3	697,7

Инв. № подл. | Подпись и дата | Взам. инв. №

Нач. отд.	Кодыш		1.420-8/81.3-0.0.0 ВСТ
ГИП	Валенкова		Выборка стали на один ригель
Н. контр.	Скворцов		Стадия: Р; Лист: 1; Листов: 10
Ст. инж.	Бочарова		ЦНИИПРОМЗДАНИЙ
Проверил	Пархалина		

Марка ригеля	Закладные изделия													Итого	Всего
	Профилированная сталь класса С38/23					Арматурная сталь									
	ГОСТ 8510-72*	ГОСТ 380-71*				ГОСТ 5781-81									
						Класс AIII									
	L180×110×10	δ, мм		Гайка и шайба М16	Итого	Ф, мм							Итого		
		8	10			6	8	10	12	14	18	25			
1РЖ10.112-145АтV	26,6	30,1	12,6		69,3	0,4	3,2	7,8		22,3	7,2	6,0	46,9	116,2	816,1
1РЖ10.112-145АIV	26,6	30,1	12,6		69,3	0,4	3,2	7,8		22,3	7,2	6,0	46,9	116,2	865,6
1РЖ10.112-145АIV-1	26,6	30,1	12,6		69,3	0,4	3,2	7,8		22,3	7,2	6,0	46,9	116,2	1062,7
1РЖ10.112-145АтV-Т	26,6	37,6	36,2	0,2	100,6	0,4	3,2	10,8	3,1	22,3	7,2	6,0	53,0	153,6	1007,2
1РЖ10.112-145АIV-Т	26,6	37,6	36,2	0,2	100,6	0,4	3,2	10,8	3,1	22,3	7,2	6,0	53,0	153,6	1155,8
1РЖ10.112-85АтV-д	26,6	37,6	12,6		76,8	0,4	3,2	7,8	3,1	22,3	7,2	6,0	50,0	126,8	813,5
1РЖ10.110-85АIV-д	26,6	37,6	12,6		76,8	0,4	3,2	7,8	3,1	22,3	7,2	6,0	50,0	126,8	843,5
1РЖ10.110-145АтV	26,6	30,1	12,6		69,3	0,4	3,2	7,8		22,3	7,2	6,0	46,9	116,2	838,3
1РЖ10.110-145АIV	26,6	30,1	12,6		69,3	0,4	3,2	7,8		22,3	7,2	6,0	46,9	116,2	870,8
1РЖ10.110-145АIV-1	26,6	30,1	12,6		69,3	0,4	3,2	7,8		22,3	7,2	6,0	46,9	116,2	1044,7
1РЖ10.110-145АтV-Т	26,6	37,6	36,2	0,2	100,6	0,4	3,2	10,8	3,1	22,3	7,2	6,0	53,0	153,6	1007,8
1РЖ10.110-145АIV-Т	26,6	37,6	36,2	0,2	100,6	0,4	3,2	10,8	3,1	22,3	7,2	6,0	53,0	153,6	1137,6
1РЖ10.110-85АтV-д	26,6	37,6	12,6		76,8	0,4	3,2	7,8	3,1	22,3	7,2	6,0	50,0	126,8	905,6
1РЖ10.110-85АIV-д	26,6	37,6	12,6		76,8	0,4	3,2	7,8	3,1	22,3	7,2	6,0	50,0	126,8	835,5
1РЖ10.108-145АтV	26,6	30,1	12,6		69,3	0,4	3,2	7,8		22,3	7,2	6,0	46,9	116,2	826,1
1РЖ10.108-145АIV	26,6	30,1	12,6		69,3	0,4	3,2	7,8		22,3	7,2	6,0	46,9	116,2	858,1
1РЖ10.108-145АIV-1	26,6	30,1	12,6		69,3	0,4	3,2	7,8		22,3	7,2	6,0	46,9	116,2	1029,4
1РЖ10.108-145АтV-Т	26,6	37,6	36,2	0,2	100,6	0,4	3,2	10,8	3,1	22,3	7,2	6,0	53,0	153,6	994,4
1РЖ10.108-145АIV-Т	26,6	37,6	36,2	0,2	100,6	0,4	3,2	10,8	3,1	22,3	7,2	6,0	53,0	153,6	1121,8
1РЖ10.108-85АтV-д	26,6	37,6	12,6		76,8	0,4	3,2	7,8	3,1	22,3	7,2	6,0	50,0	126,8	893,2
1РЖ10.108-85АIV-д	26,6	37,6	12,6		76,8	0,4	3,2	7,8	3,1	22,3	7,2	6,0	50,0	126,8	824,5

Инв.№ подл. | Подпись и дата | Взам. инв.№

Марка ригеля	Арматурные изделия. Арматурная сталь																								
	ГОСТ 10884-81 Класс $A_T V$					ГОСТ 5781-81 Класс A IV					ГОСТ 5781-81 Класс A III									ГОСТ 6727-80 Класс Вр I				Итого
	Ф, мм				Итого	Ф, мм				Итого	Ф, мм								Итого	Ф, мм		Итого		
	20	25	28	32		22	25	28	32		6	8	12	14	28	32	36	40		4	5			
1РЖ10.82-215$A_T V$		94,7			94,7						3,5	35,6	12,9	171,0			242,2		465,2	3,0	14,9	17,9		577,8
1РЖ10.82-215A IV								118,8		118,8	3,5	35,6	12,9	171,0			242,2		465,2	3,0	14,9	17,9		601,9
1РЖ10.82-180$A_T V$	60,7				60,7						3,5	35,6		125,8	46,4	125,7			337,0	3,0	14,9	17,9		415,6
1РЖ10.82-180A IV							94,7			94,7	3,5	35,6		125,8	46,4	125,7			337,0	3,0	14,9	17,9		449,6
1РЖ10.82-215A IV-1								118,8		118,8	3,5	35,6	25,9	216,3				307,0	588,3	3,0	14,9	17,9		725,0
1РЖ10.82-180A IV-1							94,7			94,7	3,5	35,6	12,9	171,0			242,2		465,2	3,0	14,9	17,9		577,8
1РЖ10.82-215$A_T V$-Т		94,7			94,7						8,1	32,3	49,7	184,4			242,2		516,7	3,0	14,9	17,9		629,3
1РЖ10.82-215A IV-Т								118,8		118,8	8,1	32,3	62,6	229,6				307,0	639,6	3,0	14,9	17,9		776,3
1РЖ10.82-180$A_T V$-Т	60,7				60,7						8,1	32,3	36,7	139,1	46,4	125,7			388,3	3,0	14,9	17,9		466,9
1РЖ10.82-180A IV-Т							94,7			94,7	8,1	32,3	49,7	184,4			242,2		516,7	3,0	14,9	17,9		629,3
1РЖ10.82-120$A_T V$-В	40,4				40,4						8,1	32,3	49,7	184,4			242,2		516,7	3,0	14,9	17,9		575,0
1РЖ10.82-120A IV-В							63,1			63,1	8,1	32,3	49,7	184,4			242,2		516,7	3,0	14,9	17,9		597,7
1РЖ10.80-215$A_T V$			115,9		115,9						3,4	34,8	12,6	166,6			199,7		417,1	2,9	14,6	17,5		550,5
1РЖ10.80-215A IV								38,6	101,0	139,6	3,4	34,8	12,6	166,6			199,7		417,1	2,9	14,6	17,5		574,2
1РЖ10.80-180$A_T V$		92,4			92,4						3,4	34,8		122,5	23,2	123,7			307,6	2,9	14,6	17,5		417,5
1РЖ10.80-180A IV								77,3	50,5	127,8	3,4	34,8		122,5	23,2	123,7			307,6	2,9	14,6	17,5		452,9
1РЖ10.80-215A IV-1								38,6	101,0	139,6	3,4	34,8	25,2	210,7				252,6	526,0	2,9	14,6	17,5		683,1
1РЖ10.80-180A IV-1								77,3	50,5	127,8	3,4	34,8	12,6	166,6				252,6	470,0	2,9	14,6	17,5		615,3
1РЖ10.80-215$A_T V$-Т			115,9		115,9						8,0	31,7	49,3	179,5			199,7		468,2	2,9	14,6	17,5		601,6
1РЖ10.80-215A IV-Т								38,6	101,0	139,6	8,0	31,7	61,9	223,6				252,6	577,8	2,9	14,6	17,5		734,9
1РЖ10.80-180$A_T V$-Т		92,4			92,4						8,0	31,7	36,7	135,4	23,2	123,7			358,7	2,9	14,6	17,5		468,6
1РЖ10.80-180A IV-Т								77,3	50,5	127,8	8,0	31,7	49,3	179,5			199,7		468,2	2,9	14,6	17,5		613,5
1РЖ10.80-120$A_T V$-В		61,6			61,6						8,0	31,7	36,7	135,4	15,5	97,2			324,5	2,9	14,6	17,5		403,6
1РЖ10.80-120A IV-В								77,3		77,3	8,0	31,7	36,7	135,4	23,2	123,7			358,7	2,9	14,6	17,5		453,5
1РЖ10.78-215$A_T V$			113,0		113,0						3,4	34,0	12,2	158,6			196,5		404,7	2,8	14,1	16,9		534,6
1РЖ10.78-215A IV								37,7	98,4	136,1	3,4	34,0	12,2	158,6			196,5		404,7	2,8	14,1	16,9		557,7
1РЖ10.78-180$A_T V$		90,1			90,1						3,4	34,0		116,8	23,2	121,1			298,5	2,8	14,1	16,9		405,5
1РЖ10.78-180A IV								75,3	49,2	124,5	3,4	34,0		116,8	23,2	121,1			298,5	2,8	14,1	16,9		439,9
1РЖ10.78-215A IV-1								37,7	98,4	136,1	3,4	34,0	24,5	200,3				248,6	510,8	2,8	14,1	16,9		663,8

Инв.№ подл. | Подпись и дата | Взам. инв.№

Марка ригеля	Закладные изделия													Итого	Всего
	Профилированная сталь класса С38/23					Арматурная сталь									
	ГОСТ 8510-72*	ГОСТ 380-71*				ГОСТ 5781-81									
						Класс A-III									
	L180×110×10	δ, мм		Гайка и шайба М16	Итого	ф, мм							Итого		
		8	10			6	8	10	12	14	18	25			
1РЖ10.82-215АтV	26.6	22.6	12.6		61.8	0.4	3.2	5.9		22.3	7.2	6.0	45.0	106.8	684.6
1РЖ10.82-215АIV	26.6	22.6	12.6		61.8	0.4	3.2	5.9		22.3	7.2	6.4	45.0	106.8	708.7
1РЖ10.82-180АтV	26.6	22.6	12.6		61.8	0.4	3.2	5.9		22.3	7.2	6.0	45.0	106.8	522.4
1РЖ10.82-180АIV	26.6	22.6	12.6		61.8	0.4	3.2	5.9		22.3	7.2	6.0	45.0	106.8	556.4
1РЖ10.82-215АIV-1	26.6	22.6	12.6		61.8	0.4	3.2	5.9		22.3	7.2	6.0	45.0	106.8	831.8
1РЖ10.82-180АIV-1	26.6	22.6	12.6		61.8	0.4	3.2	5.9		22.3	7.2	6.0	45.0	106.8	684.6
1РЖ10.82-215АтV-Т	26.6	27.6	59.9	0.4	114.5	0.4	3.2	11.8	2.1	22.3	7.2	6.0	53.0	167.5	796.8
1РЖ10.82-215АIV-Т	26.6	27.6	59.9	0.4	114.5	0.4	3.2	11.8	2.1	22.3	7.2	6.0	53.0	167.5	943.8
1РЖ10.82-180АтV-Т	26.6	27.6	59.9	0.4	114.5	0.4	3.2	11.8	2.1	22.3	7.2	6.0	53.0	167.5	634.4
1РЖ10.82-180АIV-Т	26.6	27.6	59.9	0.4	114.5	0.4	3.2	11.8	2.1	22.3	7.2	6.0	53.0	167.5	796.8
1РЖ10.82-120АтV-д	26.6	27.6	12.6		66.8	0.4	3.2	5.9	2.1	22.3	7.2	6.0	47.1	113.9	688.9
1РЖ10.82-120АIV-д	26.6	27.6	12.6		66.8	0.4	3.2	5.9	2.1	22.3	7.2	6.0	47.1	113.9	711.6
1РЖ10.80-215АтV	26.6	22.6	12.6		61.8	0.4	3.2	5.9		22.3	7.2	6.0	45.0	106.8	657.3
1РЖ10.80-215АIV	26.6	22.6	12.6		61.8	0.4	3.2	5.9		22.3	7.2	6.0	45.0	106.8	581.0
1РЖ10.80-180АтV	26.6	22.6	12.6		61.8	0.4	3.2	5.9		22.3	7.2	6.0	45.0	106.8	524.3
1РЖ10.80-180АIV	26.6	22.6	12.6		61.8	0.4	3.2	5.9		22.3	7.2	6.0	45.0	106.8	559.7
1РЖ10.80-215АIV-1	26.6	22.6	12.6		61.8	0.4	3.2	5.9		22.3	7.2	6.0	45.0	106.8	789.9
1РЖ10.80-180АIV-1	26.6	22.6	12.6		61.8	0.4	3.2	5.9		22.3	7.2	6.0	45.0	106.8	722.1
1РЖ10.80-215АтV-1	26.6	27.6	59.9	0.4	114.5	0.4	3.2	11.8	2.1	22.3	7.2	6.0	53.0	167.5	769.1
1РЖ10.80-215АIV-Т	26.6	27.6	59.9	0.4	114.5	0.4	3.2	11.8	2.1	22.3	7.2	6.0	53.0	167.5	902.4
1РЖ10.80-180АтV-Т	26.6	27.6	59.9	0.4	114.5	0.4	3.2	11.8	2.1	22.3	7.2	6.0	53.0	167.5	636.1
1РЖ10.80-180АIV-Т	26.6	27.6	59.9	0.4	114.5	04	3.2	11.8	2.1	22.3	7.2	6.0	53.0	167.5	781.0
1РЖ10.80-120АтV-д	26.6	27.6	12.6		66.8	0.4	3.2	5.9	2.1	22.3	7.2	6.0	47.1	113.9	512.5
1РЖ10.80-120АIV-д	26.6	27.6	12.6		66.8	0.4	3.2	5.9	2.1	22.3	7.2	6.0	47.1	113.9	562.4
1РЖ10.78-215АтV	26.6	22.6	12.6		61.8	0.4	3.2	5.9		22.3	7.2	6.0	45.0	106.8	641.4
1РЖ10.78-215АIV	26.6	22.6	12.6		61.8	0.4	3.2	5.9		22.3	7.2	6.0	45.0	106.8	664.5
1РЖ10.78-180АтV	26.6	22.6	12.6		61.8	0.4	3.2	5.9		22.3	7.2	6.0	45.0	106.8	512.3
1РЖ10.78-180АIV	26.6	22.6	12.6		61.8	0.4	3.2	5.9		22.3	7.2	6.0	45.0	106.8	546.7
1РЖ10.78-215АIV-1	26.6	22.6	12.6		61.8	0.4	3.2	5.9		22.3	7.2	6.0	45.0	106.8	770.6

Инв.№ подл. | Подпись и дата | Взам.инв.№

Марка ригеля	Арматурные изделия																								
	Арматурная сталь																								
	ГОСТ 10884-81					ГОСТ 5781-81					ГОСТ 5781-81									ГОСТ 6727-80			Итого
	Класс $A_T\overline{V}$					Класс $A\overline{IV}$					Класс $A\overline{III}$									Класс $Bp\overline{I}$			
	Ф, мм				Итого	Ф, мм				Итого	Ф, мм								Итого	Ф, мм		Итого	
	20	22	25	28		22	25	28	32		6	8	12	14	28	32	36	40		4	5		
1РЖ10.78-180А$\overline{IV}$-1								75,3	49,2	124,5	3,4	33,9	12,2	158,6			196,5		404,6	2,8	14,1	16,9	546,0
1РЖ10.78-215А$_T\overline{V}$-Т				113,0	113,0						7,9	31,0	50,0	170,8			196,5		456,2	2,8	14,1	16,9	586,1
1РЖ10.78-215А$\overline{IV}$-Т								37,7	98,4	136,1	7,9	31,0	61,2	212,6				248,6	461,3	2,8	14,1	16,9	714,3
1РЖ10.78-180А$_T\overline{V}$-Т			90,1		90,1						7,9	31,0	36,7	129,1	23,2	121,1			349,0	2,8	14,1	16,9	456,0
1РЖ10.78-180А$\overline{IV}$-Т								75,3	49,2	124,5	7,9	31,0	50,0	170,8			196,5		456,2	2,8	14,1	16,9	597,6
1РЖ10.78-120А$_T\overline{V}$-д			60,1		60,1						7,9	31,0	36,7	129,1	15,5	94,6			314,8	2,8	14,1	16,9	391,8
1РЖ10.78-120А$\overline{IV}$-д								75,3		75,3	7,9	31,0	36,7	129,1	23,2	121,1			349,0	2,8	14,1	16,9	441,2
1РЖ8.82-145А$_T\overline{V}$		73,4			73,4						3,5	35,6		107,0				171,4	317,5	3,0	14,9	17,9	408,8
1РЖ8.82-145А$\overline{IV}$							94,5			94,5	3,5	35,6		107,0				171,4	317,5	3,0	14,9	17,9	429,9
1РЖ8.82-145А$\overline{IV}$-1							94,5			94,5	3,5	35,6	12,9	143,0				200,6	395,6	3,0	14,9	17,9	508,0
1РЖ8.82-145А$\overline{IV}$-2							94,5			94,5	3,5	35,6	12,9	143,0				249,8	444,8	3,0	14,9	17,9	557,2
1РЖ8.82-145А$_T\overline{V}$-Т		73,4			73,4						8,1	32,3	36,7	120,4				171,4	368,9	3,0	14,9	17,9	460,2
1РЖ8.82-120А$\overline{IV}$-Т						73,5				73,5	8,1	32,3	49,7	156,3				200,6	447,0	3,0	14,9	17,9	538,4
1РЖ8.82-85А$_T\overline{V}$-д	40,4				40,4						8,1	32,3	36,7	120,4				171,4	368,4	3,0	14,9	17,9	427,2
1РЖ8.82-85А$\overline{IV}$-д						48,9				48,9	8,1	32,3	36,7	120,4				171,4	368,4	3,0	14,9	17,9	435,7
1РЖ8.80-145А$_T\overline{V}$			92,4		92,4						3,4	34,8		104,2				170,8	313,2	2,9	14,6	17,5	423,1
1РЖ8.80-145А$\overline{IV}$								115,9		115,9	3,4	34,8		104,2				170,8	313,2	2,9	14,6	17,5	446,6
1РЖ8.80-145А$\overline{IV}$-1								115,9		115,9	3,4	34,8	12,6	139,2				199,4	389,4	2,9	14,6	17,5	522,8
1РЖ8.80-145А$_T\overline{V}$-Т			92,4		92,4						8,0	31,7	36,7	117,2				170,8	364,4	2,9	14,6	17,5	474,3
1РЖ8.80-145А$\overline{IV}$-Т								115,9		115,9	8,0	31,7	49,3	152,2				199,4	440,6	2,9	14,6	17,5	574,0
1РЖ8.80-85А$_T\overline{V}$-д	59,2				59,2						8,0	31,7	36,7	117,2				170,8	364,4	2,9	14,6	17,5	441,1
1РЖ8.80-85А$\overline{IV}$-д						71,6				71,6	8,0	31,7	36,7	117,2				170,8	364,4	2,9	14,6	17,5	453,5
1РЖ8.78-145А$_T\overline{V}$			90,1		90,1						3,4	33,9		99,5				168,8	305,6	2,8	14,1	16,9	412,6
1РЖ8.78-145А$\overline{IV}$								113,0		113,0	3,4	33,9		99,5				168,8	305,6	2,8	14,1	16,9	435,5
1РЖ8.78-145А$\overline{IV}$-1								113,0		113,0	3,4	33,9	12,2	132,7				195,4	377,6	2,8	14,1	16,9	507,5
1РЖ8.78-145А$_T\overline{V}$-Т			90,1		90,1						7,9	31,0	36,7	111,8				168,8	356,2	2,8	14,1	16,9	463,2
1РЖ8.78-145А$\overline{IV}$-Т								113,0		113,0	7,9	31,0	49,0	144,9				195,4	428,2	2,8	14,1	16,9	558,1
1РЖ8.78-85А$_T\overline{V}$-д	57,7				57,7						7,9	31,0	36,7	111,8				168,8	356,2	2,8	14,1	16,9	430,8
1РЖ8.78-85А$\overline{IV}$-д						69,8				69,8	7,9	31,0	36,7	111,8				168,8	356,2	2,8	14,1	16,9	442,9

Инв. № подл. | Подпись и дата | Взам. инв. №

Марка ригеля	Закладные изделия													Итого	Всего
	Профилированная сталь класса С 38/23					Арматурная сталь									
	ГОСТ 8510-72*	ГОСТ 380-71*				ГОСТ 5781-81									
						класс AIII									
	L 180×110×10	δ, мм		Гайка и шайба М16	Итого	ф, мм							Итого		
		8	10			6	8	10	12	14	18	25			
1РЖ10.78-180АIV-1	26,6	22,6	12,6		61,8	0,4	3,2	5,9		22,3	7,2	6,0	45,0	106,8	652,8
1РЖ10.78-215АтV-Т	26,6	27,6	59,9	0,4	114,5	0,4	3,2	11,8	2,1	22,3	7,2	6,0	53,0	167,5	753,5
1РЖ10.78-215АIV-Т	26,6	27,6	59,9	0,4	114,5	0,4	3,2	11,8	2,1	22,3	7,2	6,0	53,0	167,5	881,8
1РЖ10.78-180АтV-Т	26,6	27,6	59,9	0,4	114,5	0,4	3,2	11,8	2,1	22,3	7,2	6,0	53,0	167,5	623,5
1РЖ10.78-180АIV-Т	26,6	27,6	59,9	0,4	114,5	0,4	3,2	11,8	2,1	22,3	7,2	6,0	53,0	167,5	765,1
1РЖ10.78-120АтV-д	26,6	27,6	12,6		66,8	0,4	3,2	5,9	2,1	22,3	7,2	6,0	47,1	113,9	505,7
1РЖ10.78-120АIV-д	26,6	27,6	12,6		66,8	0,4	3,2	5,9	2,1	22,3	7,2	6,0	47,1	113,9	555,1
1РЖ8.82-145АтV	26,6	22,6	12,6		61,8	0,4	3,0	5,9	3,2	12,3	7,2	6,0	38,0	99,8	508,6
1РЖ8.82-145АIV	26,6	22,6	12,6		61,8	0,4	3,0	5,9	3,2	12,3	7,2	6,0	38,0	99,8	529,7
1РЖ8.82-145АIV-1	26,6	22,6	12,6		61,8	0,4	3,0	5,9	3,2	12,3	7,2	6,0	38,0	99,8	607,8
1РЖ8.82-145АIV-2	26,6	22,6	12,6		61,8	0,4	3,0	5,9	3,2	12,3	7,2	6,0	38,0	99,8	657,0
1РЖ8.82-145АтV-Т	26,6	27,6	59,9	0,4	114,5	0,4	3,0	11,8	5,3	12,3	7,2	6,0	46,0	160,5	620,7
1РЖ8.82-120АIV-Т	26,6	27,6	59,9	0,4	114,5	0,4	3,0	11,8	5,3	12,3	7,2	6,0	46,0	160,5	698,9
1РЖ8.82-85АтV-д	26,6	27,6	12,6		66,8	0,4	3,0	5,9	5,3	5,3	7,2	6,0	40,1	106,9	534,1
1РЖ8.82-85АIV-д	26,6	27,6	12,6		66,8	0,4	3,0	5,9	5,3	5,3	7,2	6,0	40,1	106,9	542,6
1РЖ8.80-145АтV	26,6	22,6	12,6		61,8	0,4	3,0	5,9	3,2	12,3	7,2	6,0	38,0	99,8	522,9
1РЖ8.80-145АIV	26,6	22,6	12,6		61,8	0,4	3,0	5,9	3,2	12,3	7,2	6,0	38,0	99,8	546,4
1РЖ8.80-145АIV-1	26,6	22,6	12,6		61,8	0,4	3,0	5,9	3,2	12,3	7,2	6,0	38,0	99,8	622,6
1РЖ8.80-145АтV-Т	26,6	27,6	59,9	0,4	114,5	0,4	3,0	11,8	5,3	12,3	7,2	6,0	46,0	160,5	634,8
1РЖ8.80-145АIV-Т	26,6	27,6	59,9	0,4	114,5	0,4	3,0	11,8	5,3	12,3	7,2	6,0	46,0	160,5	734,5
1РЖ8.80-85АтV-д	26,6	27,6	12,6		66,8	0,4	3,0	5,9	5,3	5,3	7,2	6,0	40,1	106,9	548,0
1РЖ8.80-85АIV-д	26,6	27,6	12,6		66,8	0,4	3,0	5,9	5,3	5,3	7,2	6,0	40,1	106,9	560,4
1РЖ8.78-145АтV	26,6	22,6	12,6		61,8	0,4	3,0	5,9	3,2	12,3	7,2	6,0	38,0	99,8	512,4
1РЖ8.78-145АIV	26,6	22,6	12,6		61,8	0,4	3,0	5,9	3,2	12,3	7,2	6,0	38,0	99,8	535,3
1РЖ8.78-145АIV-1	26,6	22,6	12,6		61,8	0,4	3,0	5,9	3,2	12,3	7,2	6,0	38,0	99,8	607,3
1РЖ8.78-145АтV-Т	26,6	27,6	59,9	0,4	114,5	0,4	3,0	11,8	5,3	12,3	7,2	6,0	46,0	160,5	623,7
1РЖ8.78-145АIV-Т	26,6	27,6	59,9	0,4	114,5	0,4	3,0	11,8	5,3	12,3	7,2	6,0	46,0	160,5	718,6
1РЖ8.78-85АтV-д	26,6	27,6	12,6		66,8	0,4	3,0	5,9	5,3	5,3	7,2	6,0	40,1	106,9	537,7
1РЖ8.78-85АIV-д	26,6	27,6	12,6		66,8	0,4	3,0	5,9	5,3	5,3	7,2	6,0	40,1	106,9	549,8

Инв.№подл. | Подпись и дата | Взам.инв.№

Марка ригеля	Арматурные изделия																								
	Арматурная сталь																								
	ГОСТ 10884-81					ГОСТ 5781-81						ГОСТ 5781-81										ГОСТ 6727-80			
	Класс $A_T\overline{V}$					Класс $A\overline{IV}$						Класс $A\overline{III}$									Итого	Класс $Bp\overline{I}$			Итого
	Ф, мм				Итого	Ф, мм					Итого	Ф, мм								Итого		Ф, мм		Итого	
	18	20	22	25		18	20	22	25	28		6	8	10	12	14	32	36	40			4	5		
1РЖ10.52-320А$_T\overline{V}$			46,6		46,6							2,2	1,9	28,6		65,6	100,5			198,8	1,8	8,7	10,5	255,9
1РЖ10.52-320А$\overline{IV}$									60,1		60,1	2,2	1,9	28,6		65,6	100,5			198,8	1,8	8,7	10,5	269,4
1РЖ10.52-320А$\overline{IV}$-1									60,1		60,1	2,2	1,9	33,9		102,7	128,0			268,7	1,8	8,7	10,5	339,3
1РЖ10.52-180А$_T\overline{V}$-д		25,6			25,6							5,5		28,6	26,5	73,5	75,2			209,3	1,8	8,7	10,5	245,4
1РЖ10.52-180А$\overline{IV}$-д								31,0			31,0	5,5		28,6	26,5	73,5	85,3			219,4	1,8	8,7	10,5	260,9
1РЖ10.50-320А$_T\overline{V}$				57,8	57,8							2,1	1,8	27,5		73,3	74,5			179,2	1,7	8,5	10,2	247,2
1РЖ10.50-320А$\overline{IV}$										72,5	72,5	2,1	1,8	27,5		73,3	74,5			179,2	1,7	8,5	10,2	261,9
1РЖ10.50-320А$\overline{IV}$-1										72,5	72,5	2,1	1,8	32,6		108,1	111,7			256,3	1,7	8,5	10,2	339,0
1РЖ10.50-180А$_T\overline{V}$-д			29,8		29,8							5,4		32,6	26,5	115,6	66,9			247,0	1,7	8,5	10,2	287,0
1РЖ10.50-180А$\overline{IV}$-д									38,5		38,5	6,5		27,5	26,5	117,6	74,5			252,6	1,7	8,5	10,2	301,3
1РЖ10.48-320А$_T\overline{V}$				55,4	55,4							2,0	1,8	26,5		69,5	71,9			171,7	1,6	8,0	9,6	236,7
1РЖ10.48-320А$\overline{IV}$										69,5	69,5	2,0	1,8	26,5		69,5	71,9			171,7	1,6	8,0	9,6	250,8
1РЖ10.48-320А$\overline{IV}$-1										69,5	69,5	2,0	1,8	31,3		103,1	107,9			246,1	1,6	8,0	9,6	325,2
1РЖ10.48-180А$_T\overline{V}$-д			28,6		28,6							5,3		26,5	26,5	76,7	71,9			206,9	1,6	8,0	9,6	245,1
1РЖ10.48-180А$\overline{IV}$-д									37,0		37,0	5,3		26,5	26,5	76,7	71,9			206,9	1,6	8,0	9,6	253,5
1РЖ8.52-215А$_T\overline{V}$		38,5			38,5							2,2	1,9	28,6		64,6		95,2		192,5	1,8	8,7	10,5	241,5
1РЖ8.52-215А$\overline{IV}$								46,6			46,6	2,2	1,9	28,6		64,6		95,2		192,5	1,8	8,7	10,5	249,6
1РЖ8.52-145А$_T\overline{V}$		25,6			25,6							2,2	20,4	33,2			75,2			131,0	1,8	8,7	10,5	167,1
1РЖ8.52-145А$\overline{IV}$								31,0			31,0	2,2	20,4	33,2			75,2			131,0	1,8	8,7	10,5	172,5
1РЖ8.52-215А$\overline{IV}$-1									60,1		60,1	2,2	1,9	33,9		86,6			117,6	242,2	1,8	8,7	10,5	312,8
1РЖ8.52-145А$\overline{IV}$-1								31,0			31,0	2,2	20,4	10,6	43,0				117,6	193,8	1,8	8,7	10,5	235,3
1РЖ8.52-215А$\overline{IV}$-2									60,1		60,1	2,2	1,9	33,9		86,6			188,2	312,8	1,8	8,7	10,5	383,4
1РЖ8.52-120А$_T\overline{V}$-д	20,8				20,8							2,2		28.6		72,6	75,2			178,6	5,0	16,0	21,0	220,4

Инв.№ подл. | Подпись и дата | Взам.инв.№

1.420-8/81.3-0.0.0 ВСТ

Лист 7

Марка ригеля	Закладные изделия														Итого	Всего
	Профилированная сталь класса С38/23					Арматурная сталь										
	ГОСТ 8510-72*	ГОСТ 380-71*				ГОСТ 5781-81										
						Класс A-III										
	L180×110×10	δ, мм		Гайка и шайба М16	Итого	Ф, мм							Итого			
		8	10			6	8	10	12	14	18	25				
1РЖ10.52-320АтV	26,6	15,0	12,6		54,2	0,4	3,2	3,9	11,8	6,3	7,2	6,0	38,8	93,0	348,9	
1РЖ10.52-320АIV	26,6	15,0	12,6		54,2	0,4	3,2	3,9	11,8	6,3	7,2	6,0	38,8	93,0	362,4	
1РЖ10.52-320АIV-1	26,6	15,0	12,6		54,2	0,4	3,2	3,9	11,8	6,3	7,2	6,0	38,8	93,0	432,3	
1РЖ10.52-180АтV-д	26,6	17,5	12,6		56,7	0,4	3,2	3,9	12,8	6,3	7,2	6,0	39,8	96,5	341,9	
1РЖ10.52-180АIV-д	26,6	17,5	12,6		56,7	0,4	3,2	3,9	12,8	6,3	7,2	6,0	39,8	96,5	357,4	
1РЖ10.52-320АтV	26,6	15,0	12,6		54,2	0,4	3,2	3,9	5,9	14,4	3,6	13,7	45,1	99,3	346,5	
1РЖ10.52-320АIV	26,6	15,0	12,6		54,2	0,4	3,2	3,9	5,9	14,4	3,6	13,7	45,1	99,3	361,2	
1РЖ10.50-320АIV-1	26,6	15,0	12,6		54,2	0,4	3,2	3,9	5,9	14,4	3,6	13,7	45,1	99,3	438,3	
1РЖ10.50-180АтV-д	26,6	17,5	12,6		56,7	0,4	3,2	3,9	6,9	14,4	3,6	13,7	46,1	102,8	389,8	
1РЖ10.50-180АIV-д	26,6	17,5	12,6		56,7	0,4	3,2	3,9	6,9	14,4	3,6	13,7	46,1	102,8	404,1	
1РЖ10.48-320АтV	26,6	15,0	12,6		54,2	0,4	3,2	3,9	5,9	14,4	3,6	13,7	45,1	99,3	336,0	
1РЖ10.48-320АIV	26,6	15,0	12,6		54,2	0,4	3,2	3,9	5,9	14,4	3,6	13,7	45,1	99,3	350,1	
1РЖ10.48-320АIV-1	26,6	15,0	12,6		54,2	0,4	3,2	3,9	5,9	14,4	3,6	13,7	45,1	99,3	424,5	
1РЖ10.48-180АтV-д	26,6	17,5	12,6		56,7	0,4	3,2	3,9	6,9	14,4	3,6	13,7	46,1	102,8	347,9	
1РЖ10.48-180АIV-д	26,6	17,5	12,6		56,7	0,4	3,2	3,9	6,9	14,4	3,6	13,7	46,1	102,8	356,3	
1РЖ8.52-215АтV	26,6	15,0	12,6		54,2	0,4	3,0	3,9	3,2	12,3	7,2	6,0	36,0	90,2	331,7	
1РЖ8.52-215АIV	26,6	15,0	12,6		54,2	0,4	3,0	3,9	3,2	12,3	7,2	6,0	36,0	90,2	339,8	
1РЖ8.52-145АтV	26,6	15,0	12,6		54,2	0,4	3,0	3,9	3,2	12,3	7,2	6,0	36,0	90,2	257,3	
1РЖ8.52-145АIV	26,6	15,0	12,6		54,2	0,4	3,0	3,9	3,2	12,3	7,2	6,0	36,0	90,2	262,7	
1РЖ8.52-215АIV-1	26,6	15,0	12,6		54,2	0,4	3,0	3,9	3,2	12,3	7,2	6,0	36,0	90,2	403,0	
1РЖ8.52-145АIV-1	26,6	15,0	12,6		54,2	0,4	3,0	3,9	3,2	12,3	7,2	6,0	36,0	90,2	325,5	
1РЖ8.52-215АIV-2	26,6	15,0	12,6		54,2	0,4	3,0	3,9	3,2	12,3	7,2	6,0	36,0	90,2	473,6	
1РЖ8.52-120АтV-д	26,6	17,5	12,6		56,7	0,4	3,0	3,9	4,2	12,3	7,2	6,0	37,0	93,7	314,1	

Инв.№подл. | Подпись и дата | Взам.инв.№

Марка ригеля	Арматурные изделия																								
	Арматурная сталь																								
	ГОСТ 10884-81					ГОСТ 5781-81						ГОСТ 5781-81										ГОСТ 6727-80			
	Класс Ат V					Класс А IV						Класс А III										Класс Вр I			
	Ф, мм				Итого	Ф, мм					Итого	Ф, мм								Итого	Ф, мм		Итого	Итого	
	18	20	22	25		18	20	22	25	28		6	8	10	12	14	32	36	40		4	5		
1РЖ8.52-120АIV-д						31,2					31,2	2,2		28,6		72,6		95,2		198,6	5,0	16,0	21,0	250,8
1РЖ8.52-85АтV-д	20,8				20,8							2,2	18,5	10,6	43,0	10,8	75,2			160,3	5,0	16,0	21,0	202,1
1РЖ8.52-85АIV-д							25,6				25,6	2,2	18,5	10,6	43,0	10,8		95,2		180,3	5,0	16,0	21,0	226,9
1РЖ8.50-215АтV			44,8		44,8							2,1	1,8	27,5		62,3		75,9		169,6	1,7	8,5	10,2	224,6
1РЖ8.50-215АIV									57,8		57,8	2,1	1,8	27,5		62,3		75,9		169,6	1,7	8,5	10,2	237,6
1РЖ8.50-145АтV			29,8		29,8							2,1	19,6	31,8			59,9			113,4	1,7	8,5	10,2	153,4
1РЖ8.50-145АIV									38,5		38,5	2,1	19,6	31,8			59,9			113,4	1,7	8,5	10,2	162,1
1РЖ8.50-215АIV-1									57,8		57,8	2,1	1,8	32,6	20,1	62,3			116,5	235,4	1,7	8,5	10,2	303,4
1РЖ8.50-145АIV-1									38,5		38,5	2,1	19,6			62,3			104,6	188,6	1,7	8,5	10,2	237,3
1РЖ8.50-120АтV-д		24,7			24,7							2,1		27,5		69,9	66,9			166,4	4,9	15,7	20,6	211,7
1РЖ8.50-120АIV-д							37,0				37,0	2,1		27,5		69,9		84,7		184,2	4,9	15,7	20,6	241,8
1РЖ8.50-85АтV-д	20,0				20,0							2,1	17,8			69,9	59,3			149,1	4,9	15,7	20,6	189,7
1РЖ8.50-85АIV-д							24,7				24,7	2,1	17,8			69,9		75,1		164,9	4,9	15,7	20,6	210,2
1РЖ8.48-215АтV			43,0		43,0							2,0	1,8	26,5		59,0		74,3		163,6	1,6	8,0	9,6	216,2
1РЖ8.48-215АIV									55,4		55,4	2,0	1,8	26,5		59,0		74,3		163,6	1,6	8,0	9,6	228,6
1РЖ8.48-145АтV			28,6		28,6							2,0	19,0	30,3			58,7			110,0	1,6	8,0	9,6	148,2
1РЖ8.48-145АIV									37,0		37,0	2,0	19,0	30,3			58,7			110,0	1,6	8,0	9,6	156,6
1РЖ8.48-215АIV-1									55,4		55,4	2,0	1,8	31,3	18,6	59,0			112,5	225,2	1,6	8,0	9,6	290,2
1РЖ8.48-145АIV-1									37,0		37,0	2,0	19,0	9,6	38,9				100,7	170,2	1,6	8,0	9,6	216,8
1РЖ8.48-120АтV-д		23,7			23,7							2,0		26,5		66,2				159,1	4,8	15,2	20,0	202,8
1РЖ8.48-120АIV-д									37,0		37,0	2,0		26,5		66,2				176,2	4,8	15,2	20,0	233,2
1РЖ8.48-85АтV-д	19,2				19,2							2,0	17,2	9,6	38,9	9,7				134,2	4,8	15,2	20,0	173,4
1РЖ8.48-85АIV-д								28,6			28,6	2,0	17,2	9,6	38,9	9,7				134,2	4,8	15,2	20,0	182,8

Инв.№ подл. | Подпись и дата | Взам.инв.№

18398-86

Марка ригеля	Закладные изделия															Итого	Всего
	Профилированная сталь класса С38/23					Арматурная сталь											
	ГОСТ 8510-72*	ГОСТ 380-71*				ГОСТ 5781-81											
						Класс AIII											
		δ, мм		Гайка и шайба М16	Итого	Ф, мм											
	L180×110×10	8	10			6	8	10	12	14	18	25	Итого				
1РЖ8.52-120АIV-8	26,6	17,5	12,6		56,7	0,4	3,0	3,9	4,2	12,3	7,2	6,0	37,0	93,7	344,5		
1РЖ8.52-85АтV-8	26,6	17,5	12,6		56,7	0,4	3,0	3,9	4,2	12,3	7,2	6,0	37,0	93,7	295,8		
1РЖ8.52-85АIV-8	26,6	17,5	12,6		56,7	0,4	3,0	3,9	4,2	12,3	7,2	6,0	37,0	93,7	320,6		
1РЖ8.50-215АтV	26,6	15,0	12,6		54,2	0,4	3,0	3,9	7,8	6,2	3,6	13,7	38,6	92,8	317,4		
1РЖ8.50-215АIV	26,6	15,0	12,6		54,2	0,4	3,0	3,9	7,8	6,2	3,6	13,7	38,6	92,8	330,4		
1РЖ8.50-145АтV	26,6	15,0	12,6		54,2	0,4	3,0	3,9	7,8	6,2	3,6	13,7	38,6	92,8	246,2		
1РЖ8.50-145АIV	26,6	15,0	12,6		54,2	0,4	3,0	3,9	7,8	6,2	3,6	13,7	38,6	92,8	254,9		
1РЖ8.50-215АIV-1	26,6	15,0	12,6		54,2	0,4	3,0	3,9	7,8	6,2	3,6	13,7	38,6	92,8	396,2		
1РЖ8.50-145АIV-1	26,6	15,0	12,6		54,2	0,4	3,0	3,9	7,8	6,2	3,6	13,7	38,6	92,8	330,1		
1РЖ8.50-120АтV-8	26,6	17,5	12,6		56,7	0,4	3,0	3,9	8,8	6,2	3,6	13,7	39,6	96,3	308,0		
1РЖ8.50-120АIV-8	26,6	17,5	12,6		56,7	0,4	3,0	3,9	8,8	6,2	3,6	13,7	39,6	96,3	338,1		
1РЖ8.50-85АтV-8	26,6	17,5	12,6		56,7	0,4	3,0	3,9	8,8	6,2	3,6	13,7	39,6	96,3	286,0		
1РЖ8.50-85АIV-8	26,6	17,5	12,6		56,7	0,4	3,0	3,9	8,8	6,2	3,6	13,7	39,6	96,3	306,5		
1РЖ8.48-215АтV	26,6	15,0	12,6		54,2	0,4	3,0	3,9	7,8	6,2	3,6	13,7	38,6	92,8	309,0		
1РЖ8.48-215АIV	26,6	15,0	12,6		54,2	0,4	3,0	3,9	7,8	6,2	3,6	13,7	38,6	92,8	321,4		
1РЖ8.48-145АтIV	26,6	15,0	12,6		54,2	0,4	3,0	3,9	7,8	6,2	3,6	13,7	38,6	92,8	241,0		
1РЖ8.48-145АIV	26,6	15,0	12,6		54,2	0,4	3,0	3,9	7,8	6,2	3,6	13,7	38,6	92,8	249,4		
1РЖ8.48-215АIV-1	26,6	15,0	12,6		54,2	0,4	3,0	3,9	7,8	6,2	3,6	13,7	38,6	92,8	383,0		
1РЖ8.48-145АIV-1	26,6	15,0	12,6		54,2	0,4	3,0	3,9	7,8	6,2	3,6	13,7	38,6	92,8	309,6		
1РЖ8.48-120АтV-8	26,6	17,5	12,6		56,7	0,4	3,0	3,9	8,8	6,2	3,6	13,7	39,6	96,3	299,1		
1РЖ8.48-120АIV-8	26,6	17,5	12,6		56,7	0,4	3,0	3,9	8,8	6,2	3,6	13,7	39,6	96,3	329,5		
1РЖ8.48-85АтV-8	26,6	17,5	12,6		56,7	0,4	3,0	3,9	8,8	6,2	3,6	13,7	39,6	96,3	269,7		
1РЖ8.48-85АIV-8	26,6	17,5	12,6		56,7	0,4	3,0	3,9	8,8	6,2	3,6	13,7	39,6	96,3	279,1		

Инв.№ подл. | Подпись и дата | Взам.инв.№