ТИПОВЫЕ СТРОИТЕЛЬНЫЕ КОНСТРУКЦИИ, ИЗДЕЛИЯ И УЗЛЫ

СЕРИЯ 1.432.1-26

ЖЕЛЕЗОБЕТОННЫЕ ТРЕХСЛОЙНЫЕ СТЕНОВЫЕ ПАНЕЛИ ДЛИНОЙ 6М НА ГИБКИХ СВЯЗЯХ, ИЗГОТАВЛИВАЕМЫЕ "ЛИЦОМ ВНИЗ", ДЛЯ ПРОИЗВОДСТВЕННЫХ ЗДАНИЙ ПРОМЫШЛЕННЫХ ПРЕДПРИЯТИЙ

ВЫПУСК 1/96

ПАНЕЛИ СТЕНОВЫЕ.

Ц00471-02

РАБОЧИЕ ЧЕРТЕЖИ

ТИПОВЫЕ СТРОИТЕЛЬНЫЕ КОНСТРУКЦИИ, ИЗДЕЛИЯ И УЗЛЫ

СЕРИЯ 1.432.1-26

ЖЕЛЕЗОБЕТОННЫЕ ТРЕХСЛОЙНЫЕ СТЕНОВЫЕ ПАНЕЛИ ДЛИНОЙ 6М НА ГИБКИХ СВЯЗЯХ, ИЗГОТАВЛИВАЕМЫЕ “ЛИЦОМ ВНИЗ”, ДЛЯ ПРОИЗВОДСТВЕННЫХ ЗДАНИЙ ПРОМЫШЛЕННЫХ ПРЕДПРИЯТИЙ

ВЫПУСК 1/96

ПАНЕЛИ СТЕНОВЫЕ.
РАБОЧИЕ ЧЕРТЕЖИ

РАЗРАБОТАНЫ АООТ ЦНИИПРОМЗДАНИЙ

Зам.директора С.М.Гликин

Зав.отделом Г.М.Смилянский

Гл.инж.проекта Л.М.Гадаева

Утверждены
Главпроектом Минстроя России,
письмо от 21.05.96 N 9-1-1-/57.
Введены в действие
АО ЦНИИпромзданий с 1 августа 1996,
приказ от 23.05.96 N 17

ЗАРА ЖЕБИ

Обозначение документа	Наименование	Стр.
1.432.1-26.1/96-ТО	Техническое описание	3
-1	Панель рядовая	7
-2	Панель рядовая для углов по продольной стене при осевой привязке	10
-3	Панель рядовая для т.ш. со вставкой	13
-4	Панель рядовая для углов	16
-5	Панель парапетная рядовая и рядовая для т.ш.	19
-6	Панель-перемычка	23
-7	Панель-перемычка при ленточном остеклении для т.ш. со вставкой	28
1.432.1-26.1/96-8	Панель-перемычка при ленточном остеклении для углов	31
-9	Простеночная панель	35
-10	Узел 1...8	41
-11	Схемы раскладки каркасов КР и гибких связей К	42
-12	Каркас КР40 ... КР67	45
-13	Гибкая связь К4, К5	47

Нам.	Кол.уч.	Лист	N док.	Подпись	Дата
Зав.отд.		С.Милянский			15.05.96г.
ГИП		Гадаева			

1.432.1-26.1/96

Содержание

Стадия	Лист	Листов
Р		1

ЦНИИПРОМЗДАНИЙ

Ц00471-02 3

Инв. № подл. | Подпись и дата | Взам. инв. №

1. Настоящий выпуск содержит рабочие чертежи трехслойных железобетонных панелей на гибких связях с эффективной теплоизоляцией для стен отапливаемых производственных зданий промышленных предприятий.

2. Номенклатура панелей, условия применения и указания по расчету панелей приведены в выпуске 0/96 настоящей серии.

3. Панели запроектированы с 4-мя вариантами теплоизоляции из:

- пенополистирола марки 35 по ГОСТ 15588-86;
- экструзионного пенополистирола γ=50 кг/м³ по ТУ 2244-002-1795300-95;
- минераловатных плит марки П-175 по ГОСТ 9573-82;
- пенопласта на основе фенолоформальдегидных смол γ = 75 кг/м³ по ГОСТ 20916-87.

4. Изготовление панелей, их прием и контроль качества должны производиться в соответствии с ГОСТ 13015.0-83*, ГОСТ 13015.1-81, ГОСТ 13015.2-81, ГОСТ 13015.3-81.

5. Внутренний (δ=80 из бетона класса В15) и наружный (δ=70 из бетона класса В22,5) слои панелей армируются сварными сетками. Арматура сеток принята из стали класса А-III по ГОСТ 5781-82* и проволоки класса Вр-I по ГОСТ 6727-80*. Для соединения внутреннего и наружного бетонных слоев используются каркасы и гибкие связи. Каркасы выполняются из проволоки ф4мм класса Вр-I, гибкие связи из стали ф8мм класса А-III.

6. Гибкие связи и каркасы следует защитить от коррозии горячим цинкованием или горячим алюминированием толщиной не менее 50 мкм

7. Строповочные петли следует выполнять из горячекатаной круглой стали по ГОСТ 5781-82 марки Ст3сп2 или Ст3пс2 по ГОСТ 380-88. В панелях, монтаж которых возможен при температуре ниже минус 40°С, запрещается применять петли из стали марки Ст3пс2.

8. При изготовлении панелей следует руководствоваться указаниями глав СНиП 3.09.01-85 „Производство сборных железобетонных конструкций и изделий" и ГОСТ 11024-84.

Панели изготавливаются в горизонтальных формах фасадной поверхностью к поддону формы. Ковровую плитку укладывать в соответствии с „Рекомендациями по отделке фасадных поверхностей панелей для наружных стен."

Плиты теплоизоляции укладываются плотно друг к другу, при толщине теплоизоляции 100...150мм — в 2 слоя по 50 (100)мм со смещением стыков в слоях.

При теплоизоляции из плит пенополистирола температура тепловой обработки не должна превышать 80°С.

9. Последовательность изготовления:

- укладываются на фиксаторах арматурные сетки нижнего (наружного) слоя;
- устанавливаются плоские каркасы, объединенные в пространственный каркас;

Изм.	Кол.уч.	Лист	Nдок.	Подпись	Дата	1.432.1-26.1/96-ТО
Зав.отд.		Смиляновский			15.05.96г	Техническое описание
ГИП		Гадаева				Стадия Р · Лист 1 · Листов 4
Н.контр.		Гузеева				АО ЦНИИПРОМЗДАНИЙ

Инв. № подл. | Подпись и дата | Взам. инв. №

– бетонируется нижний (наружный) слой толщиной 70 мм;
– укладывается плитный полистирол;
– укладывается арматурная сетка несущего (внутреннего) слоя;
– устанавливаются гибкие связи, которые соединяют сетку несущего слоя с сеткой наружного слоя бетона;
– бетонируется верхний (внутренний несущий) слой толщиной 80 мм.

Разница во времени бетонирования слоев не должна превышать двух часов.

10. В зависимости от материала и толщины теплоизоляции, района строительства и температурно-влажностного режима внутренних помещений в панелях предусмотрено устройство пароизоляции в виде полиэтиленовой пленки либо рубероида, укладываемой между слоем теплоизоляции и внутренним железобетонным слоем панели. Требуемая пароизоляция приведена в таблицах 6 и 7 выпуска 0/96.

В панелях с теплоизоляцией из минерало-ватных плит между наружным бетонным слоем и минераловатными плитами укладывается мешочная бумага независимо от температурно-влажностного режима помещений и климатического района строительства.

11. Хранение и транспортирование панелей выполнять в соответствии с требованиями ГОСТ 13015.4-84.

При хранении панелей на открытой площадке и на период транспортирования верхний горизонтальный торец панели по всей длине в месте выхода теплоизоляции наружу следует оклеить водонепроницаемым материалом, например, мешочной бумагой и т.п.

Перемещение и монтаж панелей производить с помощью самобалансирующихся траверс, обеспечивающих вертикальное положение строп (наклон к вертикали допускается не более 15°).

12. Транспортирование и складирование панелей производится в вертикальном положении. При этом панели следует устанавливать на деревянные или подобные им прокладки, толщиной не менее 30-50 мм (не менее 2х штук на панель на расстоянии 1м от торца панели). Длина прокладок не менее толщины панелей. Необходимо соблюдать полное опирание наружного и внутреннего слоев панели на прокладку.

13. При хранении, транспортировании и монтаже панелей следует предусматривать меры противопожарной безопасности, исключающие возможность загорания теплоизоляции из пенополистирола, в том числе от электросварки.

14. Испытание и оценка качества панелей производится в соответствии с ГОСТ 8829-85 „Конструкции и изделия бетонные и железобетонные сборные. Методы испытаний нагружением и оценка прочности, жесткости и трещиностойкости".

15. Схема опирания и загружения панелей при испытаниях приведена на рис.1.

16. Контрольные нагрузки по проверке прочности и жесткости и контролируемые прогибы даны в таблице на листе 4

Схема испытания панелей. Рис. 1

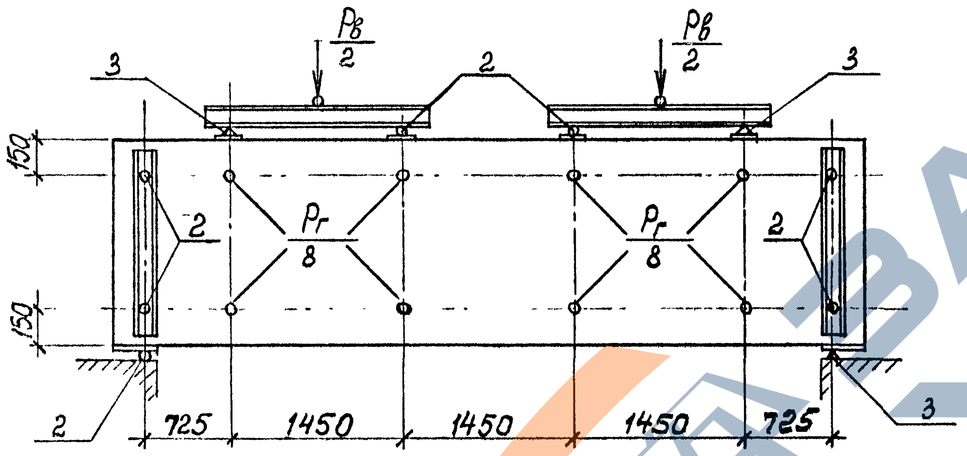

Расположение нагрузок по фасаду

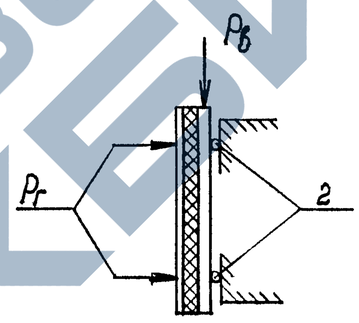

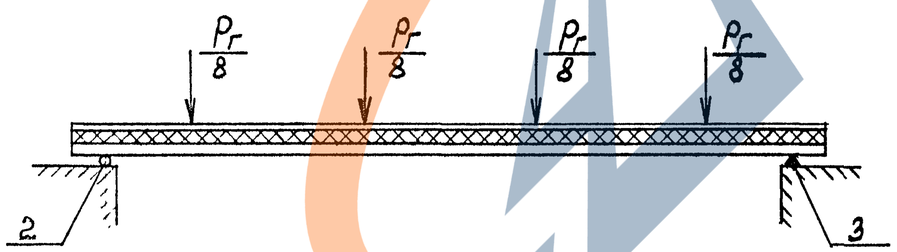

Расположение нагрузок в плане

1. Испытуемая панель
2. Шаровые опоры
3. Неподвижные опоры

Инв. № подл.	Подпись и дата	Взам. инв. №

Изм.	Кол.уч.	Лист	Nдок.	Подпись	Дата	1.432.1-26.1/96-ТО	Лист 3

Таблица испытательных нагрузок

Марка панели	Контрольные разрушающие нагрузки при испытании панелей на прочность						Контрольные нагрузки испытаний панелей на жесткость		Контрольный прогиб, см	Допускаемые отклонения, см	
	Вертикальная, т без с. в.		Горизонтальная, тс				Вертикальная (без с. в.), тс	Горизонтальная, тс			
			С=1,25		С=1,6						
	С=1,25	С=1,60	Контролируемая нагрузка	Допускаемые отклонения	Контролируемая нагрузка	Допускаемые отклонения					
Рядовые панели											
ПСТ 60.9 2,0-1	0,73	1,46	0,95	0,14	1,21	0,18	—	0,54	2,90	0,29	0,43
ПСТ 60.12.2,0-1	0,94	1,90	1,26	0,19	1,61	0,24	—	0,72	2,90	0,29	0,43
ПСТ 60.18.2,0-1	1,42	2,89	1,89	0,28	2,42	0,36	—	1,08	2,90	0,29	0,43
ПСТ 60.9.2,5(2,3)-1	0,75	1,52	0,95	0,14	1,21	0,18	—	0,54	2,90	0,29	0,43
ПСТ 60.12.2,5(2,3)-1	0,98	1,98	1,26	0,19	1,61	0,24	—	0,72	2,90	0,29	0,43
ПСТ 60.18.2,5(2,3)-1	1,46	2,96	1,89	0,28	2,42	0,36	—	1,08	2,90	0,29	0,43
ПСТ 60.9.3,0(2,8)-1	0,75	1,52	0,95	0,14	1,21	0,18	—	0,54	2,90	0,29	0,43
ПСТ 60.12.3,0(2,8)-1	1,01	2,05	1,26	0,19	1,61	0,24	—	0,72	2,90	0,29	0,43
ПСТ 60.18.3,0(2,8)-1	1,50	3,01	1,89	0,28	2,42	0,36	—	1,08	2,90	0,29	0,43
Панели - перемычки											
ПСТ 60.9.2,0-4(5,6)	2,61	2,36	2,83	0,42	3,63	0,54	1,5	1,62	2,90	0,29	0,43
ПСТ 60.12.2,0-4(5,6)	2,82	4,30	3,78	0,57	4,84	0,72	1,5	2,16	2,90	0,29	0,43
ПСТ 60.18.2,0-4(5,6)	3,30	5,29	5,67	0,85	7,26	1,09	1,5	3,24	2,90	0,29	0,43
ПСТ 60.9.2,5(2,3)-4(5,6)	2,63	3,92	2,83	0,42	3,63	0,54	1,5	1,62	2,90	0,29	0,43
ПСТ 60.12.2,5(2,3)-4(5,6)	2,86	4,38	3,78	0,57	4,84	0,72	1,5	2,16	2,90	0,29	0,43
ПСТ 60.18.2,5(2,3)-4(5,6)	3,34	5,36	5,67	0,85	7,26	1,09	1,5	3,24	2,90	0,29	0,43
ПСТ 60.9.3,0(2,8)-4(5,6)	2,63	3,92	2,83	0,42	3,63	0,54	1,5	1,62	2,90	0,29	0,43
ПСТ 60.12.3,0(2,8)-4(5,6)	2,89	4,45	3,78	0,57	4,84	0,72	1,5	2,16	2,90	0,29	0,43
ПСТ 60.18.3,0(2,8)-4(5,6)	3,38	7,44	5,67	0,85	7,26	1,09	1,5	3,24	2,90	0,29	0,43

Инв. № подл. | Подпись и дата | Взам. инв. №

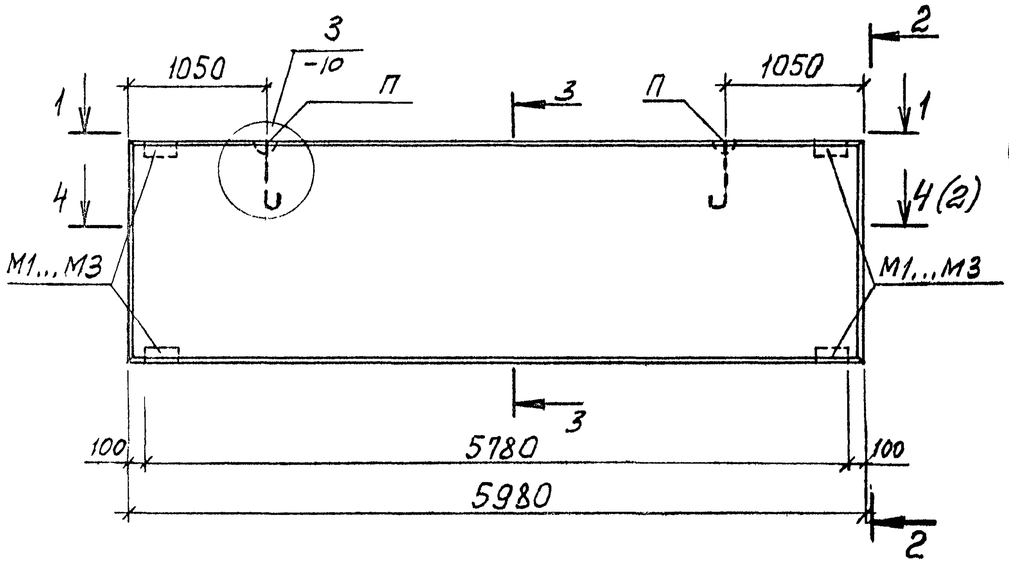

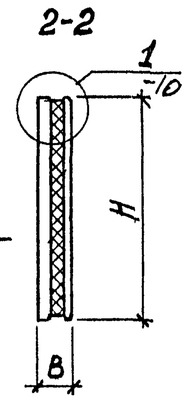

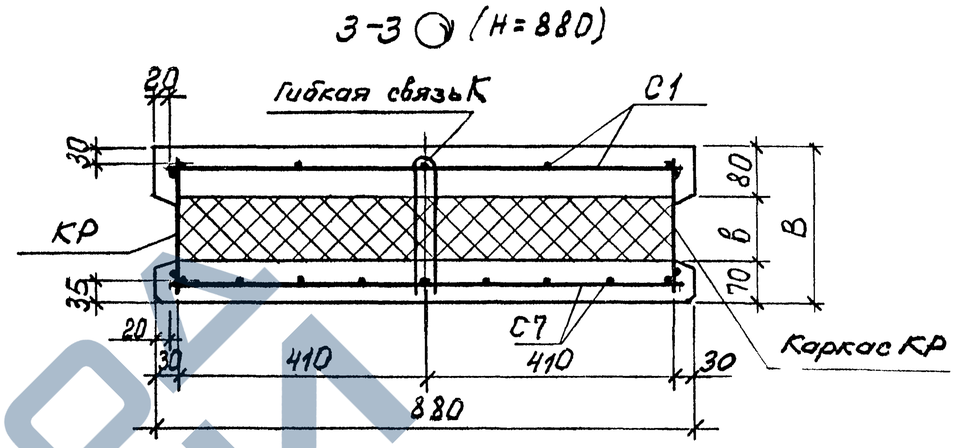

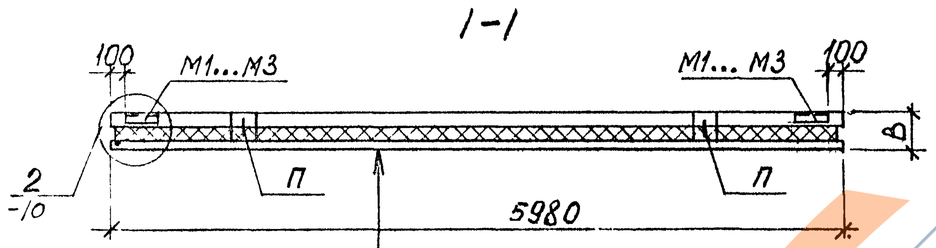

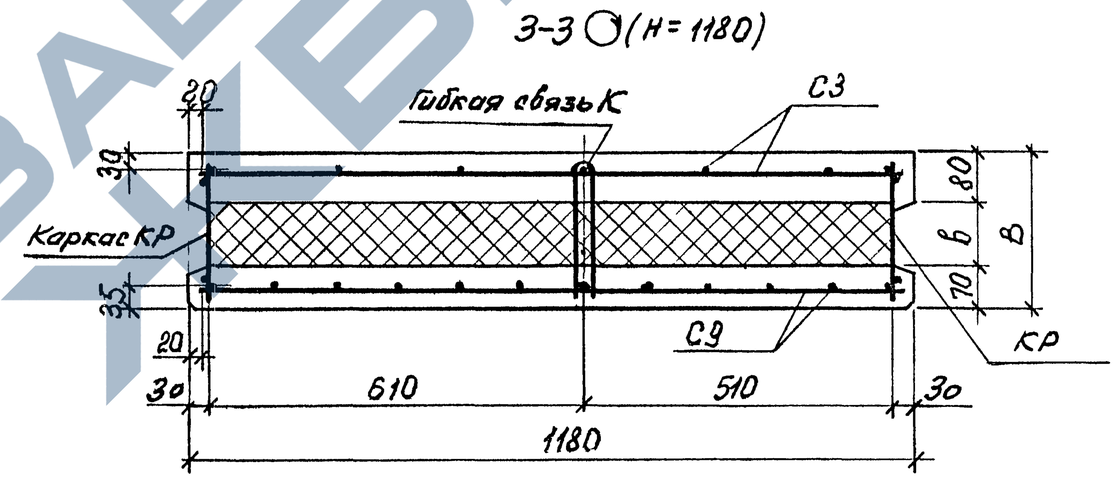

НАРУЖНЫЙ ЖЕЛ. БЕТ. СЛОЙ - 70 (БЕТОН КЛ. 22,5)
БУМАГА МЕШОЧНАЯ*
ТЕПЛОИЗОЛЯЦИЯ
ВНУТРЕННИЙ ЖЕЛ. БЕТ. СЛОЙ - 80 (БЕТОН КЛ. 15)

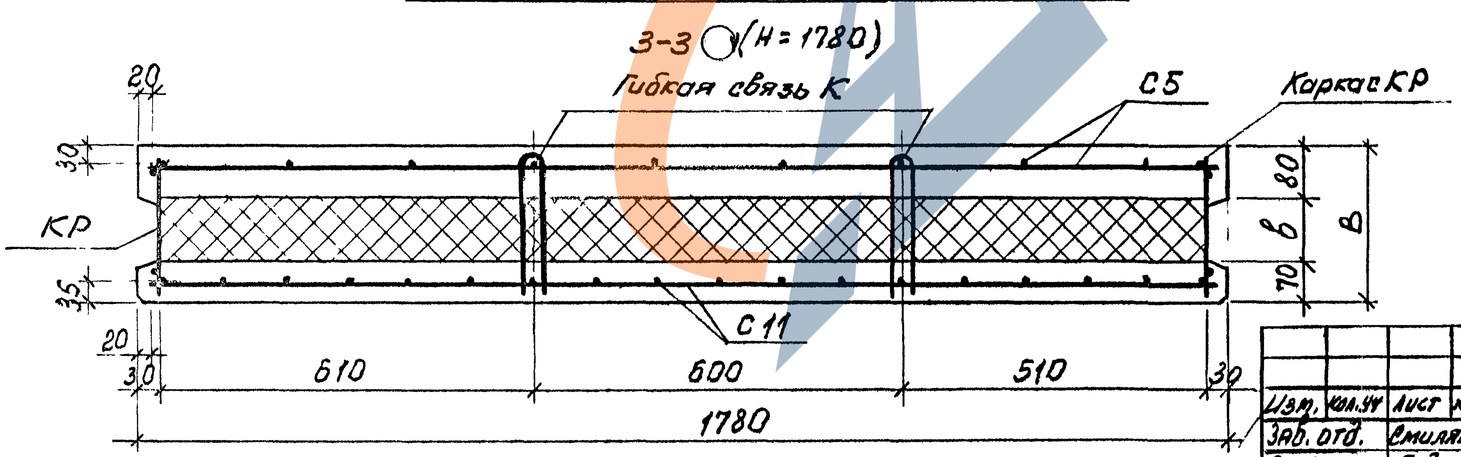

1.* Бумага мешочная укладывается только при теплоизоляции из минераловатных плит и пенопласта на основе фенолформальдегидных смол.

2. Схемы раскладки каркасов КР и гибких связей К даны в докум. - 11 на листе 1.

Изм.	Кол.уч.	Лист	№док.	Подпись	Дата
Зав. отд.		Смиляненкий			15.05.
Гл. инж.		Гайдаева			96г.
Н. контр.		Лукошевич			

1.432.1-26.1/96-1

Панель рядовая

Стадия	Лист	Листов
Р	1	3

АО ЦНИИПРОМЗДАНИЙ

Инв. № подл. | Подпись и дата | Взам. инв. №

4-4 (1)

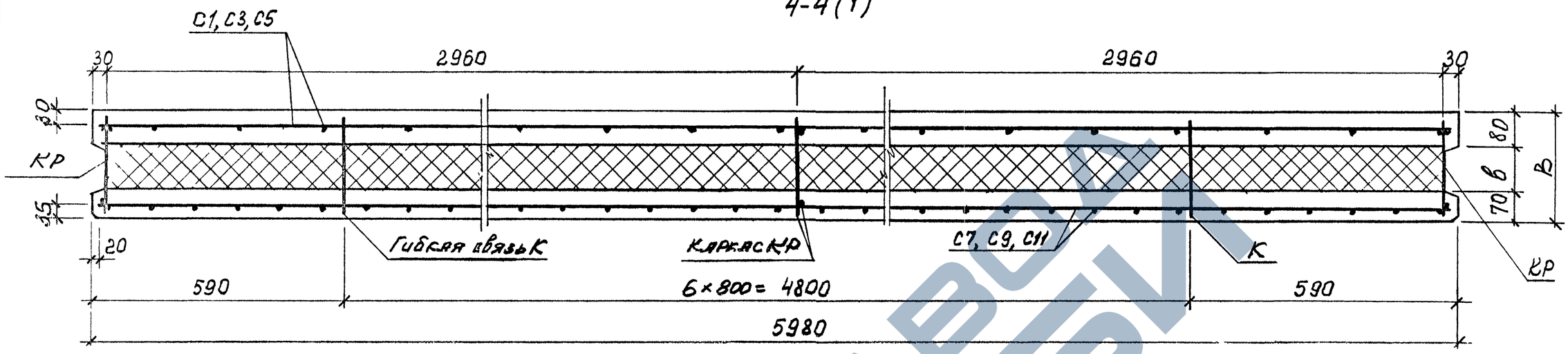

№ по номенклатуре	Марка панели	Размеры, мм: Н	В	в	Спецификация арматурных и закладных изделий на панель: Сетки Марка	Сетки Кол.	Каркасы Марка	Каркасы Кол.	Гибкие связи Марка	Гибкие связи Кол.	Петли для подъема Марка	Петли для подъема Кол.	Закладные изделия Марка	Закладные изделия Кол.	Ведомость расхода стали на панель, кг. Изделия арматурные. Арматура класса А-III ГОСТ 5781-82* ф6	А-III ф8	А-III Итого	Вр-I ГОСТ 6727-80* ф4	Итого	Изделия закладные. Арматура класса А-I ГОСТ 5781-82* ф14	А-I ф18	А-III ф8	А-III ф10	Проект марки Ст3кп2 ГОСТ 8509-93 L63×6	Итого	Всего
1	ПСТ 60.9.2,0-1	880	200	50	С1 С7	1	КР1 КР4	2 3	К1	6	П4	2	М1	4	6,60	0,84	7,44	16,61	24,05	3,24	–	1,36	0,20	6,40	11,20	35,25
2	ПСТ 60.12.2,0-1	1180			С3 С9		КР1 КР7	2 3		6	П4				9,24	0,84	10,08	21,24	31,32	3,24	–	1,36	0,20	6,40	11,20	42,52
3	ПСТ 60.18.2,0-1	1780			С5 С11		КР1 КР10	2 3		12	П10				13,20	1,68	14,88	30,65	45,53	–	6,15	1,36	0,20	6,40	14,11	59,64
4	ПСТ 60.9.2,3-1	880	230	80	С1 С7	1	КР40 КР46	2 3	К4	6	П4	2	М1	4	6,60	0,97	7,57	16,76	24,33	3,24	–	1,36	0,20	6,40	11,20	35,53
5	ПСТ 60.12.2,3-1	1180			С3 С9		КР40 КР48	2 3		6	П4				9,24	0,97	10,21	21,39	31,60	3,24	–	1,36	0,20	6,40	11,20	42,80
6	ПСТ 60.18.2,3-1	1780			С5 С11		КР40 КР50	2 3		12	П10				13,20	1,95	15,15	30,83	45,98	–	6,15	1,36	0,20	6,40	14,11	60,09

Арматурные и закладные изделия приведены в выпуске 2, кроме КР40, КР41, КР46... КР51 и К4, К5, разработанные в данном выпуске.

Изм.	Кол.уч.	Лист	N док.	Подпись	Дата	1.432.1-26.1/96-1	Лист 2

№ по номенклатуре	Марка панели	Размеры, мм H	B	в	Спецификация арматурных и закладных изделий на панель: Сетки Марка	Кол.	Каркасы Марка	Кол.	Гибкие связи Марка	Кол.	Петли для подъема Марка	Кол.	Закладные изделия Марка	Кол.	Ведомость расхода стали на панель, кг: Изделия арматурные. Арматура класса А-III ГОСТ 5781-82* ф6	ф8	Итого	Вр-I ГОСТ 6727-80 ф4	Итого	Изделия закладные. Арматура класса А-I ГОСТ 5781-82* ф14	ф18	А-III ГОСТ 5781-82* ф8	ф10	Прокат марки Ст3кп2 ГОСТ 8509-93 L63×6	Итого	Всего
7	ПСТ 60.9.2,5 - 1	880	250	100	С1 С7	1	КР2 КР5	2 3	К2	6	П5	2	М2	4	6,60	1,08	7,68	16,87	24,55	3,28	–	1,52	0,26	6,40	11,46	36,01
8	ПСТ 60.12.2,5 - 1	1180			С3 С9		КР2 КР8	2 3		6	П5				9,24	1,08	10,32	21,50	31,82	3,28	–	1,52	0,26	6,40	11,46	43,28
9	ПСТ 60.18.2,5 - 1	1780			С5 С11		КР2 КР11	2 3		12	П11				13,20	2,16	15,36	30,94	46,30	–	6,23	1,52	0,26	6,40	14,41	60,71
10	ПСТ 60.9.2,8 - 1	880	280	130	С1 С7	1	КР41 КР47	2 3	К5	6	П5	2	М2	4	6,60	1,20	7,80	17,04	24,84	3,28	–	1,52	0,26	6,40	11,46	36,30
11	ПСТ 60.12.2,8-1	1180			С3 С9		КР41 КР49	2 3		6	П5				9,24	1,20	10,44	21,67	32,11	3,28	–	1,52	0,26	6,40	11,46	43,57
12	ПСТ 60.18.2,8-1	1780			С5 С7		КР41 КР51	2 3		12	П11				13,20	2,40	15,60	31,14	46,74	–	6,23	1,52	0,26	6,40	14,41	61,15
13	ПСТ 60.9.3,0 - 1	880	300	150	С1 С7	1	КР3 КР6	2 3	К3	6	П6	2	М3		6,60	1,32	7,92	19,12	27,04	3,34	–	1,68	0,32	6,40	11,74	38,78
14	ПСТ 60.12.3,0 - 1	1180			С3 С9		КР3 КР9	2 3		6	П6				9,24	1,32	10,56	23,78	34,34	3,34	–	1,68	0,32	6,40	11,74	46,08
15	ПСТ 60.18.3,0 - 1	1780			С5 С11		КР3 КР12	2 3		12	П12				13,20	2,64	15,84	33,25	49,09	–	6,32	1,68	0,32	6,40	14,72	63,81

Инв. № подл. | Подпись и дата | Взам. инв. №

Изм.	Кол.уч.	Лист	N док.	Подпись	Дата

1.432.1-26.1/96-1

Лист 3

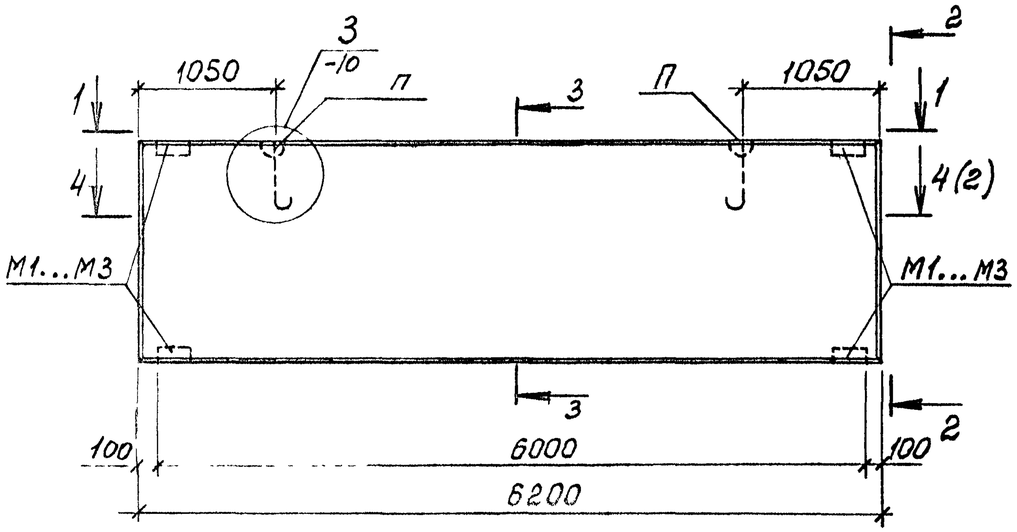

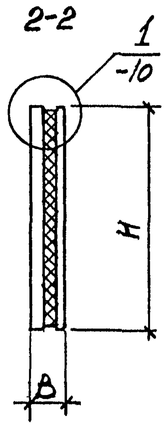

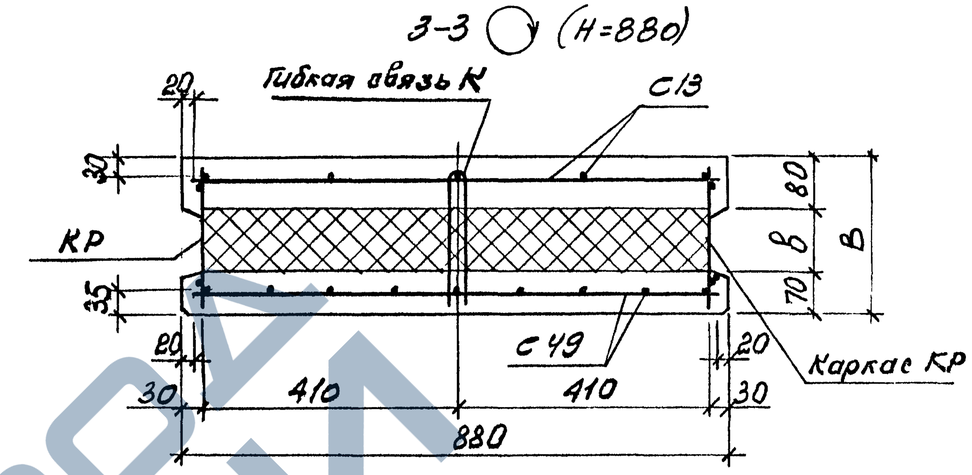

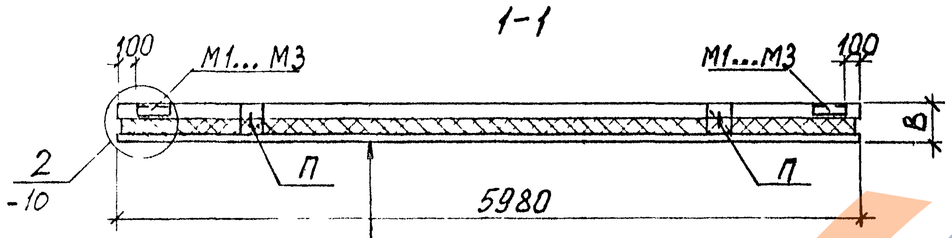

Наружный жел. бет. слой -70 (бетон кл. 22,5)	
Бумага мешочная *	
Теплоизоляция	
Внутренний жел. бет. слой -80 (бетон кл. 15)	

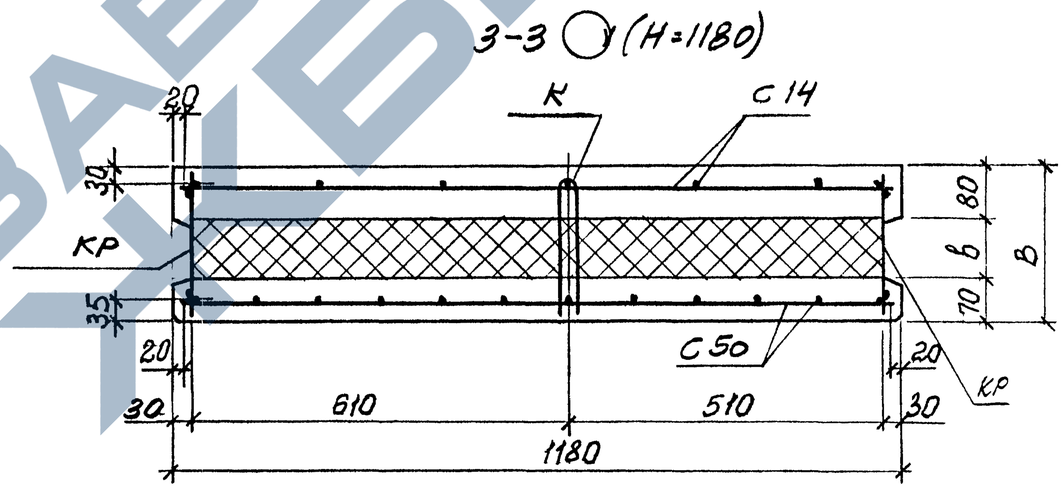

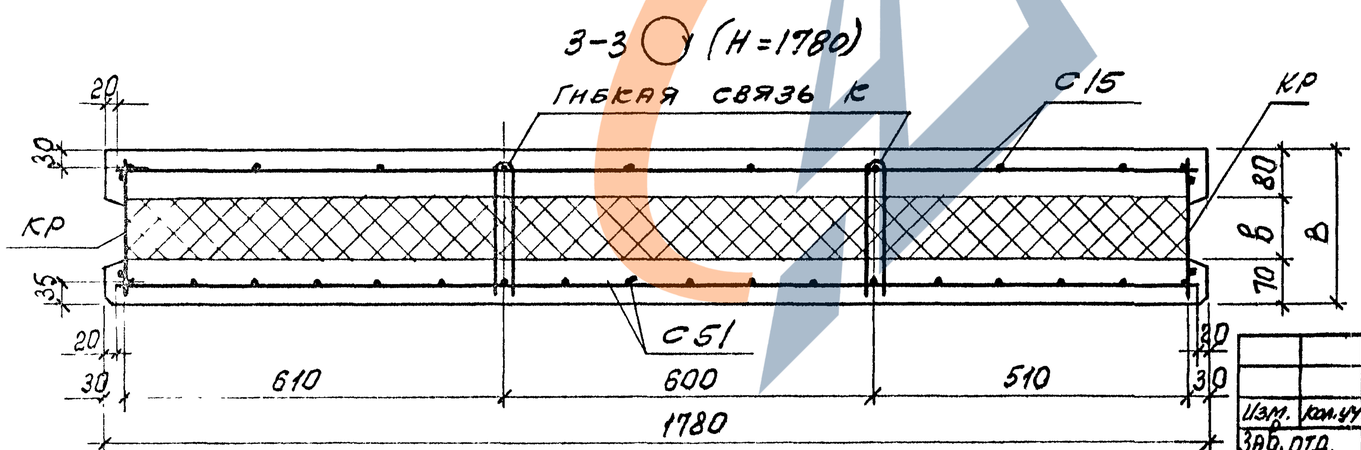

1. *Бумага мешочная укладывается только при теплоизоляции из минераловатных плит и пенопласта на основе фенолформальдегидных смол.
2. Схемы раскладки каркасов КР и гибких связей К даны в докум. -11 на листе 1.

Изм.	Кол.уч	Лист	N док.	Подпись	Дата	1.432.1-26.1/96-2		
Зав. отд.		Смилянский			15.05	Панель рядовая для углов по продольной стене при осевой привязке	Стадия	Лист	Листов
ГИП		Гадаева			96г		Р	1	3
Н. контр.		Лукашевич					АО ЦНИИПРОМЗДАНИЙ		

Инв. № подл. | Подпись и дата | Взам. инв. №

Ц00171-02 11

4-4 (1)

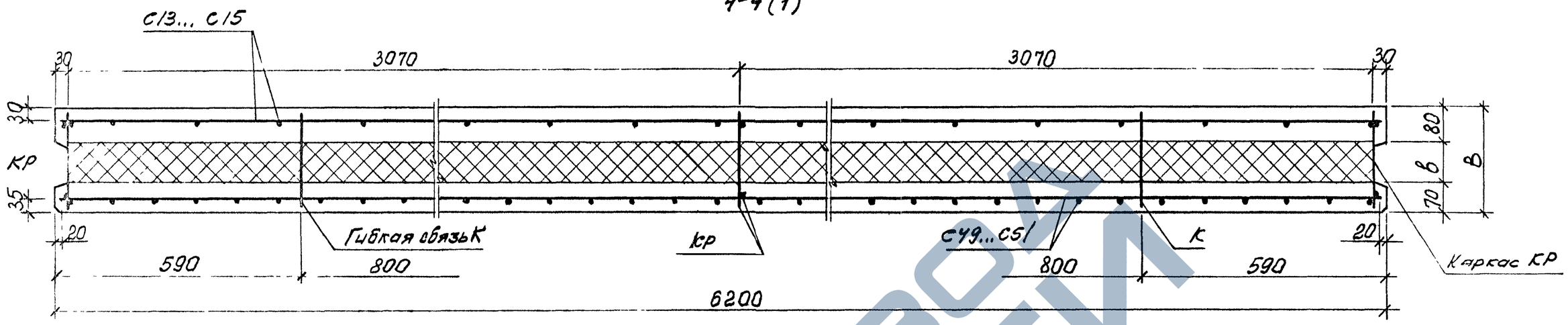

№ по номенклатуре	Марка панели	Размеры, мм: Н	В	в	Спецификация арматурных и закладных изделий на панель: Сетки: Марка	Кол.	Каркасы: Марка	Кол.	Гибкие связи: Марка	Кол.	Петли для подъема: Марка	Кол.	Закладные изделия: Марка	Кол.	Ведомость расхода стали на панель, кг. Изделия арматурные. Арматура класса А-III ГОСТ 5781-82*: ф6	ф8	Итого	Вр-I ГОСТ 6727-80*: ф4	Итого	Изделия закладные. Арматура класса А-I ГОСТ 5781-82*: ф14	ф16	ф18	А-III ГОСТ 5781-82*: ф8	ф10	Прокат марки Ст3кп2 ГОСТ 8509-93: L63×6	Итого	Всего
16	ПСТ 62.9.2,0-1	880	200	50	С 13 С 49	1	КР13 КР4	2 3	К1	6	П4	2	М1	4	6,85	0,84	7,69	16,85	24,54	3,24	–	–	1,36	0,20	6,40	11,20	35,74
17	ПСТ 62.12.2,0-1	1180			С 14 С 50		КР13 КР7	2 3		6	П4				9,59	0,84	10,43	21,74	32,17	3,24	–	–	1,36	0,20	6,40	11,20	42,37
18	ПСТ 62.18.2,0-1	1780			С 15 С 51		КР13 КР10	2 3		12	П10				13,70	1,68	15,38	31,49	46,87	–	–	6,15	1,36	0,20	6,40	14,11	60,98
19	ПСТ 62.9.2,3-1	880	230	80	С 13 С 49	1	КР42 КР46	2 3	К4	6	П4	2	М1	4	6,85	0,97	7,82	17,02	24,84	3,24	–	–	1,36	0,20	6,40	11,20	36,04
20	ПСТ 62.12.2,3-1	1180			С14 С 50		КР42 КР48	2 3		6	П4				9,59	0,97	10,56	21,91	32,47	3,24	–	–	1,36	0,20	6,40	11,20	43,67
21	ПСТ 62.18.2,3-1	1780			С 15 С 51		КР42 КР50	2 3		12	П10				13,70	1,95	15,65	31,69	47,34	–	–	6,15	1,36	0,20	6,40	14,11	61,45

Арматурные и закладные изделия приведены в выпуске 2, кроме КР42, 43, КР46...КР51 и К4, К5, разработанных в данном выпуске.

Инв. № подл. | Подпись и дата | Взам. инв. №

Изм.	Кол.уч.	Лист	N док.	Подпись	Дата	1.432.1-26.1/96-2	Лист 2

№ по номенклатуре	Марка панели	Размеры, мм H	B	b	Спецификация арматурных и закладных изделий на панель: Сетки Марка	Кол.	Каркасы Марка	Кол.	Гибкие связи Марка	Кол.	Петли для подъема Марка	Кол.	Закладные изделия Марка	Кол.	Ведомость расхода стали на панель, кг: Изделия арматурные: Арматура класса А-III ГОСТ 5781-82* ф6	ф8	Итого	Вр-I ГОСТ 6727-80* ф4	Итого	Изделия закладные: Арматура класса А-I ГОСТ 5781-82* ф14	ф16	ф18	А-III ф8	ф10	Прокат марки Ст3кп2 ГОСТ 8509-93 L63×6	Итого	Всего
22	ПСТ 62.9.2,5-1	880	250	100	С 13 С 49	1	КР14 КР5	2 3	К2	6	П5	2	М2	4	6,85	1,08	7,93	17,13	25,06	3,28	—	—	1,52	0,26	6,40	11,46	36,52
23	ПСТ 62.12.2,5-1	1180			С 14 С 50		КР14 КР8	2 3			П8				9,59	1,08	10,67	22,02	32,69	—	4,58	—	1,52	0,26	6,40	12,76	45,45
24	ПСТ 62.18.2,5-1	1780			С 15 С 51		КР14 КР11	2 3		12	П11				13,70	2,16	15,86	31,80	47,66	—	—	6,23	1,52	0,26	6,40	14,41	62,07
25	ПСТ 62.9.2,8-1	880	280	130	С 13 С 49	1	КР43 КР47	2 3	К5	6	П5	2	М2	4	6,85	1,20	8,05	17,30	25,35	3,28	—	—	1,52	0,26	6,40	11,46	36,81
26	ПСТ 62.12.2,8-1	1180			С 14 С 50		КР43 КР49	2 3			П8				9,59	1,20	10,79	22,19	32,98	—	4,58	—	1,52	0,26	6,40	12,76	45,74
27	ПСТ 62.18.2,8-1	1780			С 15 С 51		КР43 КР51	2 3		12	П11				13,70	2,40	16,10	32,00	48,10	—	—	6,23	1,52	0,26	6,40	14,41	62,51
28	ПСТ 62.9.3,0-1	880	300	150	С 13 С 49	1	КР15 КР6	2 3	К3	6	П6	2	М3	4	6,85	1,32	8,17	17,38	25,55	3,34	—	—	1,68	0,32	6,40	11,74	37,29
29	ПСТ 62.12.3,0-1	1180			С 14 С 50		КР15 КР9	2 3		6	П9				9,59	1,32	10,91	22,30	33,21	—	4,64	—	1,68	0,32	6,40	13,04	46,25
30	ПСТ 62.18.3,0-1	1780			С 15 С 51		КР15 КР12	2 3		12	П12				13,70	2,64	16,34	32,11	48,45	—	—	6,32	1,68	0,32	6,40	14,72	63,17

Инв. № подл. | Подпись и дата | Взам. инв. №

Изм.	Кол.уч.	Лист	Nдок	Подпись	Дата

1.432.1-26.1/96-2

Лист 3

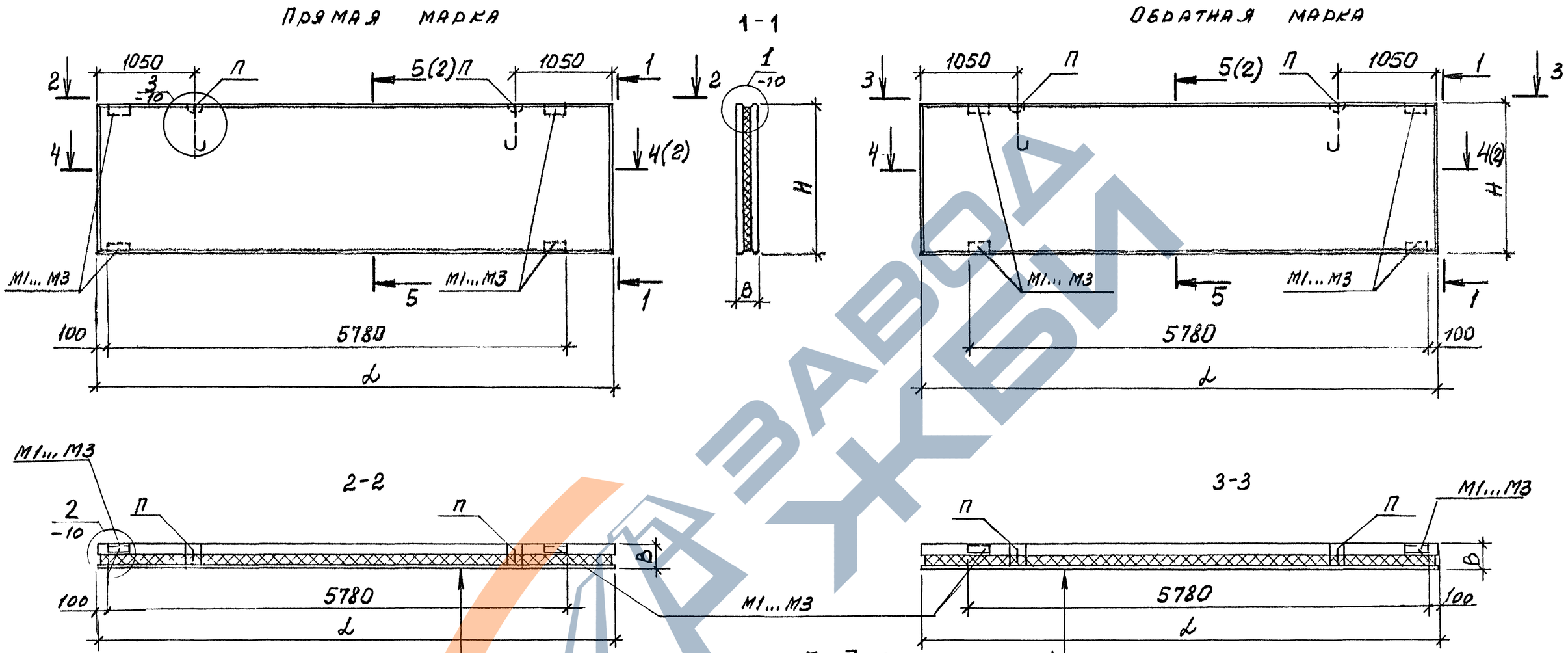

Наружный жел. бет. слой -70 (бетон кл. 22,5)
Бумага мешочная (только при теплоизоляции из минераловатных плит и пенопласта на основе формальдегидных смол)
Теплоизоляция
Внутренний жел. бет. слой -80 (бетон кл. 15)

1. Узлы 1...3 даны в докум -10.
2. Закладные и арматурные изделия приведены в вып. 2
3. Схемы раскладки каркасов КР и гибких связей К даны в докум.-11 на листе 2.

Изм.	Кол.уч	Лист	Nдок	Подпись	Дата
Зав.отд.		Смилянский			15.05.
ГИП		Гадаева			96г
Н.контр.		Лукашевич			

1.432.1-26.1/96-3

Панель рядовая для т.ш. со вставкой

Стадия	Лист	Листов
Р	1	3

АО ЦНИИПРОМЗДАНИЙ

Инв. N подл. | Подпись и дата | Взам.инв.N

5-5 (1) (H=880)

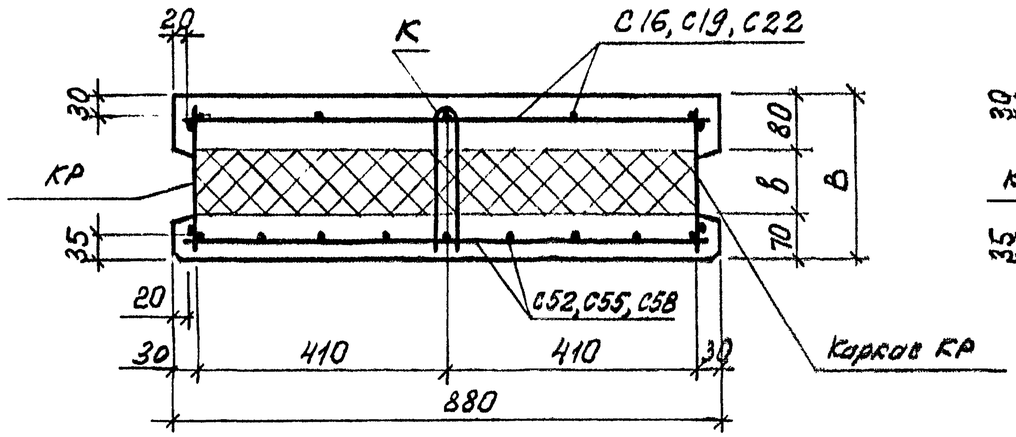

5-5 (1) (H=1180)

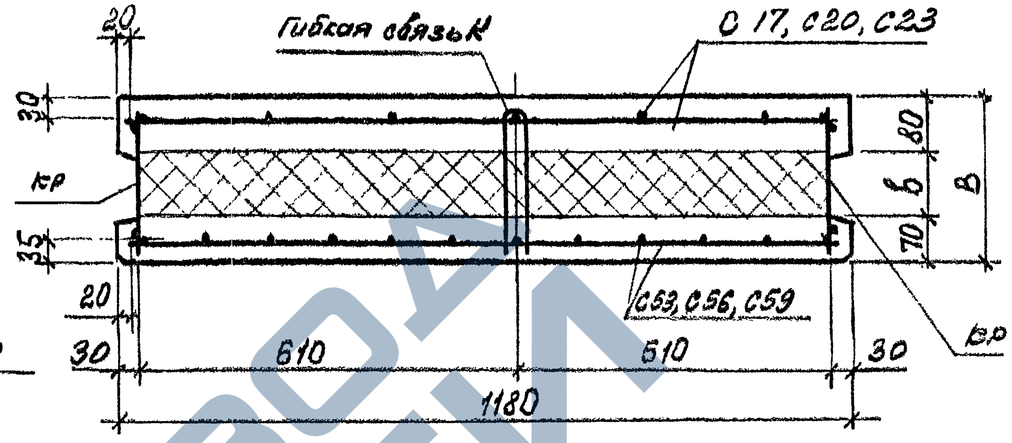

5-5 (1) (H=1780)

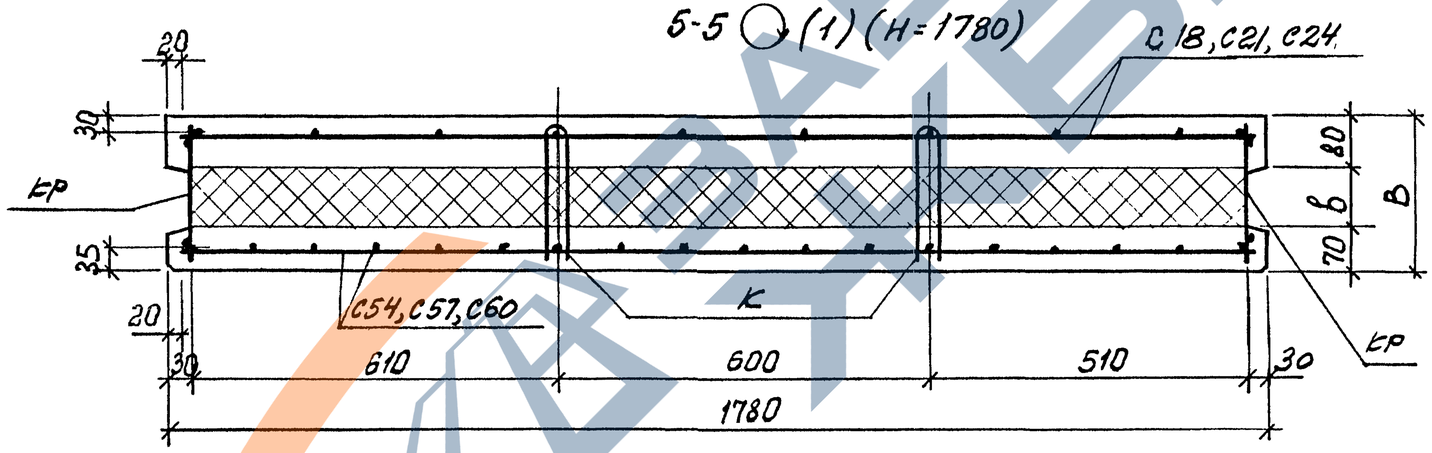

4-4 (1)

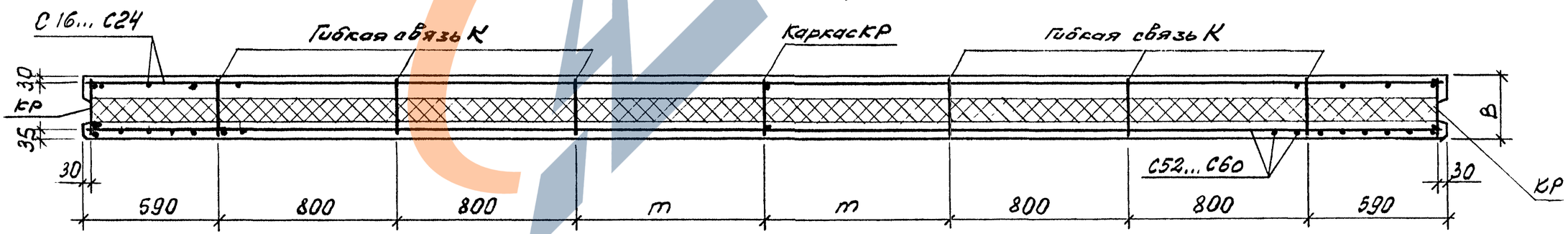

Изм.	Кол.уч.	Лист	N док.	Подпись	Дата	1.432.1-26.1/95-3	Лист 2

Инв. № подл. | Подпись и дата | Взам. инв. №

Ц00471 02 15

№ по номенклатуре	Марка панели	Размеры, мм L	H	B	b	m	Спецификация арматурных и закладных изделий на панель: Сетки Марка	Кол.	Каркасы Марка	Кол.	Гибкие связи Марка	Кол.	Петли для подъема Марка	Кол.	Закладные изделия Марка	Кол.	Ведомость расхода стали на панель, кг: Изделия арматурные — Арматура класса А-III ГОСТ 5781-82* ф6	ф8	Итого	Вр-I ГОСТ 6727-80* ф4	Итого	Изделия закладные — Арматура класса А-I ГОСТ 5781-82* ф14	ф16	ф18	А-III ф8	ф10	Прокат марки Ст3кп2 ГОСТ 8509-93 L63×6	Итого	Всего
31	ПСТ 62.9.2,0 -11	6230	880	200	50	925	C16	1	КР4	3	К1	6	П4	2	М1	4	6,90	0,84	7,74	17,00	24,74	3,24	—	—	1,36	0,20	6,4	11,20	35,94
32							C52		КР16	2																			
33	ПСТ 62.12.2,0 -11		1180				C17		КР7	3		6	П4				9,66	0,84	10,50	21,93	32,43	3,24	—	—	1,36	0,20	6,4	11,20	43,63
34							C53		КР16	2																			
35	ПСТ 62.18.2,0 -11		1780				C18		КР10	3		12	П10				13,81	1,68	15,48	31,75	47,23	—	—	6,15	1,36	0,20	6,4	14,11	61,34
36							C54		КР16	2																			
43	ПСТ 63.9.2,5 -11	6280	880	250	100	950	C19	1	КР5	3	К2	6	П5	2	М2	4	6,95	1,08	8,03	17,34	25,37	3,28	—	—	1,52	0,26	6,4	11,46	36,83
44							C55		КР20	2																			
45	ПСТ 63.12.2,5 -11		1180				C20		КР8	3		6	П8				9,73	1,08	10,81	22,29	33,10	—	4,58	—	1,52	0,26	6,4	12,76	45,86
46							C56		КР20	2																			
47	ПСТ 63.18.2,5 -11		1780				C21		КР11	3		12	П11				13,90	2,16	16,06	32,19	48,25	—	—	6,23	1,52	0,26	6,4	14,41	62,66
48							C57		КР20	2																			
55	ПСТ 63.9.3,0 -11	6330	880	300	150	975	C22	1	КР6	3	К3	6	П6	2	М3	4	7,00	1,32	8,32	17,80	26,12	3,34	—	—	1,68	0,32	6,4	11,74	37,86
56							C58		КР21	2																			
57	ПСТ 63.12.3,0 -11		1180				C23		КР9	3		6	П9				9,80	1,32	11,12	22,85	33,97	—	4,64	—	1,68	0,32	6,4	13,04	47,01
58							C59		КР21	2																			
59	ПСТ 63.18.3,0 -11		1780				C24		КР12	3		12	П12				14,00	2,64	16,64	32,83	49,47	—	—	6,32	1,68	0,32	6,4	14,72	64,19
60							C60		КР21	2																			
37	ПСТ 62.9.2,3 -11	6230	880	230	80	925	C16	1	КР44	2	К4	6	П4	2	М1	4	6,90	0,97	7,87	17,17	25,04	3,24	—	—	1,36	0,20	6,40	11,20	36,24
38							C52		КР46	3																			
39	ПСТ 62.12.2,3 -11		1180				C17		КР44	2		6	П4				9,66	0,97	10,63	22,10	32,73	3,24	—	—	1,36	0,20	6,40	11,20	43,93
40							C53		КР48	3																			
41	ПСТ 62.18,2,3 -11		1780				C18		КР44	2		12	П10				13,80	1,95	15,75	31,95	47,70	—	—	6,15	1,36	0,20	6,40	14,11	61,81
42							C54		КР50	3																			
49	ПСТ 63.9.2,8 -11	6280	880	280	130	950	C19	1	КР53	2	К5	6	П5	2	М2	4	6,95	1,20	8,15	17,51	25,66	3,28	—	—	1,52	0,26	6,40	11,46	37,12
50							C55		КР47	3																			
51	ПСТ 63.12.2,8 -11		1180				C20		КР53	2		6	П8				9,73	1,20	10,93	22,46	33,39	—	4,58	—	1,52	0,26	6,40	12,76	46,15
52							C56		КР49	3																			
53	ПСТ 63.18.2,8 -11		1780				C21		КР53	2		12	П11				13,90	2,40	16,30	32,39	48,69	—	—	6,32	1,52	0,26	6,40	14,41	63,10
54							C57		КР51	3																			

Арматурные и закладные изделия приведены в выпуске 2, кроме КР44, КР46...КР51 и К4, К5, разработанные в данном выпуске.

Инв. № подл. | Подпись и дата | Взам. инв. №

Изм.	Кол.уч.	Лист	Nдок.	Подпись	Дата	1.432.1-26.1/96-3	Лист 3

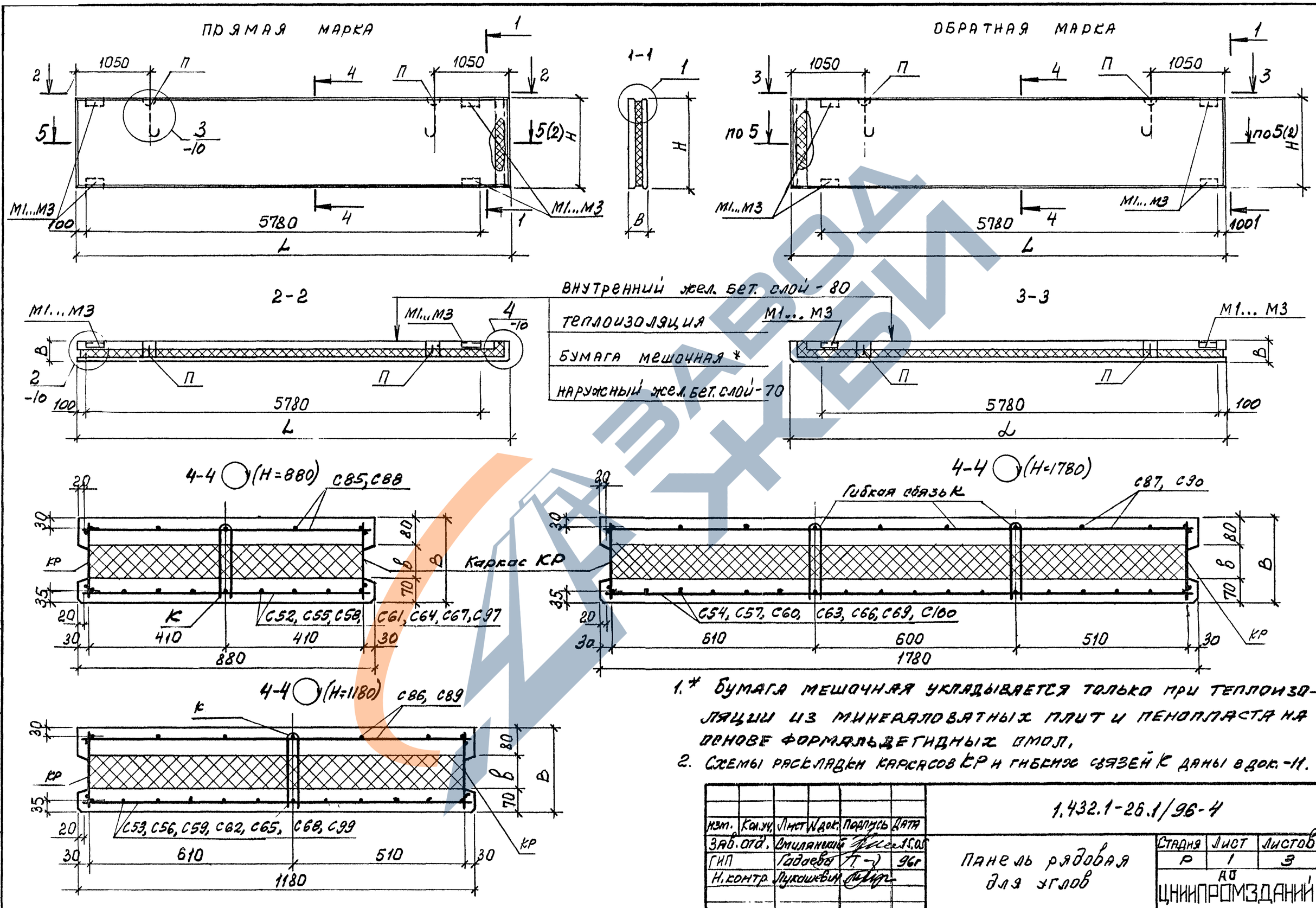

1.* Бумага мешочная укладывается только при теплоизоляции из минераловатных плит и пенопласта на основе формальдегидных смол.

2. Схемы раскладки каркасов КР и гибких связей К даны в док.-11.

Изм.	Кол.уч.	Лист	N док.	Подпись	Дата	1.432.1-26.1/96-4		
Зав.отд.		Стиланский			15.05	Панель рядовая для углов	Стадия	Лист	Листов
ГИП		Гадаева			96г		Р	1	3
Н.контр.		Лухашевич					АО ЦНИИПРОМЗДАНИЙ		

Инв. № подл. | Подпись и дата | Взам. инв. №

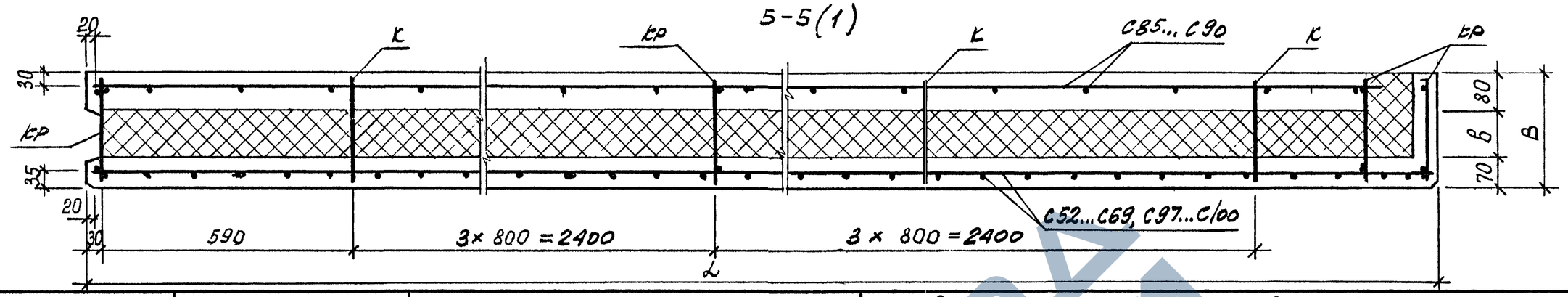

№ по номенклатуре	Марка панели	L	H	B	в	Сетки: Марка	Сетки: Кол.	Каркасы: Марка	Каркасы: Кол.	Гибкие связи: Марка	Гибкие связи: Кол.	Петли для подъема: Марка	Петли для подъема: Кол.	Закладные изделия: Марка	Закладные изделия: Кол.	Изделия арматурные: Арматура класса А-III ГОСТ 5781-82* ф6	ф8	Итого	Вр-I ГОСТ 6727-80 ф4	Итого	Изделия закладные: Арматура класса А-I ГОСТ 5781-82* ф14	ф16	ф18	А-III ГОСТ 5781-82* ф8	ф10	Прокат марки Ст3сп2 ГОСТ 8509-93 L63×6	Итого	Всего
61	ПСТ 62.9.2,0 -21	6230	880	200	50	С85	1	КР4	4	К1	6	П4	2	М1	4	6,85	0,84	7,69	17,22	24,91	3,24	—	—	1,36	0,20	6,4	11,20	36,11
62	ПСТ 62.9.2,0 -22					С52		КР16	2																			
63	ПСТ 62.12.2,0 -21		1180			С86		КР7	4							9,59	0,84	10,43	22,23	32,66	3,24	—	—	1,36	0,20	6,4	11,20	43,86
64	ПСТ 62.12.2,0 -22					С53		КР16	2																			
65	ПСТ 62.18.2,0 -21		1780			С87		КР10	4			12	П10			13,70	1,68	15,38	32,20	47,58	—	—	6,15	1,36	0,20	6,4	14,11	61,69
66	ПСТ 62.18.2,0 -22					С54		КР16	2																			
73	ПСТ 63.9.2,5 -21	6280	880	250	100	С85	1	КР5	4	К2	6	П5	2	М2	4	6,85	1,08	7,93	17,58	25,51	3,28	—	—	1,52	0,26	6,4	11,46	36,97
74	ПСТ 63.9.2,5 -22					С55		КР20	2																			
75	ПСТ 63.12.2,5 -21		1180			С86		КР8	4			6	П5			9,59	1,08	10,67	22,61	33,28	3,28	—	—	1,52	0,26	6,4	11,46	44,74
76	ПСТ 63.12.2,5 -22					С56		КР20	2																			
77	ПСТ 63.18.2,5 -21		1780			С87		КР11	4			12	П11			13,70	2,16	15,86	32,67	48,53	—	—	6,23	1,52	0,26	6,4	14,41	62,94
78	ПСТ 63.18.2,5 -22					С57		КР20	2																			
85	ПСТ 63.9.3,0 -21	6330	880	300	150	С85	1	КР6	4	К3	6	П6	2	М3	4	6,85	1,32	8,17	17,97	26,14	3,34	—	—	1,68	0,32	6,4	11,74	37,88
86	ПСТ 63.9.3,0 -22					С58		КР21	2																			
87	ПСТ 63.12.3,0 -21		1180			С86		КР9	4			6	П9			9,59	1,32	10,91	23,08	33,99	—	4,64	—	1,68	0,32	6,4	13,04	47,03
88	ПСТ 63.12.3,0 -22					С59		КР21	2																			
89	ПСТ 63.18.3,0 -21		1780			С87		КР12	4			12	П12			13,70	2,64	16,34	33,17	49,51	—	—	6,32	1,68	0,32	6,4	14,72	64,23
90	ПСТ 63.18.3,0 -22					С60		КР21	2																			
67	ПСТ 63.9.2,3 -21	6280	880	230	80	С85	1	КР46	4	К4	6	П4	2	М1	4	6,85	0,97	7,83	17,40	25,23	3,24	—	—	1,36	0,20	6,4	11,20	36,43
68	ПСТ 63.9.2,3 -22					С55		КР52	2																			
69	ПСТ 63.12.2,3 -21		1180			С86		КР48	4			6	П4			9,59	0,97	10,56	22,41	32,97	3,24	—	—	1,36	0,20	6,4	11,20	44,17
70	ПСТ 63.12.2,3 -22					С56		КР52	2																			
71	ПСТ 63.18.2,3 -21		1780			С87		КР50	4			12	П10			13,70	1,95	15,65	32,42	48,07	—	—	6,15	1,36	0,20	6,4	14,11	62,18
72	ПСТ 63.18.2,3 -22					С57		КР52	2																			

Ведомость расхода стали на панель, кг

Арматурные и закладные изделия приведены в выпуске 2, кроме КР46...КР57 и К4, К5, разработанных в данном выпуске

Инв. № подл. | Подпись и дата | Взам. инв. №

Изм.	Кол.уч.	Лист	N док.	Подпись	Дата

1.432.1-26.1/96-4

Лист 2

№ по номенклатуре	Марка панели	Размеры, мм: L	H	B	b	Спецификация арматурных изделий на панель: Сетки: Марка	Кол.	Каркасы: Марка	Кол.	Гибкие связи: Марка	Кол.	Петли для подъема: Марка	Кол.	Закладные изделия: Марка	Кол.	Ведомость расхода стали на панель, кг. Изделия арматурные: Арматура класса А-III ГОСТ 5781-82*: ф6	ф8	Итого	Арматура класса Вр-I ГОСТ 6727-80: ф4	Итого	Изделия закладные: Арматура класса А-I ГОСТ 5781-82*: ф14	ф16	ф18	Арматура класса А-III ГОСТ 5781-82*: ф8	ф10	Прокат марки Ст3кп2 ГОСТ 8509-93: L63×6	Итого	Всего
79	ПСТ 63.9.2,8 -21	6330	880	280	130	С85	1	КР47	4	К5	6	П6	2	М2	4	6,85	1,20	8,05	17,42	25,47	3,34	—	—	1,52	0,26	6,4	11,52	36,99
80	ПСТ 63.9.2,8 -22					С58		КР54	2																			
81	ПСТ 63.12.2,8 -21		1180			С86		КР49	4							9,59	1,20	10,79	22,43	33,22	—	4,64	—	1,52	0,26	6,4	12,82	46,04
82	ПСТ 63.12.2,8 -22					С59		КР54	2																			
83	ПСТ 63.18.2,8 -21		1780			С87		КР51	4		12	П12				13,70	2,40	16,10	32,44	48,54	—	—	6,32	1,52	0,26	6,4	14,50	63,40
84	ПСТ 63.18.2,8 -22					С60		КР54	2																			
91	ПСТ 64.9.2,0 -21	6430	880	200	50	С88	1	КР4	4	К1	6	П4	2	М1	4	7,10	0,84	7,94	17,67	25,61	3,24	—	—	1,36	0,20	6,4	11,20	36,81
92	ПСТ 64.9.2,0 -22					С97		КР17	2																			
93	ПСТ 64.12.2,0 -21		1180			С89		КР7	4		6	П4				9,94	0,84	10,78	22,83	33,61	3,24	—	—	1,36	0,20	6,4	11,20	44,81
94	ПСТ 64.12.2,0 -22					С98		КР19	2																			
95	ПСТ 64.18.2,0 -21		1780			С90		КР10	4		12	П10				14,20	1,68	15,88	33,23	49,11	—	—	6,15	1,36	0,20	6,4	14,11	63,22
96	ПСТ 64.18.2,0 -22					С99		КР17	2																			
97	ПСТ 65.9.2,3 -21	6480	880	230	80	С88	1	КР46	4	К4	6	П5	2	М1	4	7,10	0,97	8,07	17,78	25,85	3,28	—	—	1,36	0,20	6,4	11,24	37,09
98	ПСТ 65.9.2,3 -22					С61		КР55	2																			
99	ПСТ 65.12.2,3 -21		1180			С89		КР48	4		6	П8				9,94	0,97	10,91	22,81	33,72	—	4,58	—	1,36	0,20	6,4	12,54	46,26
100	ПСТ 65.12.2,3 -22					С62		КР55	2																			
101	ПСТ 65.18.2,3 -21		1780			С90		КР50	4		12	П11				14,20	1,95	16,15	32,99	49,14	—	—	6,23	1,36	0,20	6,4	14,19	63,33
102	ПСТ 65.18.2,3 -22					С63		КР55	2																			
103	ПСТ 65.9.2,5 -21	6480	880	250	100	С88	1	КР5	4	К2	6	П5	2	М2	4	7,10	1,08	8,18	18,14	26,32	3,28	—	—	1,52	0,26	6,4	11,46	37,78
104	ПСТ 65.9.2,5 -22					С61		КР19	2																			
105	ПСТ 65.12.2,5 -21		1180			С89		КР8	4		6	П8				9,94	1,08	11,02	23,32	34,34	—	4,58	—	1,52	0,26	6,4	11,46	45,80
106	ПСТ 65.12.2,5 -22					С62		КР19	2																			
107	ПСТ 65.18.2,5 -21		1780			С90		КР11	4		12	П11				14,20	2,16	16,36	33,67	50,03	—	—	6,23	1,52	0,26	6,4	14,41	64,44
108	ПСТ 65.18.2,5 -22					С63		КР19	2																			
109	ПСТ 65.9.2,8 -21	6530	880	280	130	С88	1	КР47	4	К5	6	П6	2	М2	4	7,10	1,20	8,30	18,34	26,64	3,34	—	—	1,52	0,26	6,4	11,52	38,16
110	ПСТ 65.9.2,8 -22					С64		КР57	2																			
111	ПСТ 65.12.2,8 -21		1180			С89		КР49	4		6	П9				9,94	1,20	11,14	23,52	34,66	—	4,64	—	1,52	0,26	6,4	12,82	47,48
112	ПСТ 65.12.2,8 -22					С65		КР57	2																			
113	ПСТ 65.18.2,8 -21		1780			С90		КР51	4		12	П12				14,20	2,40	15,60	34,00	49,60	—	—	6,32	1,52	0,26	6,4	14,50	64,10
114	ПСТ 65.18.2,8 -22					С66		КР57	2																			
115	ПСТ 65.9.3,0 -21	6530	880	300	150	С88	1	КР6	4	К3	6	П6	2	М3	4	7,10	1,32	8,42	18,51	26,93	3,34	—	—	1,68	0,32	6,4	11,74	38,67
116	ПСТ 65.9.3,0 -22					С64		КР23	2																			
117	ПСТ 65.12.3,0 -21		1180			С89		КР9	4		6	П9				9,94	1,32	11,26	23,77	35,03	—	4,64	—	1,68	0,32	6,4	13,04	48,07
118	ПСТ 65.12.3,0 -22					С65		КР23	2																			
119	ПСТ 65.18.3,0 -21		1780			С90		КР12	4		12	П12				14,20	2,64	16,84	34,28	51,12	—	—	6,32	1,68	0,32	6,4	14,72	65,84
120	ПСТ 65.18.3,0 -22					С66		КР23	2																			

Инв. № подл. | Подпись и дата | Взам. инв. №

Изм.	Кол.уч.	Лист	Nдок.	Подпись	Дата

1.432.1-26.1/96-4

Лист 3

Парапетная рядовая

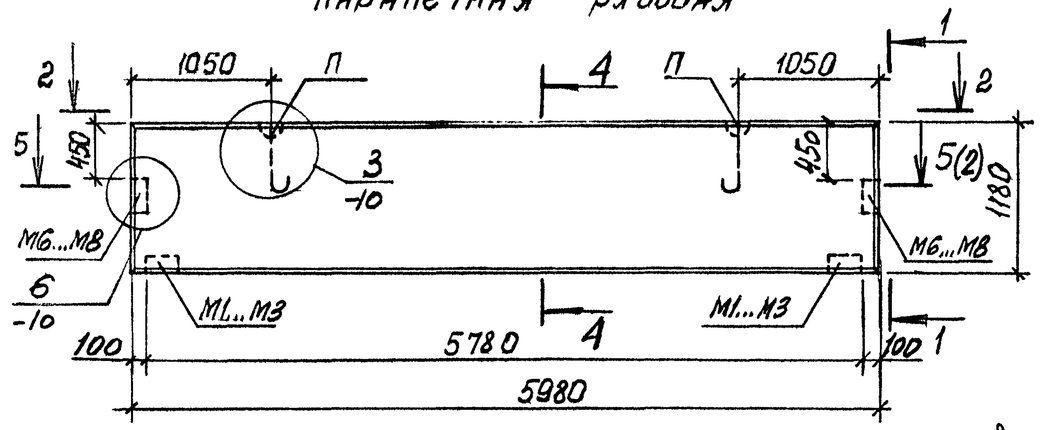

1-1

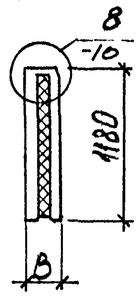

Парапетная рядовая для т.ш.(прямая марка)

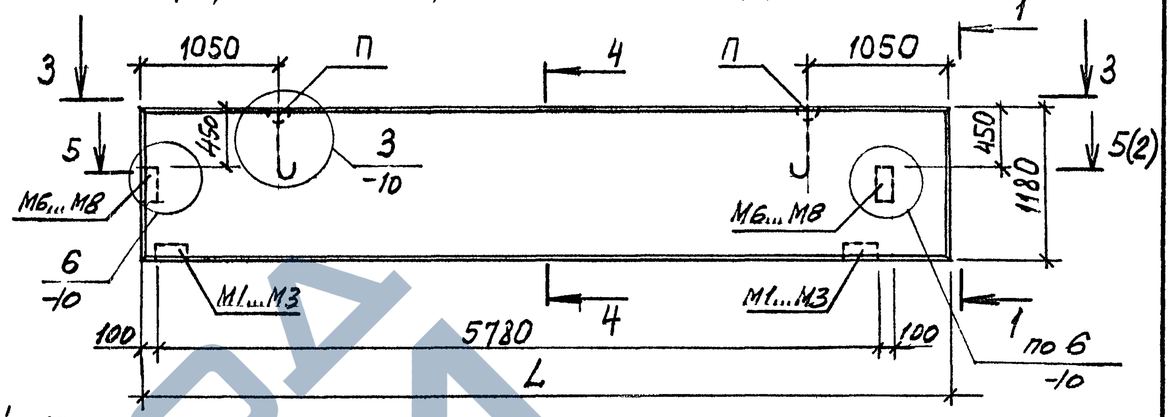

2-2

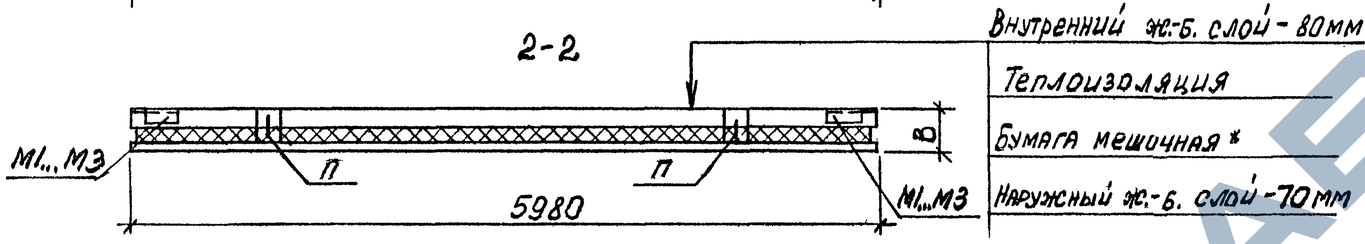

3-3

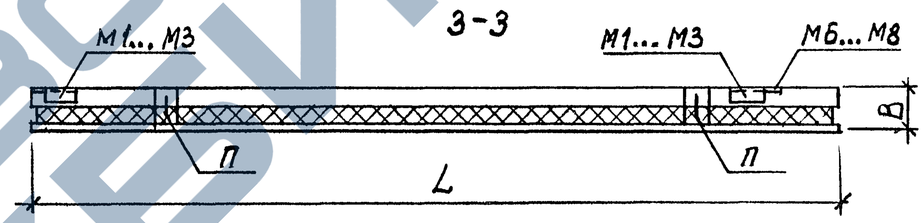

4-4 (Н=1780)

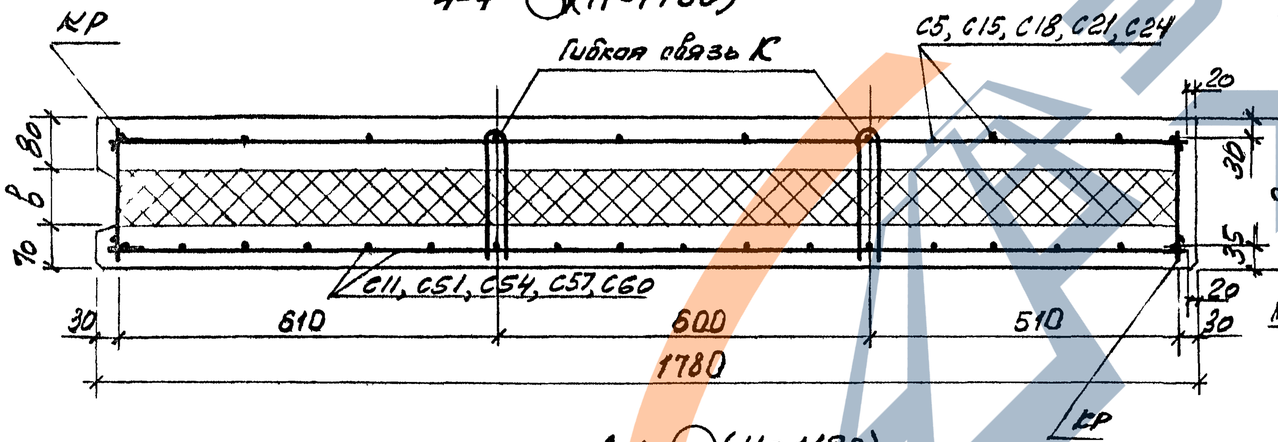

Парапетная рядовая для т.ш. (обратная марка)

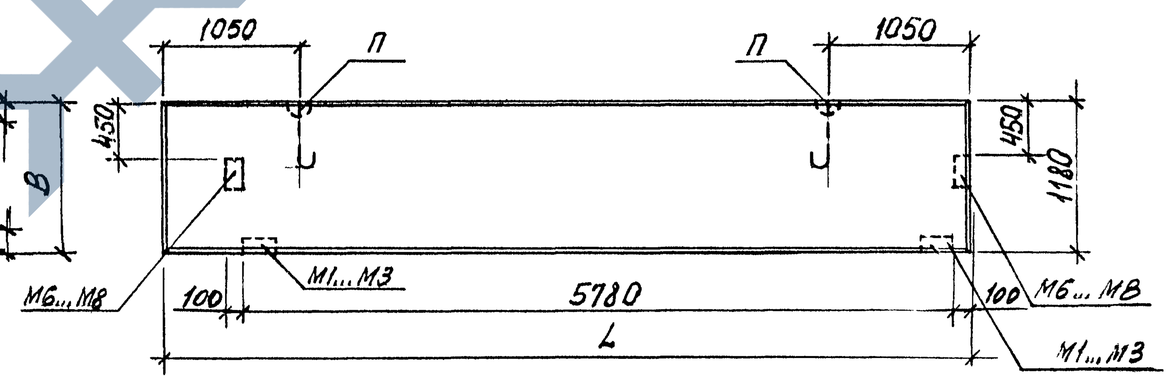

4-4 (Н=1180)

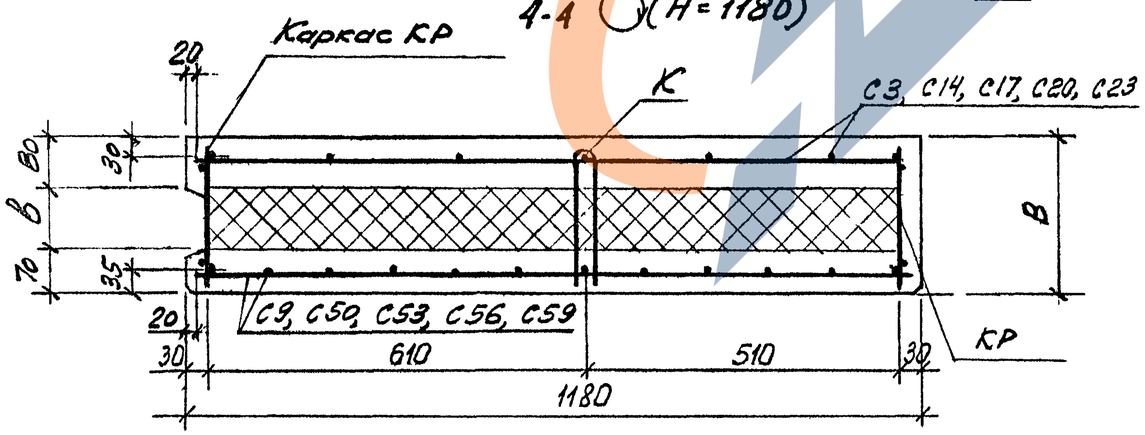

1. *Бумага мешочная укладывается только при теплоизоляции из минераловатных плит и пенопласта на основе фенолформальдегидных смол.
2. Схемы раскладки гибких связей К и каркасов КР - см. докум. - 11.

Изм	Кол.уч	Лист	N док	Подпись	Дата	1.432.1-26.1/96-5		
Зав.отд.		Стилянский			15.05.	Панель парапетная рядовая и рядовая для т.ш.	Стадия	Лист	Листов
ГИП		Гадаева			96г.		Р	1	4
Инжен.		Казанцева					АО ЦНИИПРОМЗДАНИЙ		
Н.контр.		Лукашевич							

Инв. № подл. | Подпись и дата | Взам. инв. №

5 – 5(1)

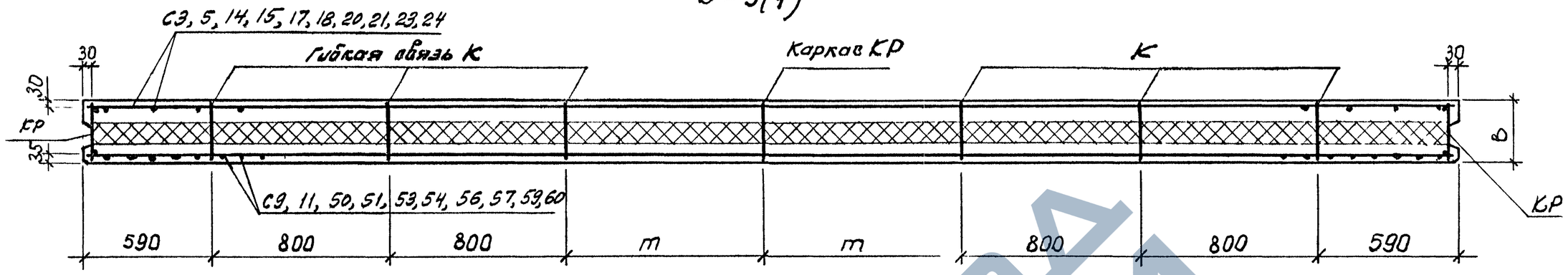

№ по номенклатуре	Марка панелей	Размеры, мм L	H	B	в	m	Спецификация арматурных и закладных изделий на панель: Сетки Марка	Кол.	Каркасы Марка	Кол.	Гибкие связи Марка	Кол.	Петли для подъема Марка	Кол.	Закладные изделия Марка	Кол.
121	ПСТ 60.12.2,0-3	5980	1180	200	50	800	С3 С9	1	КР1 КР7	2 3	К1	6	П4	2	М1 М6	2
122	ПСТ 60.18.2,0-3		1780				С5 С11	1	КР1 КР10	2 3		12	П10			
125	ПСТ 60.12.2,5-3		1180	250	100	800	С3 С9	1	КР2 КР8	2 3	К2	6	П5		М2 М7	2
126	ПСТ 60.18.2,5-3		1780				С5 С11	1	КР2 КР11	2 3		12	П11			
129	ПСТ 60.12.3,0-3		1180	300	150	800	С3 С9	1	КР3 КР9	2 3	К3	6	П6		М3 М8	2
130	ПСТ 60.18.3,0-3		1780				С5 С11	1	КР3 КР12	2 3		12	П12			
123	ПСТ60.12.2,3-3		1180	230	80	800	С3 С9	1	КР40 КР48	2 3	К4	6	П4	2	М1 М6	2
124	ПСТ 60.18.2,3-3		1780				С5 С11	1	КР40 КР50	2 3		12	П10			
127	ПСТ 60.12.2,8-3		1180	280	130	800	С3 С9	1	КР41 КР49	2 3	К5	6	П5		М2 М7	2
128	ПСТ60.18.2,8-3		1780				С5 С11	1	КР41 КР51	2 3		12	П11			

Ведомость расхода стали на панель, кг

№ по номенклатуре	Марка панелей	Изделия арматурные: Арматура класса А-III ГОСТ 5781-82* ф6	ф8	Итого	Br-I ГОСТ 6727-80* ф4	Итого	Изделия закладные: Арматура класса А-I ГОСТ 5781-82* ф14	ф16	ф18	А-III ф8	ф10	Прокат марки Ст3кп2 ГОСТ 8509-93 L63×6	ГОСТ 103-76* ф8	Итого	Всего
121	ПСТ 60.12.2,0-3	9,24	0,84	10,08	21,24	31,32	3,24	—	—	0,68	0,86	3,2	3,02	11,00	42,32
122	ПСТ 60.18.2,0-3	13,20	1,68	14,88	30,65	45,53	—	—	6,15	0,68	0,86	3,2	3,02	13,91	59,44
125	ПСТ 60.12.2,5-3	9,24	1,08	10,32	21,50	31,82	3,28	—	—	0,76	1,11	3,2	3,02	11,37	43,19
126	ПСТ 60.18.2,5-3	13,20	2,16	15,36	30,94	46,30	—	—	6,23	0,76	1,11	3,2	3,02	14,32	60,62
129	ПСТ 60.12.3,0-3	9,24	1,32	10,56	23,78	34,34	3,34	—	—	0,84	1,36	3,2	3,02	11,76	46,10
130	ПСТ 60.18.3,0-3	13,20	2,64	15,84	33,25	49,09	—	—	6,32	0,84	1,36	3,2	3,02	14,74	63,83
123	ПСТ60.12.2,3-3	9,24	0,97	10,21	21,39	31,60	3,24	—	—	0,68	0,86	3,2	3,02	11,00	42,60
124	ПСТ 60.18.2,3-3	13,20	1,95	15,15	30,83	45,98	—	—	6,15	0,68	0,86	3,2	3,02	13,91	59,89
127	ПСТ 60.12.2,8-3	9,24	1,20	10,44	21,67	42,11	3,28	—	—	0,76	1,11	3,2	3,02	11,37	53,48
128	ПСТ60.18.2,8-3	13,20	2,40	15,60	31,14	46,74	—	—	6,23	0,76	1,11	3,2	3,02	14,32	61,06

Арматурные и закладные изделия приведены в выпуске 2, кроме КР46...КР54 и К4, К5, разработанных в данном выпуске

Взам. инв. № | Подпись и дата | Инв. № подл.

Изм.	Кол.уч.	Лист	N док.	Подпись	Дата	1.432.1-26.1/96-5	Лист 2

№ по номенклатуре	Марка панелей	Размеры, мм L	H	B	b	m	Спецификация арматурных и закладных изделий на панель: Сетки Марка	Кол.	Каркасы Марка	Кол.	Гибкие связи Марка	Кол.	Петли для подъема Марка	Кол.	Закладные изделия Марка	Кол.	Ведомость расхода стали на панель, кг: Изделия арматурные: Арматура класса А-III ГОСТ 5781-82* ф6	ф8	Итого	Вр-I ГОСТ 6727-80* ф4	Итого	Изделия закладные: Арматура класса А-I ГОСТ 5781-82* ф14	ф16	ф18	А-III ф8	ф10	Прокат марки Ст3кп2 ГОСТ 8509-93 L63×6	ГОСТ 103-76* δ8	Итого	Всего
131	ПСТ 62.12.2,0-3	6200	1180	200	50	910	С14 С50	1	КР13 КР7	2 3	К1	6	П4	2	М1 М6	2	9,59	0,84	10,43	21,74	32,17	3,24	–	–	0,68	0,86	3,2	3,02	11,00	43,17
132	ПСТ 62.18.2,0-3		1780				С15 С51	1	КР13 КР10	2 3		12	П10				13,70	1,68	15,38	31,49	46,87	–	–	6,15	0,68	0,86	3,2	3,02	13,91	60,78
133	ПСТ 62.12.2,3-3		1180	230	80	910	С14 С50	1	КР42 КР48	2 3	К4	6	П4		М1 М6	2	9,59	0,97	10,56	21,89	32,45	3,24	–	–	0,68	0,86	3,2	3,02	11,00	43,45
134	ПСТ 62.18.2,3-3		1780				С15 С51	1	КР42 КР50	2 3		12	П10				13,70	1,95	15,65	31,67	47,32	–	–	6,15	0,68	0,86	3,2	3,02	13,91	61,23
135	ПСТ 62.12.2,5-3		1180	250	100	910	С14 С50	1	КР14 КР8	2 3	К2	6	П8		М2 М7	2	9,59	1,08	10,67	22,02	32,69	–	4,58	–	0,76	1,11	3,2	3,02	12,67	45,36
136	ПСТ 62.18.2,5-3		1780				С15 С51	1	КР14 КР11	2 3		12	П11				13,70	2,16	15,86	31,80	47,66	–	–	6,23	0,76	1,11	3,2	3,02	14,32	61,98
137	ПСТ 62.12.2,8-3		1180	280	130	910	С14 С50	1	КР43 КР49	2 3	К5	6	П8		М2 М7	2	9,59	1,20	10,79	22,19	32,98	–	4,58	–	0,76	1,11	3,2	3,02	12,67	45,65
138	ПСТ 62.18.2,8-3		1780				С15 С51	1	КР43 КР51	2 3		12	П11				13,70	2,40	16,10	32,00	48,10	–	–	6,23	0,76	1,11	3,2	3,02	14,32	62,42
139	ПСТ 62.12.3,0-3		1180	300	150	910	С14 С50	1	КР15 КР9	2 3	К3	6	П9		М3 М8	2	9,59	1,32	10,91	22,30	33,21	–	4,64	–	0,84	1,36	3,2	3,02	13,06	46,27
140	ПСТ 62.18.3,0-3		1780				С15 С51	1	КР15 КР12	2 3		12	П12				13,70	2,64	16,34	32,11	48,45	–	–	6,32	0,84	1,36	3,2	3,02	14,74	63,19

Инв. № подл. | Подпись и дата | Взам. инв. №

Изм.	Кол.уч.	Лист	№док.	Подпись	Дата

1.432.1-26.1/96-5

Лист 3

Ц00471-02 22

№ по номенклатуре	Марка панели	Размеры, мм L	H	B	b	m	Спецификация арматурных и закладных изделий на панель: Сетки Марка	Сетки Кол.	Каркасы Марка	Каркасы Кол.	Гибкие связи Марка	Гибкие связи Кол.	Петли для подъема Марка	Петли для подъема Кол.	Закладные изделия Марка	Закладные изделия Кол.	Ведомость расхода стали на панель, кг: Изделия арматурные: Арматура класса А-III ГОСТ 5781-82* ф6	А-III ГОСТ 5781-82* ф8	Итого	Вр-I ГОСТ 6727-80* ф4	Вр-I ГОСТ 6727-80* ф5	Итого	Изделия закладные: Арматура класса А-I ГОСТ 5781-82* ф14	А-I ГОСТ 5781-82* ф16	А-I ГОСТ 5781-82* ф18	А-III ГОСТ 5781-82* ф8	А-III ГОСТ 5781-82* ф10	Прокат марки Ст3кп2 ГОСТ 8509-93 ∟63×6	Ст3кп2 ГОСТ 103-76* 88	Итого	Всего
141	ПСТ 62.12.2,0-31	6230	1180	200	50	925	С17	1	КР16	2	К1	6	П4	2	М1	2	9,66	0,84	10,50	21,93	–	32,43	–	3,24	–	0,68	0,86	3,2	3,02	11,00	43,43
142	ПСТ 62.12.2,0-32						С53		КР7	3					М6																
143	ПСТ 62.18.2,0-31		1780				С18		КР16	2		12	П10				13,80	1,68	15,48	31,75	–	47,23	–	–	6,15	0,68	0,86	3,2	3,02	13,91	61,14
144	ПСТ 62.18.2,0-32						С54		КР10	3																					
149	ПСТ 63.12.2,5-31	6280	1180	250	100	950	С20	1	КР20	2	К2	6	П8	2	М2	2	9,73	1,08	10,81	22,29	–	33,10	–	4,58	–	0,76	1,11	3,2	3,02	12,67	45,77
150	ПСТ 63.12.2,5-32						С56		КР8	3					М7																
151	ПСТ 63.18.2,5-31		1780				С21		КР20	2		12	П11				13,90	2,16	16,06	32,19	–	48,25	–	–	6,23	0,76	1,11	3,2	3,02	14,32	62,57
152	ПСТ 63.18.2,5-32						С57		КР11	3																					
157	ПСТ 63.12.3,0-31	6330	1180	300	150	975	С23	1	КР21	2	К3	6	П9	2	М3	2	9,80	1,32	11,12	22,85	–	33,97	–	4,64	–	0,84	1,36	3,2	3,02	13,06	47,03
158	ПСТ 63.12.3,0-32						С59		КР9	3					М8																
159	ПСТ 63.18.3,0-31		1780				С24		КР21	2		12	П12				14,0	2,64	16,64	32,83	–	49,47	–	–	6,32	0,84	1,36	3,2	3,02	14,74	64,21
160	ПСТ 63.18.3,0-32						С60		КР12	3																					
145	ПСТ 63.12.2,3-31	6280	1180	230	80	950	С20	1	КР52	2	К4	6	П8	2	М1	2	9,73	0,97	10,70	22,13	–	32,83	–	4,58	–	0,68	1,11	3,2	3,02	12,59	45,42
146	ПСТ 63.12.2,3-32						С56		КР48	3					М6																
147	ПСТ 63.18.2,3-31		1780				С21		КР52	2		12	П11				13,90	1,95	15,85	31,95	–	47,80	–	–	6,23	0,68	1,11	3,2	3,02	14,24	62,04
148	ПСТ 63.18.2,3-32						С57		КР50	3																					
153	ПСТ 63.12.2,8-31	6330	1180	280	130	975	С23	1	КР54	2	К5	6	П9	2	М2	2	9,80	1,20	11,00	22,49	–	33,49	–	4,64	–	0,76	1,36	3,2	3,02	12,98	46,47
154	ПСТ 63.12.2,8-32						С59		КР49	3					М7																
155	ПСТ 63.18.2,8-31		1780				С24		КР54	2		12	П12				14,00	2,40	16,40	32,43	–	48,83	–	–	6,32	0,76	1,36	3,2	3,02	14,66	63,49
156	ПСТ 63.18.2,8-32						С60		КР50	3																					

Инв. № подл. | Подпись и дата | Взам. инв. №

Изм.	Кол.уч.	Лист	N док.	Подпись	Дата

1.432.1-26.1/96-5

Лист 4

Рис. 1

при простенках и ширине проема 4,8 м

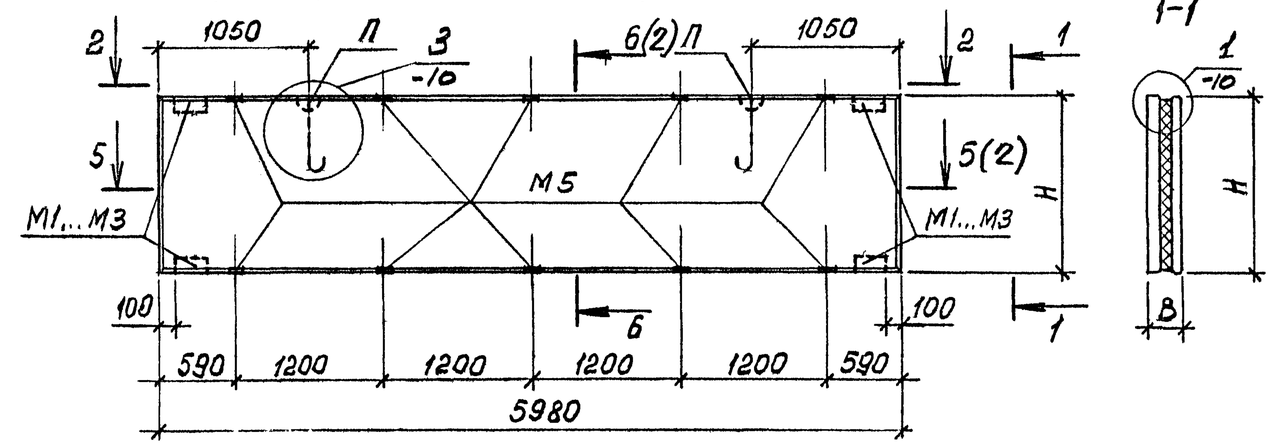

Рис. 2

при простенках и ширине проема 3,0 м

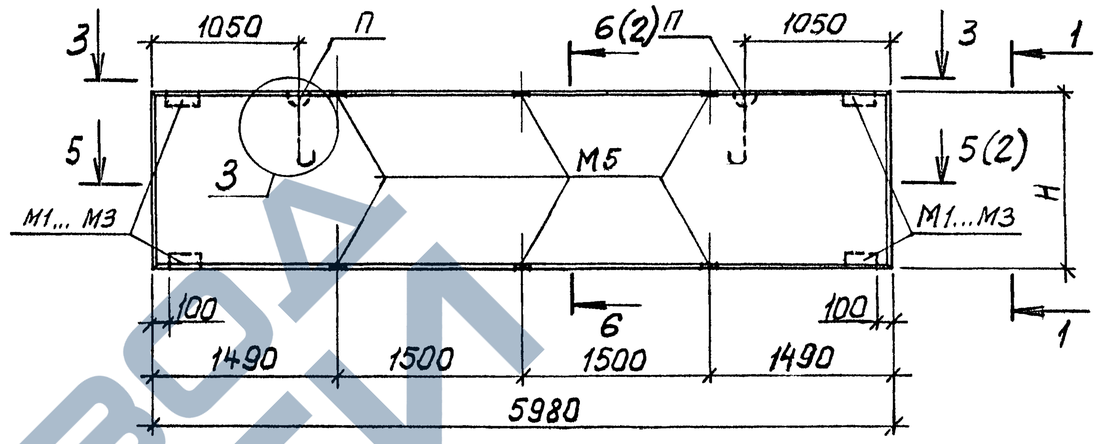

2-2

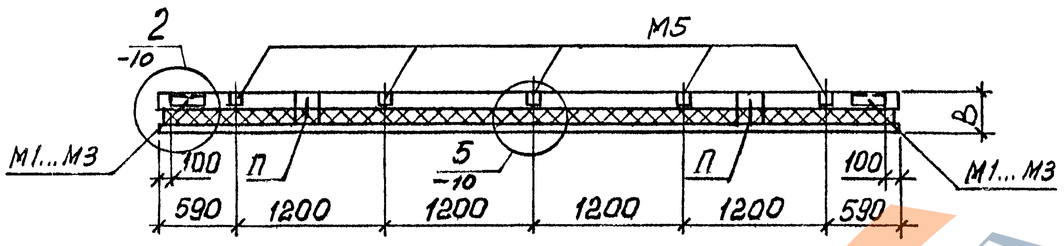

3-3

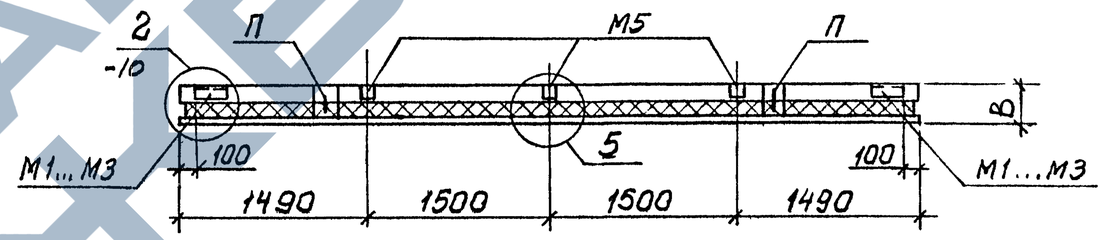

Рис. 3

при ленточном остеклении

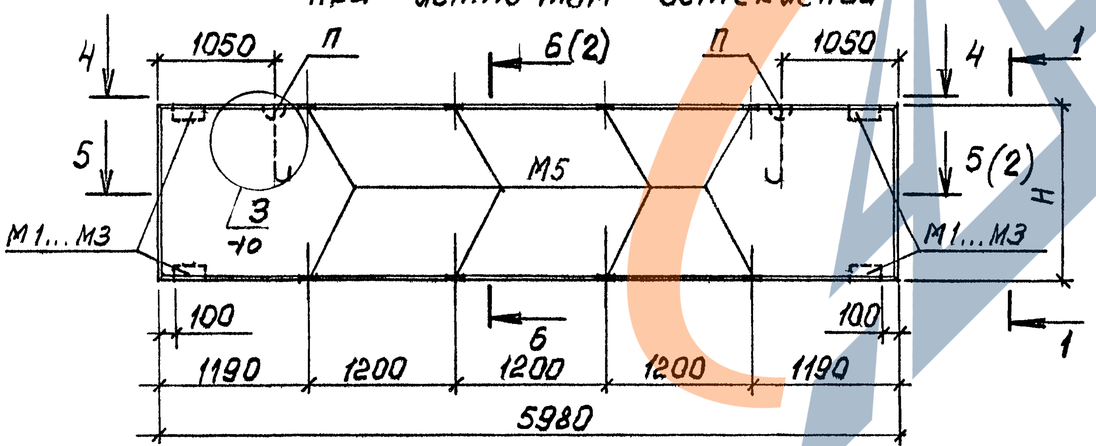

4-4

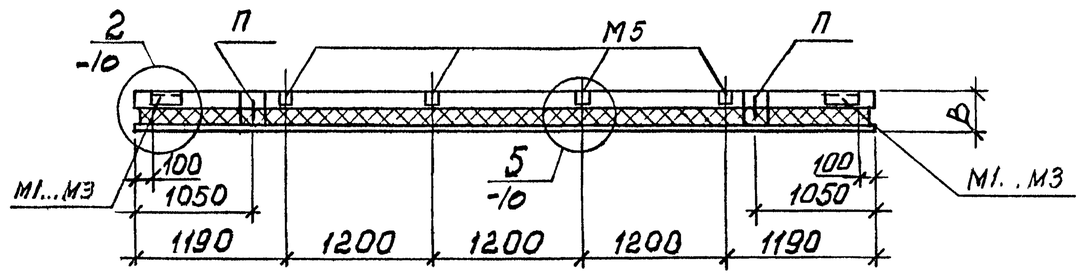

Изм.	Кол.уч.	Лист	N док.	Подпись	Дата	1.432.1-26.1/96-6
Зав.отд.		Смилянский			15.01.	Панель-перемычка
ГИП		Гадаева			96г.	
Н. контр.		Лукашевич				

Стадия	Лист	Листов
Р	1	5

АО ЦНИИПРОМЗДАНИЙ

Инв. № подл. | Подпись и дата | Взам. инв. №

5-5 (1)

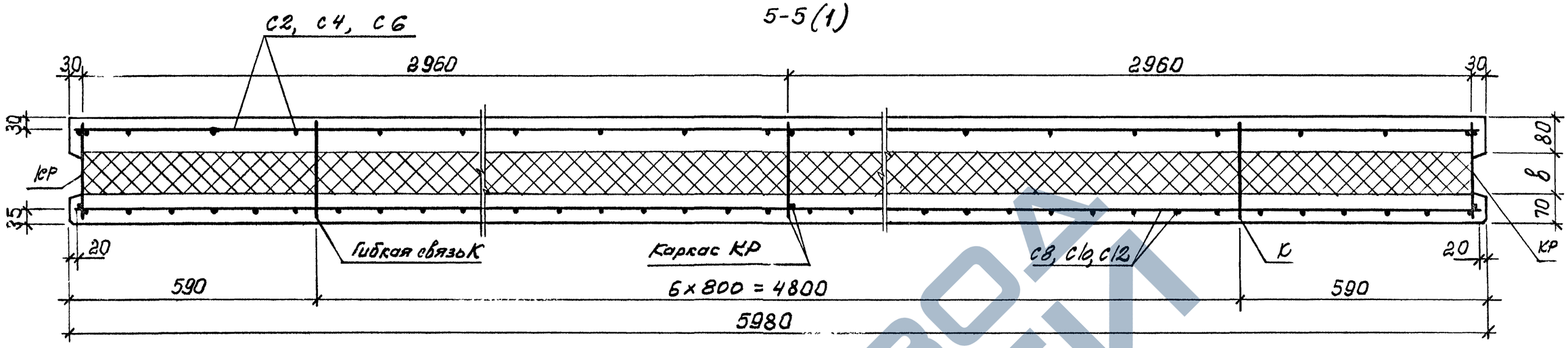

6-6 (1) (Н=880)

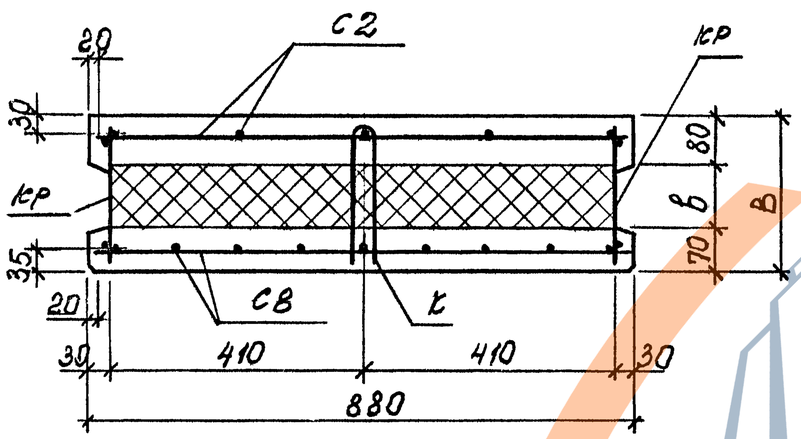

6-6 (1) (Н=1180)

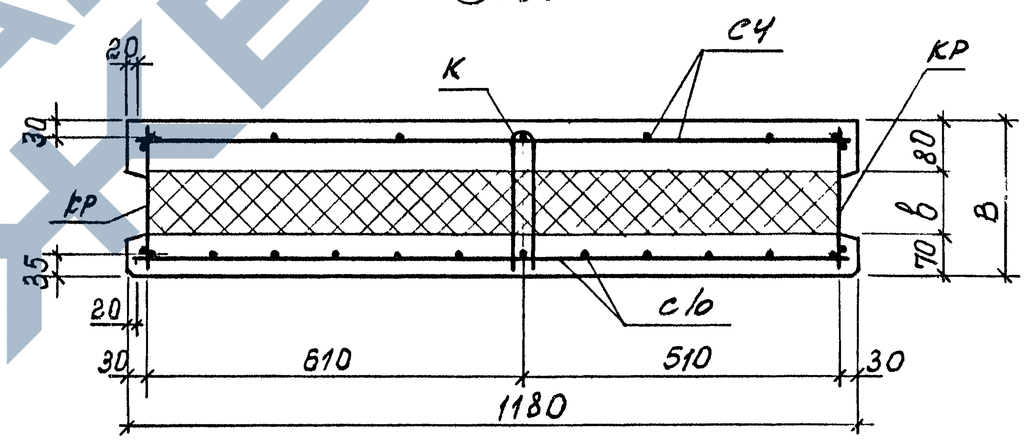

6-6 (1) (Н=1780)

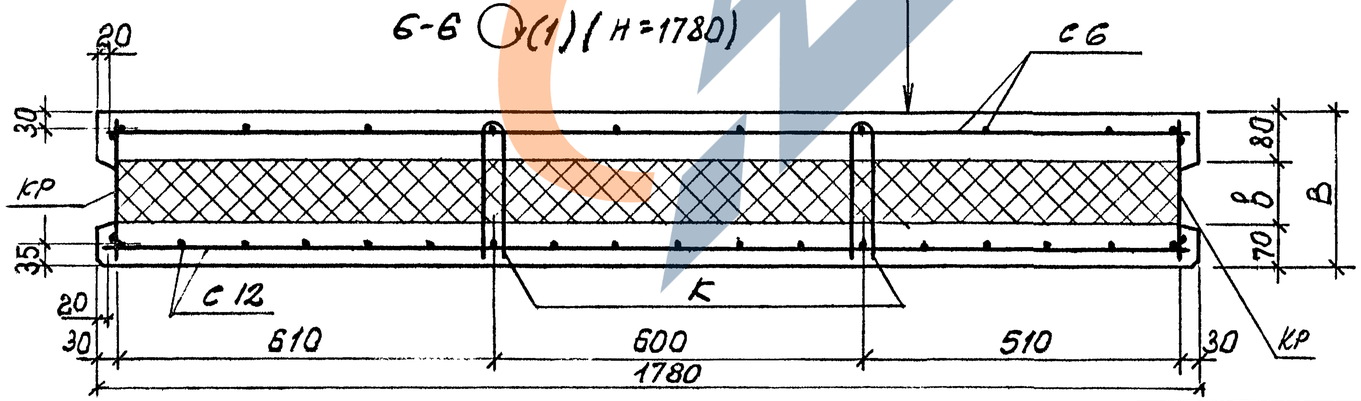

Внутренний ж.-б. слой - 80 мм (бетон кл. 15)

Теплоизоляция

Бумага мешочная только при теплоизоляции из минераловатных плит и пенопласта на основе фенолформальдегидных смол

Наружный ж.-б. слой - 70 мм (бетон кл. 22,5)

Схемы раскладки каркасов КР и гибких связей К даны в докум. - 11 на листе 1.

Изм.	Кол.уч.	Лист	N док.	Подпись	Дата	1.432.1-26.1/9 -6	Лист 2

Инв. N подл. | Подпись и дата | Взам. инв. N

N по номенклатуре	Марка панели	Рис.	Размеры, мм H	B	в	Спецификация арматурных и закладных изделий на панель: Сетки Марка	Сетки Кол.	Каркасы Марка	Каркасы Кол.	Гибкие связи Марка	Гибкие связи Кол.	Петли для подъема Марка	Петли для подъема Кол.	Закладные изделия Марка	Закладные изделия Кол.	Ведомость расхода стали на панель, кг. Изделия арматурные. Арматура класса А-III ГОСТ 5781-82* ф8	А-III ГОСТ 5781-82* ф10	А-III Итого	Вр-I ГОСТ 6727-80* ф4	Вр-I ГОСТ 6727-80* ф5	Вр-I Итого	Итого	Изделия закладные. Арматура класса А-I ГОСТ 5781-82* ф14	А-I ГОСТ 5781-82* ф18	А-III ГОСТ 5781-82* ф8	А-III ГОСТ 5781-82* ф10	Прокат марки Ст3кп ГОСТ 8509-93 L63×6	Ст3кп ГОСТ 103-76* δ=8	Итого	Всего
161	ПСТ 60.9.2,0-4		880			С2 С8		КР1 КР4	2 3		6	П4				0,84	18,35	19,19	11,30	8,23	19,53	38,72	3,24	—	1,36	3,90	6,4	5,0	19,90	58,62
162	ПСТ 60.12.2,0-4		1180	200	50	С4 С10	1	КР1 КР7	2 3	К1	6	П4	2	М1 М5	4 10	0,84	25,69	26,53	14,16	10,92	25,08	51,61	3,24	—	1,36	3,90	6,4	5,0	19,90	71,51
163	ПСТ 60.18.2,0-4		1780			С6 С12		КР1 КР10	2 3		12	П10				1,68	36,70	38,38	20,03	16,38	36,41	74,79	—	6,15	1,36	3,90	6,4	5,0	22,81	97,60
167	ПСТ 60.9.2,5-4		880			С2 С8		КР2 КР5	2 3		6	П5				1,08	18,35	19,43	11,56	8,23	19,79	39,22	3,28	—	1,52	3,96	6,4	5,0	20,16	59,38
168	ПСТ 60.12.2,5-4	1	1180	250	100	С4 С10	1	КР2 КР8	2 3	К2	6	П5	2	М2 М5	4 10	1,08	25,69	26,77	14,42	10,92	25,34	52,11	3,28	—	1,52	3,96	6,4	5,0	20,16	72,27
169	ПСТ 60.18.2,5-4		1780			С6 С12		КР2 КР11	2 3		12	П11				2,16	36,70	38,86	20,32	16,38	36,70	75,56	—	6,23	1,52	3,96	6,4	5,0	23,11	98,67
173	ПСТ 60.9.3,0-4		880			С2 С8		КР3 КР6	2 3		6	П6				1,32	18,35	19,67	13,81	8,23	22,04	41,71	3,34	—	1,68	4,02	6,4	5,0	20,44	62,15
174	ПСТ 60.12.3,0-4		1180	300	150	С4 С10	1	КР3 КР9	2 3	К3	6	П6	2	М3 М5	4 10	1,32	25,69	27,01	16,70	10,92	27,62	54,63	3,34	—	1,68	4,02	6,4	5,0	20,44	75,07
175	ПСТ 60.18.3,0-4		1780			С6 С12		КР3 КР12	2 3		12	П12				2,64	36,70	39,34	22,63	16,38	39,01	78,35	—	6,32	1,68	4,02	6,4	5,0	23,42	101,77
164	ПСТ 60.9.2,3-4		880			С2 С8		КР40 КР46	2 3		6	П4				0,97	18,35	19,32	11,45	8,23	19,68	39,00	3,24	—	1,36	3,90	6,4	5,0	19,90	58,90
165	ПСТ 60.12.2,3-4		1180	230	80	С4 С10	1	КР40 КР48	2 3	К	6	П4	2	М1 М5	4 10	0,97	25,69	26,66	14,31	10,92	25,23	51,89	3,24	—	1,36	3,90	6,4	5,0	19,90	71,79
166	ПСТ 60.18.2,3-4		1780			С6 С12		КР40 КР50	2 3		12	П10				1,95	36,70	38,65	20,21	16,38	36,59	75,24	—	6,15	1,36	3,90	6,4	5,0	22,81	98,05
170	ПСТ 60.9.2,8-4		880			С2 С8		КР41 КР47	2 3		6	П5				1,20	18,35	19,55	11,68	8,23	19,91	39,46	3,28	—	1,52	3,96	6,4	5,0	20,16	59,62
171	ПСТ 60.12.2,8-4		1180	280	130	С4 С10	1	КР41 КР49	2 3	К	6	П5	2	М2 М5	4 10	1,20	25,69	26,89	14,59	10,92	25,51	52,40	3,28	—	1,52	3,96	6,4	5,0	20,16	72,56
172	ПСТ 60.18.2,8-4		1780			С6 С12		КР41 КР51	2 3		12	П11				2,40	36,70	39,10	20,52	16,38	36,90	76,00	—	6,23	1,52	3,96	6,4	5,0	23,11	99,11

Арматурные и закладные изделия приведены в выпуске 2, кроме КР40...КР51 и К4, К5, разработанных в данном выпуске.

Инв. № подл. | Подпись и дата | Взам. инв. №

Изм.	Кол.уч.	Лист	N док.	Подпись	Дата

1.432.1-26.1/96-6

Лист 3

№ по номенклатуре	Марка панели	Рис.	Размеры, мм H	B	в	Спецификация арматурных и закладных изделий на панель: Сетки Марка	Кол.	Каркасы Марка	Кол.	Гибкие связи Марка	Кол.	Петли для подъема Марка	Кол.	Закладные изделия Марка	Кол.	Ведомость расхода стали на панель, кг: Изделия арматурные. Арматура класса А-III ГОСТ 5781-82* ф8	ф10	Итого	Вр-I ГОСТ 6727-80* ф4	ф5	Итого	Итого	Изделия закладные. Арматура класса А-I ГОСТ 5781-82* ф14	ф18	А-III ГОСТ 5781-82* ф8	ф10	Прокат марки Ст3кп ГОСТ 8509-93 L63×6	ГОСТ 103-76* б=8	Итого	Всего
176	ПСТ 60.9.2,0-5	2	880	200	50	С2 С8	1	КР1 КР4	2 3	К1	6	П4	2	М1	4	0,84	18,35	19,19	11,3	8,23	19,53	38,72	3,24	—	1,36	2,42	6,4	3,0	16,42	55,14
177	ПСТ 60 12.2,0-5		1180			С4 С10		КР1 КР7	2 3		6	П4		М5	6	0,84	25,69	26,53	14,16	10,92	25,08	51,61	3,24	—	1,36	2,42	6,4	3,0	16,42	67,03
178	ПСТ 60 18 2,0-5		1780			С6 С12		КР1 КР10	2 3		12	П10				1,68	36,70	38,38	20,03	16,38	36,41	74,79	—	6,15	1,36	2,42	6,4	3,0	19,33	94,12
179	ПСТ 60.9.2,3-5		880	230	80	С2 С8	1	КР40 КР46	2 3	К4	6	П4	2	М1	4	0,97	18,35	19,32	11,45	8,23	19,68	39,00	3,24	—	1,36	2,42	6,4	3,0	16,42	55,42
180	ПСТ 60.12.2,3-5		1180			С4 С10		КР40 КР48	2 3		6	П4		М5	6	0,97	25,69	26,66	14,31	10,92	25,23	51,89	3,24	—	1,36	2,42	6,4	3,0	16,42	68,31
181	ПСТ 60 18.2,3-5		1780			С6 С12		КР40 КР50	2 3		12	П10				1,95	36,70	38,65	20,21	16,38	36,59	75,24	—	6,15	1,36	2,42	6,4	3,0	19,33	94,57
182	ПСТ 60 9.2,5-5		880	250	100	С2 С8	1	КР2 КР5	2 3	К2	6	П5	2	М2	4	1,08	18,35	19,43	11,56	8,23	19,79	39,22	3,28	—	1,52	2,48	6,4	3,0	16,68	55,90
183	ПСТ 60.12.2,5-5		1180			С4 С10		КР2 КР8	2 3		6	П5		М5	6	1,08	25,69	26,77	14,42	10,92	25,34	52,11	3,28	—	1,52	2,48	6,4	3,0	16,68	68,79
184	ПСТ 60 18.2,5-5		1780			С6 С12		КР2 КР11	2 3		12	П11				2,16	36,70	38,86	20,32	16,38	36,70	75,56	—	6,23	1,52	2,48	6,4	3,0	19,63	95,19
185	ПСТ 60.9.2,8-5		880	280	130	С2 С8	1	КР41 КР47	2 3	К5	6	П5	2	М2	4	1,20	18,35	19,55	11,73	8,23	19,96	39,51	3,28	—	1,52	2,48	6,4	3,0	16,68	56,19
186	ПСТ 60 12.2,8-5		1180			С4 С10		КР41 КР49	2 3		6	П5		М5	6	1,20	25,69	26,89	14,59	10,92	25,51	52,40	3,28	—	1,52	2,48	6,4	3,0	16,68	69,08
187	ПСТ 60.18 2,8-5		1780			С6 С12		КР41 КР51	2 3		12	П11				2,40	36,70	39,10	20,52	16,38	36,90	76,00	—	6,23	1,52	2,48	6,4	3,0	19,63	95,63
194	ПСТ 60 9.2,3-6	3	880	230	80	С2 С8	1	КР40 КР46	2 3	К4	6	П4	2	М1	4	0,97	18,35	19,32	11,45	8,23	19,68	39,00	3,24	—	1,36	3,16	6,4	4,0	18,16	57,16
195	ПСТ 60 12.2,3-6		1180			С4 С10		КР40 КР48	2 3		6	П4		М5	6	0,97	25,69	26,66	14,31	10,92	25,23	51,89	3,24	—	1,36	3,16	6,4	4,0	18,16	70,05
196	ПСТ 60.18.2,3-6		1780			С6 С12		КР40 КР50	2 3		12	П10				1,95	36,70	38,65	20,21	16,38	36,59	75,24	—	6,15	1,36	3,16	6,4	4,0	21,07	96,31
200	ПСТ 60.9.2,8-6		880	280	130	С2 С8	1	КР41 КР47	2 3	К5	6	П5	2	М2	4	1,20	18,35	19,55	11,73	8,23	19,96	39,51	3,28	—	1,52	3,22	6,4	4,0	18,42	57,93
201	ПСТ 60.12.2,8-6		1180			С4 С10		КР41 КР49	2 3		6	П5		М5	6	1,20	25,69	26,89	14,59	10,92	25,51	52,40	3,28	—	1,52	3,22	6,4	4,0	18,42	70,82
202	ПСТ 60.18.2,8-6		1780			С6 С12		КР41 КР51	2 3		12	П11				2,40	36,70	39,10	20,52	16,38	36,90	76,00	—	6,32	1,52	3,22	6,4	4,0	21,46	97,46

Взам. инв. № | Подпись и дата | Инв. № подл.

Изм.	Кол.уч.	Лист	Nдок.	Подпись	Дата

1.432.1-26.1/96-6

Лист 4

№ по номенклатуре	Марка панели	Рис.	Размеры, мм H	B	в	Спецификация арматурных и закладных изделий на панель: Сетки Марка	Кол.	Каркасы Марка	Кол.	Гибкие связи Марка	Кол.	Петли для подъема Марка	Кол.	Закладные изделия Марка	Кол.	Ведомость расхода стали на панель, кг. Изделия арматурные. Арматура класса А-III ГОСТ 5781-82* Ф8	Ф10	Итого	Br-I ГОСТ 6727-80* Ф4	Ф5	Итого	Итого	Изделия закладные. Арматура класса А-I ГОСТ 5781-82* Ф14	Ф18	А-III ГОСТ 5781-82* Ф8	Ф10	Прокат марки Ст3кп ГОСТ 8509-93 L63×6	ГОСТ 103-76* б=8	Итого	Всего
188	ПСТ 60.9.3,0-5	2	880	300	150	С2 С8	1	КР3 КР6	2 3	К3	6	П6	2	М3 М5	4 6	1,32	18,35	19,67	13,81	8,23	22,04	41,71	3,34	—	1,68	2,54	6,4	3,0	16,96	58,67
189	ПСТ 60.12.3,0-5		1180			С4 С10		КР3 КР9	2 3		6	П6				1,32	25,69	27,01	16,70	10,92	27,62	54,63	3,34	—	1,68	2,54	6,4	3,0	16,96	71,59
190	ПСТ 60.18.3,0-5		1780			С6 С12		КР3 КР12	2 3		12	П12				2,64	36,70	39,34	22,63	16,38	39,01	78,35	—	6,32	1,68	2,54	6,4	3,0	19,94	98,29
191	ПСТ 60.9.2,0-6	3	880	200	50	С2 С8	1	КР1 КР4	2 3	К1	6	П4	2	М1 М5	4 8	0,84	18,35	19,19	11,30	8,23	19,53	38,72	3,24	—	1,36	3,16	6,4	4,0	18,16	56,88
192	ПСТ 60.12.2,0-6		1180			С4 С10		КР1 КР7	2 3		6	П4				0,84	25,69	26,53	14,10	10,92	25,02	51,55	3,24	—	1,36	3,16	6,4	4,0	18,16	69,71
193	ПСТ 60.18.2,0-6		1780			С6 С12		КР1 КР10	2 3		12	П10				1,68	36,70	38,38	20,03	16,38	36,41	74,79	—	6,15	1,36	3,16	6,4	4,0	21,07	95,86
197	ПСТ 60.9.2,5-6		880	250	100	С2 С8	1	КР2 КР5	2 3	К2	6	П5	2	М2 М5	4 8	1,08	18,35	19,43	11,56	8,23	19,79	39,22	3,28	—	1,52	3,22	6,4	4,0	18,42	57,64
198	ПСТ 60.12.2,5-6		1180			С4 С10		КР2 КР8	2 3		6	П5				1,08	25,69	26,77	14,42	10,92	25,34	52,11	3,28	—	1,52	3,22	6,4	4,0	18,42	70,53
199	ПСТ 60.18.2,5-6		1780			С6 С12		КР2 КР11	2 3		12	П11				2,16	36,70	38,86	20,32	16,38	36,70	75,56	—	6,32	1,52	3,22	6,4	4,0	21,46	97,02
203	ПСТ 60.9.3,0-6		880	300	150	С2 С8	1	КР3 КР6	2 3	К3	6	П6	2	М3 М5	4 8	1,32	18,35	19,67	13,81	8,23	22,04	41,71	3,34	—	1,68	3,28	6,4	4,0	18,70	60,41
204	ПСТ 60.12.3,0-6		1180			С4 С10		КР3 КР9	2 3		6	П6				1,32	25,69	27,01	16,70	10,92	27,62	54,63	3,34	—	1,68	3,28	6,4	4,0	18,70	73,33
205	ПСТ 60.18.3,0-6		1780			С6 С12		КР3 КР12	2 3		12	П12				2,64	36,70	39,34	22,63	16,38	39,01	78,35	—	6,32	1,68	3,28	6,4	4,0	21,68	100,03

Инв. № подл. | Подпись и дата | Взам. инв. №

Изм.	Кол.уч.	Лист	N док.	Подпись	Дата

1.432.1-26.1/96-6

Лист 5

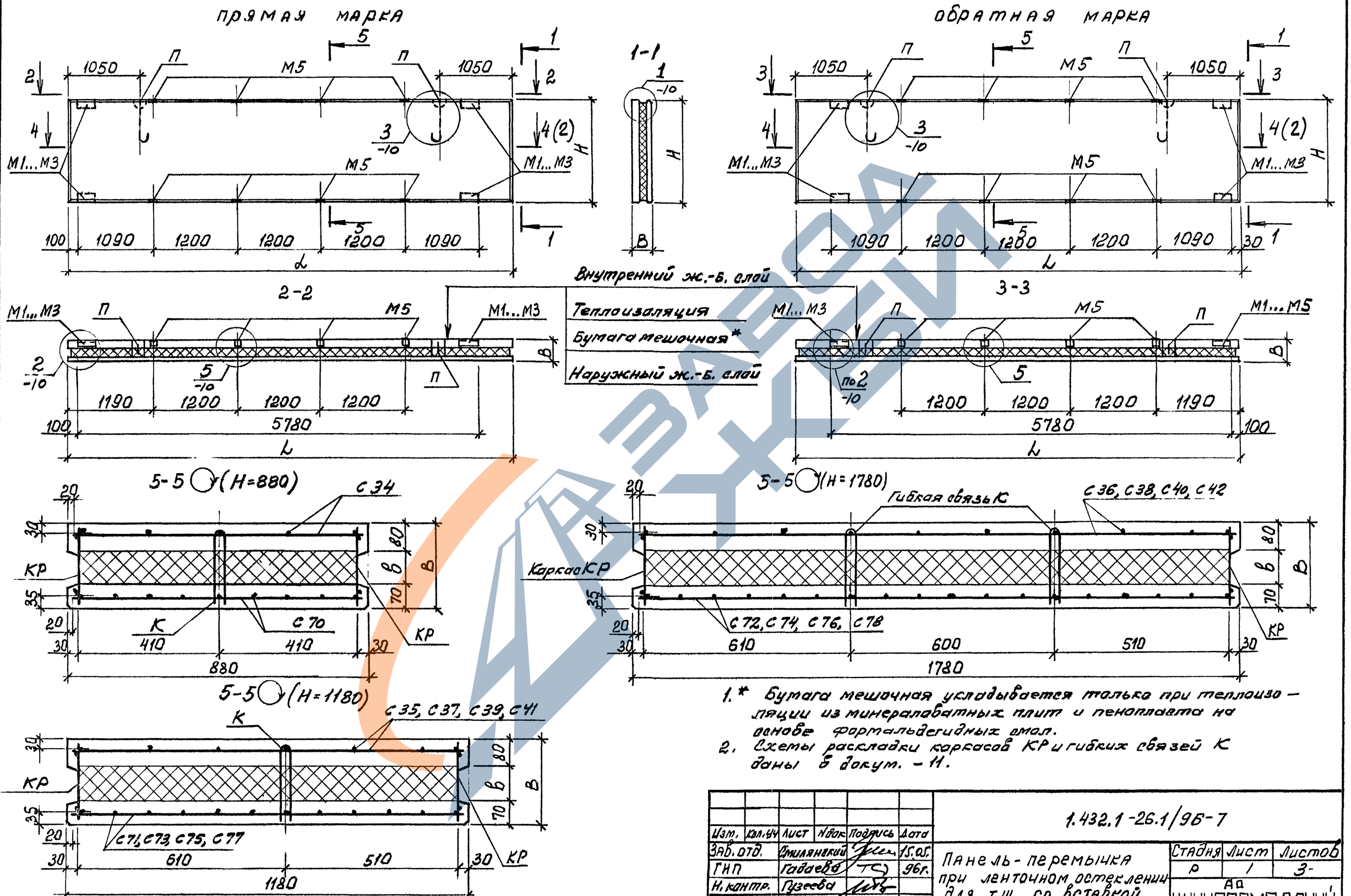

1.* Бумага мешочная укладывается только при теплоизоляции из минералватных плит и пенопласта на основе формальдегидных смол.

2. Схемы раскладки каркасов КР и гибких связей К даны в докум. – 11.

Изм.	Кол.уч	Лист	N док.	Подпись	Дата	1.432.1-26.1/96-7
Зав. отд.		Смиляновский			15.05. 96г.	Панель-перемычка при ленточном остеклении для т.ш. со вставкой
ГИП		Гадаева				Стадия: Р; Лист: 1; Листов: 3-
Н. контр.		Гузеева				Аа ЦНИИПРОМЗДАНИЙ

Инв. № подл. | Подпись и дата | Взам. инв. №

4-4 (1)

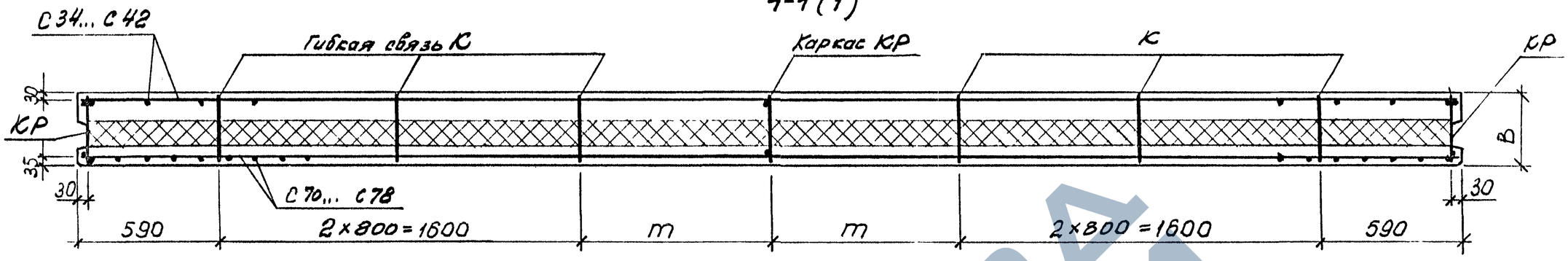

№ по номенклатуре	Марка панели	Размеры, мм L	H	B	b	m	Спецификация арматурных и закладных изделий на панель: Сетки Марка	Сетки Кол.	Каркасы Марка	Каркасы Кол.	Гибкие связи Марка	Гибкие связи Кол.	Петли для подъема Марка	Петли для подъема Кол.	Закладные изделия Марка	Закладные изделия Кол.
206	ПСТ 62.9.2,0-6	6200	880	200	50	910	С34 С70	1	КР13 КР4	2 3	К1	6	П4	2	М1	4
207	ПСТ 62.12.2,0-6		1180				С35 С71		КР13 КР7	2 3		6	П4		М5	8
208	ПСТ 62.18.2,0-6		1780				С36 С72		КР13 КР10	2 3		12	П10			
212	ПСТ 62.9.2,5-6		880	250	100	910	С34 С70	1	КР14 КР5	2 3	К2	6	П5	2	М2	4
213	ПСТ 62.12.2,5-6		1180				С35 С71		КР14 КР8	2 3		6	П8		М5	8
214	ПСТ 62.18.2,5-6		1780				С36 С72		КР14 КР11	2 3		12	П11			
218	ПСТ 62.9.3,0-6		880	300	150	910	С34 С70	1	КР15 КР6	2 3	К3	6	П6	2	М3	4
219	ПСТ 62.12.3,0-6		1180				С35 С71		КР15 КР9	2 3		6	П9		М5	8
220	ПСТ 62.18.3,0-6		1780				С36 С72		КР15 КР12	2 3		12	П12			
221	ПСТ 62.12.2,0-61	6230	1180	200	50	925	С37 С73	1	КР16 КР7	2 3	К1	6	П4	2	М1	4
222	ПСТ 62.12.2,0-62															
223	ПСТ 62.18.2,0-61		1780				С38 С74		КР16 КР10	2 3		12	П10		М5	8
224	ПСТ 62.18.2,0-62															

Ведомость расхода стали на панель, кг

№ по номенклатуре	Марка панели	Изделия арматурные: Арматура класса А-III ГОСТ 5781-82* Ф8	А-III Ф10	Итого	Вр-I ГОСТ 6727-80* Ф4	Вр-I Ф5	Итого	Итого	Изделия закладные: А-I ГОСТ 5781-82* Ф14	А-I Ф16	А-III Ф18	А-III Ф8	А-III Ф10	Прокат марки Ст3кп ГОСТ 8509-93 L63×6	ГОСТ 103-76* δ=8	Итого	Всего
206	ПСТ 62.9.2,0-6	0,84	19,00	19,84	11,36	8,55	19,91	39,75	3,24	—	—	1,36	3,16	6,4	4,0	18,16	57,91
207	ПСТ 62.12.2,0-6	0,84	26,6	27,44	14,42	11,40	25,82	53,26	3,24	—	—	1,36	3,16	6,4	4,0	18,16	71,42
208	ПСТ 62.18.2,0-6	1,68	38,0	39,68	20,51	15,30	35,81	75,49	—	—	6,15	1,36	3,16	6,4	4,0	21,07	96,56
212	ПСТ 62.9.2,5-6	1,08	19,00	20,08	11,64	8,55	20,19	40,27	3,28	—	—	1,52	3,22	6,4	4,0	18,38	58,65
213	ПСТ 62.12.2,5-6	1,08	26,8	27,68	14,70	11,40	26,10	53,78	—	4,58	—	1,52	3,22	6,4	4,0	19,72	73,50
214	ПСТ 62.18.2,5-6	2,16	38,0	40,16	20,82	15,30	36,12	56,28	—	—	6,23	1,52	3,22	6,4	4,0	21,37	77,65
218	ПСТ 62.9.3,0-6	1,32	19,00	20,32	11,89	8,55	20,44	40,76	3,34	—	—	1,68	3,28	6,4	4,0	18,70	59,46
219	ПСТ 62.12.3,0-6	1,32	26,6	27,92	14,98	11,40	26,38	54,30	—	4,64	—	1,68	3,28	6,4	4,0	20,00	74,30
220	ПСТ 62.18.3,0-6	2,64	38,0	40,64	21,13	15,30	36,43	77,07	—	—	6,32	1,68	3,28	6,4	4,0	21,68	98,75
221	ПСТ 62.12.2,0-61	0,84	26,74	27,58	14,57	11,44	26,01	53,59	3,24	—	—	1,36	3,16	6,4	4,0	18,16	71,75
222	ПСТ 62.12.2,0-62																
223	ПСТ 62.18.2,0-61	1,68	38,20	39,88	20,72	17,15	37,87	77,75	—	—	6,15	1,36	3,16	6,4	4,0	21,07	98,82
224	ПСТ 62.18.2,0-62																

Арматурные и закладные изделия приведены в выпуске 2, кроме КР42... КР53 и К4, К5, разработанных в данном выпуске.

Изм.	Кол.уч.	Лист	Nдок.	Подпись	Дата

1.432.1-26.1/96-7

Лист 2

Инв. № подл. | Подпись и дата | Взам. инв. №

№ по номенклатуре	Марка панели	Размеры, мм L	H	B	в	т	Спецификация арматурных и закладных изделий на панель: Сетки Марка	Кол.	Каркасы Марка	Кол.	Гибкие связи Марка	Кол.	Петли для подъема Марка	Кол.	Закладные изделия Марка	Кол.	Ведомость расхода стали на панель, кг: Изделия арматурные: Арматура класса А-III ГОСТ 5781-82* ф8	ф10	Итого	Вр-I ГОСТ 6727-80* ф4	ф5	Итого	Итого	Изделия закладные: Арматура класса А-I ГОСТ 5781-82* ф14	ф16	ф18	А-III ф8	ф10	Прокат марки Ст3кп ГОСТ 8509-93 L63×6	ГОСТ 103-76* б=8	Итого	Всего
229	ПСТ 63.12.2,5-61	6280	1180	250	100	950	С39	1	КР20	2	К2	6	П8	2	М2	4	1,08	26,95	28,03	14,85	11,52	26,37	54,40	—	4,58	—	1,52	3,22	6,4	4,0	19,72	74,12
230	ПСТ 63.12.2,5-62						С75		КР8	3																							
231	ПСТ 63.18.2,5-61		1780				С40		КР20	2		12	П11		М5	8	2,16	38,50	40,66	21,03	17,28	38,31	78,97	—	—	6,23	1,52	3,22	6,4	4,0	21,37	100,34
232	ПСТ 63.18.2,5-62						С76		КР11	3																							
237	ПСТ 63.12.3,0-61	6330	1180	300	150	975	С41	1	КР21	2	К3	6	П9	2	М3	4	1,32	27,16	28,48	15,37	11,64	27,01	55,49	—	4,64	—	1,68	3,28	6,4	4,0	20,00	75,49
238	ПСТ 63.12.3,0-62						С77		КР9	3																							
239	ПСТ 63.18.3,0-61		1780				С42		КР21	2		12	П12		М5	8	2,64	38,80	41,44	21,62	17,46	39,08	80,52	—	—	6,32	1,68	3,28	6,4	4,0	21,68	102,20
240	ПСТ 63.18.3,0-62						С78		КР12	3																							
209	ПСТ 62.9.2,3-6	6200	880	230	80	910	С34	1	КР42	2	К4	6	П4	2	М1	4	0,97	19,00	19,97	11,53	8,55	20,08	40,05	3,24	—	—	1,36	3,16	6,4	4,0	18,16	58,21
							С70		КР46	3																							
210	ПСТ 62.12.2,3-6		1180				С35		КР42	2		6	П4				0,97	26,60	27,57	14,59	11,40	25,99	53,56	3,24	—	—	1,36	3,16	6,4	4,0	18,16	71,72
							С71		КР48	3																							
211	ПСТ 62.18.2,3-6		1780				С36		КР42	2		12	П10		М5	8	1,95	38,00	39,95	20,71	15,30	36,01	75,96	—	—	6,15	1,36	3,16	6,4	4,0	21,07	97,03
							С72		КР50	3																							
215	ПСТ 62.9.2,8-6		880	280	130	910	С34	1	КР43	2	К5	6	П5	2	М2	4	1,20	19,00	20,20	11,81	8,55	20,36	40,56	3,28	—	—	1,52	3,22	6,4	4,0	18,42	58,98
							С70		КР47	3																							
216	ПСТ 62.12.2,8-6		1180				С35		КР43	2		6	П8				1,20	26,60	27,80	14,87	11,40	26,27	54,07	—	4,58	—	1,52	3,22	6,4	4,0	19,72	73,79
							С71		КР49	3					М5	8																	
217	ПСТ 62.18.2,8-6		1780				С36		КР43	2		12	П11				2,40	38,00	40,40	21,02	15,30	36,32	76,72			6,23	1,52	3,22	6,4	4,0	21,37	98,09
							С72		КР51	3																							
225	ПСТ 62.12.2,3-61	6230	1180	230	80	925	С37	1	КР44	2	К4	6	П4	2	М1	4	0,97	26,74	27,71	14,75	11,44	26,19	53,90	3,24	—	—	1,36	3,16	6,4	4,0	18,16	72,06
226	ПСТ 62.12.2,3-62						С73		КР48	3																							
227	ПСТ 62.18.2,3-61		1780				С38		КР44	2		12	П10		М5	8	1,95	38,20	40,15	20,94	17,15	38,09	78,24	—	—	6,15	1,36	3,16	6,4	4,0	21,07	99,31
228	ПСТ 62.18.2,3-62						С74		КР50	3																							
233	ПСТ 63.12.2,8-61	6280	1180	280	130	950	С39	1	КР53	2	К5	6	П8	2	М2	4	1,20	26,95	28,15	15,03	11,52	26,55	54,70	—	4,58	—	1,52	3,22	6,4	4,0	19,72	74,42
234	ПСТ 63.12.2,8-62						С75		КР49	3																							
235	ПСТ 63.18.2,8-61		1780				С40		КР53	2		12	П11		М5	8	2,40	38,50	40,90	21,25	17,28	38,53	79,43	—	—	6,23	1,52	3,22	6,4	4,0	21,37	100,80
236	ПСТ 63.18.2,8-62						С76		КР51	3																							

Взам. инв № | Подпись и дата | Инв. № подл.

Изм.	Кол.уч.	Лист	N док.	Подпись	Дата

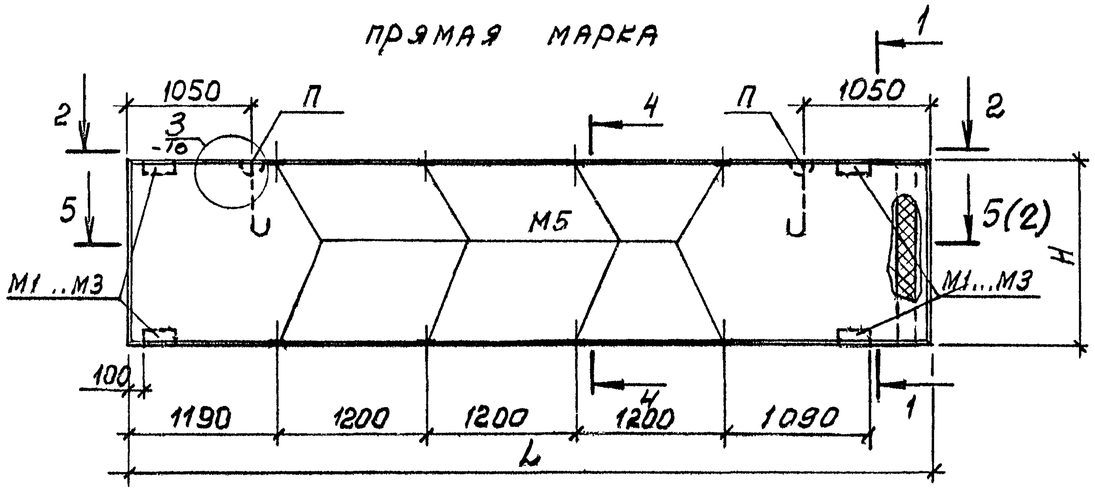

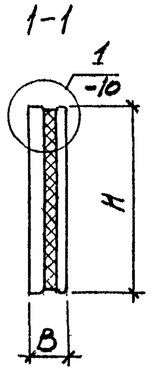

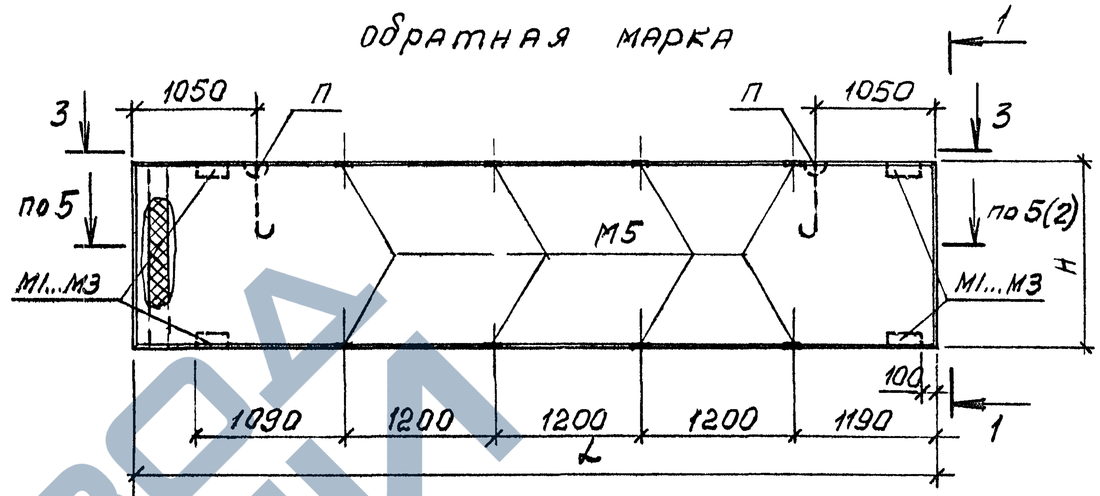

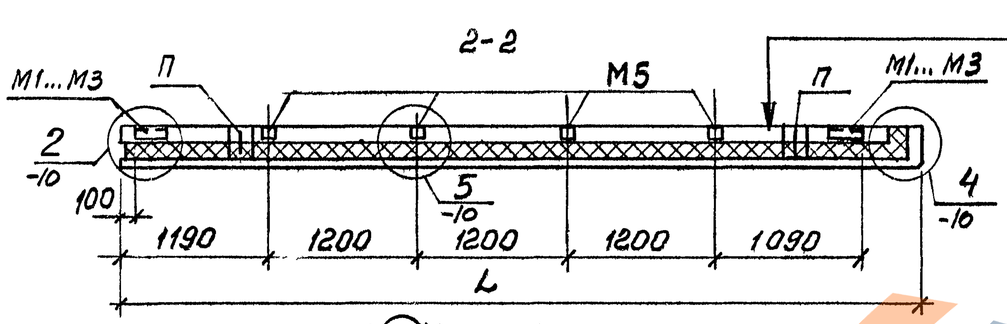

Внутренний ж.-б. слой
Теплоизоляция
Бумага мешочная *
Наружный ж.-б. слой

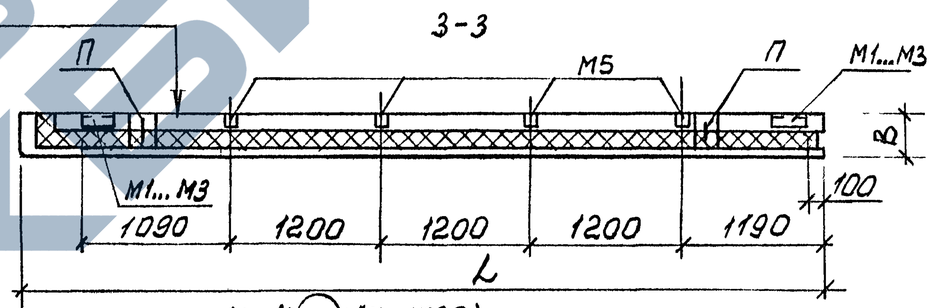

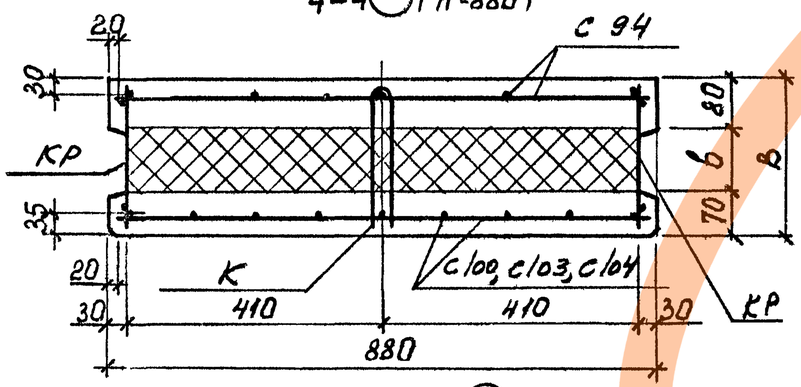

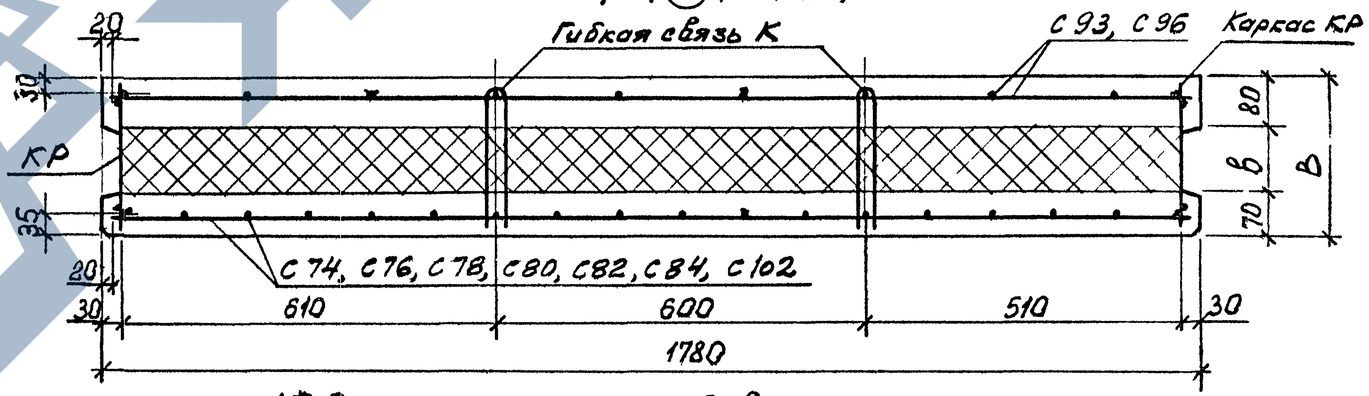

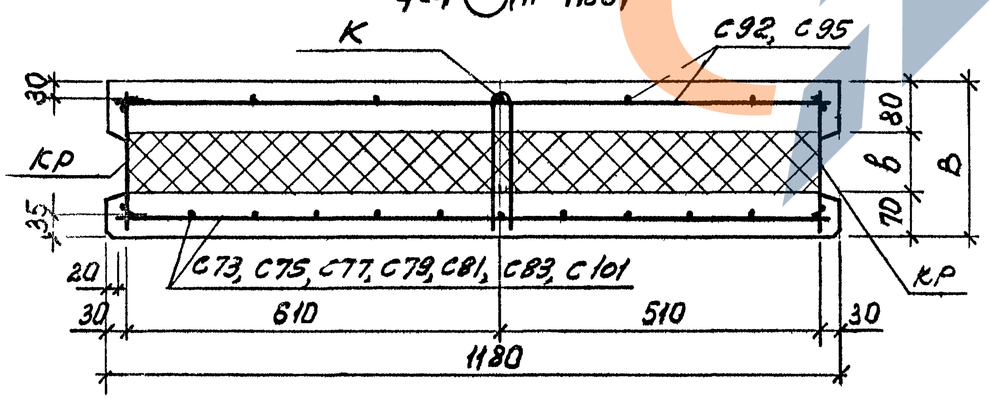

1.* Бумага мешочная укладывается только при теплоизоляции из минераловатных плит и пенопласта на основе фенолформальдегидных смол.
2. Схемы раскладки каркасов КР и гибких связей К даны в докум. — 11.

Изм.	Кол.уч	Лист	N док	Подпись	Дата
Зав.отд.		Смилянский			15.05.
ГИП		Гадаева			96г.
Н.контр		Гузеева			

1.432.1-26.1/96-8

Панель-перемычка при ленточном остеклении для углов

Стадия	Лист	Листов
Р	1	4

АО ЦНИИПРОМЗДАНИЙ

Инв. № подл. | Подпись и дата | Взам. инв. №

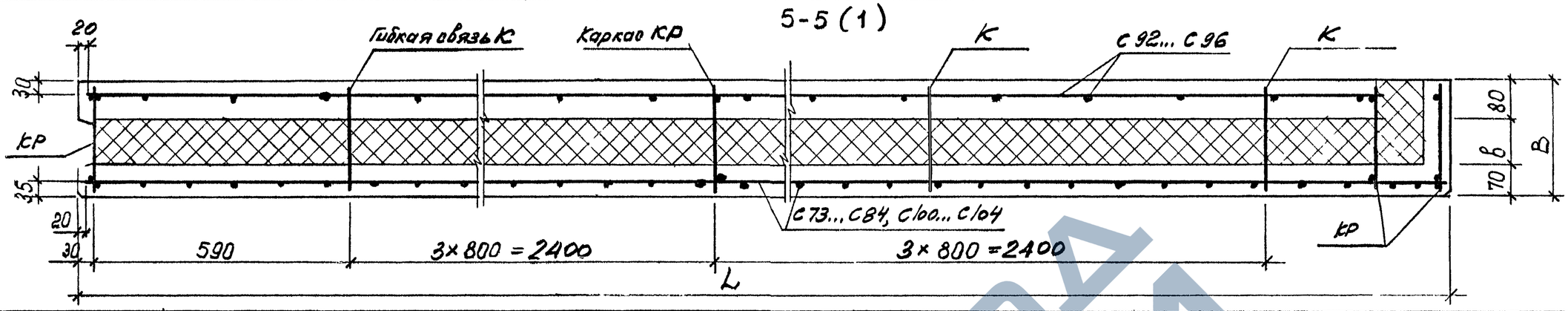

№ по номенклатуре	Марка панели		Размеры, мм L	H	B	в	Сетки Марка	Кол.	Каркасы Марка	Кол.	Гибкие связи Марка	Кол.	Петли для подъема Марка	Кол.	Закладные изделия Марка	Кол.	Ведомость расхода стали на панель, кг: Изделия арматурные, Арматура класса А-III ГОСТ 5781-82* ф8	ф10	Итого	Br-I ГОСТ 6727-80* ф4	ф5	Итого	Итого	Изделия закладные, Арматура класса А-I ГОСТ 5781-82* ф14	ф16	ф18	А-III ф8	ф10	Прокат марки Ст3кп ГОСТ 8509-93 L63×6	ГОСТ 103-76* б=8	Итого	Всего
241	ПСТ 62.12.2,0	-71	6230	1180	200	50	С 92	1	КР16	2	К1	6	П4	2	М1	4	0,84	26,60	27,44	14,87	11,44	26,31	53,75	3,24	—	—	1,36	3,16	8,4	4,0	18,16	71,91
242		-72					С 73		КР7	4																						
243	ПСТ 62.18.2,0	-71		1780			С 93		КР16	2		12	П10		М5	8	1,68	38,0	39,68	21,17	17,15	38,32	78,00	—	—	6,15	1,36	3,16	6,4	4,0	21,07	99,07
244		-72					С 74		КР10	4																						
249	ПСТ 63.12.2,5	-71	6280	1180	250	100	С 92	1	КР20	2	К2	6	П5	2	М2	4	1,08	26,60	27,68	15,17	11,52	26,69	54,37	3,28	—	—	1,52	3,22	6,4	4,0	18,42	72,79
250		-72					С 75		КР8	4																						
251	ПСТ 63.18.2,5	-71		1780			С 93		КР20	2		12	П11		М5	8	2,16	38,00	40,16	21,51	17,28	38,79	78,95	—	—	6,23	1,52	3,22	6,4	4,0	21,37	100,32
252		-72					С 76		КР11	4																						
257	ПСТ 63.12.3,0	-71	6330	1180	300	150	С 92	1	КР21	2	К3	6	П9		М3	4	1,32	26,60	27,92	15,60	11,64	27,24	55,16	—	4,64	—	1,68	3,28	6,4	4,0	19,98	75,16
258		-72					С 77		КР9	4																						
259	ПСТ 63.18.3,0	-71		1780			С 93		КР21	2		12	П12		М5	8	2,64	38,00	40,64	21,96	17,46	39,42	80,06	—	—	6,32	1,68	3,28	6,4	4,0	21,66	101,74
260		-72					С 78		КР12	4																						

Арматурные и закладные изделия приведены в выпуске 2, кроме КР44... КР57 и К4, К5, разработанных в данном выпуске

Инв. № подл. | Подпись и дата | Взам. инв. №

Изм.	Кол.уч	Лист	N док	Подпись	Дата

1.432.1-26.1/96-8

Лист 2

№ по номенклатуре	Марка панели	Размеры, мм L	H	B	b	Спецификация арматурных и закладных изделий на панель: Сетки Марка	Кол.	Каркасы Марка	Кол.	Гибкие связи Марка	Кол.	Петли для подъема Марка	Кол.	Закладные изделия Марка	Кол.	Ведомость расхода стали на панель, кг: Изделия арматурные, Арматура класса А-III ГОСТ 5781-82* ф8	ф10	Итого	Вр-I ГОСТ 6727-80* ф4	ф5	Итого	Итого	Изделия закладные, Арматура класса А-I ГОСТ 5781-82* ф14	ф16	ф18	А-III ф8	ф10	Прокат марки Ст3кп ГОСТ 8509-93 L63×6	ГОСТ 103-76* δ=8	Итого	Всего
245	ПСТ62.12.2,3 -71	6230	1180	230	80	С92	1	КР44	2	К4	6	П4		М1	4	0,97	26,60	27,57	15,05	11,44	26,49	54,06	3,24	–	–	1,36	3,16	6,4	4,0	18,16	72,22
246	ПСТ62.12.2,3 -72					С73		КР48	4																						
247	ПСТ62.18.2,3 -71		1780			С93		КР44	2		12	П10		М5	8	1,95	38,00	39,95	21,39	17,15	38,54	78,49	–	–	6,15	1,36	3,16	6,4	4,0	21,07	99,56
248	ПСТ62.18.2,3 -72					С74		КР50	4																						
253	ПСТ63.12.2,8 -71	6280	1180	280	130	С92	1	КР53	2	К5	6	П5		М2	4	1,20	26,60	27,80	15,35	11,52	26,87	54,67	3,28	–	–	1,52	3,22	6,4	4,0	18,42	73,09
254	ПСТ63.12.2,8 -72					С75		КР49	4																						
255	ПСТ63.18.2,8 -71		1780			С92		КР53	2		12	П11		М5	8	2,40	38,00	40,40	21,73	17,28	39,01	79,41	–	–	6,23	1,52	3,22	6,4	4,0	21,37	100,78
256	ПСТ63.18.2,8 -72					С76		КР51	4																						
261	ПСТ 64.9.2,0 -71	6430	880	200	50	С94	1	КР17	2	К1	6	П4		М1	4	0,84	19,75	20,59	11,98	8,86	20,84	41,43	3,24			1,36	3,16	6,4	4,0	18,16	59,59
262	ПСТ 64.9.2,0 -72					С100		КР4	4																						
263	ПСТ 64.12.2,0 -71		1180			С95		КР17	2		6	П4		М5	8	0,84	27,65	28,49	15,24	11,81	27,05	55,54	3,24			1,36	3,16	6,4	4,0	18,16	73,70
264	ПСТ 64.12.2,0 -72					С101		КР7	4																						
265	ПСТ 64.18.2,0 -71		1780			С96		КР17	2		12	П10	2			1,68	39,50	41,18	21,76	17,71	39,47	80,65			6,15	1,36	3,16	6,4	4,0	21,07	101,72
266	ПСТ 64.18.2,0 -72					С102		КР10	4																						
273	ПСТ 65.9.2,5 -71	6480	880	250	100	С94	1	КР19	2	К2	6	П5		М2	4	1,08	19,75	20,83	12,38	8,93	21,31	42,14	3,28			1,52	3,22	6,4	4,0	18,42	60,56
274	ПСТ 65.9.2,5 -72					С103		КР5	4																						
275	ПСТ 65.12.2,5 -71		1180			С95		КР19	2		6	П8		М5	8	1,08	27,65	28,73	15,64	11,78	27,42	56,15		4,58		1,52	3,22	6,4	4,0	19,72	75,87
276	ПСТ 65.12.2,5 -72					С79		КР8	4																						
277	ПСТ 65.18.2,5 -71		1780			С96		КР19	2		12	П11				2,16	39,50	41,66	22,15	17,82	39,97	81,63			6,23	1,52	3,22	6,4	4,0	21,37	103,00
278	ПСТ 65.18.2,5 -72					С80		КР11	4																						
285	ПСТ 65.9.3,0 -71	6530	880	300	150	С94	1	КР23	2	К3	6	П6		М3	4	1,32	19,75	21,07	12,72	9,00	21,72	42,79	3,34			1,68	3,28	6,4	4,0	18,70	61,49
286	ПСТ 65.9.3,0 -72					С104		КР6	4																						
287	ПСТ 65.12.3,0 -71		1180			С95		КР23	2		6	П9		М5	8	1,32	27,65	28,97	15,84	11,88	27,72	56,64		4,64		1,68	3,28	6,4	4,0	20,00	76,64
288	ПСТ 65.12.3,0 -72					С77		КР9	4																						
289	ПСТ 65.18.3,0 -71		1780			С96		КР23	2		12	П12				2,64	39,50	42,14	22,29	17,98	40,27	82,41			6,32	1,68	3,28	6,4	4,0	21,68	104,09
290	ПСТ 65.18.3,0 -72					С78		КР12	4																						

Взам. инв. № | Подпись и дата | Инв. № подл.

Изм.	Кол.уч.	Лист	N док.	Подпись	Дата

1.432.1-26.1/96-8

Лист 3

№ по номенклатуре	Марка панели	Размеры, мм L	H	B	b	Спецификация арматурных и закладных изделий на панель: Сетки Марка	Сетки Кол.	Каркасы Марка	Каркасы Кол.	Гибкие связи Марка	Гибкие связи Кол.	Петли для подъема Марка	Петли для подъема Кол.	Закладные изделия Марка	Закладные изделия Кол.	Ведомость расхода стали на панель, кг. Изделия арматурные. Арматура класса А-III ГОСТ 5781-82* ф8	А-III ГОСТ 5781-82* ф10	А-III ГОСТ 5781-82* Итого	Вр-I ГОСТ 6727-80* ф4	Вр-I ГОСТ 6727-80* ф5	Вр-I ГОСТ 6727-80* Итого	Итого	Изделия закладные. Арматура класса А-I ГОСТ 5781-82* ф14	А-I ГОСТ 5781-82* ф16	А-I ГОСТ 5781-82* ф18	А-III ГОСТ 5781-82* ф8	А-III ГОСТ 5781-82* ф10	Прокат марки Ст3кп ГОСТ 8509-93 L63×6	Прокат марки Ст3кп ГОСТ 103-76* δ=8	Итого	Всего
267	ПСТ65.9.2,3 -71	6480	880	230	80	С94	1	КР55	2	К4	6	П5	2	М2	4	0,97	19,75	20,72	12,16	8,93	21,09	41,81	3,28	—	—	1,52	3,22	6,40	4,00	18,42	60,23
268	ПСТ65.9.2,3 -72					С103		КР46	4																						
269	ПСТ65.12.2,3 -71		1180			С95		КР55	2					М5	8	0,97	27,65	28,62	15,42	11,78	27,20	55,82	—	4,58	—	1,52	3,22	6,40	4,00	19,72	75,54
270	ПСТ65.12.2,3 -72					С79		КР48	4																						
271	ПСТ65.18 2,3 -71		1780			С96		КР55	2		12	П11				1,95	39,50	41,45	21,98	17,28	39,26	80,71	—	—	6,23	1,52	3,22	6,40	4,00	21,37	102,08
272	ПСТ65.18 2,3 -72					С80		КР50	4																						
279	ПСТ65.9.2,8 -71	6530	880	280	130	С94	1	КР57	2	К5	6	П6	2	М3	4	1,20	19,75	20,95	12,56	9,00	21,56	42,51	3,34	—	—	1,68	3,28	6,40	4,00	18,70	61,21
280	ПСТ65.9.2,8 -72					С104		КР47	4																						
281	ПСТ65.12.2,8 -71		1180			С95		КР57	2		6	П9		М4	8	1,20	27,65	28,85	15,81	11,88	27,68	56,53	—	4,64	—	1,68	3,28	6,40	4,00	20,00	76,53
282	ПСТ65.12.2,8 -72					С77		КР49	4																						
283	ПСТ65.18.2,8 -71		1780			С96		КР57	2		12	П12				2,40	39,50	41,90	22,26	17,98	40,24	82,14	—	—	6,32	1,68	3,28	6,40	4,00	21,68	103,82
284	ПСТ65.18.2,8 -72					С78		КР51	4																						

Инв. № подл. | Подпись и дата | Взам. инв. №

Изм	Кол.уч.	Лист	N док.	Подпись	Дата

1.432.1-26.1/96-8

Лист 4

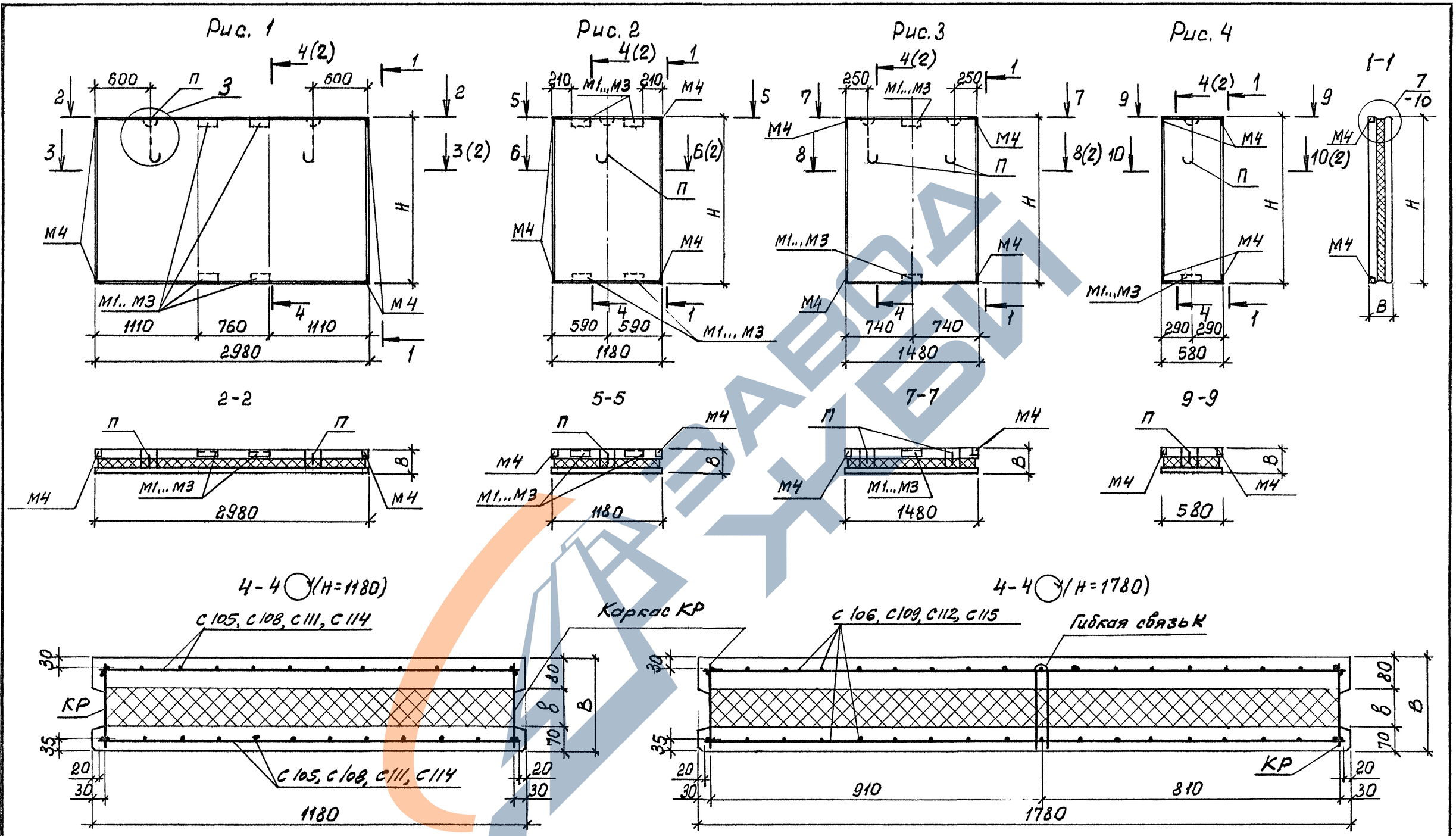

1. Схемы раскладки каркасов КР и гибких связей К даны в докум.-11 на листе 3.
2. Арматурные и закладные изделия приведены в вып. 2, кроме КР48...КР67 и К4, К5, разработанных в данном выпуске.

Изм.	Кол.уч.	Лист	N док.	Подпись	Дата	1.432.1-26.1/96-9
Зав.отд		Смиляновский			15.05	Простеночная панель
ГИП		Гадаева			96г	Стадия Р · Лист 1 · Листов 6
Н.контр		Гузеева				АО ЦНИИПРОМЗДАНИЙ

Инв. № подл. | Подпись и дата | Взам. инв. №

4-4 (1) (H=2380)

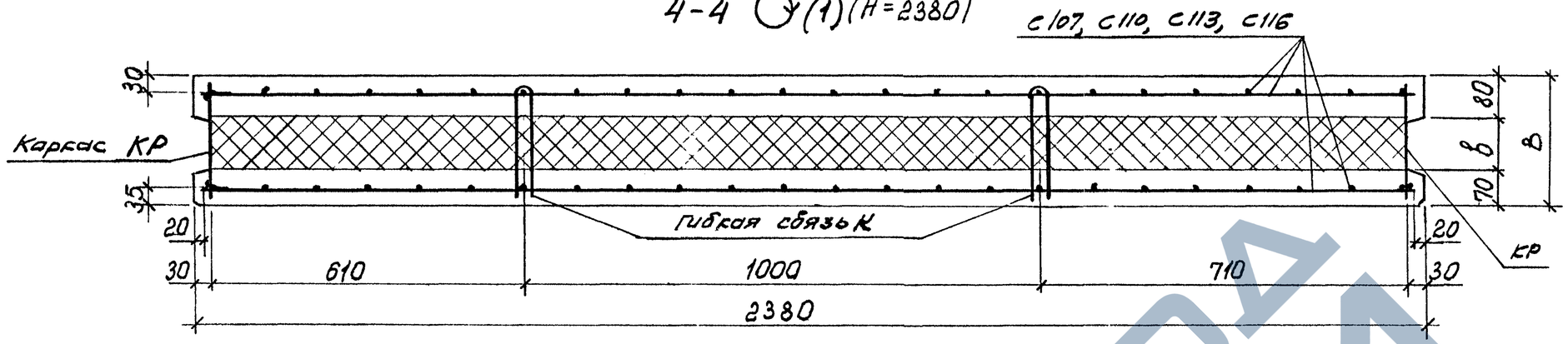

3-3 (1)

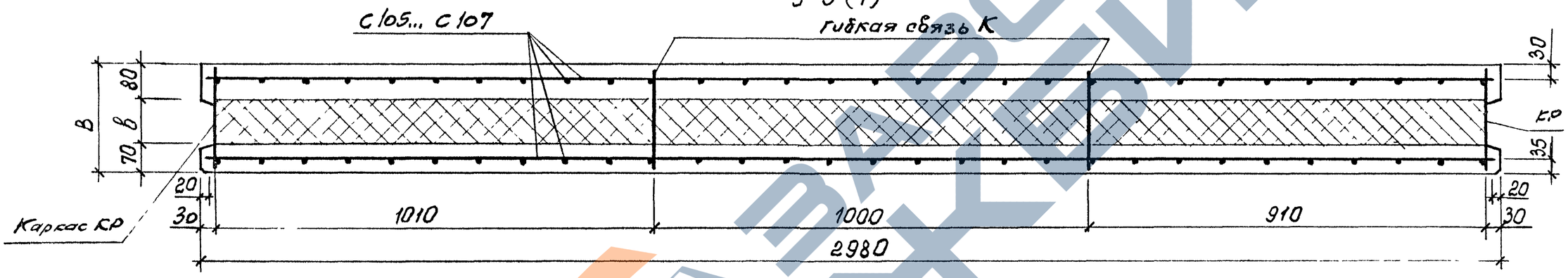

6-6 (1)

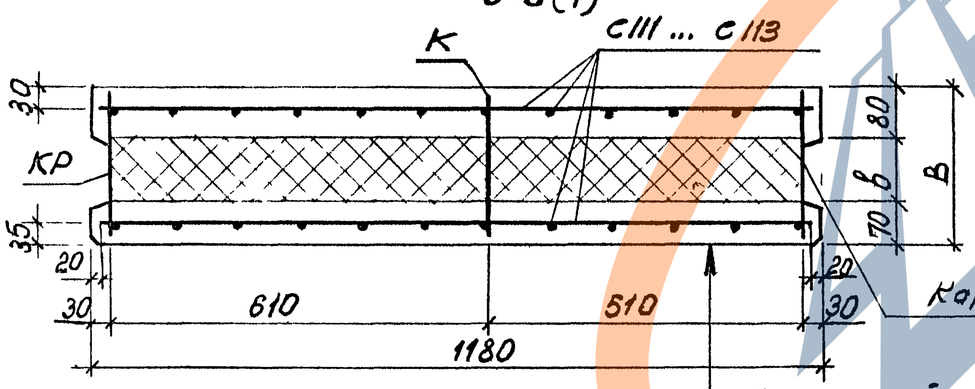

8-8 (1)

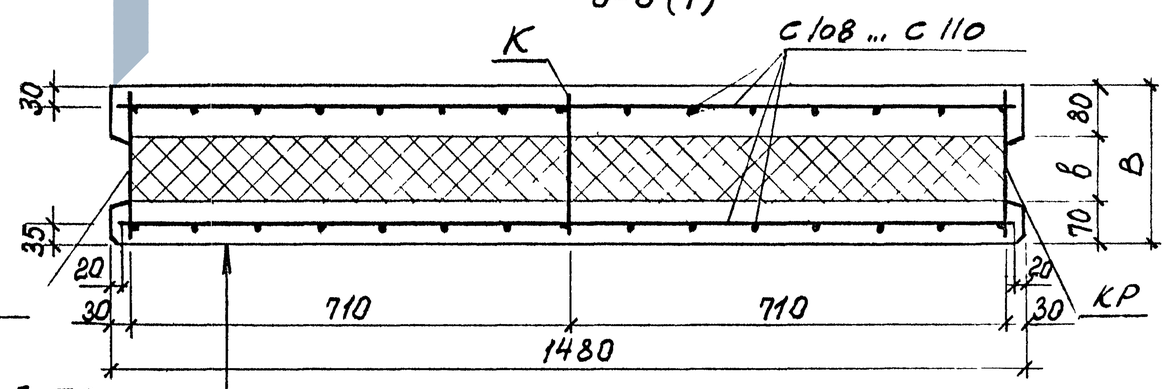

10-10 (1)

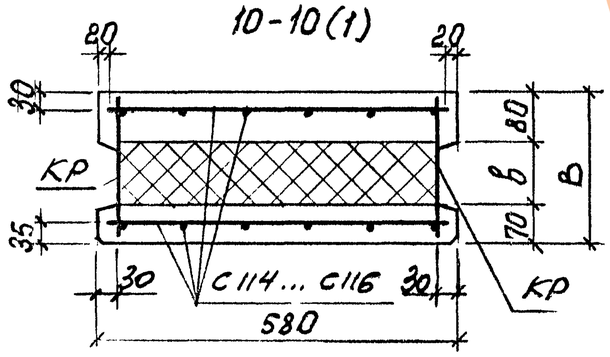

Наружный ж.-б. слой-70
Бумага мешочная (только при теплоизоляции из минераловатных плит и пенопласта на основе формальдегидных смол)
Теплоизоляция
Внутренний ж.-б. слой- 80

Изм.	Кол.уч	Лист	Nдок	Подпись	Дата	1.432.1-26.1/96-9	Лист 2

Инв. № подл. | Подпись и дата | Взам. инв. №

№ по номенклатуре	Марка панели	Рис.	Размеры, мм L	H	B	b	Спецификация арматурных и закладных изделий на панель: Сетки Марка	Кол.	Каркасы Марка	Кол.	Гибкие связи Марка	Кол.	Петли для подъема Марка	Кол.	Закладные изделия Марка	Кол.	Ведомость расхода стали на панель, кг: Изделия арматурные: Арматура класса А-III ГОСТ 5781-82* ф8	Вр-I ГОСТ 6727-80* ф4	Итого	Изделия закладные: Арматура класса А-I ГОСТ 5781-82* ф10	ф14	ф16	А-III ф8	ф10	Прокат марки Ст3кп ГОСТ 8509-83 L63×6	Итого	Всего
291	ПСТ 30.12.2,0	1	2980	1180	200	50	С105	2	КР7 КР28	2	К1	2	П1	2	М1	4	–	15,90	15,90	1,34	–	–	1,36	1,68	8,24	12,62	28,52
292	ПСТ.30.18.2,0			1780			С106		КР10 КР28				П4		М4	4	0,28	23,24	23,52	–	3,24	–	1,36	1,68	8,24	14,52	38,04
293	ПСТ 30.24.2,0			2380			С107		КР25 КР28			4	П4				0,56	30,70	31,26	–	3,24	–	1,36	1,68	8,24	14,52	45,78
297	ПСТ 30.12.2,5			1180			С105		КР8 КР29			–	П5		М2	4	–	16,04	16,04	–	3,28	–	1,52	1,74	8,24	14,78	30,82
298	ПСТ 30.18.2,5			1780	250	100	С106		КР11 КР29		К2	2	П5		М4	4	0,36	23,40	23,76	–	3,28	–	1,52	1,74	8,24	14,78	38,54
299	ПСТ 30.24.2,5			2380			С107		КР26 КР29			4	П5				0,72	30,80	31,52	–	3,28	–	1,52	1,74	8,24	14,78	46,30
303	ПСТ 30.12.3,0			1180			С105		КР9 КР30			–	П6		М3	4	–	16,20	16,20	–	3,34	–	1,68	1,80	8,24	14,96	31,16
304	ПСТ 30.18.3,0			1780	300	150	С106		КР12 КР30		К3	2	П6		М4	4	0,44	23,58	24,02	–	3,34	–	1,68	1,80	8,24	14,96	38,98
305	ПСТ 30.24.3,0			2380			С107		КР27 КР30			4	П9				0,88	31,00	31,88	–	–	4,64	1,68	1,80	8,24	16,26	48,14
306	ПСТ 12.12.2,0	2	1180	1180	200	50	С111	2	КР7 КР34	2	К1	–	П1	1	М1	2	–	6,64	6,64	0,67	–	–	0,68	1,58	5,04	7,97	14,61
307	ПСТ 12.18.2,0			1780			С112		КР10 КР34			1	П4		М4	4	0,14	9,72	9,86	–	1,62	–	0,68	1,58	5,04	8,92	18,78
308	ПСТ 12.24.2,0			2380			С113		КР25 КР34			2	П4				0,28	14,84	15,12	–	1,62	–	0,68	1,58	5,04	8,92	24,04
312	ПСТ 12.12.2,5			1180	250	100	С111		КР8 КР35		К2	–	П2		М2	2	–	6,72	6,72	0,68	–	–	0,76	1,61	5,04	8,09	14,81
313	ПСТ 12.18.2,5			1780			С112		КР11 КР35			1	П5		М4	4	0,18	9,82	10,00	–	1,64	–	0,76	1,61	5,04	9,05	19,05
314	ПСТ 12.24.2,5			2380			С113		КР26 КР35			2	П5				0,36	14,96	15,32	–	1,64	–	0,76	1,61	5,04	9,05	24,37
318	ПСТ 12.12.3,0			1180	300	150	С111		КР9 КР36		К3	–	П3		М3	2	–	6,82	6,82	0,69	–	–	0,84	1,64	5,04	8,21	15,03
319	ПСТ 12.18.3,0			1780			С112		КР12 КР36			1	П6		М4	4	0,22	9,94	10,16	–	–	1,67	0,84	1,64	5,04	9,19	19,35
320	ПСТ 12.24.3,0			2380			С113		КР27 КР36			2	П6				0,44	15,10	15,54	–	1,67	–	0,84	1,64	5,04	9,19	24,73

Инв. № подл. | Подпись и дата | Взам. инв. №

Изм.	Кол.уч	Лист	Nдок	Подпись	Дата

1.432.1-26.1/96-9

Лист 3

№ по номенклатуре	Марка панели	Рис.	Размеры, мм L	H	B	b	Спецификация арматурных и закладных изделий на панель: Сетки Марка	Кол.	Каркасы Марка	Кол	Гибкие связи Марка	Кол.	Петли для подъема Марка	Кол.	Закладные изделия Марка	Кол	Ведомость расхода стали на панель, кг: Изделия арматурные: Арматура класса А-III ГОСТ 5781-82* Ф8	Вр-I ГОСТ 6727-80* Ф4	Итого	Изделия закладные: Арматура класса А-I ГОСТ 5781-82* Ф10	А-I Ф14	А-III Ф8	А-III Ф10	Прокат марки Ст3кп ГОСТ 8509-93 ∠63×6	Итого	Всего
321	ПСТ 15.12.2,0			1180			С108		КР7 КР31			—	П1		М1	4	—	8,18	8,18	1,34	—	1,36	1,68	8,24	12,62	20,80
322	ПСТ 15.18.2,0			1780	200	50	С109	2	КР10 КР31	2	К1	1	П1	2	М4	4	0,14	11,98	12,12	1,34	—	1,36	1,68	8,24	12,62	24,78
323	ПСТ 15.24.2,0			2380			С110		КР25 КР31			2	П1				0,28	15,78	16,06	1,34	—	1,36	1,68	8,24	12,62	28,68
327	ПСТ 15.12.2,5			1180			С108		КР8 КР32			—	П2		М2	4	—	8,28	8,28	1,36	—	1,52	1,74	8,24	12,86	21,14
328	ПСТ 15.18.2,5	3	1480	1780	250	100	С109	2	КР11 КР32	2	К2	1	П2	2	М4	4	0,18	12,10	12,28	1,36	—	1,52	1,74	8,24	12,86	25,14
329	ПСТ 15.24.2,5			2380			С110		КР26 КР32			2	П2				0,36	15,92	16,28	1,36	—	1,52	1,74	8,24	12,86	29,14
333	ПСТ 15.12.3,0			1180			С108		КР9 КР33			—	П3		М3	4	—	8,38	8,38	1,38	—	1,68	1,80	8,24	13,10	21,48
334	ПСТ 15.18.3,0			1780	300	150	С109	2	КР12 КР33	2	К3	1	П3	2	М4	4	0,22	12,22	12,44	1,38	—	1,68	1,80	8,24	13,10	25,54
335	ПСТ 15.24.3,0			2380			С110		КР27 КР33			2	П6				0,44	16,06	16,50	—	3,34	1,68	1,80	8,24	15,06	31,56
336	ПСТ 6.12.2,0			1180			С114		КР7 КР37				П1		М1	1	—	3,56	3,56	0,67	—	0,36	1,58	3,44	6,04	9,60
337	ПСТ 6.18.2,0			1780	200	50	С115	2	КР10 КР37	2	—	—	П1	1	М4	4	—	5,20	5,20	0,67	—	0,36	1,58	3,44	6,04	11,24
338	ПСТ 6.24.2,0			2380			С116		КР25 КР37				П1				—	6,88	6,88	0,67	—	0,36	1,58	3,44	6,04	12,92
342	ПСТ 6.12.2,5			1180			С114		КР8 КР38				П2		М2	1	—	3,64	3,64	0,68	—	0,38	1,61	3,44	6,11	9,75
343	ПСТ 6.18.2,5	4	580	1780	250	100	С115	2	КР11 КР38	2	—	—	П2	1	М4	4	—	5,30	5,30	0,68	—	0,38	1,61	3,44	6,11	11,41
344	ПСТ 6.24.2,5			2380			С116		КР26 КР38				П2				—	7,00	7,00	0,68	—	0,38	1,61	3,44	6,11	13,11
348	ПСТ 6.12.3,0			1180			С114		КР9 КР39				П3		М3	1	—	3,10	3,10	0,69	—	0,42	1,64	3,44	6,19	9,29
349	ПСТ 6.18.3,0			1780	300	150	С115	2	КР12 КР39	2	—	—	П3	1	М4	4	—	5,38	5,38	0,69	—	0,42	1,64	3,44	6,19	11,57
350	ПСТ 6.24.3,0			2380			С116		КР27 КР39				П3				—	7,10	7,10	0,69	—	0,42	1,64	3,44	6,19	13,29

Взам. инв. № | Подпись и дата | Инв. № подл.

Изм.	Кол. уч.	Лист	N док.	Подпись	Дата

1.432.1-26.1/96-9

Лист 4

№ по номенклатуре	Марка панели	Рис.	Размеры, мм L	H	B	b	Спецификация арматурных и закладных изделий на панель: Сетки Марка	Кол.	Каркасы Марка	Кол.	Гибкие связи Марка	Кол.	Петли для подъема Марка	Кол.	Закладные изделия Марка	Кол.	Ведомость расхода стали на панель, кг: Изделия арматурные: Арматура класса А-III ГОСТ 5781-82* Ф8	Вр-I ГОСТ 6727-80* Ф4	Итого	Изделия закладные: Арматура класса А-I ГОСТ 5781-82* Ф10	Ф14	Ф16	А-III Ф8	Ф10	Прокат марки Ст3кп ГОСТ 8509-93 ∠63×6	Итого	Всего
294	ПСТ 30 12.2,3	1	2980	1180	230	80	С105	2	КР58 КР48	2	К4	2	П1	2	М1	4	-	15,98	15,98	1,34	-	-	1,36	1,68	8,24	12,62	28,60
295	ПСТ 30.18.2,3			1780			С106		КР58 КР50				П4		М4	4	0,32	23,33	23,65	-	3,24	-	1,36	1,68	8,24	14,52	38,17
296	ПСТ 30 24.2,3			2380			С107		КР58 КР66			4	П4				0,64	30,76	31,40	-	3,24		1,36	1,68	8,24	14,52	45,92
300	ПСТ 30.12.2,8			1180	280	130	С105	2	КР59 КР49	2	К5	-	П5	2	М2	4	-	16,13	16,13	-	3,28	-	1,52	1,74	8,24	14,78	30,91
301	ПСТ 30.18.2,8			1780			С106		КР59 КР51			2	П5		М4	4	0,40	23,50	23,90	-	3,28	-	1,52	1,74	8,24	14,78	38,68
302	ПСТ 30.24.2,8			2380			С107		КР59 КР67			4	П5				0,80	30,86	31,66	-	3,28	-	1,52	1,74	8,24	14,78	46,44
309	ПСТ 12.12.2,3	2	1180	1180	230	80	С111	2	КР64 КР48	2	К4	-	П1	1	М1	2	-	6,69	6,69	0,67	-	-	0,68	1,58	5,04	7,97	14,66
310	ПСТ 12.18.2,3			1780			С112		КР64 КР50			1	П4		М4	4	0,16	9,78	10,94	-	1,62	-	0,68	1,58	5,04	8,92	19,86
311	ПСТ 12.24.2,3			2380			С113		КР64 КР66			2	П4				0,32	14,91	15,23	-	1,62	-	0,68	1,58	5,04	8,92	24,15
315	ПСТ 12.12.2,8			1180	280	130	С111	2	КР65 КР49	2	К5	-	П2	1	М2	2	-	6,78	6,78	0,68	-	-	0,76	1,61	5,04	8,09	14,87
316	ПСТ 12.18.2,8			1780			С112		КР65 КР51			1	П5		М4	4	0,20	9,89	10,09	-	1,64	-	0,76	1,61	5,04	9,05	19,14
317	ПСТ 12.24.2,8			2380			С113		КР65 КР67			2	П5				0,40	15,04	15,44	-	1,64	-	0,76	1,61	5,04	9,05	24,49

Взам. инв. № | Подпись и дата | Инв. № подл.

Изм	Кол.уч	Лист	N док	Подпись	Дата

1.432.1-26.1/96-9

Лист 5

№ по номенклатуре	Марка панели	Рис.	Размеры, мм L	H	B	в	Спецификация арматурных и закладных изделий на панель: Сетки Марка	Кол.	Каркасы Марка	Кол.	Гибкие связи Марка	Кол.	Петли для подъема Марка	Кол.	Закладные изделия Марка	Кол.	Ведомость расхода стали на панель, кг: Изделия арматурные: Арматура класса А-III ГОСТ 5781-82* ф 8	Вр-I ГОСТ 6727-80* ф 4	Итого	Изделия закладные: Арматура класса А-I ГОСТ 5781-82* ф10	А-I ф14	А-III ГОСТ 5781-82* ф 8	А-III ф10	Прокат марки Ст3кп ГОСТ 8509-93 L63×6	Итого	Всего
324	ПСТ 15.12.2,3	3	1480	1180	230	80	С108	2	КР62 КР48	2	К4	-	П1	2	М1	4	–	8,24	8,24	1,34	-	1,36	1,68	8,24	12,62	20,86
325	ПСТ 15.18.2,3			1780			С109		КР62 КР50			1	П1		М4	4	0,16	12,05	12,21	1,34	-	1,36	1,68	8,24	12,62	24,83
326	ПСТ 15.24.2,3			2380			С110		КР62 КР66			2	П1				0,32	15,86	16,18	1,34	-	1,36	1,68	8,24	12,62	28,80
330	ПСТ 15.12.2,8			1180	280	130	С108		КР63 КР49			-	П2		М2	4	–	8,34	8,34	1,36	-	1,52	1,74	8,24	12,86	21,20
331	ПСТ 15.18.2,8			1780			С109		КР63 КР51			1	П2		М4	4	0,20	12,16	12,36	1,36	-	1,52	1,74	8,24	12,86	25,22
332	ПСТ 15.24.2,8			2380			С110		КР63 КР67			2	П2				0,40	16,03	16,43	1,36	-	1,52	1,74	8,24	12,86	29,23
339	ПСТ 6.12.2,3	4	580	1180	230	80	С114	2	КР60 КР48	2	-	-	П1	1	М1	1	-	3,61	3,61	0,67	-	0,36	1,58	3,44	6,04	9,65
340	ПСТ 6.18.2,3			1780			С115		КР60 КР50			-	П1		М4	4	-	5,25	5,25	0,67	-	0,36	1,58	3,44	6,04	11,29
341	ПСТ 6.24.2,3			2380			С116		КР60 КР66			-	П1				-	6,94	6,94	0,67	-	0,36	1,58	3,44	6,04	12,98
345	ПСТ 6.12.2,8			1180	280	130	С114		КР61 КР49			-	П2		М2	1	-	3,67	3,67	0,68	-	0,38	1,61	3,44	6,11	9,78
346	ПСТ 6.18.2,8			1780			С115		КР61 КР51			-	П2		М4	4	-	5,34	5,34	0,68	-	0,38	1,61	3,44	6,11	11,45
347	ПСТ 6.24.2,8			2380			С116		КР61 КР67			-	П2				-	7,05	7,05	0,68	-	0,38	1,61	3,44	6,11	13,16

Инв № подл | Подпись и дата | Взам. инв. №

Изм.	Кол.уч.	Лист	№док.	Подпись	Дата	1.432.1-26.1/96-9	Лист 6

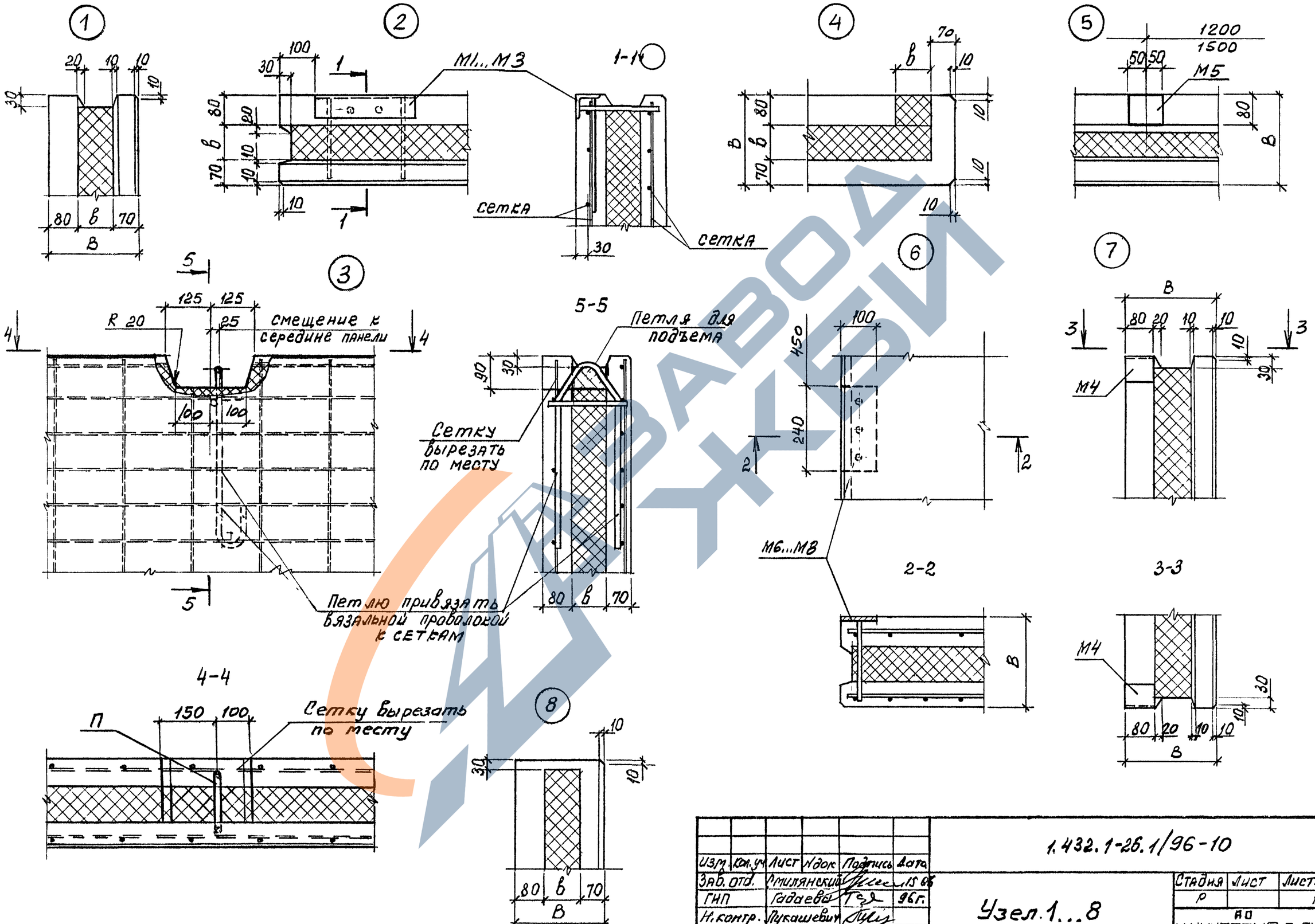

Изм.	Кол.уч.	Лист	Nдок.	Подпись	Дата	1.432.1-26.1/96-10
Зав. отд.		Милянский			15.06	
ГИП		Гадаева			96г.	Узел 1...8
Н. контр.		Лукашевич				

Стадия	Лист	Листов
Р		1

АО ЦНИИПРОМЗДАНИЙ

Инв. № подл. | Подпись и дата | Взам. инв. №

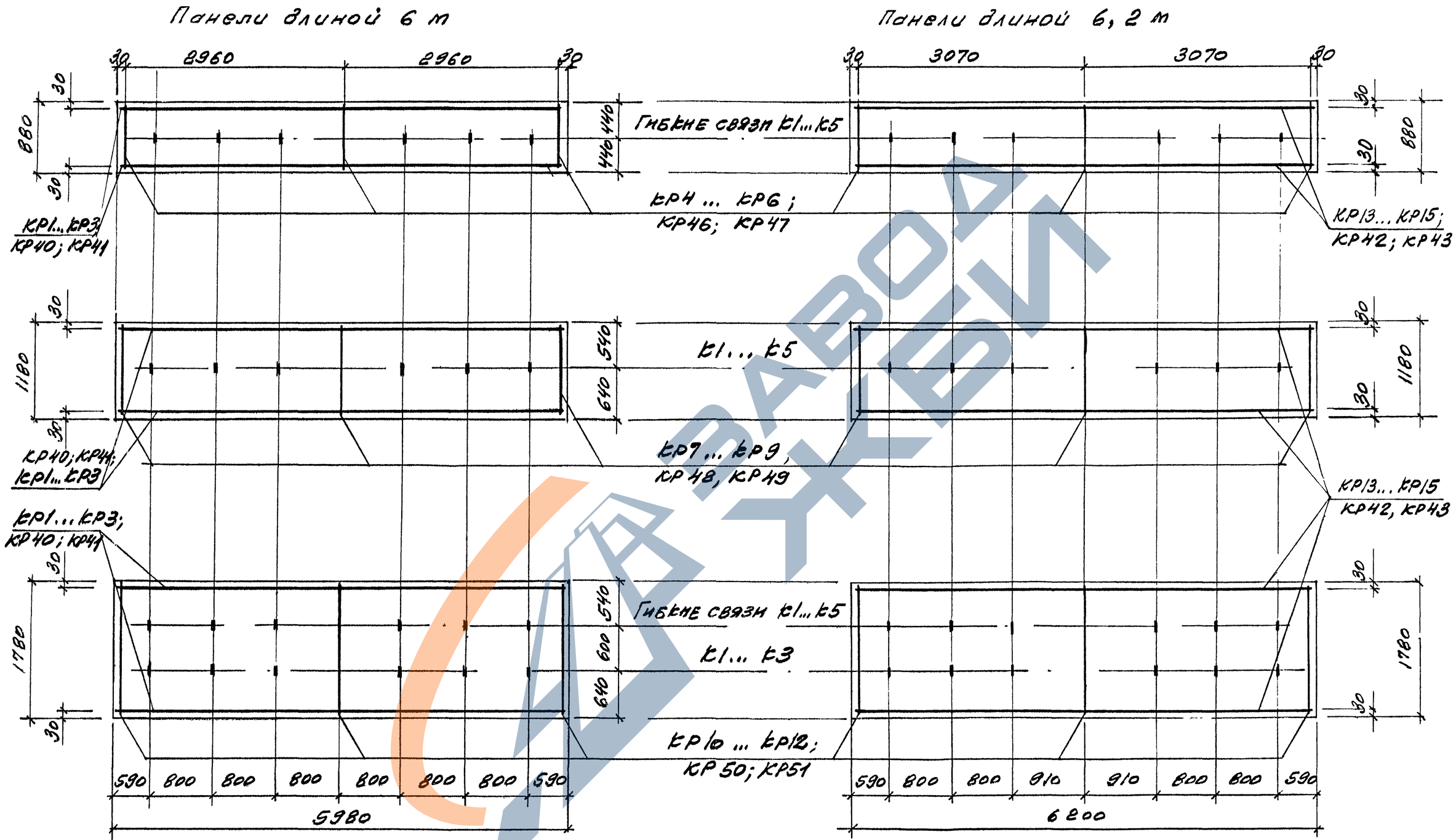

Каркасы в местах пересечения связать вязальной проволокой.

Изм.	Кол.уч.	Лист	N док.	Подпись	Дата	1.432.1-26.1/96-11
Зав.отд.		Ермилянский			15.8.96г	Схемы раскладки каркасов КР и гибких связей К
ГИП		Гадаева				Стадия: Р; Лист: 1; Листов: 3
Н.контр.		Лукашевич				АО ЦНИИПРОМЗДАНИЙ

Взам инв. № | Подпись и дата | Инв. № подл.

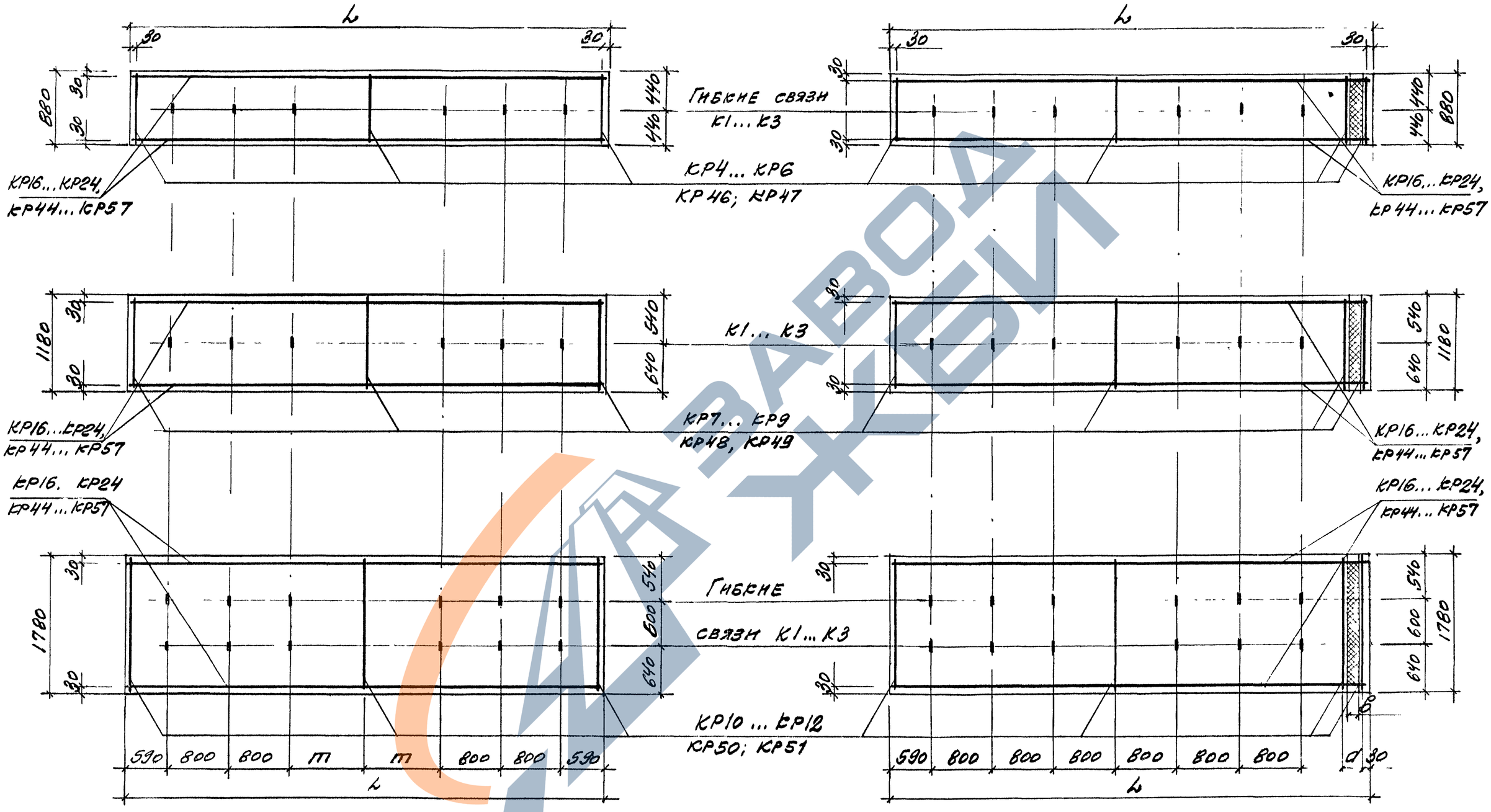

L, мм	6580	6230	6280	6330	6430	6480	6530
m, мм	1100	925	950	975	1025	1050	1075
b, мм	150	50	100	150	50	50	100
d, мм	190	90	140	190	90	90	140

Каркасы в местах пересечения связать вязальной проволокой

Изм.	Кол.уч.	Лист	N док.	Подпись	Дата	1.432.1-26.1/96-11	Лист 2

Инв. № подл. | Подпись и дата | Взам. инв. №

Простеночные панели

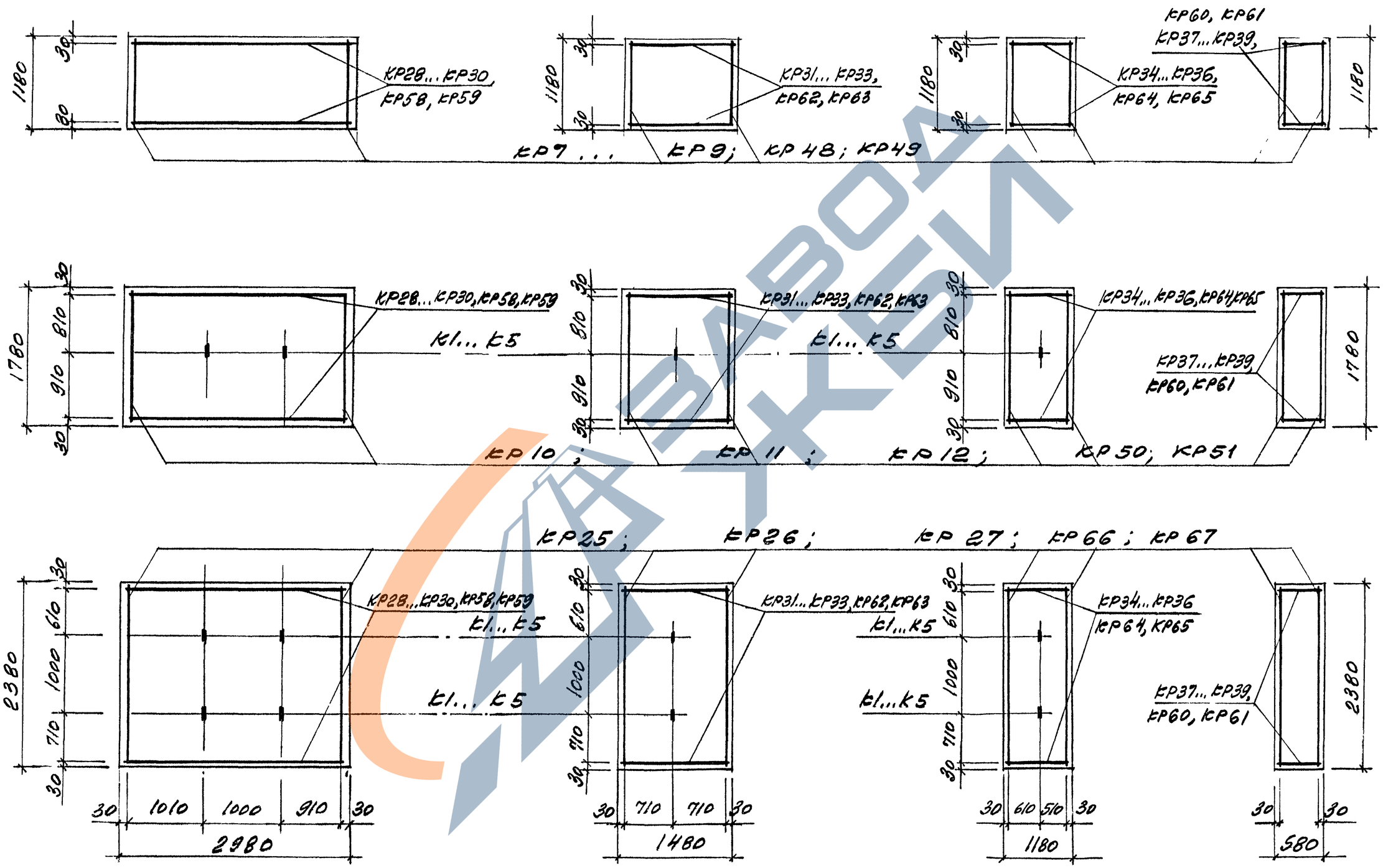

Каркасы в местах пересечения связать вязальной проволокой

Изм	Кол.уч.	Лист	№док	Подпись	Дата	1.432.1-26.1/96-11

Лист 3

Инв.№подл | Подпись и дата | Взам инв.№

КР40 ... КР43

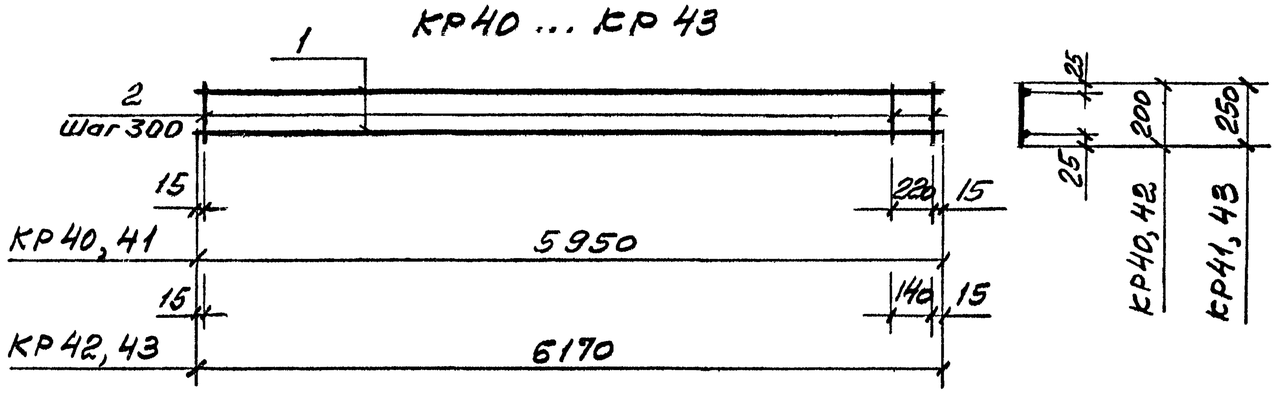

КР44, КР45

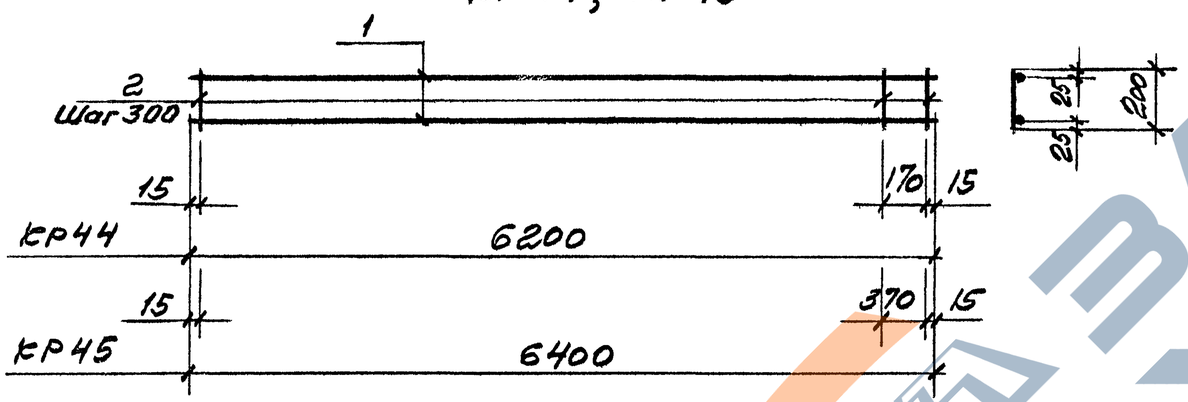

КР46, КР47 КР48, КР49 КР50, КР51

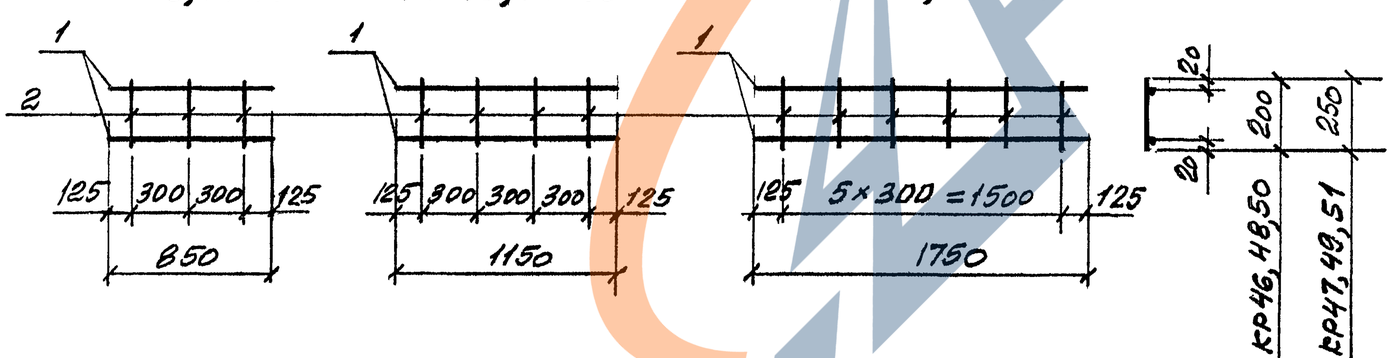

1. Арматура класса Вр-I по ГОСТ 6727-80*.
2. Поверхность поперечных стержней каркасов защитить горячим цинкованием или алюминированием толщиной не менее 50 мкм.

Марка каркаса	Поз.	Наименование	Кол.	Масса един., кг	Масса каркаса, кг
КР40	1	Ф4 Вр-I, ℓ=5950	2	0,59	1,60
	2	Ф4 Вр-I, ℓ=200	21	0,02	
КР41	1	Ф4 Вр-I, ℓ=5950	2	0,59	1,71
	2	Ф4 Вр-I, ℓ=250	21	0,025	
КР42	1	Ф4 Вр-I, ℓ=6170	2	0,61	1,66
	2	Ф4 Вр-I, ℓ=200	22	0,02	
КР43	1	Ф4 Вр-I, ℓ=6170	2	0,61	1,77
	2	Ф4 Вр-I, ℓ=250	22	0,025	
КР44	1	Ф4 Вр-I, ℓ=6200	2	0,62	1,68
	2	Ф4 Вр-I, ℓ=200	22	0,02	
КР45	1	Ф4 Вр-I, ℓ=6400	2	0,63	1,70
	2	Ф4 Вр-I, ℓ=200	22	0,02	
КР46	1	Ф4 Вр-I, ℓ=850	2	0,084	0,23
	2	Ф4 Вр-I, ℓ=200	3	0,02	
КР47	1	Ф4 Вр-I, ℓ=850	2	0,084	0,25
	2	Ф4 Вр-I, ℓ=250	3	0,025	
КР48	1	Ф4 Вр-I, ℓ=1150	2	0,114	0,31
	2	Ф4 Вр-I, ℓ=200	4	0,02	
КР49	1	Ф4 Вр-I, ℓ=1150	2	0,114	0,33
	2	Ф4 Вр-I, ℓ=250	4	0,025	
КР50	1	Ф4 Вр-I, ℓ=1750	2	0,173	0,47
	2	Ф4 Вр-I, ℓ=200	6	0,02	
КР51	1	Ф4 Вр-I, ℓ=1750	2	0,173	0,50
	2	Ф4 Вр-I, ℓ=250	6	0,025	

Изм.	Кол.уч.	Лист	N док.	Подпись	Дата	1.432.1-26.1/96-12		
Зав.отд.		Синлянский			15.05.96г	Каркас КР40... КР67	Стадия	Лист	Листов
Гип		Гадаева					Р	1	3
Н.контр.		Гузеева					АО ЦНИИПромзданий		

Инв.№подл. | Подпись и дата | Взам.инв.№

КР 52 ... КР 57

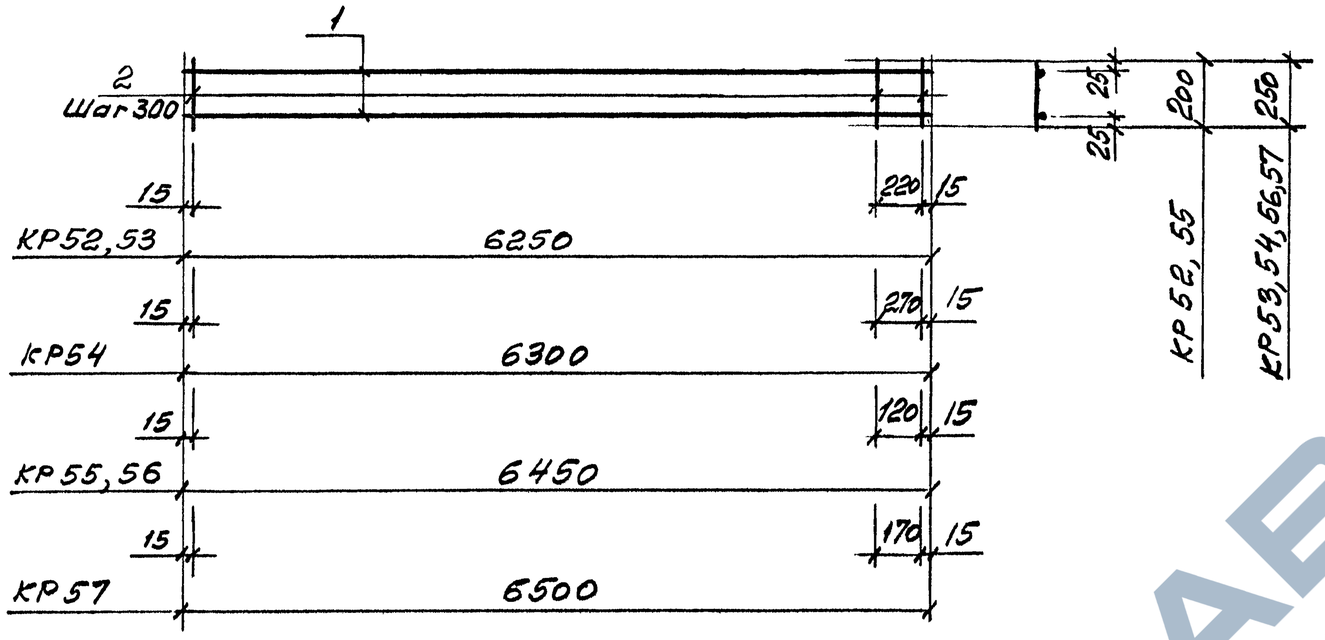

КР58, 59

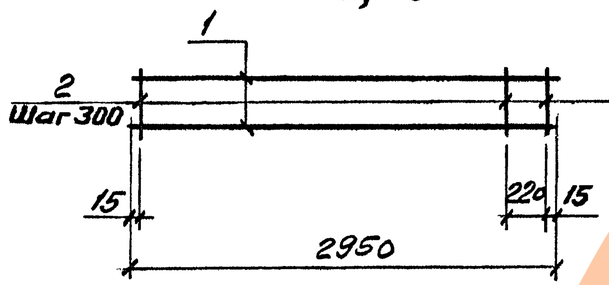

КР60, 61

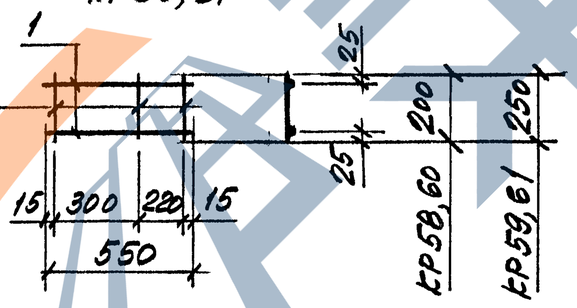

КР 62, 63

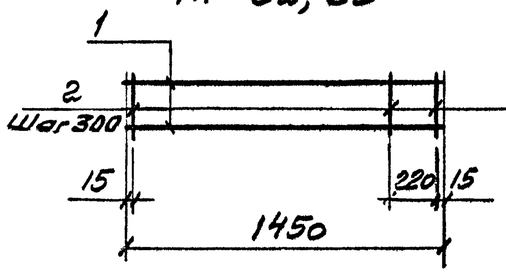

КР 64, 65

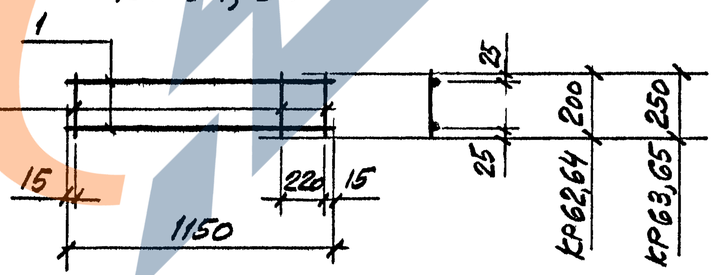

1. Арматура класса Вр-I по ГОСТ 6727-80*
2. Поверхность поперечных стержней каркасов защитить горячим цинкованием или алюминированием толщиной не менее 50 мкм.

Продолжение

Масса каркаса	Поз.	Наименование	Кол.	Масса единицы, кг	Масса каркаса, кг
КР52	1	Ф4 Вр-I, ℓ=6250	2	0,62	1,68
	2	Ф4 Вр-I, ℓ=200	22	0,02	
КР53	1	Ф4 Вр-I, ℓ=6250	2	0,62	1,79
	2	Ф4 Вр-I, ℓ=250	22	0,025	
КР54	1	Ф4 Вр-I, ℓ=6300	2	0,62	1,79
	2	Ф4 Вр-I, ℓ=250	22	0,025	
КР55	1	Ф4 Вр-I, ℓ=6450	2	0,64	1,74
	2	Ф4 Вр-I, ℓ=200	23	0,02	
КР56	1	Ф4 Вр-I, ℓ=6450	2	0,64	1,83
	2	Ф4 Вр-I, ℓ=250	23	0,025	
КР57	1	Ф4 Вр-I, ℓ=6500	2	0,64	1,86
	2	Ф4 Вр-I, ℓ=250	23	0,025	
КР58	1	Ф4 Вр-I, ℓ=2950	2	0,29	0,80
	2	Ф4 Вр-I, ℓ=200	11	0,02	
КР59	1	Ф4 Вр-I, ℓ=2950	2	0,29	0,76
	2	Ф4 Вр-I, ℓ=250	11	0,025	
КР60	1	Ф4 Вр-I, ℓ=550	2	0,054	0,17
	2	Ф4 Вр-I, ℓ=200	3	0,02	
КР61	1	Ф4 Вр-I, ℓ=550	2	0,054	0,19
	2	Ф4 Вр-I, ℓ=250	3	0,025	
КР62	1	Ф4 Вр-I, ℓ=1450	2	0,14	0,40
	2	Ф4 Вр-I, ℓ=200	6	0,02	
КР63	1	Ф4 Вр-I, ℓ=1450	2	0,14	0,43
	2	Ф4 Вр-I, ℓ=250	6	0,025	
КР64	1	Ф4 Вр-I, ℓ=1150	2	0,114	0,33
	2	Ф4 Вр-I, ℓ=200	5	0,02	
КР65	1	Ф4 Вр-I, ℓ=1150	2	0,114	0,36
	2	Ф4 Вр-I, ℓ=250	5	0,025	

Инв.№подл. | Подпись и дата | Взам.инв.№

Изм.	Кол.уч.	Лист	N док.	Подпись	Дата	1.432.1-26.1/96-12	Лист 2

КР 66, КР 67

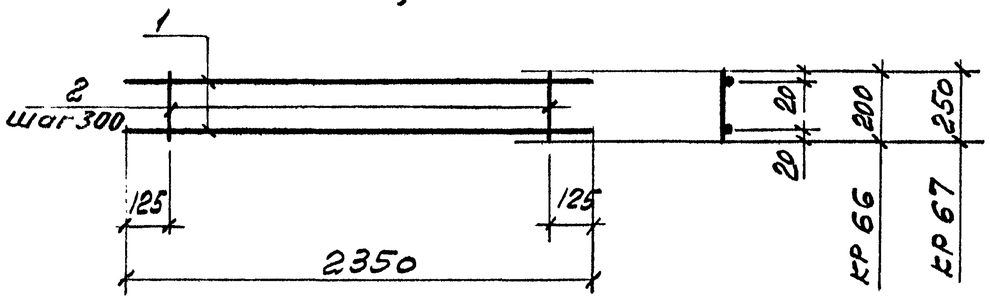

Марка каркаса	Поз.	Наименование	Кол.	Масса един., кг	Масса каркаса, кг
КР66	1	Ф4 Вр-I, ℓ=2350	2	0,23	0,62
	2	Ф4 Вр-I, ℓ=200	8	0,02	
КР67	1	Ф4 Вр-I, ℓ=2350	2	0,23	0,66
	2	Ф4 Вр-I, ℓ=250	8	0,025	

1. Арматура класса Вр-I по ГОСТ 6727-80*.
2. Поверхность поперечных стержней каркасов защитить горячим цинкованием или алюминированием толщиной не менее 50 мкм.

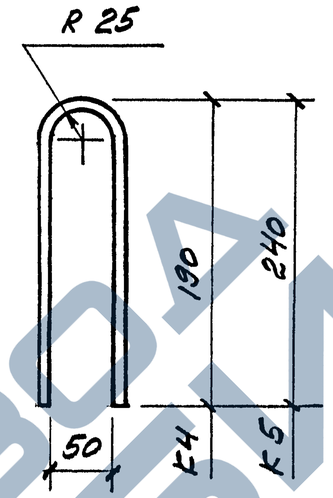

Поверхность стержня защитить горячим цинкованием или алюминированием толщиной не менее 50 мкм

Марка изделия	Поз.	Наименование	Кол.	Масса един., кг	Масса изделия, кг
К4		Ф8 А-III, ℓ=410	1	0,16	0,16
К5		Ф8 А-III, ℓ=510	1	0,20	0,20

Арматура класса А-III по ГОСТ 5781-82*

Изм.	Кол.уч.	Лист	N док.	Подпись	Дата	1.432.1-26.1/96-13		
Зав.отд.	Смилянский				15.05.96г.	Гибкая связь К4, К5	Стадия: Р	Лист:	Листов: 1
ГИП	Гадаева						АО ЦНИИПРОМЗДАНИЙ	
Н.контр.	Гузеева							

Инв.№ подл. | Подпись и дата | Взам.инв.№

Изм.	Кол.уч.	Лист	N док.	Подпись	Дата	1.432.1-26.1/96-12	Лист 3