https://zavodjbi.com/

ПРАВИТЕЛЬСТВО МОСКВЫ

М Н И И Т Э П

ПРОЕКТЫ НА ОСНОВЕ КОНСТРУКЦИЙ И ИЗДЕЛИЙ ТЕРРИТОРИАЛЬНОГО КАТАЛОГА
ЖЕЛЕЗОБЕТОННЫЕ КОНСТРУКЦИИ ПАНЕЛЬНЫХ ЖИЛЫХ ДОМОВ С УЗКИМ ШАГОМ НЕСУЩИХ СТЕН
ДЛЯ ЖИЛЫХ БЛОК-СЕКЦИЙ ПЗМ ПРОИЗВОДСТВА ВЗЖБК ДСК-3

3РС 19-103

И З Д Е Л И Я В Х О Д О В

для первых нежилых этажей

РАБОЧИЕ ЧЕРТЕЖИ

ЗАВОД ЖБИ

Дополнено и откорректировано 15.10 1999 г.	20.03.2000 г

Москва 1999 г.

https://zavodjbi.com/

https://zavodjbi.com/

ПРАВИТЕЛЬСТВО МОСКВЫ
М Н И И Т Э П

ПРОЕКТЫ НА ОСНОВЕ КОНСТРУКЦИЙ И ИЗДЕЛИЙ ТЕРРИТОРИАЛЬНОГО КАТАЛОГА
ЖЕЛЕЗОБЕТОННЫЕ КОНСТРУКЦИИ ПАНЕЛЬНЫХ ЖИЛЫХ ДОМОВ С УЗКИМ ШАГОМ НЕСУЩИХ СТЕН
ДЛЯ ЖИЛЫХ БЛОК-СЕКЦИЙ ПЗМ ПРОИЗВОДСТВА ВЗЖБК ДСК-3.

3РС19-103

И З Д Е Л И Я В Х О Д О В

для первых нежилых этажей

РАБОЧИЕ ЧЕРТЕЖИ

Главный инженер ин-та Е.Е.Никитин
Главный конструктор ин-та Г.И.Шапиро
Начальник О С К М.В.Ванаг
Главный специалист О С К Н.Н.Баско

Москва 1999г.

ВВЕДЕНО В ДЕЙСТВИЕ МНИИТЭП
ОТ 31.03.2000г. ПРИКАЗ № 14-ТО

https://zavodjbi.com/

https://zavodjbi.com/

ОБОЗНАЧЕНИЕ	НАИМЕНОВАНИЕ	Стр.
3РС19-103.ПЗ.	Пояснительная записка.	4-6
3РС19-103 ПП.	Номенклатура изделий.	7-9
3РС19-103 РС.	Ведомость расхода стали.	10,11
3РС19-103 3ЛС.01СБ.	Лестничная стенка входа 3ЛС10ПП. Сборочный чертеж.	12-14
3ЛС.02СБ.	Лестничная стенка входа 3ЛС11ПП. Сборочный чертеж.	12,15-16
3ЛС.03СБ.	Лестничная стенка входа 3ЛС10-2ПП. Сборочный чертеж.	12,17-18
3ЛС.04СБ.	Лестничная стенка входа 3ЛС11-1ПП. Сборочный чертеж.	12,19-20
3ЛО.05СБ.	Лестничные ограждения 3ЛО10-1ПП,3ЛО10-2ПП. Сборочный чертеж.	21-24
3ЛО.06СБ.	Лестничные ограждения 3ЛО11-1ПП,3ЛО11-2ПП. Сборочный чертеж.	21,22,25,26
3ЛО.07СБ.	Лестничное ограждение 3ЛО12ПП. Сборочный чертеж.	21,22,27,28
3ПВ.08СБ.	Плита входа 3ПВ12-2ПП.Сборочный чертеж.	29-31
3ПВ.09СБ.	Плита входа 3ПВ13-1ПП.Сборочный чертеж.	29,32,33
3ЛМ.10СБ.	Лестничный марш 3ЛМ30-12ПП. Сборочный чертеж.	34-36
3ВВ.11СБ.	Внутренняя стена входа 3ВВ5-1. Сборочный чертеж.	37-41
3ВВ.12СБ.	Внутренняя стена входа 3ВВ6-1. Сборочный чертеж.	37,38,42-44
3МУ.13СБ.	Внутренняя стена входа 3МУ5-1. Сборочный чертеж.	37,38,45-47
3ПВ.14СБ.	Плита входа 3ПВ10.Сборочный чертеж.	37,38,48-50
3ВВ.15СБ.	Внутренняя стена входа 3ВВ4.Сборочн.чертеж.	51-54
3ПВ.16СБ	Плита входа 3ПВ11.Сборочный чертеж.	55-58
3РС19-103 ПУ.	Габаритные чертежи пакетов утеплителя.	59-61
3РС19-103 У.	Узлы габаритные.	62
3РС19-103 УУ.	Узлы по раскладке утеплителя	63
3РС19-103 УА.	Узлы арматурные.	64-67
3РС19-103 К.СБ.	Каркасы.Сборочный чертеж.	68-73
3РС19-103 С. СБ.	Сетки арматурные.Сборочный чертеж.	74,75
3РС19-103 ДС.СБ.	Дискретная связь.Сборочный чертеж.	76
3РС19-103 П.	Петли.	77,78
3РС19-103 ЗД.СБ.	Закладные детали.Сборочный чертеж.	79,80
3РС19-103 И.	Информационная карта.	81

Договор 1-373

2 экз

Взаим инв №

Подпись и дата

Инв № подл.

3РС 19-103			
СОДЕРЖАНИЕ	Стадия	Масса	Масштаб
	Р	–	–
	Лист 1	Листов 1	
	МНИИТЭП ОСК		

Ф12и

https://zavodjbi.com/

1. Настоящий альбом 3РС19-103 содержит рабочие чертежи железобетонных изделий входов, предназначенные для изготовления изделий и применения их в строительстве жилых домов серий П3М с первыми нежилыми этажами.

В альбом включены однослойные изделия типа "3ЛС";"3ЛО";"3ПВ"; лестничний марш 3ЛМ30-12 и 3-х слойные изделия 3ВВ 5-I;3ВВ6-I;3МУ-5 3ПВ 10, 3ВВ 4, 3ПВ11.

Теплотехнические характеристики 3-х слойных изделий удовлетворяют требованиям второго этапа, как московских, так и российских норм СНиП II-3-79*.

2. Изделия запроектированы с учётом их изготовления в стальных формах в горизонтальном положении с учётом действующих технологий заводов -изготовителей АО ДСК №3.

3. Изделия рассчитаны и законструированы в соответствии со СНиП 2.03.01-84*.

4. Изделия должны изготовляться в соответствии с требованиями ГОСТ 13015,0 -83*.

5. Для изделий принят тяжелый бетон средней плотности γ=2300 кг/м^3 класса по прочности на сжатие В22,5 /F 150, W 2 /и В15 /F 50/.

Класс бетона по прочности на сжатие указан в номенклатуре изделий.

6. Отпускная прочность бетона на сжатие с учётом усилий, возникающих при выеме из формы и сроков монтажа здания, должна быть не менее70% -в летнее время и не менее 85%- в зимнее время от класса по прочности на сжатие.

При этом предприятие-изготовитель обязано гарантировать достижение бетоном проектной прочности, соответствующей его классу /марке/ в возрасте 28 суток.

7. Армирование изделий предусмотрено из сварных каркасов, отдельных стержней, сеток, собираемых в объёмный каркас в кондукторе и соединяемых в местах пересечения контактной точечной сваркой по ГОСТ 14098-91/КI-КТ/. В 3-х слойных изделиях 3ВВ5-I; 3ВВ6-I и 3МУ-5 используется дискретная связь ДС-3.

Каркасы, сетки, дискретные связи следует изготавливать из горячекатаной арматурной стали классов АII, АIII /ГОСТ 5781-82/ и холоднотянутой арматурной проволоки класса ВР I /ГОСТ 6727-80/.

Качество изготовления арматурных изделий должно удовлетворять требованиям ГОСТ 10922-92.

8. Монтажные петли изготавливаются из горячекатаной арматурной стали класса AI марок Ст3сп2 и Ст3пс2 /ГОСТ 5781-82/.

В случае применения стали Ст3пс2 завод-изготовитель обязан предупредить заказчика о запрещении подъёма изделий и их монтажа при температуре ниже минус 40°С.

9. В изделиях предусмотрены сварные закладные детали, чертежи которых приведены в настоящем альбоме.

Для изготовления закладных деталей применяется сталь марки Ст3кп2 /ГОСТ 380-88/ и арматурная сталь класса АII/ГОСТ 5781-82/- для анкеров.

Закладные детали должны изготовляться в соответствии с ГОСТ 10922-92, ГОСТ 14098-91.

10. Значение действительных отклонений геометрических параметров изделий не должны превышать величин, указанных в ТУ на соответствующие изделия. Отклонения толщины защитного слоя по ГОСТ13015.0-83*.

11. Подъём, погрузка и выгрузка панелей должны производиться краном с захватом за подъёмные петли с применением подъёмных приспособлений, обеспечивающих самобалансирование усилий в грузовых стропах и соблюдением мер, исключающих возможность повреждения изделий.

12. Изделия должны храниться на складе в рабочем положении рассортированными по маркам, установленными на деревянные прокладки в местах, указанных на рабочих чертежах.

13. Систематический контроль всех параметров бетона, арматурной стали, а также изделий в целом должны осуществляться в соответствии с требованиями ГОСТ 13015.0-83*.

14. Перед применением в строительстве изделия 3ПВ12-2; 3ПВ13 и 3ЛМ30-12 должны быть испытаны на прочность в соответствии с ГОСТ8829-94 и данными, приведенными на листе 3 пояснительной записки.

15. Качество отделки поверхностей и внешний вид изделий должны соответствовать требованиям ГОСТ 13015.0-83*.

Категории отделки лицевых поверхностей показаны на рабочих чертежах.

Нач отд	Ванаг		3РС 19-103 .ПЗ			
Гл спец	Баско		Пояснительная записка	Стадия	Лист	Листов
				Р	1	3
				МНИИТЭП ОСК		

Взам инв № | Подпись и дата | Инв № подл

16. Минимальный предел огнестойкости изделий - 1 час с максимальным пределом распространения огня -0 см, что соответствует I степени огнестойкости здания. СНиП 01.02 -85 "Противопожарные нормы" и обеспечиваются настоящей конструкцией панелей.

17. Исходное сырьё должно применяться с обязательным радиологическим контролем.

18. Маркировка изделий соответствует принятой в проекте.

19. Принятое обозначение по маркировке узлов

номер узла
———————
номер листа, на котором расположен узел

20. В соответствии с письмом Госстроя РФ №ОФ-132/13 от 11.03.98г. и Рекомендациями НИИЖБА от 28.04.97г. по применению в жел.бет. конструкциях термомеханически упрочненной свариваемой стержневой арматуры новых видов на период освоения допускается в данных изделиях применять арматурную сталь А400С взамен стали класса АШ без пересчета диаметров.

21. Для теплоизоляционного слоя в 3-слойных изделиях приняты плиты полистирольного пенопласта ПСБ марки 25 толщиной 150 мм по ГОСТ 15588-86, соответствующие гигиеническому сертификату К 563-6 от 15.07.94г.
Коэффициент теплопроводности полистирольного пенопласта должен быть не более $\lambda \leq 0,037$ Вт/м^2 °С-в сухом состоянии
В зонах, примыкающих к вертикальным граням, размещены прокладки из минераловатных плит /в качестве преграды для распространения огня/ марки М125 по ТУ 5762-010-04001485-96, выпускаемые ОАО" Мостермостекло" на оборудовании фирмы "Партек".
Плиты теплоизоляционные из минеральной ваты по финской технологии соответствуют гигиеническому сертификату № 19.МЦ.03570.Т09269Х6 от 9.4.96 г., выданному "Центром госсанэпидемнадзора" в г.Москве и относятся к группе НГ /негорючие материалы/по ГОСТ 30244-94.
Протокол испытаний на огнестойкость № 21/2 от 27.05.96 г., выполненный испытательным центром "Огнестойкость"ГП ЦНИИСК им.Кучеренко.

22. Разрешается применять пенополистирольные плиты ПСБ марки 15А по ТУ 2244007-04001508-96 с коэффициентом теплопроводности λ - 0,038 Вт/м^2 °С в сухом состоянии.

15.10.1999 г.
АЛЬБОМ ДОПОЛНЕН ИЗДЕЛИЕМ 3ВВ4 И ОТКОРРЕКТИРОВАНА ПОЯСНИТЕЛЬНАЯ ЗАПИСКА
ГА СПЕЦ ОСК /Баско/ /БАСКО/

20.03.2000 г.
АЛЬБОМ ДОПОЛНЕН ИЗДЕЛИЕМ 3ПВ11
ГА СПЕЦ ОСК /Баско/ /БАСКО/

ИНВ № ПОДЛ | ПОДПИСЬ И ДАТА | ВЗАМ ИНВ №

ЗАВОД ЖБИ
https://zavodjbi.com/

№№ п/п	Марка панели	Схема опирания и приложения нагрузок	Расчетные нагрузки (полная включающая собст. массу) q^p	Нормативные нагрузки: полная $q^{норм}$ / длительно дейс. $q^{норм}_{дл}$	Контрольные нагрузки при испытании $q^{конт}$: на прочность, $\gamma=1,2$: полная / без собст. массы	Контрольные нагрузки при испытании $q^{конт}$: на жесткость: полная / без собст. массы	Замеряемый прогиб $f^{конт.}$ см
1 2.	3ПВ12-2Н1 3ПВ13Н1	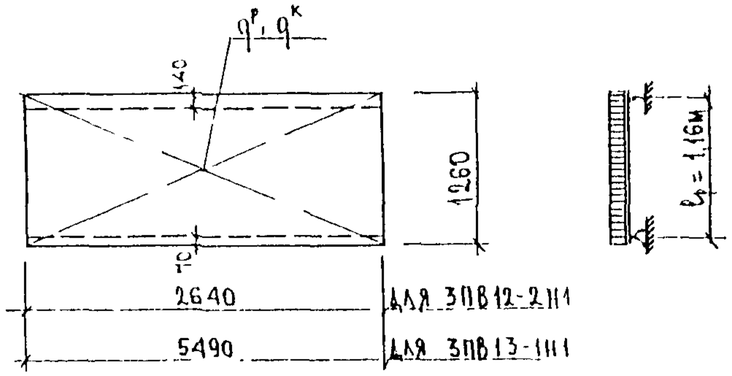	910 кг/м²	–	774 кг/м²	–	–
3	3АМ30-12Н	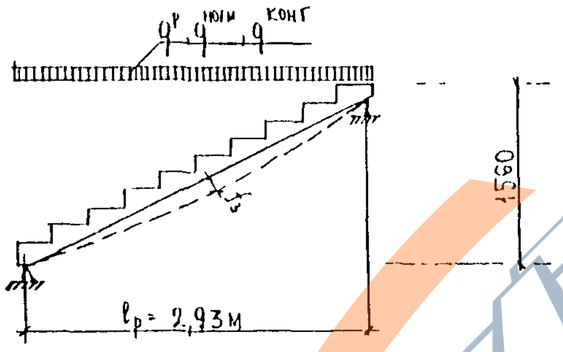	2640 кг/пм	2327 кг/пм / 1800 кг/пм	3695 кг/пм / 2281 кг/пм	2327 кг/пм / 912 кг/пм	1,17

Инв N подл | Подпись и дата | Взам инв N

3РС19-103 ПЗ

Лист 3

https://zavodjbi.com/

https://zavodjbi.com/

№№ пп	Марка изделия по ГОСТ	Марка изделия по проекту	Эскиз изделия	Параметры изделия: Размеры, мм: Д	Ш	В	Площадь, м²	Объем, м³	Проектная масса, т	Объем, м³: Тяжелый бетон γ=2300 кг/м³, класс В 22,5	Тяжелый бетон γ=2300 кг/м³, класс В 15	Утеплитель ПСБ γ=25 кг/м³	Минеральная вата γ=125 кг/м³					Тип конструкции	№ страниц РЧ
1	2	3	4	5	6	7	8	9	10	11	12	13	14	15	16	17	18		19
1		3АС 10 III	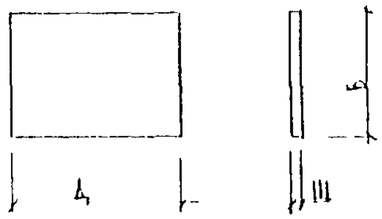	2640	140	2150	5,63	0,79	1,90	0,79									13,14
2		3АС 11 III		5490	140	2150	11,72	1,64	3,94	1,64									15,16
		3АС 10-2 III	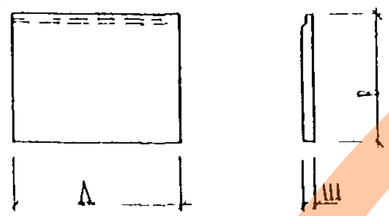	2640	140	2150	5,63	0,78	1,87	0,78									17,18
4		3АС 11-1 III		5490	140	2150	11,72	1,62	3,89	1,62									19,20
5		3АО 10-1 III	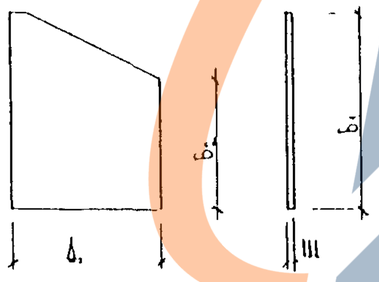	2500	100	3350/2200	7,07	0,71	1,70	0,71									23,24
6		3АО 10-2 III		2500	100	3350/2200	7,07	0,71	1,70	0,71									23,24

НАЧ ОТД	ВАНАГ	
ГАСПЕЦ	БАСКО	
ГАСПЕЦ		
ЗАВ ГР	ДРОЖДЕВА	
РАЗРАБ	ДРОЖДЕВА	
ПРОВЕР		
Н КОНТР		

3РС 19-103.II И

Номенклатура

СТАДИЯ	ЛИСТ	ЛИСТОВ
Р	1	3

МИНИТЭП ОСК

Инв № подл | Подпись и дата | Взам инв №

https://zavodjbi.com/

https://zavodjbi.com/

1	2	3	4	5	6	7	8	9	10	11	12	13	14	15	16	17	18	19
7		3ЛО 11-1ШI	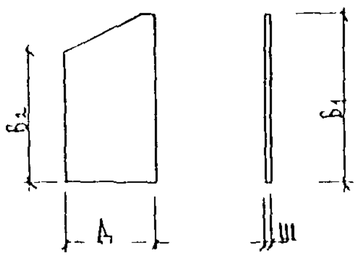	1450	100	2800/2200	3,68	0,37	0,89	0,37								25,26
8		3ЛО 11-2ШI		1450	100	2800/2200	3,68	0,37	0,89	0,37								25,27
9		3ЛО 12ШI		3365	200	285	0,86	0,17	0,41	0,17								27,28
10		3ПВ 12-2ШI		2640	1260	200	3,27	0,66	1,58	0,66								30,31
11		3ПВ13-1ШI		5490	1260	200	6,86	1,36	3,26	1,36								32,33
12		3ЛМ 30 12ШI	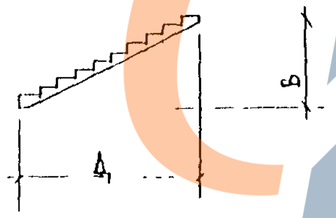	3000	2640	1560	8,88	1,69	4,06	1,69								35,36

Инв. № подл. | Подпись и дата | Взам. инв. №

3РС19-103.1ПИ

Лист 2

https://zavodjbi.com/

https://zavodjbi.com/

1	2	3	4	5	6	7	8	9	10	11	12	13	14	15	16	17	18	19
13		3ВВ5-1	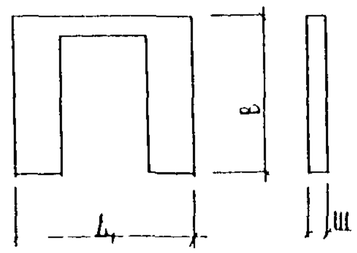	2800	300	2620	4,04	1,18	1,62	—	0,67	0,49	0,02					39-41
14		3ВВ6-1		2980	300	2620	4,51	1,32	1,79	—	0,74	0,56	0,02					42-44
15		3МУ-5	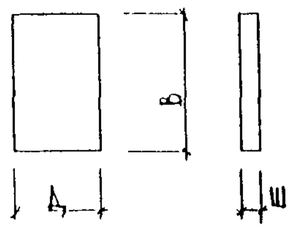	1370	300	2280	3,12	0,94	1,17	—	0,48	0,44	0,02					45-47
16		3ПВ 10	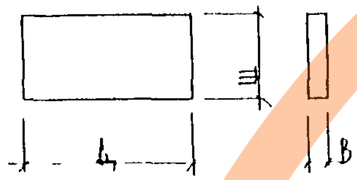	2800	1370	300	3,84	1,15	1,74	—	0,72	0,43	—					48-50
17		3ПВ 11		3400	1370	300	4,66	1,40	2,20	—	0,88	0,52	—					56-58
18		3ВВ4	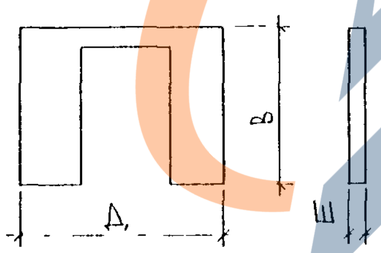	3400	300	2620	5,46	1,61	2,12	—	0,88	0,11	0,02					52-54

Инв. № подл. | Подпись и дата | Взам. инв. №

https://zavodjbi.com/

№ п/п	Марка изделия	Изделия арматурные: Арматура класса А-I ГОСТ 5781-82 ф18	ф16	ф14	ф12	ф10	ф8	Итого	А-III ГОСТ 5781-82 ф16	ф12	ф10	ф8	ф6		Итого	В-I ГОСТ 6727-80 ф5	ф4	Итого	Всего	Изделия закладные: Арматура класса А-II ГОСТ 5781-82 ф10	Итого	Прокат марки Ст3кп2 ГОСТ 103-76 -100×6	-100×8	Итого	Всего	Расход стали: Общий	На 1 м² изделия
1	3АС 10 III				1,94			1,94				8,35	2,32		10,67	2,40	0,77	3,17	15,78	1,10	1,10	0,94		0,94	2,04	17,82	3,16
2	3АС 11 III				3,88			3,88				25,32			25,32	5,04	1,60	6,64	35,84	1,10	1,10	0,94		0,94	2,04	37,88	3,23
3	3АС 10-2 III				1,94			1,94				8,25	2,32		10,57	2,40	0,77	3,17	15,68	0,64	0,64	0,94		0,94	1,58	17,26	3,06
4	3АС 11-1 III				3,88			3,88				25,12			25,12	5,04	1,60	6,64	35,64	0,64	0,64	0,94		0,94	1,58	37,22	3,17
5	3АО 10-1 III				1,94			1,94			5,96	7,81	3,23		17,00	3,58	0,64	4,22	23,16	1,02	1,02	1,41		1,41	2,43	25,59	3,62
6	3АО 10-2 III				1,94			1,94			5,96	7,81	3,23		17,00	3,58	0,64	4,22	23,16	1,02	1,02	1,41		1,41	2,43	25,59	3,62
7	3АО 11-1 III					1,18		1,18				9,98	1,26		11,24	1,84	0,42	2,26	14,68	1,02	1,02	1,41		1,41	2,43	17,11	4,65
8	3АО 11-2 III					1,18		1,18				9,98	1,26		11,24	1,84	0,42	2,26	14,68	1,02	1,02	1,41		1,41	2,43	17,11	4,65
9	3АО 12 III						0,66	0,66				5,04			5,04	0,42	0,80	1,22	6,92	2,20	2,20	2,35		2,35	4,55	11,47	13,34
10	3ПВ 12-2 III				1,94	1,18		3,12				4,10	2,20		6,30	10,88	0,78	11,66	21,08							21,08	6,45
11	3ПВ 13 1 III		4,42		1,94			6,36			13,42		4,40		17,82	22,32	1,58	23,90	48,08	0,88	0,88	0,94		0,94	1,82	49,90	7,27
12	3АМ 30 12 III	6,12		3,10				9,22		27,72		46,56			73,28		4,43	4,43	87,93	2,64	2,64	2,82		2,82	5,46	93,39	10,52

Взаим инв №

Подпись и дата

Инв № подл

Нач отд	Ванаг		
Гл спец	Баско		
РГИ	Дрождева		
Разраб	Дрождева		

3РС 19-103.РС

Ведомость расхода стали на элемент в кг

Стадия	Лист	Листов
Р	1	2

МНИИТЭП ОСК

https://zavodjbi.com/

https://zavodjbi.com/

N п/п	Марка изделия	Изделия арматурные: Арматура класса А-I ГОСТ 5781-82 ф18	ф16	ф14	ф12	ф10	ф8	Итого	А-III ГОСТ 5781-82 ф16	ф12	ф8	ф6	Итого	А-II ГОСТ 5781-82 ф12	Итого	В-I ГОСТ 6727-80 ф5	ф4	Итого	Всего	Изделия закладные: Арматура класса А-II ГОСТ 5781-82 ф10	Итого	Прокат марки Ст3кп2 ГОСТ 103-76 -100×6	-100×8	Итого	Всего	Расход стали: общий	на 1 м² изделия
13	3ВВ5-1				2,40			2,40		16,88		0,70	17,58	7,35	7,35	17,08		17,08	44,41	2,78	2,78	0,94	1,26	2,20	4,98	49,39	12,23
14	3ВВ6-1				2,40			2,40		17,20		0,70	17,90	7,35	7,35	18,12		18,12	45,77	2,78	2,78	0,94	1,26	2,20	4,98	50,75	11,25
15	3ЛУ-5				2,40			2,40		5,88		0,56	6,44			12,44		12,44	21,28	1,32	1,32	0,94		0,94	2,26	23,54	7,54
16	3ПВ10				5,00			5,00	2,52	1,44	8,32	2,36	14,64			15,52	2,16	17,68	37,32							37,32	9,72
17	3ПВ11				5,00			5,00	2,52	1,44	10,16	2,95	17,37			18,84	2,65	21,49	43,86							43,86	9,41
18	3ВВ4				2,40			2,40		20,06		1,26	21,32	13,23	13,23	22,91		22,91	59,86	2,78	2,78	0,94	1,26	2,20	4,98	64,84	11,87

Инв № подл | Подпись и дата | Взаим инв №

Нач.отд	Ванаг		3РС 19-103.РС
Гл спец	Баско		
РГИ	Дрождева		Ведомость расхода стали на элемент в кг
Разраб	Дрождева		

Стадия	Лист	Листов
Р	1	2

МНИИТЭП ОСК

https://zavodjbi.com/

https://zavodjbi.com/

Формат	Зона	Позиц.	Обозначение	Наименование	Кол. на испол. 1	2	3	4							Примеч.
				Документация											
А3			3РС 19-103 ЗЛС.01СБ	Сборочный чертеж	X										
			02СБ	Сборочный чертеж		X									
			03СБ	Сборочный чертеж			X								
			04СБ	Сборочный чертеж				X							
			3РС 19-103 ПЗ	Пояснительная записка	X	X	X	X							
			3РС 19-103 РС	Ведомость расхода стали	X	X	X	X							
			3РС 19-103 УА	Узлы арматурные	X	X	X	X							
				Сборочные единицы											
		1	3РС 19-103.ЗД СБ	Закладная деталь М 3Ц			2	2							
		2		М 22Ц	2	2									
		5	3РС 19-103.П.	Петля ПБ 12	2	4	2	4							
		7	3РС 19-103 .К.СБ	Каркас К 1	5	10									

Нач. отд.	Ванаг	
Гл. спец.	Баско	
РГИ	Дрождева	
Разраб.	Дрождева	

3РС 19-103 ЗЛС.01СБ ÷ 04СБ

Лестничные стенки входа ЗЛС 10Н1, ЗЛС 11Н1 ЗЛС 10-2Н1, ЗЛС 11-1Н1

Стадия	Лист	Листов
Р	1	2

МНИИТЭП ОСК

Инв. № подл.	Подпись и дата	Взам. инв. №

Формат	Зона	Позиц.	Обозначение	Наименование	Кол. на испол. 1	2	3	4							Примеч.
А3		8	3РС 19-103 К.СБ	К 2			5	10							
		9		К 3	2		2								
		10		К 4		2		2							
				Детали											
				Отдельные стержни											
				Сталь класса BI ГОСТ 6727-80											
Ф4		12		ф5 $\ell = 2610$ $\left(ОС\frac{5}{261}\right)$ 0,40 кг	6		6								
		13		$\ell = 5460$ $\left(ОС\frac{5}{546}\right)$ 0,84 кг		6		6							
				Материалы											
				Тяжелый бетон В22,5 (γ=2300)	0,79	1,64	0,78	1,62							

Марка	ЗЛС 10 III	ЗЛС 11 III	ЗЛС 10-2III	ЗЛС 11-1III

3РС 19-103 ЗЛС.01СБ ÷ 04СБ

Лист 2

https://zavodjbi.com/

https://zavodjbi.com/

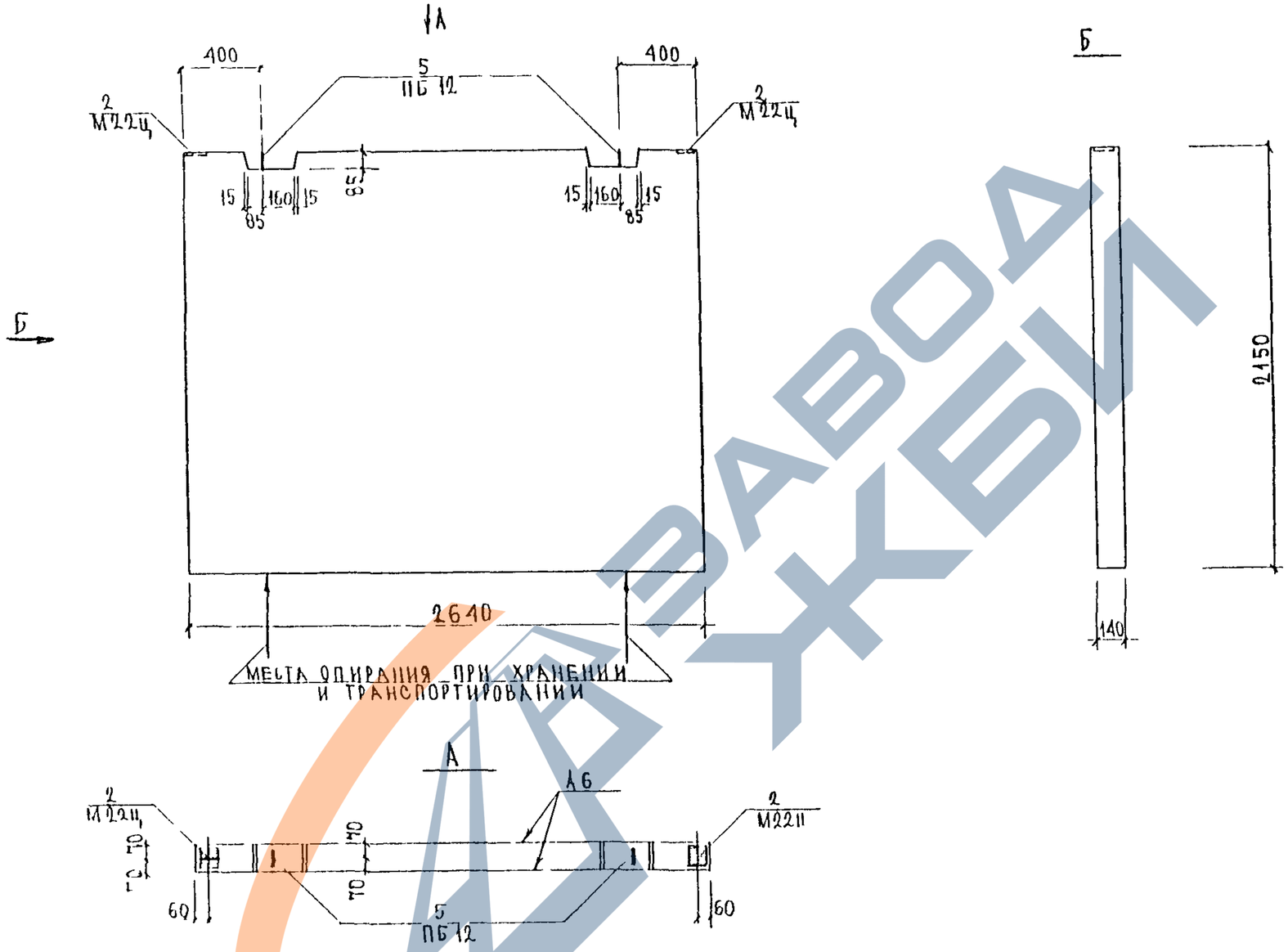

НАЧ ОТД	ВАНАГ			3РС 19-103 3АС.01СБ		
ГА СПЕЦ	БАСКО					
ЗАВ.ГР	ДРОЖДЕВА			ЛЕСТНИЧНАЯ СТЕНКА ВХОДА 3АС 10 П1 СБОРОЧНЫЙ ЧЕРТЕЖ	СТАДИЯ	ЛИСТ	ЛИСТОВ
РАЗРАБ	ДРОЖДЕВА				Р	1	2
					МНИИТЭП ОСК		

Инв № подл | Подпись и дата | Взам инв № | ГИП № 3 | МНИИТЭП-ИК05 | Лист

https://zavodjbi.com/

https://zavodjbi.com/

Схема армирования

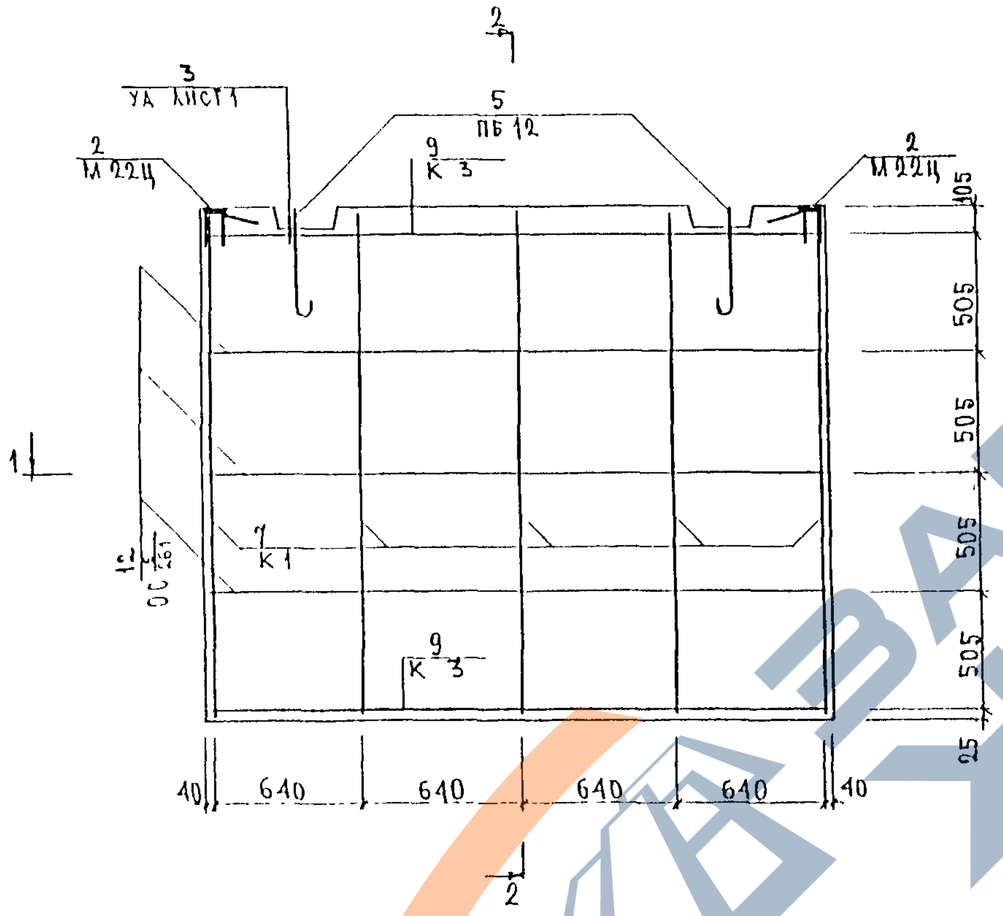

2-2

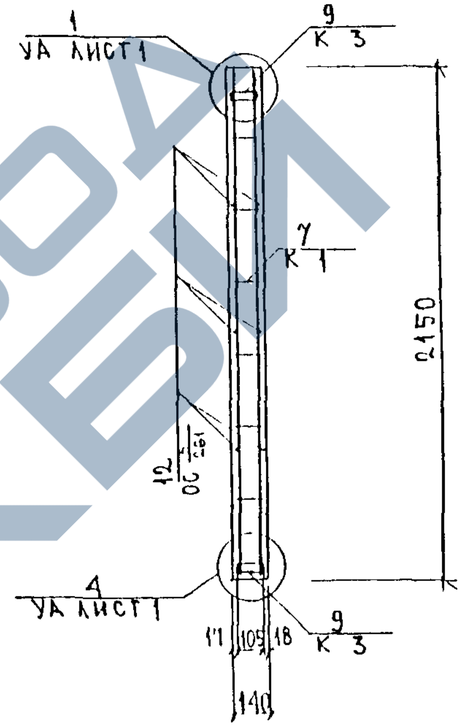

1-1

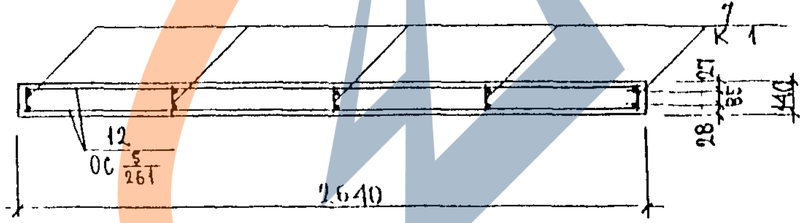

Инв № подл	Подпись и дата	Взам инв №

3РС 19-103 3АС 01СБ	Лист 2

https://zavodjbi.com/

https://zavodjbi.com/

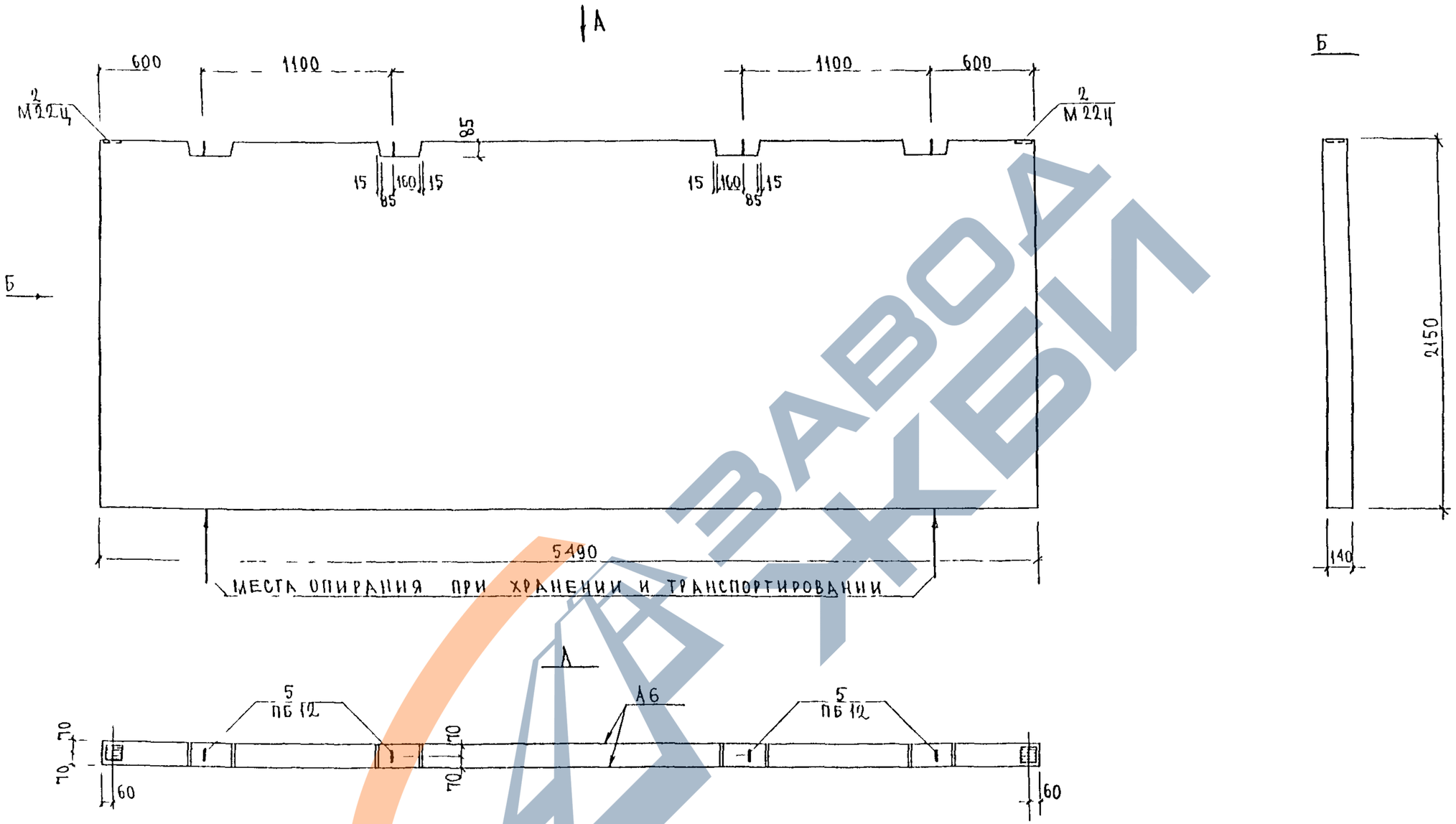

НАЧ ОТД	ВАНАГ			3РС 19-103 3АС.02СБ		
ГЛ СПЕЦ	БАСКО					
ЗАВ ГР	ДРОЖДЕВА			ЛЕСТНИЧНАЯ СТЕНКА ВХОДА ЗАС11111 СБОРОЧНЫЙ ЧЕРТЕЖ	СТАДИЯ	ЛИСТ	ЛИСТОВ
РАЗРАБ	ДРОЖДЕВА				Р	1	2
					МНИИТЭП ОСК		

ГИП № 5 Крыльников

Взам инв № | Подпись и дата | Инв № подл

https://zavodjbi.com/

https://zavodjbi.com/

Схема армирования

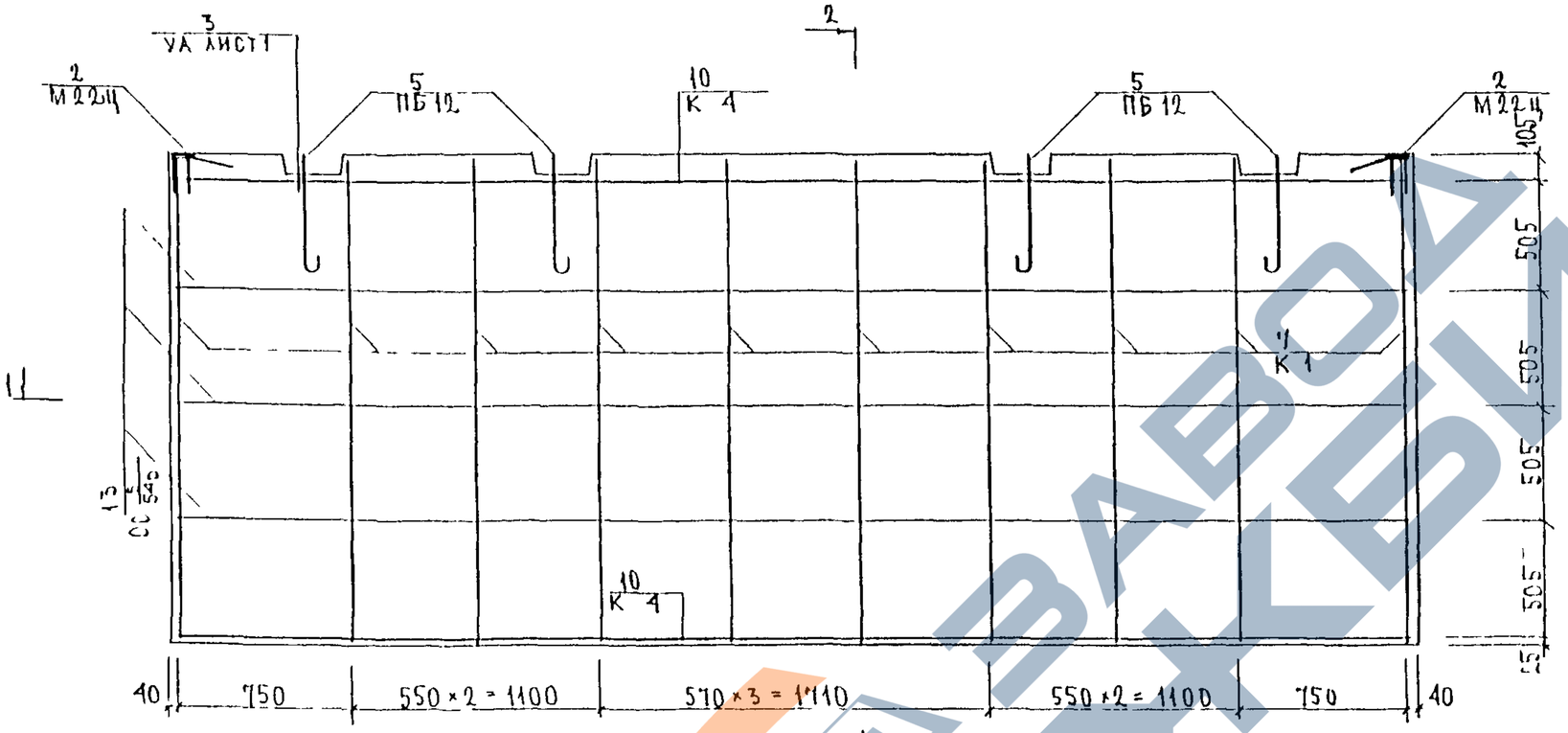

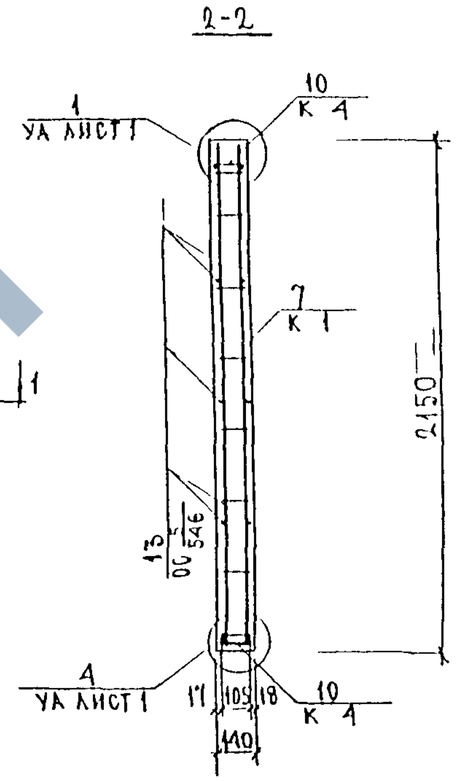

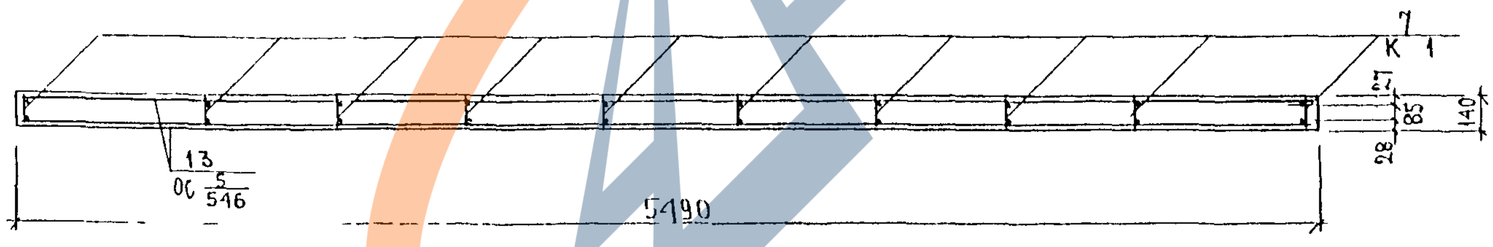

Инв N подл	Подпись и дата	Взам инв N

3РС 19-103 3АС.02СБ	Лист 2

https://zavodjbi.com/

https://zavodjbi.com/

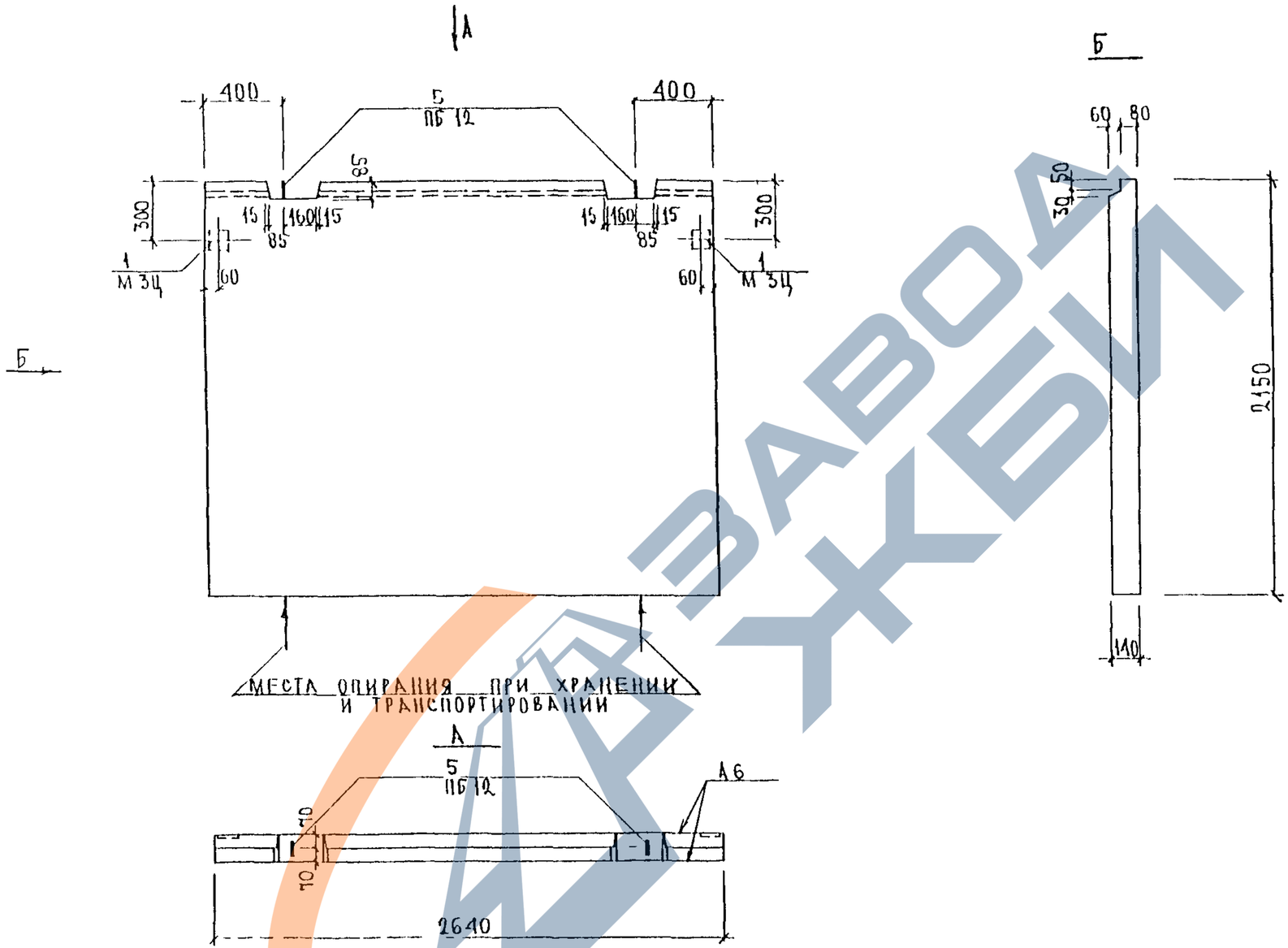

НАЧ ОТД	ВАНАГ		
ГА СПЕЦ	БАСКО		
ЗАВ.ГР.	ДРОЖДЕВА		
РАЗРАБ	ДРОЖДЕВА		

3РС 19-103 3АС.03СБ

ЛЕСТНИЧНАЯ СТЕНКА ВХОДА 3АС 10-2 III

СТАДИЯ	ЛИСТ	ЛИСТОВ
Р	1	2

МГИИТЭП ОСК

Инв № подл | Подпись и дата | Взамм инв № | ИП 1У 3 | МГИИТЭП

https://zavodjbi.com/

https://zavodjbi.com/

Схема армирования

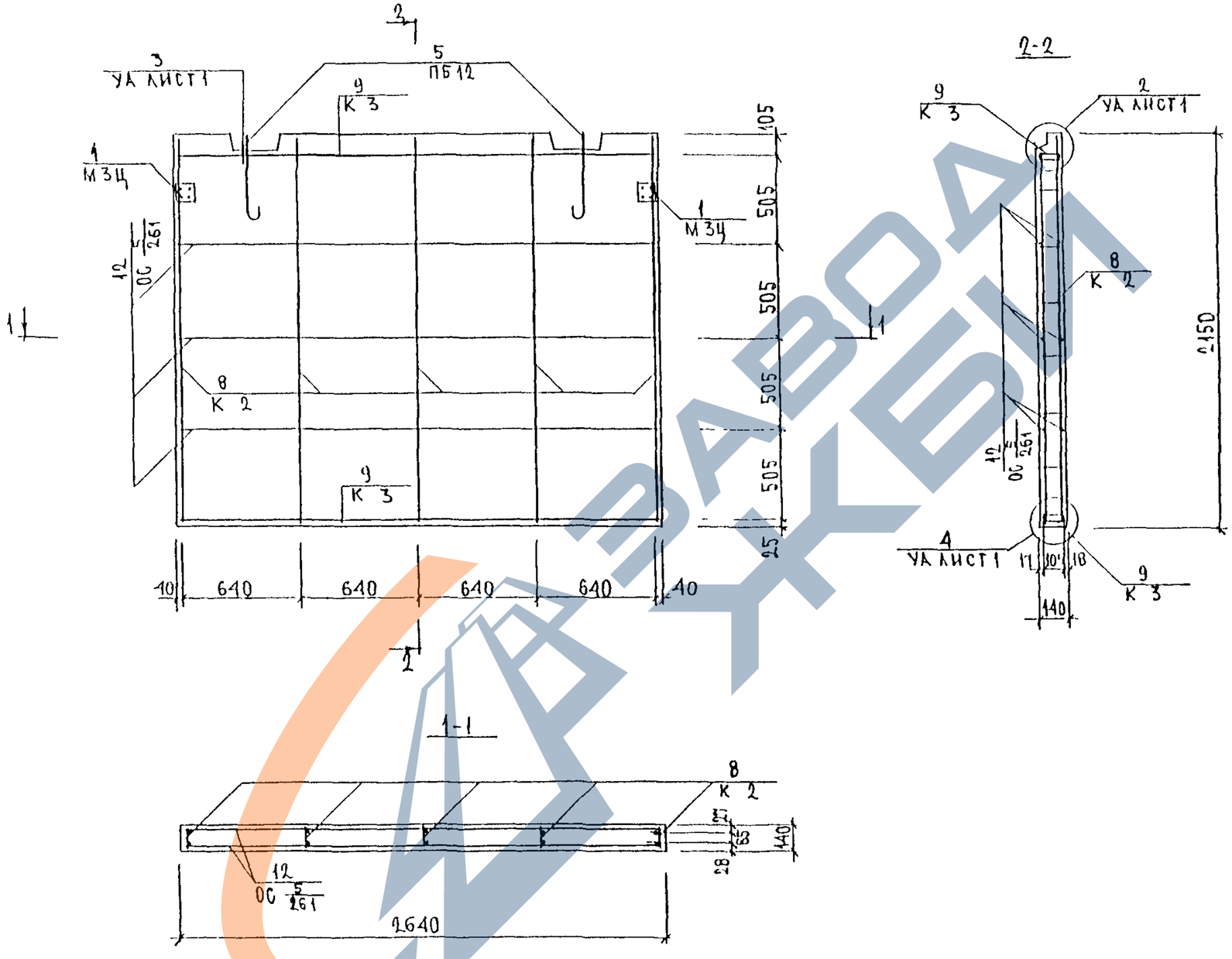

Инв № подл	Подпись и дата	Взам инв №

3РС19-103 3АС.03СБ	Лист 2

https://zavodjbi.com/

https://zavodjbi.com/

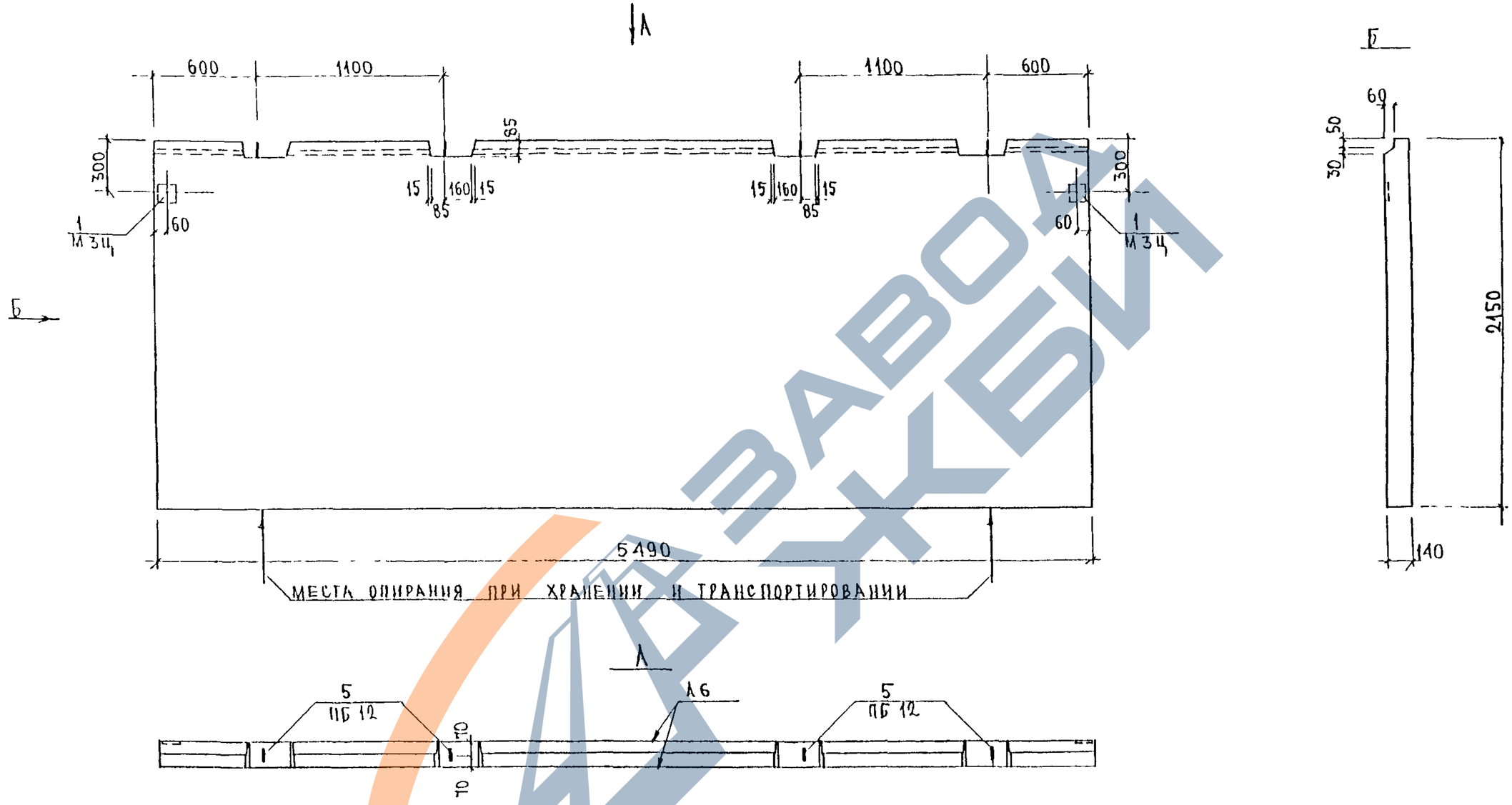

Нач отд.	Ванаг			3РС 19-103 3АС.04СБ			
Гл спец.	Баско						
Зав гр	Дрождева			Лестничная стенка входа 3АС 11-1 III Сборочный чертеж	Стадия	Лист	Листов
Разраб.	Дрождева				Р	1	2
					МНИИТЭП ОСК		

Инв № подл | Подпись и дата | Взам инв № | ТИП М 3 | Чумаников | Согласов

https://zavodjbi.com/

https://zavodjbi.com/

СХЕМА АРМИРОВАНИЯ

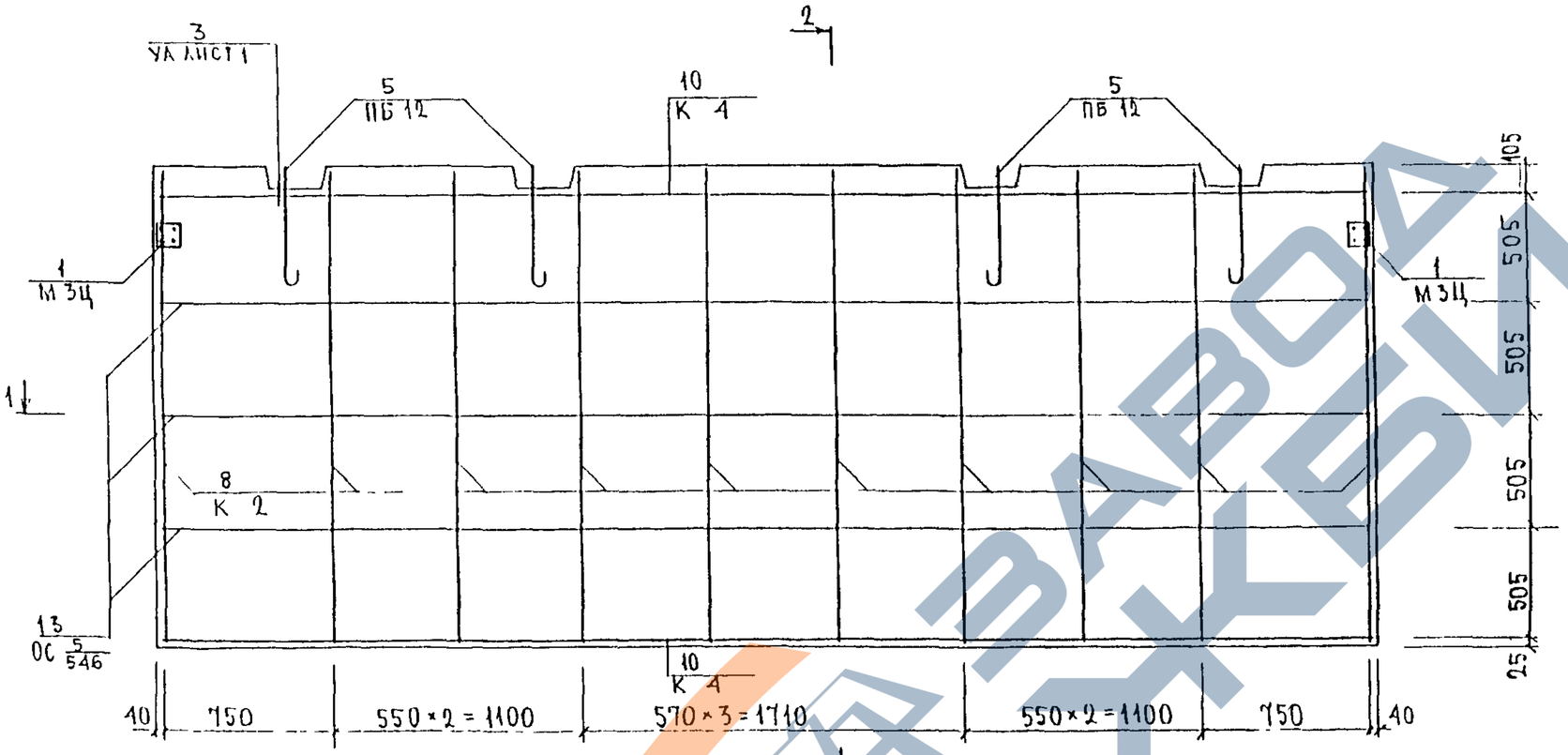

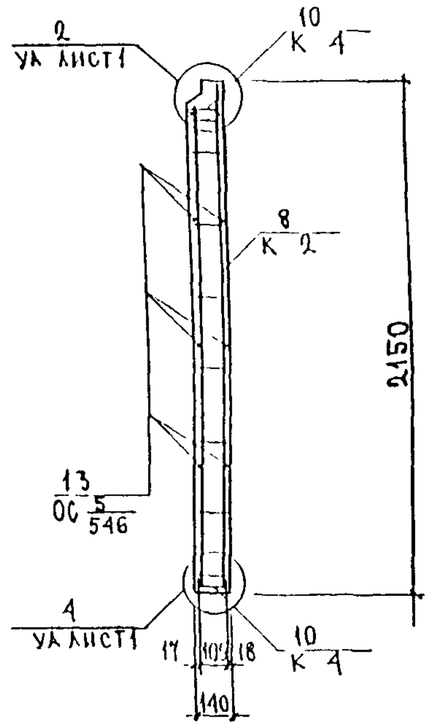

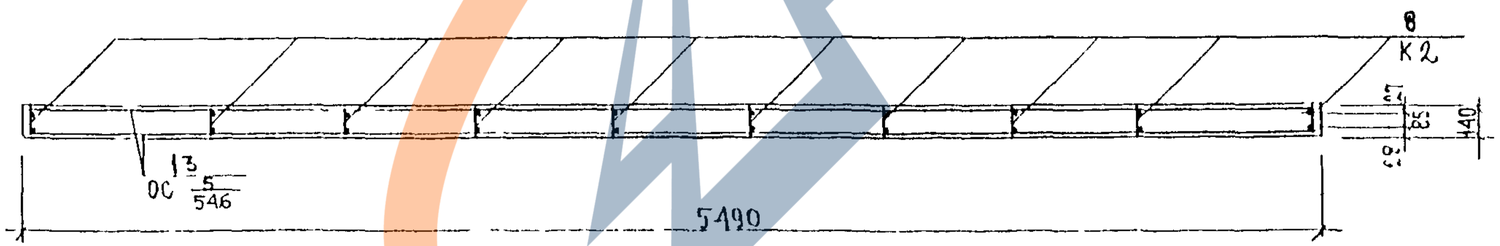

Инв N подл	Подпись и дата	Взам инв N

3РС 19-103 3АС.04СБ	Лист 2

https://zavodjbi.com/

https://zavodjbi.com/

Формат	Зона	Позиц.	Обозначение	Наименование	Кол. на испол. 1	2	3	4	5						Приме
				Документация											
А3			3РС 19 - 103 3АС.05СБ	Сборочный чертеж											
			06СБ	Сборочный чертеж											
			07СБ	Сборочный чертеж											
			3РС 19 - 103 ПЗ	Пояснительная записка											
			3РС 19 - 103 РС	Ведомость расхода стали											
			3РС 19 - 103 УА	Узлы арматурные											
				Сборочные единицы											
		3	3РС 19 - 103 3Д.СБ	Закладная деталь М 26Ц	1	1	1	1	5						
		4		М 30Ц	2	2	2	2							
		6	3РС 19 - 103 П	Петли ПА 8					2						
		7		ПА 10			2	2							
		8		ПА 12	2	2									

Нач.отд.	Банаг		3РС 19 - 103 3АО.05СБ ÷ 07СБ
Гл.спец.	Баско		
РГН	Дрожжева		Лестничные ограждения 3АО 10-1Н1, 3АО 10-2Н1, 3АО 11-1Н1, 3АО 11-2Н1, 3АО 12Н1
Разраб.	Дрожжева		

Стадия	Лист	Листов
Р	1	

МНИИТЭП ОСК

Инв. № подл.	Подпись и дата	Взам. инв. №

Формат	Зона	Позиц.	Обозначение	Наименование	Кол. на испол. 1	2	3	4	5						Приме
А3		10	3РС 19 - 103 .К.СБ	Каркасы К 5	2	2									
		11		К 6	1	1									
		12		К 7	1	1	2	2							
		13		К 8	1	1	1	1							
		14		К 9	1	1	1	1							
		15		К 10			1	1							
		16		К 11	1	1									
		17		К 12			2	2							
		18		К 13	1	1									
		19		К 19					2						
				Детали											
				Стальные стержни											
				Сталь класса BI ГОСТ 6727-80											
				⌀5 $\ell = 2470 \left(\text{ос} \frac{5}{247}\right)$ 0,38кг	8	8									
				$\ell = 250 \left(\text{ос} \frac{5}{25}\right)$ 0,04кг	2	2	2	2							

Марки	3АО 10-1Н1	3АО 10-2Н1	3АО 11-1Н1	3АО 11-2Н1	3АО 12 Н1

3РС 19 - 103 3АО.05СБ ÷ 07СБ

Лист 2

https://zavodjbi.com/

https://zavodjbi.com/

Формат	Зона	Позиц	Обозначение	Наименование	Кол на испол 1	2	3	4	5						Примеч
Бн		23		С5 ℓ=1420 $\left(\frac{5}{142}\right)$ 0,22 кг			8	8							
		24		ℓ=140 $\left(\frac{5}{14}\right)$ 0,03 кг					14						
		25		ℓ=1500 $\left(\frac{5}{150}\right)$ 0,23 кг	2	2									
				Материалы											
				Тяжелый бетон Б22,5 (γ 2300 кг/м³)	0,71	0,71	0,37	0,37	0,17						

Марки					
	3Л010-1	3Л010-2Д	3Л011-1	3Л011-2	3Л012-1

3РС19-103 .3Л0.05СБ-07СБ

Лист 3

Форма 18 ГОСТ 2.115-75

Инв № подл	Подпись и дата	Взам инв №

Формат	Зона	Позиц	Обозначение	Наименование	Кол на испол										Примеч

Лист

Форма 18 ГОСТ 2.115-75

https://zavodjbi.com/

https://zavodjbi.com/

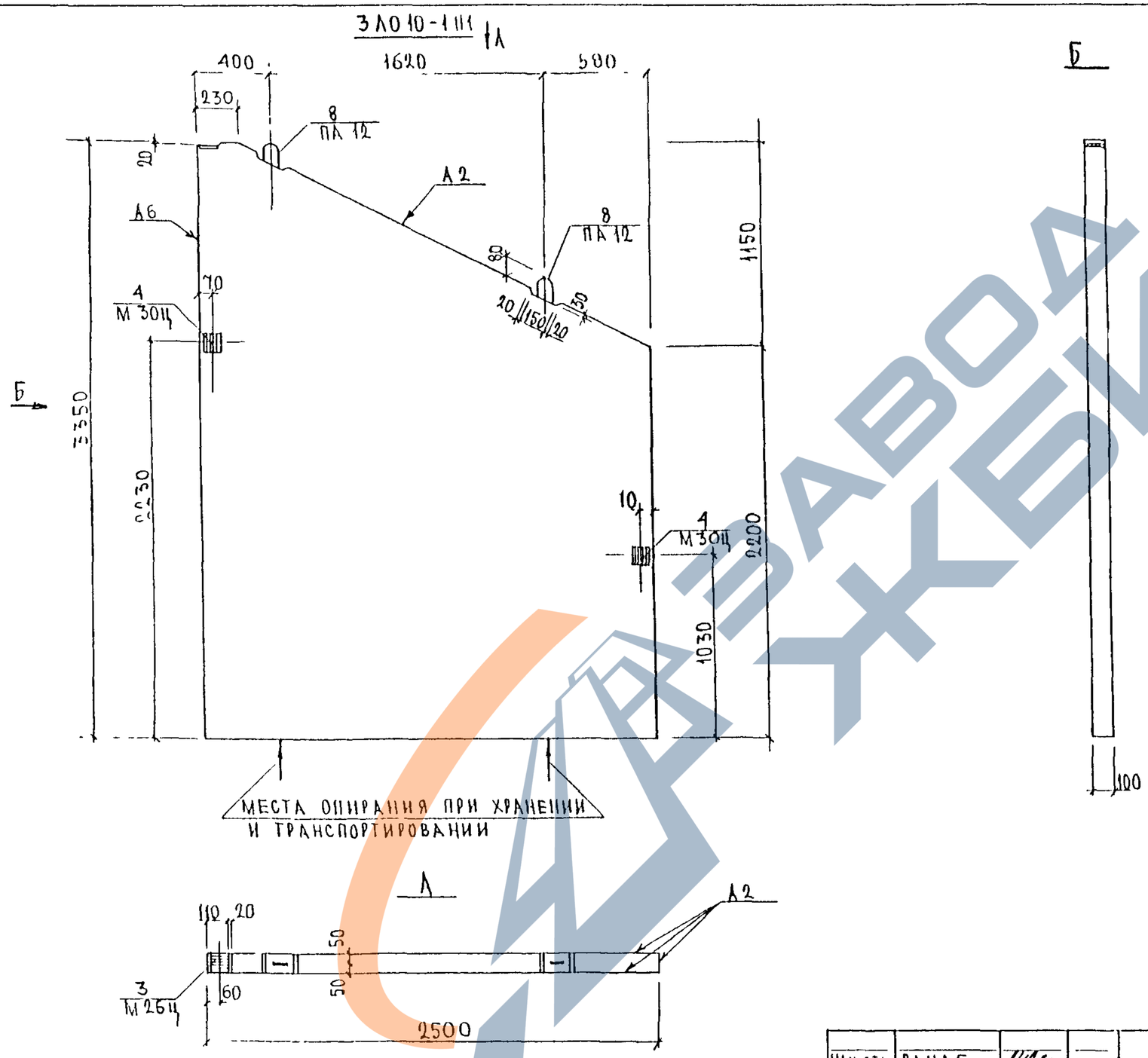

3ЛО10-2111
ЗЕРКАЛЬНОЕ ОТРАЖЕНИЕ 3ЛО10-1111

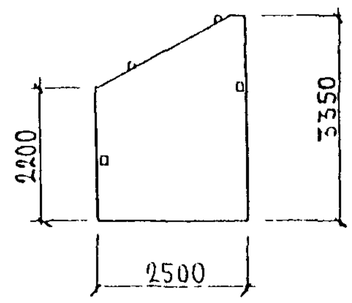

НАЧ.ОТД.	ВАНАГ		3РС19-103 .3ЛО.05СБ
ГАСПЕЦ	БАСКО		
ЗАВ.ГР	ДРОЖДЕВА		Лестничные ограждения 3ЛО10-1111, 3ЛО10-2111 Сборочный чертеж
РАЗРАБ	ДРОЖДЕВА		

СТАДИЯ	ЛИСТ	ЛИСТОВ
Р	1	2

МНИИТЭП ОСК

Инв № подл | Подпись и дата | Взаим. инв. № | ГИП К.З | Н.Н. ЛЬВИНКОВ

https://zavodjbi.com/

https://zavodjbi.com/

СХЕМА АРМИРОВАНИЯ ЗЛО 10-1Ш1

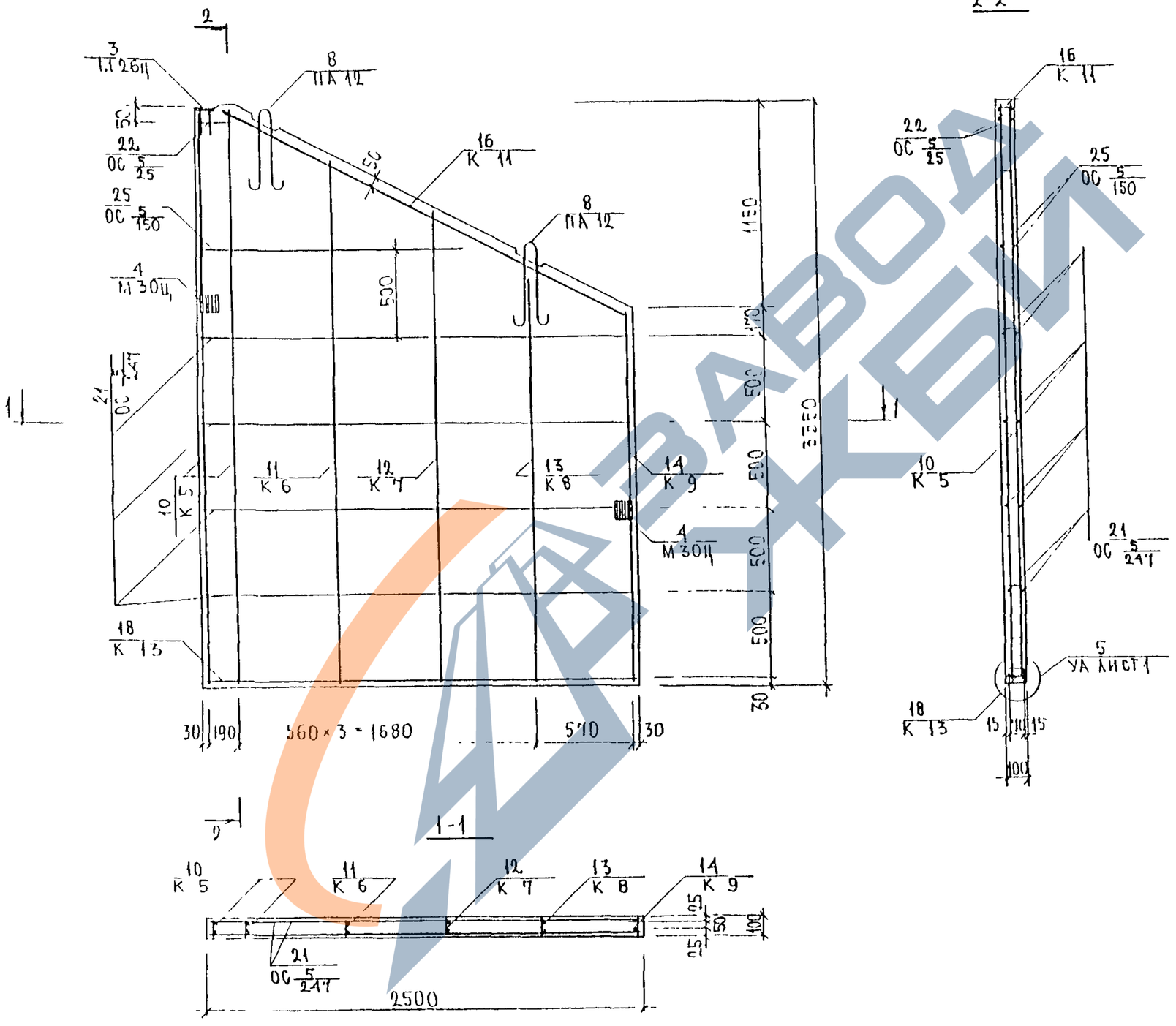

ЗЛО 10-2Ш1

ЗЕРКАЛЬНОЕ ОТРАЖЕНИЕ ЗЛО 10-1Ш1

ВЕРТИКАЛЬНЫЕ КАРКАСЫ К 5 И К 6 УСТАНАВЛИВАЮТСЯ Ф 10 АШ К ПОДДОНУ ФОРМЫ

ЗРС 19-103 ЗЛО.05СБ	ЛИСТ 2

ИНВ № ПОДЛ | ПОДПИСЬ И ДАТА | ВЗАМ ИНВ №

https://zavodjbi.com/

https://zavodjbi.com/

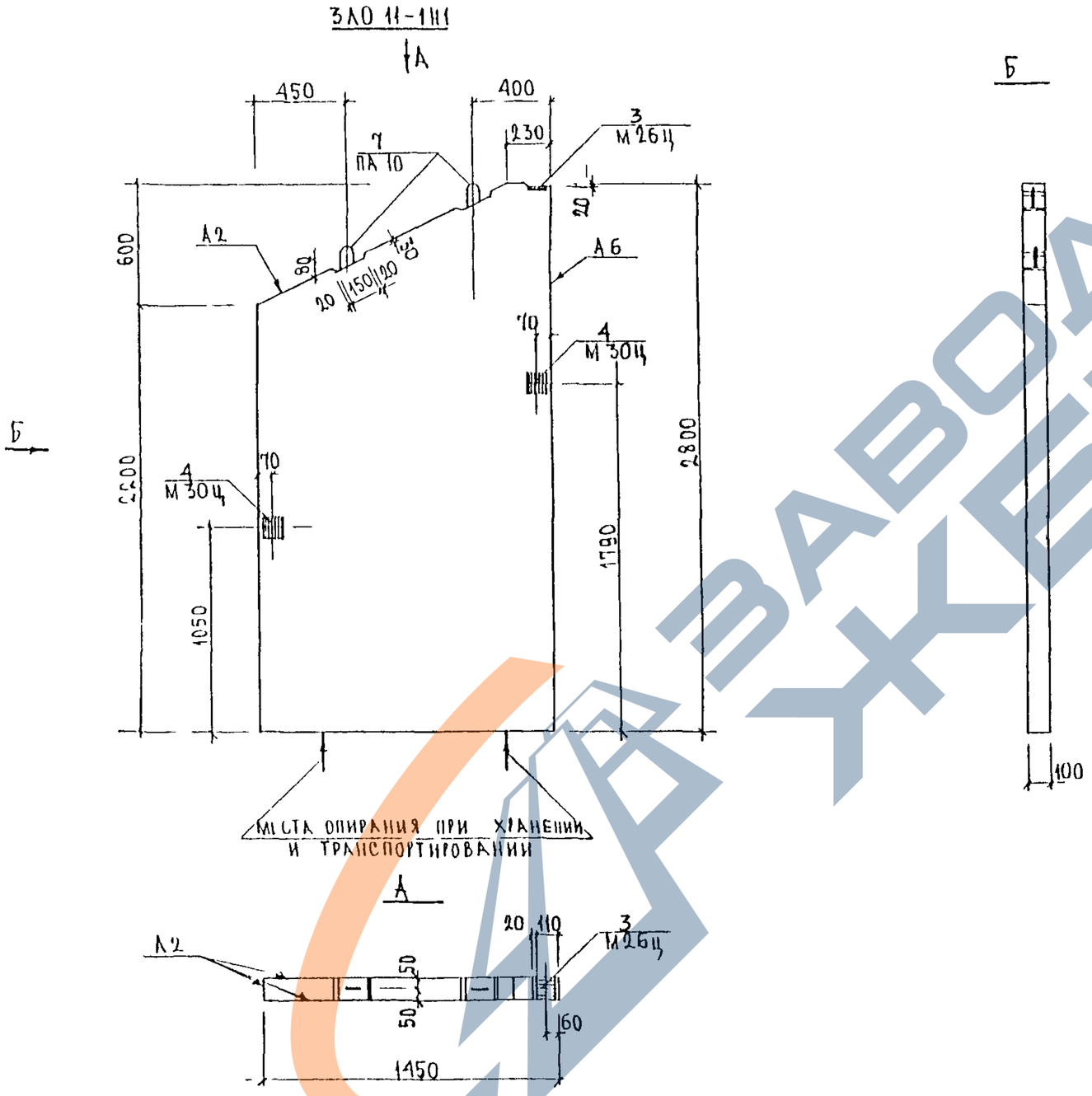

Б

3ЛО 11-2Н1
ЗЕРКАЛЬНОЕ ОТРАЖЕНИЕ 3ЛО 11-1Н1

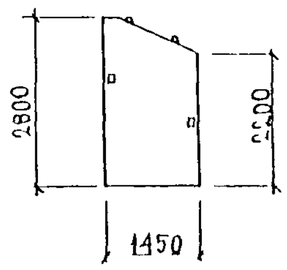

Нач отд	Ванаг		
Гл спец	Баско		
Зав гр	Дрождева		
Разраб	Дрождева		

3РС 19-103 3ЛО.06СБ

Лестничные ограждения 3ЛО 11-1Н1, 3ЛО 11-2Н1
Сборочный чертеж

Стадия	Лист	Листов
Р	1	2

МНИИТЭП ОСК

Инв № подл | Подпись и дата | Взаим инв № | ГИП Ц-3 | Ленинов

https://zavodjbi.com/

https://zavodjbi.com/

Схема армирования ЗЛО 11-1ШI

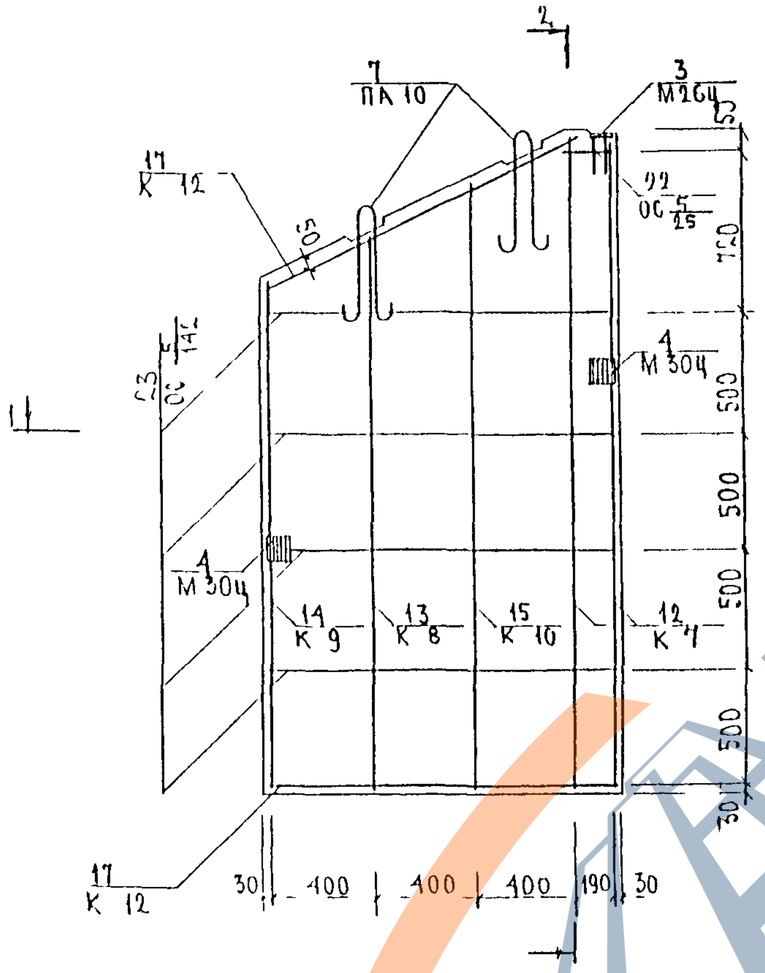

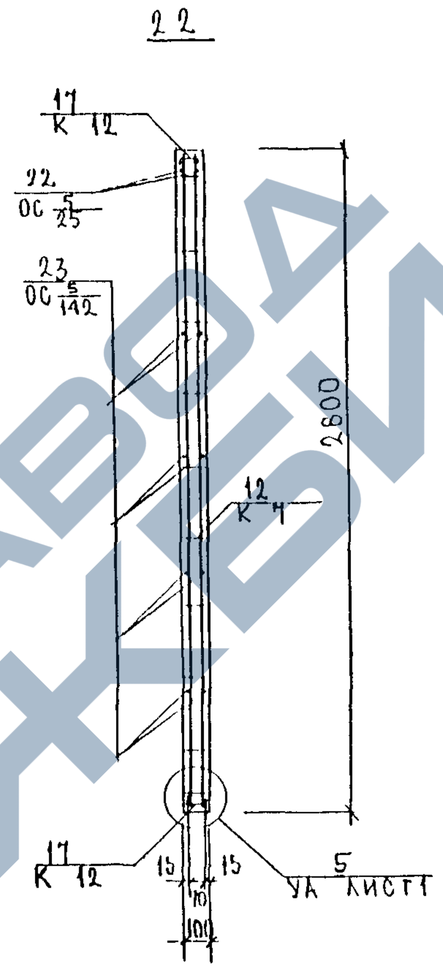

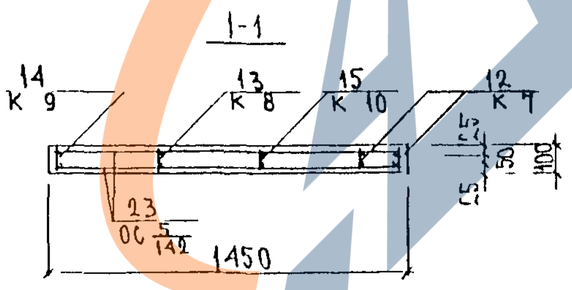

ЗЛО 11-2ШI

ЗЕРКАЛЬНОЕ ОТРАЖЕНИЕ ЗЛО 11-1ШI

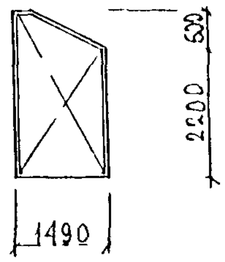

Инв № подл	Подпись и дата	Взам инв №	

ЗРС 19 - 103	ЗЛО.06СБ	Лист 2

https://zavodjbi.com/

https://zavodjbi.com/

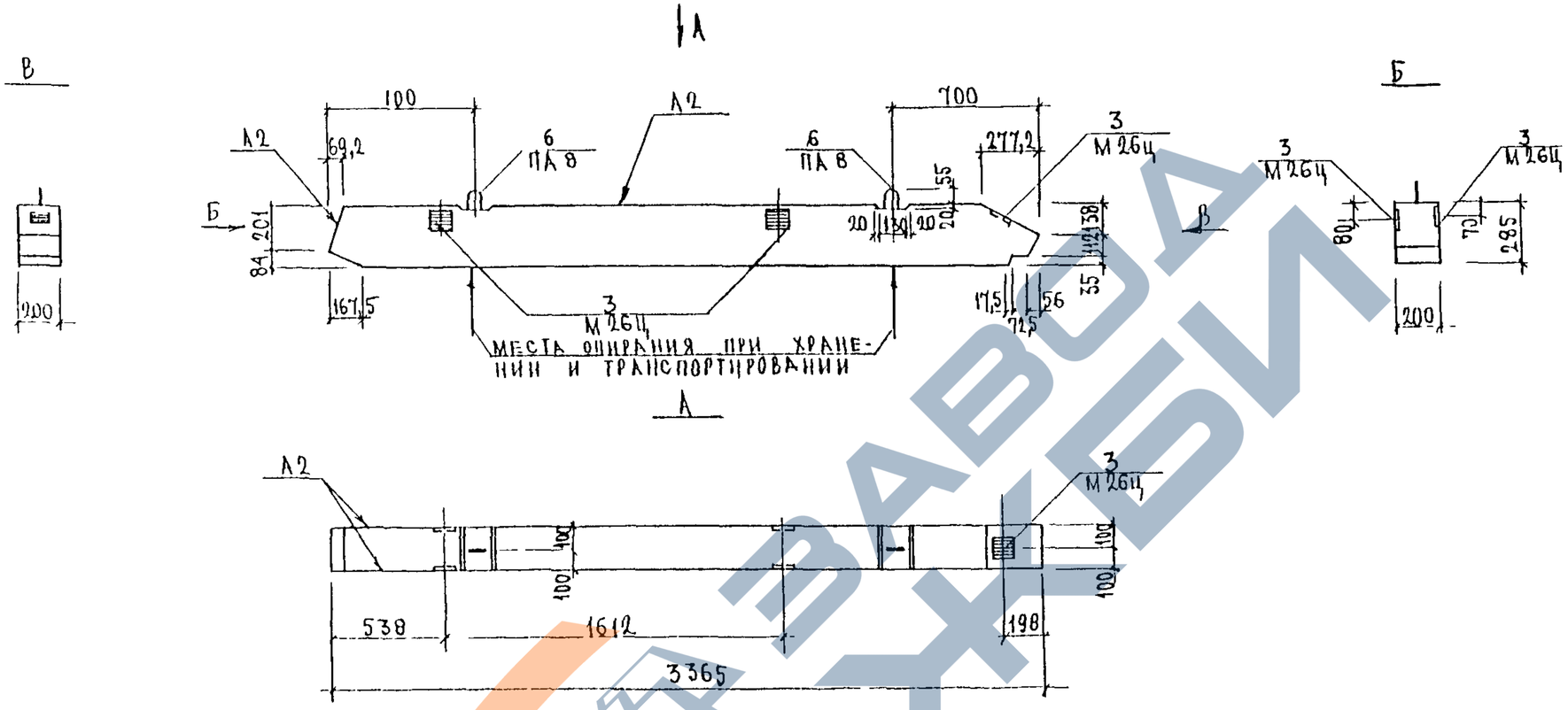

Нач отд	Ванаг			3РС 19-103 .3АО.07СБ		
Гл.спец	Баско					
Зав.гр	Дрождева			Лестничное ограждение 3АО 12 II 1	Стадия	Лист	Листов
Разраб	Дрождева				Р	1	2
				Сборочный чертеж	МНИИТЭП ОСК	

Инв № подл | Подпись и дата | Взаим инв № | ГИП М 3 | Мыльников

https://zavodjbi.com/

https://zavodjbi.com/

Схема армирования

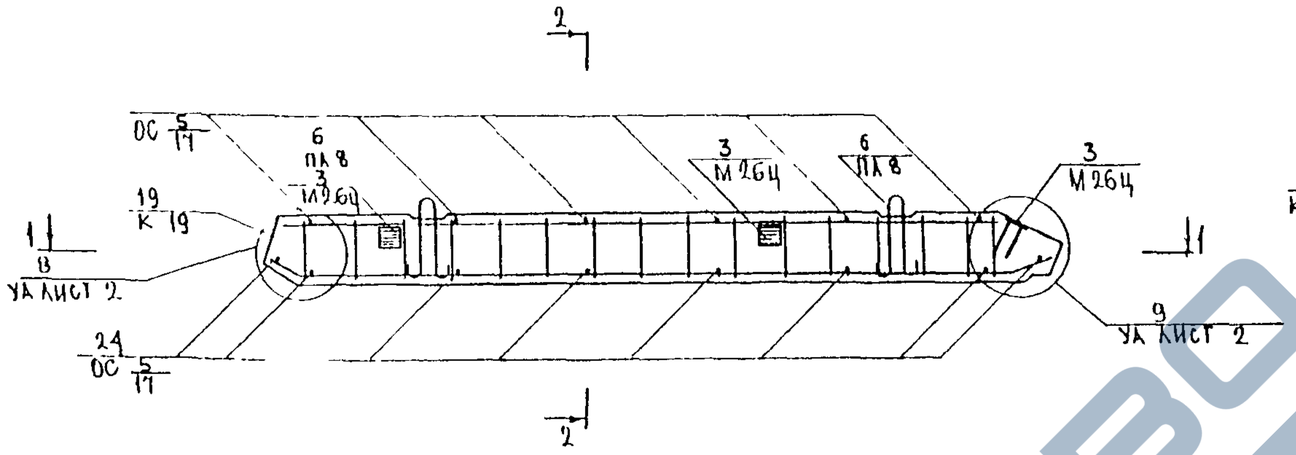

2-2

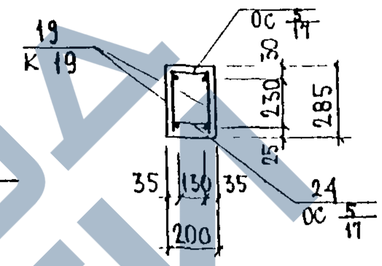

1-1

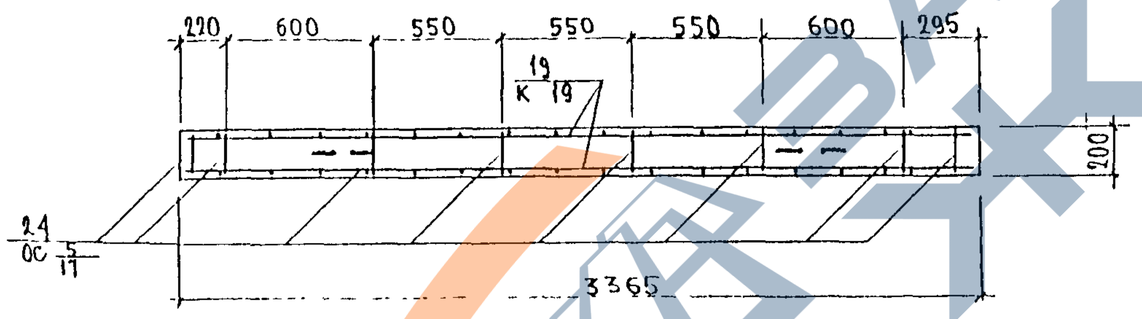

Взам инв N	
Подпись и дата	
Инв N подл	

3РС 19-103 3АО.07СБ

Лист 2

https://zavodjbi.com/

https://zavodjbi.com/

Формат	Зона	Позиц	Обозначение	Наименование	Кол на испол 1	2									Приме
				Документация											
А3			3РС 19-103 3ПБ 08СБ	Сборочный чертеж	✕										
			09СБ	Сборочный чертеж		✕									
			3РС 19-103 ПЗ	Пояснительная записка	✕	✕									
			3РС 19-103 РС	Ведомость расхода стали	✕	✕									
			3РС 19-103 УА	Узлы арматурные	✕	✕									
				Сборочные единицы											
		1	3РС19-103 ЗД СБ	Закладная деталь М26Ш		2									
		3	3ГС 19-103 .П	Петли ПБ 10	2										
		4		ПБ 12	2	2									
		5		ПБ 16		2									
		7	3ГС 19-103 .С СБ	Сетки С 1	2										
		8		С 2		2									

Нач отд	Банаг		3РС 19-103.3ПБ.08СБ-09СБ
Гл.спец	Баско		
ГГИ	Дрождева		Плиты входа 3ПВ 12-241, 3ПВ 13-111
Разраб	Дрождева		

Стадия	Лист	Листов
Р	1	2

МНИИТЭП ОСК

Инв № подл	Подпись и дата	Взам инв №

Формат	Зона	Позиц	Обозначение	Наименование	Кол. на испол. 1	2									Приме
		10	3ГС 19-103 К.СБ	Каркас К 14	4	8									
		11		К 15	2										
		12		К 16		2									
				Материалы											
				Тяжелый бетон В25 (γ=2300 кг/м³) м³	0.66	1.36									

Марки			
	3ПВ 12-241	3ПВ 13 111	

3РС19-103. 3ПВ.08СБ-09СБ

Лист 2

https://zavodjbi.com/

https://zavodjbi.com/

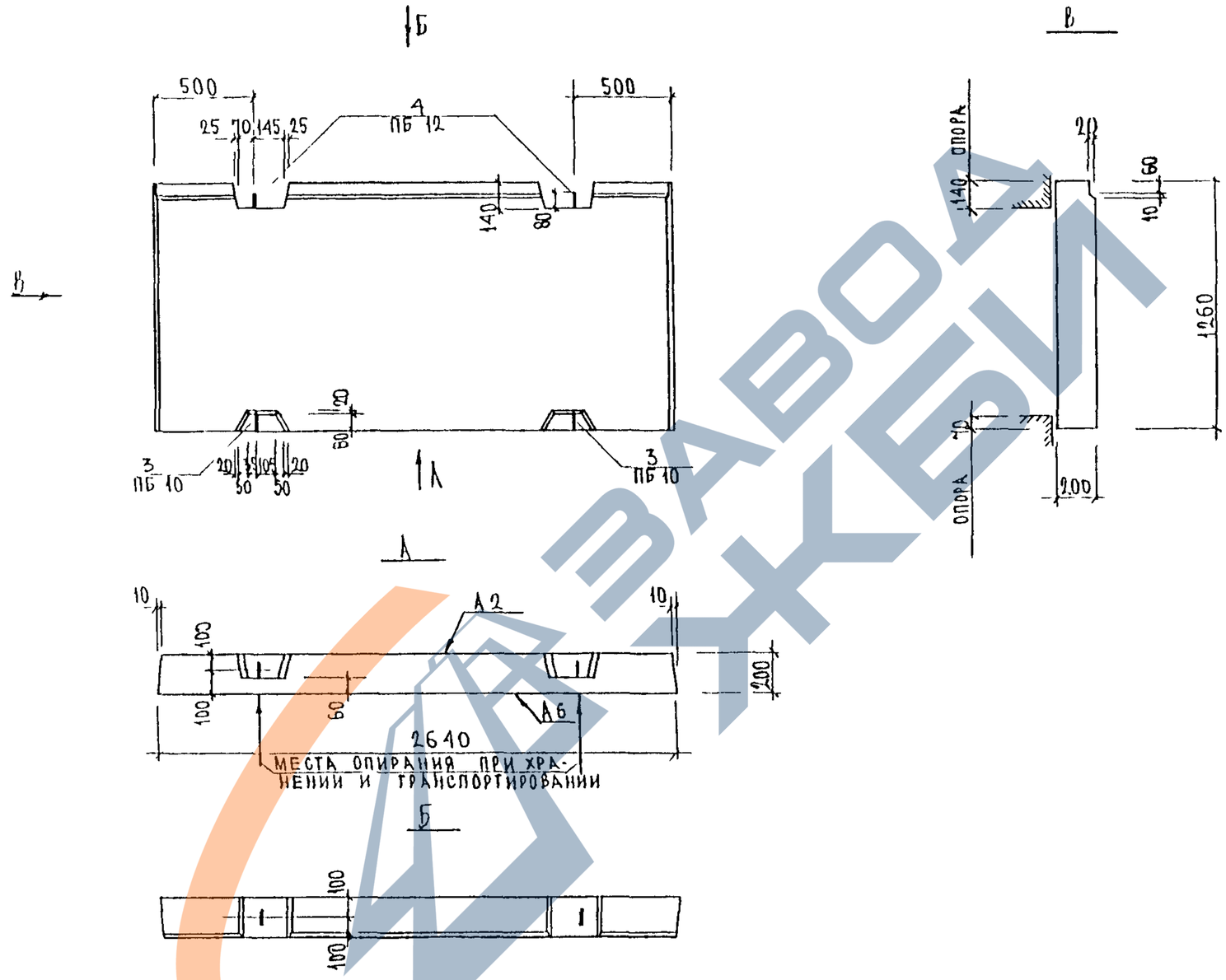

Нач отд	Ванаг		
Гл спец	Баско		
Зав гр	Дрождева		
Разраб	Дрождева		

3РС 19-103 3ПВ.08СБ

Плита входа 3ПВ 12-2нп

Сборочный чертеж

Стадия	Лист	Листов
Р	1	2

МНИИТЭП ОСК

Инв № подл | Подпись и дата | Взаим инв № | ГИП Ал 5 | Ин льнигов

https://zavodjbi.com/

https://zavodjbi.com/

Схема армирования

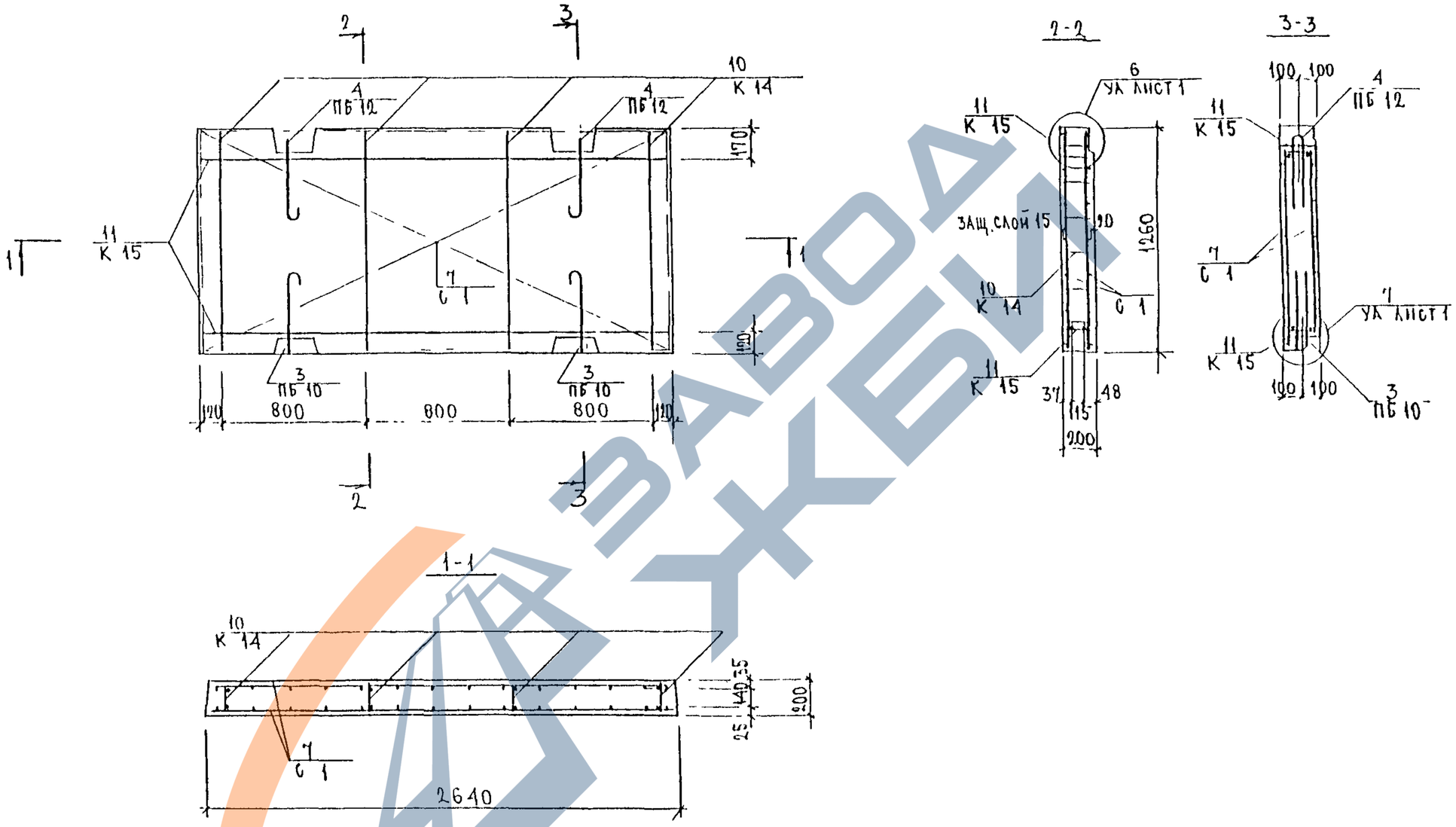

Инв № подл	Подпись и дата
Взам инв №	

3РС 19-103 3ПВ.08СБ	Лист 2

https://zavodjbi.com/

https://zavodjbi.com/

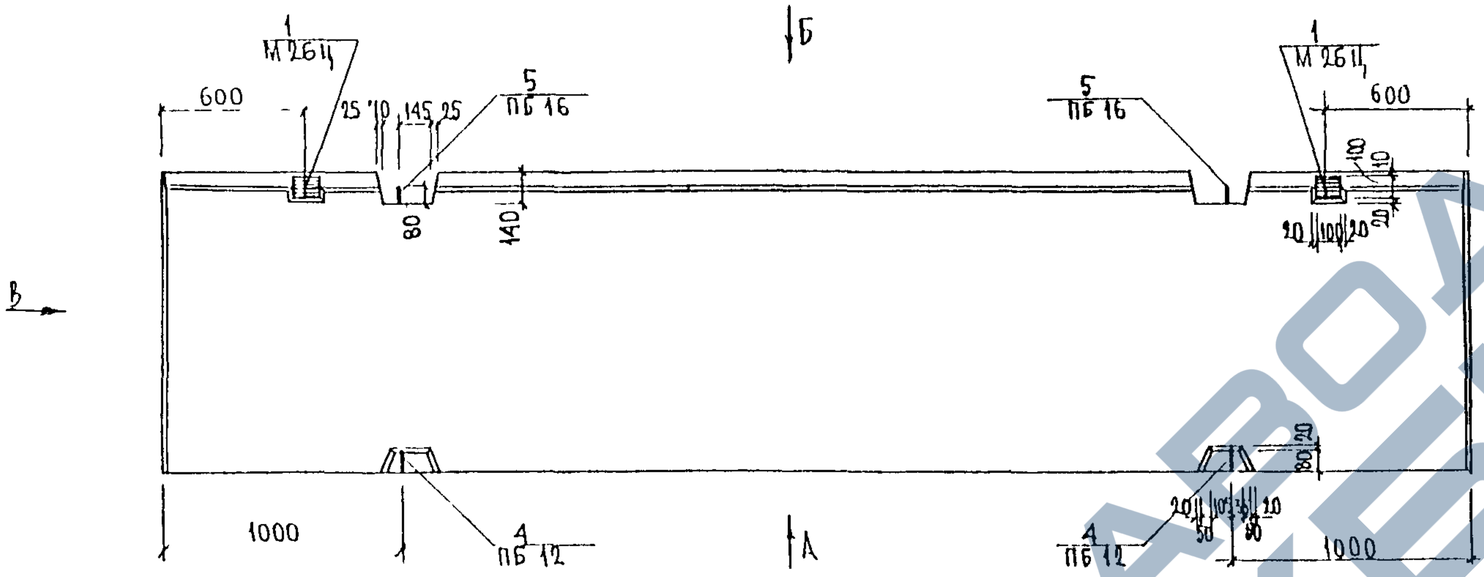

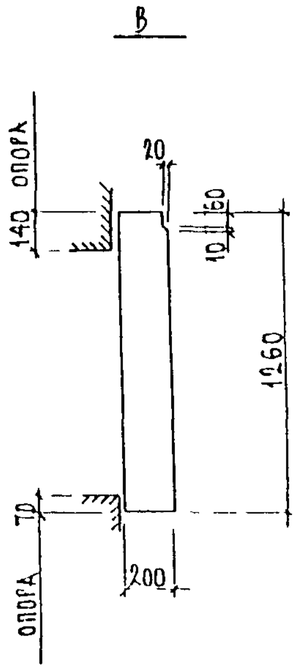

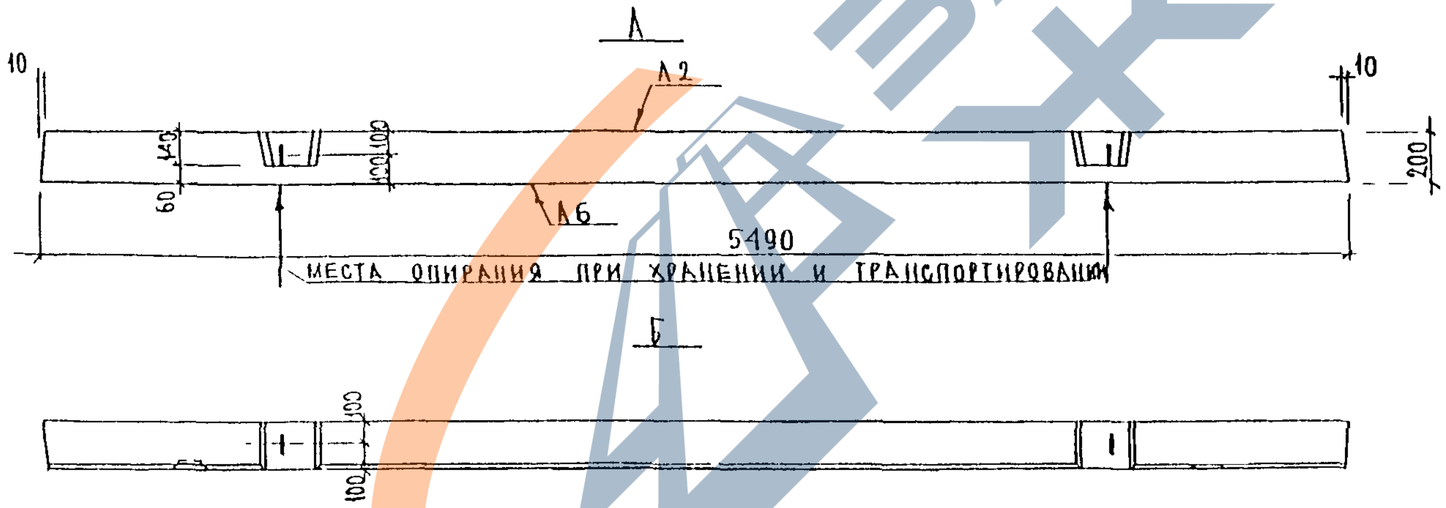

НАЧ.ОТД.	ВАНАГ			3РС 14-103 . 3ПВ.09СБ		
ГЛ.СПЕЦ.	БАСКО					
ЗАВ.ГР.	ДРОЖДЕВА			ПЛИТА ВХОДА 3ПВ 13-1Ш1 СБОРОЧНЫЙ ЧЕРТЕЖ	СТАДИЯ	ЛИСТ	ЛИСТОВ
РАЗРАБ	ДРОЖДЕВА				Р	1	2
					МНИИТЭП ОСК		

Инв № подл | Подпись и дата | Взаим инв № | ГИП № 5 | Инв № подл

https://zavodjbi.com/

https://zavodjbi.com/

Схема армирования

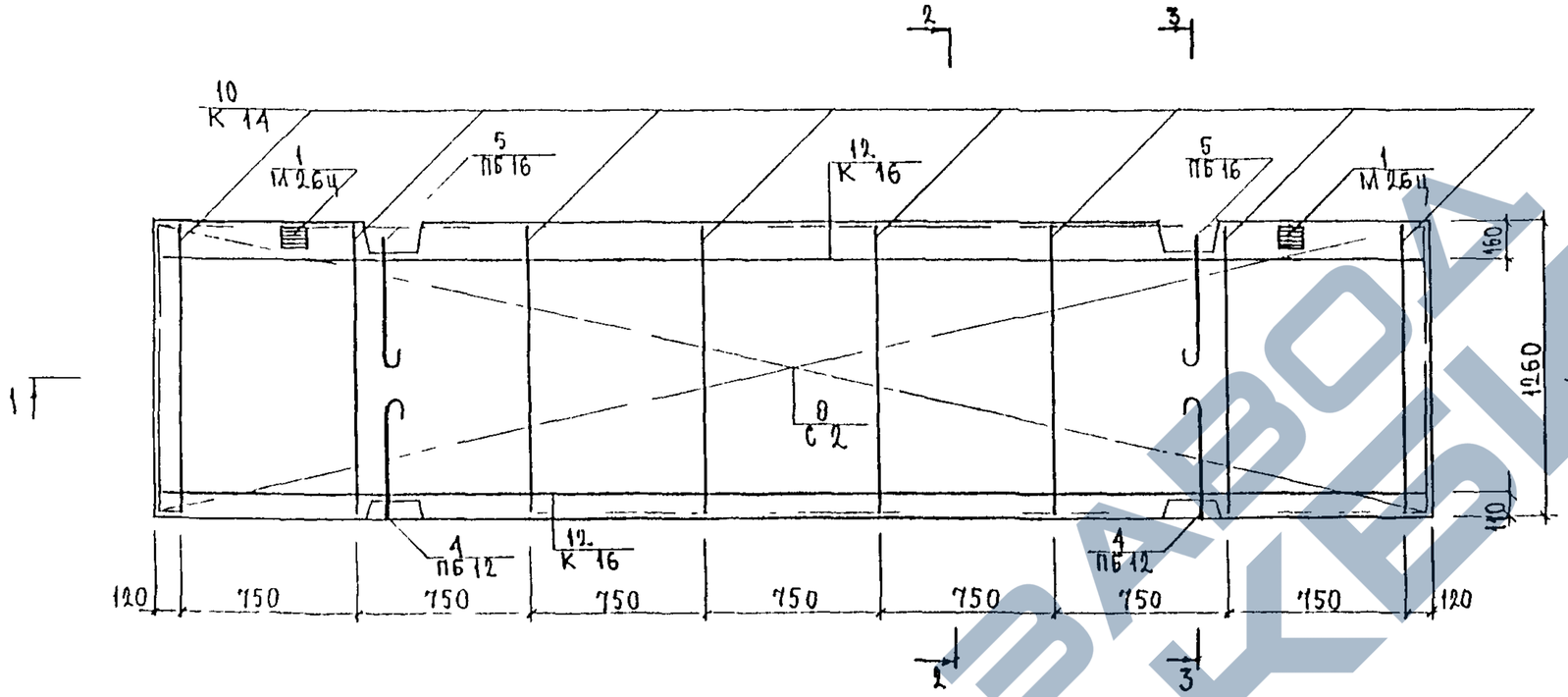

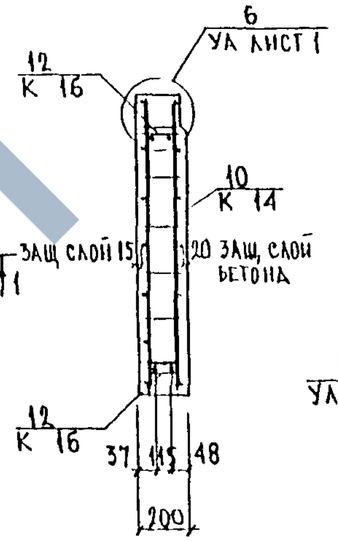

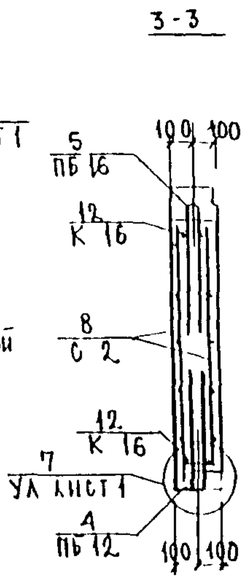

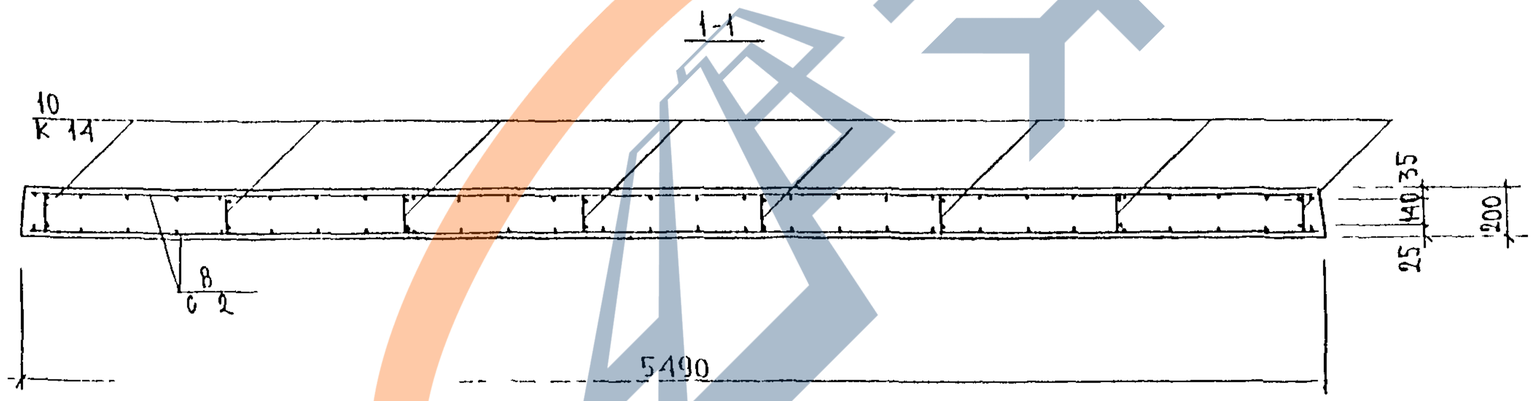

Инв № подл	Подпись и дата	Взам инв №

3РС 19-103 3ПВ.09СБ	Лист 2

https://zavodjbi.com/

https://zavodjbi.com/

Формат	Зона	Позиц.	Обозначение	Наименование	Кол. на испол. 1										Примеч.
				Документация											
А3			3РС 19-103 ЭЛМ.10СБ	Сборочный чертеж	X										
			3РС 19-103 ПЗ	Пояснительная записка											
			3РС 19-103 ВС	Ведомость расхода стали											
			3РС.19-103 У	Узлы лабиринтные											
			3РС.19-103 УА	Узлы арматурные											
				Сборочные единицы											
		1	3РС 19-103.ЭЛ СБ	Закладная деталь МЕБИ	6										
		3	3РС 19-103 П	Петли ПБ 18-4	2										
		4		ПБ 14 м	2										
		6	3РС 10-103.К СБ	Каркасы К 17	9										
		7		К 18	16										

Нач.отд.	Банат		3РС 19-103 .ЭЛМ.10СБ
Гл.спец.	Баско		
РГИ	Дрожжева		Лестничный марш ЭЛМ 30-12 Н1
Разраб.	Дрожжева		

Стадия	Лист	Листов
Р	1	2

МНИИТЭП ОСК

Инв. № подл.	Подпись и дата	Взам. инв. №

Формат	Зона	Позиц.	Обозначение	Наименование	Кол. на испол. 1										Примеч.
				Детали											
				Отдельные стержни											
				Сталь класса А-III ГОСТ 5781-82											
Б/4		10		⌀8 $l=2600\left(ОС\ \frac{8}{260}\right)$ 1,03 кг	2										
		11		⌀12 $l=300\left(ОС\ \frac{12}{50}\right)$ 0,27 кг	4										
				Материалы											
				Тяжелый бетон В22,5 (γ=2300 кг/м³)	1,69										

Марка	
ЭЛМ30-12Н1	

3РС 19-103 ЭЛМ.10СБ

Лист 2

https://zavodjbi.com/

https://zavodjbi.com/

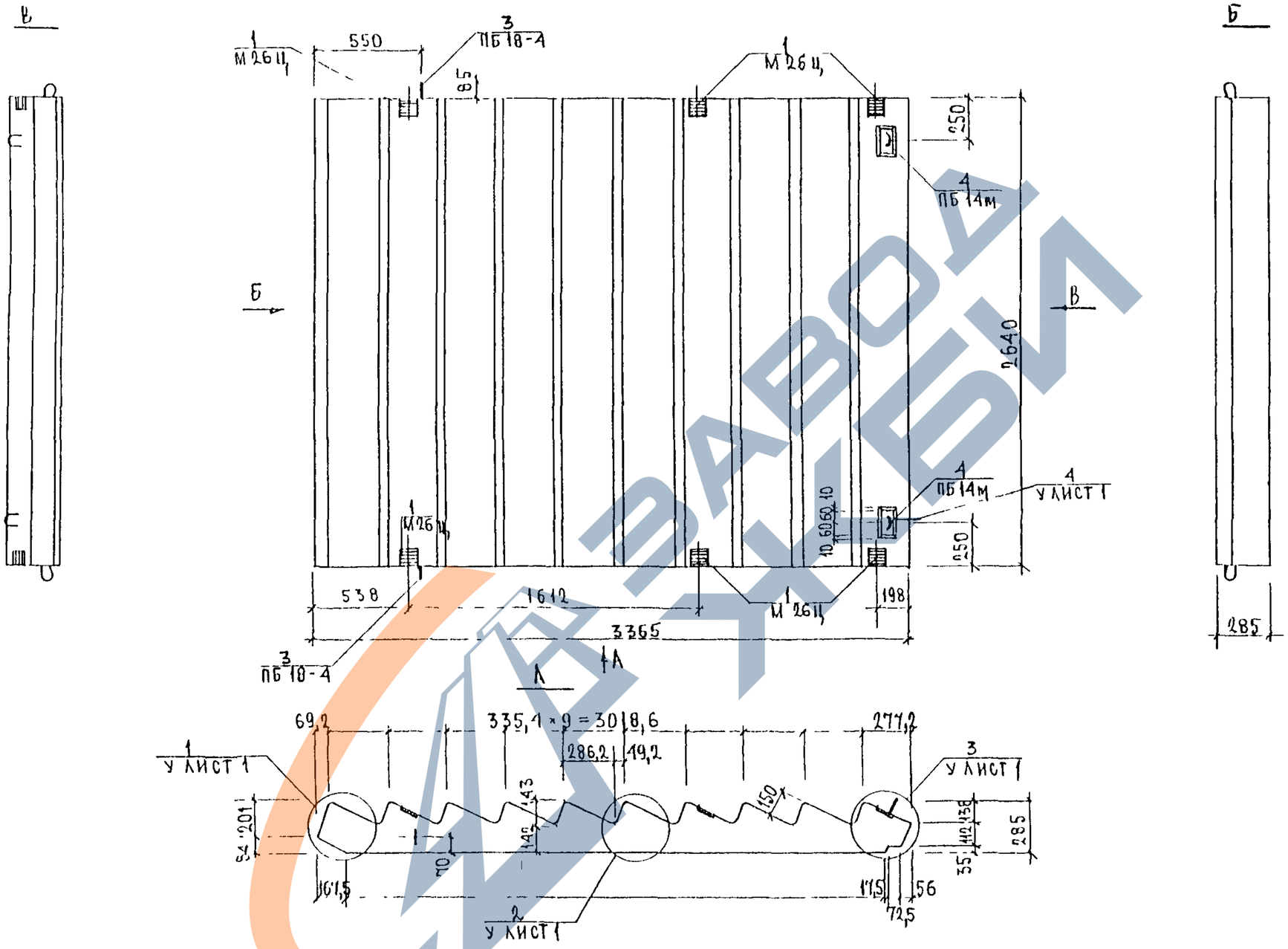

Нач.отд.	ВАНАГ		
Гл.спец.	ГАСКО		
Зав гр.	ДРОЖДЕВА		
Разраб	ДРОЖДЕВА		

3РС 19-103 3АМ. 10СБ

Лестничный марш 3АМ 30-12 М1

Сборочный чертеж

Стадия	Лист	Листов
Р	1	2

МНИИТЭП ОСК

Инв № подл | Подпись и дата | Взаим инв № | ИГ. № 5 | Мобилизация

https://zavodjbi.com/

https://zavodjbi.com/

Схема армирования

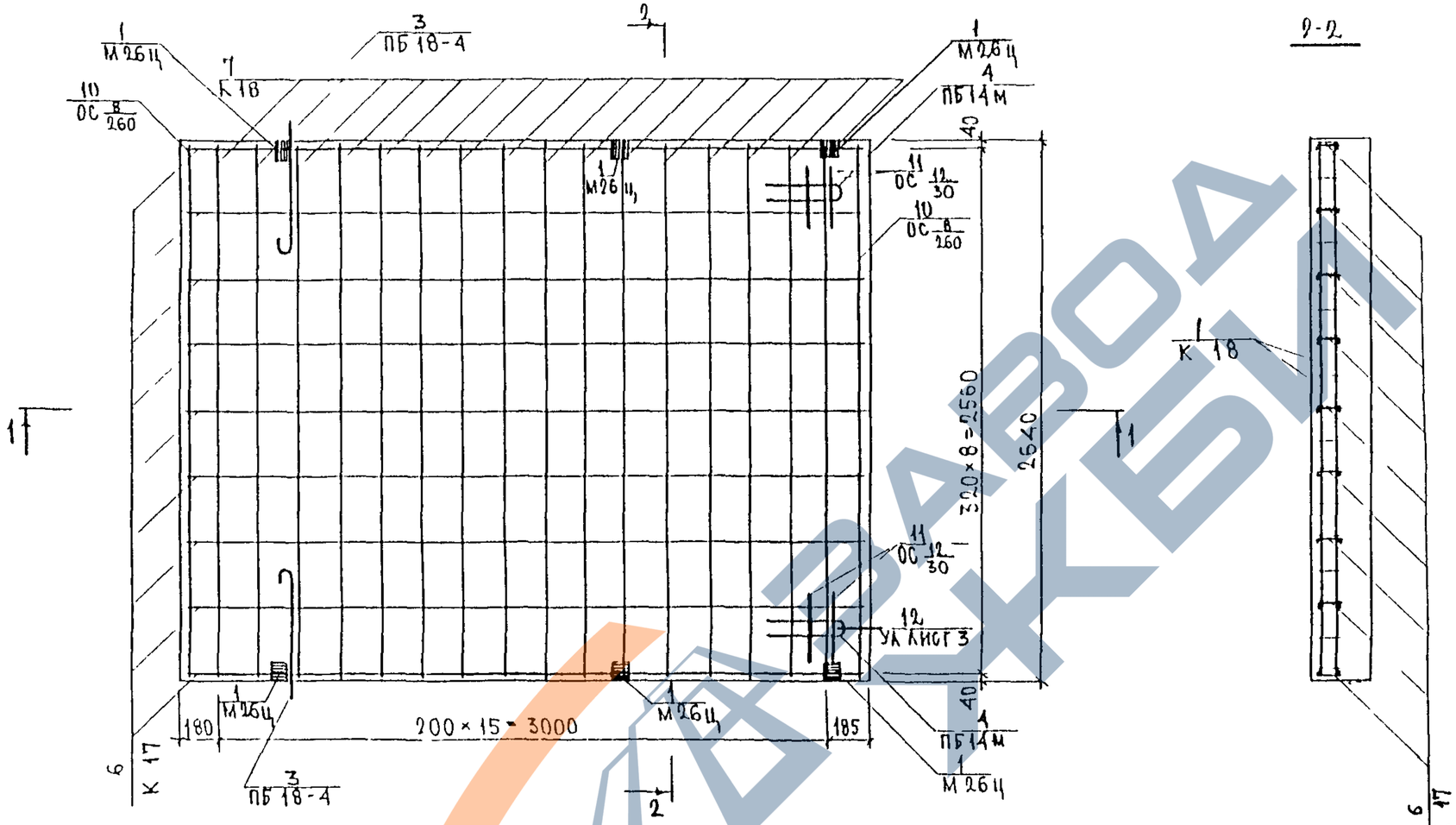

2-2

1-1

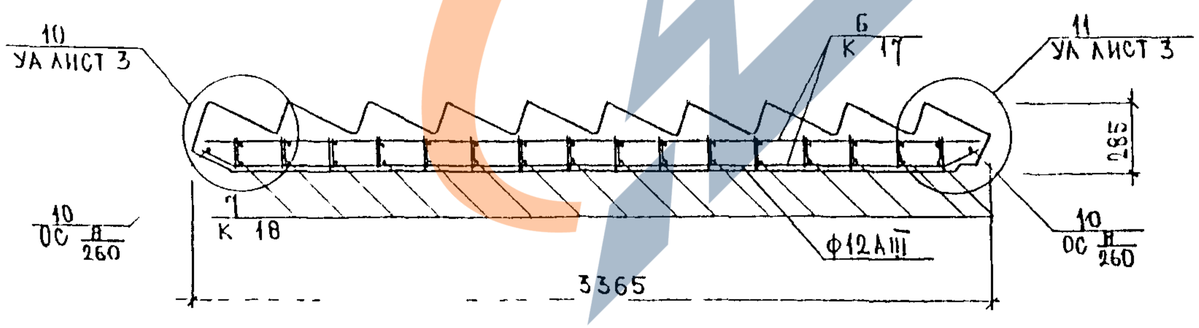

3РС 19-103	3 АМ. 10 СБ	Лист 2

Инв N подл. | Подпись и дата | Взам. инв N

https://zavodjbi.com/

https://zavodjbi.com/

Формат	Зона	Позиц.	Обозначение	Наименование	Кол. на испол. 1	2	3	4							Приме
				Документация											
А3			3РС 19-103 3ВВ.11СБ	Сборочный чертеж	X										
			3ВВ.12СБ	Сборочный чертеж		X									
			3МУ.13СБ	Сборочный чертеж			X								
			3ПВ.14СБ	Сборочный чертеж				X							
			3РС19-103 ПЗ	Пояснительная записка	X	X	X	X							
			3РС 19-103 РС	Ведомость расхода стали	X	X	X	X							
			3РС 19-103 УУ	Узлы по раскладке утеплит.	X	X	X	X							
			3РС 19-103 УА	Узлы арматурные	X	X	X	X							
				Сборочные единицы											
		1	3РС19-103.3Д СБ	Закладная деталь М16	2	2	2								
		2		М46	2	2									

Нач.отд.	Банаг		3РС19-103. 3ВВ.11СБ÷12СБ; 3МУ.13СБ, 3ПВ14
Гл.спец.	Баско		
РГИ	Дрождева		Внутренние стены входа 3ВВ5-1; 3ВВ6-1; 3МУ5-1 Плита входа 3ПВ 10
Разраб.	Дрождева		

Стадия	Лист	Листов
Р	1	3

МНИИТЭП ОСК

Инв. № подл.	Подпись и дата	Взам. инв. №

Формат	Зона	Позиц.	Обозначение	Наименование	Кол. на испол. 1	2	3	4							Приме
А3		5	3РС 19-103.Д.С.СБ	Дискретная связь ДС-3	5	5	4								
		7	3РС 19-103.П	Петля ПБ12-1Е	2	2	2								
		8		П 1-12				4							
		10	3РС 19-103 .С.СБ	Сетка С 3				2							
		11		С 4	4										
		12		С 5		4									
		13		С 6			2								
		15	3РС 19-103 .К.СБ	Каркас К 20				2							
		16		К 21				4							
		17		К 22				2							
		18		К 23	1										
		19		К 24		1									
		20		К 25	2	2									

Марки	3ВВ5-1	3ВВ6-1	3МУ5-1	3ПВ10

3РС19-103 .3ВВ.11СБ÷12СБ; 3МУ.13СБ; 3ПВ.14СБ

Лист 2

https://zavodjbi.com/

https://zavodjbi.com/

Формат	Зона	Позиц	Обозначение	Наименование	Кол на испол 1	2	3	4							Примеч
				Детали											
				Отдельные стержни											
				Сталь класса AIII ГОСТ 5781-82											
		23		⌀12 $\ell = 600 (\text{ос } \frac{12}{60})$ 0,53 кг	4	4									
		24		$\ell = 400 (\text{ос } \frac{12}{40})$ 0,36 кг				4							
				Материалы											
				Тяжелый бетон В15 (γ=2500 кг/м³), м³	0,67	0,74	0,48	0,72							
				Утеплитель ПСБ 25 м³	0,49	0,56	0,44	0,43							
				Утеплитель минвата м³	0,02	0,02	0,02								
				Труба виниловая ТВ 50 пм				0,6							

Марки	3ВВ5-1	3ВВ6-1	3МУ5-1	3ПВ10

Формат А4

Форма 18 ГОСТ 21.110-95

Инв № подл	Подпись и дата	Взам инв №

Формат	Зона	Позиц	Обозначение	Наименование	Кол на испол										Примеч

Лист

Формат А4

Форма 18 ГОСТ 21.110-95

https://zavodjbi.com/

https://zavodjbi.com/

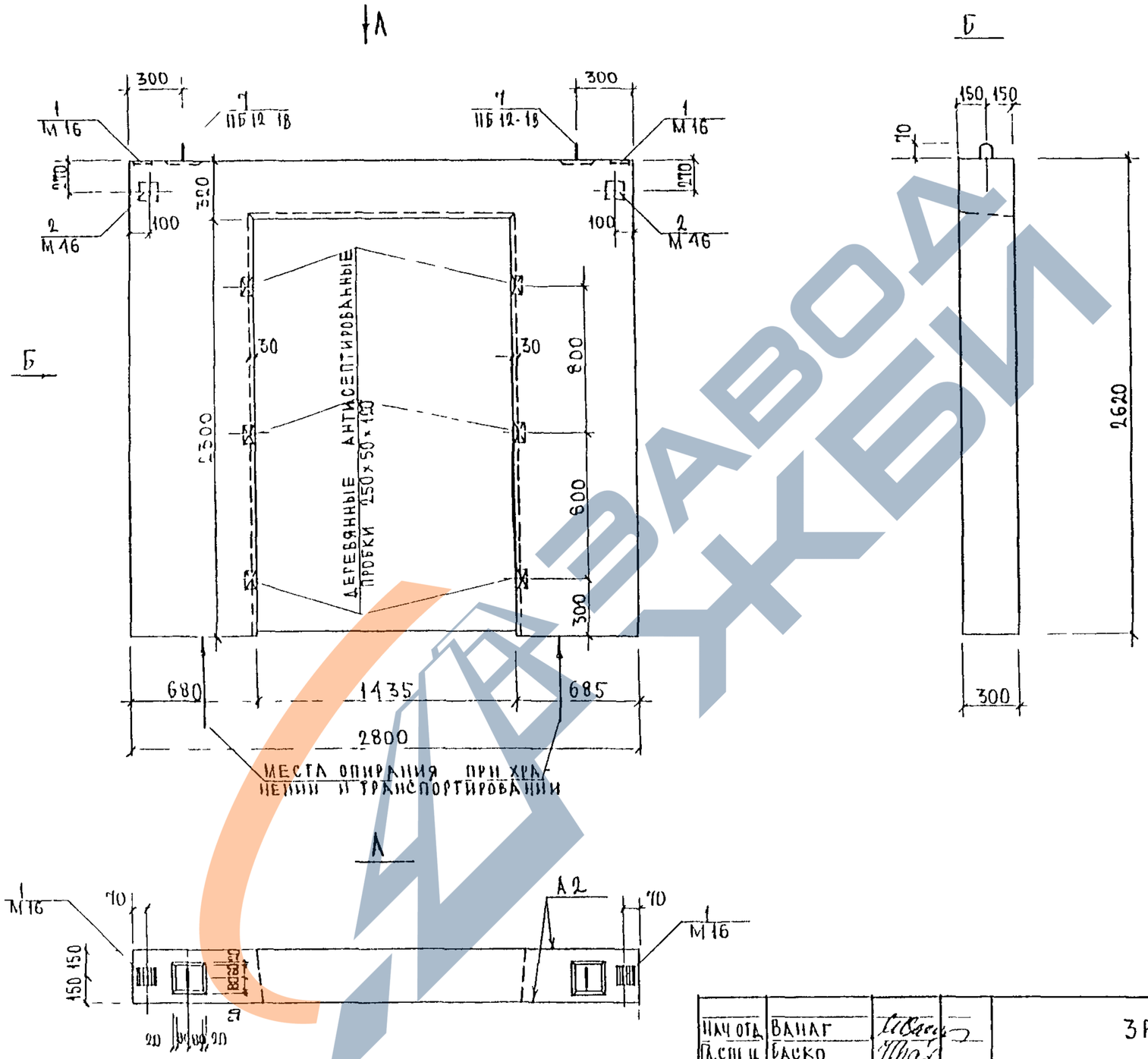

НАЧ ОТД	ВАНАГ			3РС 19-103 3ВВ.11СБ		
ГА.СПЕЦ	БАСКО					
ЗАВ ГР	ДРОЖДЕВА			ВНУТРЕННЯЯ СТЕНА ВХОДА 3ВВ 5-1 СБОРОЧНЫЙ ЧЕРТЕЖ	СТАДИЯ	ЛИСТ	ЛИСТОВ
РАЗРАБ	ДРОЖДЕВА				Р	1	3
					МНИИТЭП ОСК		

Инв № подл | Подпись и дата | Взам инв № | ГИП К.З | Согласовано | Лист

https://zavodjbi.com/

https://zavodjbi.com/

Схема раскладки утеплителя 3ВВ5-1

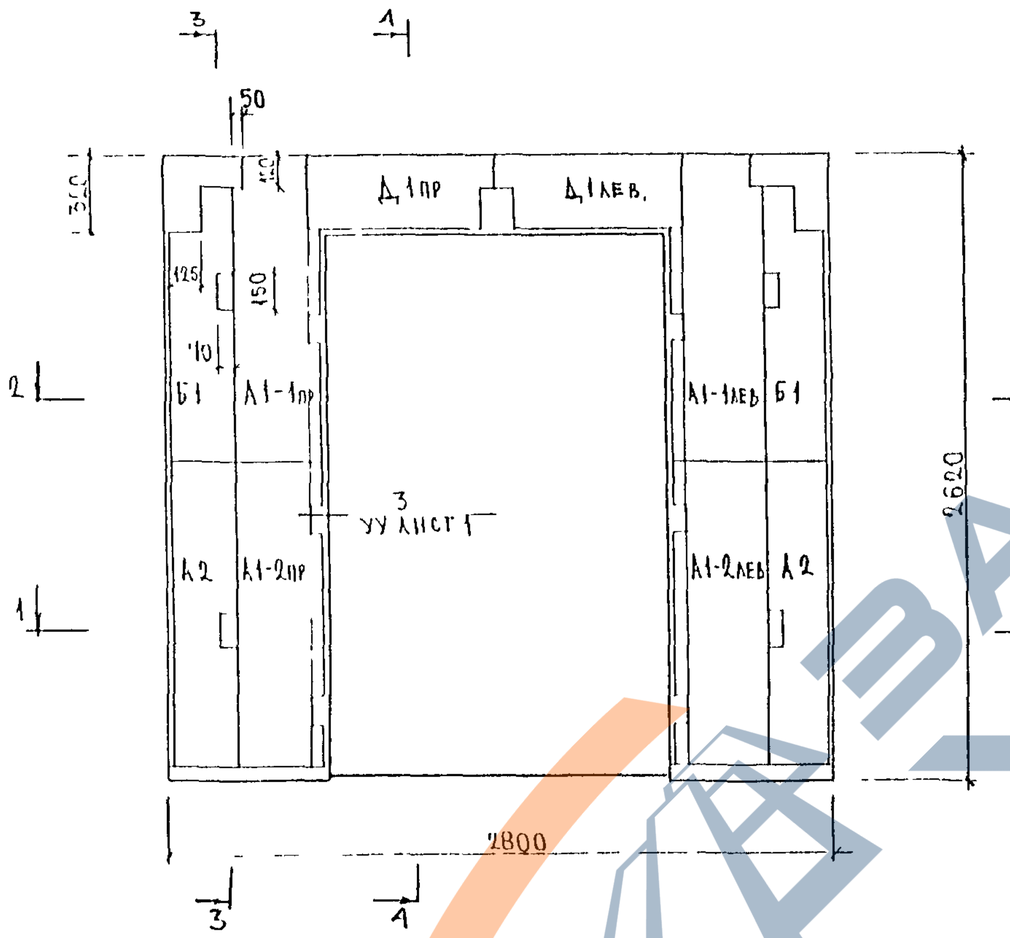

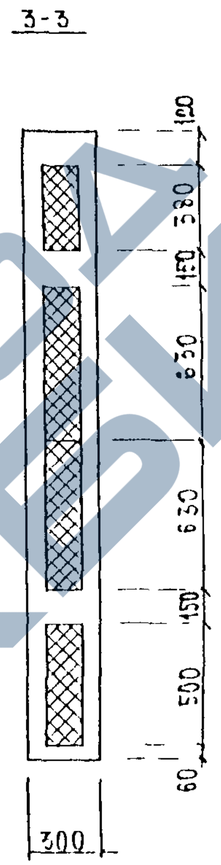

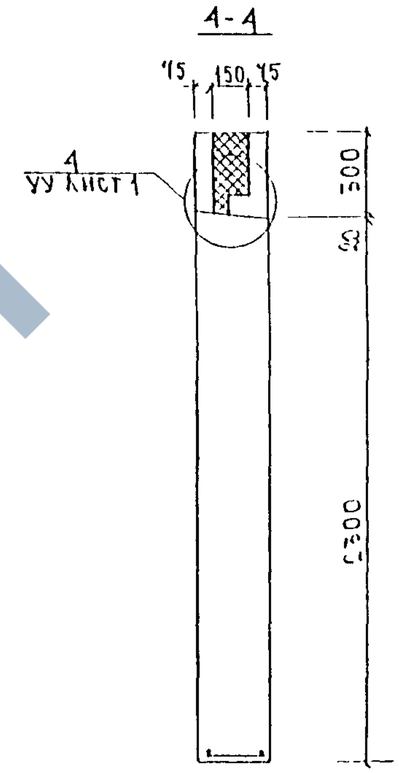

Марка пакета утеплителя	Кол-во шт
А1-1пр.	1
А1-1лев	1
А1-2пр	1
А1-2лев	1
А2	2
Б1	2
Д1пр.	1
Д1лев.	1

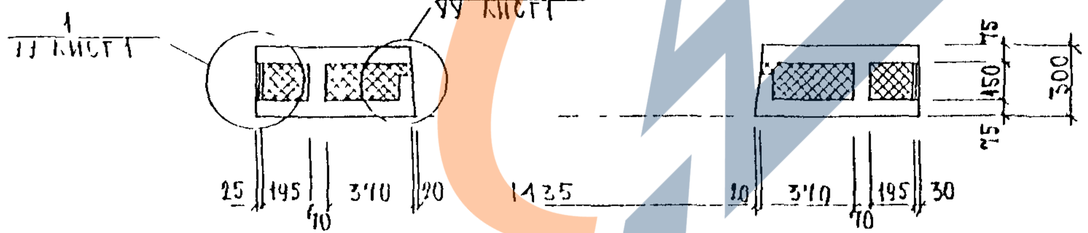

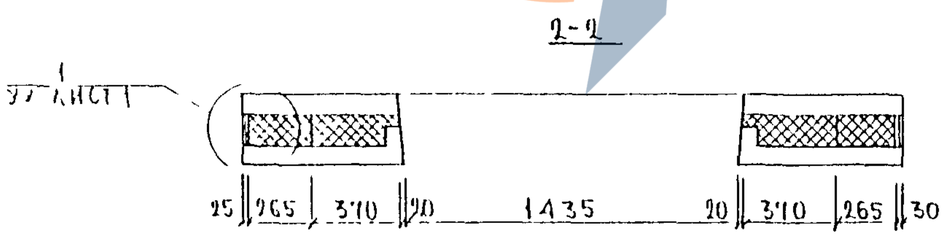

Инв N подл | Подпись и дата | Взам инв N

3РС 19-103 3ВВ.11 СБ

Лист 2

https://zavodjbi.com/

https://zavodjbi.com/

Схема армирования 3ВВ5-1

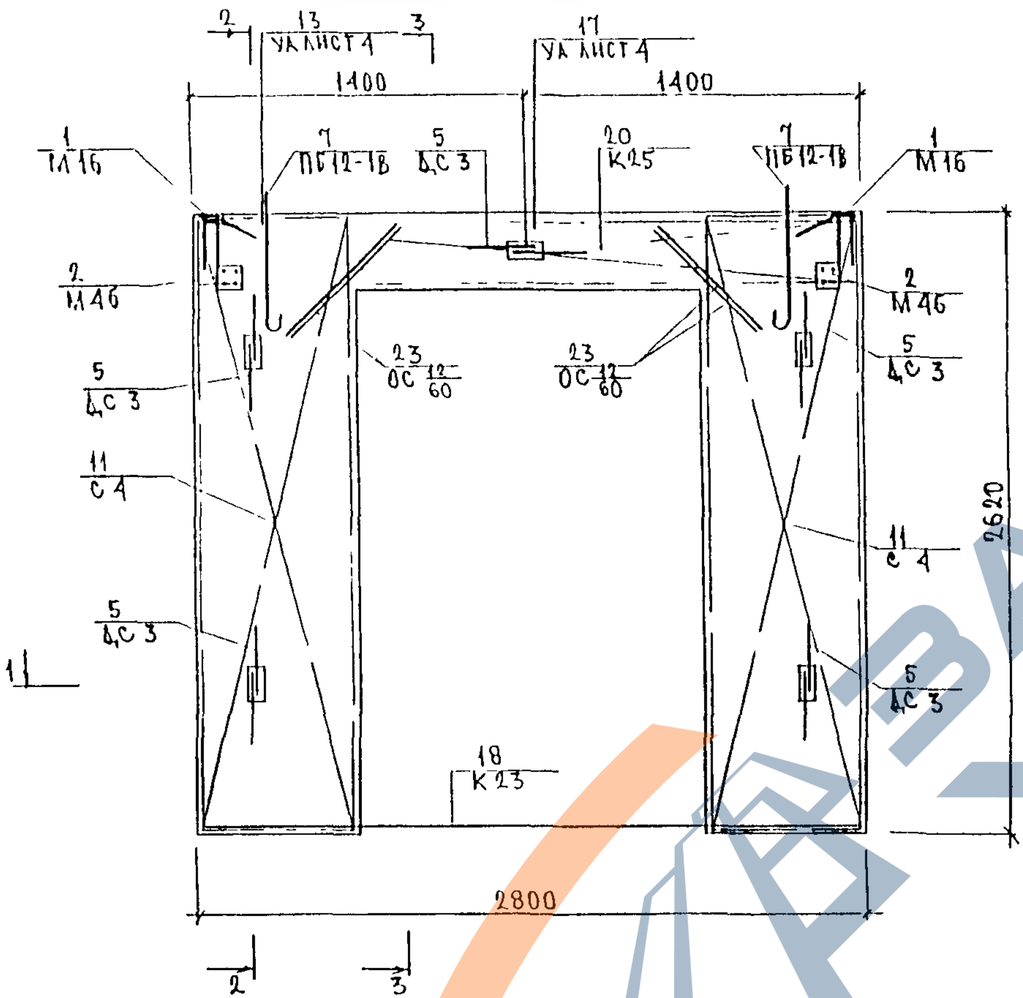

2-2

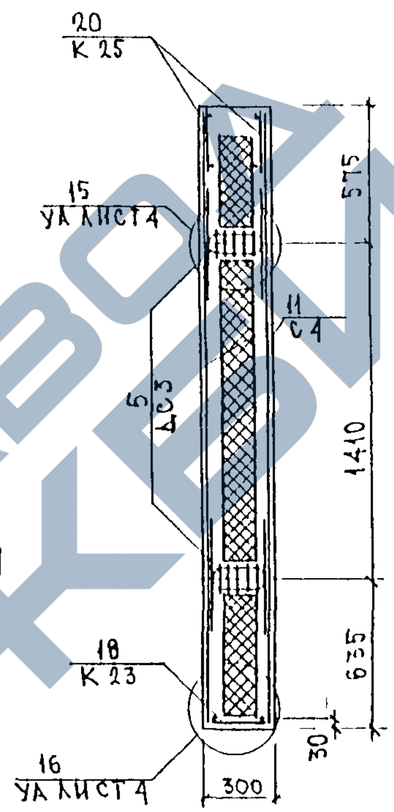

3-3

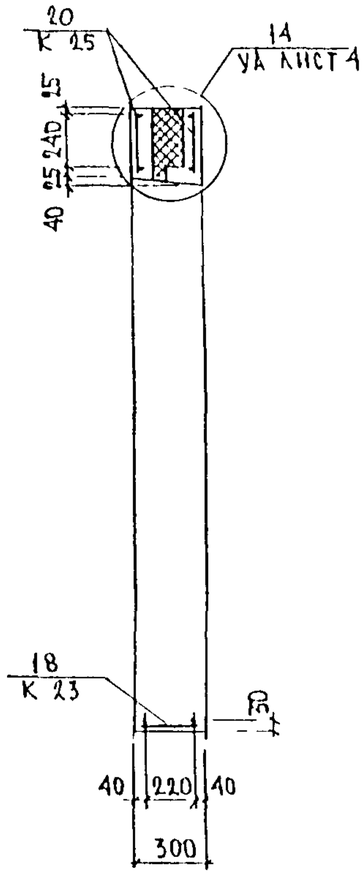

1-1

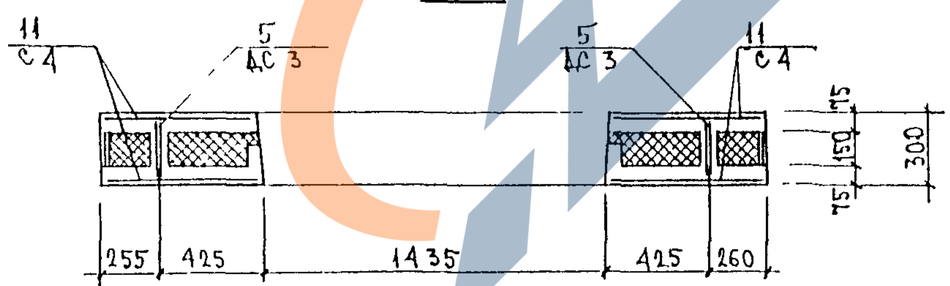

3РС19-103	3ВВ.11СБ	Лист 3

Инв. № подл. | Подпись и дата | Взам. инв. №

https://zavodjbi.com/

https://zavodjbi.com/

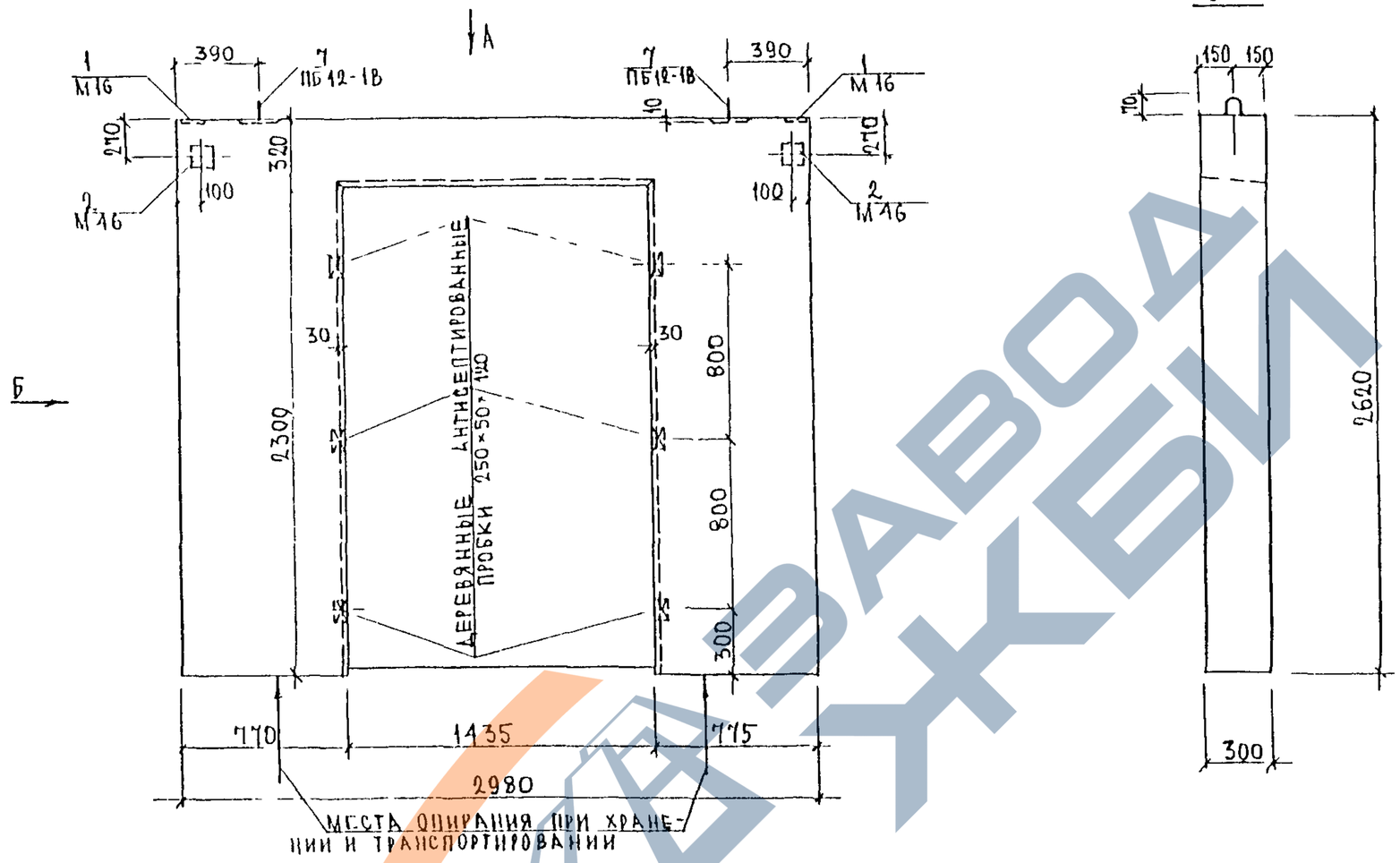

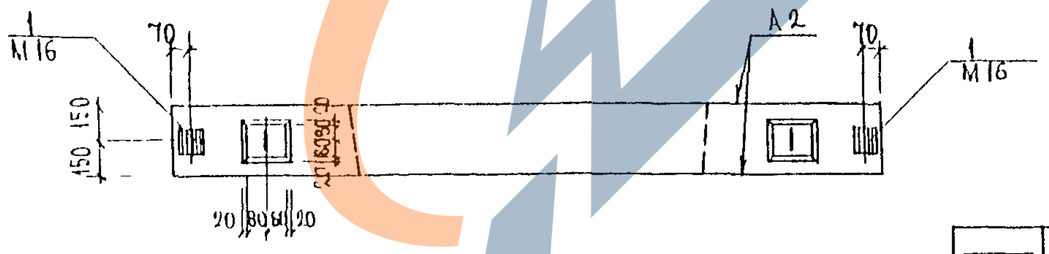

НАЧ ОТД	ВАНАГ			3РС19-103.3ВВ.12СБ			
ГЛ СПЕЦ	БАСКО						
ЗАВ.ГР	ДРОЖДЕВА			ВНУТРЕННЯЯ СТЕНА ВХОДА 3ВВ 6-1 СБОРОЧНЫЙ ЧЕРТЕЖ	СТАДИЯ	ЛИСТ	ЛИСТОВ
РАЗРАБ	ДРОЖДЕВА				Р	1	3
					МНИИТЭП ОСК		

Инв № подл | Подпись и дата | Взаим инв № | ГИП М3 | Инв № подл

https://zavodjbi.com/

https://zavodjbi.com/

СХЕМА РАСКЛАДКИ УТЕПЛИТЕЛЯ 3ВВ6-1

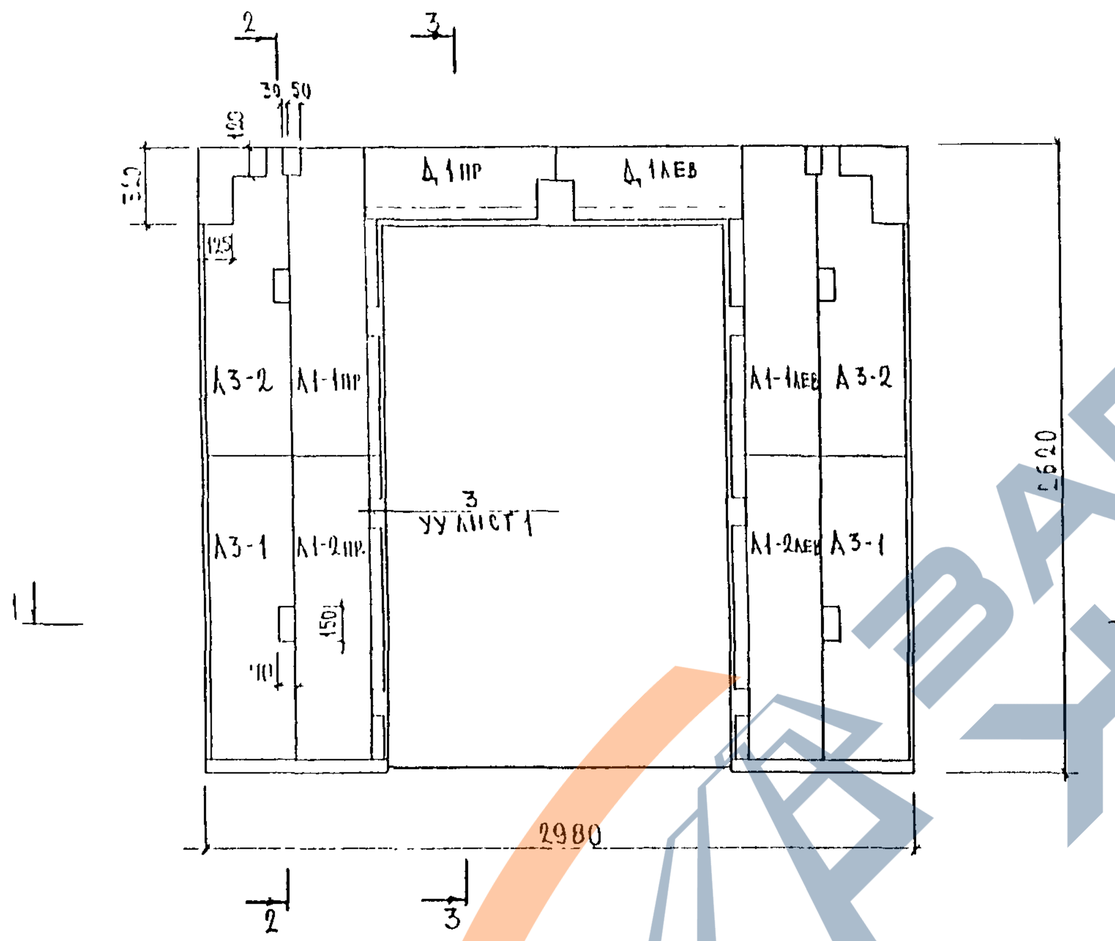

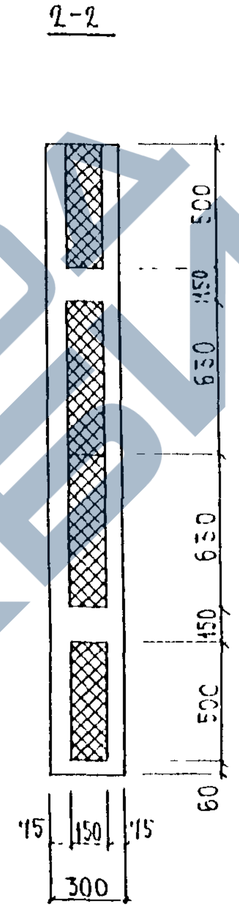

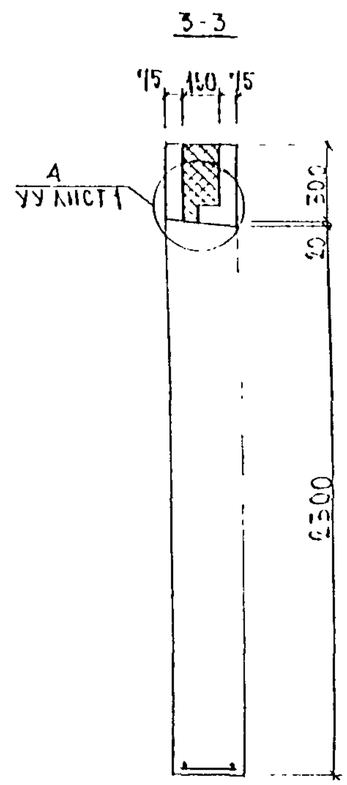

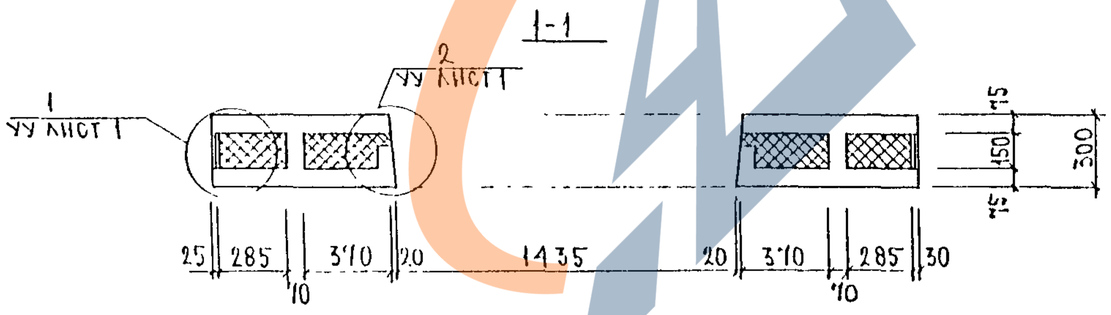

МАРКА ПАКЕТА УТЕПЛИТЕЛЯ	КОЛ-ВО ШТ
А1-1пр.	1
А1-1лев.	1
А1-2пр.	1
А1-2лев	1
А3-1	2
А3-2	2
Д1 пр.	1
Д1 лев.	1

ИНВ N ПОДЛ | ПОДПИСЬ И ДАТА | ВЗАМ ИНВ N

3РС19-103 .3ВВ.12СБ

https://zavodjbi.com/

https://zavodjbi.com/

Схема армирования 3ВВ6-1

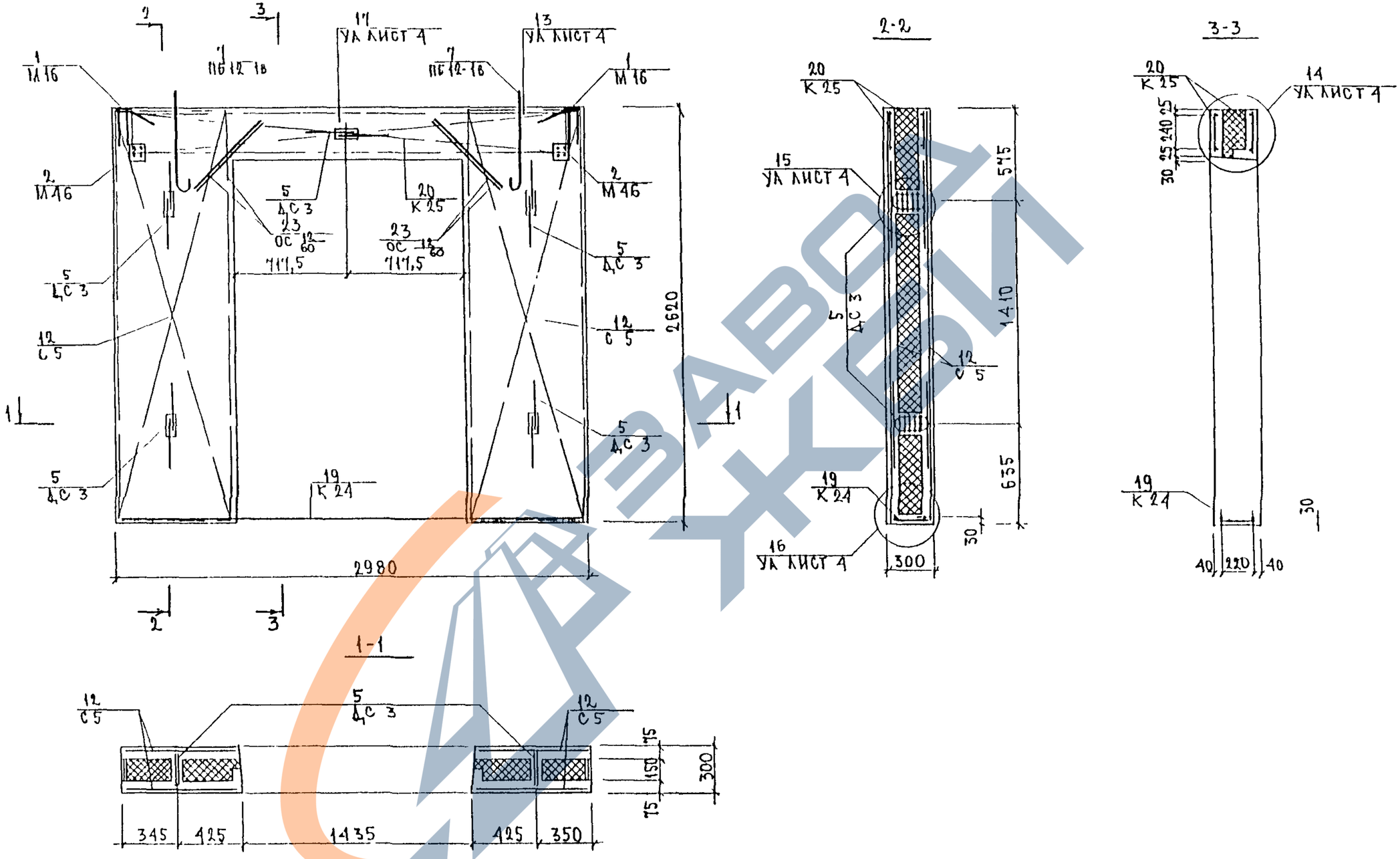

Инв. № подл.	Подпись и дата	Взам. инв. №

3РС 19-103 .3ВВ.12СБ

Лист 3

https://zavodjbi.com/

https://zavodjbi.com/

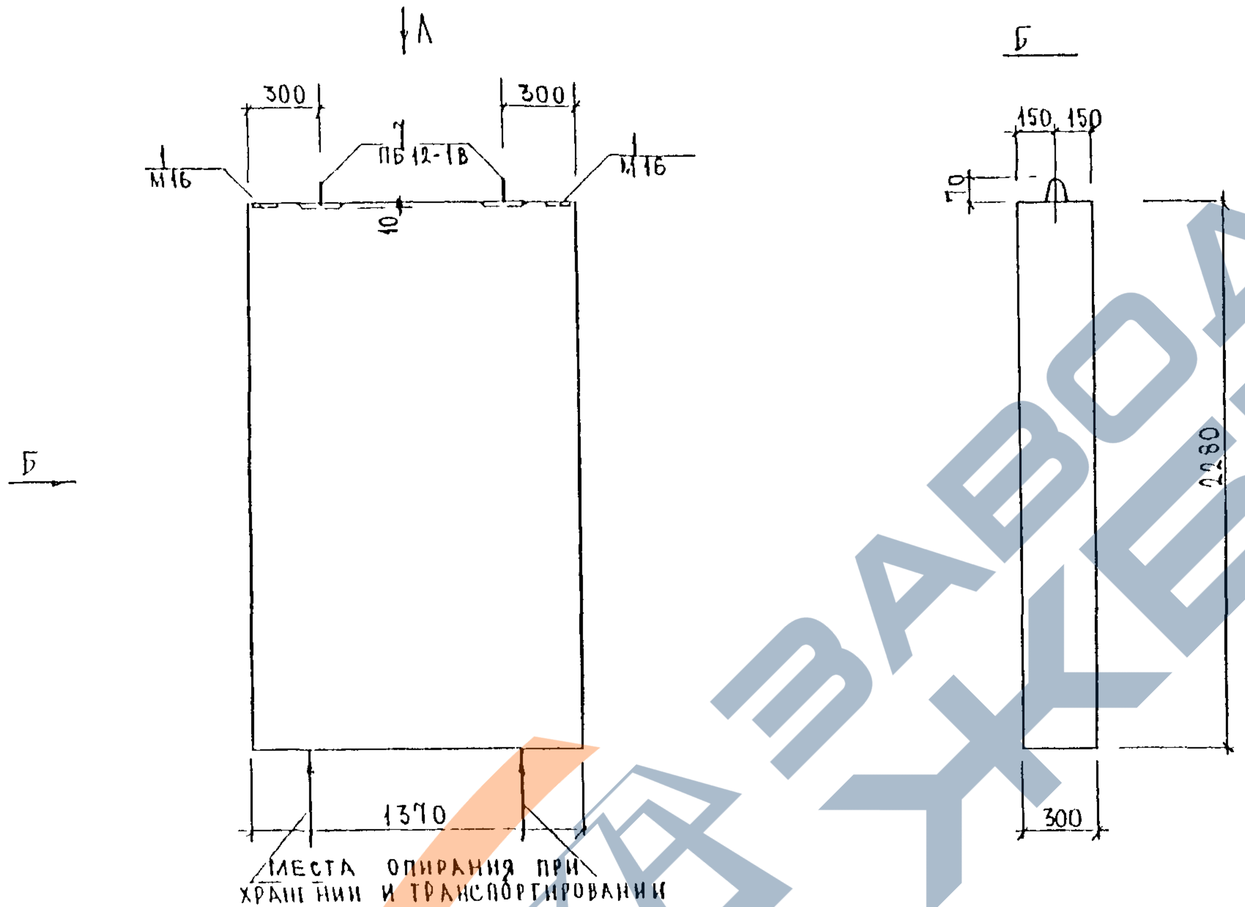

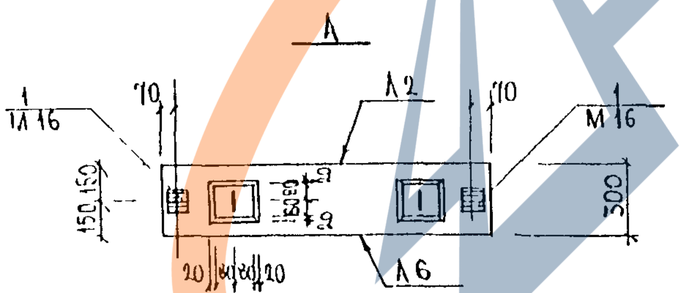

НАЧ ОТД	ВАНАГ			ЗРС 19-103 3МУ 13СБ		
ГА СПЕЦ	БАСКО					
ЗАВ.ГР	ДРОЖДЕВА			ВНУТРЕННЯЯ СТЕНА ВХОДА 3МУ 5-1 СБОРОЧНЫЙ ЧЕРТЕЖ	СТАДИЯ	ЛИСТ	ЛИСТОВ
РАЗРАБ	ДРОЖДЕВА				Р	1	3
					МНИИТЭП ОСК		

Инв № подл | Подпись и дата | Взаим инв № | ТИП 115

https://zavodjbi.com/

https://zavodjbi.com/

Схема раскладки утеплителя ЗМУ5-1

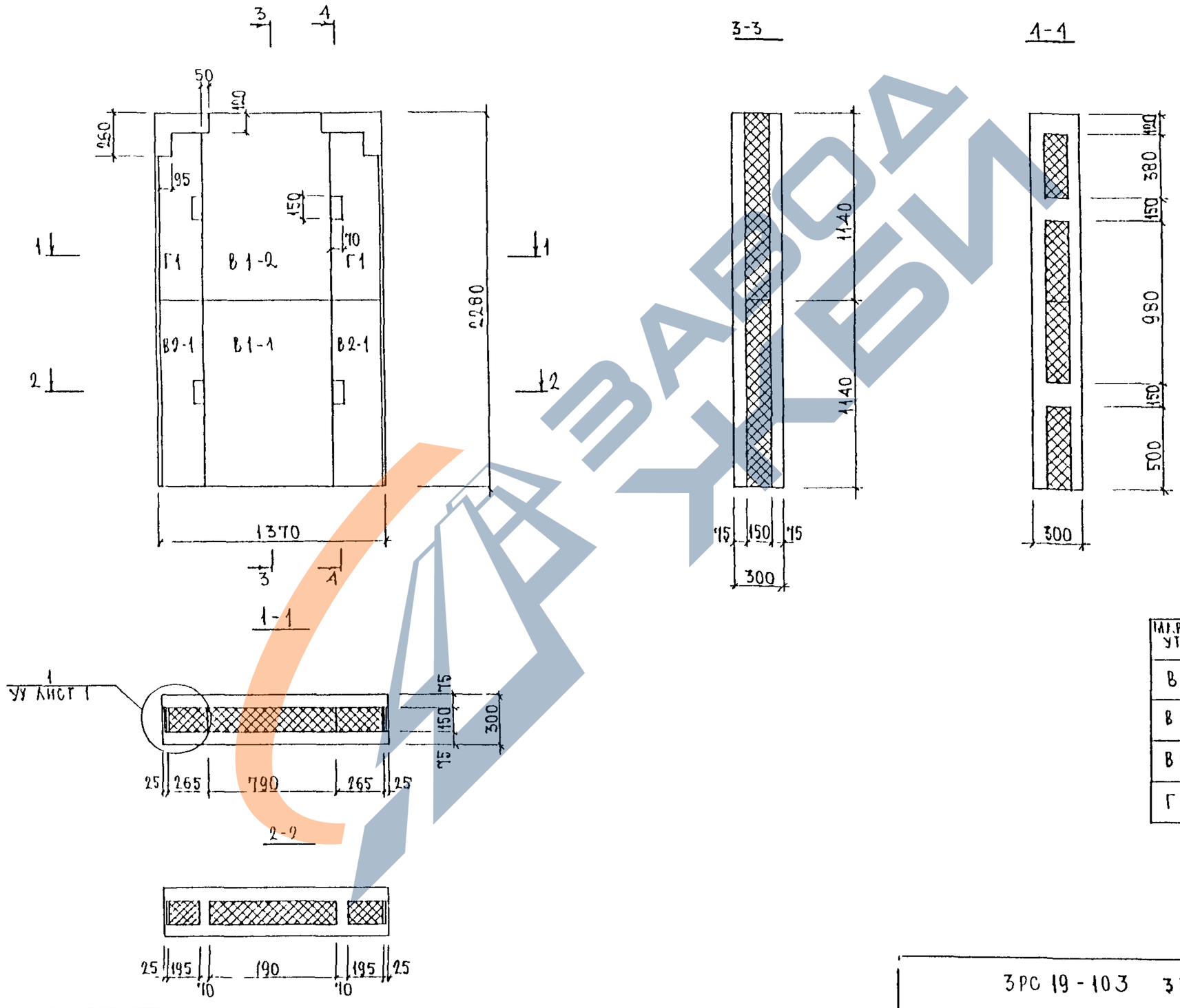

Марка пакета утеплителя	Кол-во шт.
В1-1	1
В1-2	1
В2-1	2
Г1	2

Инв. № подл. | Подпись и дата | Взам. инв. №

https://zavodjbi.com/

https://zavodjbi.com/

СХЕМА АРМИРОВАНИЯ 3МУ5-1

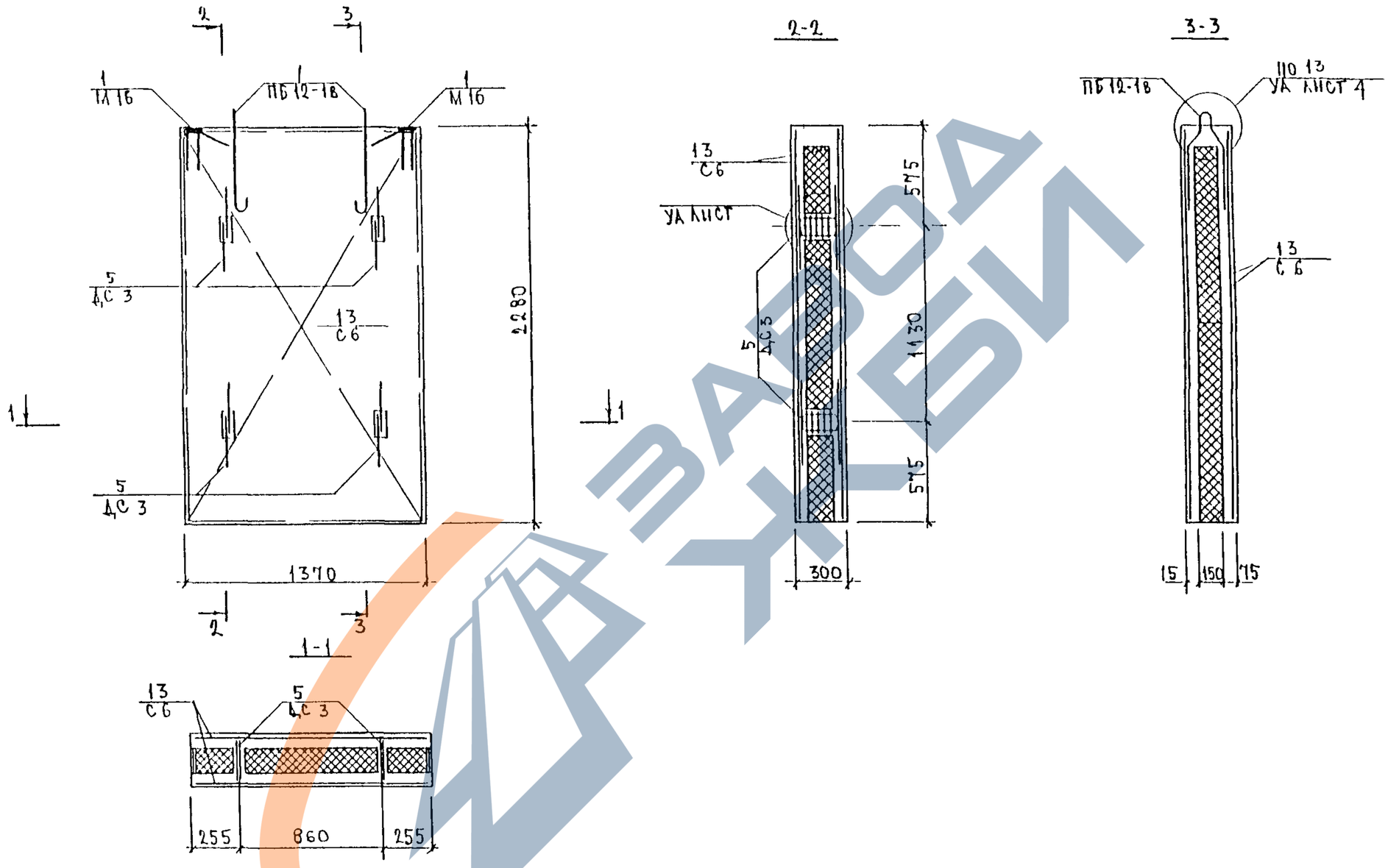

3РС19-103 .3МУ.13СБ	ЛИСТ 3

ИНВ N ПОДЛ | ПОДПИСЬ И ДАТА | ВЗАМ ИНВ N

https://zavodjbi.com/

https://zavodjbi.com/

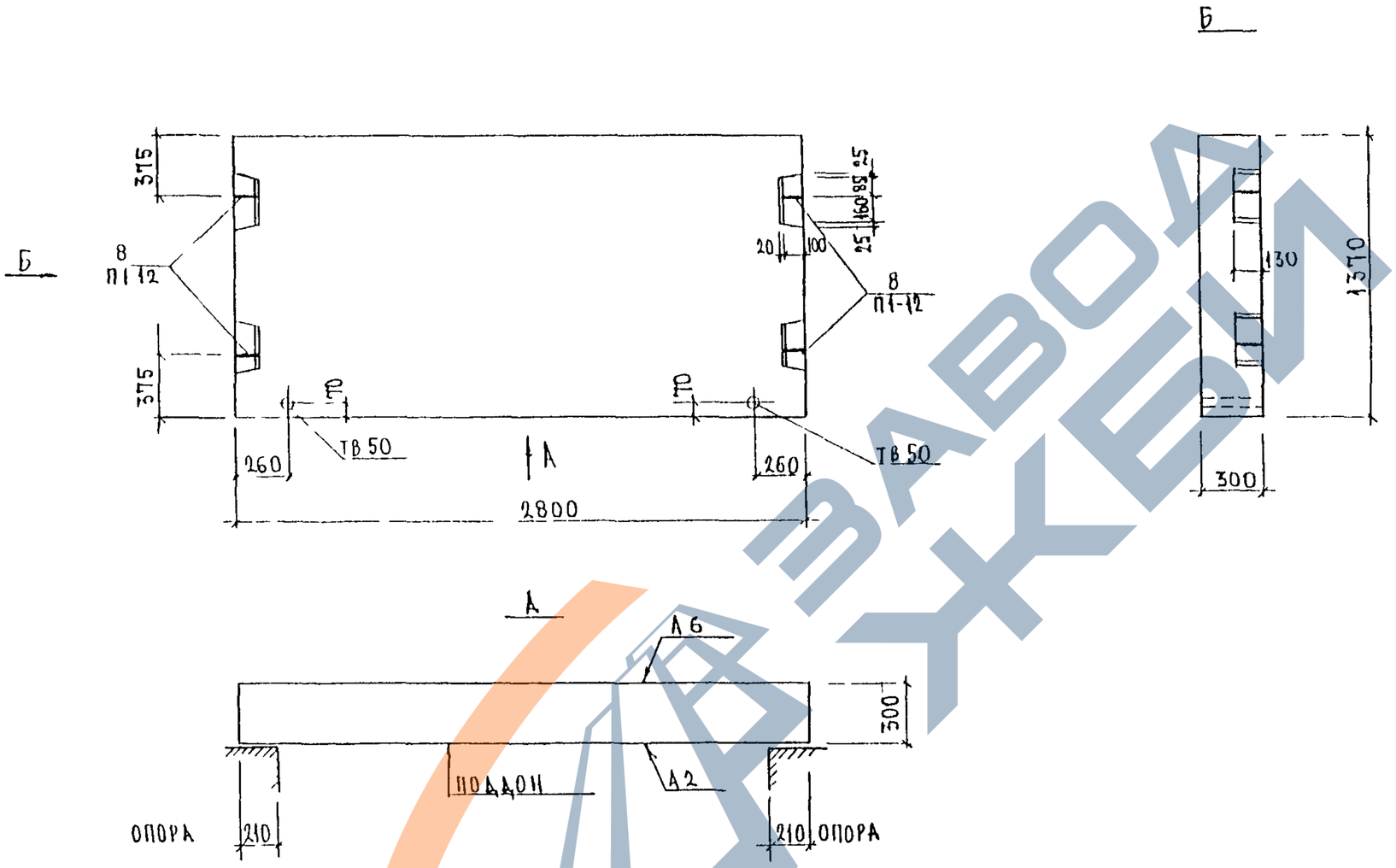

НАЧ ОТД	ВАНАГ			3РС 19-103.3 ПВ 1 АСБ
ГА СПЕЦ	БАСКО			
ЗАВ ГР	ДРОЖДЕВА			ПЛИТА ВХОДА 3 ПВ 10 СБОРОЧНЫЙ ЧЕРТЕЖ
РАЗРАБ	ДРОЖДЕВА			

СТАДИЯ	ЛИСТ	ЛИСТОВ
Р	1	3

МНИИТЭП ОСК

Инв № подл | Подпись и дата | Взаим инв № | ГИП 1.1.5 | Ведущий инж

https://zavodjbi.com/

https://zavodjbi.com/

Схема раскладки утеплителя ЗПВ10

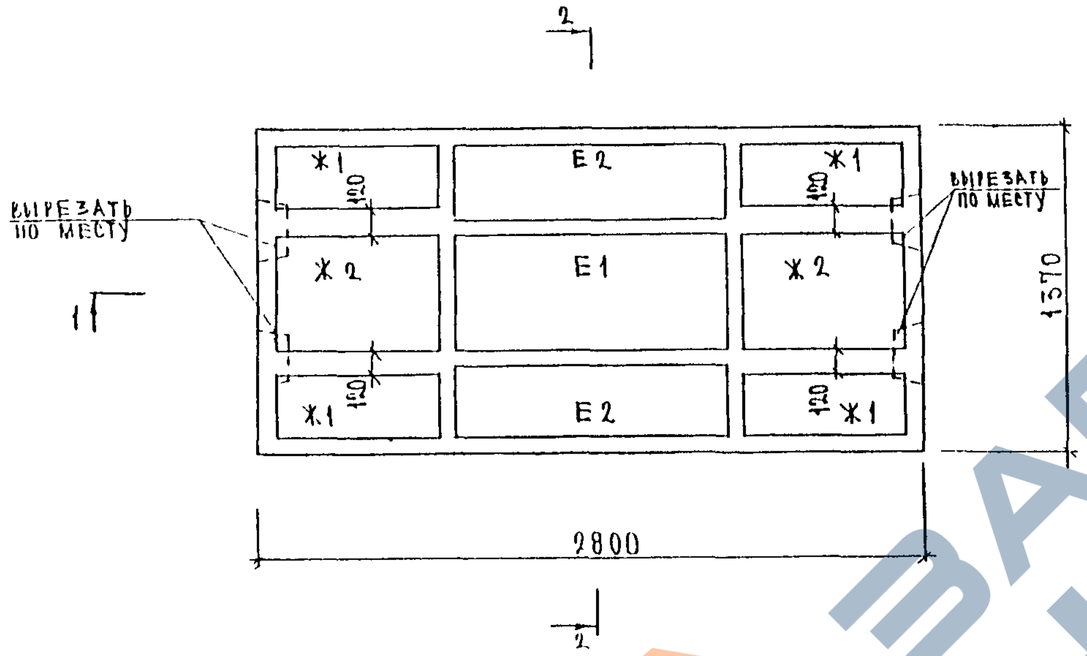

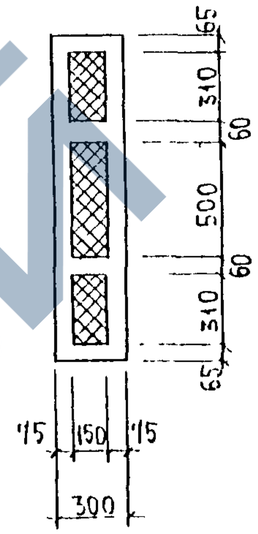

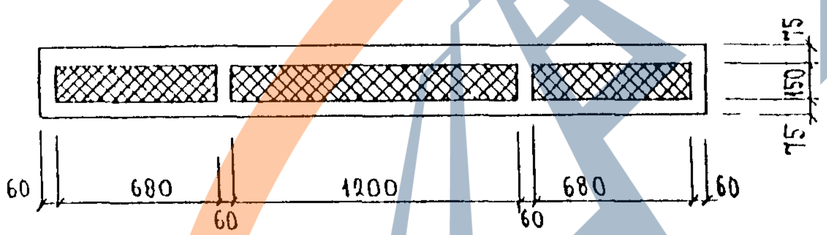

Марка пакета утеплителя	Кол-во шт
Ж1	4
Ж2	2
Е1	1
Е2	2

Инв № подл | Подпись и дата | Взам инв №

3РС19-103 ЗПВ.14СБ

Лис 2

https://zavodjbi.com/

https://zavodjbi.com/

Схема армирования ЗПВ10

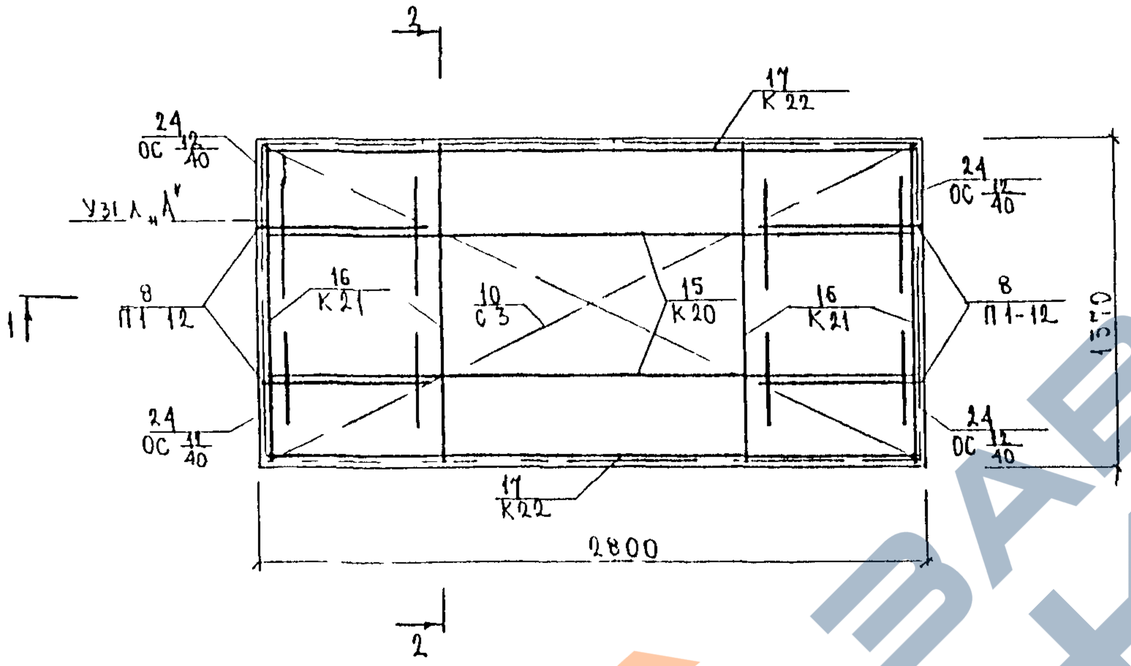

1-1

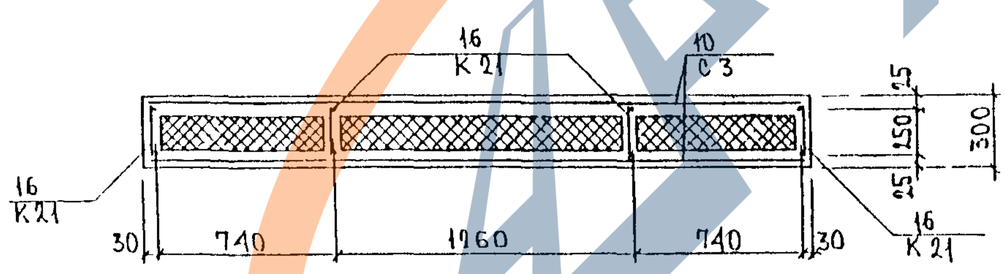

2-2

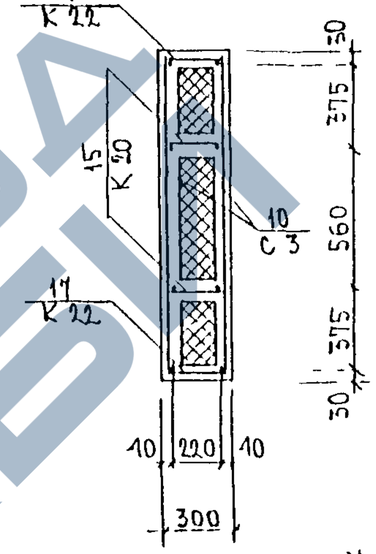

Узел „А"

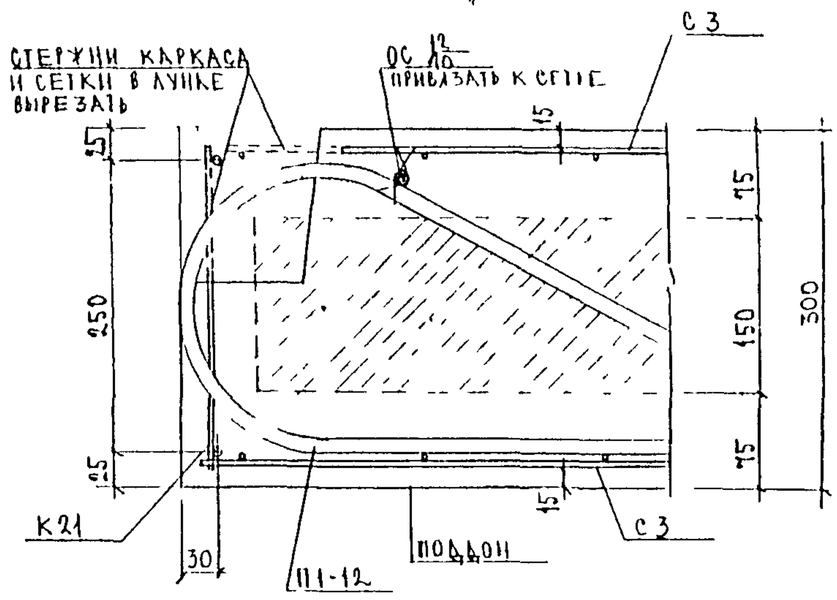

Инв № подл	Подпись и дата	Взам инв №

3РС19-103 .3ПВ.14СБ

Лист 3

https://zavodjbi.com/

https://zavodjbi.com/

Формат	Зона	Позиц	Обозначение	Наименование	Кол на испол										Примеч
				Документация											
А3			3РС19-103 ЗВВ 15СБ	Сборочный чертеж											
			3РС19-103 ПЗ	Пояснительная записка											
			3РС19-103 ВС	Ведомость расхода стали											
			3РС19-103 У	Узлы по раскладке утеплит											
			3РС19-103 УА	Узлы арматурные											
				Сборочные единицы											
		1	3РС19-103 ЗД СБ	Закладная деталь М16	2										
		2		М46	2										
		4	3РС19-103 ДС СБ	Дискретная связь ДС-3	3										
		6	3РС19-103 П	Петля 75.2-1в	2										

Нач отд	Банат		3РС19-103 ЗВВ 15СБ
Гл спец	Баско		3-стенная стена входа ЗВВ4
ЗГИ			
Разраб	Литвак		
Провер			

Стадия	Лист	Листов
Э	1	2

МНИИТЭП ОСК

Инв № подл	Подпись и дата	Взам инв №

Формат	Зона	Позиц	Обозначение	Наименование	Кол на испол										Примеч
					1										
		7	3РС19-103 С СБ	Сетка С7	2										
		8		С8	2										
		10	3РС19-103 К СБ	Каркас К26	1										
		11		К27	2										
				Детали											
				Отдельные стержни											
				Сталь класса AIII ГОСТ 5781-82											
		16		⌀12 L=600 (ОС 12/60) ВСт3кп	4										
				Материалы											
				Тяжелый бетон В15 (γ=2300 кг/м³) м³	1,88										
				Утеплитель ПСБ 25 м³	0,71										
				Утеплитель мин ватта м²	0,02										

Марка изделия 3ВВ4

3РС19-103 ЗВВ 15СБ

Лист 2

https://zavodjbi.com/

https://zavodjbi.com/

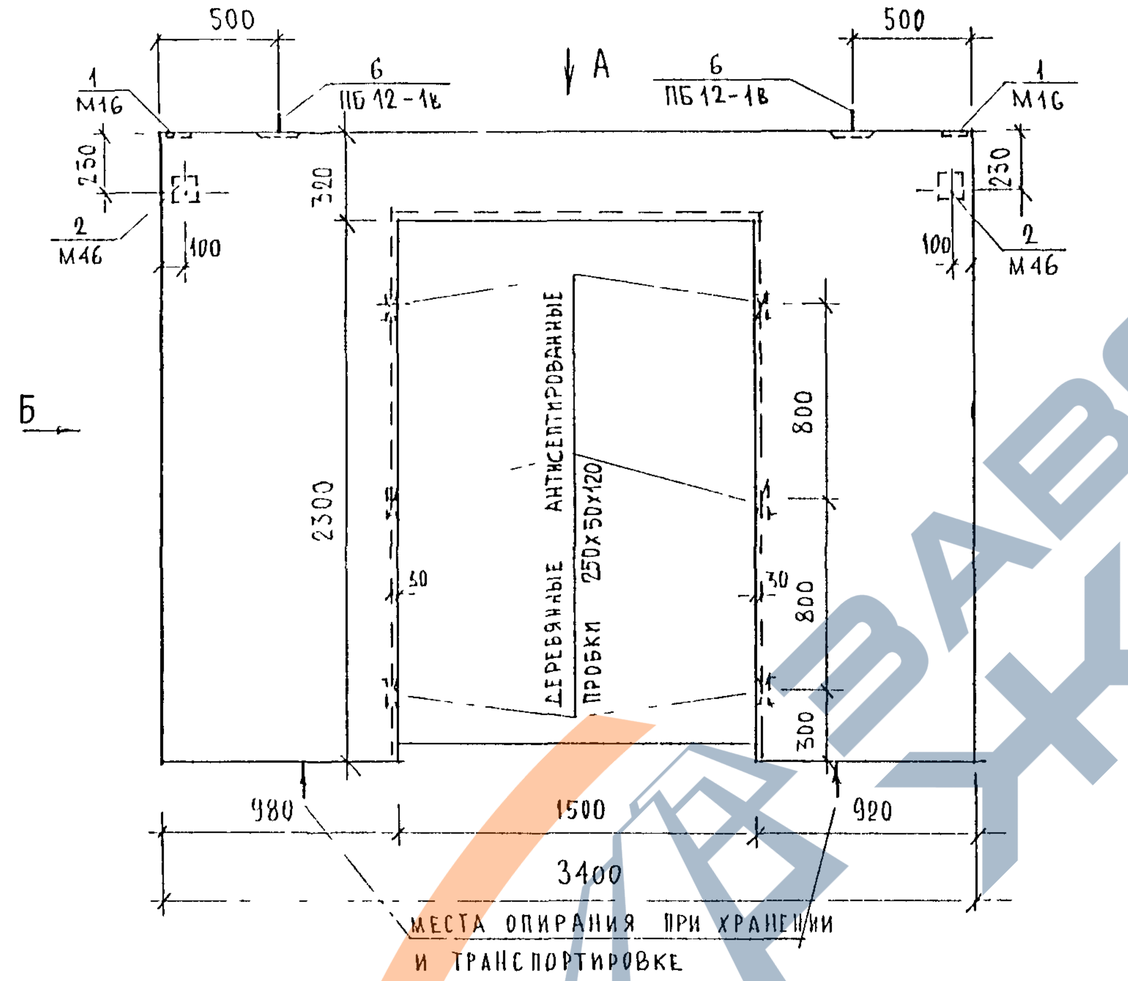

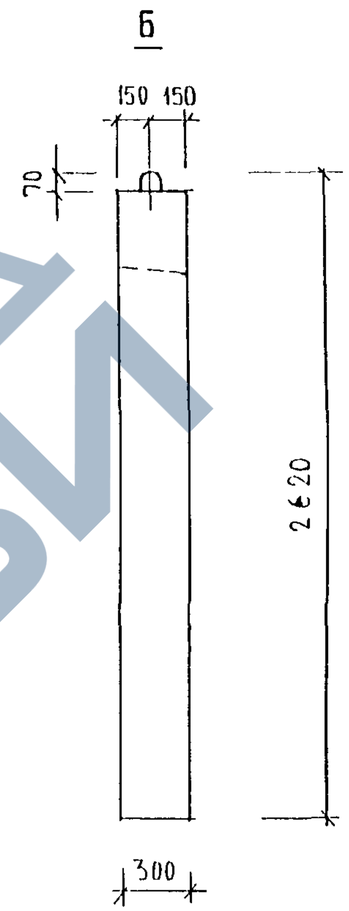

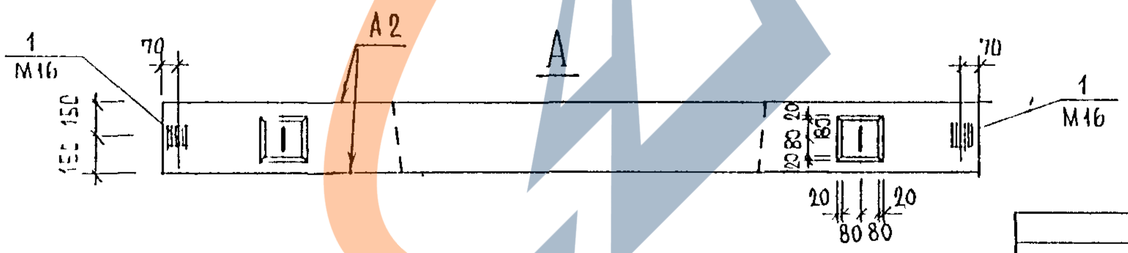

				ЗРС 19-103 ЗВВ 15СБ.		
ГЛ ИНЖ М3	Козицын			Внутренняя стена входа	СТАДИЯ	МАССА	МАСШТАБ
ГЛ. ИНЖ. ПР	Мыльников				Р		
РУК ГР ИНЖ	Василькова				ЛИСТ 1		ЛИСТОВ 3
РАЗРАБОТАЛ	Василькова						
				ЗВВ 4 Сборочный чертеж.	МНИИТЭП МАСТЕРСКАЯ N 3		

ИНВ N ПОДЛ | ПОДПИСЬ И ДАТА | ВЗАМ ИНВ N

https://zavodjbi.com/

https://zavodjbi.com/

СХЕМА РАСКЛАДКИ УТЕПЛИТЕЛЯ 3ВВ4

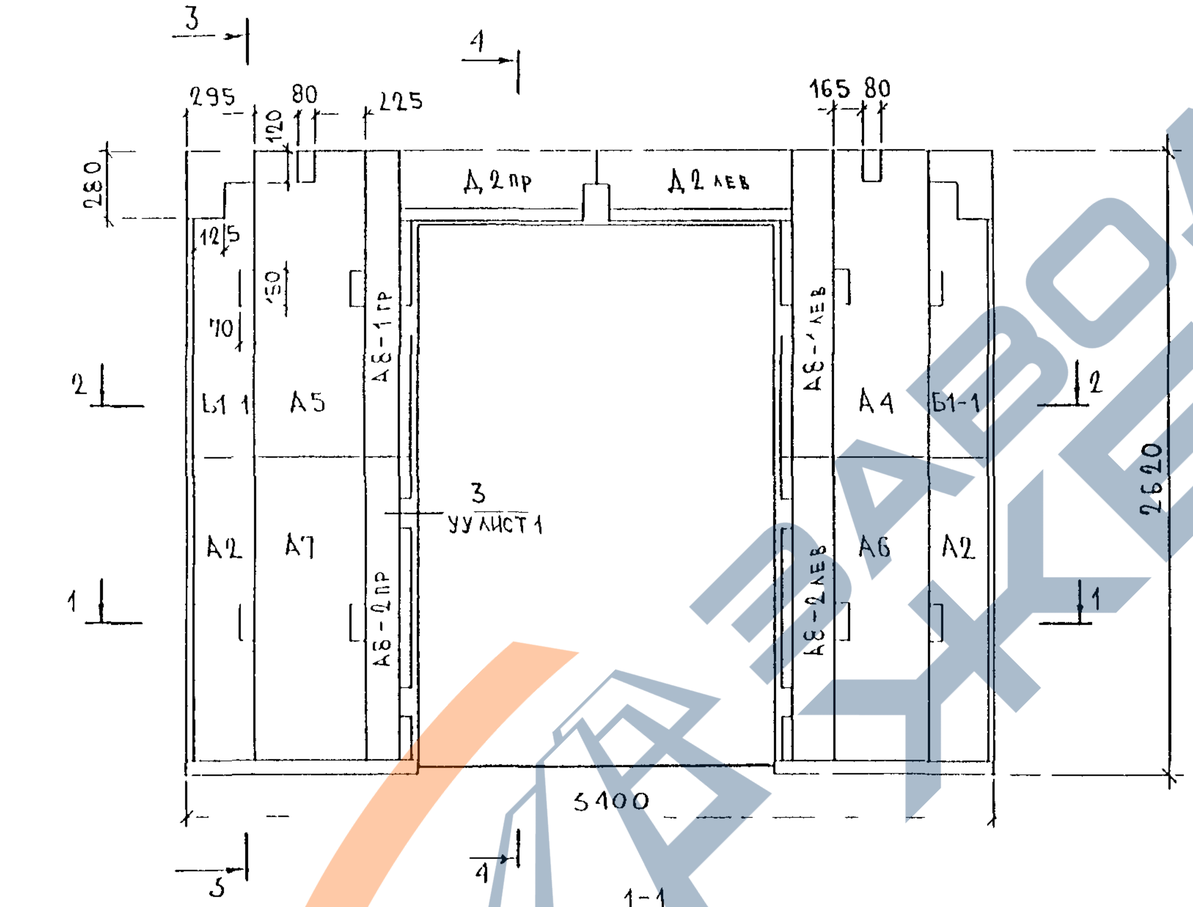

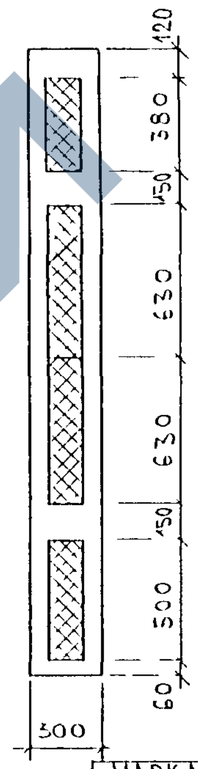

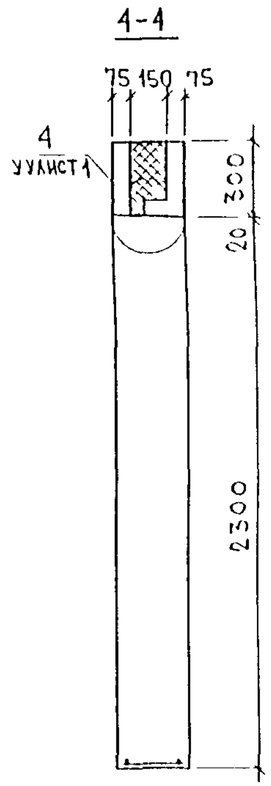

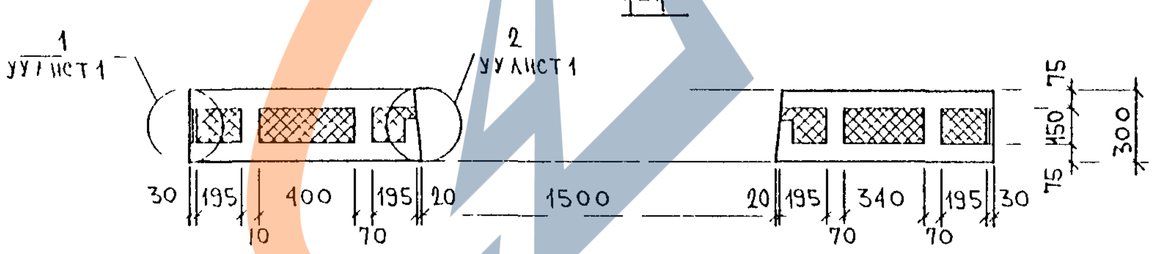

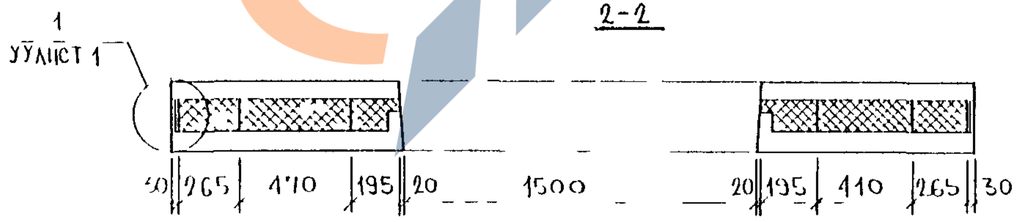

МАРКА ПАКЕТА УТЕПЛИТЕЛЯ	КОЛ-ВО ШТ
А2	2
А4	1
А5	1
А6	1
А7	1
А8-1пр	1
А8-1лев	1
А8-2пр	1
А8-2лев	1
Б1-1	2
Д,2пр	1
Д,2лев	1

3РС19-103 3ВВ15СБ

https://zavodjbi.com/

https://zavodjbi.com/

СХЕМА АРМИРОВАНИЯ 3ВВ4.

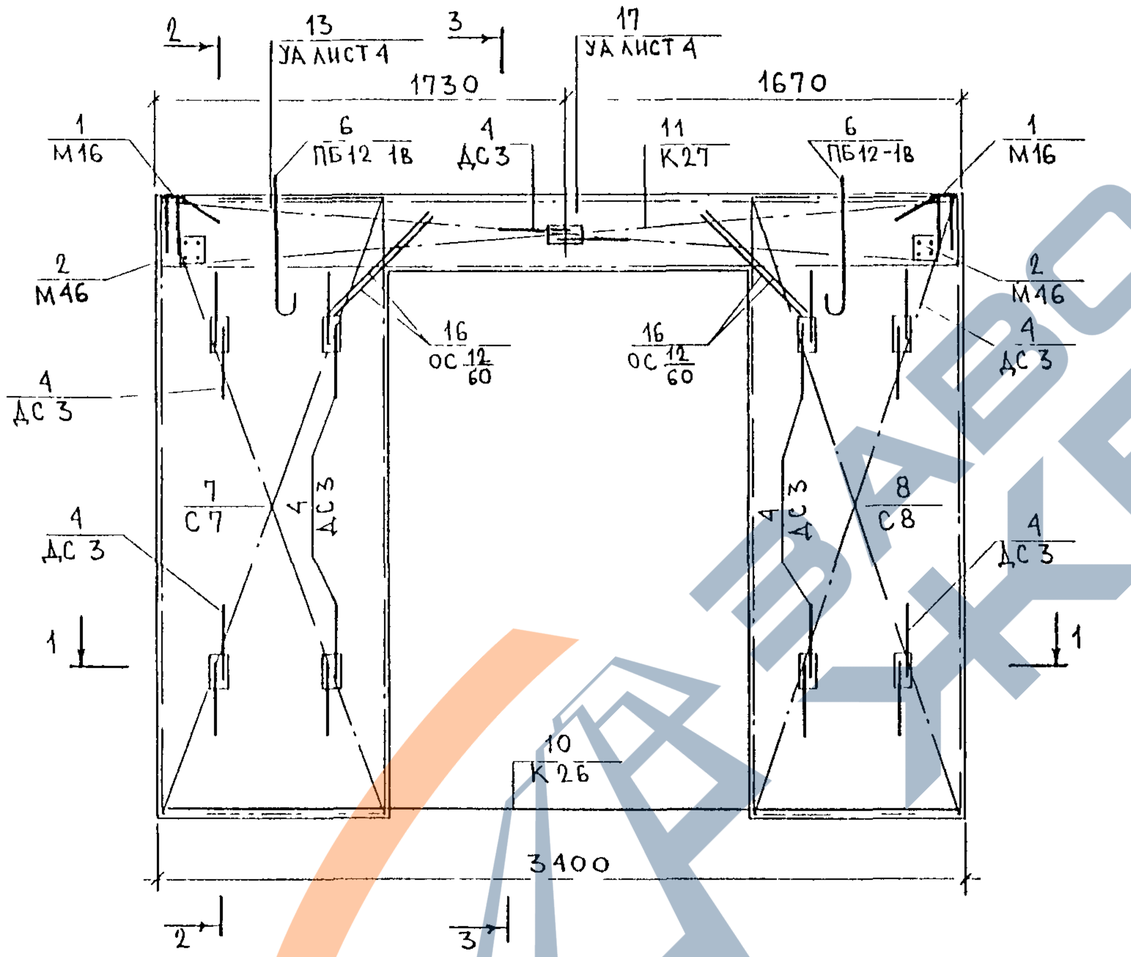

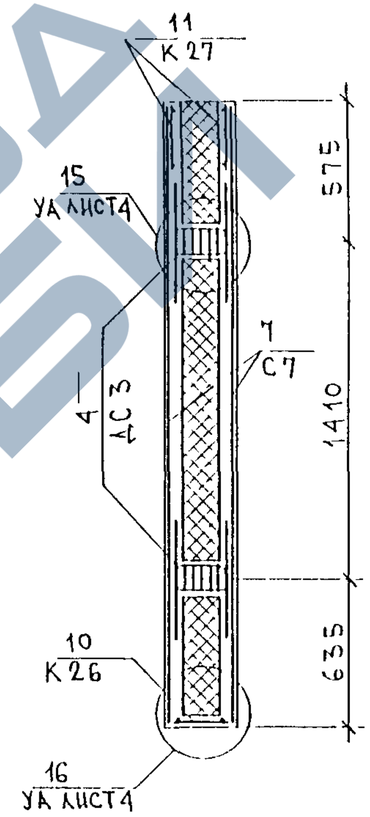

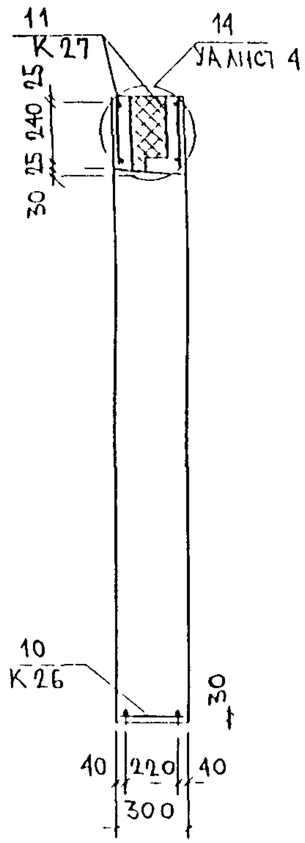

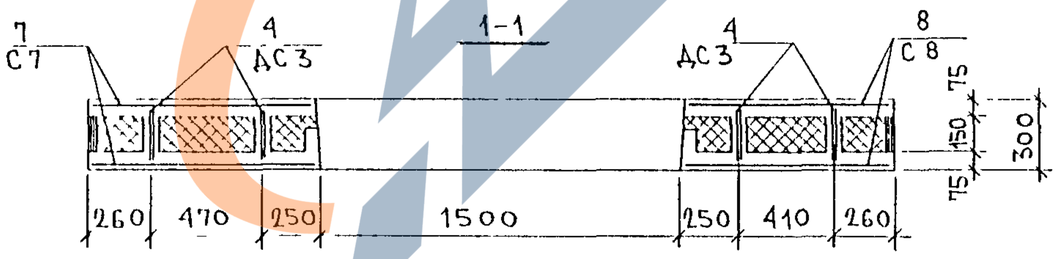

ЗРС 19-103 3ВВ 15СБ	ЛИСТ 3

https://zavodjbi.com/

https://zavodjbi.com/

Формат	Зона	Позиц.	Обозначение	Наименование	Кол. на испол. 1										Приме
				Документация											
А3			3РС 19-103 ЗПВ 16СБ.	Сборочный чертеж	+										
			3РС 19-103 ПЗ.	Пояснительная записка	+										
			3РС 19-103 РС	Ведомость расхода стали	+										
			3РС 19-103 ПУ.	Пакеты утеплителя	+										
				Сборочные единицы											
		4	3РС 19-103.П.	Петля П1-12	4										
		7	3РС 19-103.С	Сетка С3-1	2										

Нач.отд.	Ванаг	
Гл.спец.	Баско	
Р.Г.И.	Дрождева	

3РС 19-103.3ПВ.16СБ.

Плита входа 3ПВ11

Стадия	Лист	Листов
Р	1	2

МНИИТЭП ОСК

Инв. № подл.	Подпись и дата	Взам. инв. №

Формат	Зона	Позиц.	Обозначение	Наименование	Кол. на испол. 1										Приме
А3															
		10		Каркас К20-1	2										
		11		К21	5										
		12		К22-1	2										
				Детали											
		15	ГОСТ 5781-82	Отд. стержни ф12АIII ℓ=400 ($ОС\frac{12}{40}$) 0,36кг	4										
				Материалы											
				Тяжелый бетон В15 (γ=2300 $\frac{кг}{м^3}$) $м^3$	0,88										
				Утеплитель ПСБ25, $м^3$	0,52										
				Труба виниловая ТВ50 п м	0,60										

Марка изделия
ЗПВ11

3РС 19-103.3ПВ.16СБ.

Лист 2

https://zavodjbi.com/

https://zavodjbi.com/

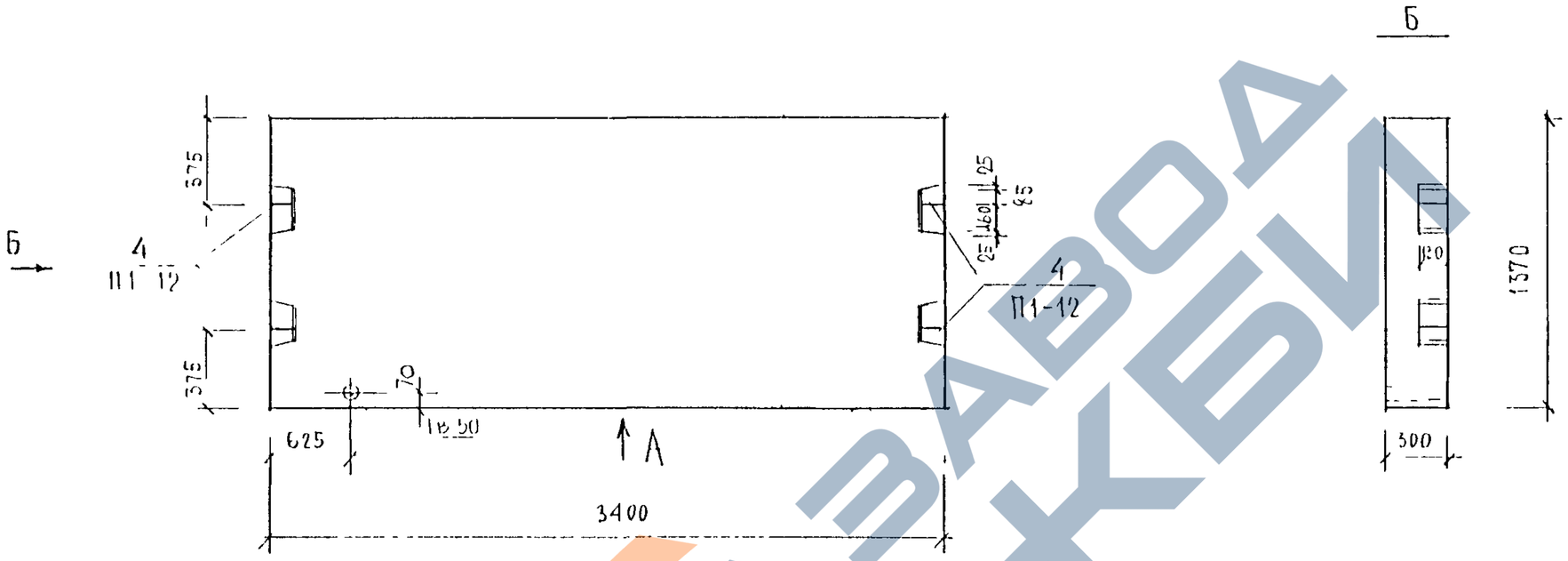

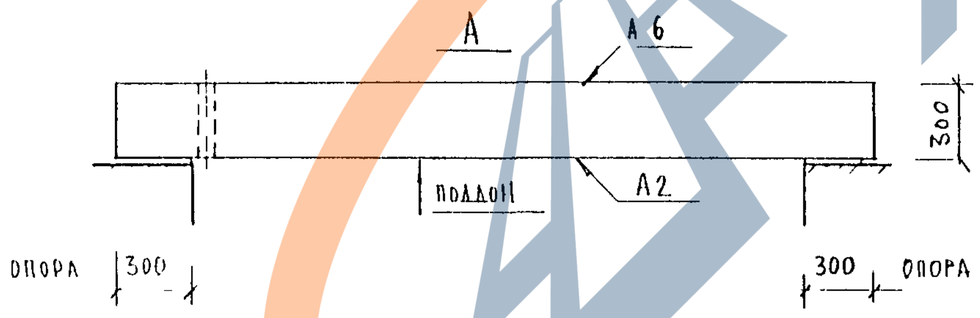

				3РС 19-103.3ПВ.16СБ.		
ГИП	Мылынников			ПЛИТА ВХОДА	СТАДИЯ	МАССА	МАСШТАБ
РГИ	Васильков						
НАЧ.ОСК	ВАНАГ						
ГД.СПЕЦ.ОСК	БАСКО				ЛИСТ 1	ЛИСТОВ 3
				3ПВ.11 СБОРОЧНЫЙ ЧЕРТЕЖ	МПИИТЭП МАСТЕРСКАЯ N 3	

https://zavodjbi.com/

https://zavodjbi.com/

Схема раскладки утеплителя ЗПВ11

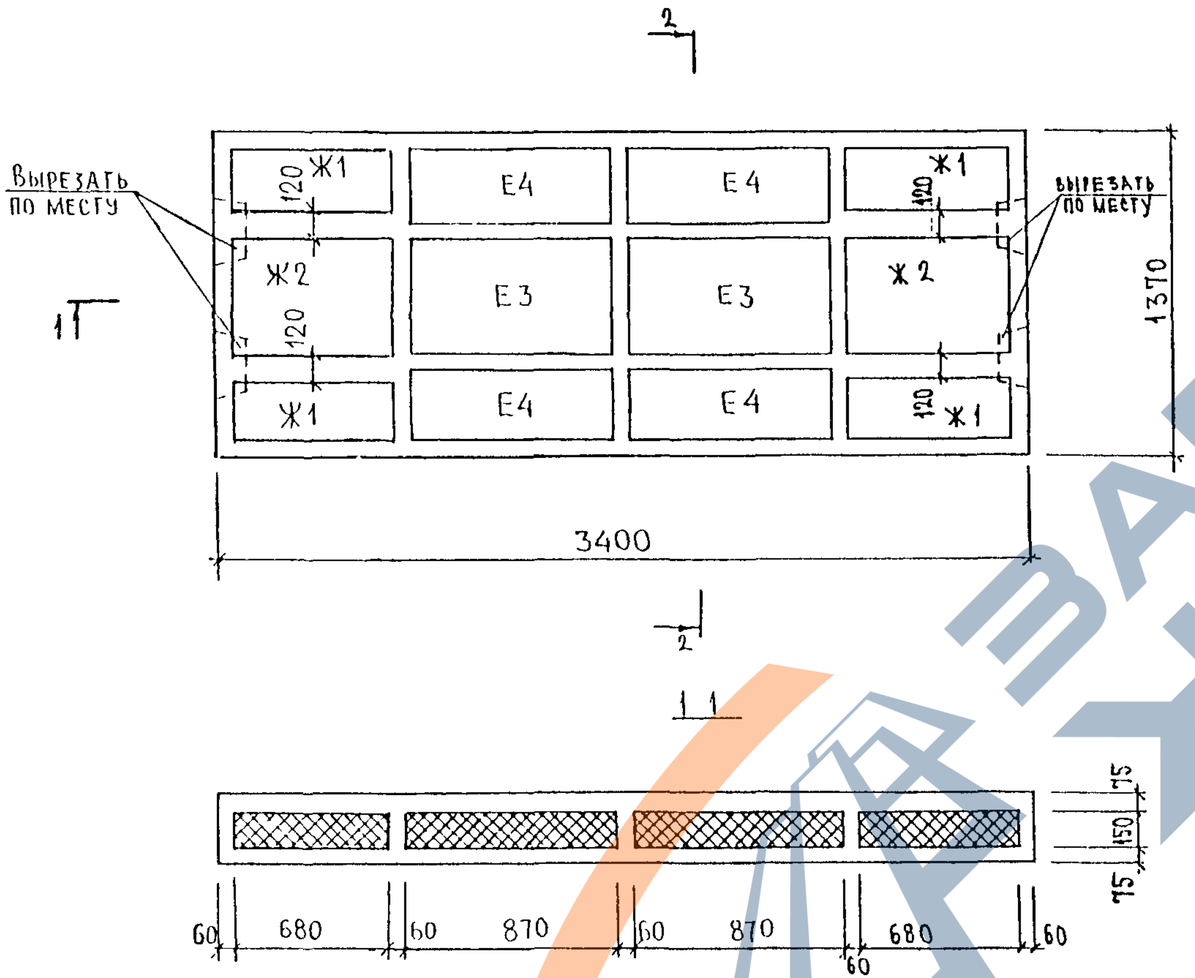

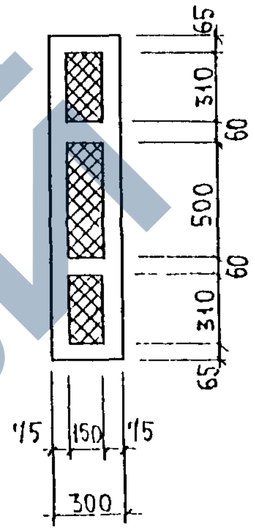

Марка пакета утеплителя	Кол-во шт
Ж1	4
Ж2	2
Е3	2
Е4	4

Инв № подл | Подпись и дата | Взам инв №

https://zavodjbi.com/

https://zavodjbi.com/

СХЕМА АРМИРОВАНИЯ ЗПВ11

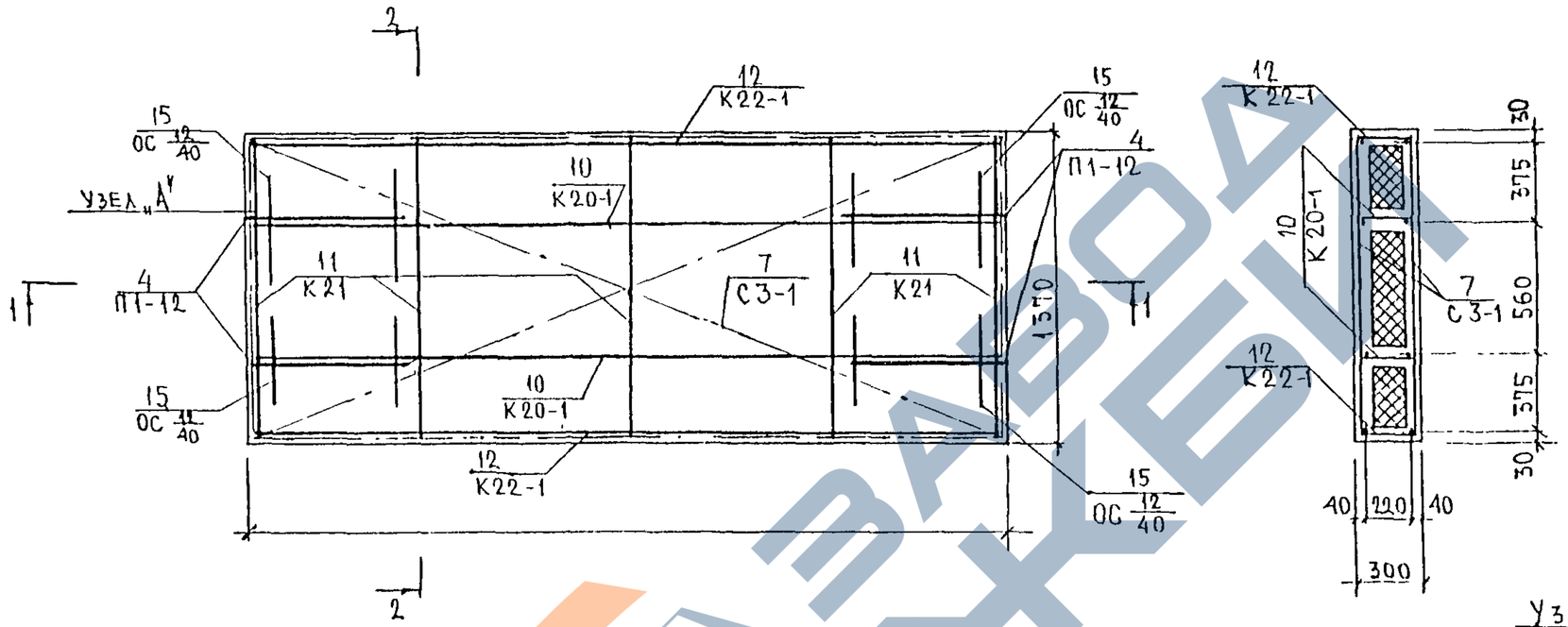

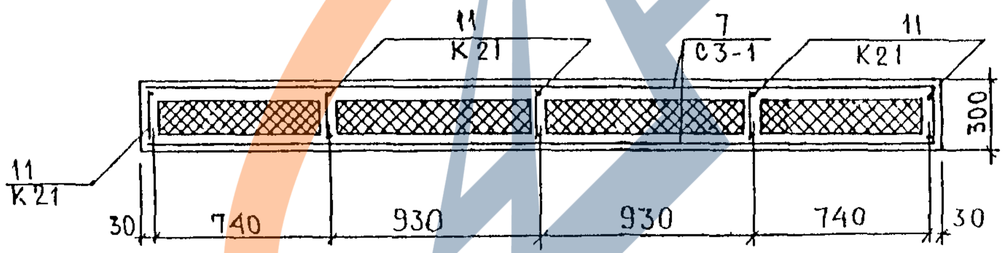

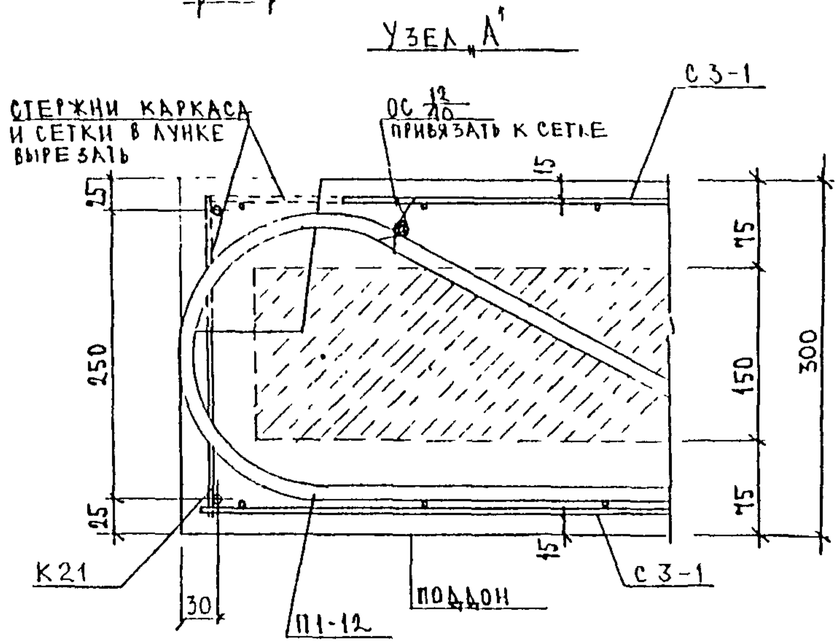

ИНВ № ПОДЛ	ПОДПИСЬ И ДАТА	ВЗАМ. ИНВ №	

https://zavodjbi.com/

https://zavodjbi.com/

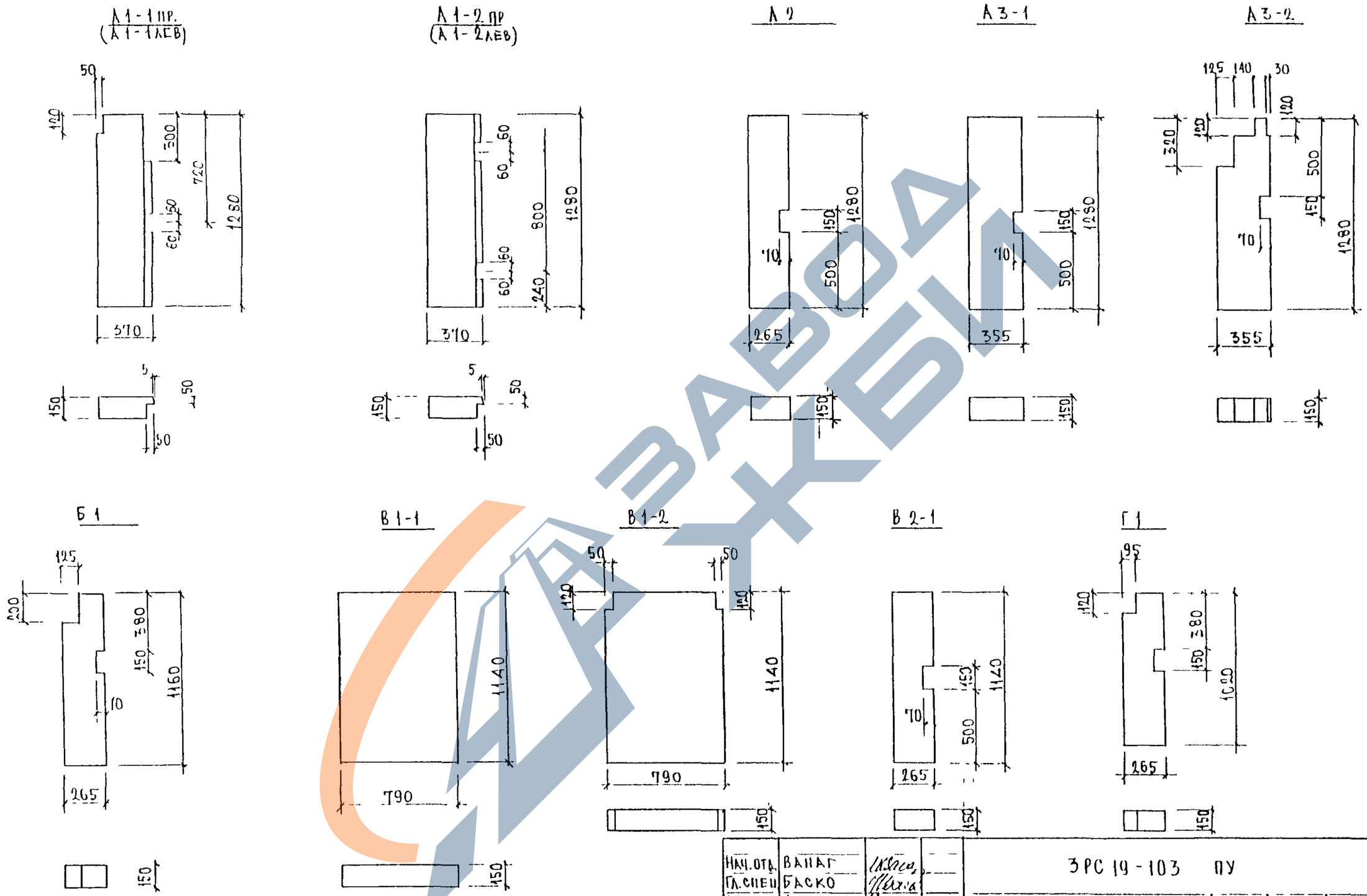

Нач.отд.	Ванаг			3РС 19-103 ПУ		
Гл.спец.	Баско					
РГИ	Дрождева			Габаритные чертежи пакетов утеплителя	Стадия	Лист	Листов
Разраб.	Дрождева				Р	1	3
					МНИИТЭП ОСК	

Ф12и

Взам. инв. № | Подпись и дата | Инв. № подл.

https://zavodjbi.com/

https://zavodjbi.com/

Е 1; Е3

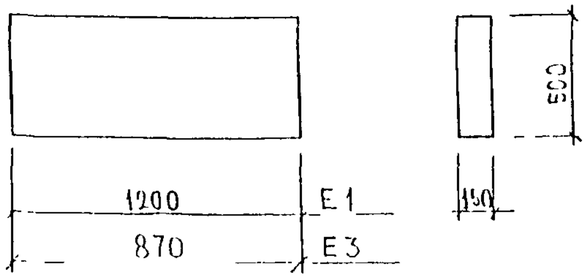

Е 2; Е4

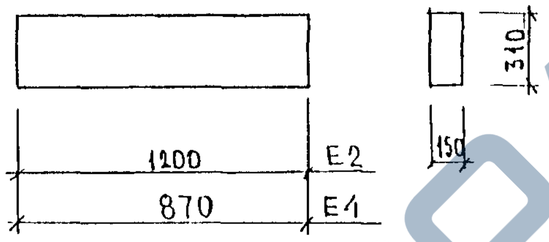

Ж 1

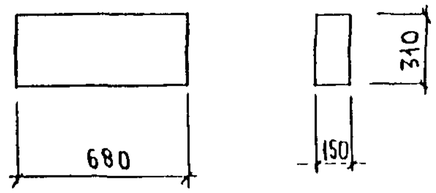

Ж 2

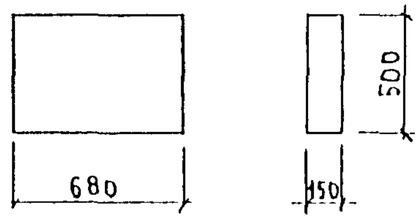

Д 1 пр / (Д 1 лев)

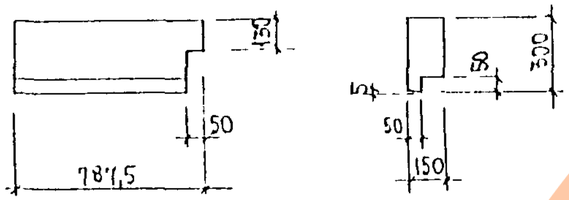

ЗАВОД ЖБИ

Инв № подл	Подпись и дата	Взам инв №

ЗРС 19 - 103 ПУ	Лист 2

https://zavodjbi.com/

https://zavodjbi.com/

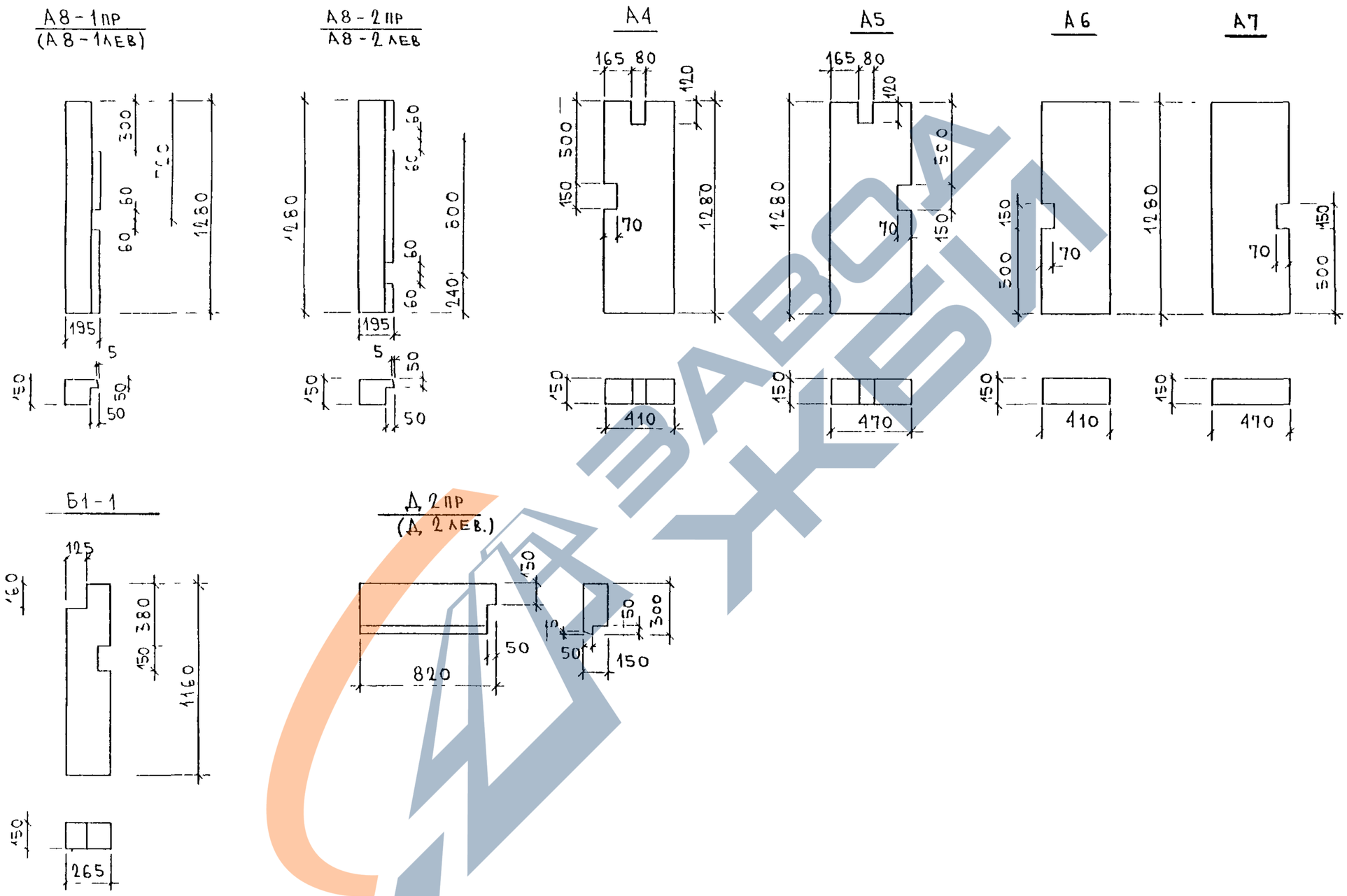

3РС19-103 ПУ	Лист 3

Формат А3

https://zavodjbi.com/

https://zavodjbi.com/

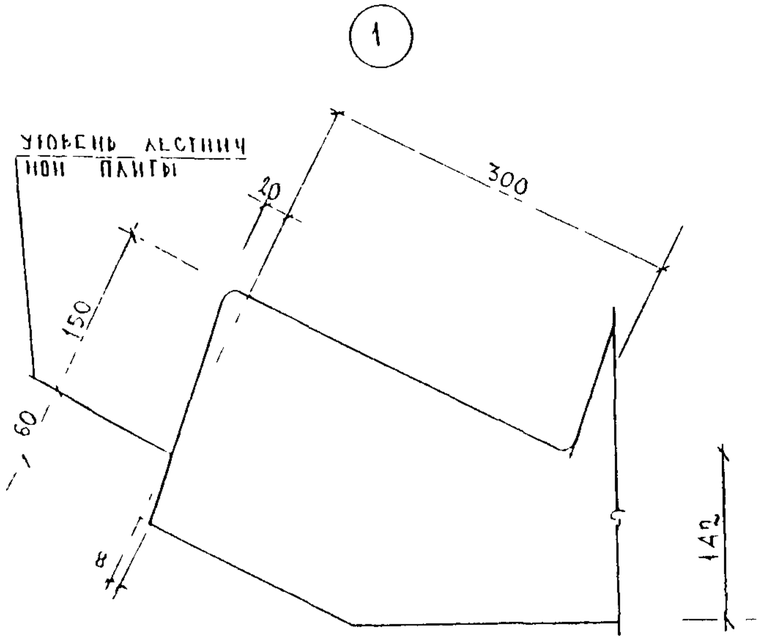

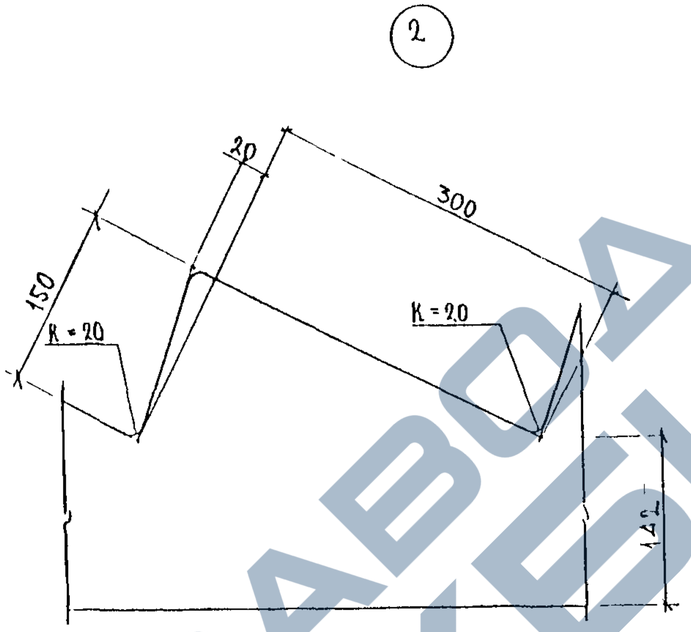

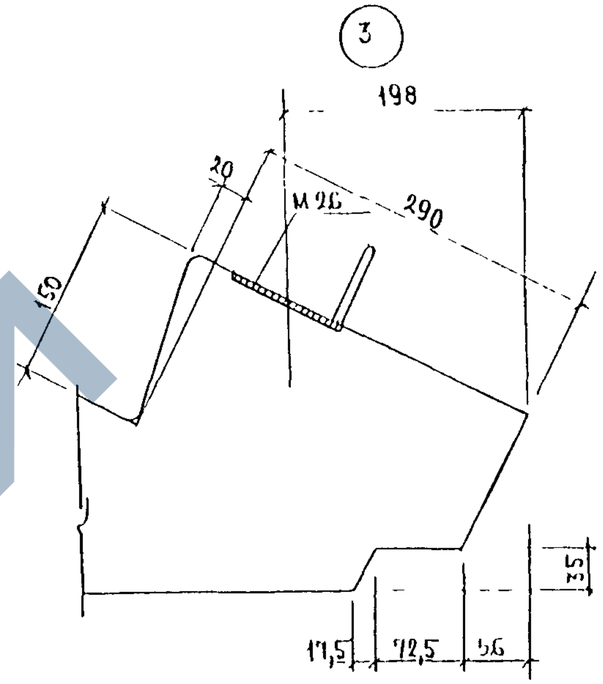

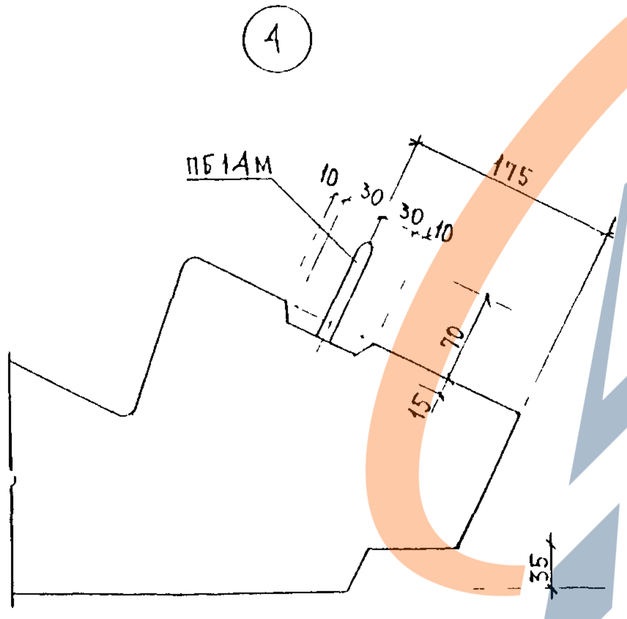

Нач.отд.	ВАНАГ		3 РС 19 - 103. У		
Гл.спец	БАСКО				
Рук гр.	ДРОЖДЕВА		Узлы	Стадия	Лист	Листов
Разраб.	ДРОЖДЕВА			Р	1	1
			Габаритные	МИНИТЭП ОСК	

Инв № подл | Подпись и дата | Взам инв №

https://zavodjbi.com/

https://zavodjbi.com/

1

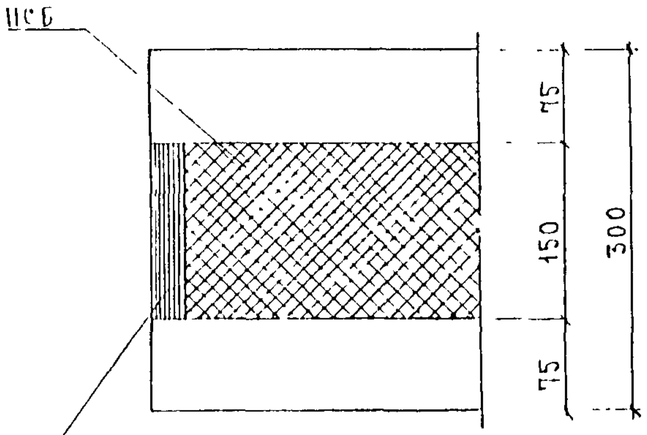

МИНЕРАЛОВАТНЫЕ ПЛИТЫ МАРКИ 125 ПО ГУ 5762-010 04001485 96 С ПОВЫШЕННОЙ ТЕПЛОПРОВОДНОСТИ $\lambda \leq 0{,}13$ ВТ/МС, ОБЕРНУТЫЕ ПЛЕНКОЙ ТОЛЩИНОЙ 100 МКР (ГОСТ 10354-82) ИЛИ ГИДРОФОБНЫМ РАСТВОРОМ

2

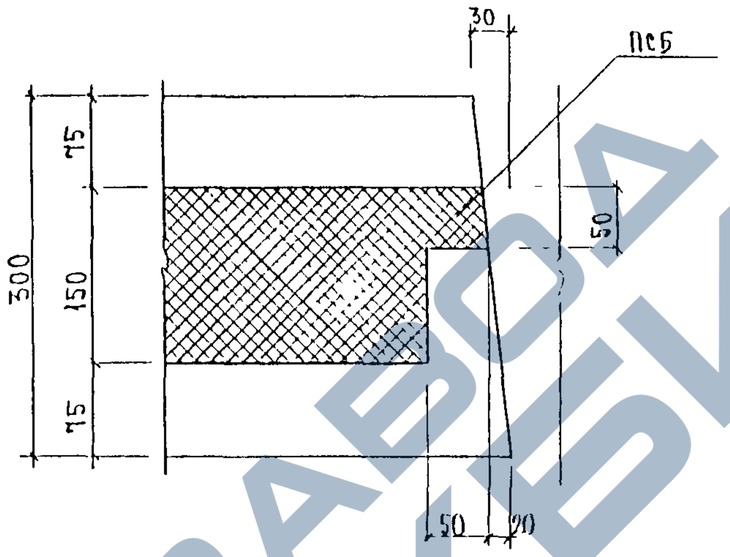

3

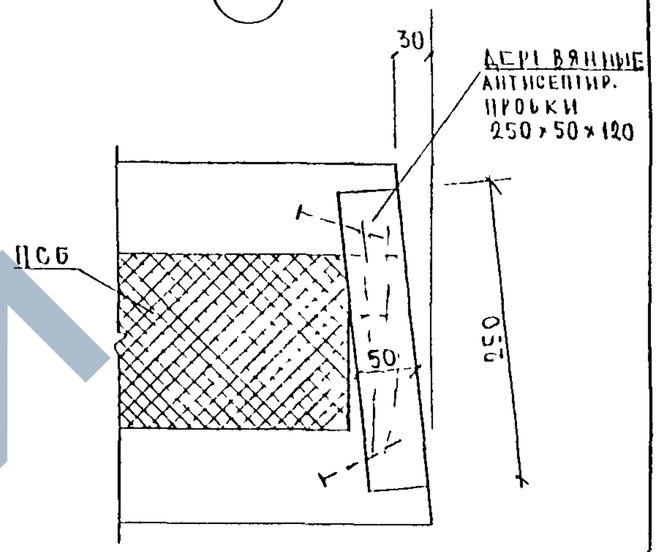

4

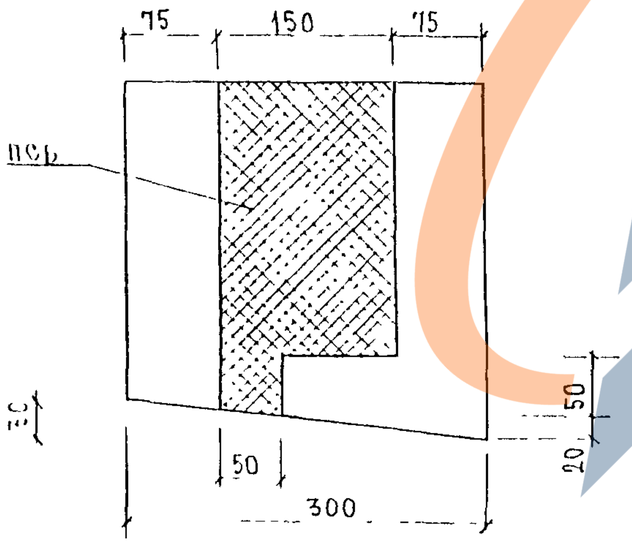

Нач.отд.	ВАНАГ			ЗРС 19-103 .УУ		
Гл.спец.	БАСКО					
РГП	ДРОЖДЕВА			УЗЛЫ ПО РАСКЛАДКЕ УТЕПЛИТЕЛЯ	СТАДИЯ	ЛИСТ	ЛИСТОВ
Разраб.	ДРОЖДЕВА				Р	1	1
					МНИИТЭП ОСК		

Взам инв №

Подпись и дата

Инв № подл.

https://zavodjbi.com/

https://zavodjbi.com/

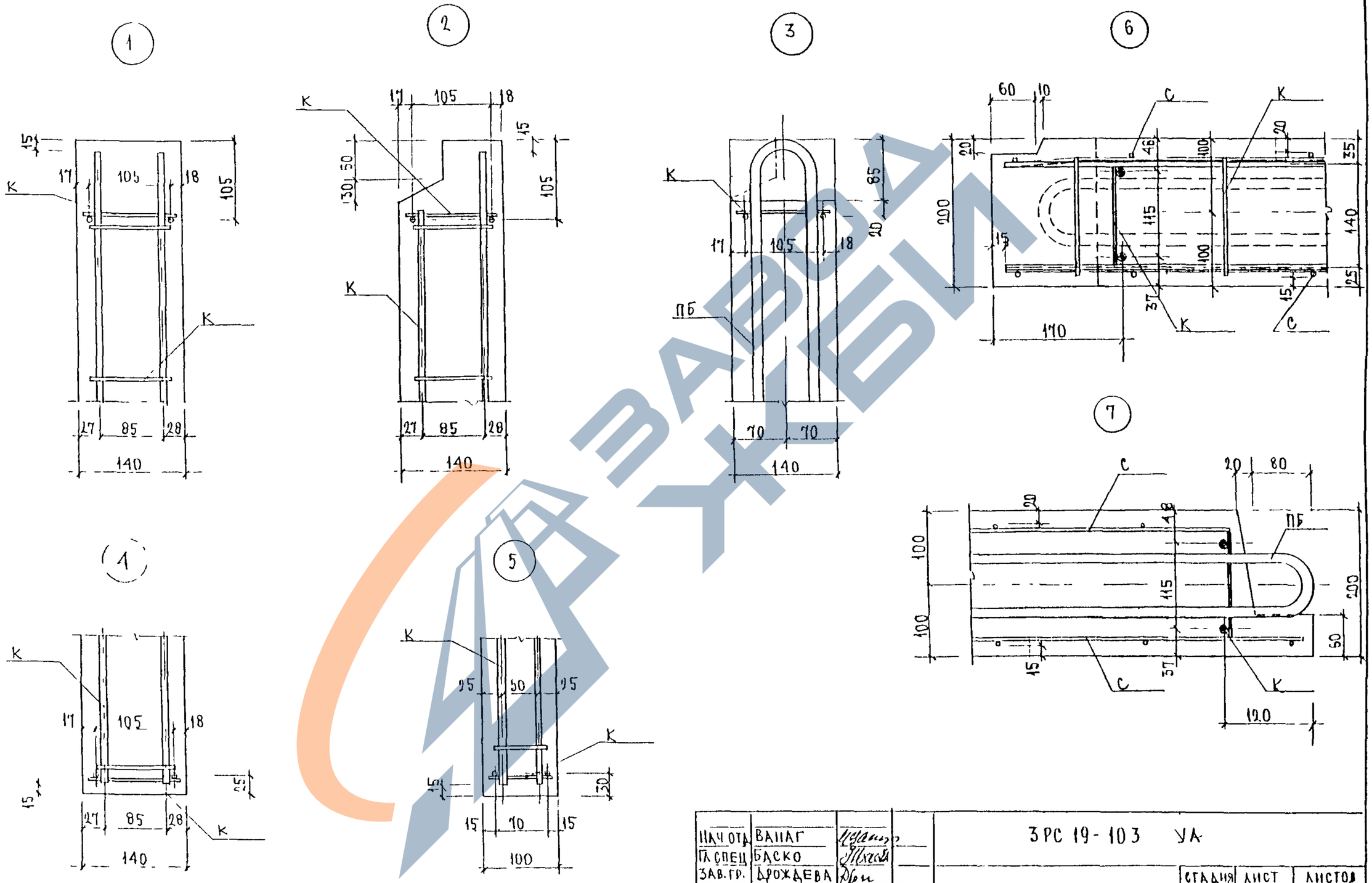

НАЧ ОТД	ВАНАГ			ЗРС 19-103 УА		
ГА СПЕЦ	БАСКО					
ЗАВ. ГР.	ДРОЖДЕВА			УЗЛЫ АРМАТУРНЫЕ	СТАДИЯ Р	ЛИСТ 1	ЛИСТОВ 4
РАЗРАБ	ДРОЖДЕВА				МНИИТЭП ОСК	

Инв № подл | Подпись и дата | Взаим инв №

https://zavodjbi.com/

https://zavodjbi.com/

8

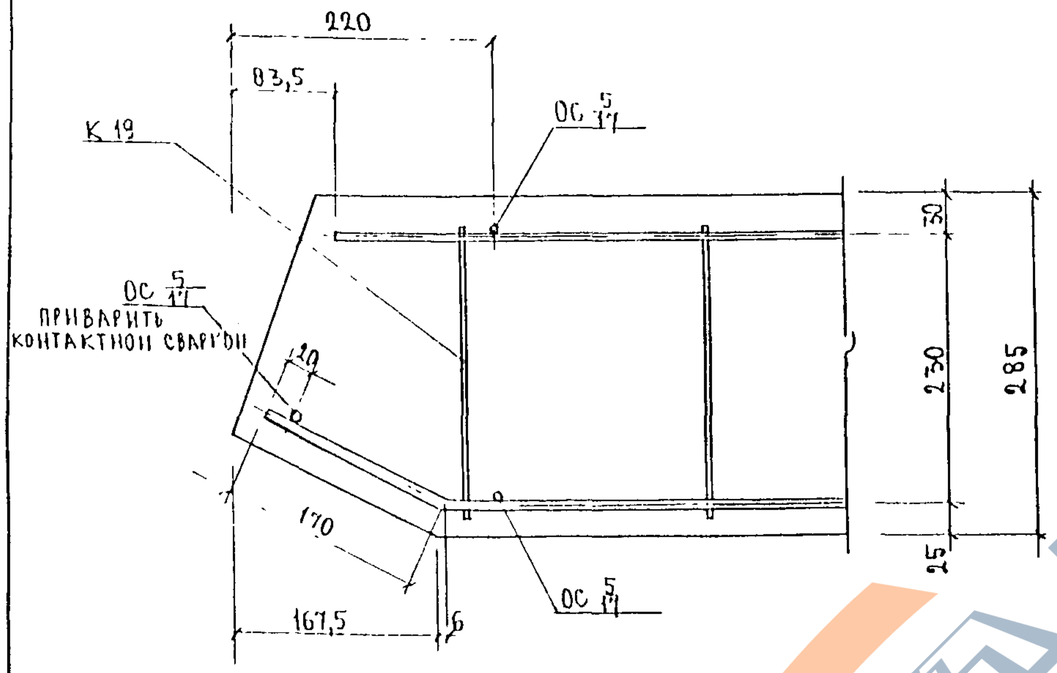

9

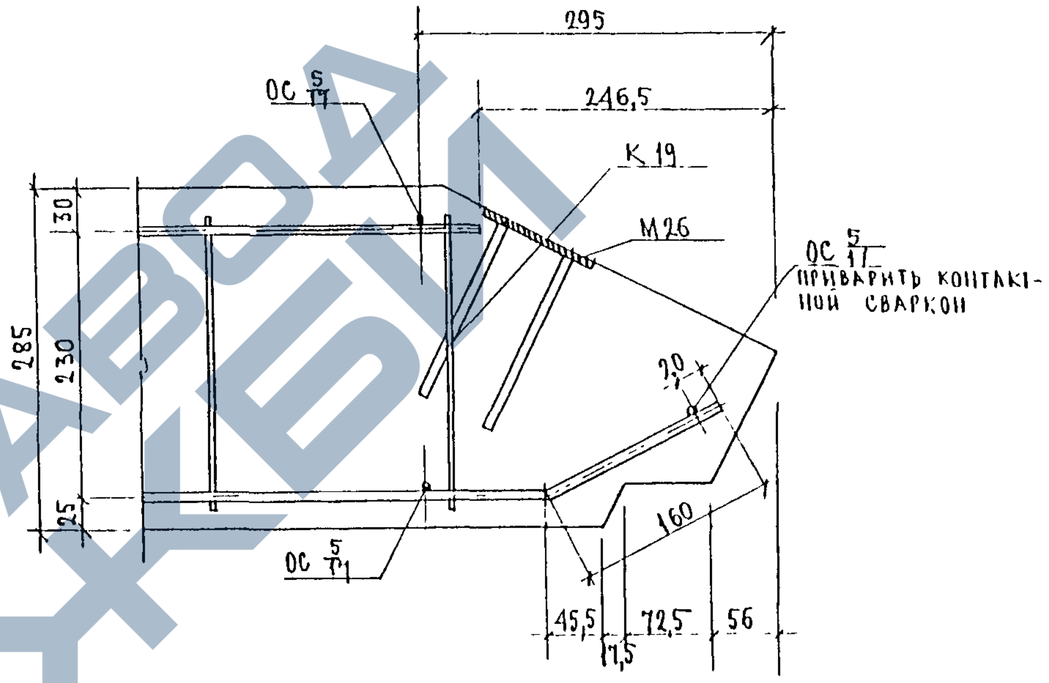

ЗРС 19-103 УА	ЛИСТ 2

ИНВ № ПОДЛ | ПОДПИСЬ И ДАТА | ВЗАМ ИНВ №

https://zavodjbi.com/

https://zavodjbi.com/

(10)

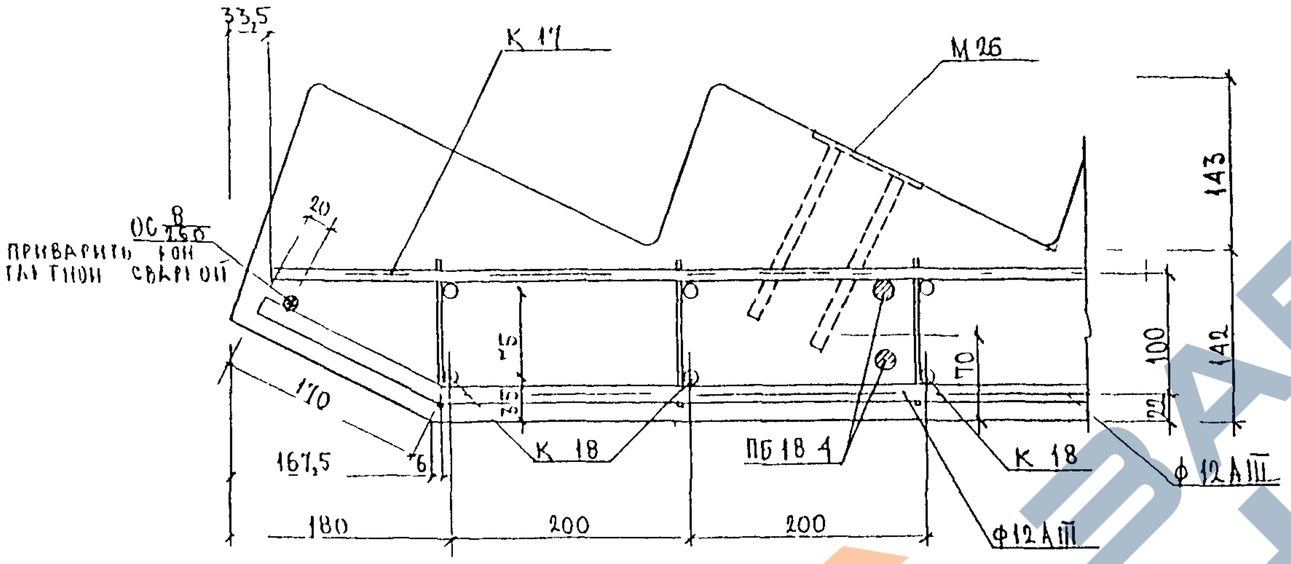

(11)

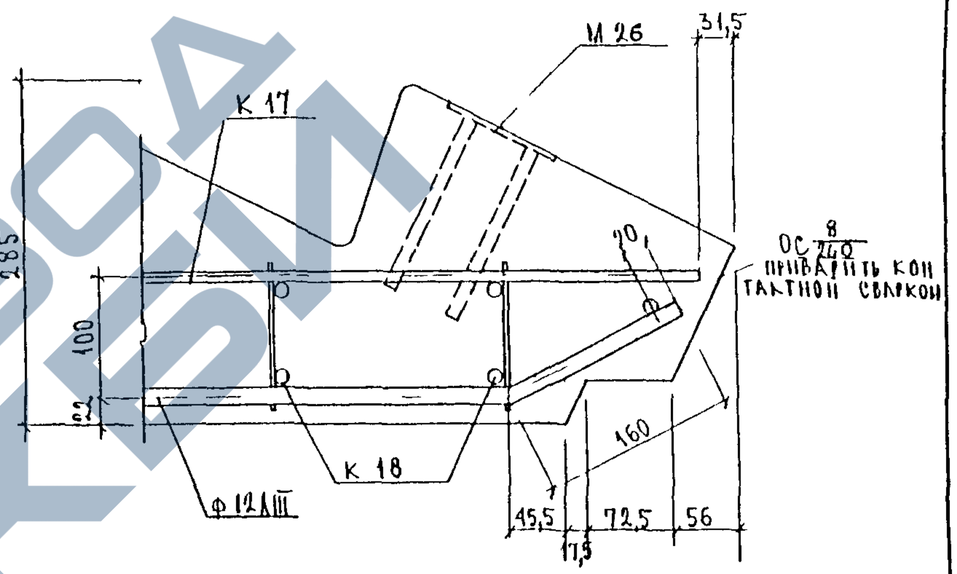

(12)

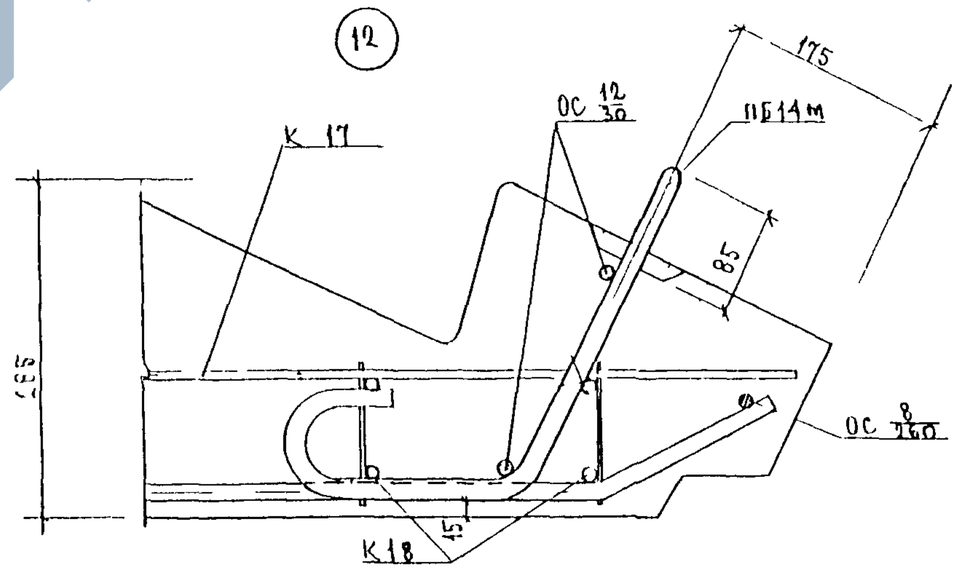

ИНВ N ПОДЛ	ПОДПИСЬ И ДАТА	ВЗАМ ИНВ N	

3РС 19-103 УА	ЛИСТ 3

https://zavodjbi.com/

https://zavodjbi.com/

13

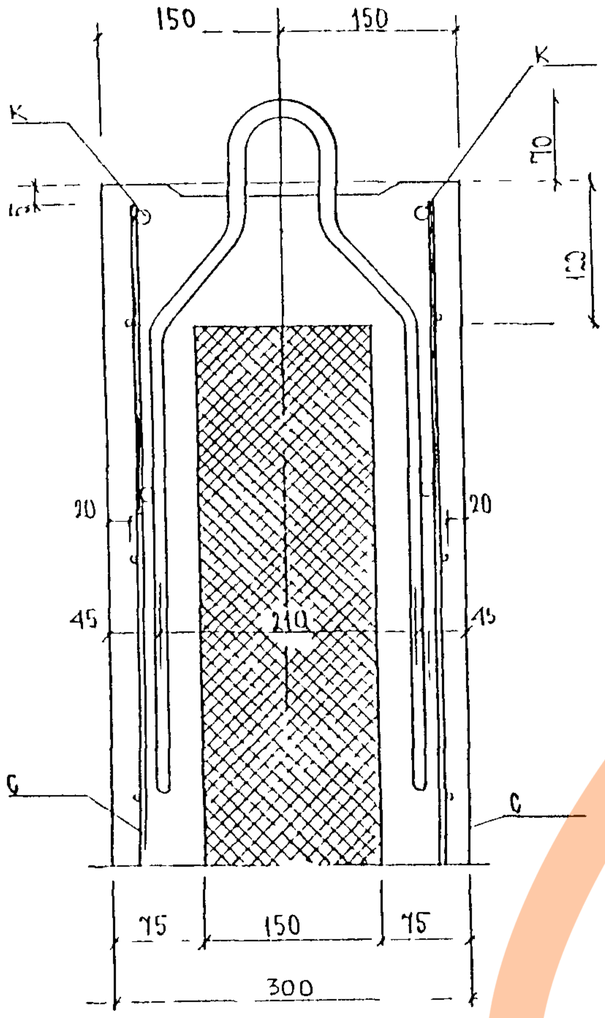

14

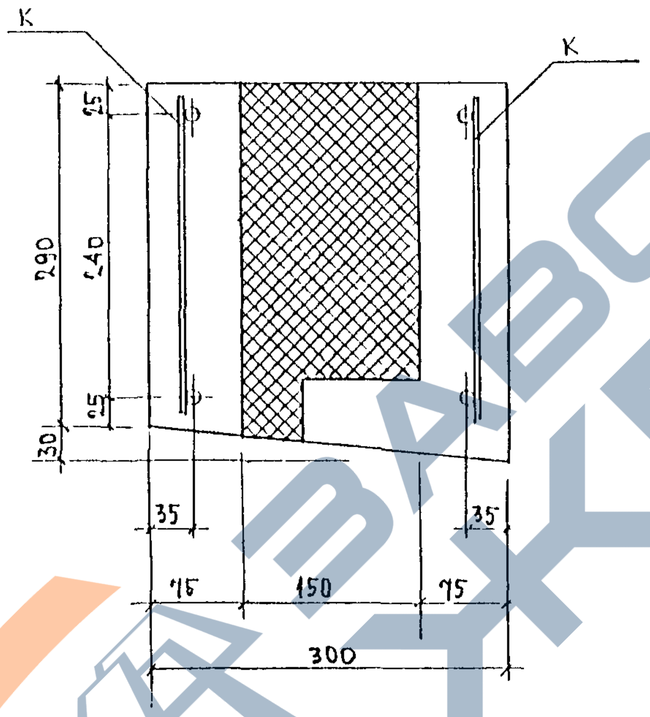

15

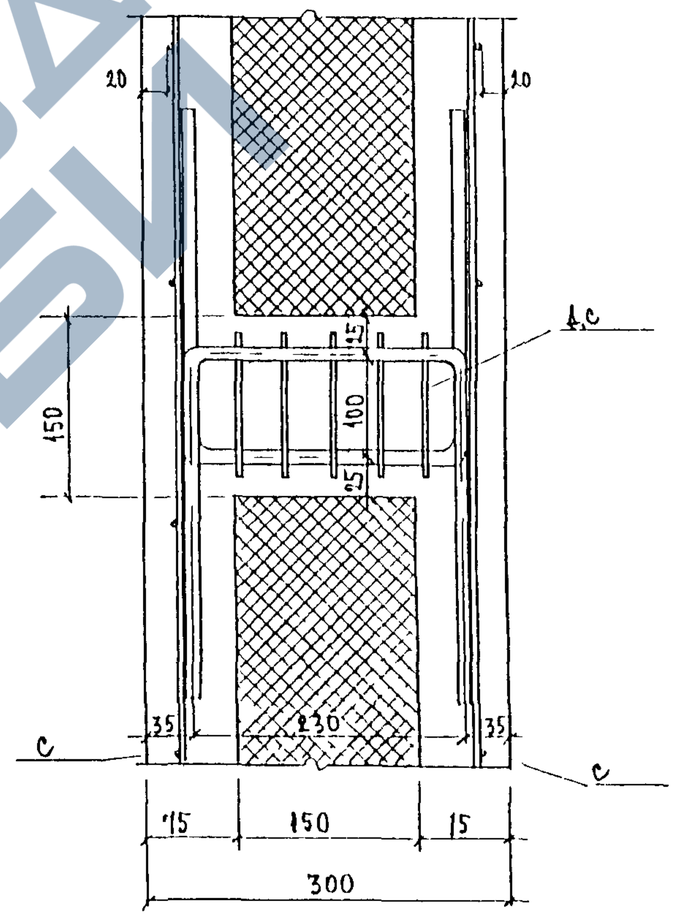

16

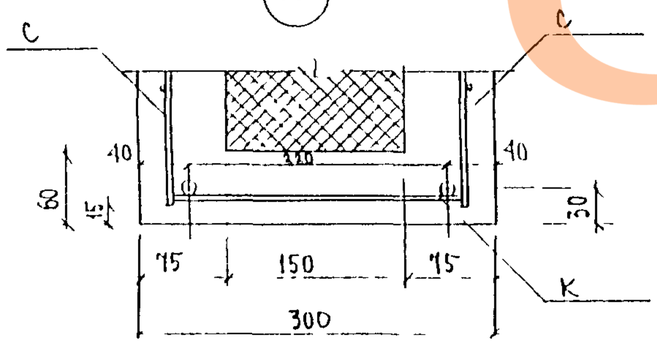

17

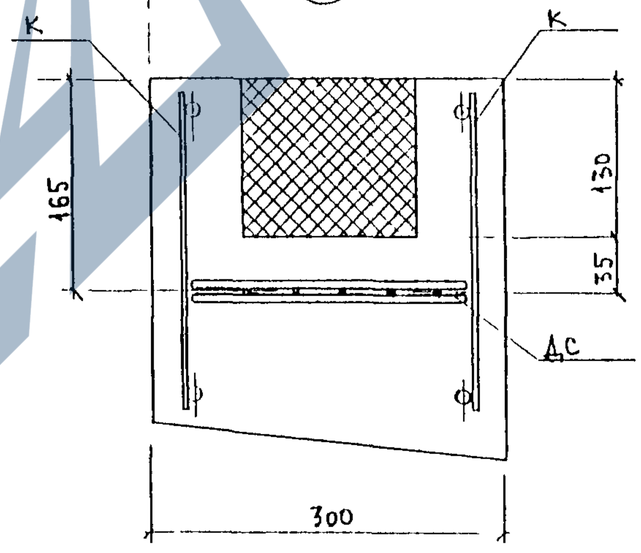

Инв N подл	Подпись и дата	Взам инв N					

ЗРС 19 - 103 УЛ

Лист 4

https://zavodjbi.com/

https://zavodjbi.com/

Рис.1

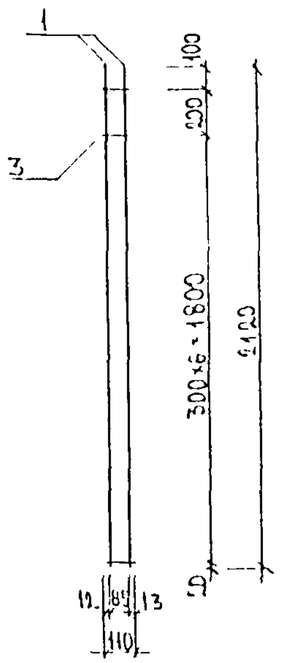

Рис.2

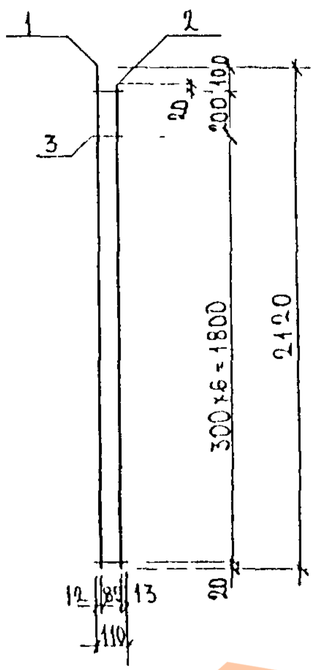

Рис 3

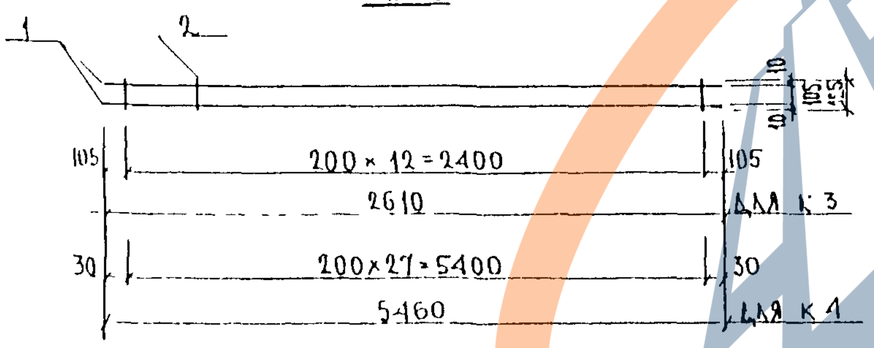

№№ рис	Марка	поз.	Наименование	кол	Обозначение	Масса	Масса
1	К 1	1	ф 8 А III ℓ = 2120	2		1,67	1,76
		3	ф 4 В I ℓ = 110	8		0,09	
2	К 2	1	ф 8 А III ℓ = 2120	1		0,84	1,74
		2	ф 8 А III ℓ = 2040	1		0,81	
		3	ф 4 В I ℓ = 110	8		0,09	
3	К 3	1	ф 6 А III ℓ = 2610	2		1,16	1,32
		2	ф 4 В I ℓ = 125	13		0,16	
	К 4	1	ф 8 А III ℓ = 5460	2		4,31	4,66
		2	ф 4 В I ℓ = 125	28		0,35	

Арматура класса А-III по ГОСТ 5781-82, В-I по ГОСТ 6727-80
Сварные соединения К1-К7 по ГОСТ 14098-85

Нач отд	Ванаг		3РС 19-103. К. СБ
Гл. спец	Баско		
Зав. гр	Дрождева		Каркасы
Разраб.	Дрождева		Сборочный чертеж

Стадия	Лист	Листов
Р	1	1

МНИИТЭП
ОСК

Взам инв №
Подпись и дата
Инв № подл

https://zavodjbi.com/

https://zavodjbi.com/

Рис 1

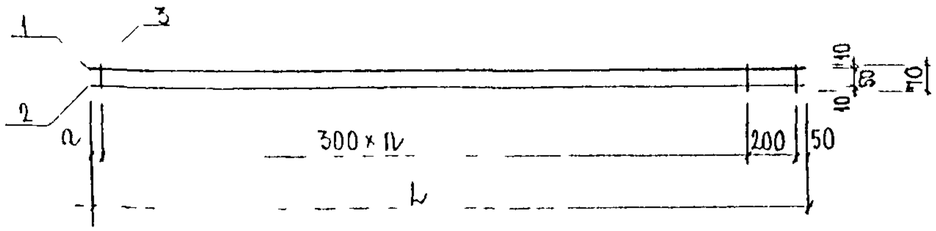

МАРКА	n	a	L
К 5	10	50	3300
К 6	9	90	3040
К 7	8	100	2150
К 8	7	40	2390
К 9	6	120	2170

Рис 2

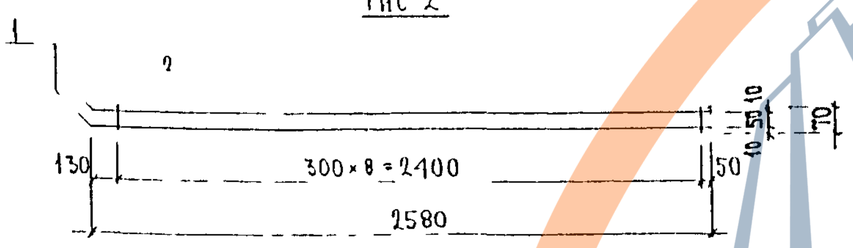

Рис 3

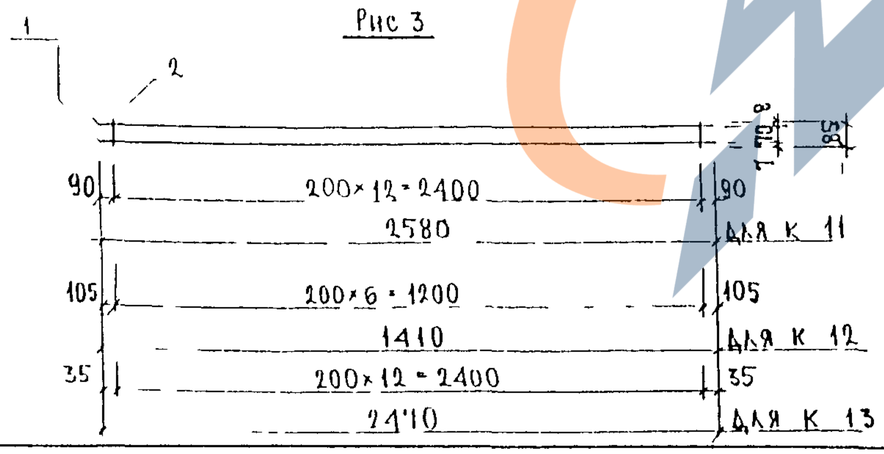

№№ Рис	МАРКА	ПОЗ	НАИМЕНОВАНИЕ	КОЛ	ОБОЗНАЧЕНИЕ	МАССА	МАССА
1	К 5	1	ф10 А III ℓ = 3300	1		2,04	2,85
		2	ф6 А III ℓ = 3300	1		0,73	
		3	ф4 В I ℓ = 70	12		0,08	
	К 6	1	ф10 А III ℓ = 3040	1		1,88	2,63
		2	ф6 А III ℓ = 3040	1		0,67	
		3	ф4 В I ℓ = 70	11		0,08	
	К 7	1,2	ф8 А III ℓ = 2150	2		2,17	2,23
		3	ф4 В I ℓ = 70	9		0,06	
	К 8	1,2	ф8 А III ℓ = 2390	2		1,89	1,95
		3	ф4 В I ℓ = 70	9		0,06	
	К 9	1,2	ф8 А III ℓ = 2170	2		1,71	1,77
		3	ф4 В I ℓ = 70	8		0,06	
2	К 10	1	ф8 А III ℓ = 2580	2		2,04	2,10
		2	ф4 В I ℓ = 70	9		0,06	
3	К 11	1	ф8 А III ℓ = 2580	2		2,04	2,15
		2	ф4 В I ℓ = 85	13		0,11	
	К 12	1	ф6 А III ℓ = 1410	2		0,63	0,69
		2	ф4 В I ℓ = 85	7		0,06	
	К 13	1	ф6 А III ℓ = 2470	2		1,10	1,21
		2	ф4 В I ℓ = 85	13		0,11	

АРМАТУРА КЛАССА А-III ПО ГОСТ 5781-82 В-I ПО ГОСТ 6727-80
СВАРНЫЕ СОЕДИНЕНИЯ К1-К7 ПО ГОСТ 14098-85

НАЧ ОТД	ВАНАГ		
ГА СПЕЦ	БАСКО		
ЗАВ ГР.	ДРОЖДЕВА		
РАЗРАБ	ДРОЖДЕВА		

3РС 19-103.К СБ

КАРКАСЫ

СБОРОЧНЫЙ ЧЕРТЕЖ

СТАДИЯ	ЛИСТ	ЛИСТОВ
	1	1

МНИИТЭП ОСК

ИНВ № ПОДЛ | ПОДПИСЬ И ДАТА | ВЗАМ ИНВ №

https://zavodjbi.com/

https://zavodjbi.com/

Рис.1

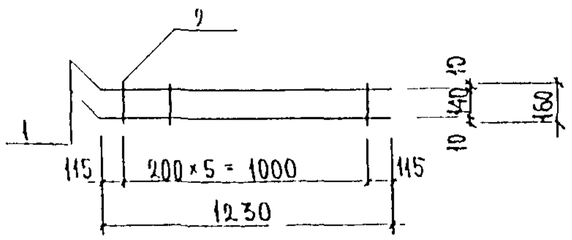

Рис.2

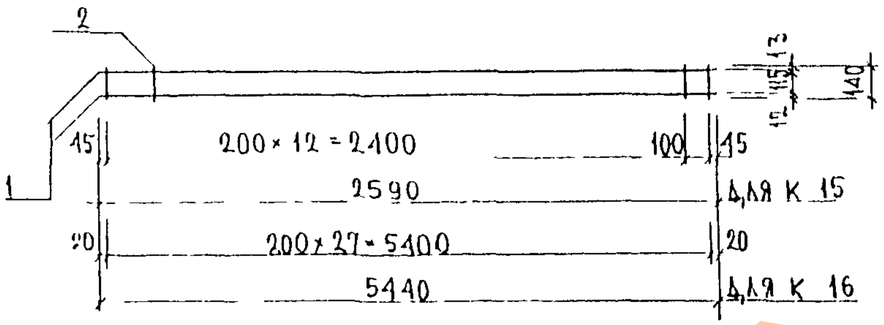

№№ рис.	Марка	поз.	Наименование	кол	Обозначение	Масса	Масса
1	К 14	1	ф6 А III ℓ = 1230	2		0,55	0,65
		2	ф4 В I ℓ = 160	6		0,10	
2	К 15	1	ф8 А III ℓ = 2590	2		2,05	2,24
		2	ф4 В I ℓ = 140	14		0,19	
	К 16	1	ф10 А III ℓ = 5440	2		6,71	7,10
		2	ф4 В I ℓ = 140	28		0,39	

Арматура класса А-III по ГОСТ 5781-82, класса В I по ГОСТ 6727-80
Сварка каркасов по ГОСТ 14098-91 (К1-К7)

Нач отд	Ваняг		3РС 19-103.К.СБ
Гл спец	Бяско		
Рг и	Дрождева		Каркасы Сборочный чертеж
Разраб	Дрождева		

Стадия	Лист	Листов
Р	1	1

МНИИТЭП
ОСК

Инв № подл | Подпись и дата | Взам инв №

https://zavodjbi.com/

https://zavodjbi.com/

Рис. 1

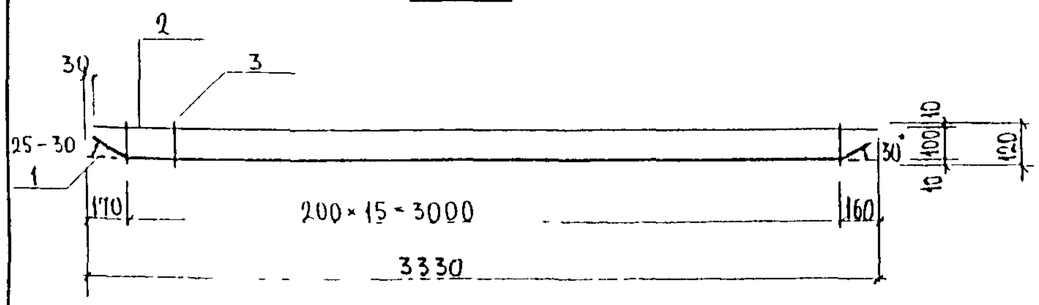

Рис. 2

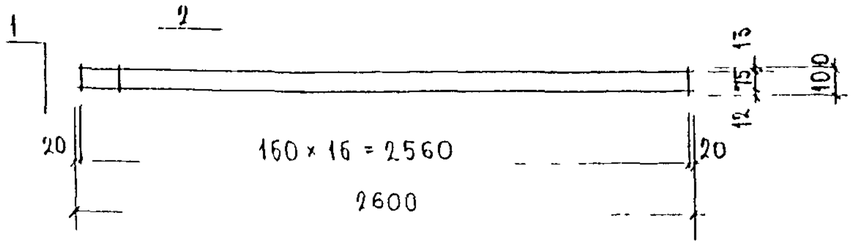

Рис. 3

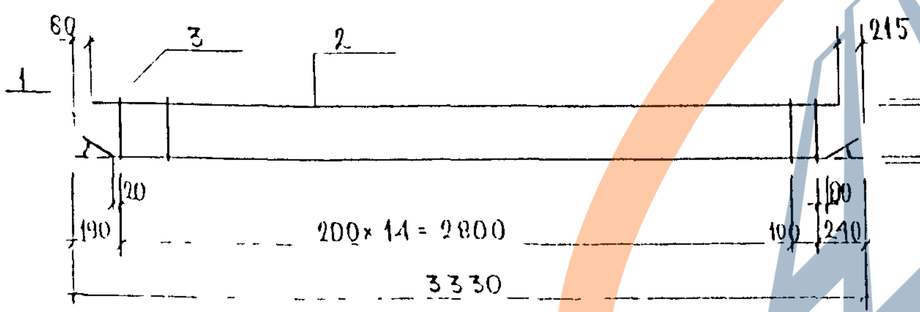

№№ рис.	Марка	Поз.	Наименование	Кол	Обозначение	Масса	Масса
1	К 17	1	ф12 А III ℓ=3330	1		2,96	4,45
		2	ф8 А III ℓ=3300	1		1,30	
		3	ф4 В I ℓ=120	16		0,19	
2	К 18	1	ф8 А III ℓ=2600	2		2,05	2,22
		2	ф4 В I ℓ=100	17		0,17	
3	К 19	1	ф8 А III ℓ=3330	1		1,32	2,92
		2	ф8 А III ℓ=3035	1		1,20	
		3	ф4 В I ℓ=250	16		0,40	

Арматура класса А-III по ГОСТ 5781-82, класса В-I по ГОСТ 6727-80
Сварка каркасов по ГОСТ 14098-91 (К1-К7)

Нач. отд.	Ванаг		3РС 19-103.К СБ
Гл. спец.	Баско		
Рук. гр.	Дрожжева		Каркасы. Сборочный чертеж
Разраб.	Дрожжева		Стадия Р, Лист 1, Листов 1
			МНИИТЭП ОСК

Взам. инв. № | Подпись и дата | Инв. № подл.

https://zavodjbi.com/

https://zavodjbi.com/

Рис 1

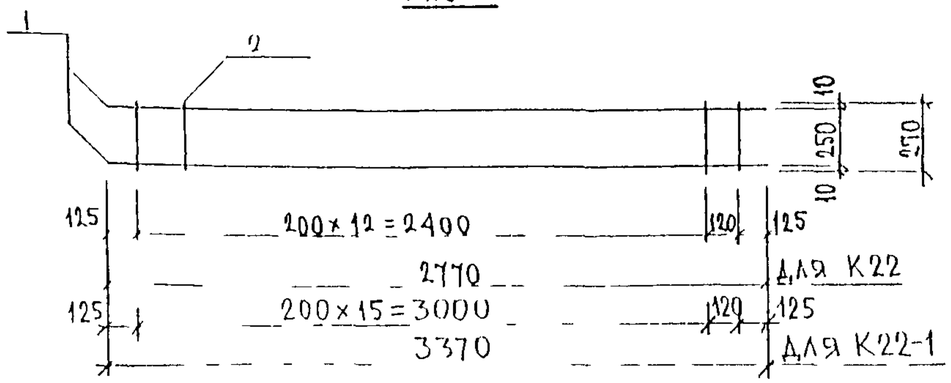

Рис 2

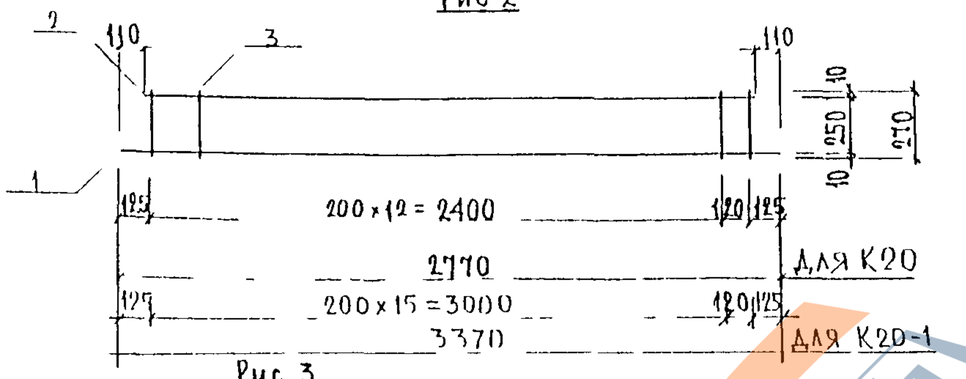

Рис 3

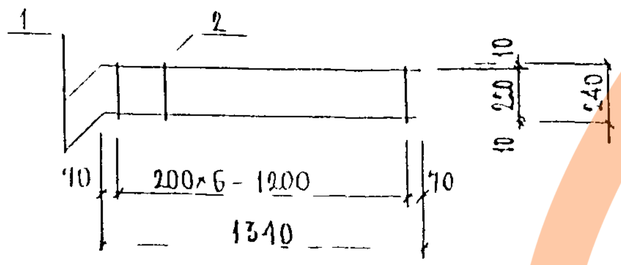

№№ рис	Марка	поз	Наименование	кол	Обозначение	Масса	Масса
1	К22	1	ф8АIII ℓ=2770	2		2,19	
		2	ф4ВI ℓ=270	14		0,37	2,56
2	К20	1	ф8АIII ℓ=2770	1		1,09	
		2	ф8АIII ℓ=2550	1		0,88	
		3	ф4ВI ℓ=270	14		0,37	2,34
3	К21	1	ф6АIII ℓ=1340	2		0,59	
		2	ф4ВI ℓ=240	7		0,17	0,76
2	К20-1	1	ф8АIII ℓ=3370	1		1,33	
		2	ф8АIII ℓ=3150	1		1,24	
		3	ф4ВI ℓ=270	17		0,45	3,02
1	К22-1	1	ф8АIII ℓ=3370	2		2,66	
		2	ф4ВI ℓ=270	17		0,45	3,11

Арматура класса А-III по ГОСТ 5781-82, ВI – ГОСТ 6727-80
Сварка арматурных каркасов по ГОСТ 14098-91 (К1-кт)

Нач отд	Ванаг		3РС 19-103 .К.СБ
Гл спец	Баско		
РГИ	Дрождева		Каркасы
Разраб	Дрождева		Сборочный чертеж

Стадия	Лист	Листов
Р	1	1

МНИИТЭП ОСК

Инв № подл | Подпись и дата | Взам инв №

https://zavodjbi.com/

https://zavodjbi.com/

Рис.1

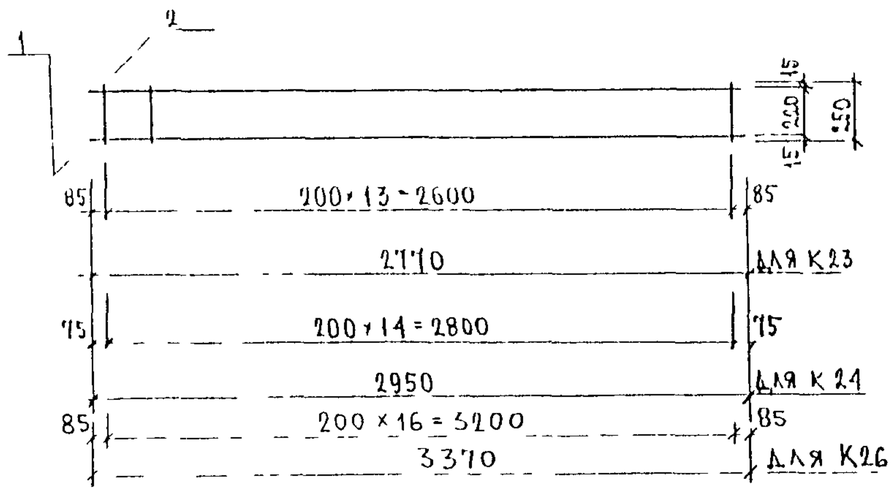

Рис 2

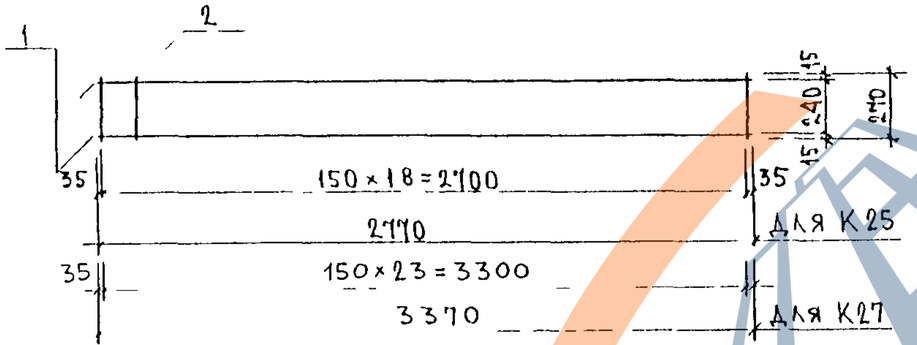

№№ рис	Марка	поз	Наименование	кол	Обозначение	Масса	Масса
1	К 23	1	ф12 AIII ℓ=2770	2		1,92	5,46
		2	ф5 BI ℓ=250	14		0,54	
	К 24	1	ф12 AIII ℓ=2950	2		5,24	5,82
		2	ф5 BI ℓ=250	15		0,58	
2	К 25	1	ф12 AIII ℓ=2770	2		1,92	5,71
		2	ф5 BI ℓ=270	19		0,79	
1	К 26	1	ф12 AIII ℓ=3370	2		5,98	6,63
		2	ф5 BI ℓ=250	17		0,65	
2	К 27	1	ф12 AIII ℓ=3370	2		5,98	6,94
		2	ф5 BI ℓ=270	23		0,96	

Сталь арматурная класса AIII по ГОСТ 5781-82 и класса BI по ГОСТ 6727-80. Сварные соединения К1-К7 по ГОСТ 14098-91

Нач отд	Ванаг		
Гл спец	Баско		
Рук гр	Дрождева		
Разраб.	Дрождева		

3РС 19-103 .К СБ

Каркасы
Сборочный чертеж

Стадия	Лист	Листов
Р	1	1

МНИИТЭП
ОСК

Инв № подл | Подпись и дата | Взам инв №

https://zavodjbi.com/

https://zavodjbi.com/

Рис.1

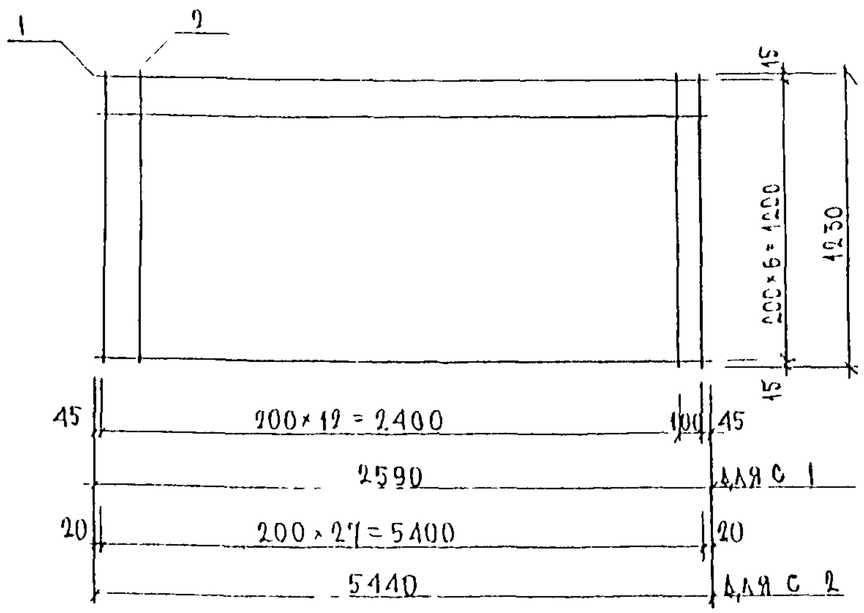

Рис. 2

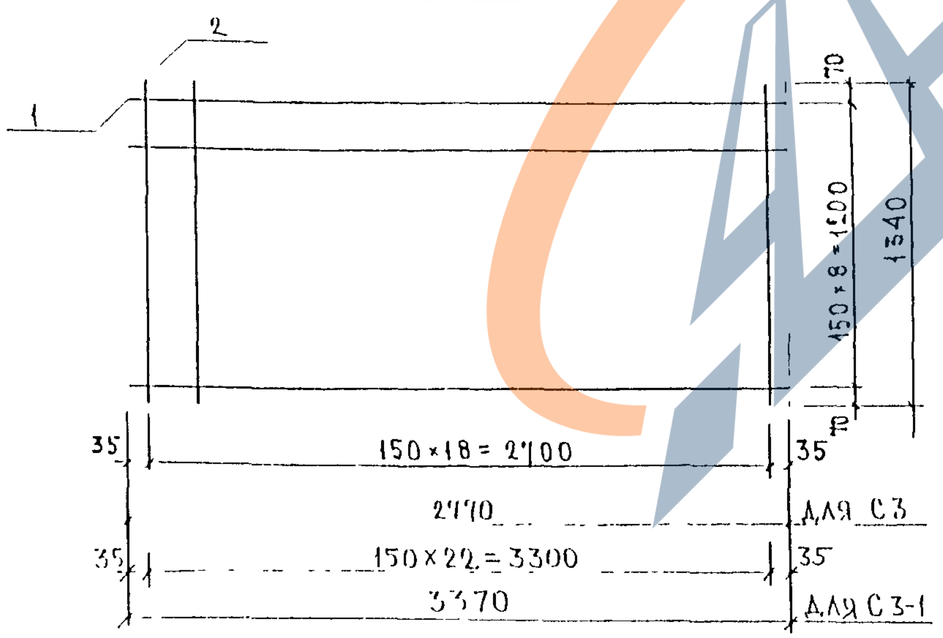

№№ рис.	Марка	поз.	Наименование	кол.	Обозначение	Масса	Масса
1	С 1	1	ф5ВI ℓ = 2590	7		2,79	5,44
		2	ф5ВI ℓ = 1230	14		2,65	
	С 2	1	ф5ВI ℓ = 5440	7		5,86	11,16
		2	ф5ВI ℓ = 1230	28		5,30	
2	С 3	1	ф5ВI ℓ = 2770	9		3,84	7,76
		2	ф5ВI ℓ = 1340	19		3,92	
2	С3-1	1	ф5ВI ℓ = 3370	9		4,67	9,42
		2	ф5ВI ℓ = 1340	23		4,75	

Арматура класса ВI по ГОСТ 6727-80.
Сварка арматурных сеток по ГОСТ 14098-91 (К1-К7)

Нач.отд.	Ванаг		3РС19-103. С.СБ
Гл.спец.	Баско		
РГИ	Дрождева		Сетки арматурные. Сборочный чертеж
Разраб.	Дрождева		

Стадия	Лист	Листов
Р	1	1

МНИИТЭП ОСК

Инв.№ подл. | Подпись и дата | Взам. инв. №

https://zavodjbi.com/

https://zavodjbi.com/

Рис.1

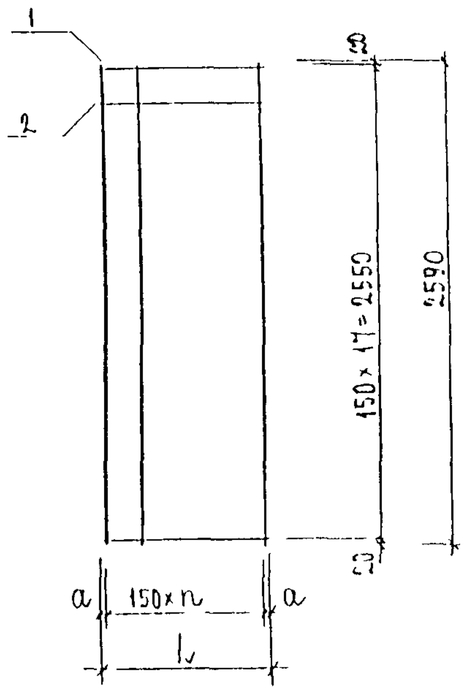

Марка сетки	L, мм	n	a, мм
С4	630	4	15
С5	720	4	60
С7	930	6	15
С8	870	5	60

Рис 2

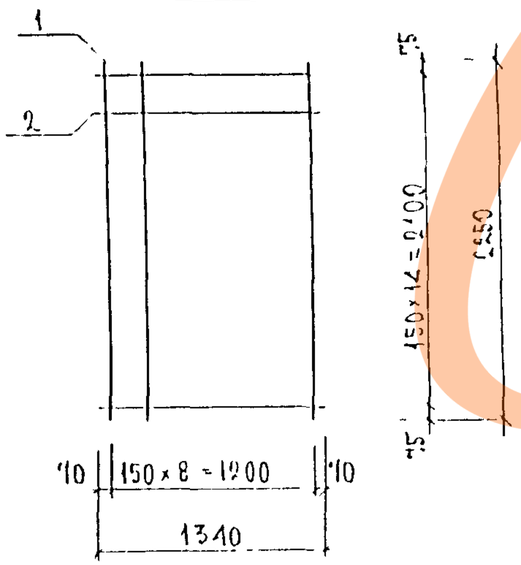

№№ рис	Марка	поз.	Наименование	кол	Обозначение	Масса	Масса
1	С4	1	ф5ВI ℓ=2590	5		1,99	3,74
		2	ф5ВI ℓ=630	18		1,75	
	С5	1	ф5ВI ℓ=2590	5		1,99	3,99
		2	ф5ВI ℓ=720	18		2,00	
2	С6	1	ф5ВI ℓ=2250	9		3,12	6,22
		2	ф5ВI ℓ=1340	15		3,10	
1	С7	1	ф5ВI ℓ=2590	7		2,79	5,37
		2	ф5ВI ℓ=930	18		2,58	
	С8	1	ф5ВI ℓ=2590	6		2,39	4,80
		2	ф5ВI ℓ=870	18		2,41	

Арматура класса ВI по ГОСТ 6727-80
Сварка по ГОСТ 14098-91 (К1-К7)

Нач.отд.	Ванаг		
Гл.спец.	Баско		
РГИ	Дрождева		
Разраб.	Дрождева		

3РС19-103 С.СБ

Сетки арматурные
Сборочный чертеж

Стадия	Лист	Листов
Р	1	1

МНИИТЭП
ОСК

Инв.№ подл. | Подпись и дата | Взам.инв.№

https://zavodjbi.com/

https://zavodjbi.com/

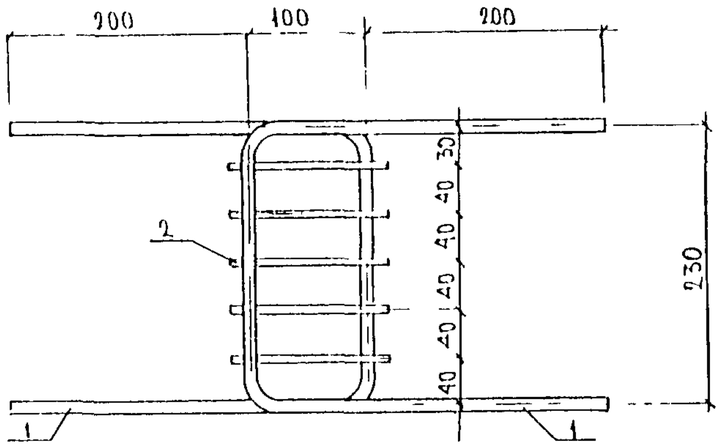

Марка	поз.	Наименование	кол	Обозначение	Масса	Масса
ДС-3	1	ф 12 А II* l = 830	2		1,47	1,61
	2	ф 6 А III l = 130	5		0,14	

При отсутствии на заводе арматуры ф12 А II допускается в дискретной связи ДС-3 применение арматуры ф 12 марки А 400С.

Арматура класса А-II, А-III по ГОСТ 5781-82
Сварка по ГОСТ 14098-91 (К1-К1)

Нач отд	Ванаг		3РС 19-103 . ДС СБ
Гл спец	Баско		
РГИ	Дрождева		Дискретная связь Сборочный чертеж
Разраб	Дрождева		

Стадия	Лист	Листов
Р	1	1

МНИИТЭП
ОСК

Инв № подл | Подпись и дата | Взам инв №

https://zavodjbi.com/

https://zavodjbi.com/

Рис.1

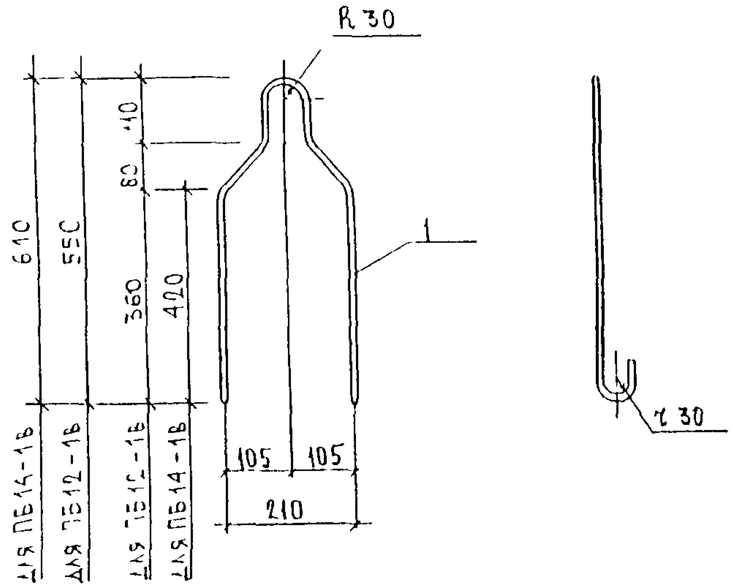

Рис 2

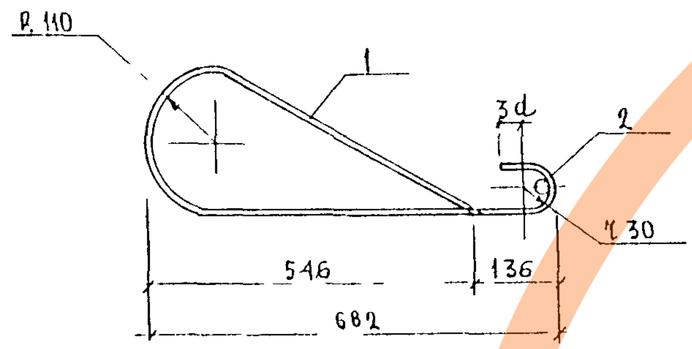

РИС	МАРКА	ПОЗ.	НАИМЕНОВАНИЕ	КОЛ	ОБОЗНАЧЕНИЕ	МАССА	МАССА
1	ПБ 12-1в	1	ф 12 А I l = 1350	1		1,20	1,20
	ПБ14-1в	1	ф 14 А I l = 1410	1		1,78	1,78
2	П 1-12	1	ф 12 А I l = 1410	1		1,25	1,88
		2	ф 16 А III l = 400	1		0,63	

Арматура класса А-I, А-III по ГОСТ 5781-82

Нач.отд.	Ванаг		
Гл.спец.	Баско		
РГП	Дрождева		
Разраб.	Дрождева		

3РС 19-103 II

Пегли

Стадия	Лист	Листов
Р	1	1

МНИИТЭП ОСК

Инв № подл. | Подпись и дата | Взам инв №

https://zavodjbi.com/

https://zavodjbi.com/

Рис 1

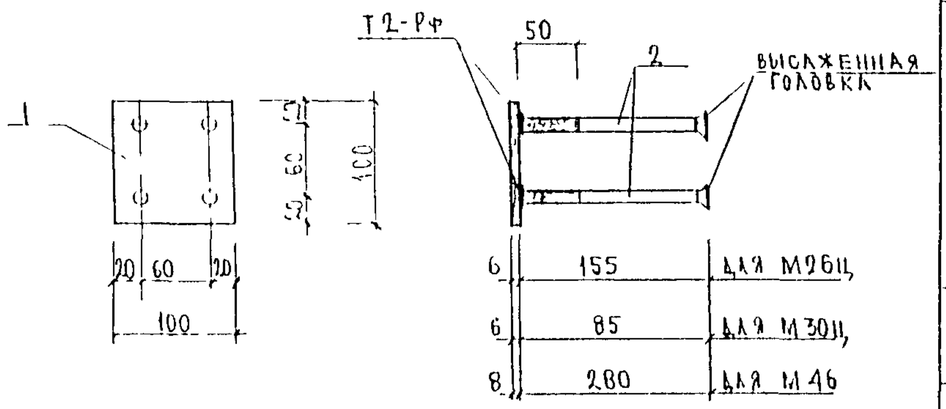

Рис 2

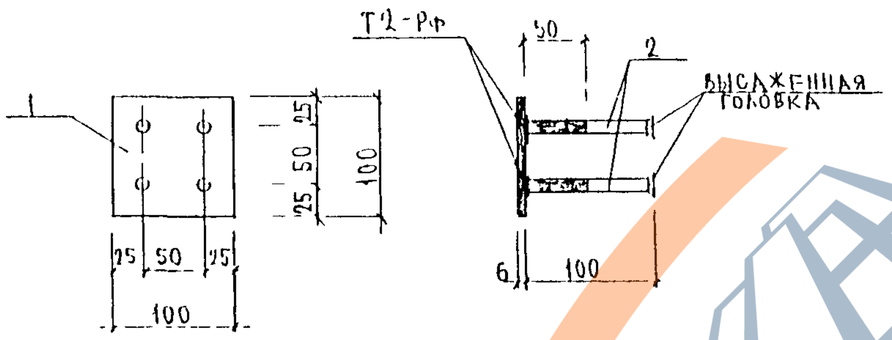

Рис.3

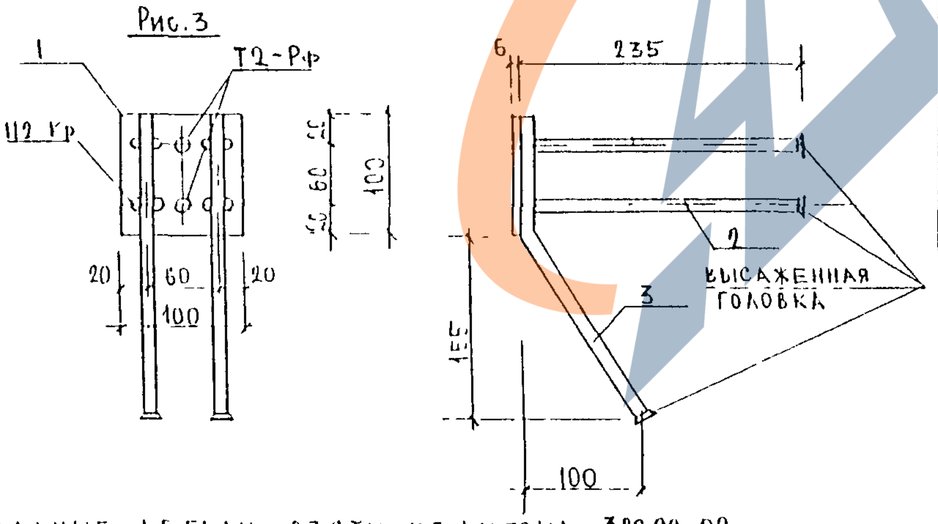

№№ п/п	Марка	Поз.	Наименование		Кол.	Обозначение	Масса	Масса
1	М 26Ц,	1	-100×6	ℓ-100	1		0,47	0,91
		2	ф10АII	ℓ=185	4		0,44	
	М 30Ц,	1	-100×6	ℓ=100	1		0,47	0,76
		2	ф10АII	ℓ=115	4		0,29	
	М 46	1	-100×8	ℓ=100	1		0,63	1,36
		2	ф10АII	ℓ=310	4		0,73	
2	М 3Ц	1	-100×6	ℓ=100	1		0,47	0,79
		2	ф10АII	ℓ=130	4		0,32	
3	М16	1	-100×6	ℓ=100	1		0,47	1,13
		2	ф10АII	ℓ=265	2		0,33	
		3	ф10АII	ℓ=270	2		0,33	

Закладные детали взяты из альбома 3РС 99-02

Прокат марки Ст 3 кп2 по ГОСТ 103-76 арматура класса А-II по ГОСТ 103-76. Сварка по ГОСТ 14098-91

Нач отд	Ванат	
Гл.спец	Баско	
РГП	Дрождева	
Разраб	Дрождева	

3РС 19-103.3Д СБ

Закладные детали
Сборочный чертеж

Стадия	Лист	Листов
Р	1	1

МНИИТЭП
ОСК

Инв № подл | Подпись и дата | Взам инв №

https://zavodjbi.com/

https://zavodjbi.com/

Рис 1

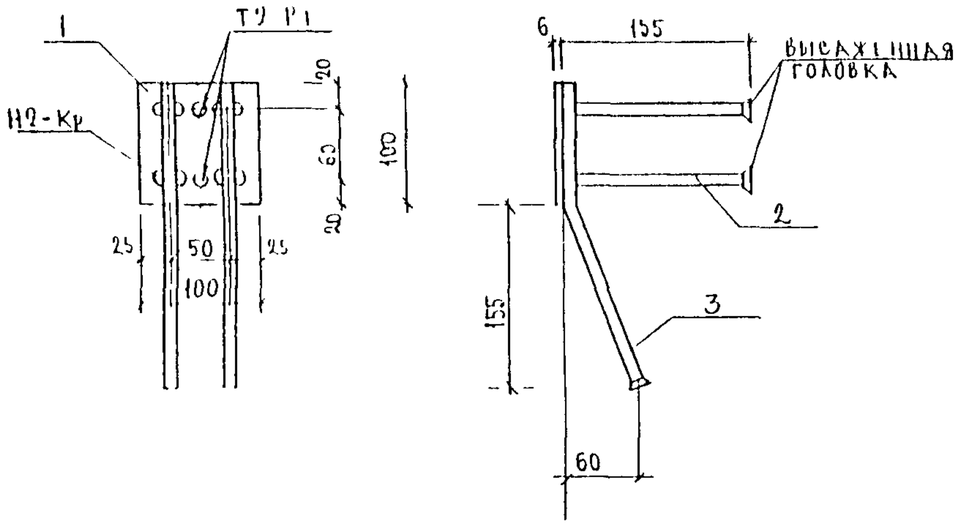

Марка	Поз	Наименование		Кол	Обозначение	Масса	Масса
М 22	1	-6×100	ℓ=100	1		0,41	1,02
	2	ф10 АII	ℓ=185	2		0,22	
	3	ф10 АII	ℓ=210	2		0,33	

Прокат марки Ст 3 кп 2 по ГОСТ 103-76 Арматура класса АII по ГОСТ 103-76 Сварка по ГОСТ 14098-91

Закладные детали взяты из альбома 3РС99-02.

Нач отд	Ванаг		3 РС 19-103 ЗД СБ
Гл спец	Баско		
Рук гр	Дрождева		Закладные детали
Разраб	Дрождева		Сборочный чертеж

Стадия	Лист	Листов
Р	1	1

МНИИТЭП ОСА

Инв № подл | Подпись и дата | Взам инв №

https://zavodjbi.com/

https://zavodjbi.com/

Шифр	Наименование	Кол-во листов	Дата ввода	Дата отмены
3РС 19-103	Изделия входов			
	Обложки	2	Приказ N 14-ГО от 31.03.00	
	Содержание	1		
	Пояснительная записка	3		
	Номенклатура изделий	3		
	Ведомость расхода стали	2		
	Рабочие чертежи	66		
3РС 19-103	Дополнено изделие 3ВВ4 и откорректирована пояснительная записка.		откорр. 15.10.1999г	
3РС 19-103	Дополнено изделие 3ПВ11	4	откорр. 20.03.2000г	

Взам. инв. №

Подпись и дата

Инв. № подл.

3РС 19-103.К			
Информационная карта	Стадия	Лист	Листов
	Р	1	1
	МНИИТЭП ОСК		

https://zavodjbi.com/