ГОСКОМИТЕТ ПО ГРАЖДАНСКОМУ СТРОИТЕЛЬСТВУ И АРХИТЕКТУРЕ ПРИ ГОССТРОЕ СССР
ЦНИИЭП жилища

И
10.2-1

СЕРИЯ 85

КИРПИЧНЫЕ ЖИЛЫЕ ДОМА С ПОПЕРЕЧНЫМИ НЕСУЩИМИ СТЕНАМИ

ЧАСТЬ 10
ИЗДЕЛИЯ ЗАВОДСКОГО ИЗГОТОВЛЕНИЯ
РАЗДЕЛ 10.2-1
ЛЕГКОБЕТОННЫЕ ИЗДЕЛИЯ - ПЕРЕГОРОДКИ

11350-02
ЦЕНА 0-96

https://zavodjbi.com/

https://zavodjbi.com/

ЦЕНТРАЛЬНЫЙ ИНСТИТУТ ТИПОВОГО ПРОЕКТИРОВАНИЯ
ГОССТРОЯ СССР

Москва, А-445, Смольная ул. 22

Сдано в печать 3 II 1975 г.

573 Тираж 600 экз.

https://zavodjbi.com/

ПЕРЕЧЕНЬ ЧЕРТЕЖЕЙ

Наименование чертежа	NN листов	NN стр.
ПЕРЕЧЕНЬ ЧЕРТЕЖЕЙ	1	1
ГИПСОБЕТОННЫЕ ПЕРЕГОРОДКИ НОМЕНКЛАТУРА	2	2
ПЕРЕГОРОДКА ПГ-1	3	3
ПЕРЕГОРОДКА ПГ-2	4	4
ПЕРЕГОРОДКА ПГ-3	5	5
ПЕРЕГОРОДКИ ПГ-3б, ПГ-8А	6	6
ПЕРЕГОРОДКА ПГ-4	7	7
ПЕРЕГОРОДКА ПГ-5	8	8
ПЕРЕГОРОДКА ПГ-6	9	9
ПЕРЕГОРОДКА ПГ-6А	10	10
ПЕРЕГОРОДКА ПГ-7	11	11
ПЕРЕГОРОДКА ПГ-8	12	12
ПЕРЕГОРОДКА ПГ-9	13	13
ПЕРЕГОРОДКА ПГ-10	14	14
ПЕРЕГОРОДКА ПГ-11	15	15
ПЕРЕГОРОДКА ПГ-12	16	16
ПЕРЕГОРОДКА ПГ-13	17	17
ПЕРЕГОРОДКА ПГ-14	18	18
ПЕРЕГОРОДКА ПГ-15	19	19
ПЕРЕГОРОДКА ПГ-16	20	20
ПЕРЕГОРОДКА ПГ-17	21	21
ПЕРЕГОРОДКИ ПГ-28А, ПГ-33, ПГ-34, ПГ 28	22	22
ГИПСОБЕТОННЫЕ ПЕРЕГОРОДКИ. ДЕТАЛИ.	23	23
ПЕРЕГОРОДКИ САНУЗЛОВ. НОМЕНКЛАТУРА	24	24
ПЕРЕГОРОДКИ ПС-1, ПС-5	25	25
ПЕРЕГОРОДКИ ПС-1А, ПС-3А	26	26
ПЕРЕГОРОДКИ ПС-4, ПС-2	27	27
ПЕРЕГОРОДКИ ПС-3, ПС-6	28	28
ПЕРЕГОРОДКИ ПС-7, ПС-7А	29	29
ПЕРЕГОРОДКИ ДЛЯ САНУЗЛОВ. ДЕТАЛИ	30	30

https://zavodjbi.com/

Перегородочные панели изготовляются из гипсобетона с объемный весом 1250-1400 кг/м³.

Предел прочности гипсобетона при сжатии не менее 35 кг/см².

Высота перегородочных панелей принята 255 см, исходя из высоты этажа 280 см и толщина панелей перекрытий 22 см.

Толщина панелей перегородок принята 8 см. Внизу каждая панель имеет опорный брус сечением 80×40 мм для восприятия усилий при перевозке и монтаже.

На период транспортировки и монтажа в дверных проемах перегородок устанавливаются временные раскосы. Объем древесины раскосов в спецификацию не включен.

При наличии освоенной технологии рекомендуется изготовление панелей перегородок методом проката.

Номенклатура

Марка	Габариты мм			Объем гипсобет м³	Вес перегор. кг	Марка	Габариты мм			Объем гипсобет м³	Вес перегор кг
	толщ	длина	высота				толщ	длина	высота		
ПГ-1	80	5200	2550	1.04	1450	ПГ-13	80	3510	2550	0.71	994
ПГ-2	80	3810	2550	0.78	1090	ПГ-14	80	4000	2550	0.805	1130
ПГ 3	80	3250	2550	0.66	924	ПГ-15	80	2780	2550	0.57	800
ПГ 3б	80	3250	2550	0.49	700	ПГ-16	80	1560	2550	0.314	440
ПГ-4	80	3510	2550	0.48	680	ПГ-17	80	4820	2550	0.96	1340
ПГ-5	80	2290	2550	0.32	448	ПГ-28а	80	3380	2550	0.45	650.3
ПГ-6	80	1400	2550	0.29	405	ПГ-33	80	600	2550	0.13	183
ПГ-6А	80	1400	2550	0.256	358	ПГ-34	80	1300	2550	0.26	365.5
ПГ-7	80	530	2550	0.108	152	ПГ-28	80	5380	2550	0.50	709.0
ПГ-8	80	1200	2550	0.24	340						
ПГ-8а	80	1200	2550	0.24	340						
ПГ-9	80	1860	2550	0.38	532						
ПГ-10	80	2530	2550	0.34	480						
ПГ-11	80	960	2550	0.193	274						
ПГ-12	80	3740	2550	0.55	770						

11350-02 3

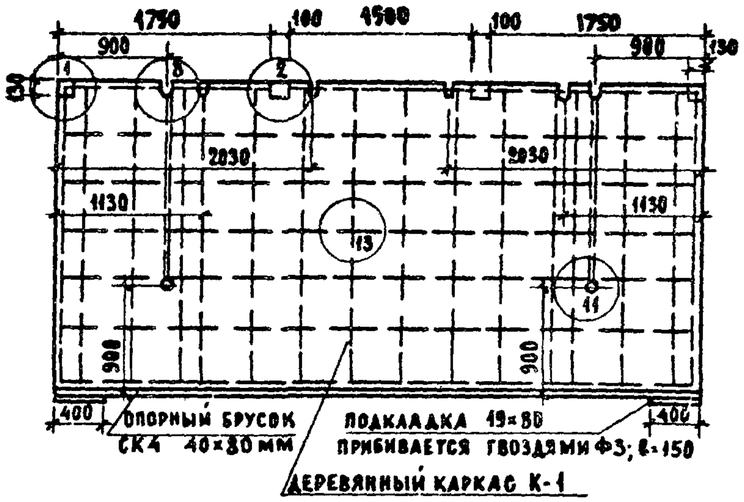

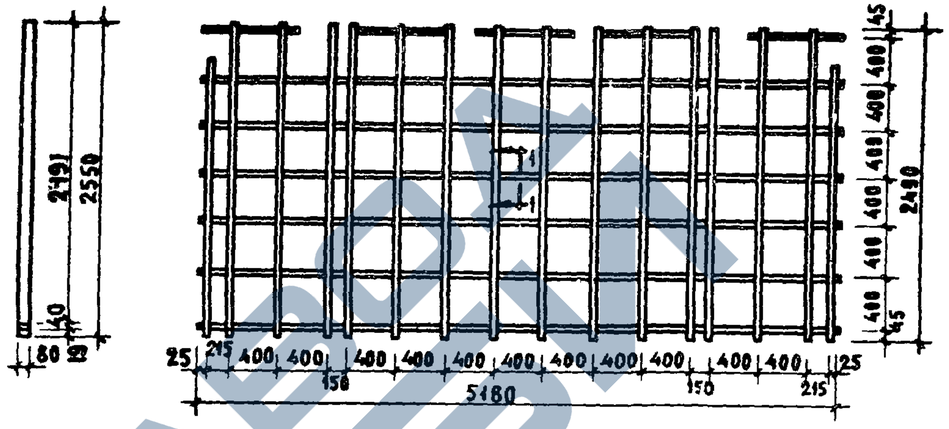

Каркас К-1

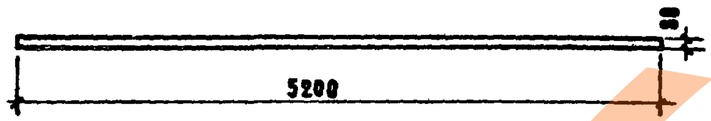

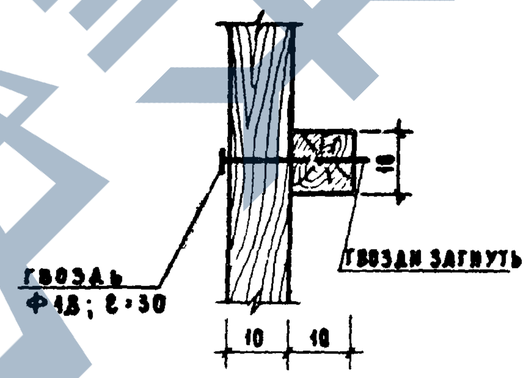

По 1-1

МАРКА	ОБЪЕМ ГИПСОБЕТОНА $м^3$	ОБЪЕМ ДРЕВЕСИНЫ $м^3$	ГВОЗДИ кг	ВЕС ПЕРЕГОРОДКИ кг
ПГ-1	1.04	0.0252	Ф5мм - 0.24 Ф1.8мм - 0.076	1450

N N КАРК	НАИМЕНОВАНИЕ ЭЛЕМЕНТОВ	СЕЧЕНИЕ мм	ДЛИНА п.м	ОБЩИЙ ОБЪЕМ $м^3$
К-1	РЕЙКА	10×10	76.0	0.0076
		ГВОЗДИ Ф1.8, ℓ=30 кг-0.076		

Примечания:

1. Материал перегородки гипсобетон с пределом прочности при сжатии 35 кг/см².
2. Детали перегородок см. лист 23

1970	Перегородка ПГ-1	Серия 85	Часть 10	Лист
			Раздел 10.2-1	3

11350-02 4

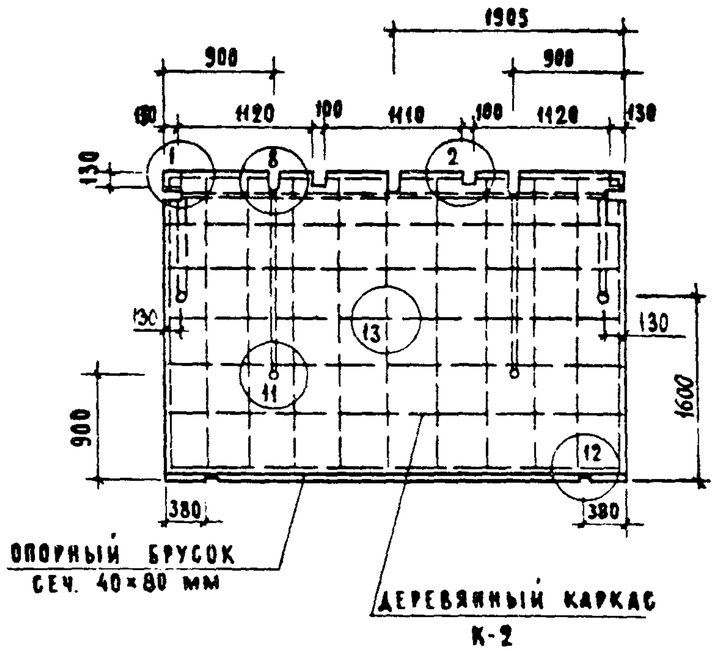

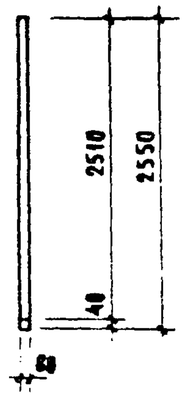

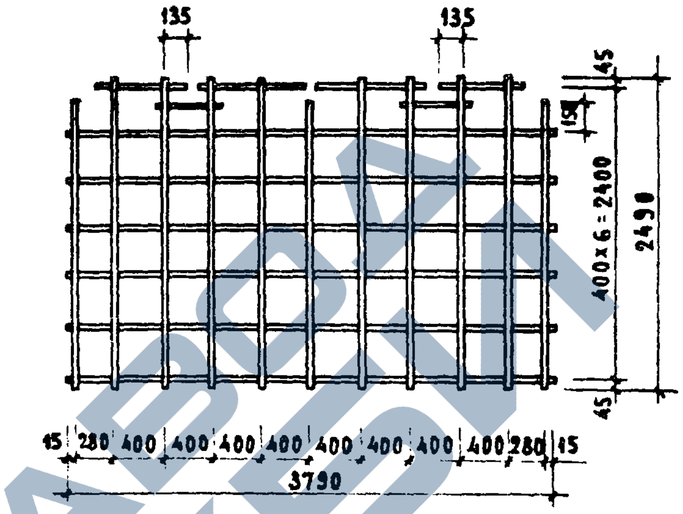

Каркас К-2

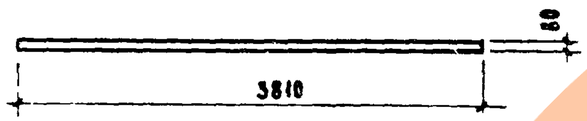

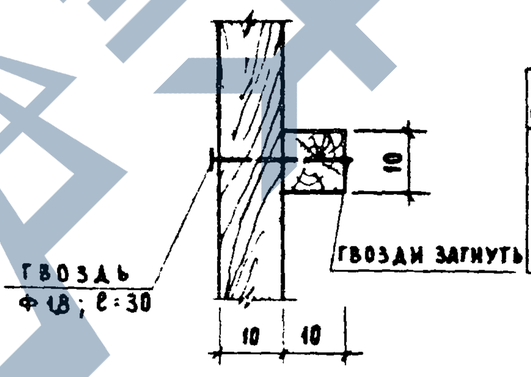

По 1-1

№ карк	Наименование элементов	Сечение мм	Длина п.м.	Общий объем м³
К-2	РЕЙКА	10×10	54.1	0.085
		ГВОЗДИ Ф1.8, ℓ=30; 0.048		

Марк	Объем гипсобетона м³	Объем древесины м³	Гвозди кг	Вес перегородки кг
ПГ-2	0.78	0.0472	Ф5мм-0.205 Ф1.8мм-0.048	1090

Примечания:

1. Материал перегородки-гипсобетон с пределом прочности при сжатии-35кг/см²
2. Детали перегородок см. лист 23

11350 02 5

https://zavodjbi.com/

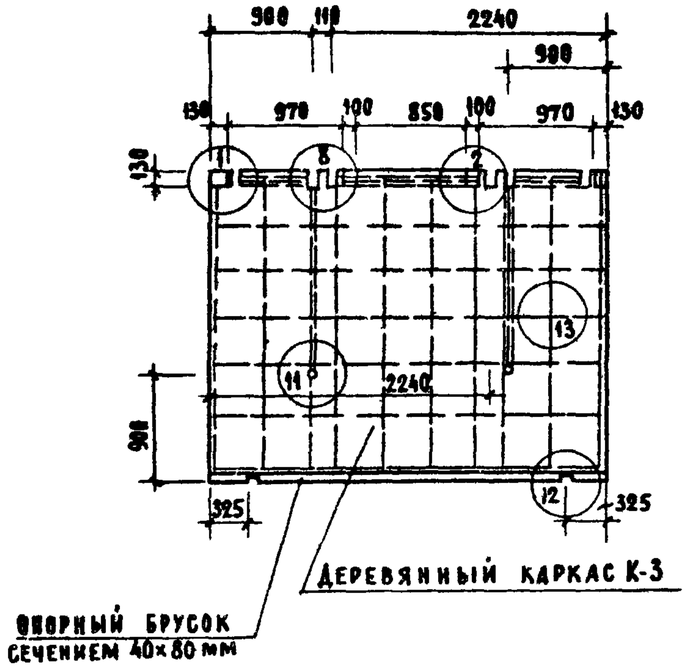

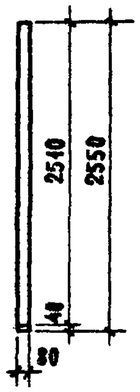

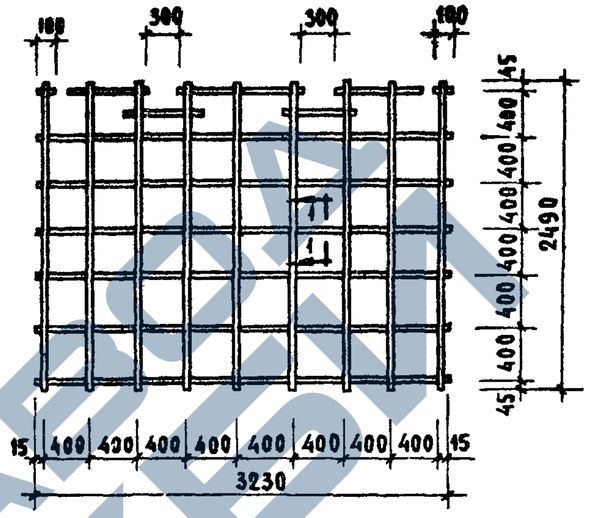

Каркас К-3

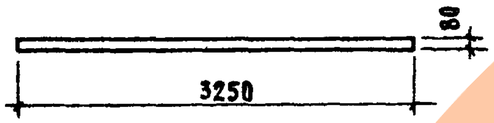

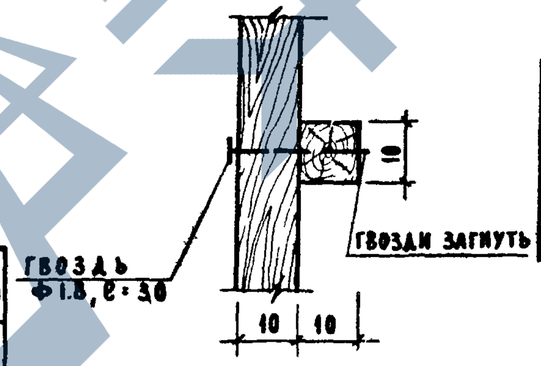

По 1-1

N N карк	Наименование элементов	Сечение мм	Длина п.м	Общий объем м³
К-3	Рейка	10×10	47.5	0.0048
		Гвозди Ф1.8, с=30, 0.045		

Марка	Объем гипсобетона м³	Объем древесины м³	Гвозди кг	Вес перегородки кг
ПГ-3	0.665	0.0150	Ф5мм - 0.161 Ф1.8мм - 0.045	924

Примечания.

1. Материал перегородки гипсобетон с пределом прочности при сжатии 35 кг/см².
2. Детали перегородок см. лист 23

ЗАВОД ЖЕЛЕЗОБЕТОН

1970	Перегородка ПГ-3	Серия 85	Часть 10 / Раздел 10.2-1	Лист 5

11350-02 6

ПГ-3Б

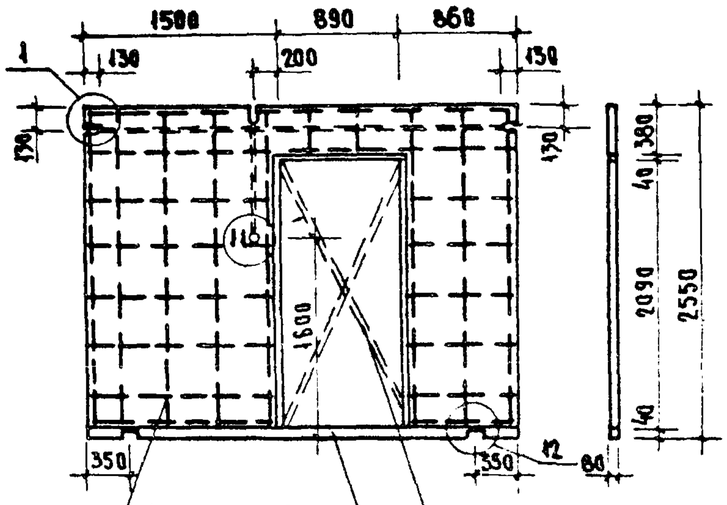

К-3Б

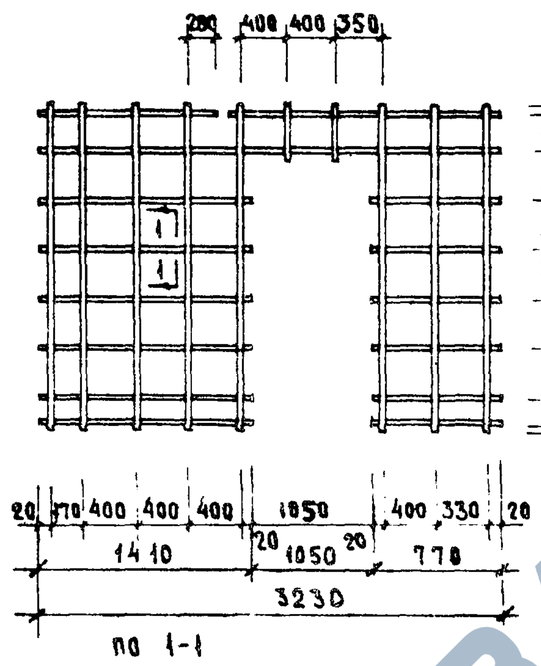

ПГ-8А

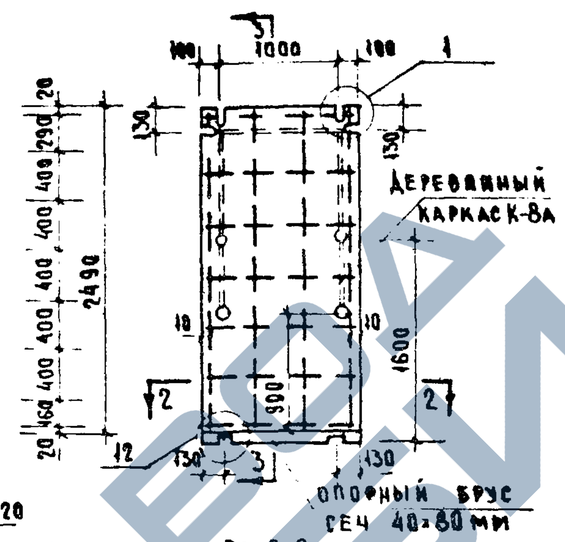

По 3-3

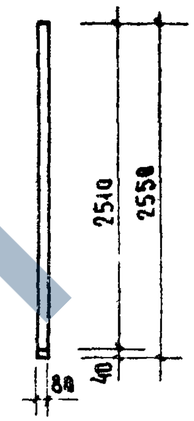

К-8А

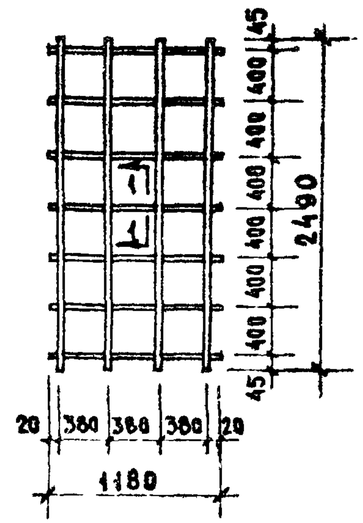

По 2-2

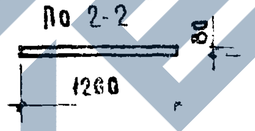

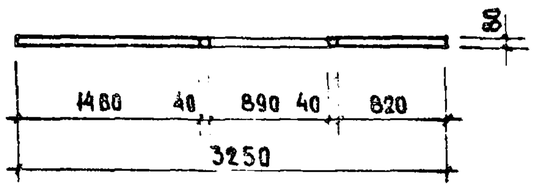

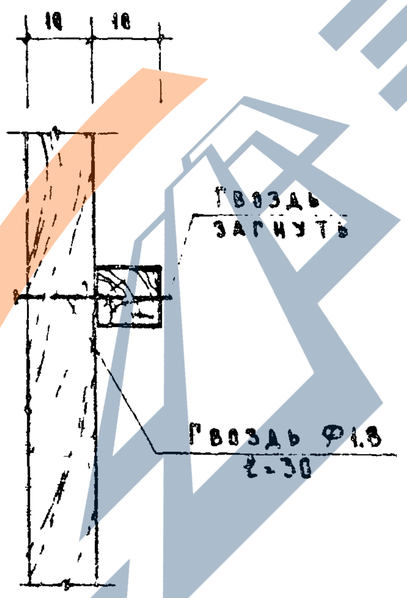

№ карк.	Наименование элементов	Сечение мм	Длина м.п.	Общий объем м³
К-3Б	Рейка	10×10	40.12	0.0040
	Гвозди	Ф1.8	ℓ=30	0.040

№ карк	Наименование элементов	Сечение мм	Длина мм	Общий объем м³
К-8А	Рейка	10×10	18.2	0.0018
	Гвозди	Ф1.8	ℓ=30	0,019кг

Марка	Объем гипсобетона м³	Объем древесины м³	Гвозди кг	Вес перегородки кг
ПГ-8А	0.24	0.0056	Ф 5мм-0.05 Ф1.8мм 0.019	340
ПГ-3Б	0.49	0.031	Ф 5мм-0.47 Ф1.8мм-0.040	700

Примечания:

1. Материал перегородок - гипсобетон с пределом прочности при сжатии 35 кг/см².
2. Детали перегородок см. лист 23

1970	Перегородки ПГ-3Б, ПГ-8А.	Серия 85	Часть 10 / Раздел 102-1	Лист 6

1150 02 1

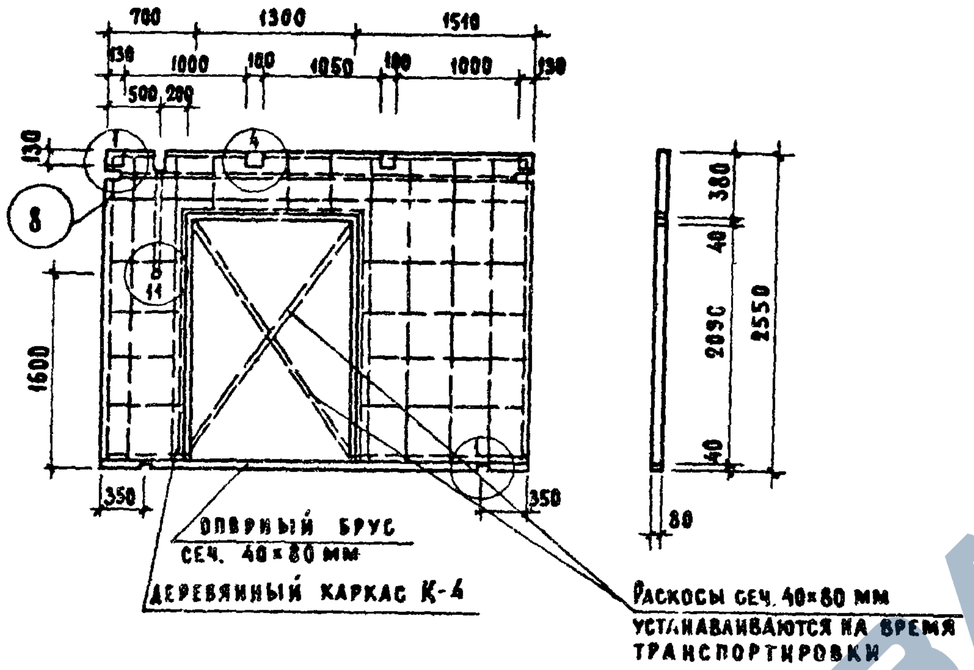

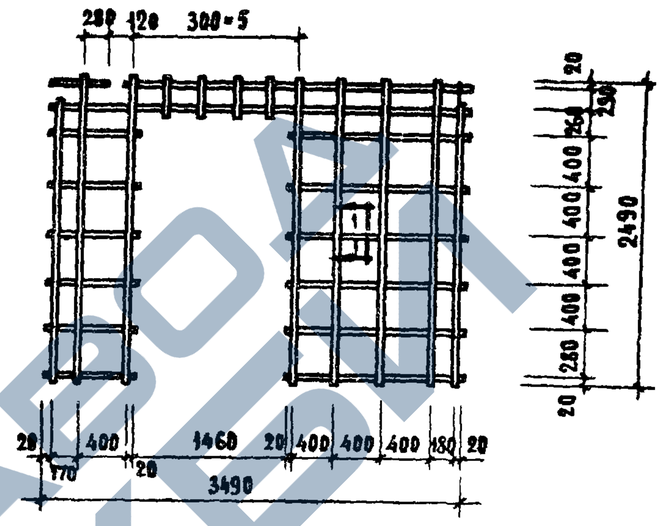

Каркас К-4

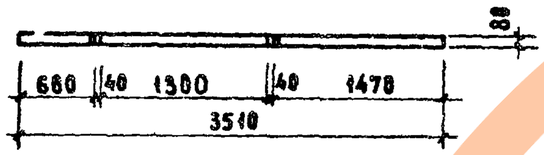

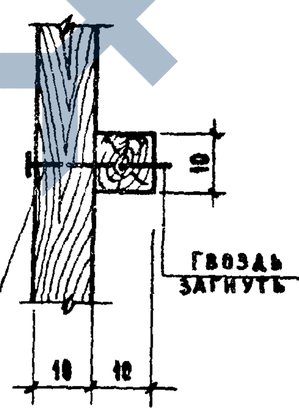

По 1-1

N N карк.	Наименование элементов	Сечение мм	Длина п. м	Общий объем м³
К-4	Рейка	10×10	39.68	0.004
		Гвозди ф1.8, ℓ=30, 0.038		

Марка	Объем гипсобетона м³	Объем древесины м³	Гвозди кг	Вес перегородки кг
ПГ-4	0.48	0.03	ф5мм - 0.10 ф1.8мм - 0.038	680

Примечания:

1. Материал перегородки - гипсобетон с пределом прочности при сжатии 35 кг/см²
2. Детали перегородок см. лист 23

1970	Перегородка ПГ-4	Серия 85	Часть 10 Раздел 10.2-1	Лист 7

11350-02 8

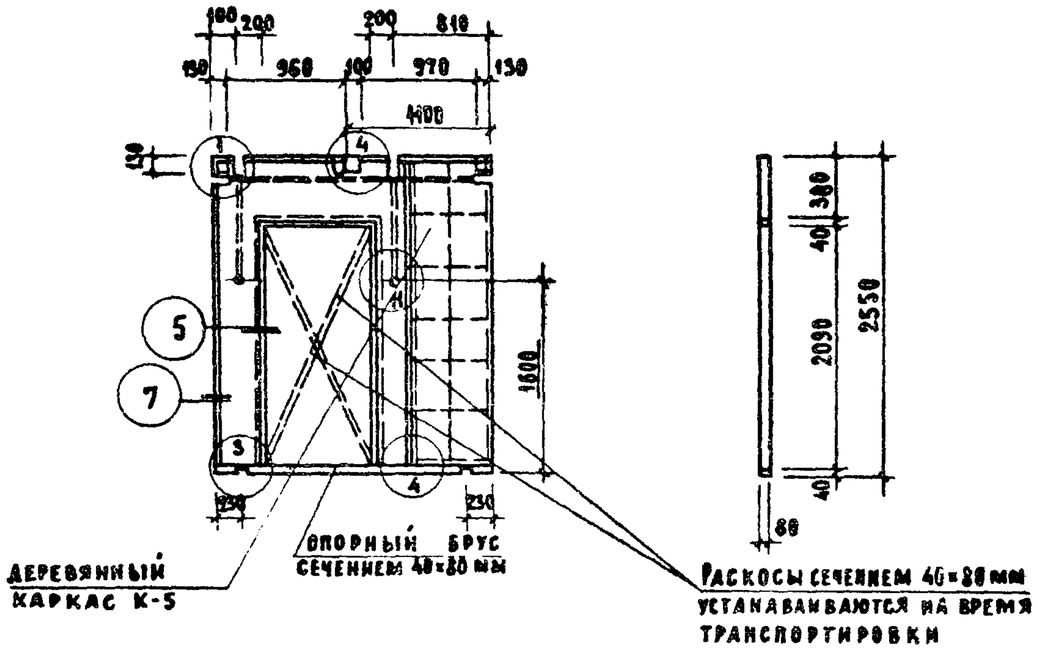

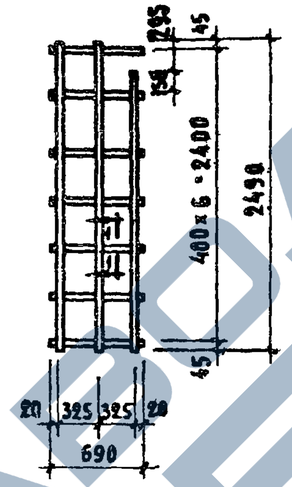

Каркас К-5

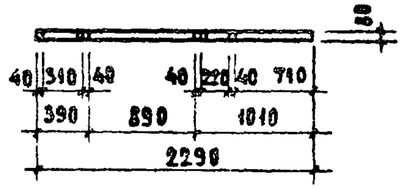

Марка	Объем гипсобетона м³	Объем древесины м³	Гвозди кг	Вес перегородки кг
ПГ5	0.30	0.044	ф3 мм - 0.067 ф5 мм - 0.650 ф1.8мм - 0.048	448

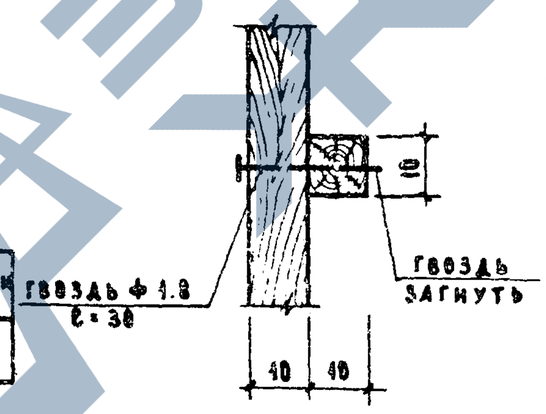

По 1-1

N N карк	Наименование элементов	Сечение мм	Длина п. м	Общий объем м³
К-5	Рейка	10×10	12.30	0.0012
		Гвозди ф1.8, ℓ=30, 0.040		

Примечания.

1. Материал перегородки-гипсобетон с пределом прочности при сжатии 35 кг/см².
2. Детали перегородок см лист 23

11350-02 9

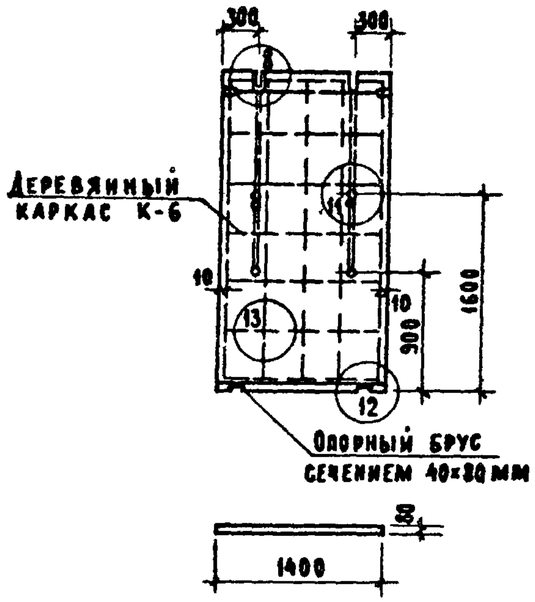

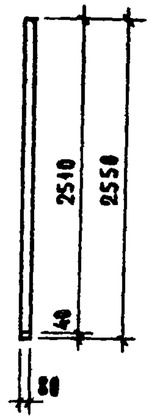

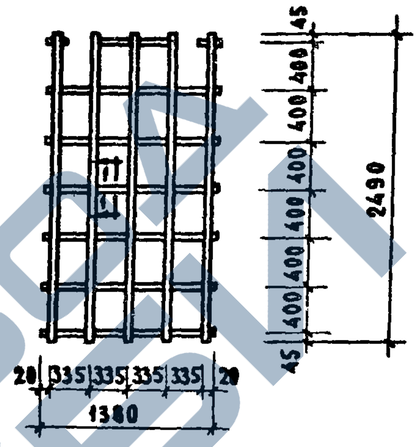

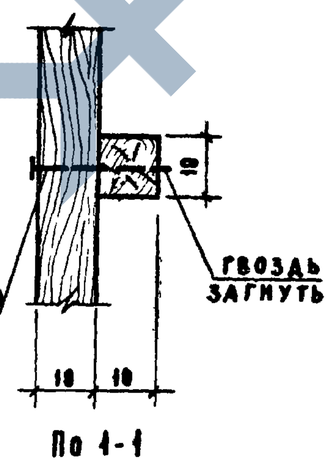

NN карк	Наименование элементов	Сечение мм	Длина п.м	Общий объем м³
К-6	Рейка	10×10	22.1	0.0022
	Гвозди ФI.8, ℓ=30, 0.024 кг			

Марка	Объем гипсобетона м³	Объем древесины м³	Гвозди кг	Вес перегородки кг
ПГ-6	0.29	0.0067	Ф5мм - 0.045 ФI.8мм - 0.024	405

Примечание.

1. Материал перегородки гипсобетон с пределом прочности при сжатии 35 кг/см.
2. Детали перегородок см. лист 23

1970	Перегородка ПГ-6	Серия 85	Часть 10 Раздел 10.2-1	Лист 9

11350-02 10

https://zavodjbi.com/

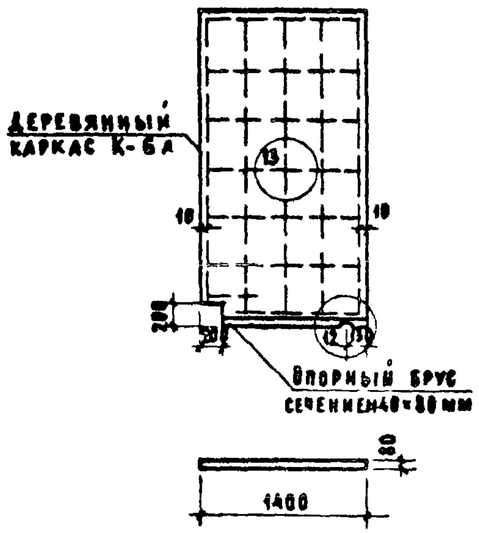

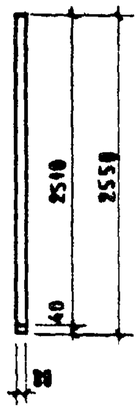

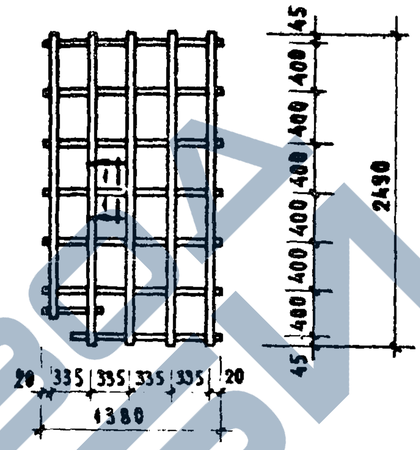

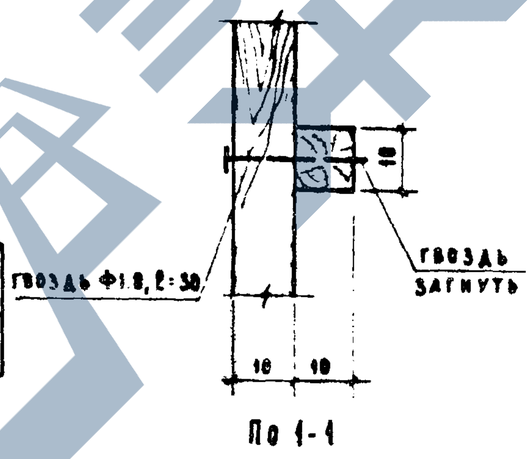

МАРКА	ОБЪЕМ ГИПСОБЕТОНА м3	ОБЪЕМ ДРЕВЕСИНЫ м3	ГВОЗДИ кг	ВЕС ПЕРЕГОРОДКИ кг
ПГ-6А	0.256	0.0067	Ф5мм - 0.06 Ф1.8мм - 0.025	358

N N КАРК	НАИМЕНОВАНИЕ ЭЛЕМЕНТОВ	СЕЧЕНИЕ мм	ДЛИНА п.м	ОБЩИЙ ОБЪЕМ м³
К-6В	РЕЙКА	10×10	22.1	0.0025
	ГВОЗДИ Ф1.8, ℓ=30, 0.025 кг			

Примечание.

1. Материал перегородки гипсобетон с пределом прочности при сжатии 35 кг/см.
2. Детали перегородок см. лист 23

11550-02 11

https://zavodjbi.com/

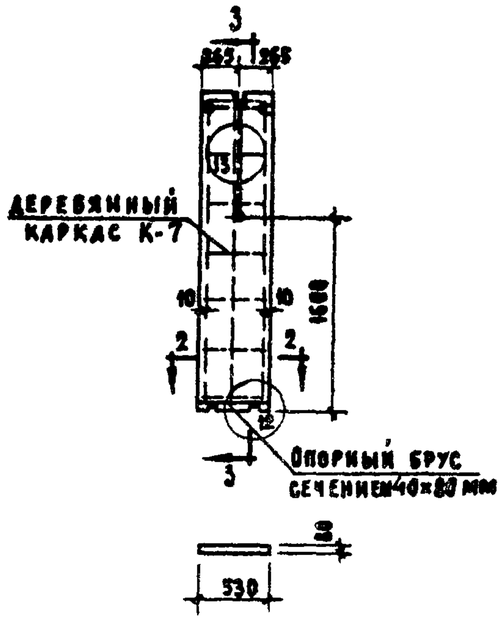

По 2-2

По 3-3

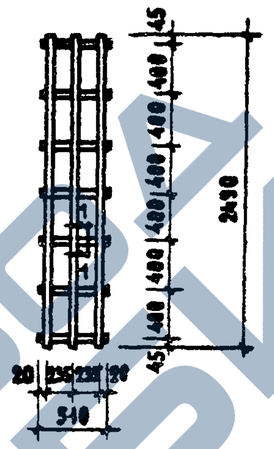

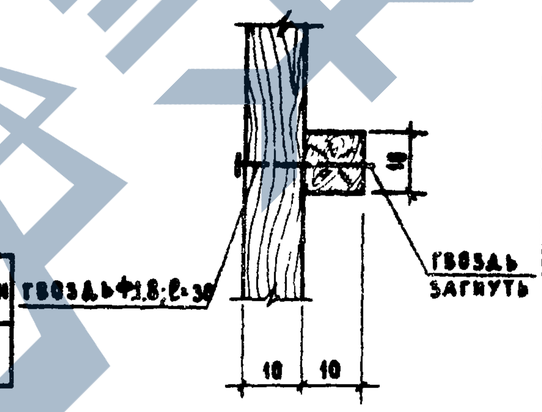

По 1-1

№ № карк.	НАИМЕНОВАНИЕ ЭЛЕМЕНТОВ	СЕЧЕНИЕ мм	ДЛИНА п.м	ОБЩИЙ ОБЪЕМ
К-7	РЕЙКА	40×40	44.04	0.088м
	ГВОЗДИ Ф18, ℓ=30, 0.045 кг			

МАРКА	ОБЪЕМ ГИПСОБЕТОНА м³	ОБЪЕМ ДРЕВЕСИНЫ м³	ГВОЗДИ КГ	ВЕС ПЕРЕГОРОДКИ КГ
ПГ-7	0.108	0.0028	Ф5мм - 0.03 Ф1.8мм-0.015	152

Примечание.

1. Материал перегородки гипсобетон с пределом прочности при сжатии 35 кг/см.
2. Детали перегородок см. лист 23

1970	Перегородка ПГ-7	Серия 85	Часть 10 Раздел 10.2-1	Лист 11

11350-02 12

https://zavodjbi.com/

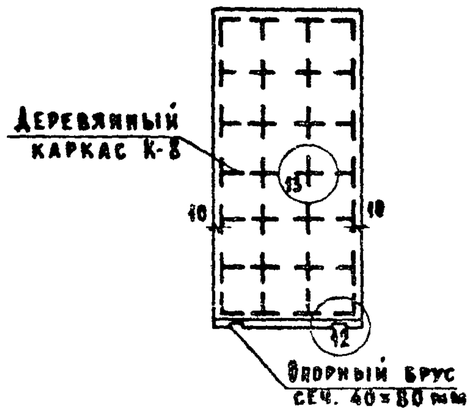

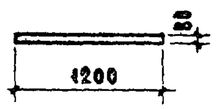

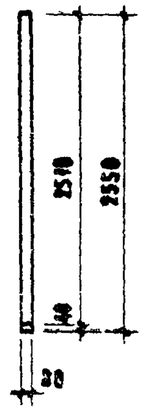

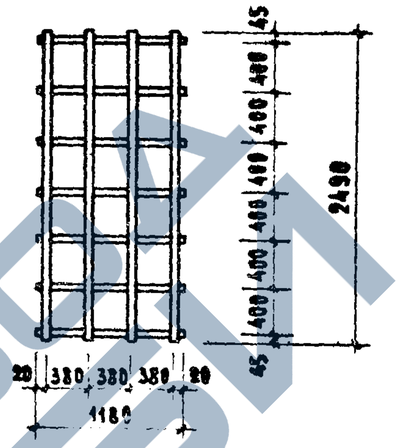

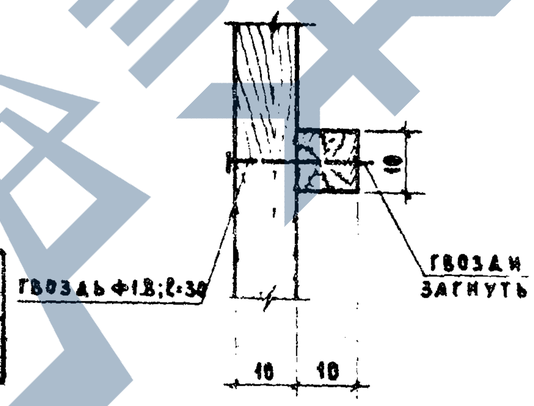

По 1-1

№ № карк.	Наименование элементов	Сечение мм	Длина п. м	Общий объем м³
К-8	Рейка	10×10	18.2	0.0048
	Гвозди ф 1.8; ℓ=30; 0.019 кг			

Марка	Объем гипсобетона м³	Объем древесины м³	Гвозди кг	Вес перегородки кг
ПГ-8	0.24	0.0056	ф5 мм 0.06 ф1.8 мм 0.069	340

Примечание:

1. Материал перегородки гипсобетон с пределом прочности при сжатии 35 кг/см.
2. Детали перегородок см. лист 23

1970	Перегородка ПГ-8	Серия 85	Часть 10 / Раздел 10.2-1	Лист 12

11350 01 12

https://zavodjbi.com/

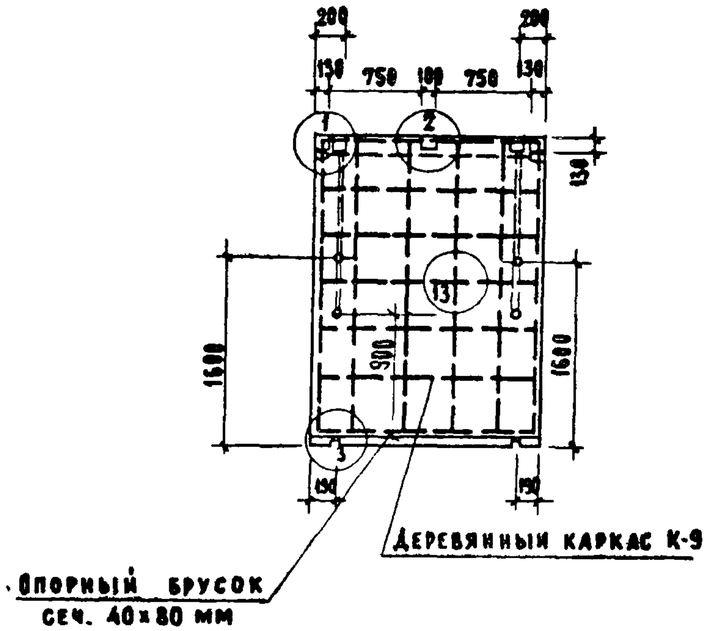

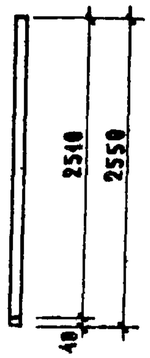

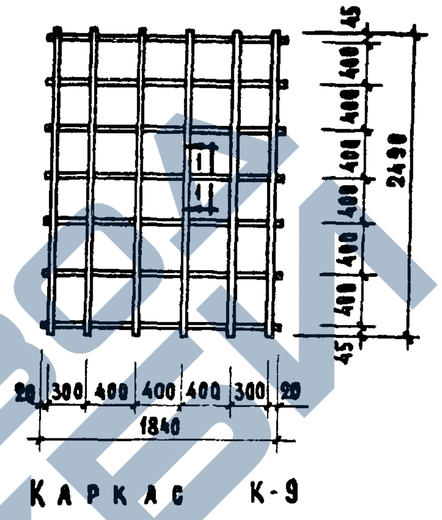

Каркас К-9

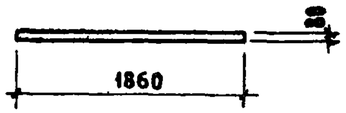

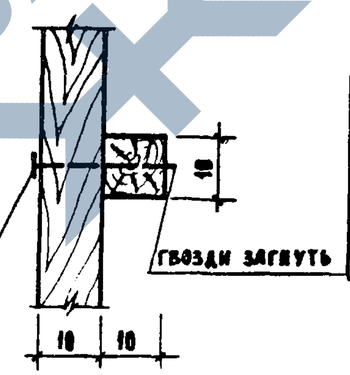

По 1-1

Марка	Объем гипсобетона м³	Объем древесины м³	Гвозди кг	Вес перегородки кг
ПГ-9	0.38	0.009	ф5мм - 0.10 ф1.8мм - 0.026	532

N N карк	Наименование элементов	Сечение мм	Длина п.м	Общий объем м³
К-9	Рейка	10×10	27.8	0.0028
		Гвозди ф1.8; ℓ=30; 0.026		

Примечания:

1. Материал перегородки гипсобетон с пределом прочности при сжатии 35 кг/см²
2. Детали перегородок см. лист 23

1970	Перегородка ПГ-9	Серия 85	Часть 10 / Раздел 10.2-1	Лист 13

11350-02 14

https://zavodjbi.com/

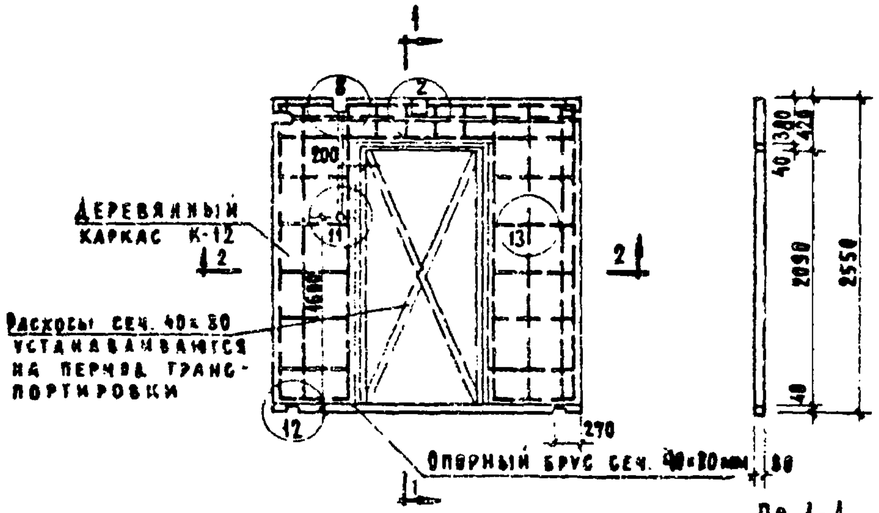

По 1-1

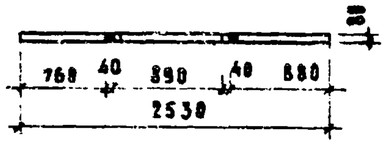

По 2-2

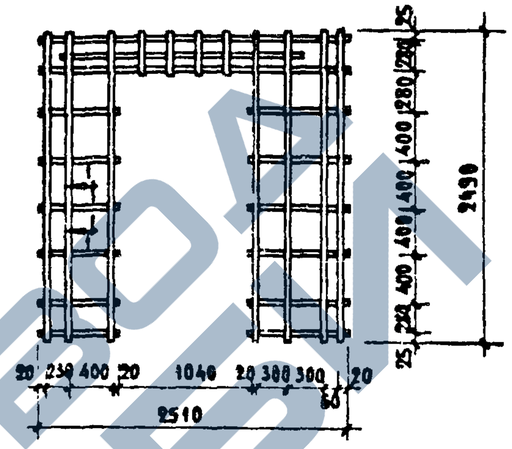

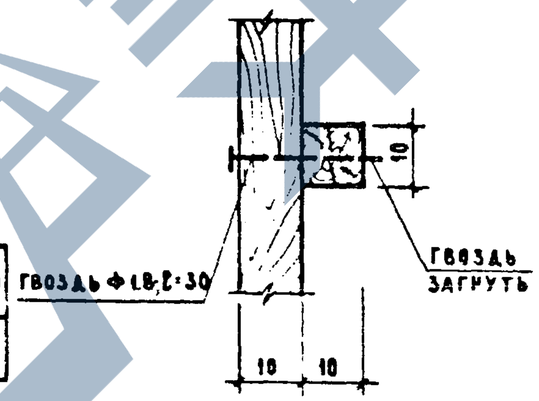

По 1-1

Марка	Объем гипсобетона м3	Объем древесины м3	Гвозди кг	Вес перегородки кг
ПГ-12	0.34	0.029	ф5мм 0.25 ф3мм 0.050 ф1.8мм 0.049	480

№№ карки	Наименование элементов	Сечение мм	Длина п м	Общий объем м3
К-12	Рейка	10×10	33.9	0.0034
	Гвозди ф 1.8; ℓ=30; 0.049 кг			

Примечание.

1. Материал перегородки гипсобетон с пределом прочности при сжатии 35 кг/см
2. Детали перегородок см лист 23

1970	Перегородка ПГ-10	Серия 85	Часть 10 Раздел 18.2-1	Лист 14

https://zavodjbi.com/

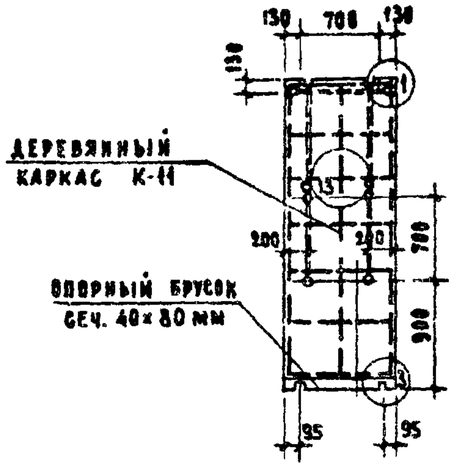

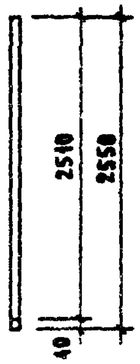

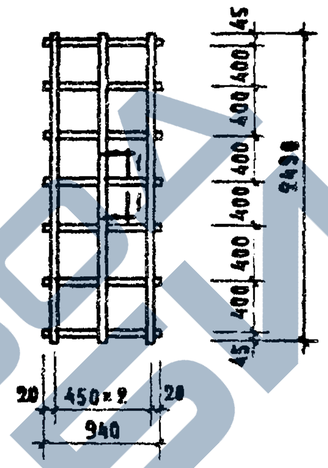

Каркас К-11

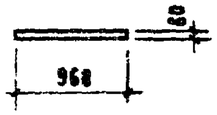

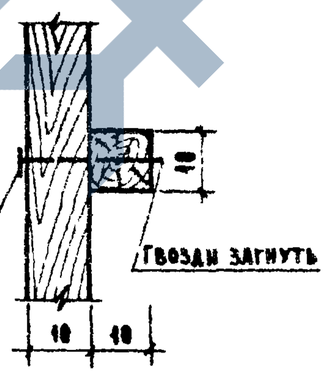

По 1-1

Марка	Объем гипсобетона м³	Объем древесины м³	Гвозди кг	Вес перегородки кг
ПГ-11	0.193	0.0045	Ф5мм-0.068 Ф1.8мм-0.013	274

N N карк.	Наименование элементов	Сечение мм	Длина п. м	Общий объем м³
П 11	Рейка	10×10	14.0	0.0014
		Гвозди Ф1.8; ℓ=30; 0.013		

Примечания:

1. Материал перегородки гипсобетон с пределом прочности при сжатии 35 кг/см².
2. Детали перегородок см. лист 23

1970	Перегородка ПГ-11	Серия 85	Часть 10 Раздел 10.2-1	Лист 15

11350-02 16

ЗАВОД ЖЕЛЕЗОБЕТОНОВ

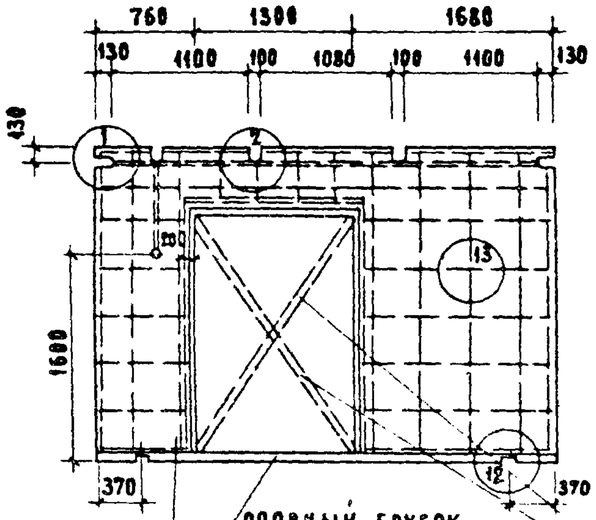

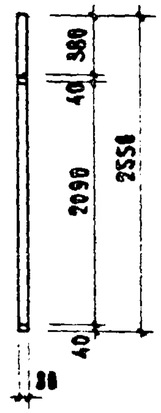

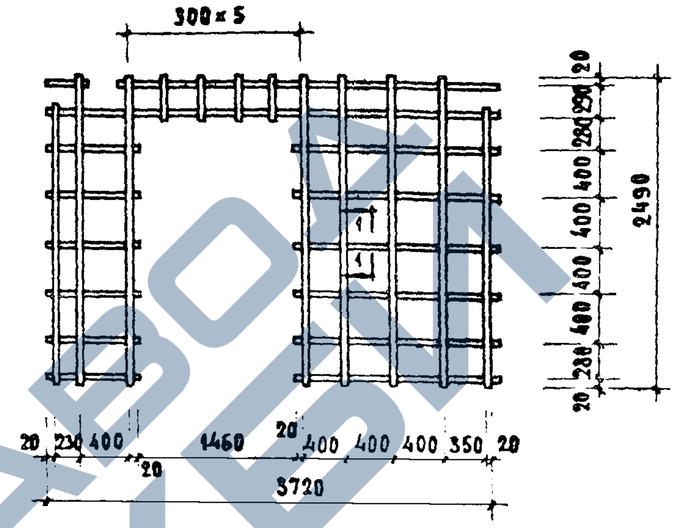

РАСКОСЫ СЕЧЕНИЕМ 40×80 мм
УСТАНАВЛИВАЮТСЯ НА ВРЕМЯ
ТРАНСПОРТИРОВКИ

КАРКАС К-12

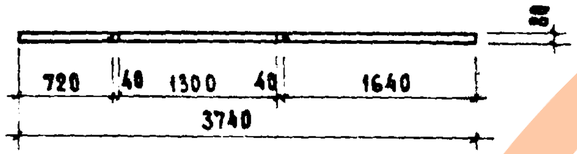

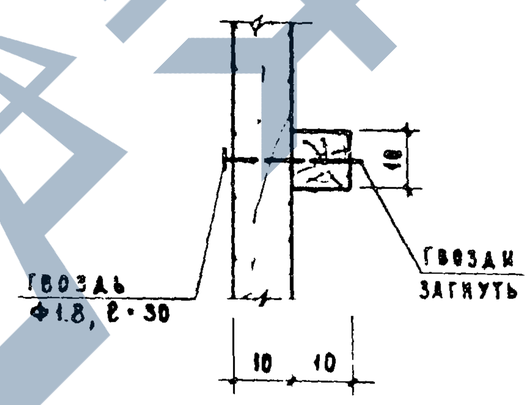

По 1-1

МАРКА	ОБЪЕМ ГИПСОБЕТОНА м³	ОБЪЕМ ДРЕВЕСИНЫ м³	ГВОЗДИ кг	ВЕС ПЕРЕГОРОДКИ кг
ПГ 12	0.55	0.031	Ф5 мм 0.68 Ф5 мм 0.23 Ф1.8 мм 0.03	770

N N КАРК.	НАИМЕНОВАНИЕ ЭЛЕМЕНТОВ	СЕЧЕНИЕ мм	ДЛИНА п.м.	ОБЩИЙ ОБЪЕМ м³
К-12	РЕЙКА	10×10	42.24	0.004
		ГВОЗДИ Ф1.8, ℓ=30; 0.03		

Примечания:

1. Материал перегородки-гипсобетон с пределом прочности при сжатии 35 кг/см².
2. Детали перегородок см. лист 23

1970	Перегородка ПГ-12	Серия 85	Часть 10	Лист
			Раздел 10.2-1	16

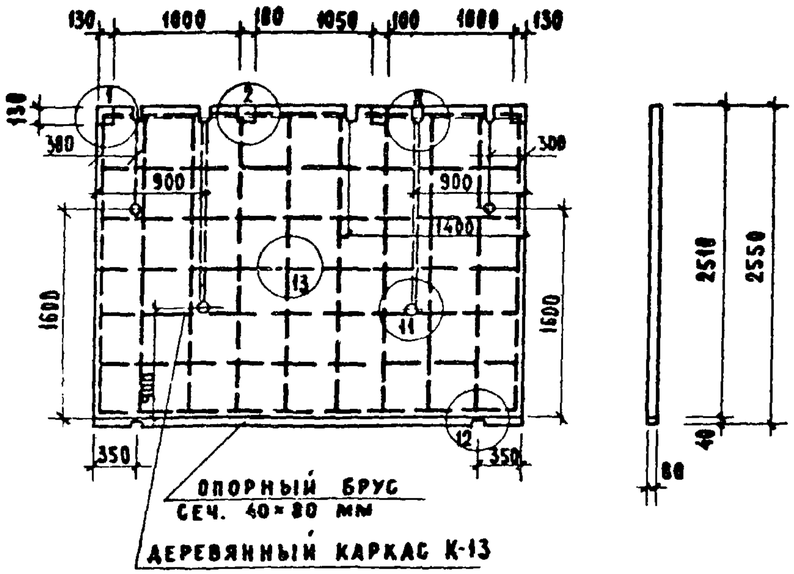

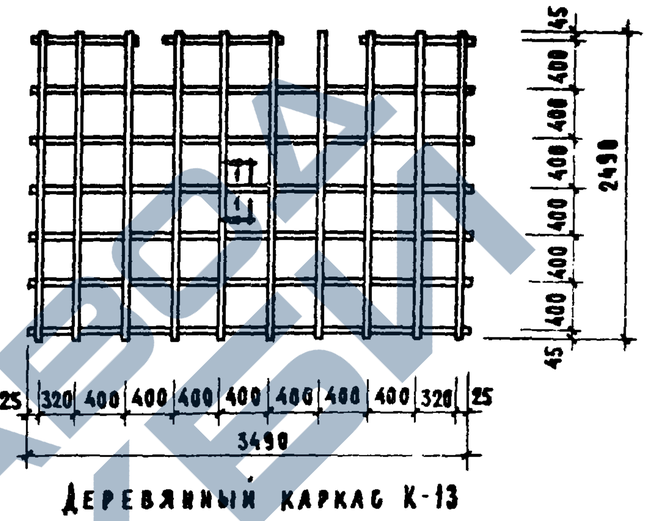

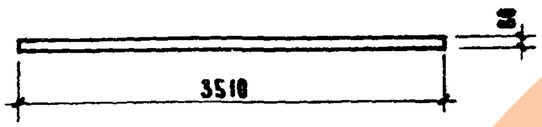

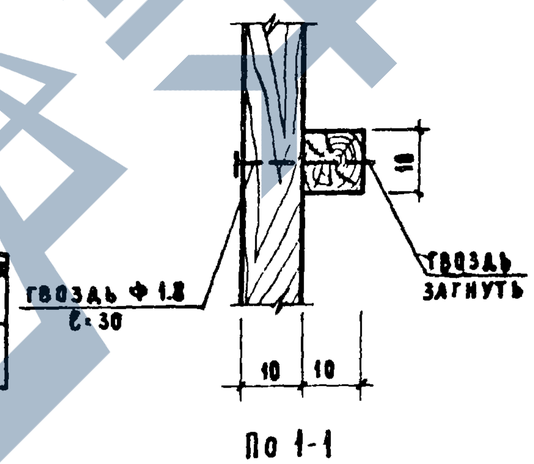

НН карк.	Наименование элементов	Сечение мм	Длина п.м	Общий объем м³
К-13	Рейка	10×10	49.7	0.00505
		Гвозди Ф1.8, ℓ=30; 0.045 кг		

Марка	Объем гипсобетона м³	Объем древесины м³	Гвозди кг	Вес перегородки кг
ПГ 13	0.710	0.0163	Ф5мм-0.182 Ф1.8мм-0.047	994

Примечания:

1. Материал перегородки-гипсобетон с пределом прочности при сжатии 35 кг/см².
2. Детали перегородок см. лист 23

1970	Перегородка ПГ-13	Серия 85	Часть 10 / Раздел 10.2-1	Лист 17

11350-02 1в

https://zavodjbi.com/

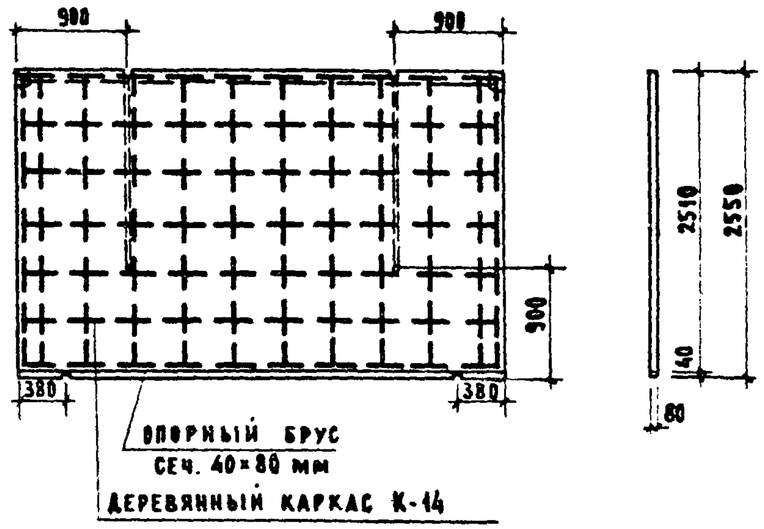

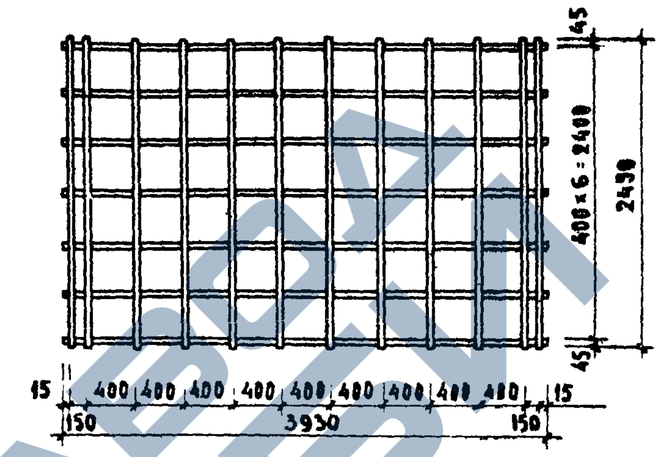

Деревянный каркас К-14

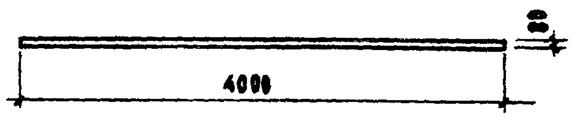

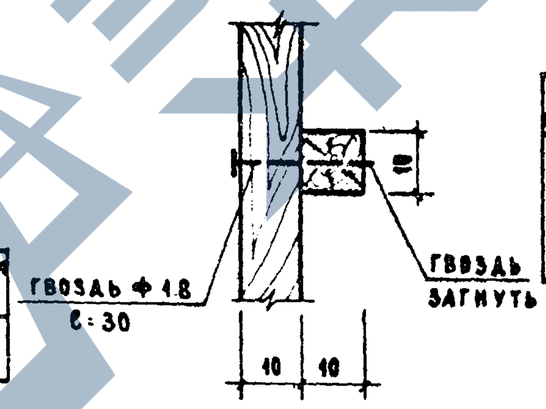

По 1-1

№ № каркас	Наименование элементов	Сечение мм	Длина п.м	Общий объем м³
К-14	РЕЙКА	10×10	57.40	0.0057
	Гвозди Ф 1.8; ℓ=30			

Марка	Объем гипсобетона м³	Объем древесины м³	Гвозди кг	Вес перегородки кг
ПГ-14	0.805	0.0185	Ф5 мм - 0.18 Ф1.8 мм - 0.05	1130

Примечание.

1. Материал перегородки - гипсобетон с пределом прочности при сжатии 35 кг/см².
2. Детали перегородок см. лист 23

1970	Перегородка ПГ-14	Серия 85	Часть 10 Раздел 10.2-1	Лист 18

1135 0-02 19

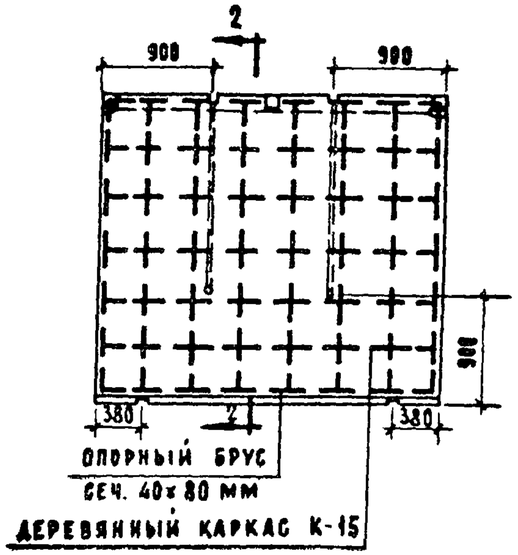

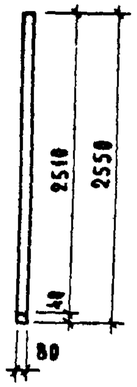

По 2-2

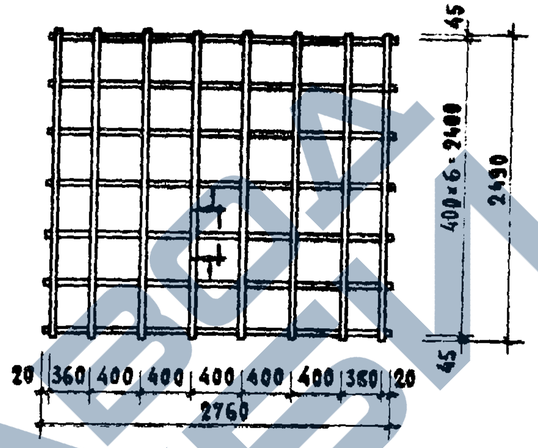

Каркас К-15

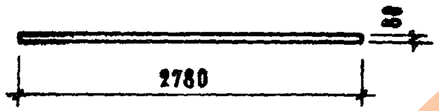

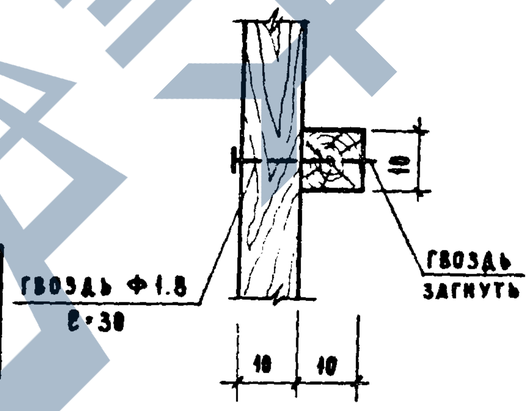

По 1-1

МАРКА	ОБЪЕМ ГИПСОБЕТОНА $м^3$	ОБЪЕМ ДРЕВЕСИНЫ $м^3$	ГВОЗДИ кг	ВЕС ПЕРЕГОРОДКИ кг
ПГ-15	0.57	0.0127	Ф5мм-0.14 Ф1.8мм-0.03	800

№№ КАРК.	НАИМЕНОВАНИЕ ЭЛЕМЕНТОВ	СЕЧЕНИЕ ММ	ДЛИНА П.М	ОБЩИЙ ОБЪЕМ $м^3$
К-15	РЕЙКА	10×10	38.44	0.0039
	ГВОЗДИ Ф1.8; ℓ=30			

Примечание:

1. Материал перегородки - гипсобетон с пределом прочности при сжатии 35 кг/см².
2. Детали перегородок см. лист 23

1970	ПЕРЕГОРОДКА ПГ-15	СЕРИЯ 85	ЧАСТЬ 10 РАЗДЕЛ 10.2-1	ЛИСТ 19

11350-02 20

https://zavodjbi.com/

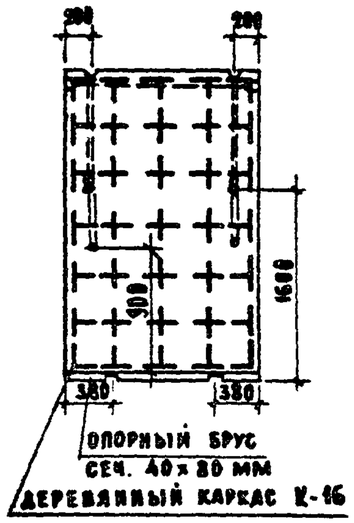

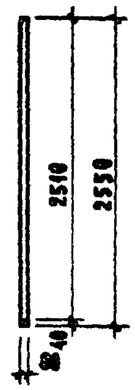

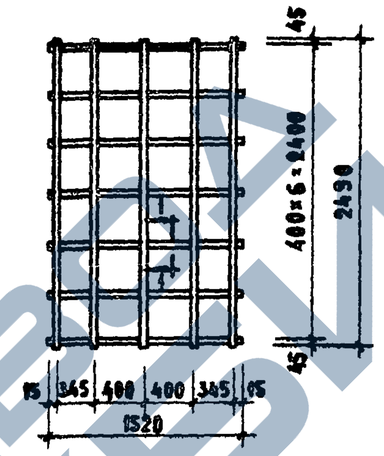

КАРКАС К-16

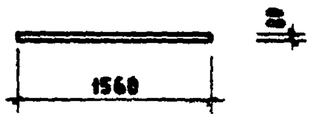

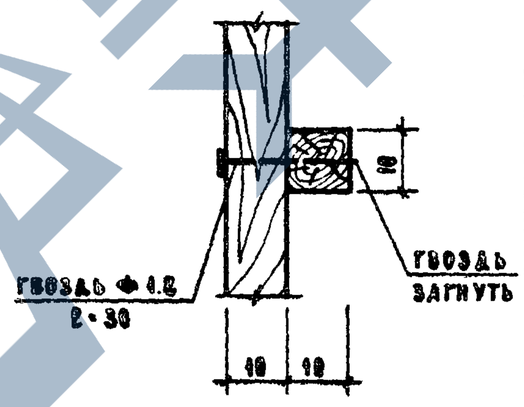

По 1-1

№ КАРК	НАИМЕНОВАНИЕ ЭЛЕМЕНТОВ	СЕЧЕНИЕ ММ	ДЛИНА П.М.	ОБЩИЙ ОБЪЕМ М³
К-16	РЕЙКА	40×40	23.37	0.0024
		ГВОЗДИ Ф 1.8; ℓ=30		

МАРКА	ОБЪЕМ ГИПСОБЕТОНА М³	ОБЪЕМ ДРЕВЕСИНЫ М³	ГВОЗДИ КГ	ВЕС ПЕРЕГОРОДКИ КГ
ПГ-16	0.314	0.0074	Ф5 мм - 0.08 Ф1.8мм - 0.03	440

Примечания:

1. Материал перегородки - гипсобетон с пределом прочности при сжатии 35 кг/см².
2. Детали перегородок см. лист 23

1970	Перегородка ПГ-16	Серия 85	Часть 10	Лист
			Раздел 10.2-1	20

11350-02 21

https://zavodjbi.com/

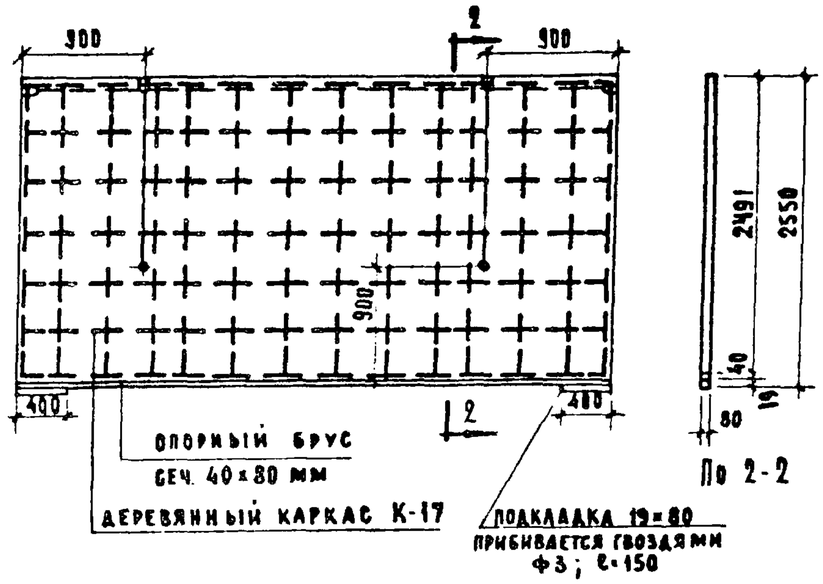

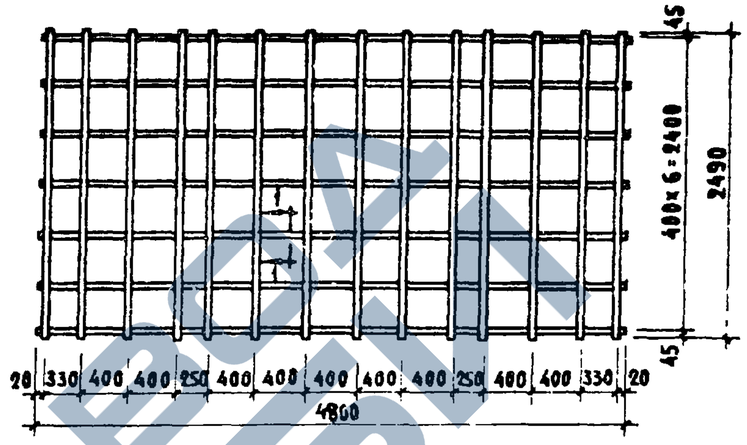

Каркас К-17

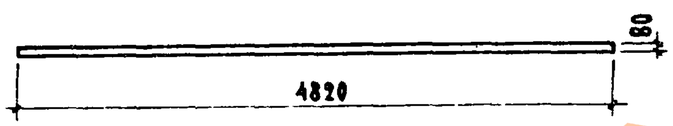

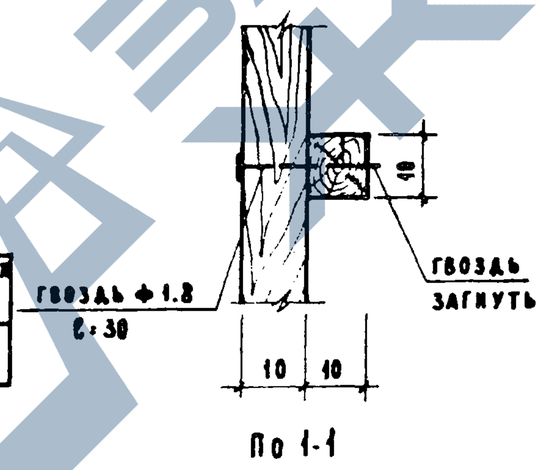

NN карк.	НАИМЕНОВАНИЕ ЭЛЕМЕНТОВ	СЕЧЕНИЕ мм	ДЛИНА П.М.	ОБЩИЙ ОБЪЕМ $м^3$
К-17	РЕЙКА	10×10	70.18	0.087
		ГВОЗДИ Ф1.8; ℓ=30		

МАРКА	ОБЪЕМ ГИПСОБЕТОНА $м^3$	ОБЪЕМ ДРЕВЕСИНЫ $м^3$	ГВОЗДИ КГ	ВЕС ПЕРЕГОРОДКИ КГ
ПГ-17	0.96	0.0214	Ф5мм - 0.23 Ф1.8мм 0.06	1340

Примечание:

1. Материал перегородки гипсобетон с пределом прочности при сжатии 35 кг/см².
2. Детали перегородок см. лист 23

1970	Перегородка ПГ-17	Серия 85	Часть 10	Лист
			Раздел 10.2-1	21

11350-02 22

ПГ-28
ПГ-28А

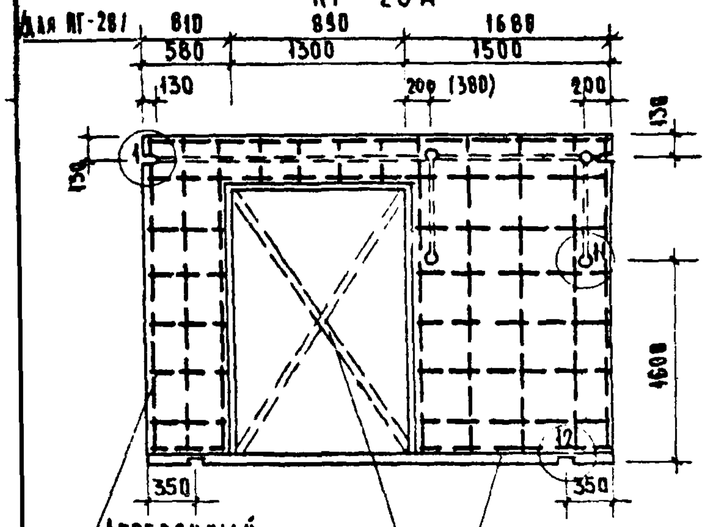

К-28
К-28А

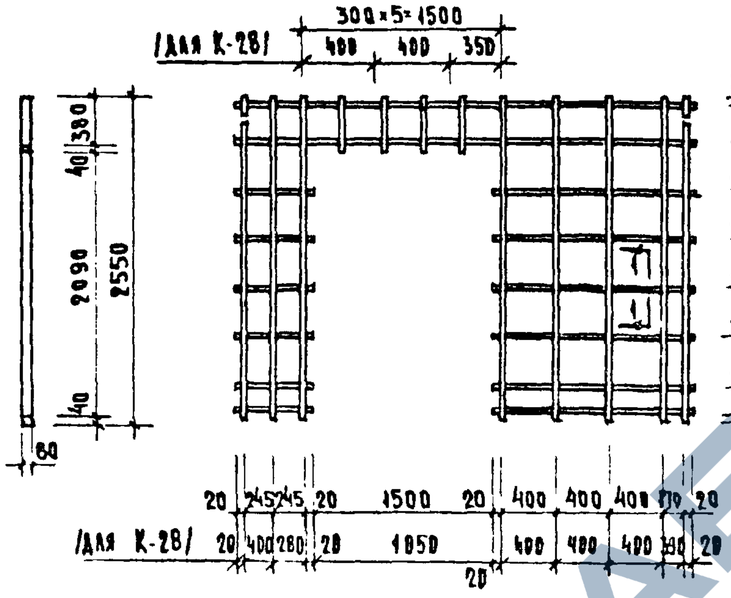

ПГ-33

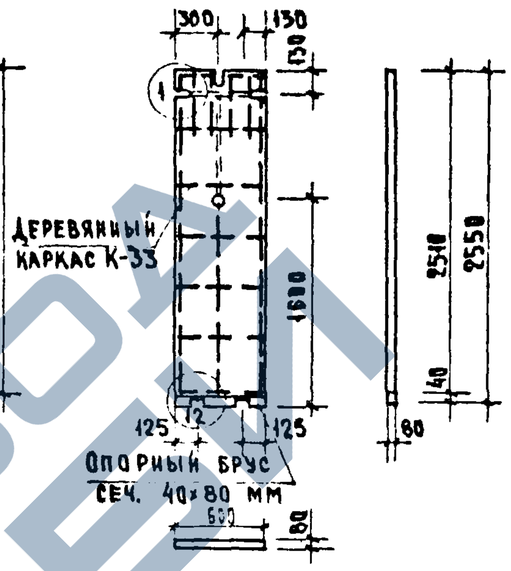

К-33

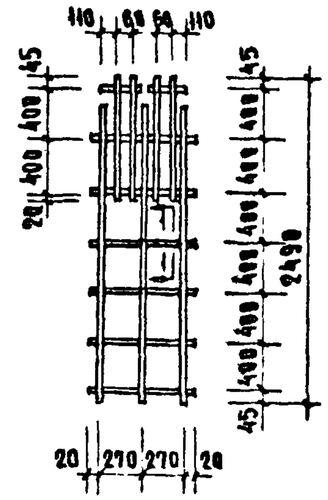

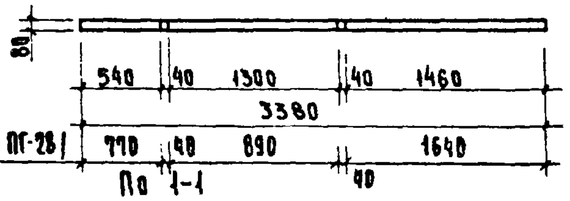

ПГ-34

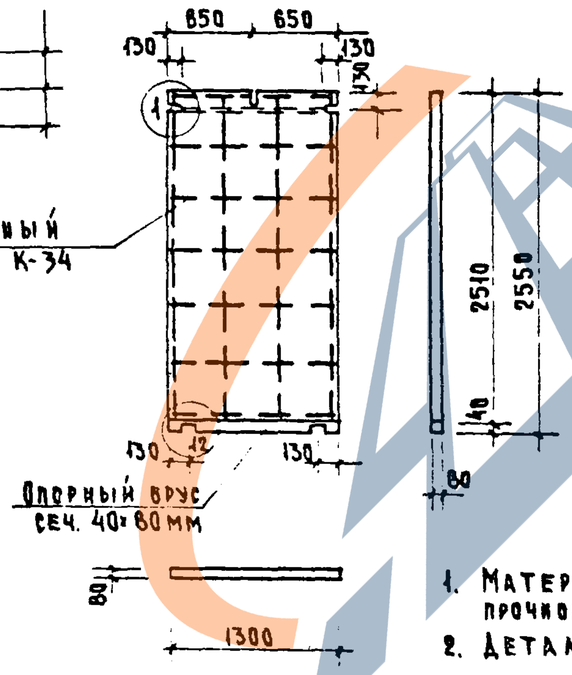

К-34

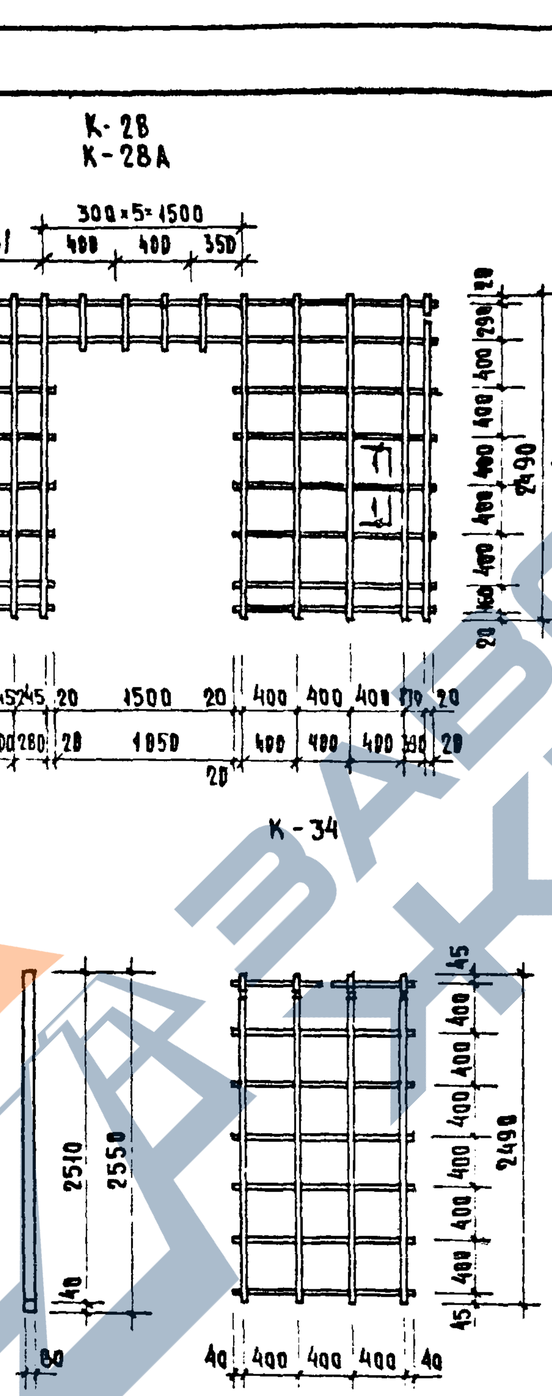

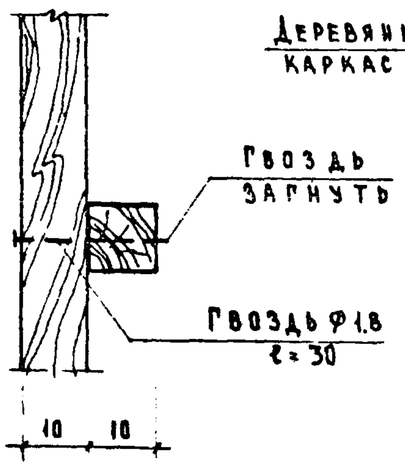

Марка	Объем гипсобетона м³	Объем древесины м³	Гвозди кг	Вес перегородки кг
ПГ-28	0.50	0.0335	Ф1.8 - 0.049 Ф5 - 0.470	709.0
ПГ-28А	0.45	0.033	Ф1.8 - 0.049 Ф5 - 0.47	835.0
ПГ-33	0.12	0.0033	Ф1.8 - 0.010 Ф5 - 0.05	168.0
ПГ-34	0.26	0.006	Ф1.8 - 0.020 Ф5 - 0.10	365.5

Нн карк.	Наименование элементов	Сечение мм	Длина мм	Общий объем м³
К-28А	Рейка	10×10	39.52	0.0039
	Гвозди	Ф1.8	ℓ=30	0.049
К-33	Рейка	10×10	13.00	0.0013
	Гвозди	Ф1.8	ℓ=30	0.010
К-34	Рейка	10×10	18.64	0.0018
	Гвозди	Ф1.8	ℓ=30	0.020
К-28	Рейка	10×10	41.16	0.0042
	Гвозди	Ф1.8	ℓ=30	0.0490

Примечания

1. Материал перегородок - гипсобетон с пределом прочности при сжатии 35 кг/см²
2. Детали перегородок см. лист 23

1970	Перегородки ПГ-28А; ПГ-33; ПГ-34, ПГ-28	Серия 85	Часть 10	Лист 22
			Раздел 10.2-1	

11350-02 23

https://zavodjbi.com/

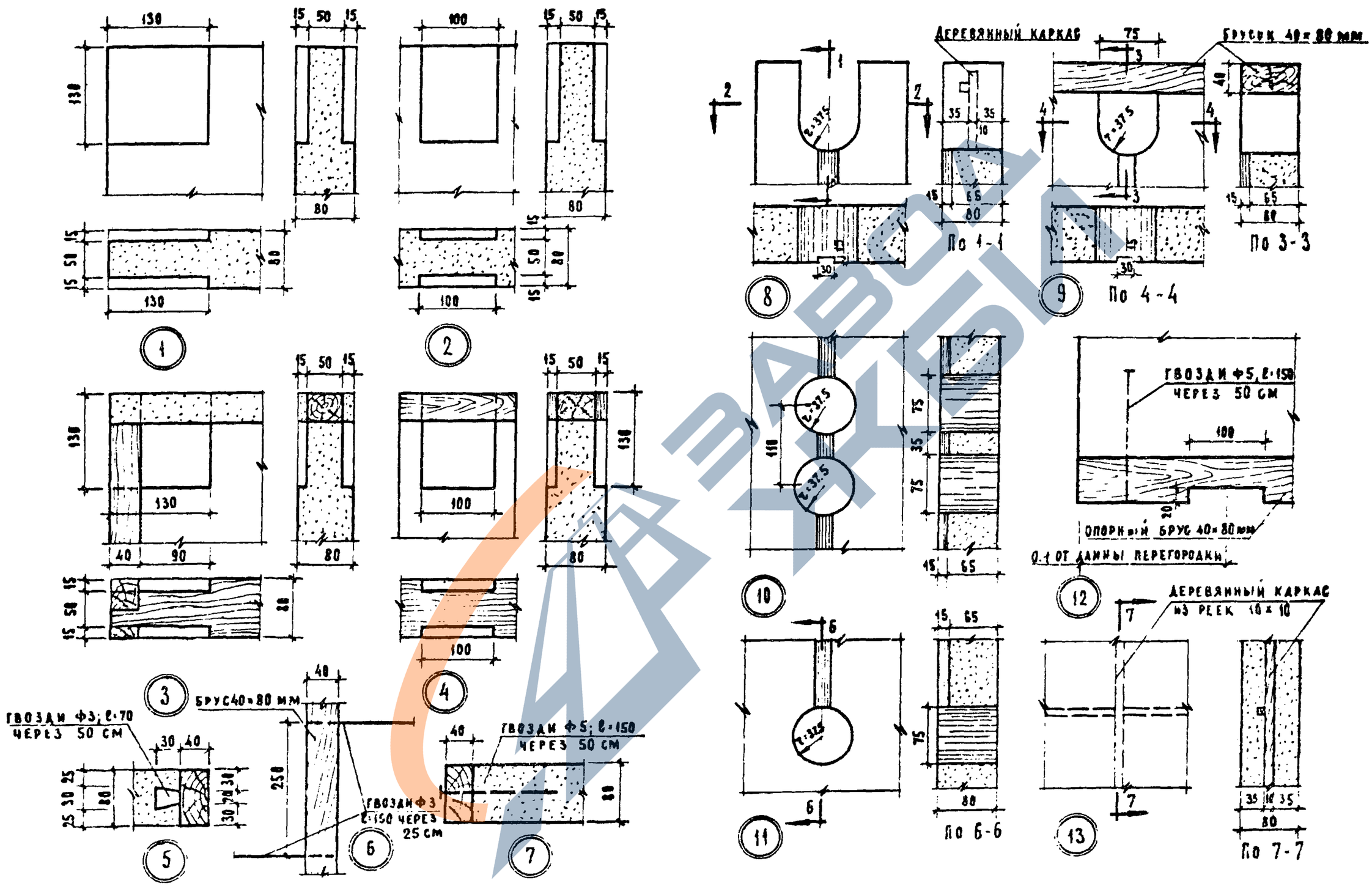

1970	Гипсобетонные перегородки. Детали.	Серия 85	Часть 10 / Раздел 10.2-1	Лист 23

11350-02

https://zavodjbi.com/

Указания по керамзитобетонным перегородкам.

Перегородочные панели изготовляются из керамзитобетона с объемным весом 1600 кг/м³, марки „50".
Панели армируются стальными рулонными сетками.
Изготовление, приемка, хранение, транспортирование и монтаж перегородок должны осуществляться в соответствии с действующими ТУ.
Перегородки марки ПС-1, 1А, 5, 7, 7А – для раздельного санузла; марки ПС-3, ПС-3а, ПС-4 – для совмещенного санузла.

Номенклатура

Марка	Габариты мм			Объем керамз. бетона м³	Вес перегор. кг
	Толщина	Длина	Высота		
ПС-1	60	1570	2550	0.22	352
ПС-1А	60	1570	2550	0.24	387
ПС-2	60	1900	2550	0.20	320
ПС-3	60	1770	2550	0.25	400
ПС-3А	60	1770	2550	0.27	435
ПС-4	60	1920	2550	0.20	320
ПС-5	60	1500	2500	0.23	370
ПС-6	60	2720	2550	0.41	661
ПС-7А	60	2000	2550	0.306	494
ПС-7	60	2000	2550	0.288	475

ЗАВОД ЖЕЛЕЗОБЕТОНОВ
https://zavodjbi.com/

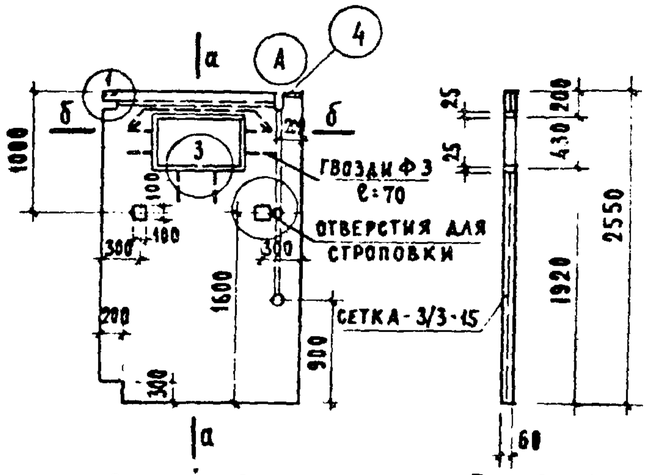

ОБЩИЙ ВИД

ПО а-а

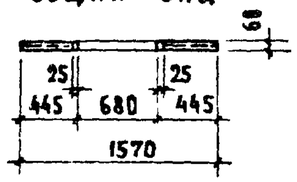

ПО б-б

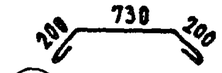

А Ф10АI, ℓ=1280; ВЕС-0.80 КГ

МАРКА	ОБЪЕМ КЕРАМЗИТОБЕТОНА M^3	ОБЪЕМ ДРЕВЕСИНЫ M^3	РАСХОД СТАЛИ КГ	ВЕС ПЕРЕГОРОДКИ КГ
ПС-1	0.22	0.0036	СЕТКА - 2.45 ГВОЗДИ - 0.032 Ф10АI - 0.80 ЗАКЛ. ДЕТ - 0.440	352

Примечания:

1. Материал панелей керамзитобетон марки „50" с объемным весом не более 1600 кг/м³.
2. Панель армируется рулонными сетками 3/3-15 с поперечной рабочей арматурой по ГОСТ 8478-66.
3. Изготовление, приемка, хранение, транспортирование и монтаж перегородок должны осуществляться в соответствии с действующими ТУ.
4. Детали перегородок см. лист 30.

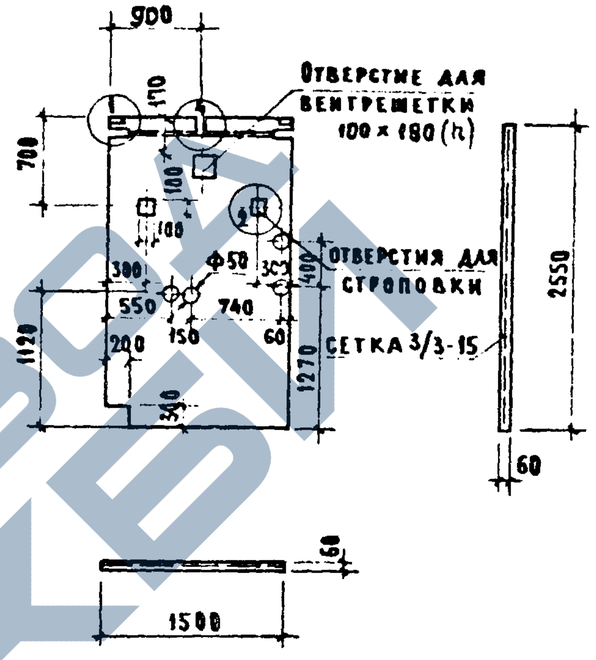

МАРКА	ОБЪЕМ КЕРАМЗИТОБЕТОНА M^3	ОБЪЕМ ДРЕВЕСИНЫ M^3	РАСХОД СТАЛИ КГ	ВЕС ПЕРЕГОРОДКИ КГ
ПС-5	0.23	—	СЕТКА - 2.60 ЗАКЛ. ДЕТ. - 0.408	370

Примечания:

1. Материал панелей-керамзитобетон марки „50" с объемным весом не более 1600 кг/м³.
2. Панель армируется рулонными сетками 3/3-15 с поперечной рабочей арматурой по ГОСТ 8478-66
3. Изготовление, приемка, хранение, транспортирование и монтаж перегородок должны осуществляться в соответствии с действующими ТУ.
4. Детали перегородок см. лист 30.

1970	ПЕРЕГОРОДКИ ПС-1, ПС-5	СЕРИЯ 85	ЧАСТЬ 10 РАЗДЕЛ 10.2-1	ЛИСТ 25

ЗАВОД ЖБИ

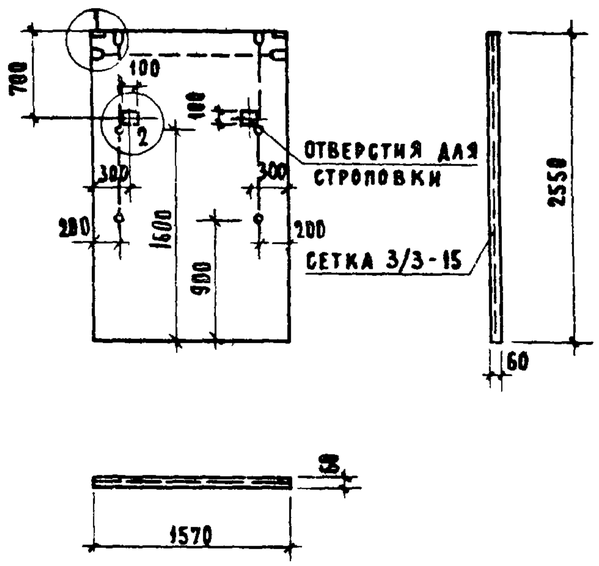

МАРКА	ОБЪЕМ КЕРАМЗИТОБЕТОНА $м^3$	РАСХОД СТАЛИ КГ	ВЕС ПЕРЕГОРОДКИ КГ
ПС-1А	0.24	СЕТКА - 2.72 ЗАКЛ. ДЕТ. 0.408	387

Примечания:

1. Материал панелей - керамзитобетон марки „50" с объемным весом не более 1600 кг/$м^3$.
2. Панель армируется рулонными сетками 3/3-15 с поперечной рабочей арматурой по ГОСТ 8478-66.
3. Изготовление, приемка, хранение, транспортирование и монтаж перегородок должны осуществляться в соответствии с действующими ТУ.
4. Детали перегородок см лист 30

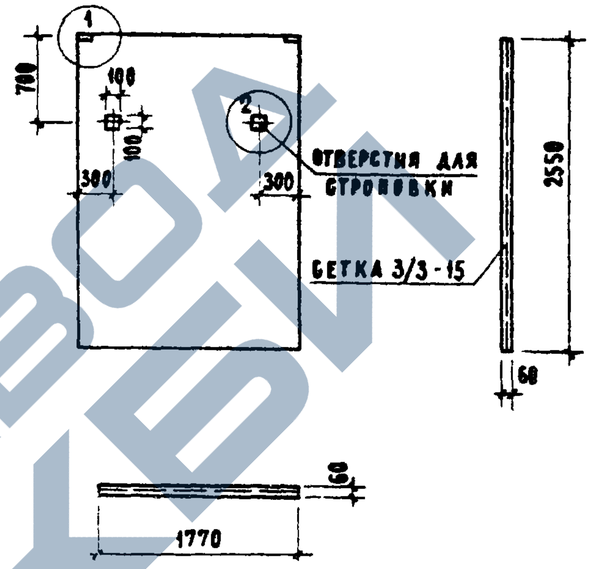

МАРКА	ОБЪЕМ КЕРАМЗИТОБЕТОНА $м^3$	РАСХОД СТАЛИ КГ	ВЕС ПЕРЕГОРОДКИ КГ
ПС-3А	0.27	СЕТКА - 3.07 ЗАКЛ. ДЕТ. - 0.408	435

Примечания:

1. Материал панелей - керамзитобетон марки „50" с объемным весом не более 1600 кг/$м^3$.
2. Панель армируется рулонными сетками 3/3-15 с поперечной рабочей арматурой по ГОСТ 8478-66.
3. Изготовление, приемка, хранение, транспортирование и монтаж перегородок должны осуществляться в соответствии с действующими ТУ.
4. Детали перегородок см. 30

1970	Перегородки ПС-1А, ПС-3А	Серия 85	Часть 10 Раздел 10.2-1	Лист 26

11350-02 27

https://zavodjbi.com/

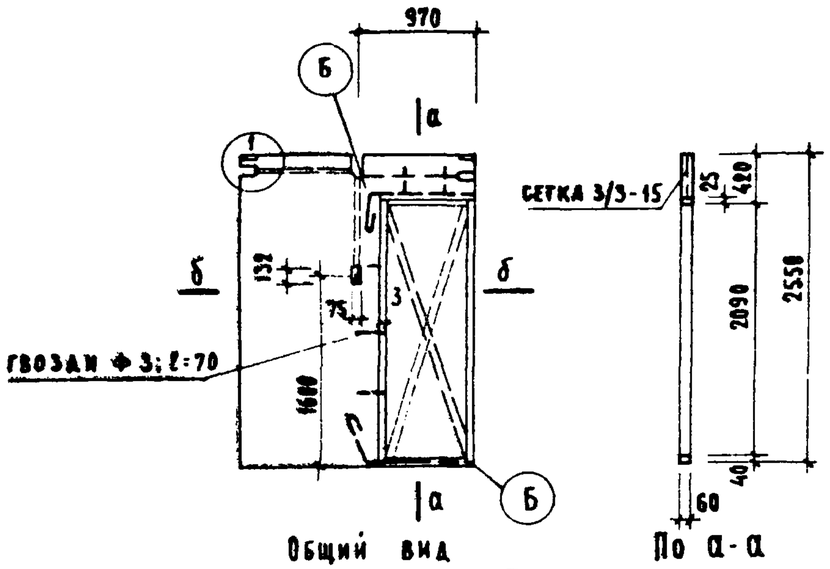

Общий вид

По а-а

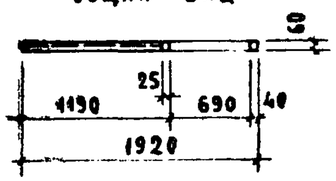

По б-б

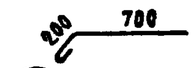

Б Ф10 АI, ℓ=1210; вес 0.75 кг

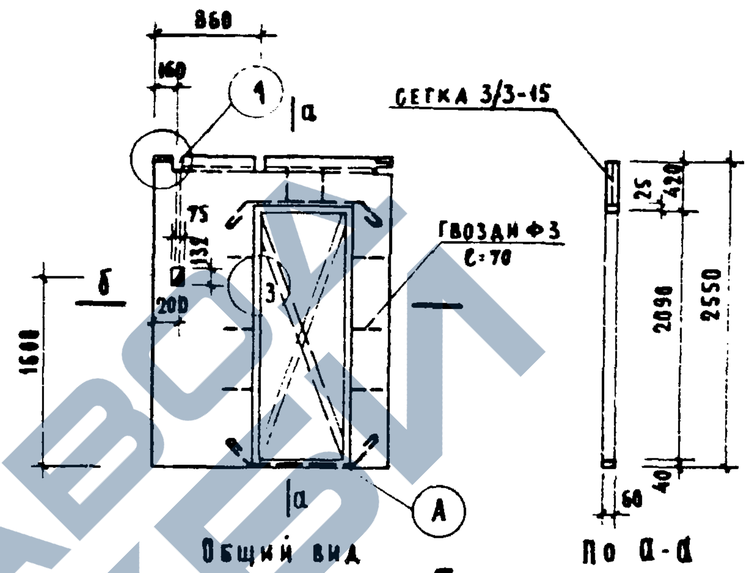

Общий вид

По а-а

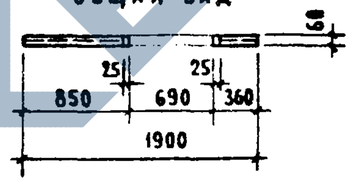

По б-б

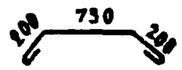

А Ф10 АI, ℓ=1280; вес 0.80 кг

МАРКА	ОБЪЕМ КЕРАМЗИТОБЕТОНА м3	ОБЪЕМ ДРЕВЕСИНЫ м3	РАСХОД СТАЛИ кг	ВЕС ПЕРЕГОРОДКИ кг
ПС-4	0.20	0.009	СЕТКА - 2.18 ГВОЗДИ - 0.03 Ф10АI - 1.50 ЗАКЛ. ДЕТ. - 0.408	320

Примечания:

1. Материал панелей-керамзитобетон марки „50" с объемный весом не более 1600 кг/м³.
2. Панель армируется рулонными сетками 3/3-15 с поперечной рабочей арматурой по ГОСТ 8478 66
3. Изготовление, приемка, хранение, транспортирование и монтаж перегородок должны осуществляться в соответствии с действующими ТУ.
4. Раскосы в проеме, показанные пунктиром, устанавливаются на период транспортирования.
5. Детали перегородок см лист 30

МАРКА	ОБЪЕМ КЕРАМЗИТОБЕТОНА м3	ОБЪЕМ ДРЕВЕСИНЫ м3	РАСХОД СТАЛИ кг	ВЕС ПЕРЕГОРОДКИ кг
ПС-2	0.20	0.009	СЕТКА - 2.18 ГВОЗДИ - 0.03 Ф10АI - 1.60 ЗАКЛ. ДЕТ. - 0.408	320

Примечания:

1. Материал панелей-керамзитобетон, марки „50" с объемным весом не более 1600 кг/м³
2. Панель армируется рулонными сетками 3/3-15 с поперечной рабочей арматурой по ГОСТ 8478-66.
3. Изготовление, приемка, хранение, транспортирование и монтаж перегородок должны осуществляться в соответствии с действующими ТУ.
4. Раскосы в проеме, показанные пунктиром, устанавливаются на период транспортирования.
5. Детали перегородок см. лист 30

1970	ПЕРЕГОРОДКИ ПС-4; ПС-2.	СЕРИЯ 85	ЧАСТЬ 10 РАЗДЕЛ 10.2-1	ЛИСТ 27

11350-02 28

ЗАВОД ЖБИ

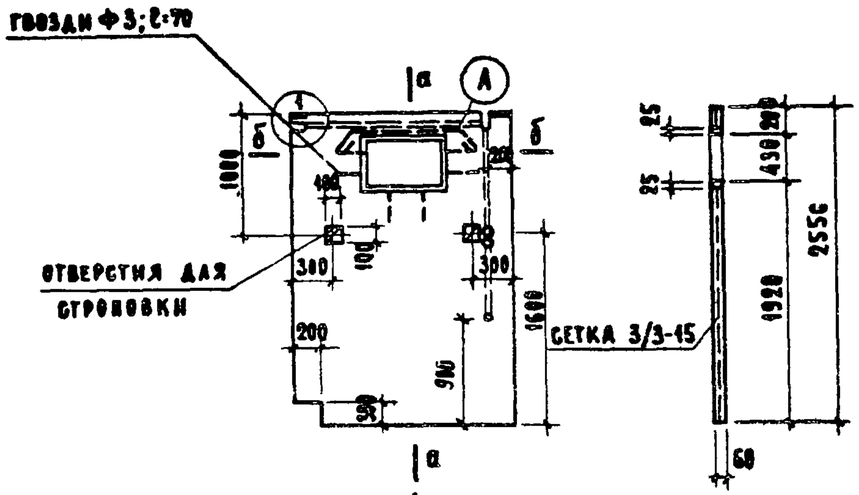

Общий вид

По а-а

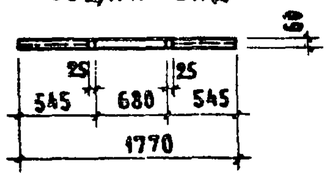

По б-б

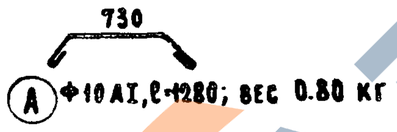

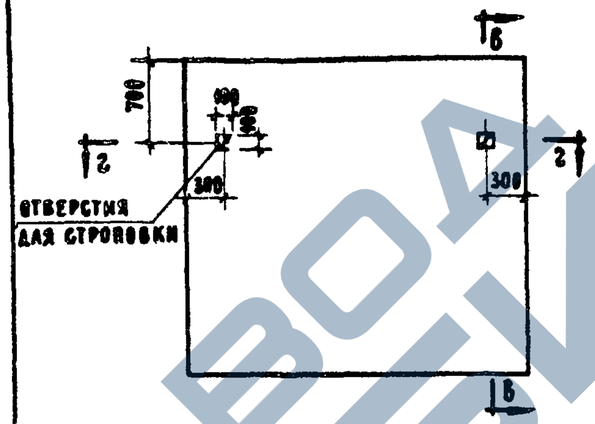

Общий вид

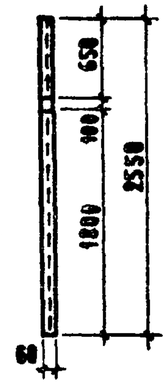

По в-в

По г-г

МАРКА	ОБЪЕМ КЕРАМЗИТОБЕТОНА $м^3$	ОБЪЕМ ДРЕВЕСИНЫ $м^3$	РАСХОД СТАЛИ КГ	ВЕС ПЕРЕГОРОДКИ КГ
ПС-3	0.25		СЕТКА - 2.78 ГВОЗДИ - 0.036 Ф10 АI - 0.80 ЗАКЛ. ДЕТ. - 0.468	400

Примечания.

1. Материал панелей-керамзитобетон марки „50" с объемным весом не более 1600 кг/$м^3$
2. Панель армируется рулонными сетками 3/3-15 с поперечной рабочей арматурой по ГОСТ 6478-66.
3. Изготовление, приемка, хранение, транспортирование и монтаж перегородок должны осуществляться в соответствии с действующими ТУ.
4. Детали перегородок см. лист 30

МАРКА	ОБЪЕМ КЕРАМЗИТОБЕТОНА $м^3$	ОБЪЕМ ДРЕВЕСИНЫ $м^3$	РАСХОД СТАЛИ КГ	ВЕС ПЕРЕГОРОДКИ КГ
ПС-6	0.41	—	СЕТКА - 2.78 ЗАКЛ. ДЕТ. - 0.406	661.1

Примечания:

1. Материал панелей керамзитобетон марки „50" с объемным весом не более 1600 кг/$м^3$
2. Панель армируется рулонными сетками 3/3-15 с поперечной рабочей арматурой по ГОСТ 6478-66.
3. Изготовление, приемка, хранение, транспортирование и монтаж перегородок должны осуществляться в соответствии с действующими ТУ.
4. Детали перегородок см. лист 30

https://zavodjbi.com/

Общий вид

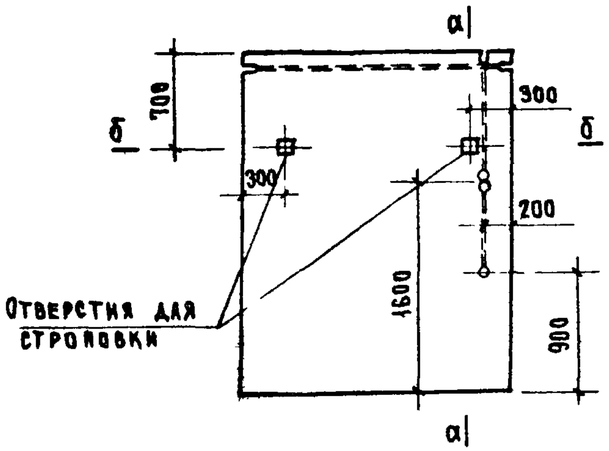

по а-а

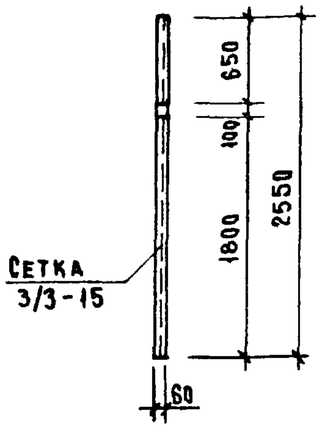

по б-б

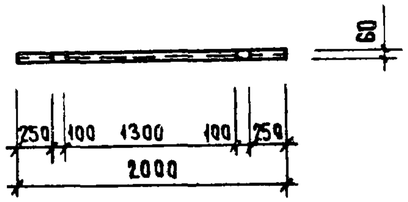

Марка	Об'ем м3 керамзитобетона	Расход стали кг	Вес перегородки кг
ПС-7А	0 306	Сетка - 3.57 Закл.дет.-0.408 Ф5 АI - 0,593	494

Примечания:

1. Материал панелей - керамзитобетон марки „50" с об'емным весом не более 1600 кг/м3
2. Панель армируется рулонными сетками 3/3-15 с поперечной рабочей арматурой по ГОСТ 8478-66
3. Изготовление, приемка, хранение, транспортирование и монтаж перегородок должны осуществляться в соответствии с действующими ТУ.
4. Детали перегородок см. лист № 30

Общий вид

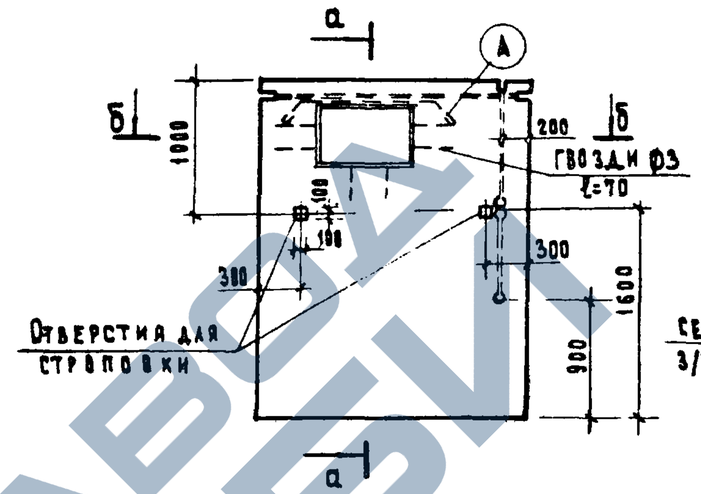

а-а

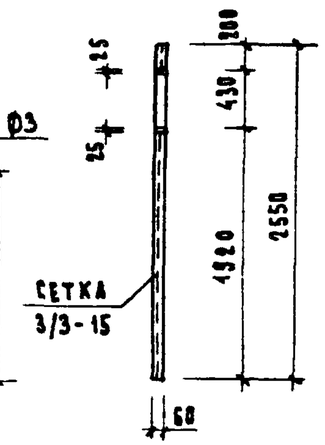

б-б

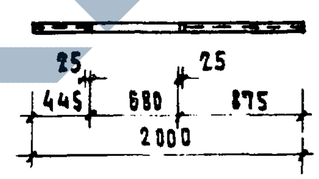

А Ф10 АI, ℓ=1280, вес 0.80 кг

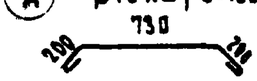

Марка	Об'ем м3 керамзитобетона	Об'ем м3 древесины	Расход стали кг	Вес перегородки кг
ПС-7	0 288	0.0036	Сетка - 3.34 Гвозди - 0.032 Ф10 АI - 0.80 Ф5 АI - 0.593 Закл дет - 0.408	475

Примечания

1. Материал панелей - керамзитобетон марки „50" с об'емным весом не более 1600 кг/м3
2. Панель армируется рулонными сетками 3/3-15 с поперечной рабочей арматурой по ГОСТ 8478-66
3. Изготовление, приемка, хранение, транспортирование и монтаж перегородок должны осуществляться в соответствии с действующими ТУ.
4. Детали перегородок см. лист №30.

ЗАВОД ЖЕЛЕЗОБЕТОНИ

1970	Перегородка ПС-7А и ПС-7	Серия 85	Часть 10 Раздел 10.2-1	Лист 29

11350-02 3(

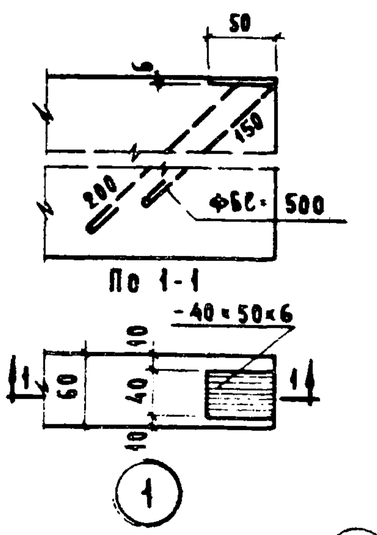

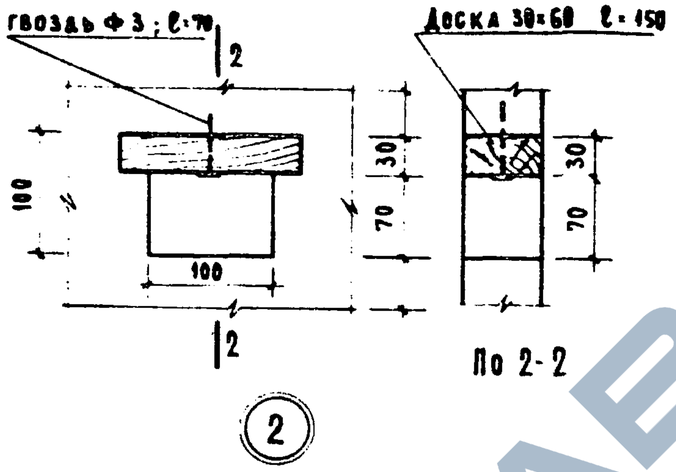

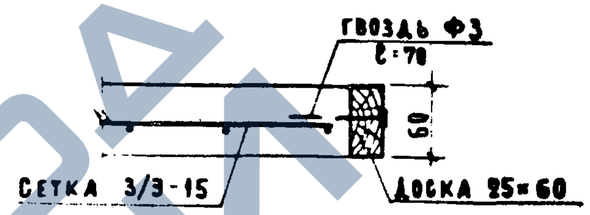

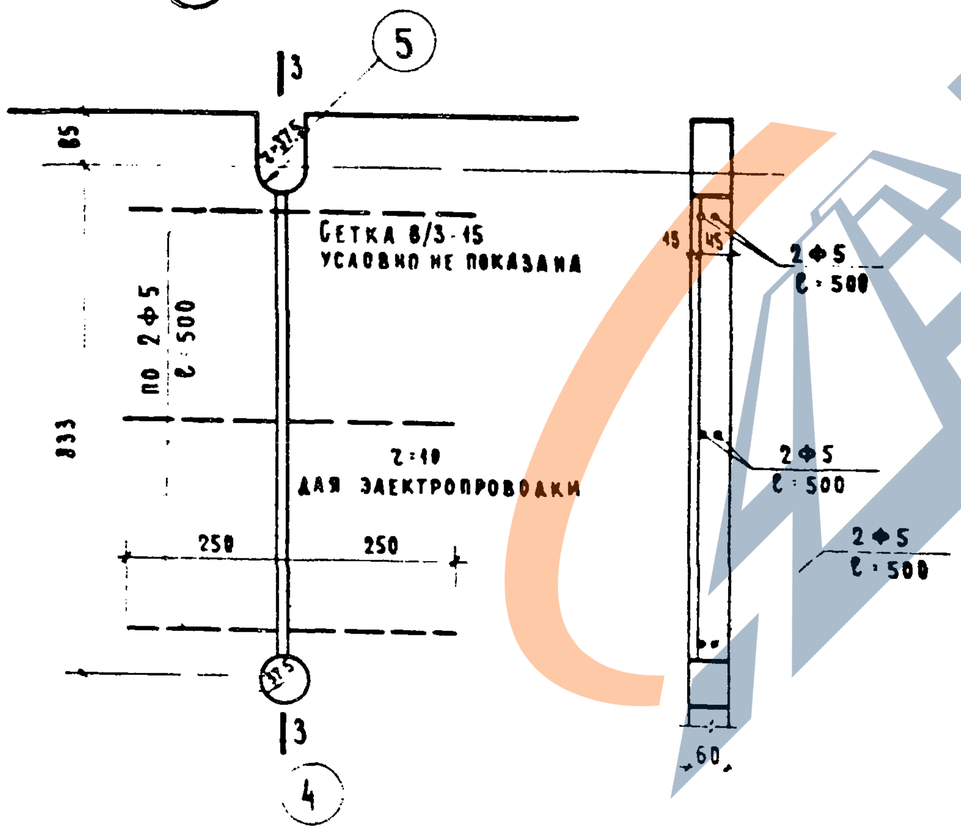

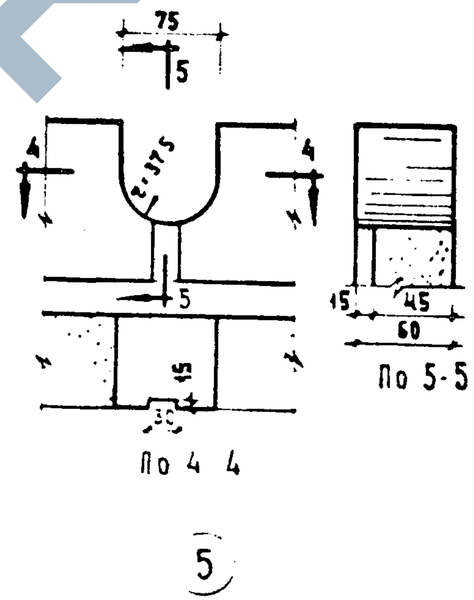

1970	Перегородки для санузлов. Детали	Серия 85	Часть 10 Раздел 10.2-1	Лист 30

https://zavodjbi.com/