ТИПОВЫЕ КОНСТРУКЦИИ, ИЗДЕЛИЯ И УЗЛЫ ЗДАНИЙ И СООРУЖЕНИЙ

Серия 1.020.1-4

КОНСТРУКЦИИ РАМНОГО КАРКАСА МЕЖВИДОВОГО ПРИМЕНЕНИЯ ДЛЯ МНОГОЭТАЖНЫХ ОБЩЕСТВЕННЫХ ЗДАНИЙ, ПРОИЗВОДСТВЕННЫХ И ВСПОМОГАТЕЛЬНЫХ ЗДАНИЙ ПРОМЫШЛЕННЫХ ПРЕДПРИЯТИЙ

Выпуск 6-1

УЗЛЫ КАРКАСА

РАБОЧИЕ ЧЕРТЕЖИ

ЗАВОД ЖБИ

22230

ТИПОВЫЕ КОНСТРУКЦИИ, ИЗДЕЛИЯ И УЗЛЫ ЗДАНИЙ И СООРУЖЕНИЙ

Серия 1.020.1-4

КОНСТРУКЦИИ РАМНОГО КАРКАСА МЕЖВИДОВОГО ПРИМЕНЕНИЯ ДЛЯ МНОГОЭТАЖНЫХ ОБЩЕСТВЕННЫХ ЗДАНИЙ, ПРОИЗВОДСТВЕННЫХ И ВСПОМОГАТЕЛЬНЫХ ЗДАНИЙ ПРОМЫШЛЕННЫХ ПРЕДПРИЯТИЙ

Выпуск 6-1

УЗЛЫ КАРКАСА

РАБОЧИЕ ЧЕРТЕЖИ

РАЗРАБОТАНЫ
ЦНИИПРОМЗДАНИЙ

Гл.инженер ин-та	В.В.Гранев
Зав.отделом	Э.Н.Кодыш
Гл.инж.проекта	А.Я.Клебанов
Гл.инж.проекта	Е.А.Зверев
Гл.инж.проекта	И.К.Никитин
Ст.научн.сотруд.	Л.Л.Лемыш

При участии:
НИИЖБ ГОССТРОЯ СССР

Зам.директора ин-та	Ю.П.Гуща
Рук.лаборатории	Н.Н.Коровин
Ст.научн.сотрудн.	Ю.Д.Быченков

ЦНИИОМТП

Зам.директора ин-та	В.Д.Топчий
Зав.отделом	Ш.Н.Мачабели
Ст.научн.сотр.	В.И.Привин

УТВЕРЖДЕНЫ
ГОССТРОЕМ СССР

Протокол от 05.11.86
№ АЧ-72
ВВЕДЕНЫ В ДЕЙСТВИЕ
с 01.07.87

НИИСК Госстроя СССР

Зам.директора	Л.Н.Кривошеев
Зав.лабораторией	Б.П.Ковтунов
Вед.инж.	А.Н.Райгаровский

22230 2

Обозначение	Наименование	Стр.
1.020.1-4.6-1 000	Содержание	2
1.020.1-4.6-1 000 ТО	Техническое описание	5
1.020.1-4.6-1 001	Планы и маркировочные	
	схемы узлов	7
1.020.1-4.6-1 002	Узел 1	9
1.020.1-4.6-1 003	Узел 2	10
1.020.1-4.6-1 004	Рабочие марки опорных накладок	
	в зависимости от нагрузок	
	и верхней опорной арматуры	
	ригеля	11
1.020.1-4.6-1 005	Рабочие марки хомутов	
	в зависимости от нагрузок	
	и верхней опорной арматуры	
	ригеля	12
1.020.1-4.6-1 006	Узел 3а ... 3г	13
1.020.1-4.6-1 007	Узел 4а ... 4г	14
1.020.1-4.6-1 008	Узел 5	15
1.020.1-4.6-1 009	Узел 6а, 6б	16
1.020.1-4.6-1 010	Узел 7а, 7б	17
1.020.1-4.6-1 011	Узел 8а ... 8г	18
1.020.1-4.6-1 012	Узел 9а ... 9г	19

Взам. инв. №

Подпись и дата

Инв. № подл.

Нач. отд.	Кодыш	
Н. контр.	Зверев	
ГИП	Кледанов	
ГИП	Зверев	
Рук. гр.	Скворцов	
Разраб.	Никитина	

1.020.1-4. 6-1 000

Содержание

Стадия	Лист	Листов
Р	1	3

ЦНИИПРОМЗДАНИЙ

ЗАВОД ЖБИ

Обозначение	Наименование	Стр.
1.020.1-4.6-1 013	Узел 10	20
1.020.1-4.6-1 014	Узел 11а, 11б	21
1.020.1-4.6-1 015	Узел 12а, 12б	22
1.020.1-4.6-1 016	Узел 13а ... 13г	23
1.020.1-4.6-1 017	Узел 14а... 14г	24
1.020.1-4.6-1 018	Узел 15а, 15б	25
1.020.1-4.6-1 019	Узел 16а, 16б	25
1.020.1-4.6-1 020	Узел 17а ... 17г	27
1.020.1-4.6-1 021	Узел 18а ... 18г	28
1.020.1-4.6-1 022	Узел 19а, 19б	29
1.020.1-4.6-1 023	Узел 20а, 20б	30
1.020.1-4.6-1 024	Узел А. Сечения а-а, б-б	31
1.020.1-4.6-1 025	Узел Б. Сечения в-в, г-г	32
1.020.1-4.6-1 026	Армирование монолитных участков.	
	Узлы 3, 8, 13, 17	33
1.020.1-4.6-1 027	Армирование монолитных участков.	
	Узлы 4, 5, 9, 10, 14, 18	34
1.020.1-4.6-1 028	Армирование монолитных участков.	
	Узлы 6, 11, 15, 19	35
1.020.1-4.6-1 029	Армирование монолитных участков.	
	Узлы 7, 12, 16, 20	36
1.020.1-4.6-1 030	Маркировочные схемы укладки панелей стен подвальных блоков	37

Инв. № подл. | Подпись и дата | Взам. инв. №

22230 4

Обозначение	Наименование	Стр.
1.020.1-4. 6-1 031	Узел 21	38
1.020.1-4. 6-1 032	Узел 22	39
1.020.1-4. 6-1 033	Узел 23	40
1.020.1-4. 6-1 034	Узел 24, 25, 26	41
1.020.1-4. 6-1 035	Разрезы по лестничным клеткам и	
	маркировочные схемы лестничных ригелей	42
1.020.1-4. 6-1 036	Узел 27	43
1.020.1-4. 6-1 037	Узел 28	44
1.020.1-4. 6-1 038	Узел 29	45
1.020.1-4. 6-1 039	Узел 30, 31	46
1.020.1-4. 6-1 040	Узел 32, 33	47
1.020.1-4. 6-1 041	Узел 34, 35	48
1.020.1-4. 6-1 042	Узел 36	49
1.020.1-4. 6-1 043	Узел 37	50
1.020.1-4. 6-1 044	Спецификация	51

ЗАВОД ЖБИ

Инв. № подл. | Подпись и дата | Взам. инв. №

Выпуск 6-1„ Узлы каркаса. Рабочие чертежи" содержит узлы сопряжений элементов каркаса, сопряжение колонн с фундаментами, стык колонн, сопряжение колонн с ригелями перекрытия и покрытия, а также сопряжений элементов каркаса и внутренних стен лестничных клеток.

Монтаж конструкций должен производиться с учетом действующих нормативных документов и соответствующих глав СНиП, и в строгом соответствии с проектом организации работ, разработанным монтирующей организацией.

При монтаже каркаса особое внимание следует обратить на следующее:

1) Последовательность выполнения сборки стержней арматуры в стыках колонн должна исключать отклонение вышестоящей колонны от вертикали вследствие деформации сварных швов, для чего в центре нижней колонны укладывается кольцо d=20мм из вязаной проволоки. Порядок приварки стержней см. вып. 0-6-докум. ООПЗ, л. 37.

2) Под проверки качества сборных соединений зазор между торцами колонн тщательно зачеканивается мелкозернистым (песчаным) бетоном класса не ниже В22,5 и не ниже, чем на ступени класса бетона вышестоящей колонны.

3) Ригели перекрытия после установки их в проектное положение закрепляются прихватками. Прихватки заменяются сварными швами, порядок наложения которых см. вып. 0-6 докум. ООПЗ, л. 38.

4) Вначале сварку стержней арматуры в стыках колонн и выпусков опорной арматуры ригелей и колонн осуществлять в соответствии с „Инструкцией по сварке соединений арматуры и закладных деталей железобетонных конструкций" СН 393-78 в последовательности, указанной в вып. 0-6, докум. ООПЗ, л. 38. Сварку производить электродами типа Э55, Э60.

5) Соединительные изделия МС2-МС5 привариваются перед укладкой плит перекрытия и забетонированием узлов.

Инв. № подл.	Подпись и дата	Взам. инв. №			
Нач. отд.	Родин		1.020.1-4.6-1 ОПОТ		
Н. контр.	Зверев		Техническое описание	Стадия: Р	Лист: 1	Листов: 2
ГИП	Кирсанов			ЦНИИпромзданий	
ГИП	Зверев				

Обетонирование узлов соединения ригелей перекрытий с колоннами должно осуществляться после закрепления в проектном положении сеток марок МС12, МС13 и после монтажа плит перекрытий.

Стыки замоноличиваются пластичным тяжелым бетоном класса не ниже В27,5 при фракции крупного заполнителя не более 15-20 мм, или мелкозернистым (песчаным) бетоном, подвижностью 7-8 см, приготовленным в соответствии с СНиП 3.09.01-85.
Особенно тщательно бетонировать нижнюю зону стыка.
Бетонирование узлов см. выпуски 6-2 и 6-3.

Уплотнение бетонной смеси должно осуществляться глубинными вибраторами типа ИВ-66, к наконечнику которых прикрепляют пруток $d = 10-14$ мм или пластину сечением 10 х 20 мм.

Меры защиты стыков конструкций (монолитных участков) от возможного воздействия агрессивных сред в период эксплуатации здания: требования по плотности, водонепроницаемости, водоцементному отношению, сведения о марках и расходах цемента, составах заполнителей и добавок, видах гидроизоляционных покрытий и способах их нанесения и т.д. - указываются в конкретном проекте.
Все неразборные швы выполнять электродами типа Э42, Э42А (ГОСТ 9467-75). Соединительные изделия см. выпуск 5-1.

В спецификации н.р.ч. узлов индексы „а", „б", „в" и „г" даны в зависимости от расчетных нагрузок на ригели перекрытия:

1. Для сетки колонн 6 х 6 м

„а" - 5,0-7,0 тс/м; „б" - 9,0 тс/м; „в" - 11,0 тс/м; „г" - 14,5-18,0 т/м.

2. Для сетки колонн 9 х 6 м

„а" - 5,0 тс/м; „б" - 7,0 тс/м; „г" - 9,0 - 11,0* тс/м.

В ссылках на документы по выпуску условно опущены обозначения серии.

* Только по крайнему ряду колонн, а по среднему ряду принимаются узлы 5, 10.

22230 7

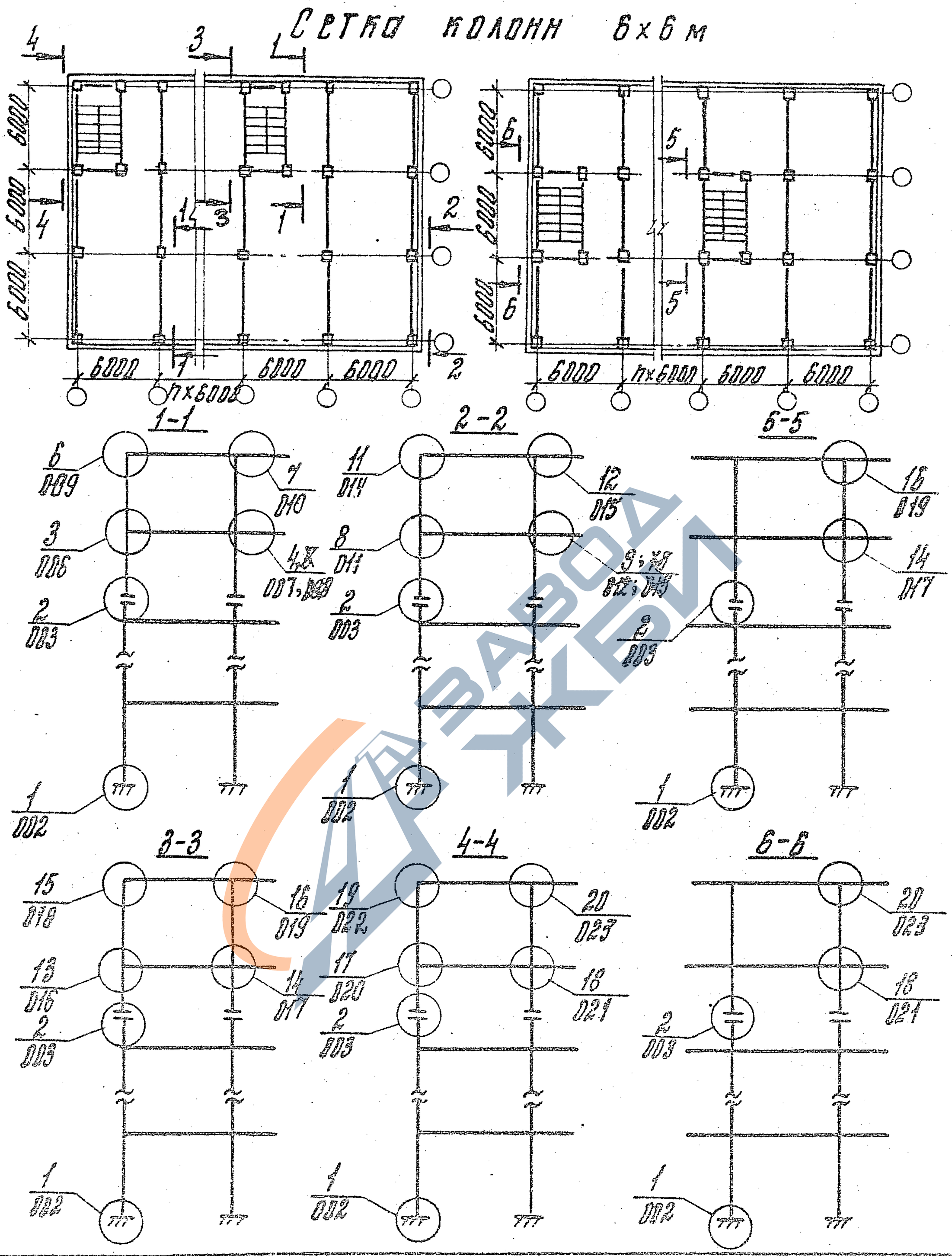

				1.020.1-4. 6-1 001			
Н. контр.	Зверев			Планы и маркировочные схемы узлов	Стадия	Лист	Листов
Нач. отд.	Кодыш				Р	1	2
ГИП	Клебанов				ЦНИИПРОМЗДАНИЙ		
ГИП	Зверев						
Разраб.	Никитина						

Инв. № подл. | Подпись и дата | Взам. инв. №

22230 8

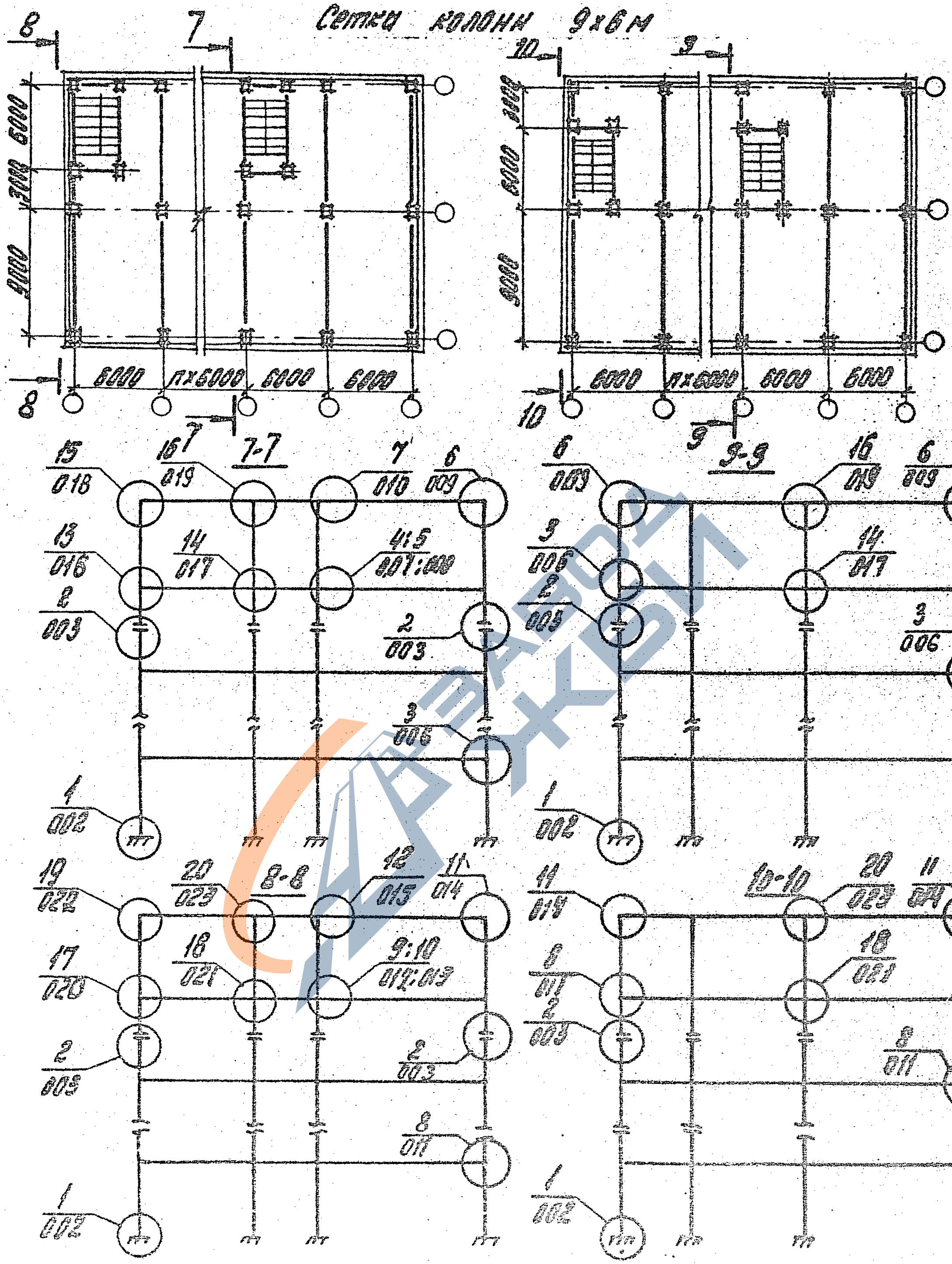

Узлы 5,10 только для нагрузки 11,0 т/м.

1.020.1-4.6-1 001	Лист 2

22230 9

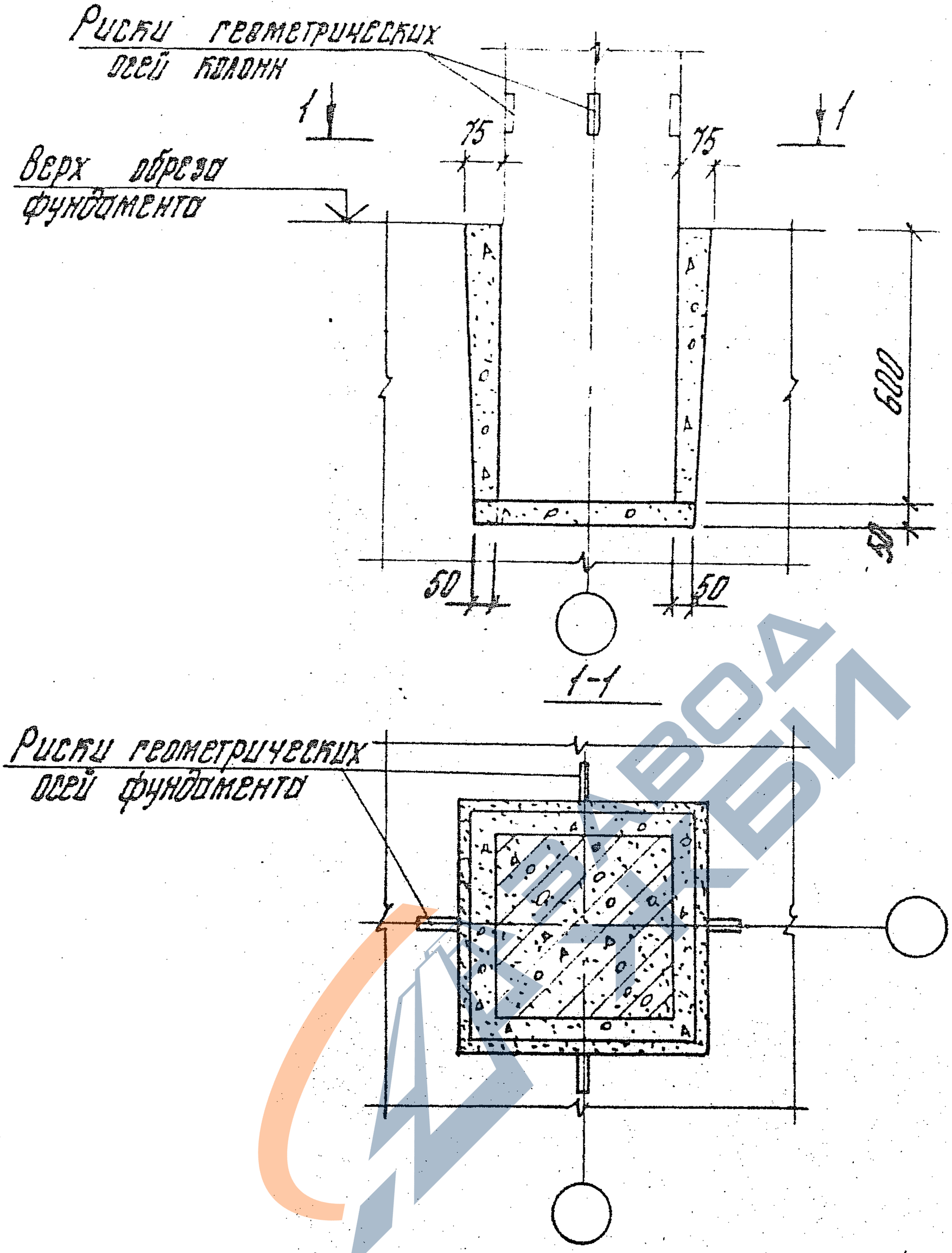

1. Колонна устанавливается по рискам фундамента, центрированным по разбивочным осям.
2. Бетон замоноличивания — В15 или В22,5, соответственно классу бетона фундамента.

Инв. № подл.	Подпись и дата	Взам. инв. №				
Нач. отд.	Кобыш			1.020.1-4. 6-1 002		
Н. контр.	Зверев					
ГИП	Клевцов				Стадия	Лист	Листов
ГИП	Зверев				Р		1
Рук. гр.	Скворцов			Узел 1	ЦНИИПРОМЗДАНИЙ	
Разраб.	Никитина					

22230 10

Деталь замоноличивания

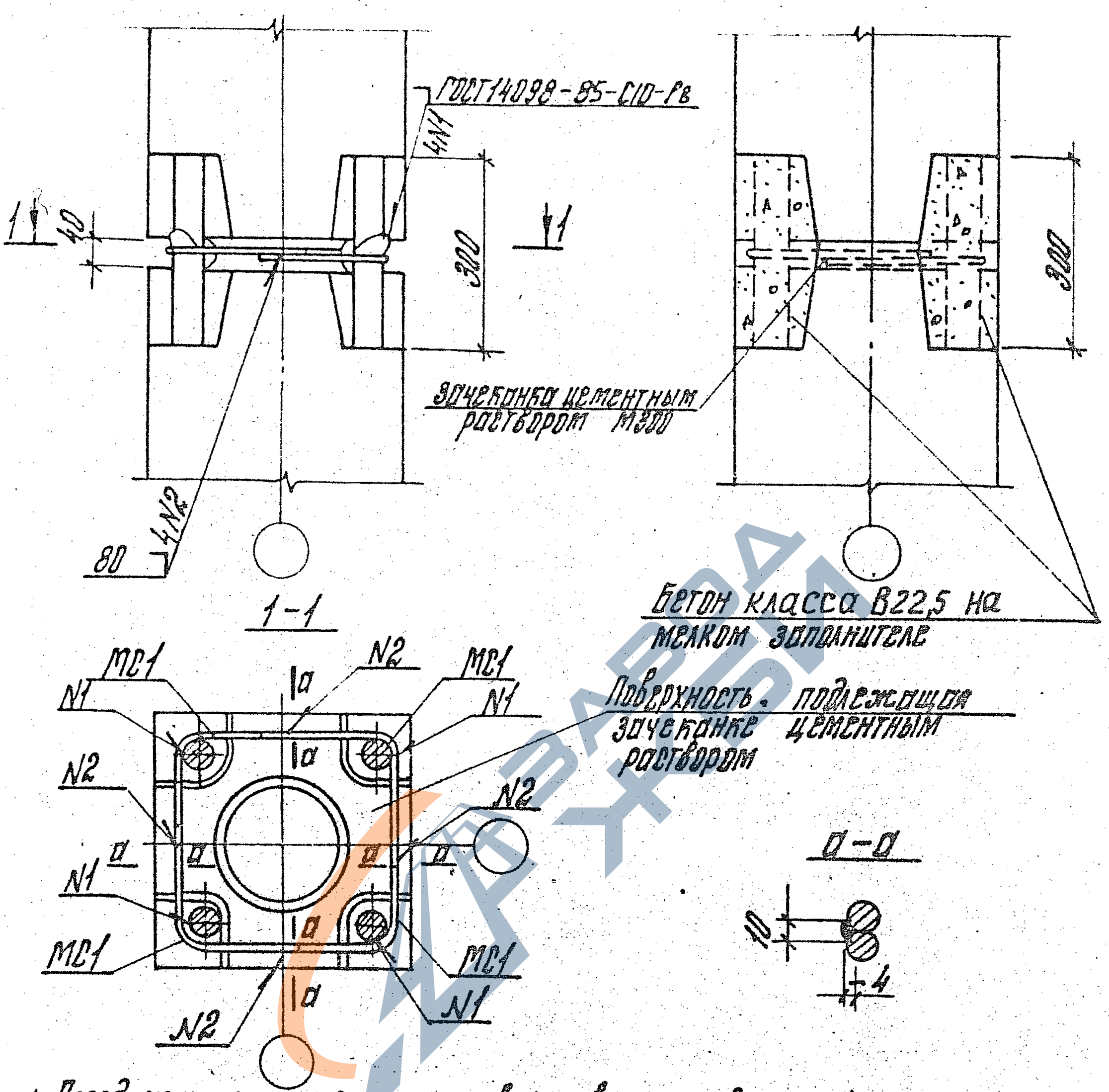

1. Перед монтажом колонн их торцевые поверхности должны быть очищены металлическими щетками от грязи, пятен, наледи.
2. С целью снижения реактивных напряжений в стыке колонн рекомендуется:
   а) перед установкой вышестоящей колонны на торец нижней колонны укладывать кольцо d=20мм из вязальной проволоки;
   б) варить стержни в диагональной последовательности.
3. После сварки выпусков стык колонн омонолитить. Боковые грани колонн после его омоноличивания должны иметь ровные гладкие поверхности.

Нач. отд.	Кодыш		1.020.1-4.6-1 003
Н. контр.	Зверев		
ГИП	Клебанов		Узел 2
ГИП	Зверев		
Рук. гр.	Скворцов		
Разраб.	Никитина		

Стадия	Лист	Листов
Р		1

ЦНИИПРОМЗДАНИЙ

Инв. № подл. | Подпись и дата | Взам. инв. №

22230 11

Инв.№ подл. | Подпись и дата | Взам.инв.№

Таблица 1

Расчетная нагрузка на ригель рядовой рамы т/м	Сетка колонн 6×6					Сетка колонн 9×6				
	Верхняя опорная арматура ф, мм		Требуемые накладки		Требуемая высота сварного шва h, мм	Верхняя опорная арматура ф, мм		Требуемые накладки		Требуемая высота сварного шва h, мм
	Рядовая рама	Рама торцевая и у Д.Ш.	δ, мм	Рабочая марка		Рядовая рама	Рама торцевая и у Д.Ш.	δ, мм	Рабочая марка	
5,0	3Ф28А III (2Ф28А III)	3Ф28А III (3Ф28А III)	8	МС6 МС9	8	3Ф32А III (2Ф32А III)	3Ф32А III (3Ф32А III)	10	МС7 МС10	10
7,0	3Ф32А III (2Ф32А III)	3Ф32А III (3Ф32А III)				3Ф40А III (2Ф40А III)	3Ф40А III (3Ф40А III)			
9,0	3Ф32А III (2Ф32А III)	3Ф32А III (3Ф32А III)	10	МС7 МС10	10	3Ф40А III (2Ф40А III)	3Ф40А III (3Ф40А III)	12	МС8 МС11	12
14,0	3Ф36А III (2Ф36А III)	3Ф32А III (3Ф32А III)				6Ф36А III (3Ф36А III)	3Ф40А III (3Ф40А III)			
14,5	3Ф36А III (2Ф36А III)	3Ф36А III (3Ф36А III)	12	МС8 МС11	12	—	—	—	—	—
18,0	3Ф40А III (2Ф40А III)	3Ф36А III (3Ф36А III)				—	—			

1. В скобках - крайняя опора рамы

2. Сварные накладки варить электродами типа Э42А, Э46А, Э50А.

Изм.	Кол.уч.	Лист	№ докум.	Подпись	Дата
Разраб.					
Пров.					
Н.контр.					
ГИП					
Рук.отд.					
Рук.гр.					

Одноэтажные производственные здания с мостовыми кранами грузоподъемностью до 30 т. Пролеты 24 и 30 м. Шаг колонн 6 и 12 м

Ригель рамный сварной двускатный

3.407.1-9 в.1.1020-1

Альбом 22

Инв.№ подл. | Подпись и дата | Взам.инв.№

Инв. № подл.	Подпись и дата	Взам. инв. №

Таблица 2

Расчетная нагрузка на ригель рядовой рамы т/м	Сетка колонн 6×6				Сетка колонн 9×6			
	Верхняя опорная арматура ф, мм		Требуемые хомуты		Верхняя опорная арматура ф, мм		Требуемые хомуты	
	Рядовая рама	Рама торцевая из Д.Ш.	ф, мм	Рабочая марка	Рядовая рама	Рама торцевая из Д.Ш.	ф, мм	Рабочая марка
5,0	3Ф28А III (2Ф28А III)	3Ф28А III (3Ф28А III)	10А III	МС2	3Ф32А III (2Ф32А III)	3Ф32А III (3Ф32А III)	12А III	МС3
7,0	3Ф32А III (2Ф32А III)	3Ф32А III (3Ф32А III)			3Ф40А III (2Ф40А III)	3Ф40А III (3Ф40А III)	14А III	МС4
9,0	3Ф32А III (2Ф32А III)	3Ф32А III (3Ф32А III)	12А III	МС3	3Ф40А III (2Ф40А III)	3Ф40А III (3Ф40А III)	14А III	МС5
11,0	3Ф36А III (2Ф36А III)	3Ф32А III (3Ф32А III)	14А III	МС4	6Ф36А III (3Ф36А III)	3Ф40А III (3Ф40А III)	16А III	
14,5	3Ф36А III (2Ф36А III)	3Ф36А III (3Ф36А III)	16А III	МС5	—	—	—	—
18,0	3Ф40А III (2Ф40А III)	3Ф36А III (3Ф36А III)			—	—		

1. В скобках - крайняя опора рамы
2. Хомуты варить электродами Э46А.

1.020.1-4.6-1.005

Н. контр.	Зверев		
Нач. отд.	Кодыш		
ГИП	Клеванов		
ГИП	Зверев		
Рук. гр.	Петрашко		
Разраб.	Никитина		

Рабочие марки 5 комутов в зависимости от нагрузок и верхней опорной арматуры ригеля

Стадия	Лист	Листов
Р		1

Цинипромзданий

22230 13

ЗАВОД ЖБИ

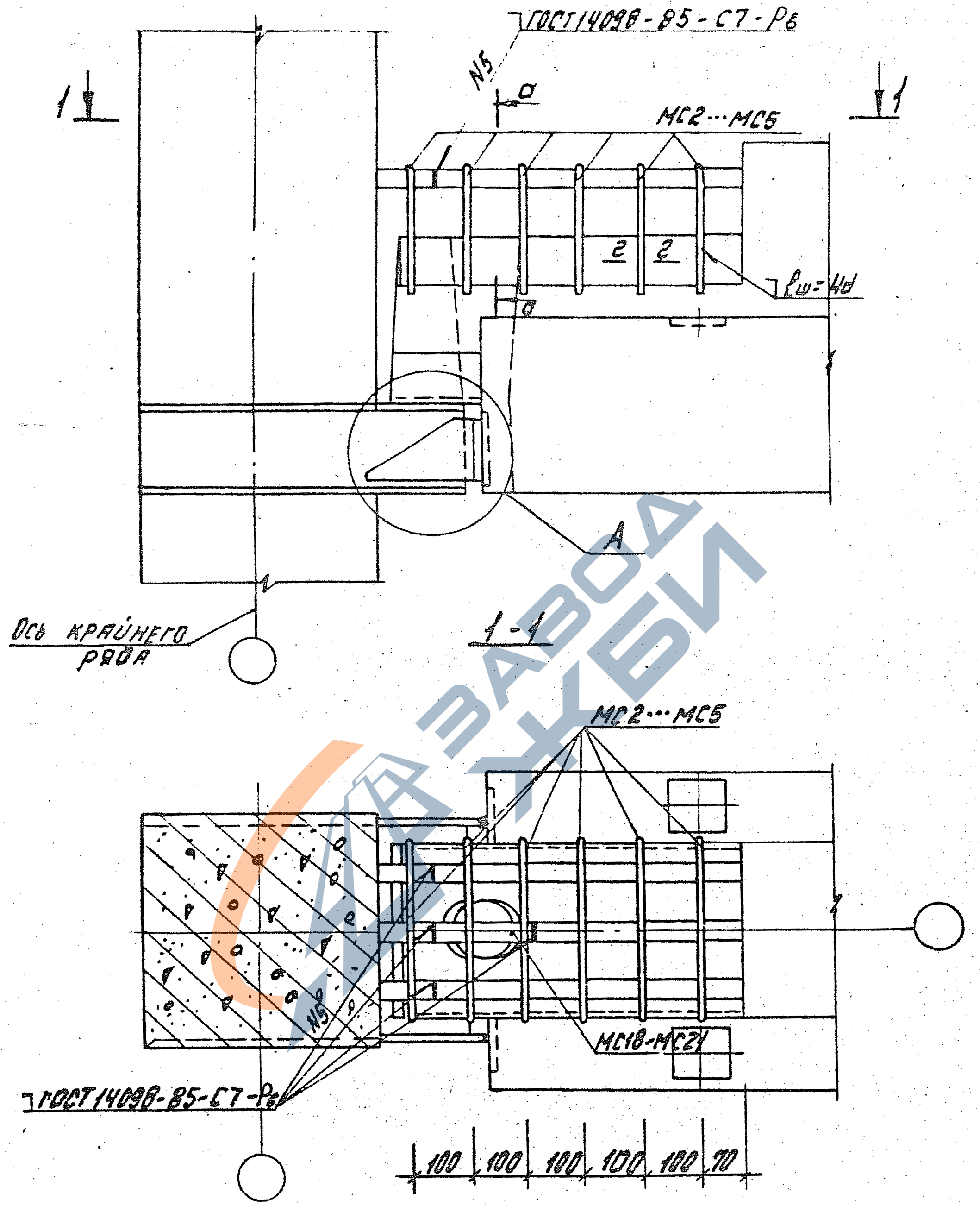

Узел А и сечение а-а см. док. 6-1 024. Сечение 2-2 см. док. 6-1 025.

Нач. отд.	Ковыш		
Н. контр.	Зверев		
ГИП	Клебанов		
ГИП	Зверев		
Рук. гр.	Скворцов		
Разраб.	Никитина		

1.020.1-4. 6-1 006

Узел 3а... 3г

Стадия	Лист	Листов
Р		1

ЦНИИпромзданий

Инв. № подл. | Подпись и дата | Взам. инв. №

22230 14

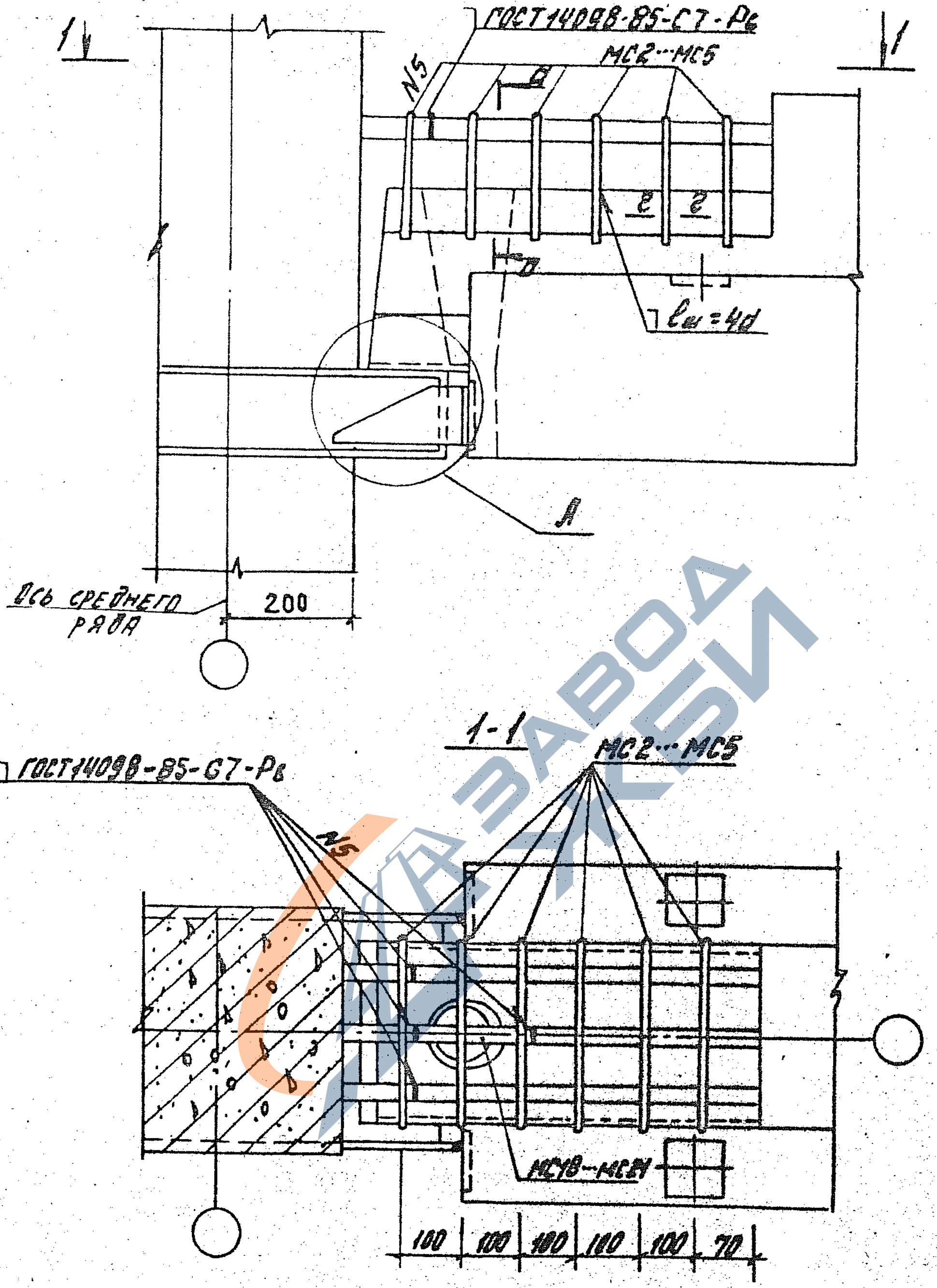

Узел А и сечение а-а см. вок. Б-1 024. Сечение 2-2 см. вок. Б-1 025.

Нач. отд.	Ковыш		
Н. контр.	Зверев		
ГИП	Кравцов		
ГИП	Зверев		
Рук. гр.	Скворцов		
Разраб.	Никитина		

1.020.1-4. 6-1 007

Узел 4а... 4г

Стадия	Лист	Листов
Р		1

ЦНИИПромзданий

Инв. № подл. | Подпись и дата | Взам. инв. №

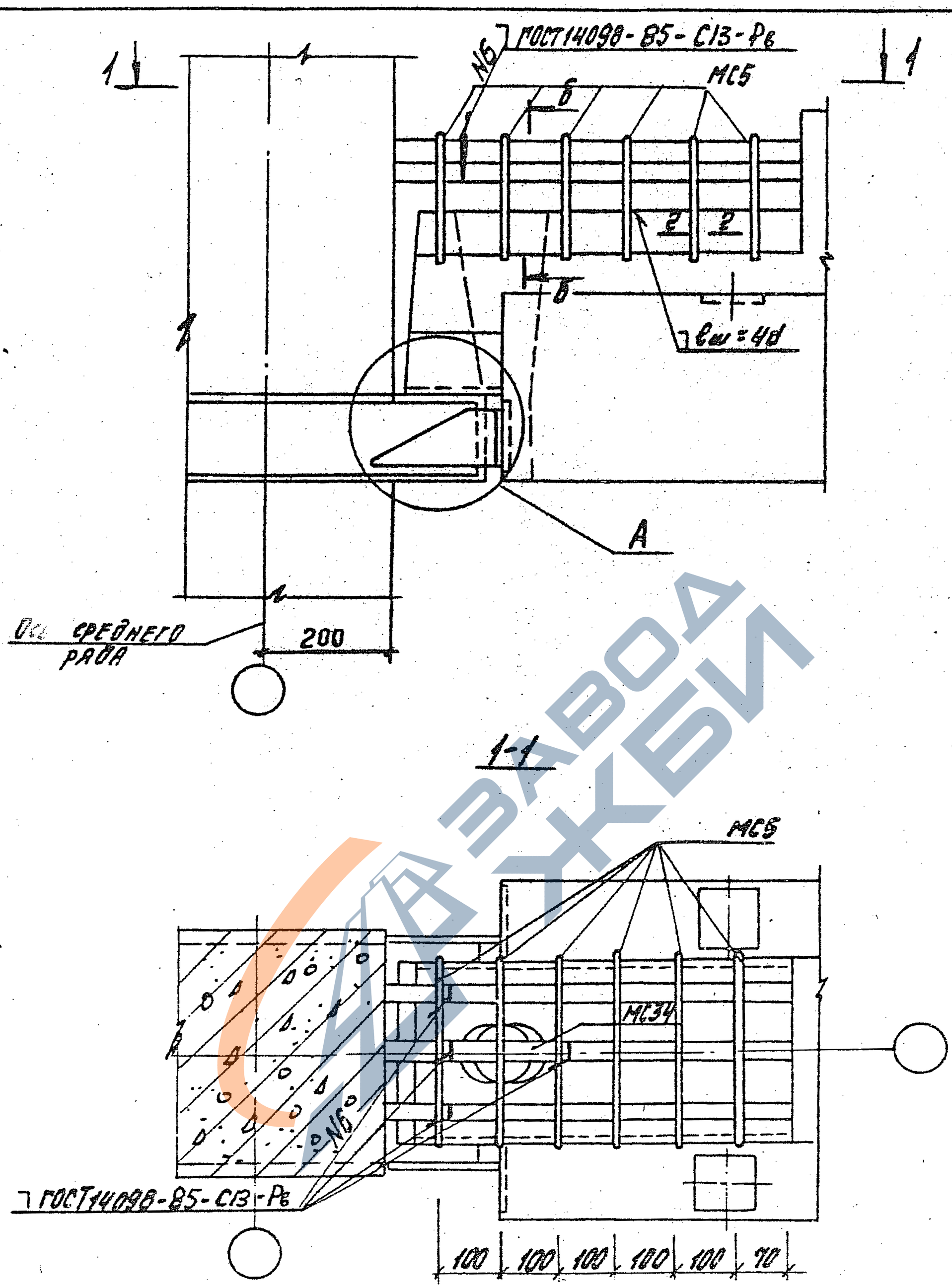

Узел А и сечение б-б см. док. 6-1 024. Сечение 2-2 см. док. 6-1 025.

Нач. отд.	Кодыш			1.020.1-4.6-1 0 08
Н. контр.	Зверев			Узел 5
ГИП	Клебанов			Стадия: Р; Лист; Листов: 1
ГИП	Зверев			ЦНИИПРОМЗДАНИЙ
Рук. гр.	Скворцов			
Разраб.	Никитина			

Инв. № подл. | Подпись и дата | Взам. инв. №

22230 16

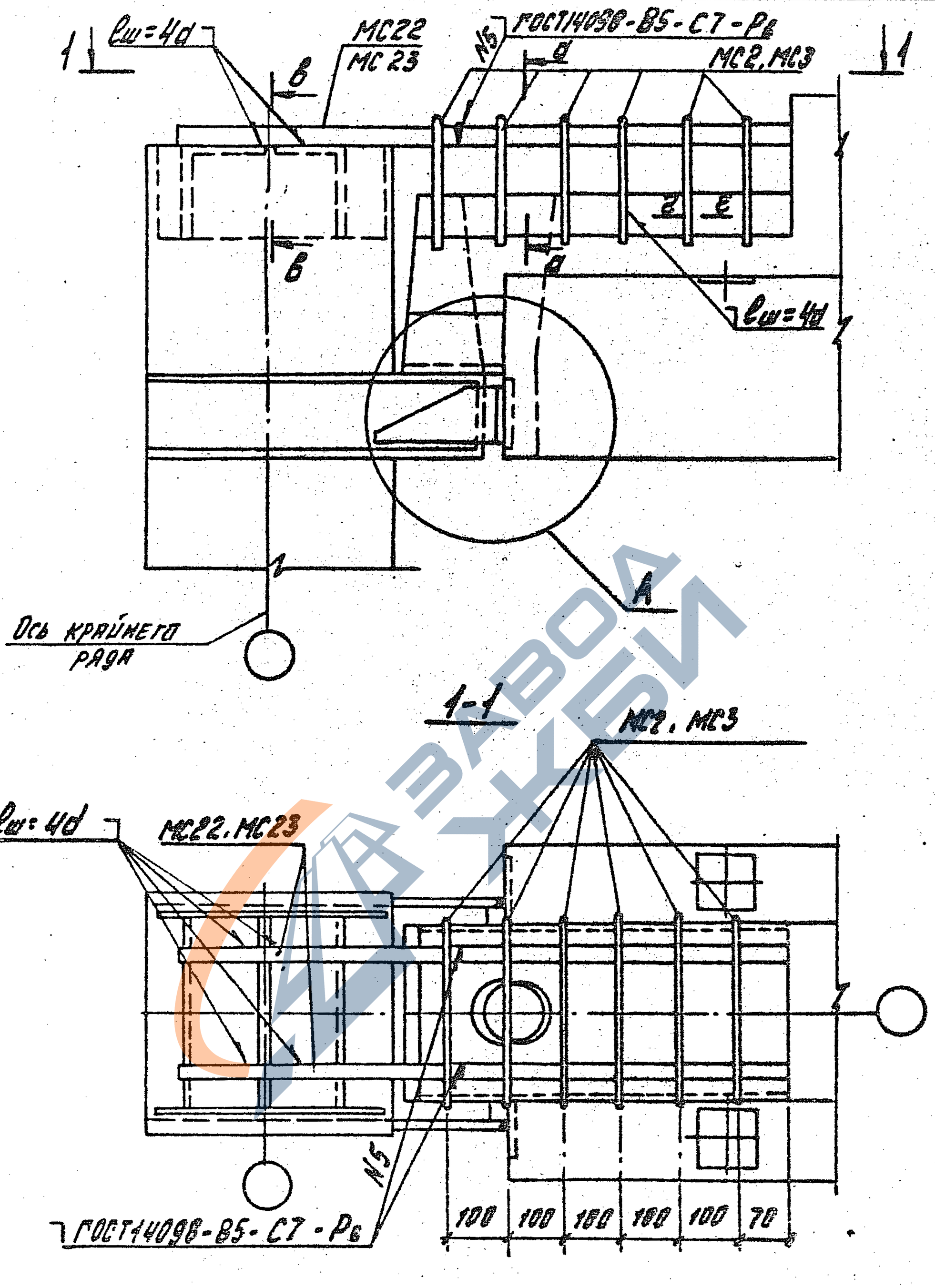

Узел А и сечение а-а см. док. 6-1 024. Сечения в-в и г-е см. док. 6-1 025.

Нач. отд.	Кобыш		
Н. контр.	Зверев		
ГИП	Клебанов		
ГИП	Зверев		
Рук. гр.	Скворцов		
Разраб.	Никитина		

1.020.1-4.6-1 009

Узел 6а, 6б

Стадия	Лист	Листов
Р		4

ЦНИИПРОМЗДАНИЙ

Инв. № подл. | Подпись и дата | Взам. инв. №

22230 17

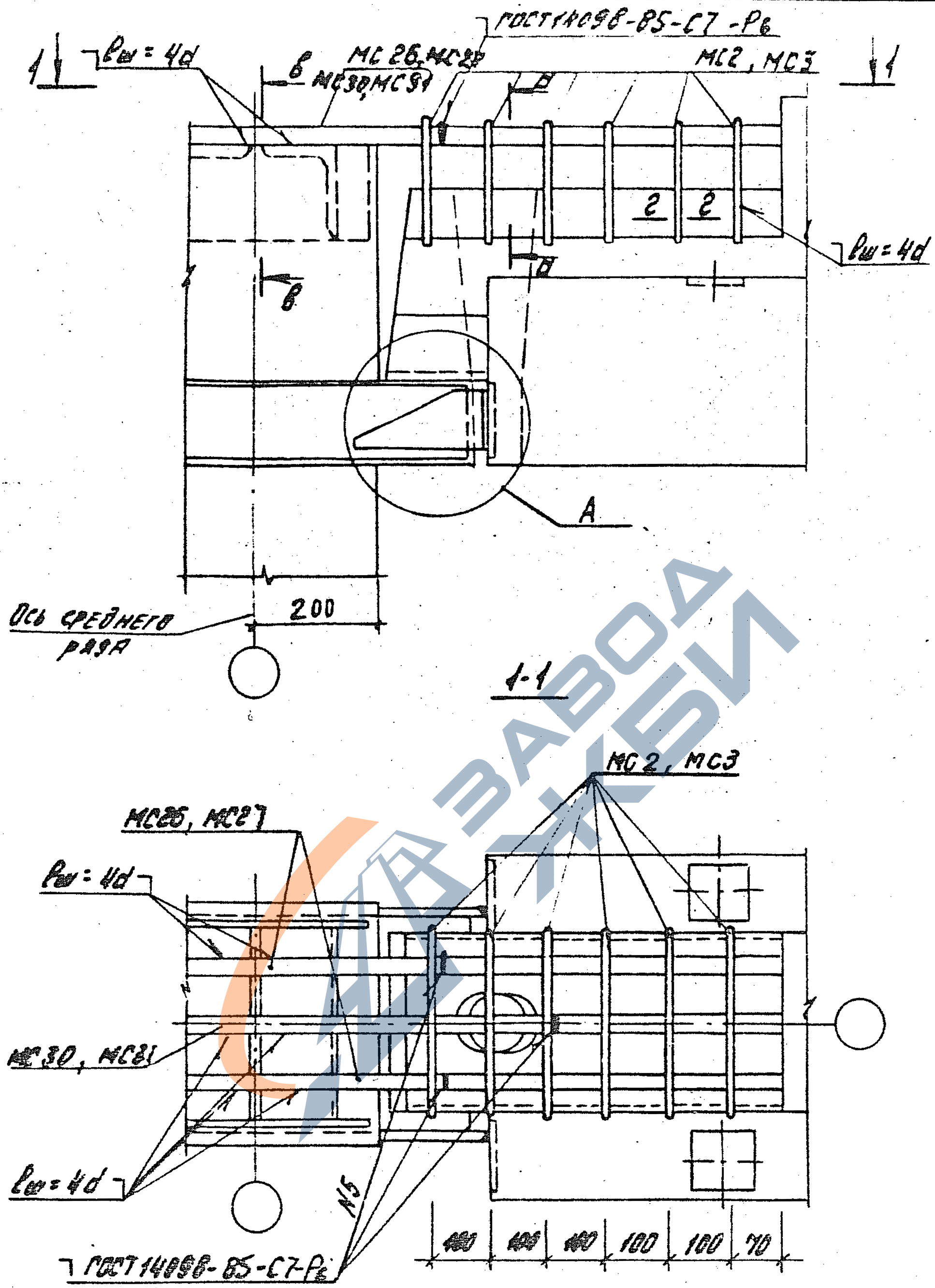

Узел А и сечение а-а см. док. 6-1 024. Сечения в-в и г-г см. док. 6-1 025.

Нач. отд.	Кодыш		
Н. контр.	Зверев		
ГИП	Клебанов		
ГИП	Зверев		
Рук. гр.	Скворцов		
Разраб.	Никитина		

1.020.1-4. 6-1 010

Узел 7а, 7б

Стадия	Лист	Листов
Р		1

ЦНИИПРОМЗДАНИЙ

Инв. № подл. | Подпись и дата | Взам. инв. №

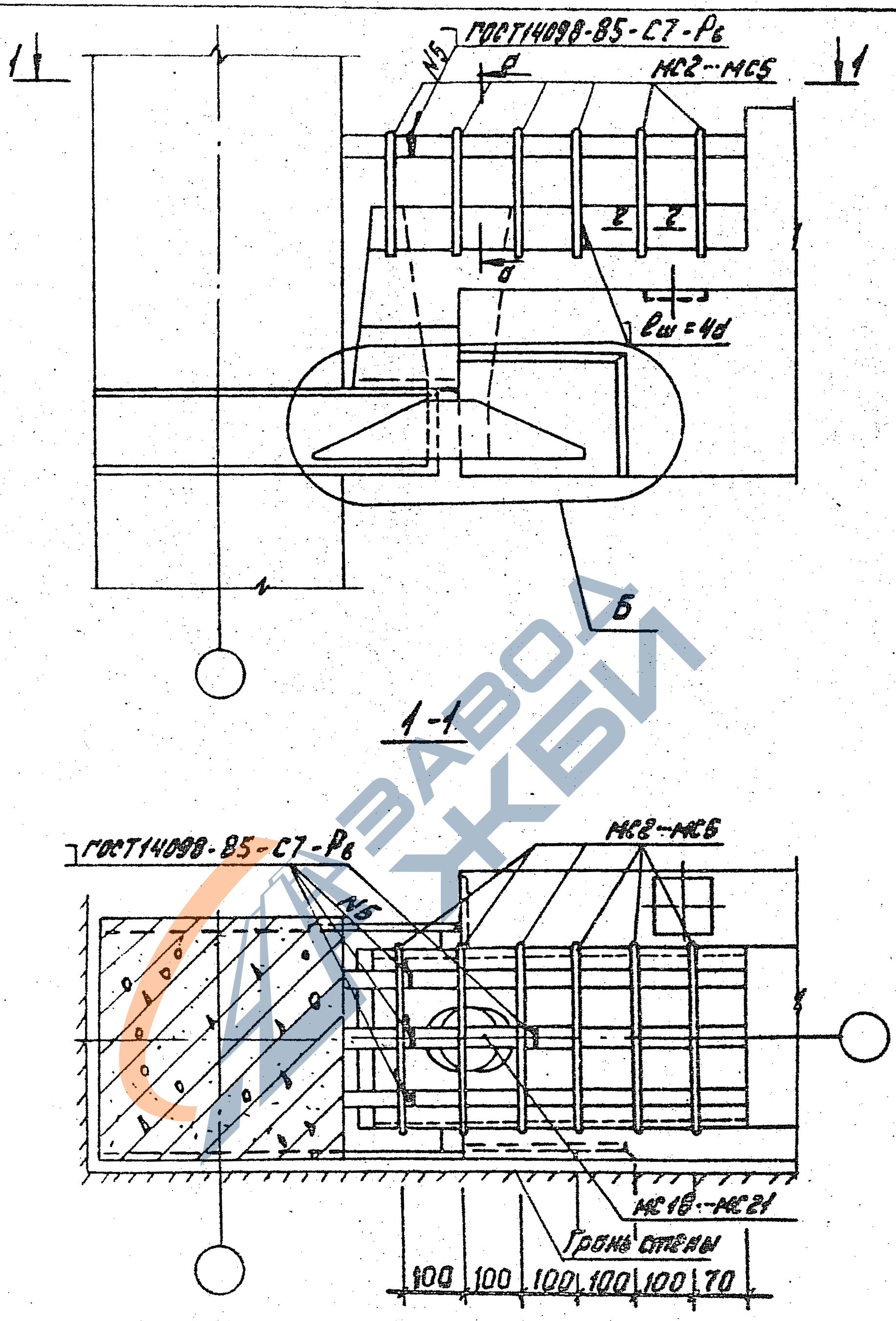

Узел Б и сечение 2-2 см. док. Б-1 025. Сечение а-а см. док. Б-1 024.

Нач. отд.	Кодыш		1.020.1-4 Б-1 011
Н. контр.	Зверев		Узел 8а... 8г
ГИП	Клебанов		
ГИП	Зверев		
Рук. гр.	Скворцов		
Разраб.	Никитина		

Стадия	Лист	Листов
Р		1

ЦНИИПРОМЗДАНИЙ

Инв. № подл. | Подпись и дата | Взам. инв. №

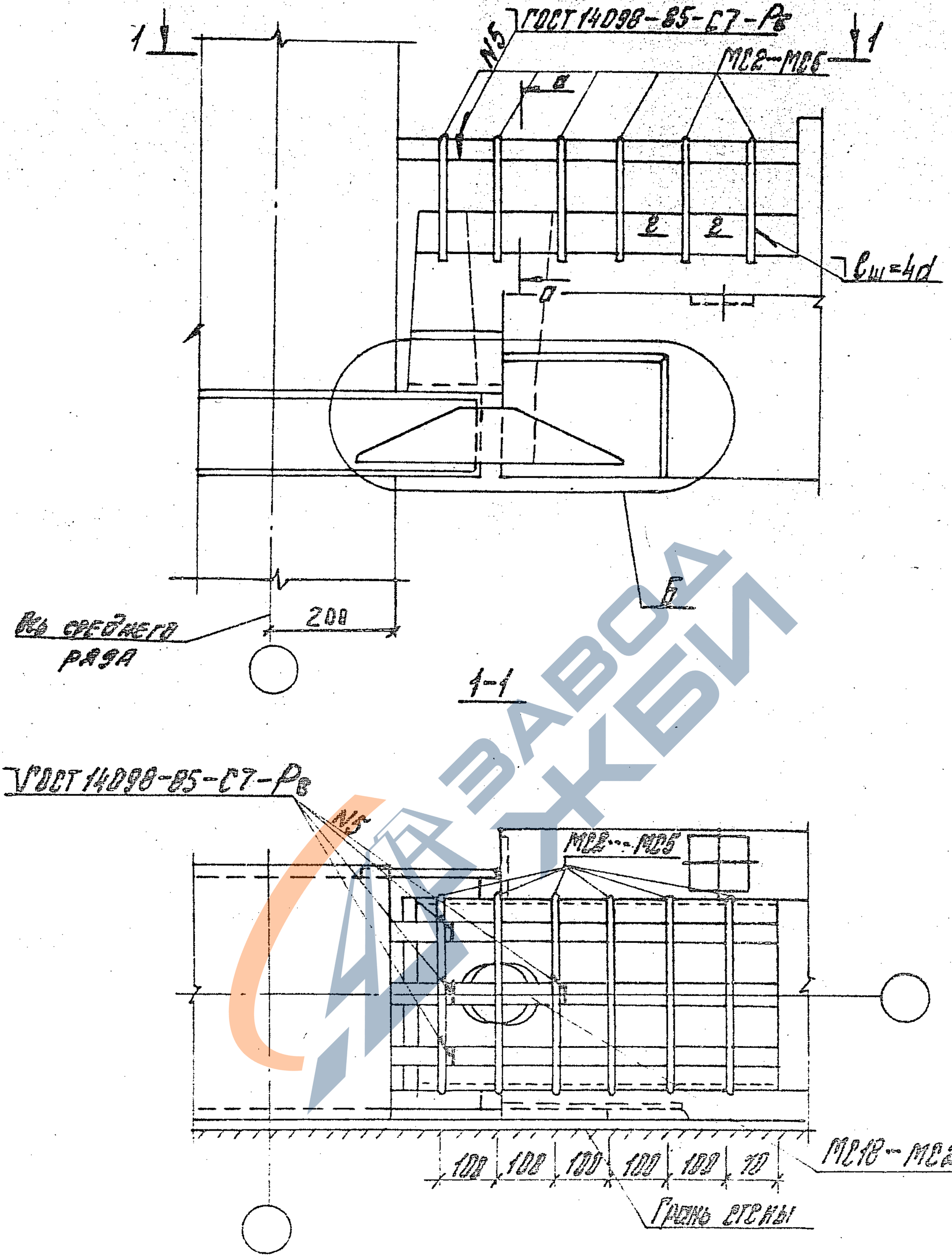

1. Узел Б и сечение 2-2 см. документ 6-1 025.
2. Сечение а-а см. документ 6-1 024.

Нач. отд.	Кодыш		1.020.1-4. 6-1 012
Н. контр.	Зверев		
ГИП	Клебанов		Узел 9а...9г
ГИП	Зверев		
Рук. пр.	Скворцов		
Разраб.	Никитина		

Стадия	Лист	Листов
Р		1

ЦНИИПРОМЗДАНИЙ

Инв. № подл. | Подпись и дата | Взам. инв. №

22230 20

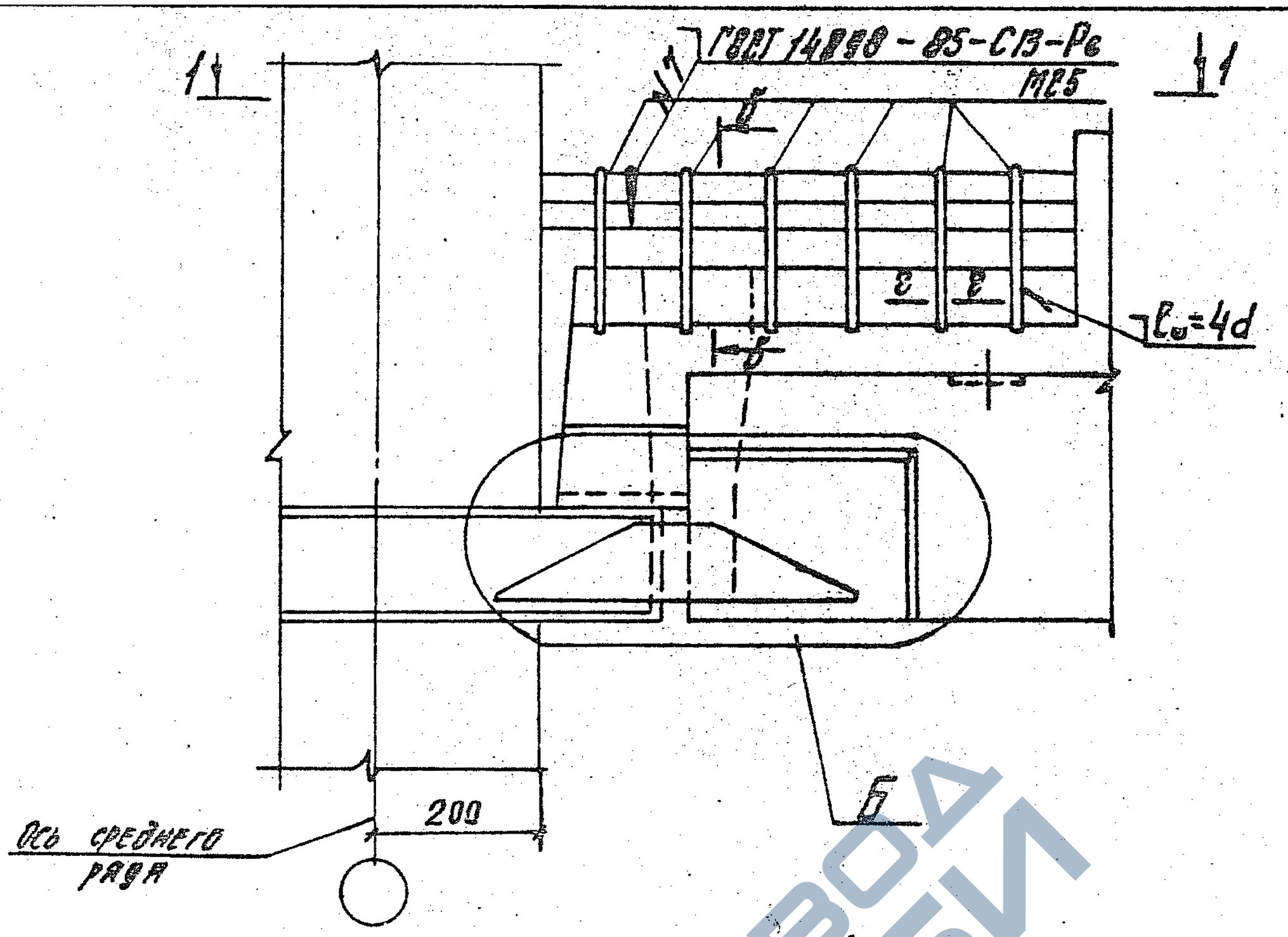

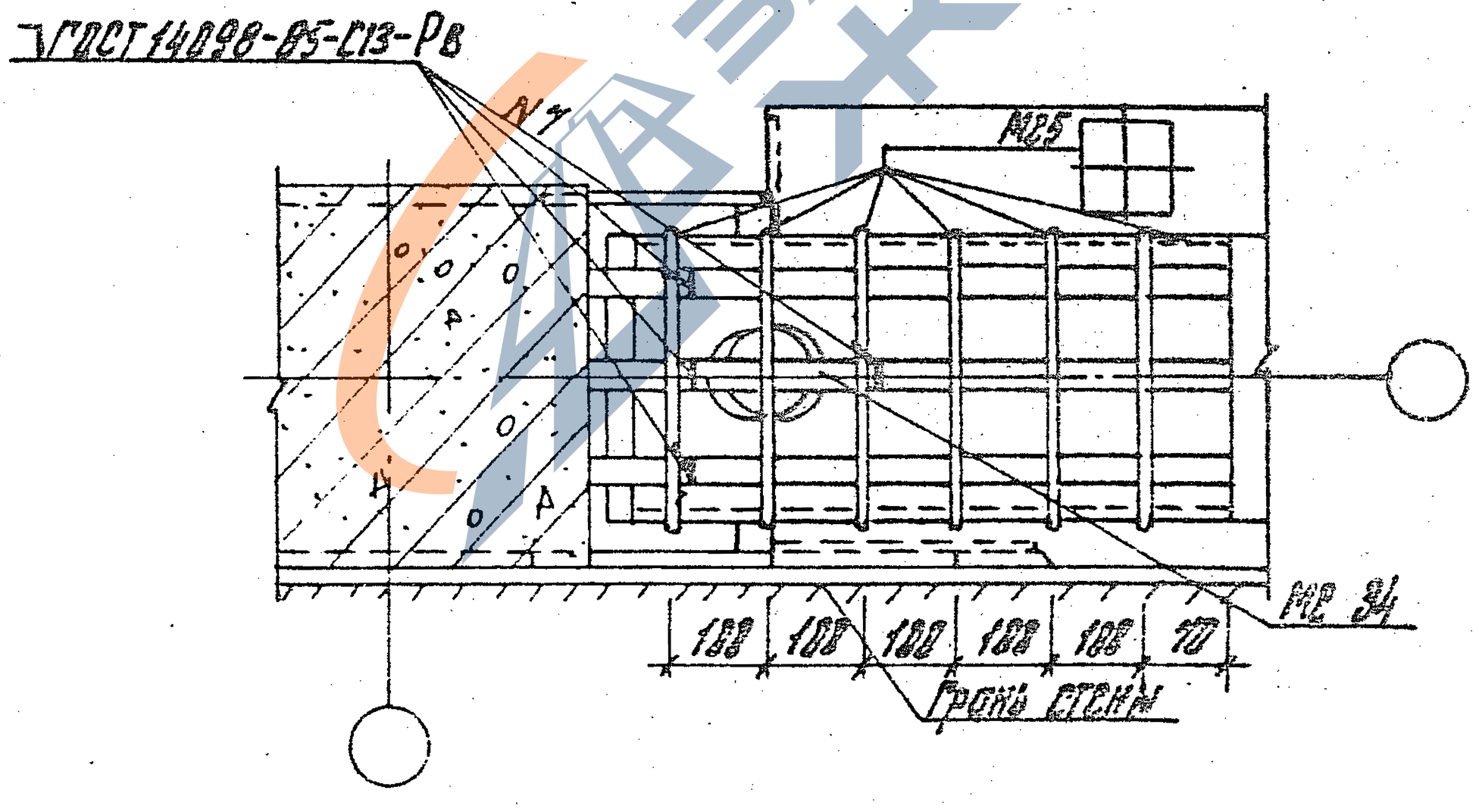

1. Узел Б и сечение 2-2 см. документ 6-1 025.
2. Сечение б-б см. документ 6-1 024.

Нач. отд.	Кодыш		1.020.1-4. 6-1 015.
Н. контр.	Зверев		
ГИП	Клебанов		Узел 10
ГИП	Зверев		
Рук. гр.	Скворцов		
Разраб.	Никитина		

Стадия	Лист	Листов
Р		1

ЦНИИПРОМЗДАНИЙ

Инв. № подл. | Подпись и дата | Взам. инв. №

22230 21

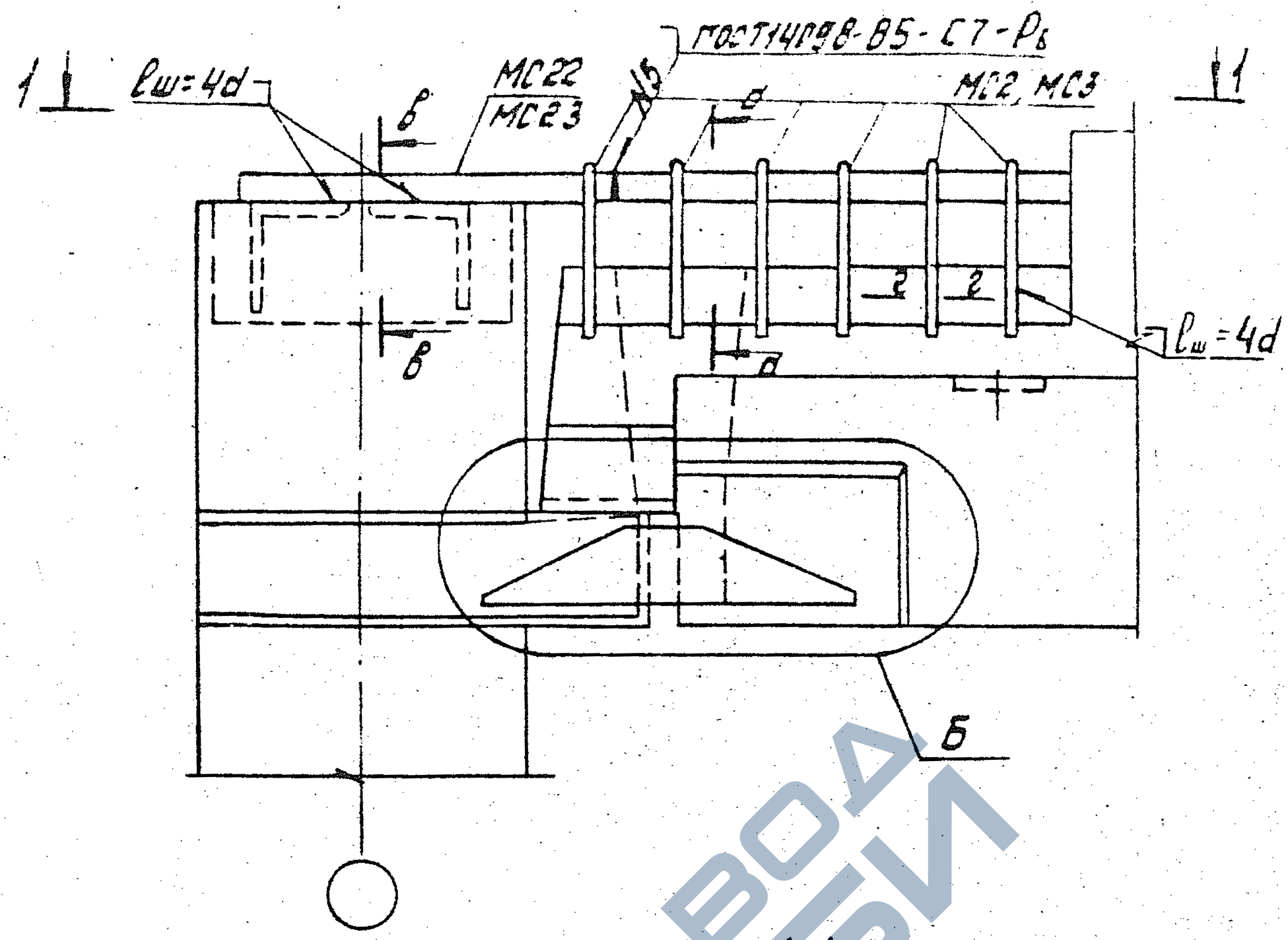

1. Узел Б, сечения в-в и г-г см. документ 6-1 025.
2. Сечение а-а см. документ 6-1 024.

Нач.отд.	Ковыш			1.020.1-4.6-1 014
Н.контр.	Зверев			
ГИП	Клебанов			Узел 11а, 11б
ГИП	Зверев			
Рук.гр.	Скворцов			
Разраб.	Никитина			

Стадия	Лист	Листов
Р		1

ЦНИИПРОМЗДАНИЙ

Инв. № подл. | Подпись и дата | Взам. инв. №

22230 22

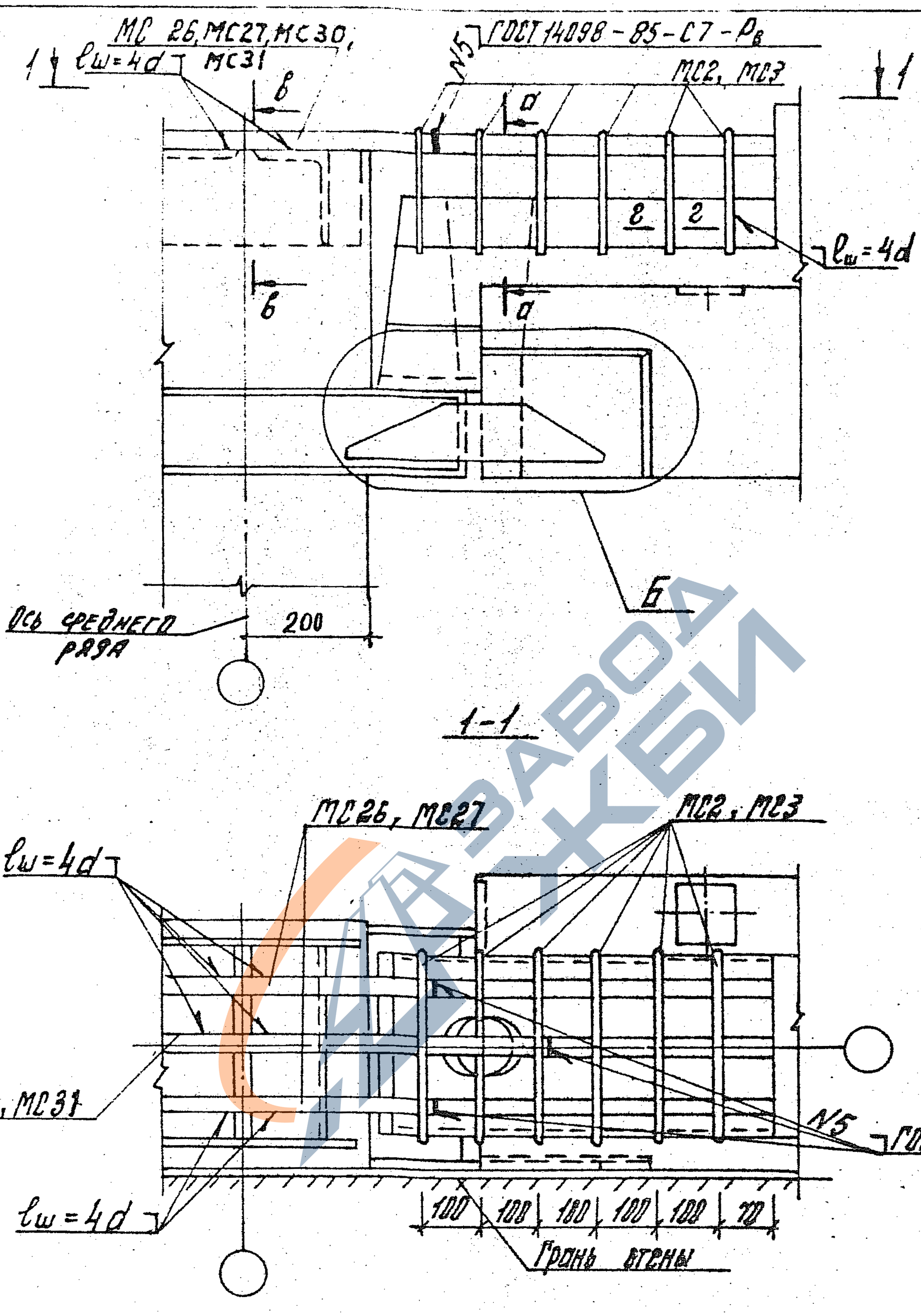

1. Узел Б, сечения в-в и е-г см. документ 6-1.025.
2. Сечение а-а см. документ 6-1 024.

Нач. отд.	Кобыш		1.020.1-4. 6-1 015
Н. контр.	Зверев		
ГИП	Клебанов		Узел 12а, 12б
ГИП	Зверев		
Рук. гр.	Скворцов		
Разраб.	Никитина		

Стадия	Лист	Листов
Р		1

ЦНИИПРОМЗДАНИЙ

Инв. № подл. | Подпись и дата

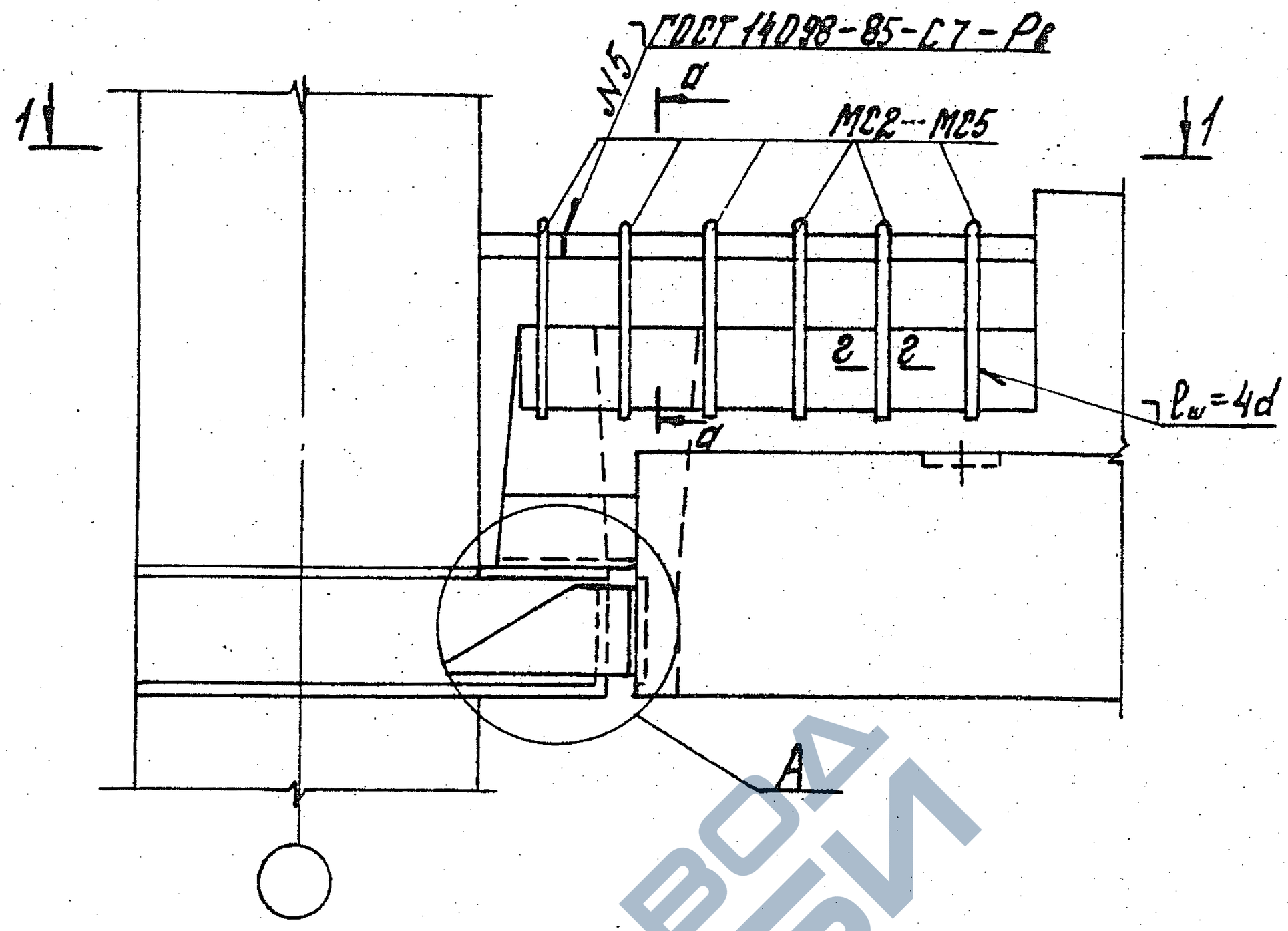

1. Узел А и сечение а-а см. документ 6-1 024.
2. Сечение г-г см. документ 6-1 025.

Нач. отд.	Кобыш		1.020.1-4.6-1 016
Н. контр.	Зверев		
ГИП	Клебанов		Узел 13а...13г
ГИП	Зверев		
Рук. гр.	Скворцов		
Разраб.	Никитина		

Стадия	Лист	Листов
Р		1

ЦНИИПРОМЗДАНИЙ

Инв. № подл. | Подпись и дата | Взам. инв. №

22230 24

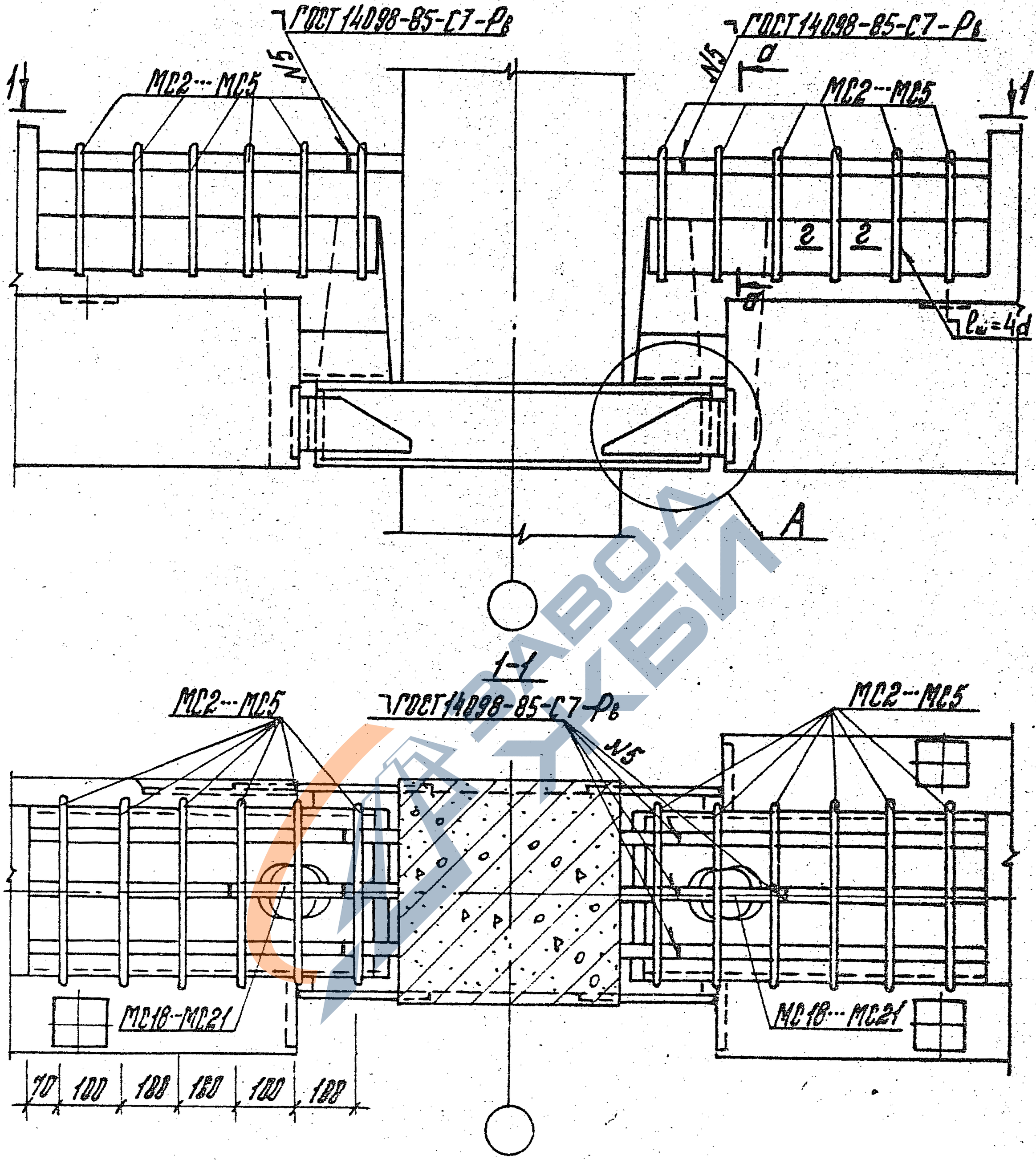

Узел А и сечение а-а см. Вып. 6-1 024. Сечение 2-2 см. Вып. 6-1 025.

Нач. отд.	Кобаш		1.020.1-4. 6-1 ОП		
Н. контр.	Зверев				
ГИП	Клеванов		Узел 140.... 142	Стадия	Лист	Листов
ГИП	Зверев			Р		1
Рук. гр.	Скворцов			ЦНИИПромзданий		
Разраб.	Никитина					

Инв. № подл. | Подпись и дата | Взам. инв. №

22230 25

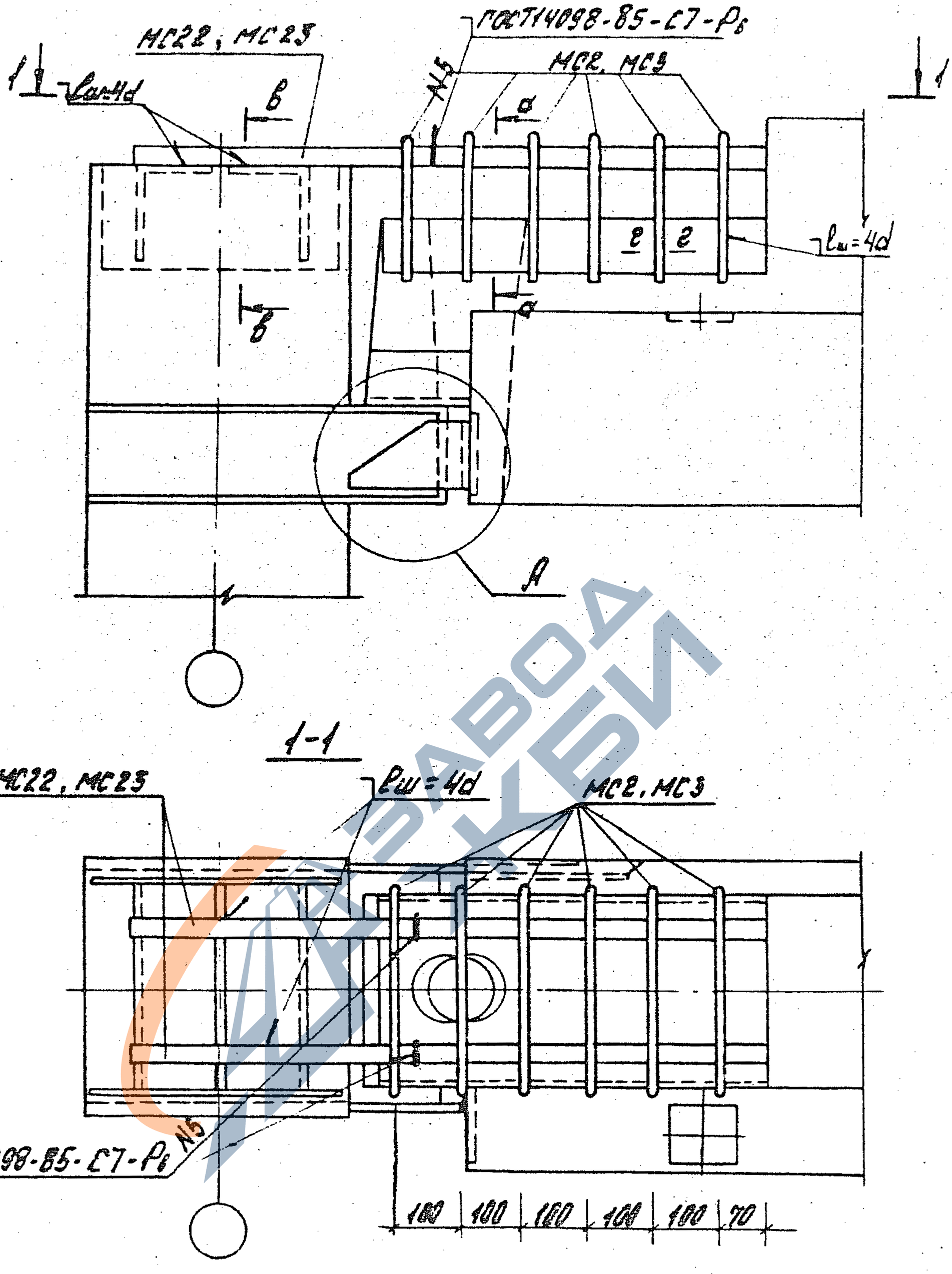

1. Узел А и сечение а-а см. док. 6-1 024.
2. Сечения в-в и е-е см. документ 6-1 025.

Нач.отд.	Кобыш		
Нормок.	Зверев		
ГИП	Клевонов		
ГИП	Зверев		
Рук.гр.	Севрюков		
Разраб.	Никитина		

1.020.1-4. 6-1 018

Узел 15а, 15б

Стадия	Лист	Листов
Р		1

ЦНИИПромзданий

Инв.№подл. | Подпись и дата | Взам.инв.№

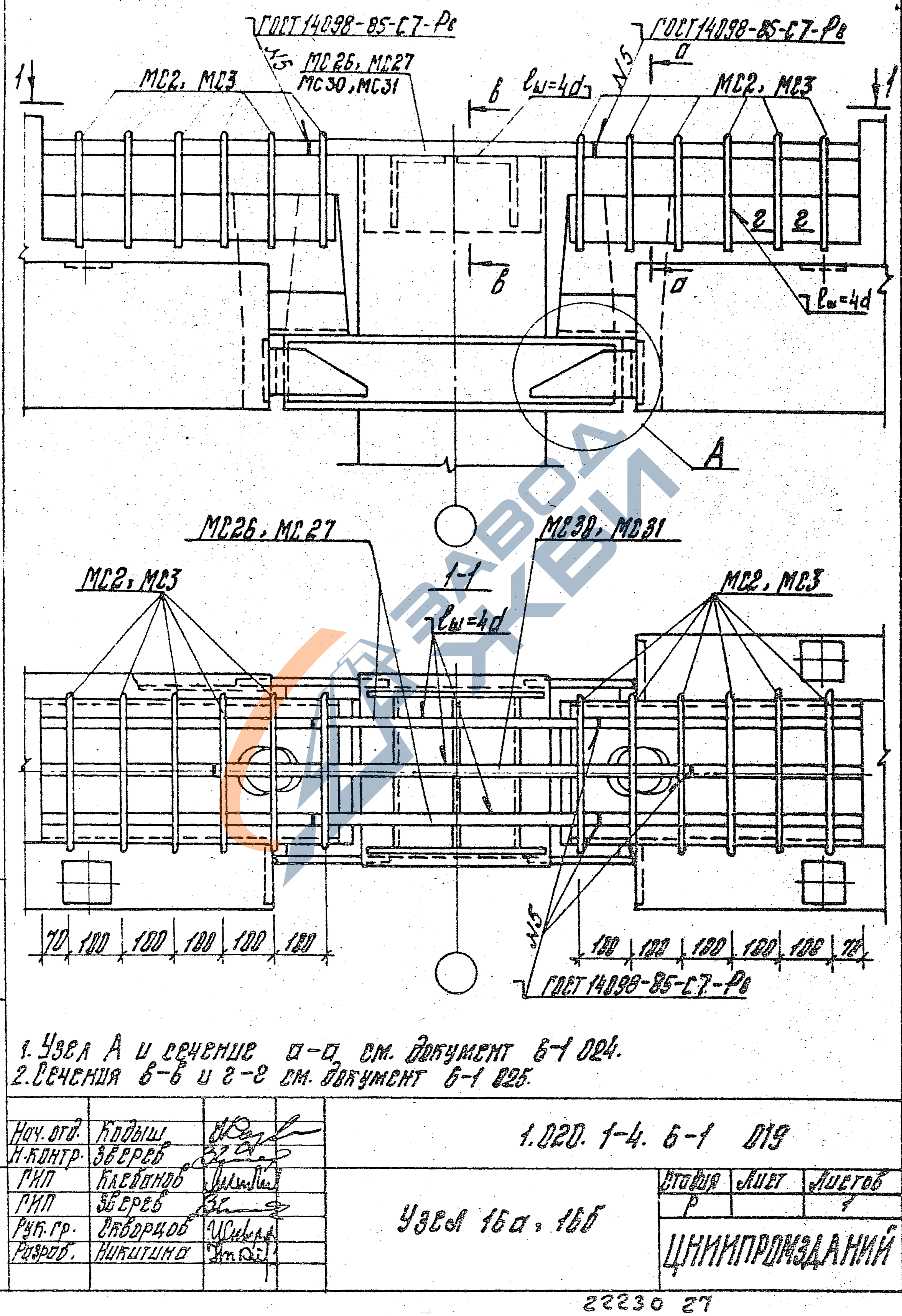

1. Узел А и сечение а-а см. документ 6-1 024.
2. Сечения б-б и г-г см. документ 6-1 025.

Нач. отд.	Кобыш		1.020.1-4. 6-1 019		
Н. контр.	Зверев				
ГИП	Клебанов		Узел 16а; 16б	Стадия	Лист	Листов
ГИП	Зверев			Р		1
Рук. гр.	Сборцов			ЦНИИПромзданий		
Разраб.	Никитина					

Инв. № подл. | Подпись и дата | Взам. инв. №

22230 27

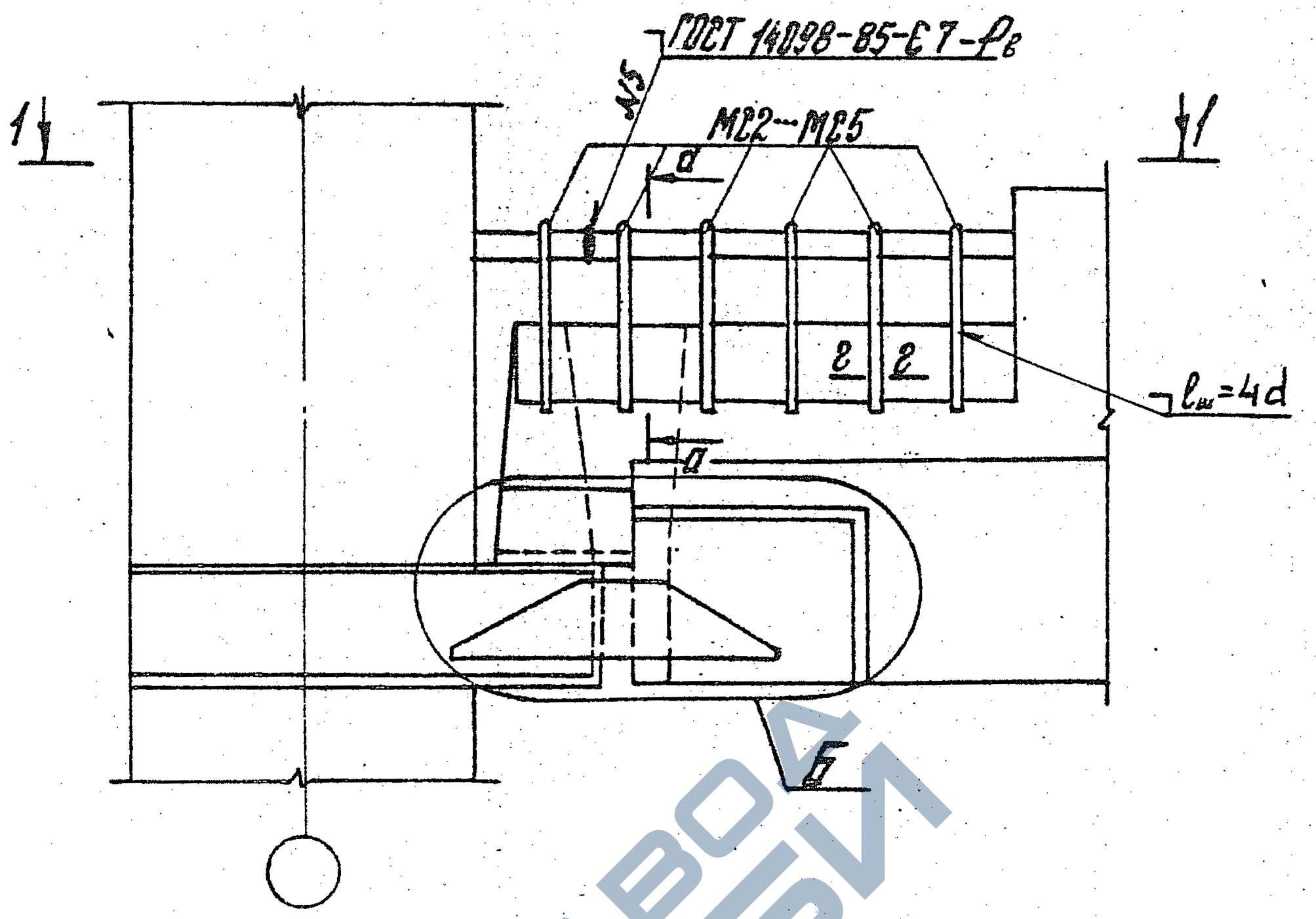

1-1

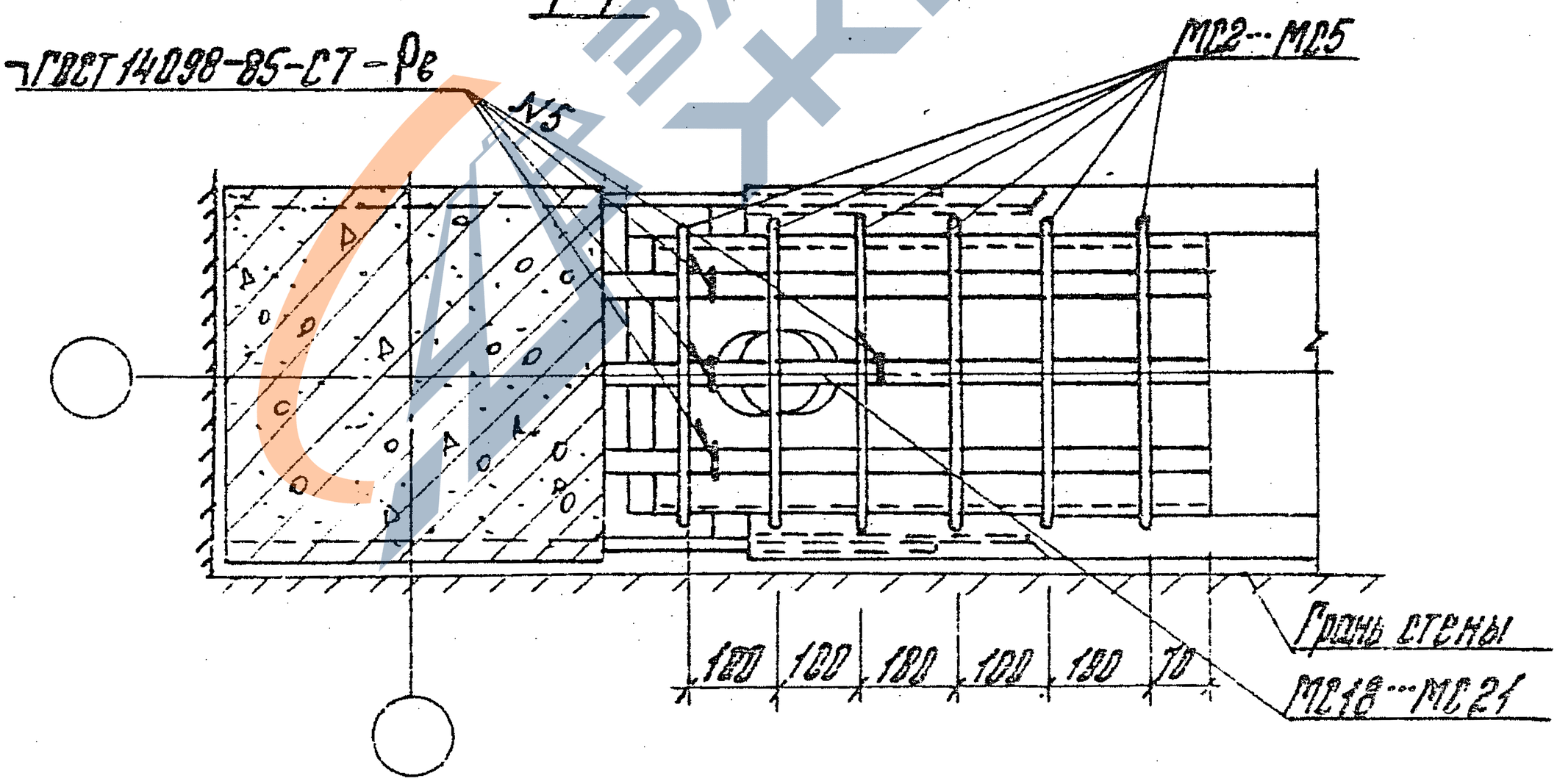

1. Узел Б и сечение г-г см. документ 6-1 025.
2. Сечение а-а см. документ 6-1 024.

Нач. отд.	Кодыш		1.020.1-4. 6-1 020	
Н. контр.	Зверев			
ГИП	Клебанов		Узел 17а...17г	Стадия: Р; Лист; Листов: 1
ГИП	Зверев			
Рук. гр.	Скворцов			ЦНИИПРОМЗДАНИЙ
Разраб.	Никитина			

Инв. № подл. | Подпись и дата | Взам. инв. №

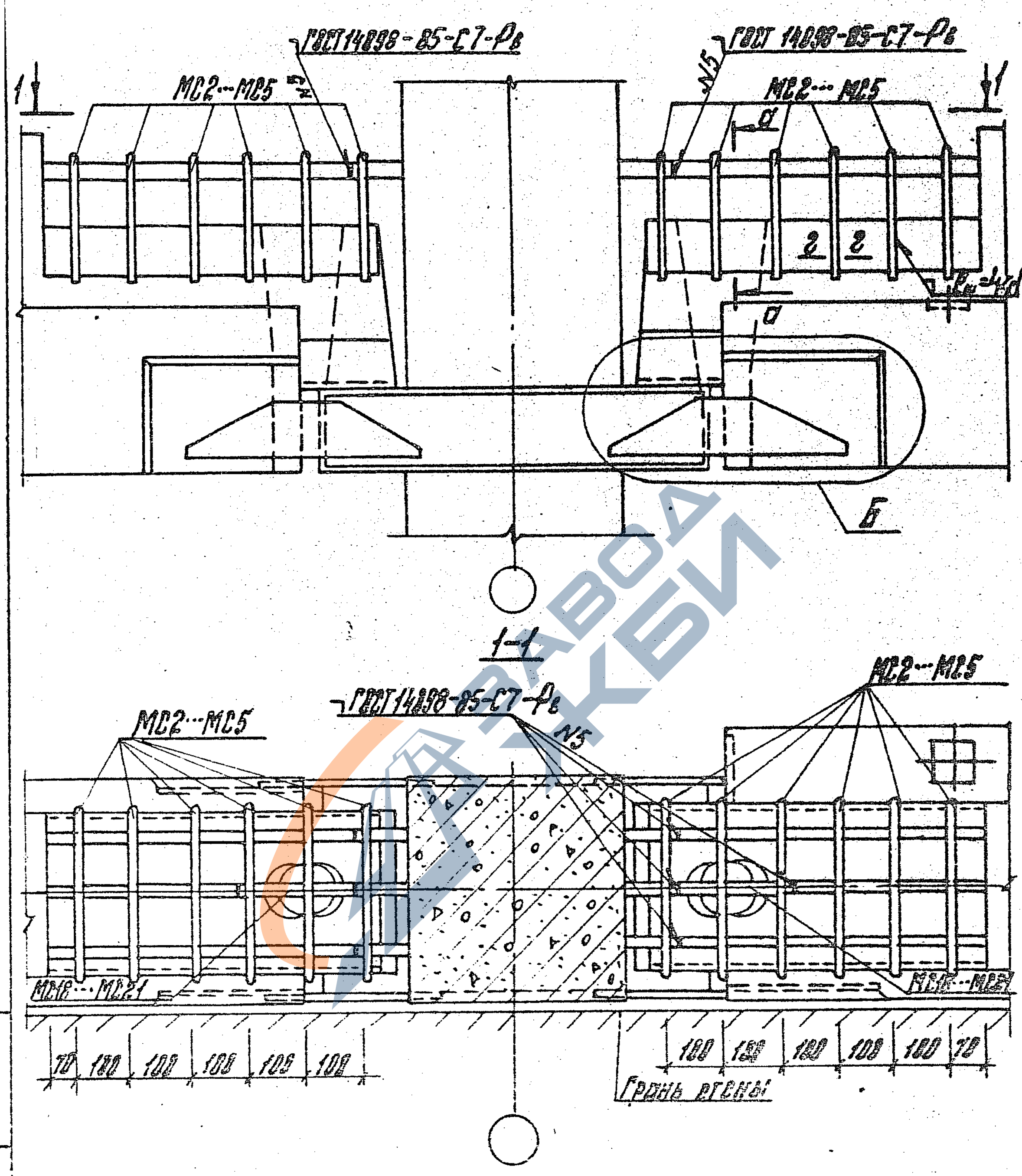

Узел Б и сечение 2-2 см. док. 6-1 025. Сечение а-а см. док. 6-1 024.

Нач. отд.	Кодыш		1.020.1-4. 6-1 021
Н. контр.	Зверев		
ГИП	Плеханов		Стадия: Р; Лист; Листов: 1
ГИП	Зверев		Узел 18а... 18в
Рук. гр.	Скворцов		ЦНИИПРОМЗДАНИЙ
Разраб.	Никитина		

Инв. № подл. | Подпись и дата | Взам. инв. №

22230 29

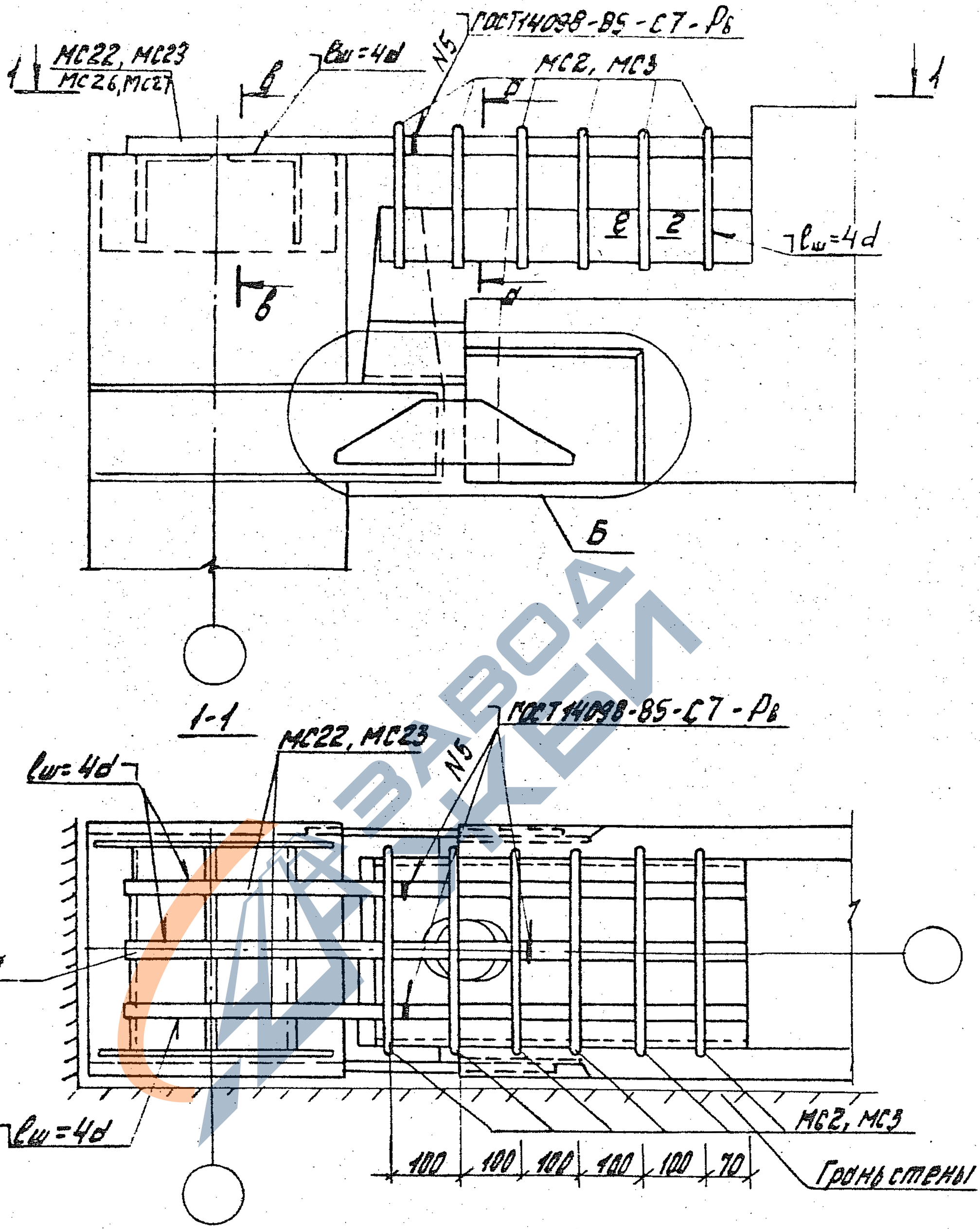

1. Узел Б, сечения в-в и г-г см. документ 6-1 025.
2. Сечение д-д см. документ 6-1 024.

				1.020.1-4. 6-1 022	
Нач. отд.	Кабыш				
Нормокон.	Зверев				
ГИП	Карбонов			Узел 19д, 19б	Стадия: Р; Лист: ; Листов: 1
ГИП	Зверев				ЦНИИПромзданий
Рук. гр.	Скворцов				
Разраб.	Никитина				

Инв. № подл. | Подпись и дата | Взам. инв. №

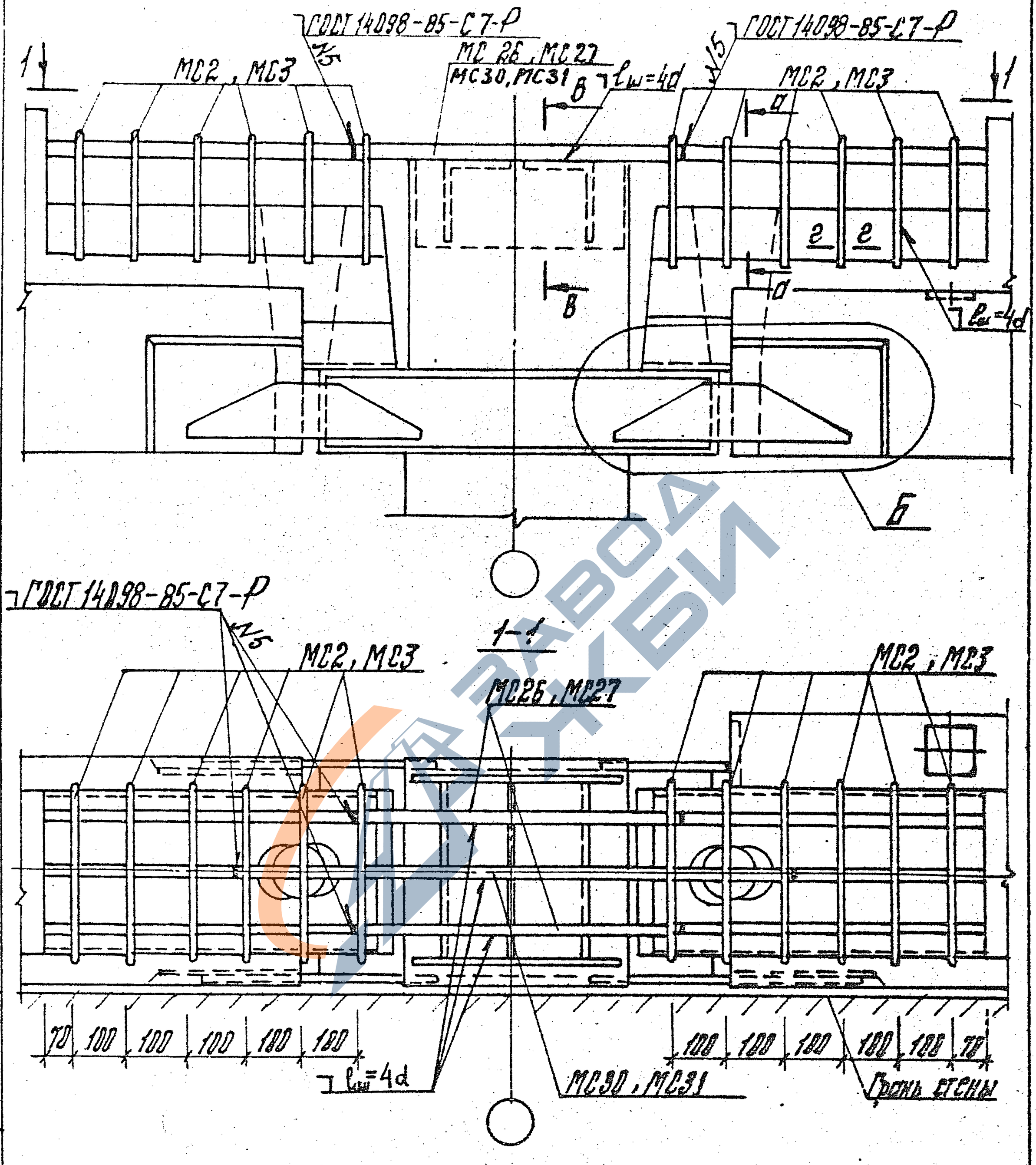

1. Узел Б, сечения в-в и г-г см. документ 6-1 025.
2. Сечение а-а см. документ 6-1 024.

Нач. отд.	Бобыш		1.020.1-4. 6-1 023
Н. контр.	Зверев		
ГИП	Клебанов		Стадия: Р; Лист: ; Листов: 1
ГИП	Зверев		Узел 20а, 20б
Рук. гр.	Сборцов		ЦНИИПРОМЗДАНИЙ
Разраб.	Кибитина		

Инв. № подл. | Подпись и дата | Взам. инв. №

Узел А

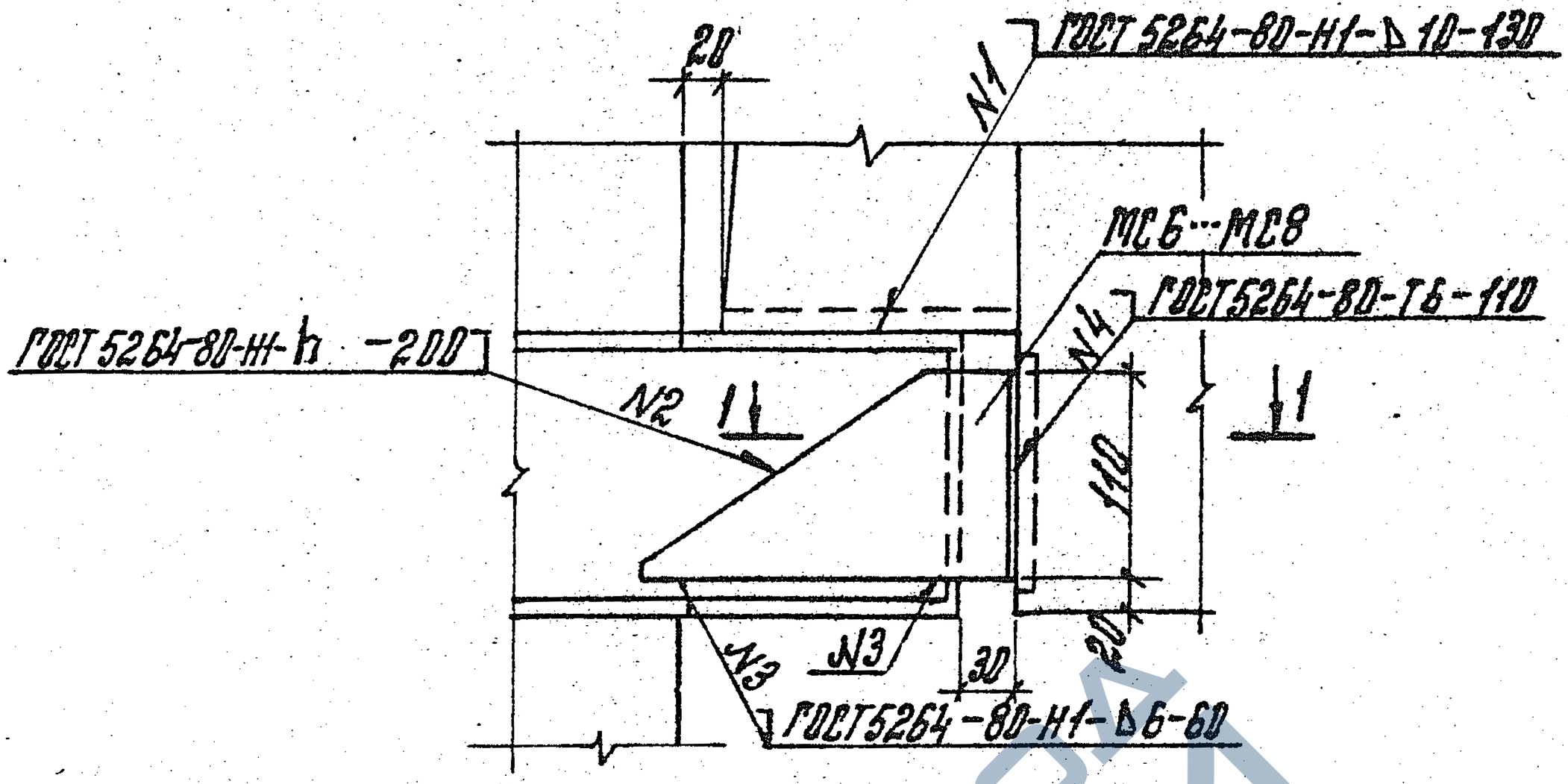

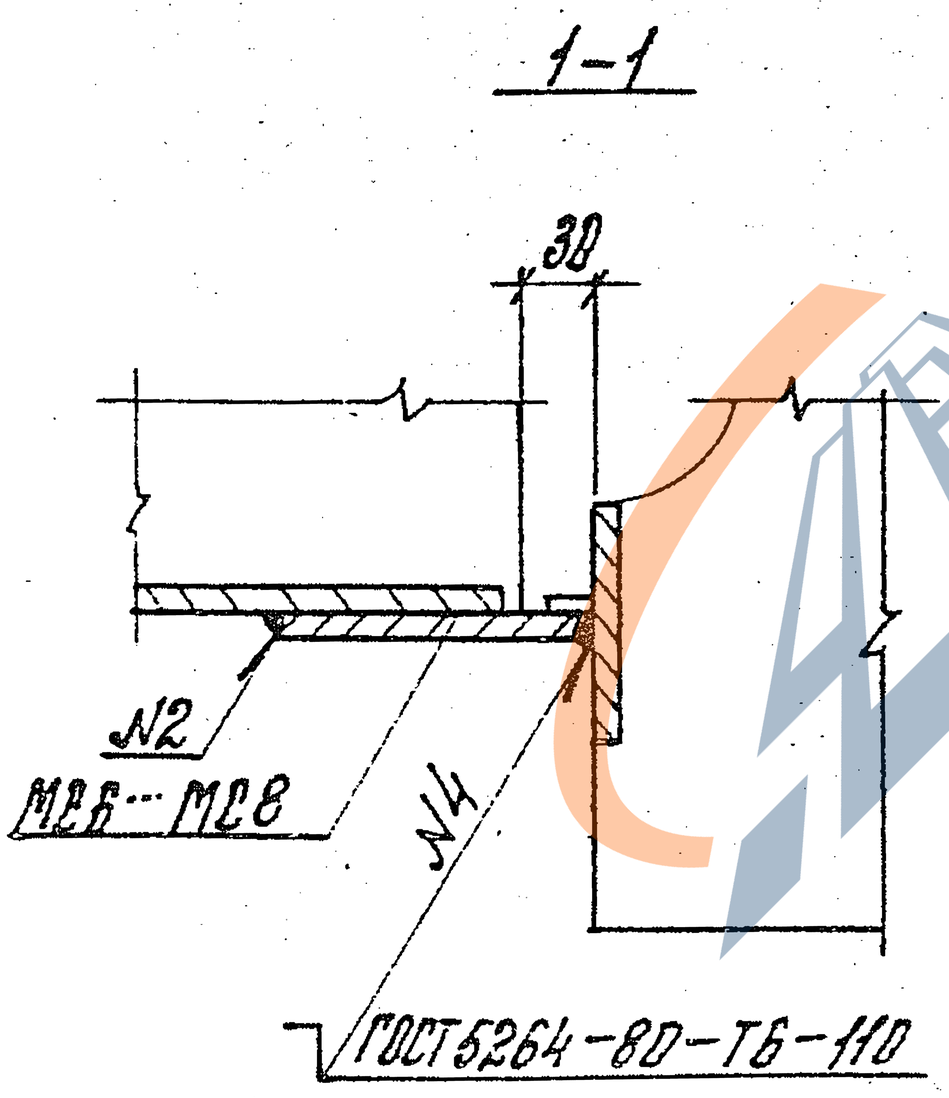

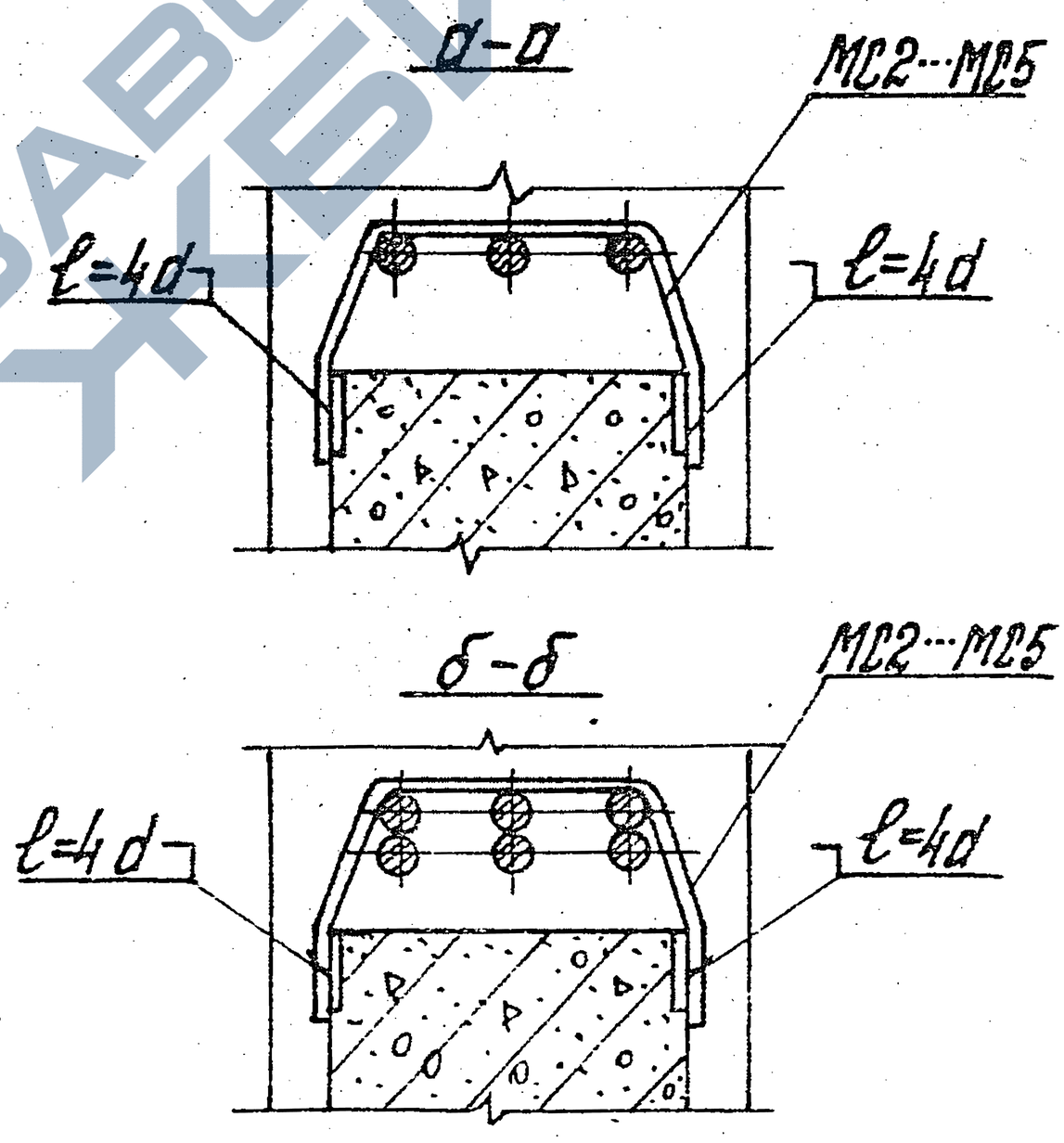

1. Высоту сварного шва „h" см. табл. 1 док. 6-1 004.
2. Количество стержней опорной арматуры показано условно.

Нач. отд.	Кодыш		
Н. контр.	Зверев		
ГИП	Клебанов		
ГИП	Зверев		
Рук. гр.	Екворцов		
Разраб.	Никитина		

1.020.1-4. 6-1 024

Узел А. Сечения а-а, б-б

Стадия	Лист	Листов
Р		1

ЦНИИПРОМЗДАНИЙ

Инв. № подл. | Подпись и дата | Взам. инв. №

22230 32

Узел Б

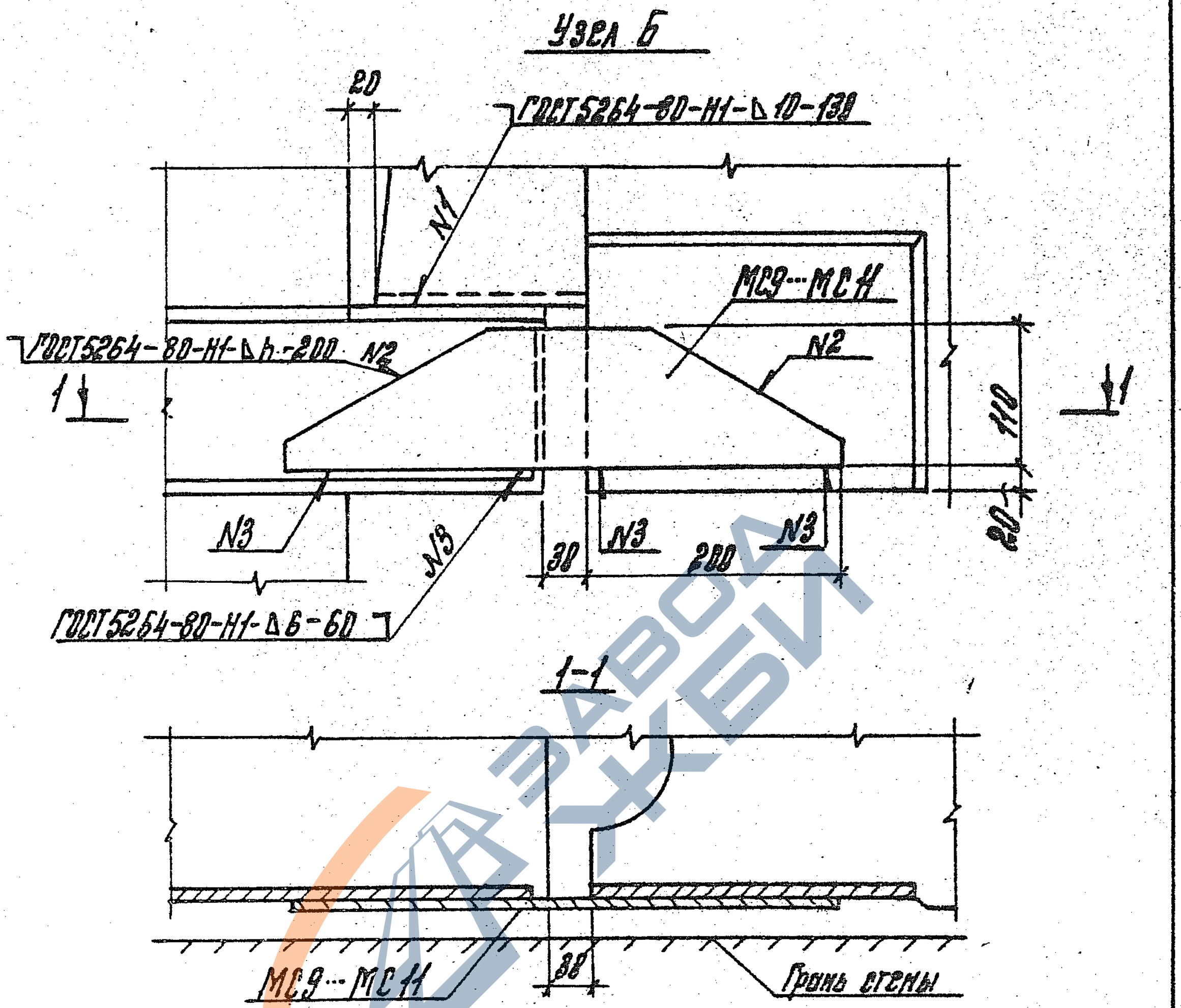

Высоту сборного шва h см. табл. 1 док. 6-1 025.

Нач. отд.	Кобыш		
Н. контр.	Зверев		
ГИП	Клёнов		
ГИП	Зверев		
Рук. гр.	Сборщик		
Разраб.	Никитина		

1.020.1-4. 6-1 025

Стадия	Лист	Листов
Р		1

Узел Б. Сечения б-б, г-г

ЦНИИПромзданий

Инв. № подл. | Подпись и дата | Взам. инв. №

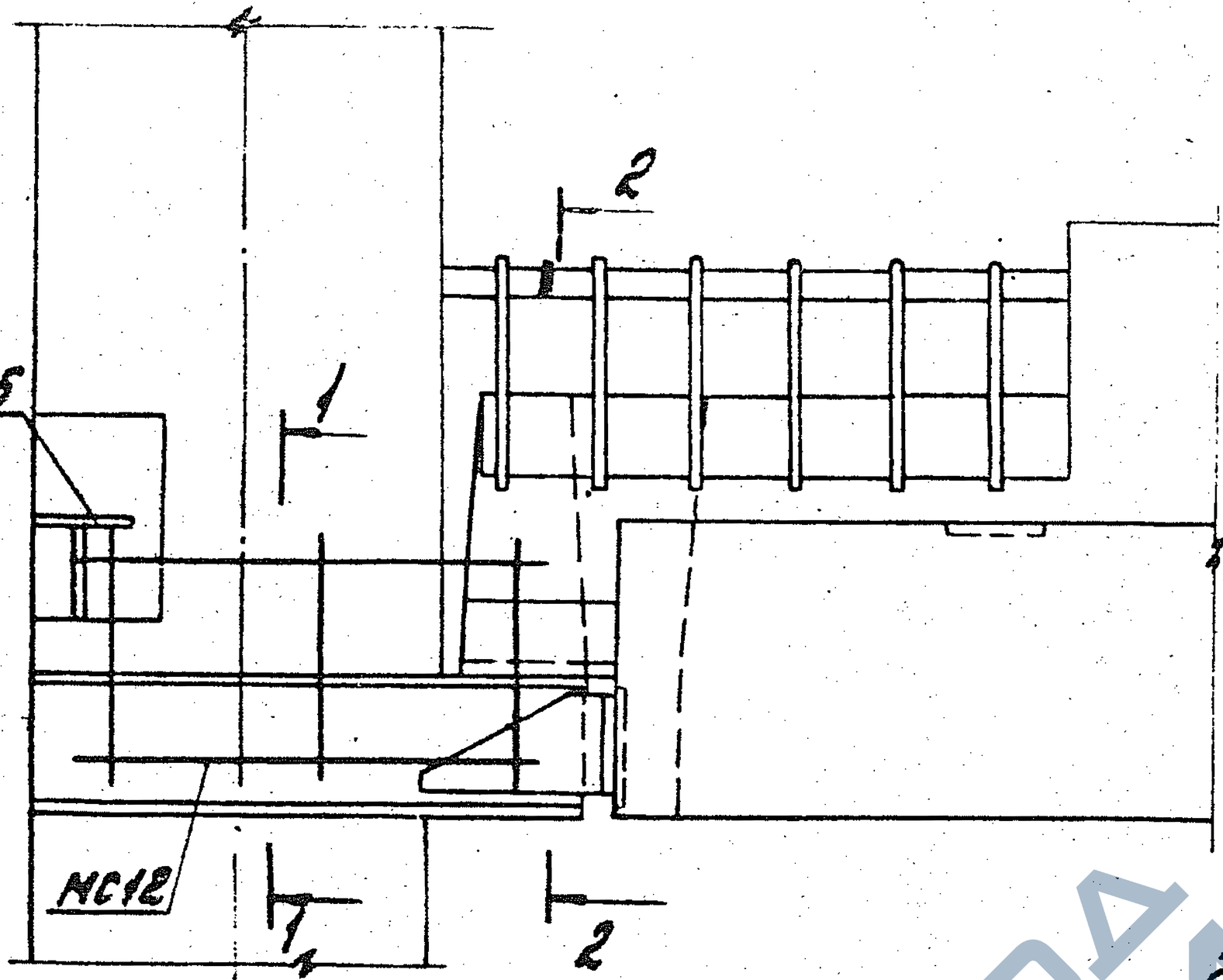

1-1

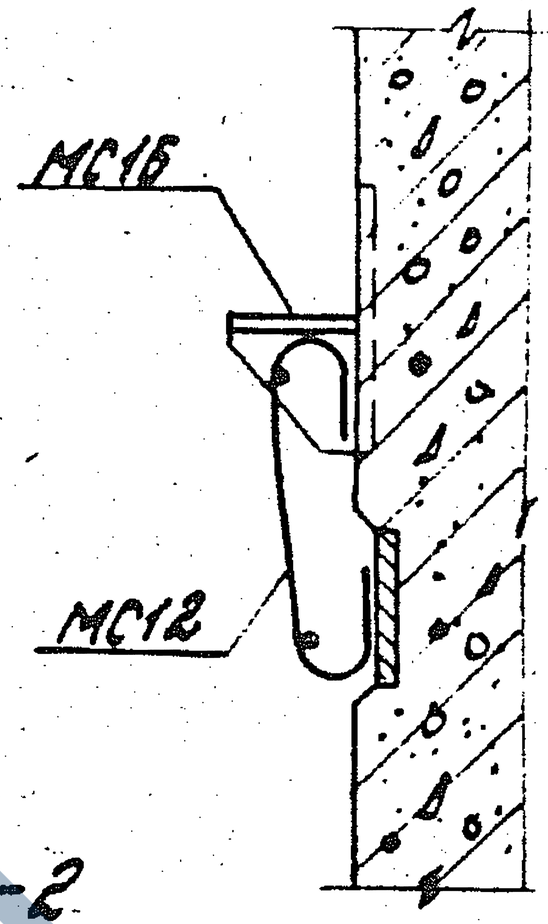

2-2

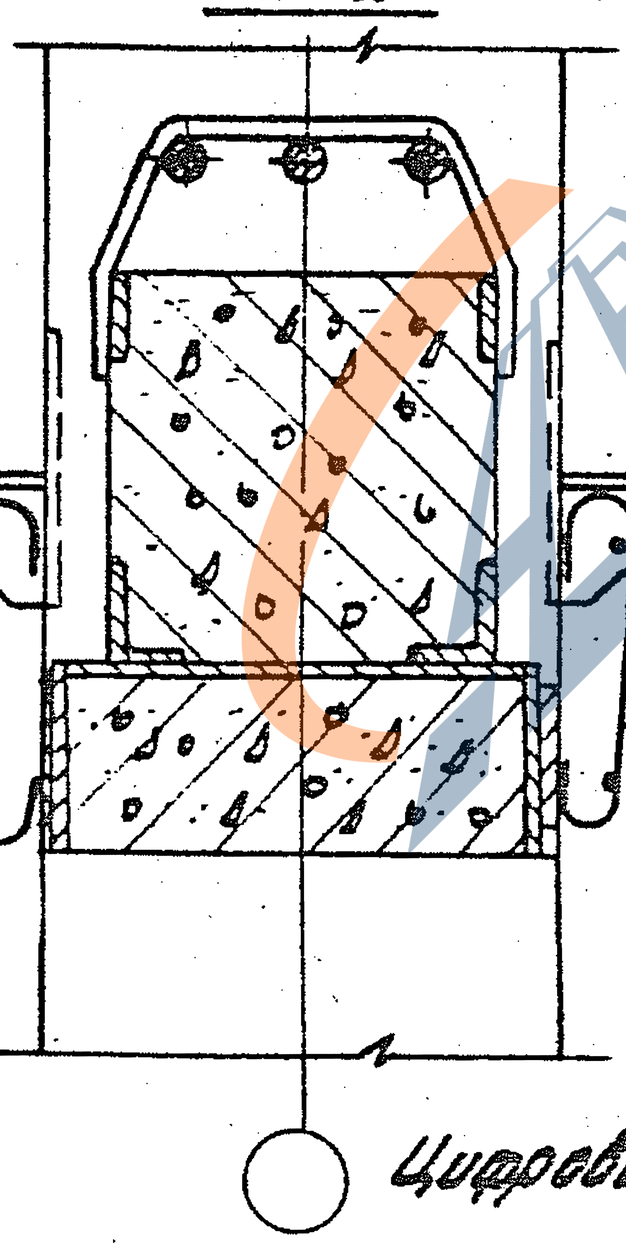

Цифровая ось

2-2

для торцевой рамы

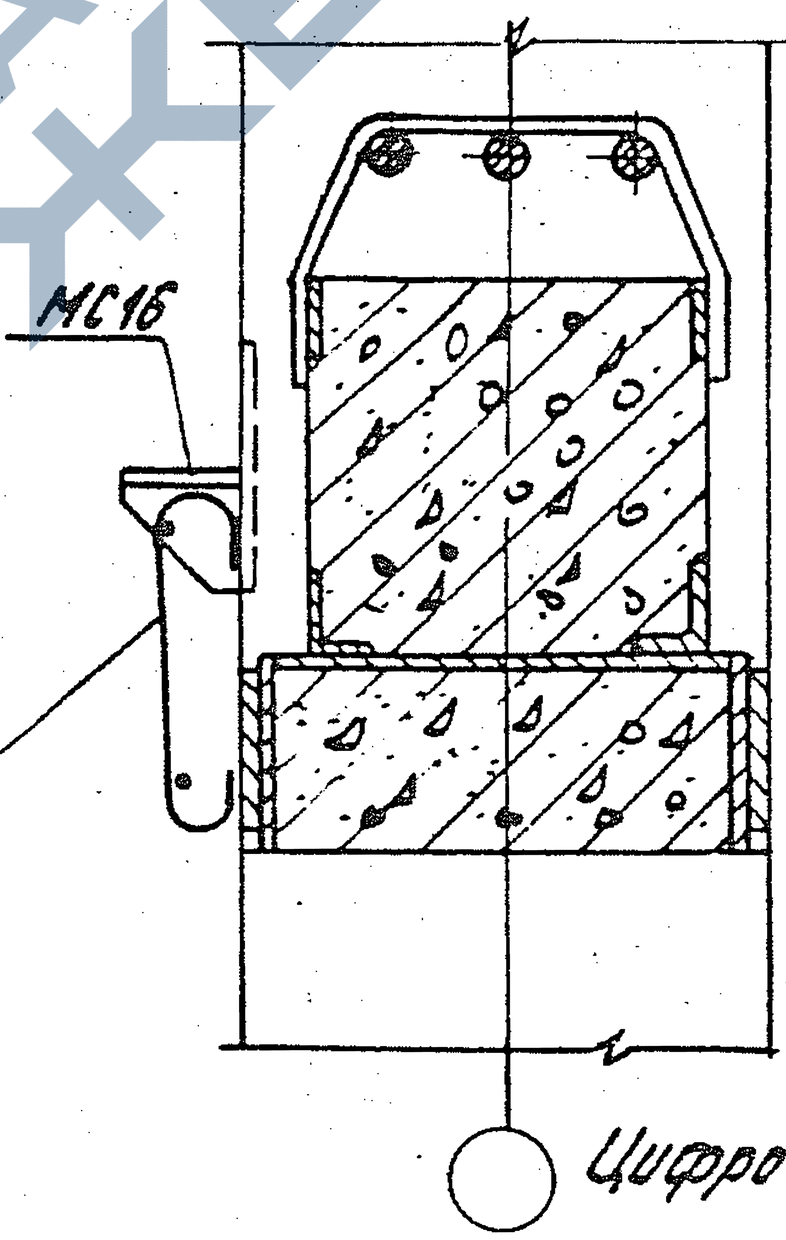

Цифровая ось

1. МС12 приварить к закладным деталям колонн и к МС6…МС8.
2. Бетон условно не показан.

Инв. № подл. | Подпись и дата | Взам. инв. №			
Нач. отд.	Ковыш		
Н. контр.	Зверев		
ГИП	Клеёнов		
ГИП	Зверев		
Рук. гр.	Скворцов		
Разраб.	Никитина		

1.020.1-4. 6-1 026

Армирование монолитных участков. Узлы 3, 6, 13.

Стадия	Лист	Листов
Р		1

ЦНИИПромзданий

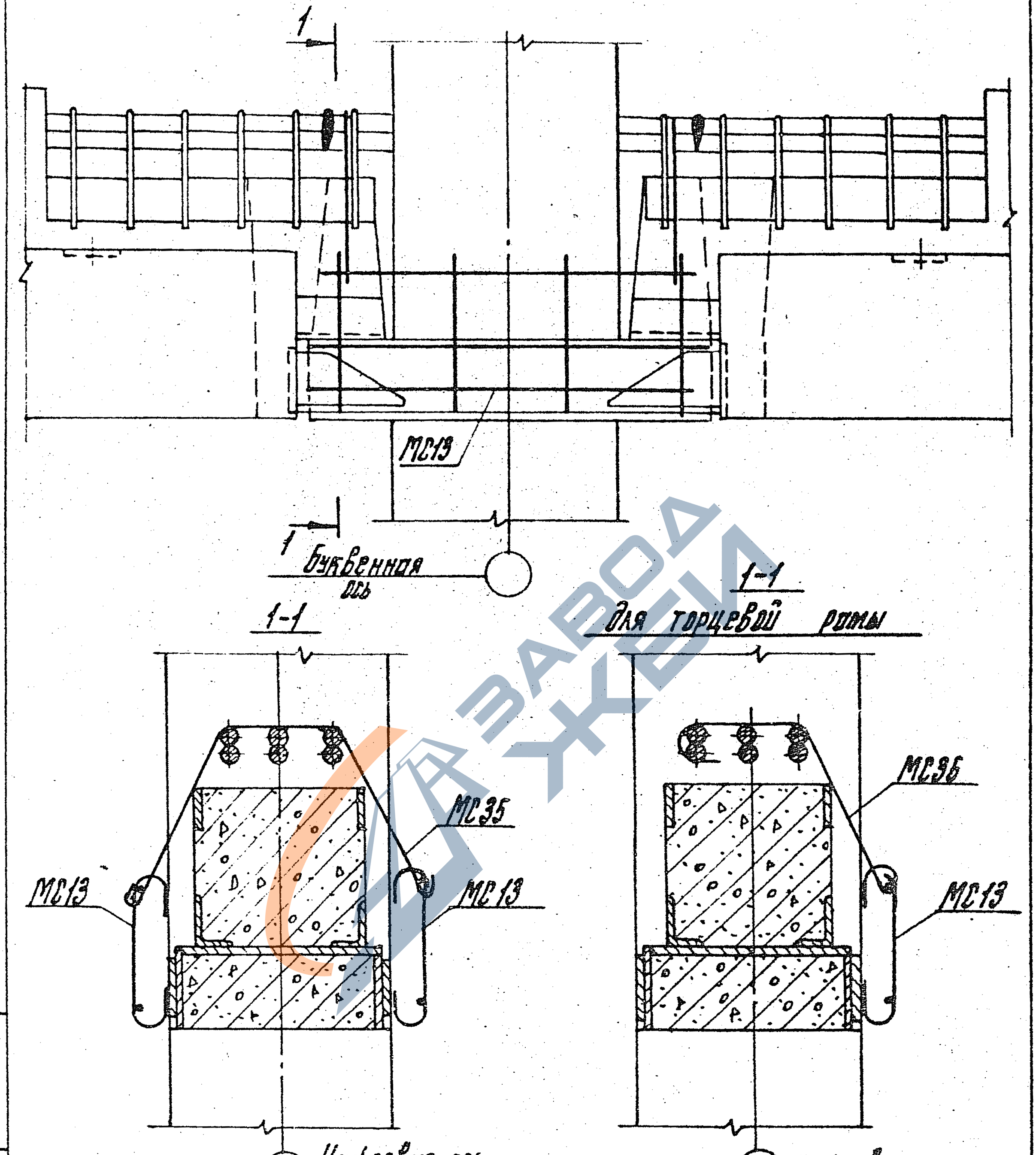

1. МС13 приварить к закладным деталям колонн и к МС6...МС8.
2. Бетон условно не показан.

Нач. отд.	Бобыш		
Н. контр.	Зверев		
ГИП	Кабанов		
ГИП	Зверев		
Рук. гр.	Скворцов		
Разраб.	Никитина		

1.020.1-4. 5-1 027

Армирование монолитных участков
Узлы 4, 5, 9, 10, 14, 16

Стадия	Лист	Листов
Р		1

ЦНИИПРОМЗДАНИЙ

Инв. № подл. | Подпись и дата | Взам. инв. №

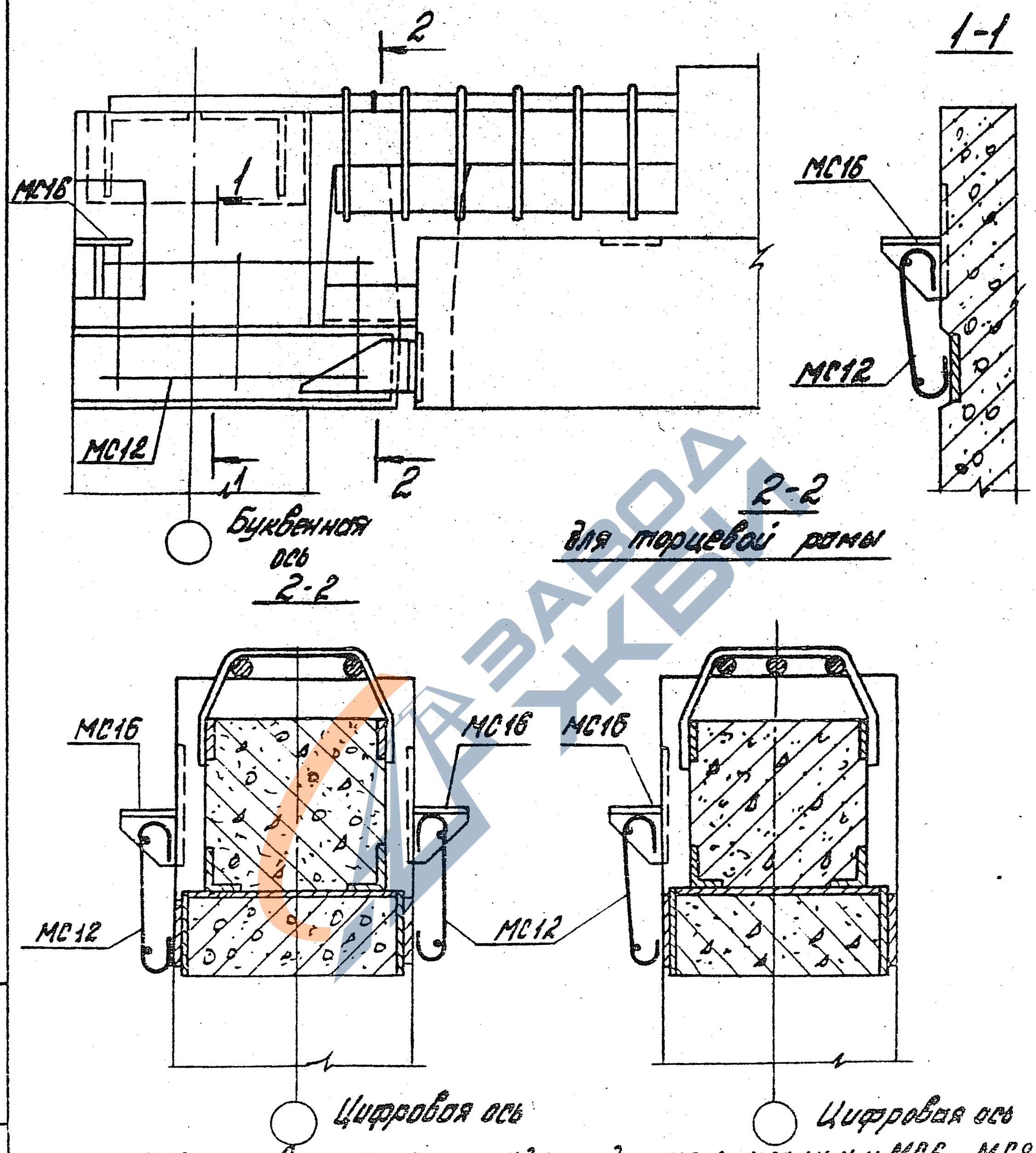

1. МС12 приварить к закладным деталям колонн и к МС6...МС8.
2. Бетон условно не показан.

Нач.отд.	Кодыш		1.020.1-4. 6-1 028	
Н.контр.	Зверев		Армирование монолитных участков. Узлы 6, 11, 15	Стадия: Р; Лист; Листов: 1
ГИП	Клебанов			
ГИП	Зверев			
Рук.гр.	Скворцов			ЦНИИПРОМЗДАНИЙ
Разраб.	Никитина			

Инв. № подл. | Подпись и дата | Взам. инв. №

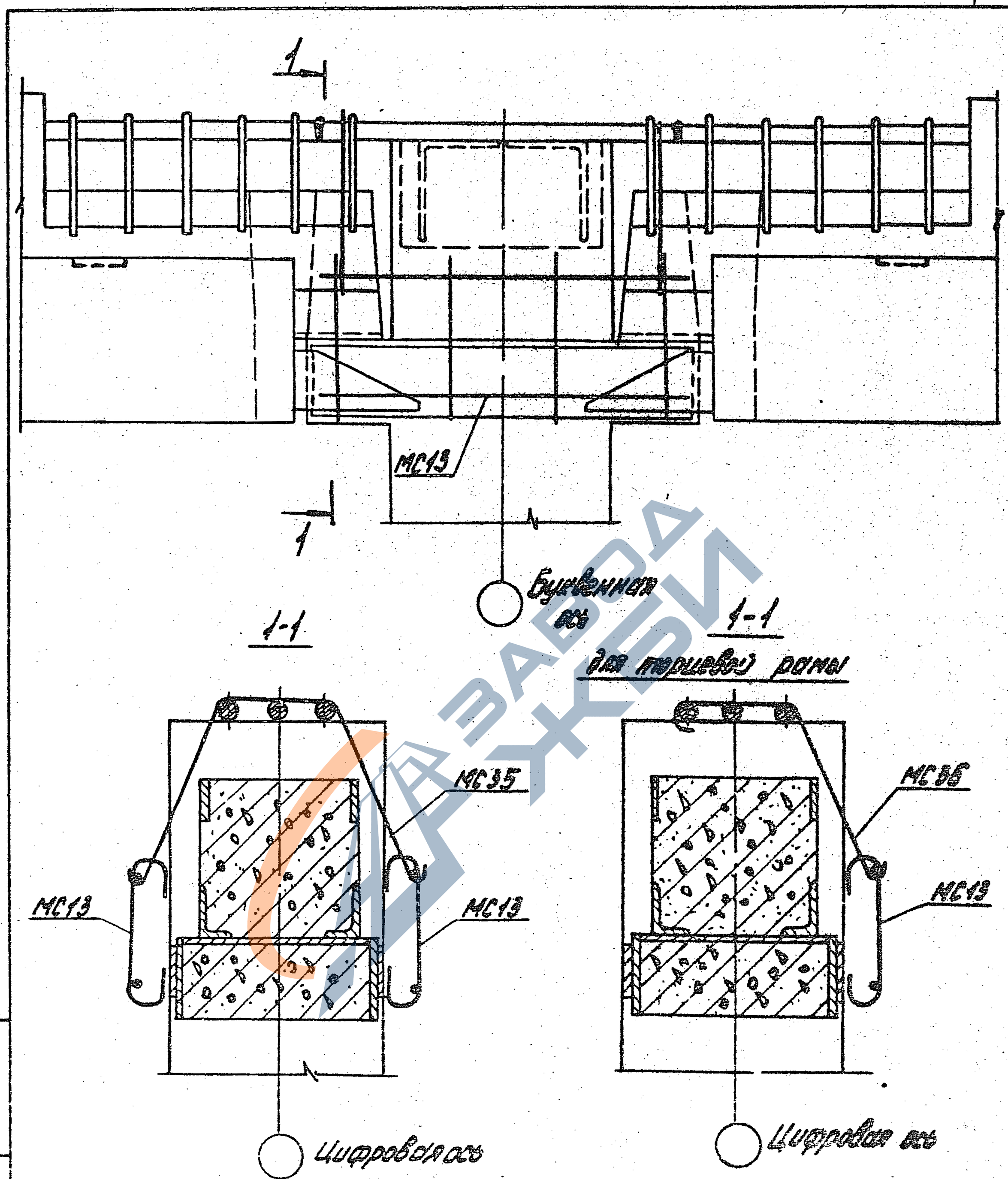

1. МС13 приварить к закладным деталям колонн и к МС6...МС8.
2. Бетон условно не показан.

Н. контр.	Зверев		
Нач. отд.	Кадыш		
ГИП	Клебанов		
ГИП	Зверев		
Рук. гр.	Скворцов		
Разраб.	Маврушина		

1.020.1-4.6-1.029

Армирование монолитных участков. Узлы 7, 12, 16, 20

Стадия	Лист	Листов
Р		4

ЦНИИПРОМЗДАНИЙ

Инв. № подл. | Подпись и дата | Взам. инв. №

22230 37

Продольная стена лестничной клетки

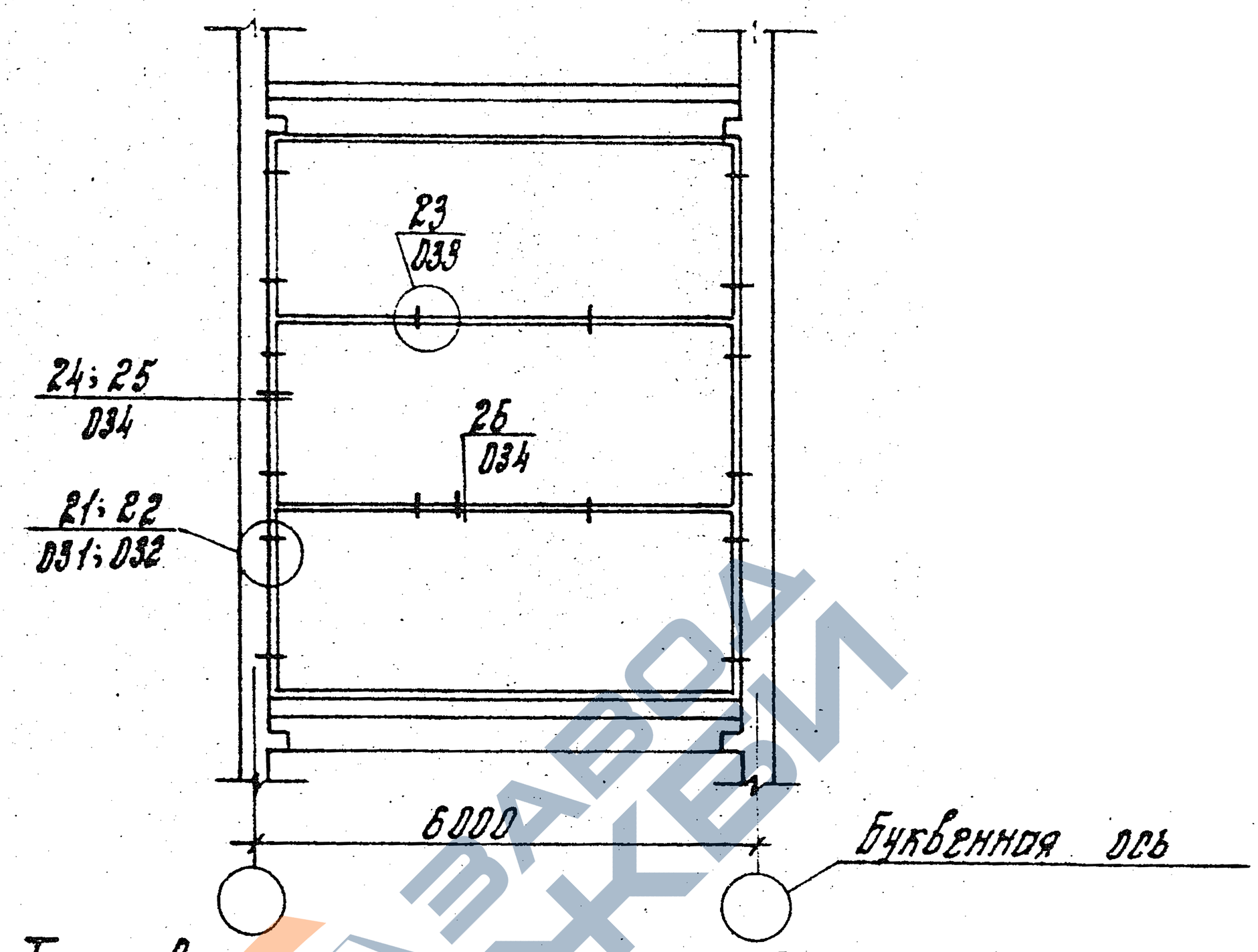

Торцевая стена лестничной клетки

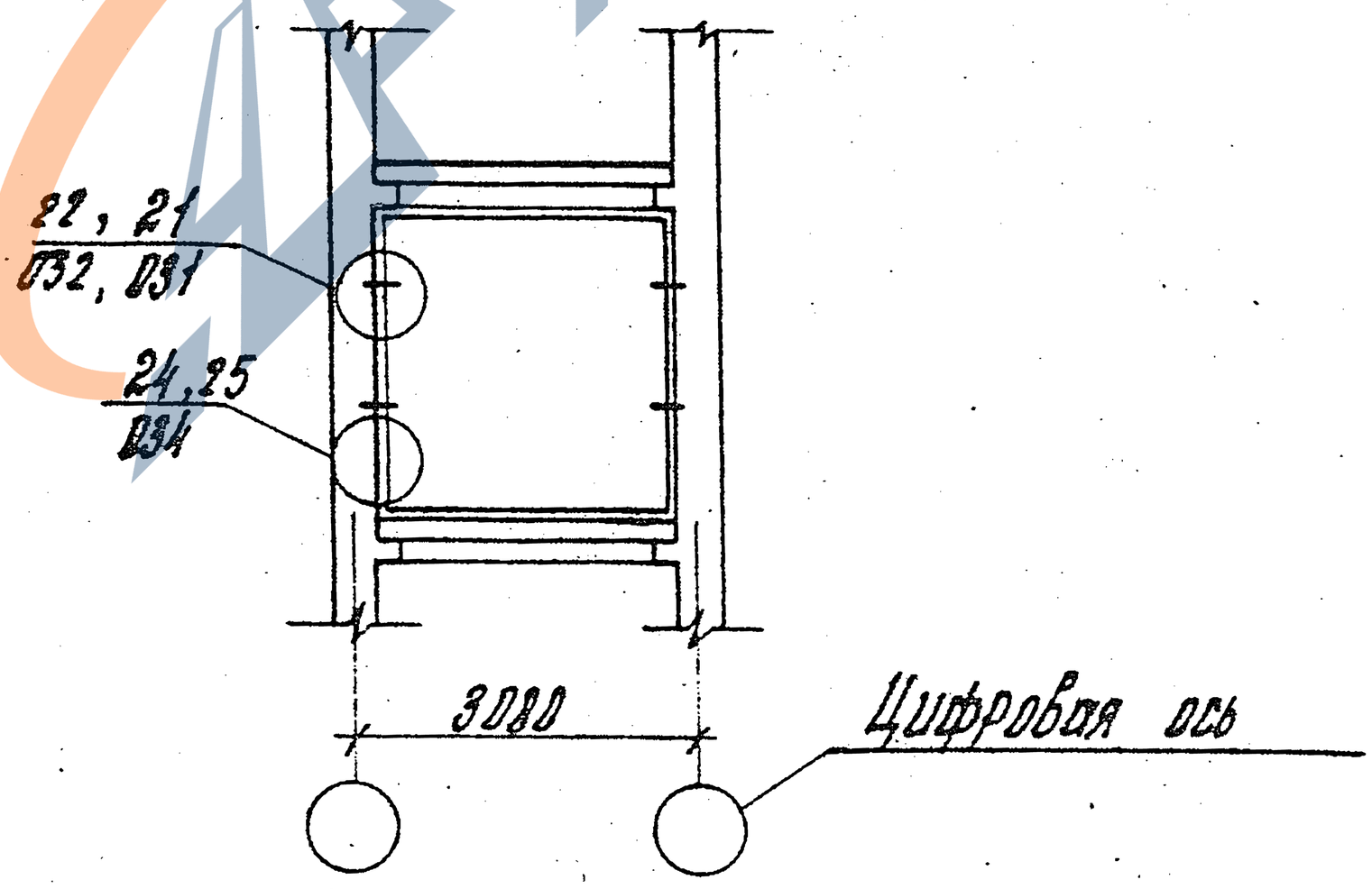

Н. контр.	Зверев			1.020.1-4. 6-1 030
Нач. отд.	Кодыш			Маркировочные схемы крепления панелей стен лестничных клеток
ГИП	Клебанов			Стадия: Р; Лист; Листов: 1
ГИП	Зверев			ЦНИИПРОМЗДАНИЙ
Рук. гр.	Скворцов			
Разраб.	Маврушина			

Инв. № подл. | Подпись и дата | Взам. инв. №

ЗАВОД ЖБИ

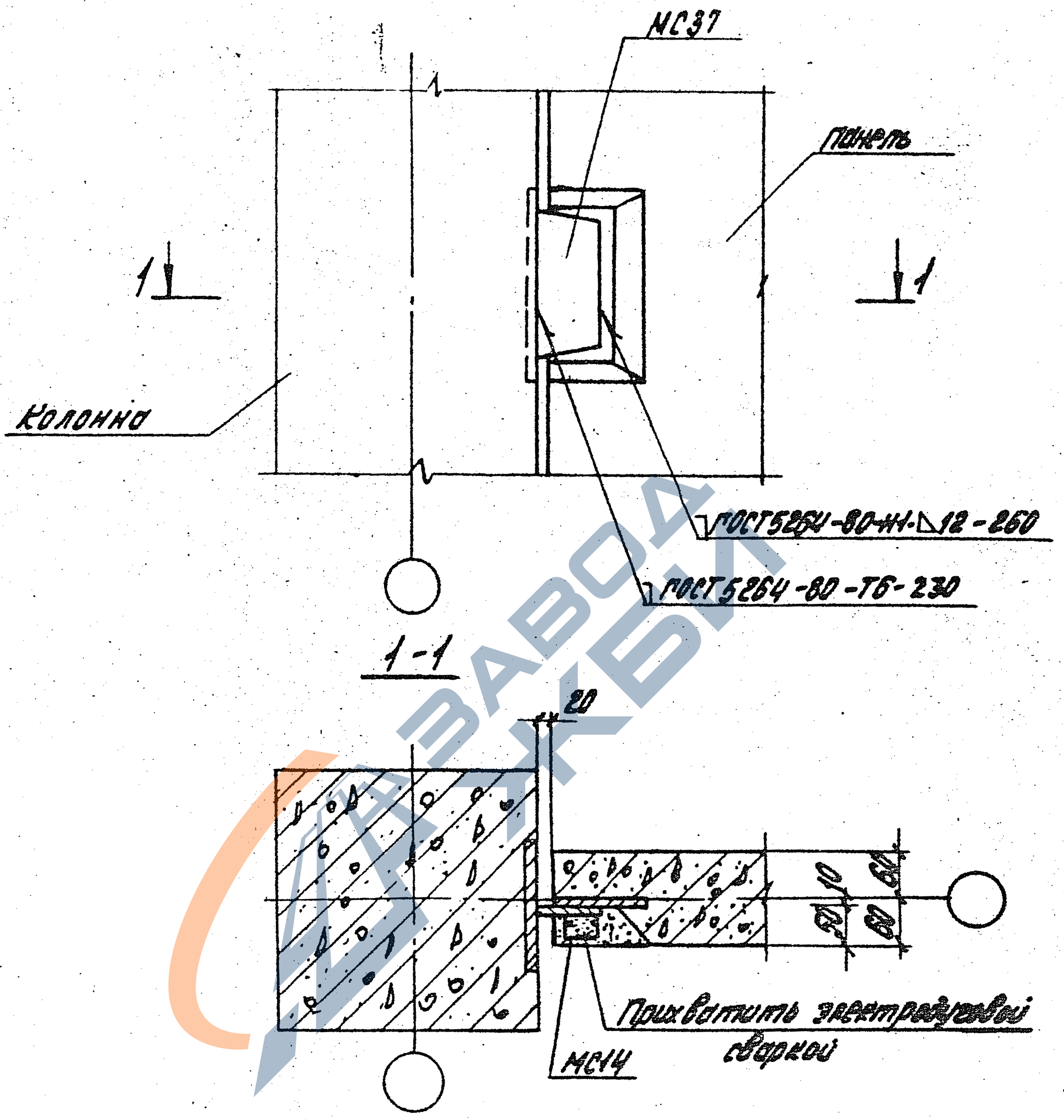

1. Шпонку перегородки замоноличить бетоном В15 на мелком заполнителе.
2. Замоноличивание зазора между торцом перегородки и колонной производить по узлу 24 документа 034.

				1.020.1-4.6-1 034		
Н. контр.	Зверев					
Нач. отд.	Ковыш			Узел 21	Стадия: Р	Лист:	Листов: 1
ГИП	Клебанов				ЦНИИПРОМЗДАНИЙ	
ГИП	Зверев					
Рук. гр.	Скворцов					
Разраб.	Моврушина					

Инв. № подл. | Подпись и дата | Взам. инв. №

22230 39

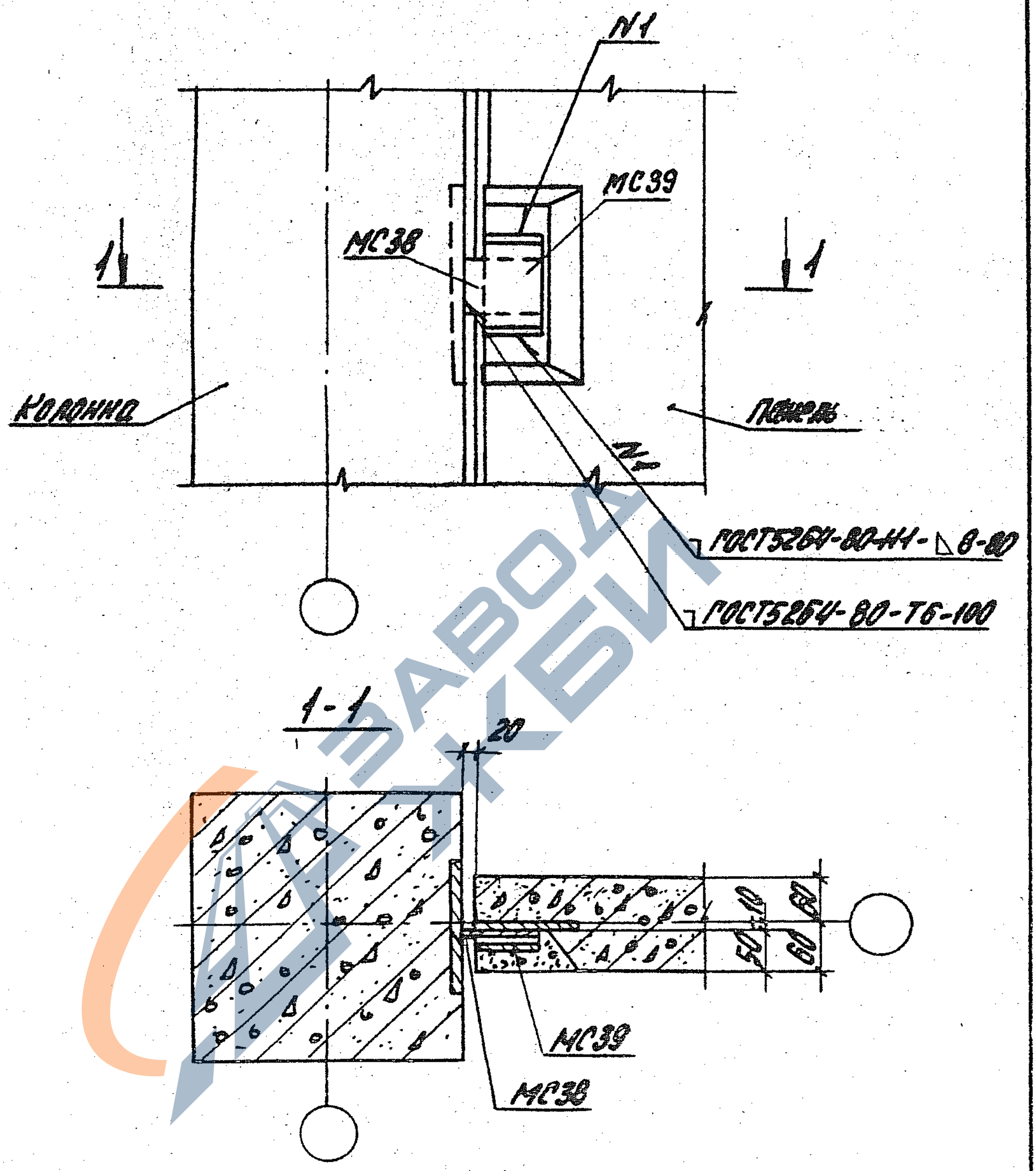

1. Шпонку перегородки замонолитить бетоном В7,5 на мелком заполнителе.
2. Замоноличивание зазора между торцом перегородки и колонной производить по узлу 25 документ 6-1 034.

				1.020.1-4.6-1 032
Н. контр.	Зверев			
Нач. отд.	Кодыш			Узел 22
ГИП	Клебанов			
ГИП	Зверев			
Рук. гр.	Скворцов			
Разраб.	Маврушина			

Стадия	Лист	Листов
Р		1

ЦНИИПРОМЗДАНИЙ

Инв. № подл. | Подпись и дата | Взам. инв. №

22230 40

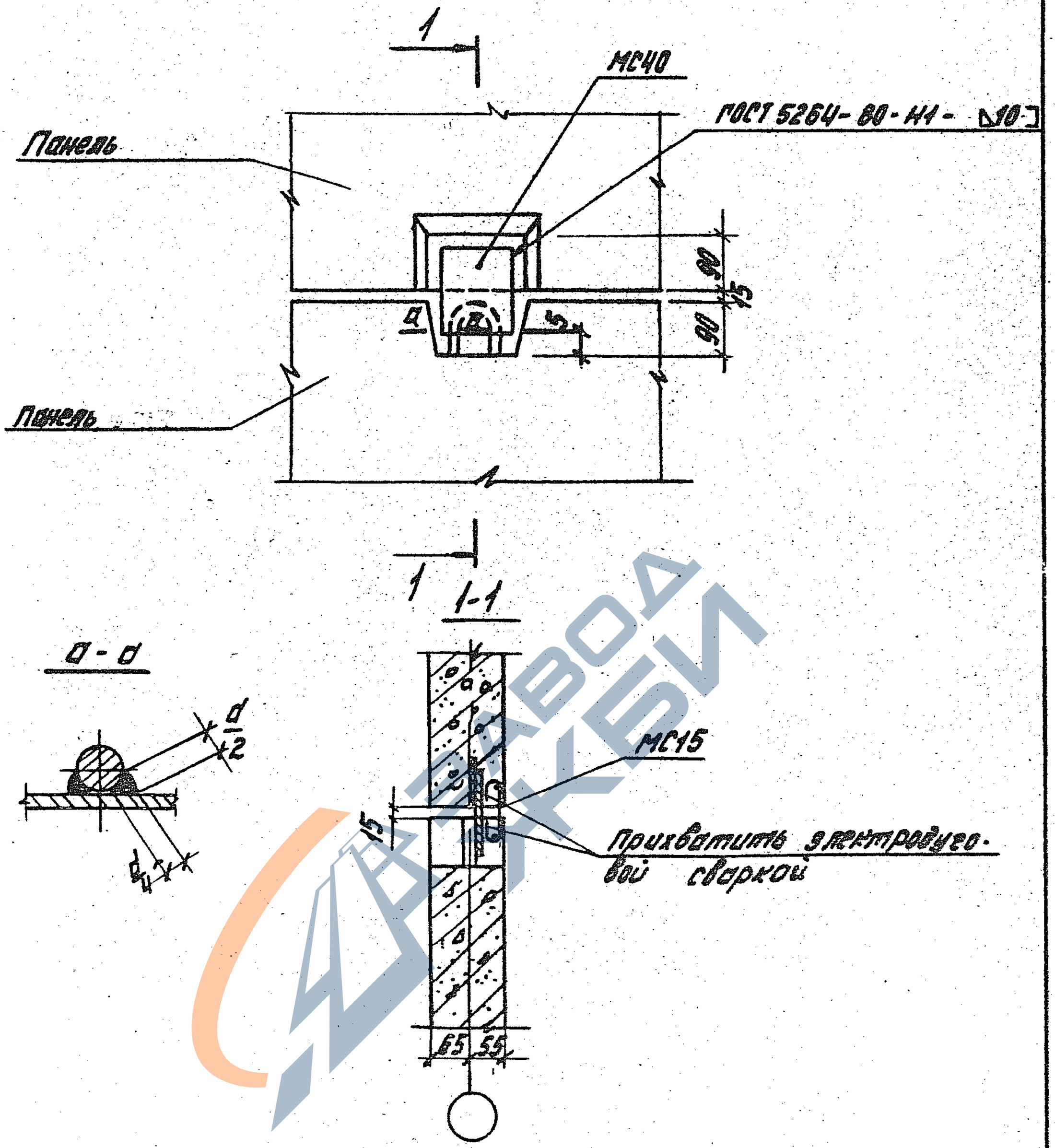

1. Шпонку панели замонолитить бетоном В15 на мелком щебне.
2. Замоноличивание зазора между торцами панели производить по узлу 26 документ 6-1 034.

Н. контр.	Зверев			1.020.1-4 6-1 033
Нач. отд.	Кодыш			
ГНП	Клебанов			Узел 23
ГНП	Зверев			
Рук. гр.	Скворцов			
Разраб.	Синичкина			

Стадия	Лист	Листов
Р		1

ЦНИИПРОМЗДАНИЙ

Инв. № подл. | Подпись и дата | Взам. инв. №

22230 41

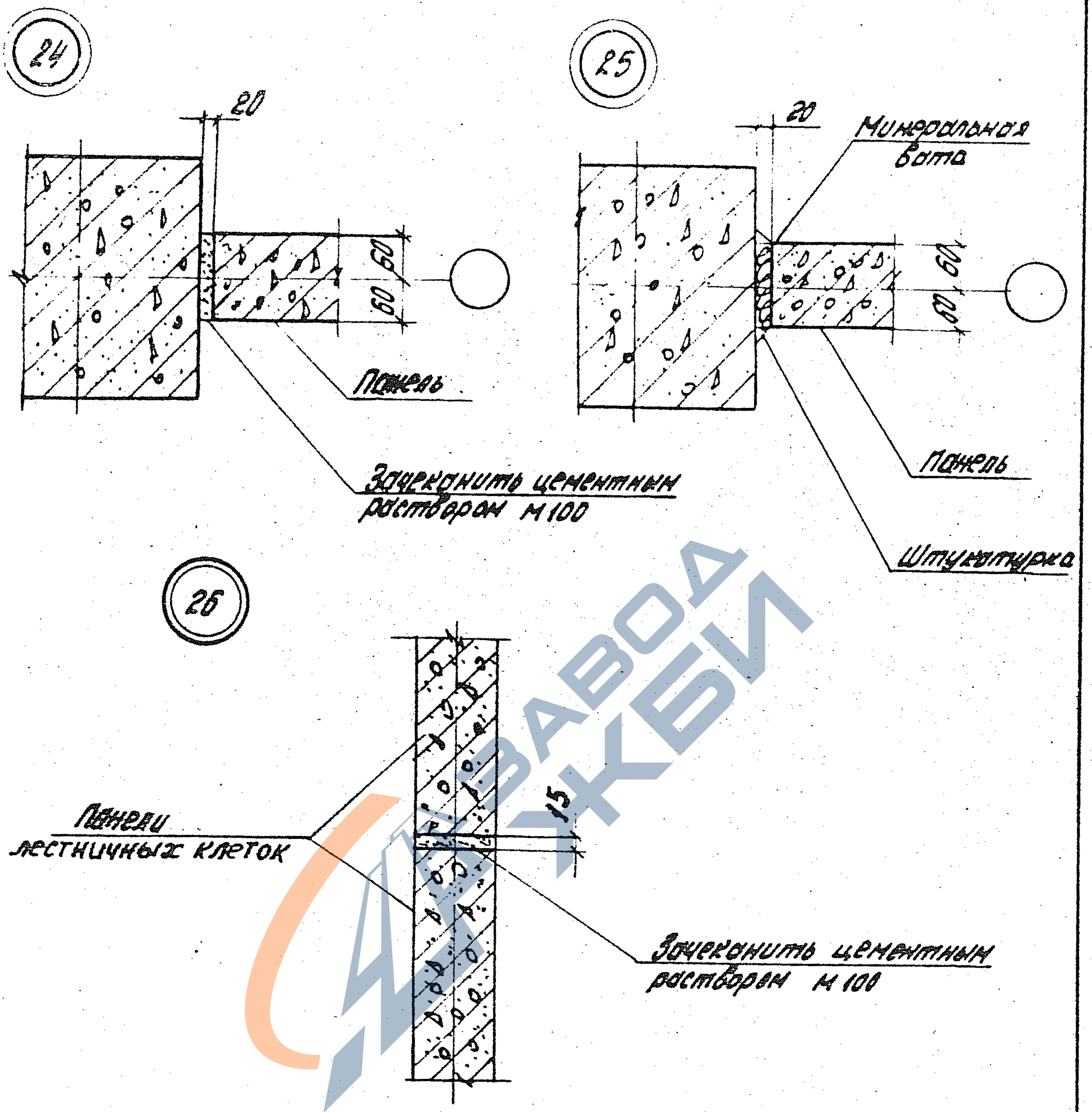

Узлы 24 или 25 назначать в конкретном проекте.

Н. контр.	Зверев			1.020.1-4.6-1 034
Нач. отд.	Кодыш			Узел 24, 25, 26
ГИП	Клебанов			Стадия: Р; Лист; Листов: 1
ГИП	Зверев			ЦНИИПРОМЗДАНИЙ
Рук. гр.	Скворцов			
Разраб.	Маврушина			

Инв. № подл. | Подпись и дата | Взам. инв. №

ЗАВОД ЖБИ

Вариант 1

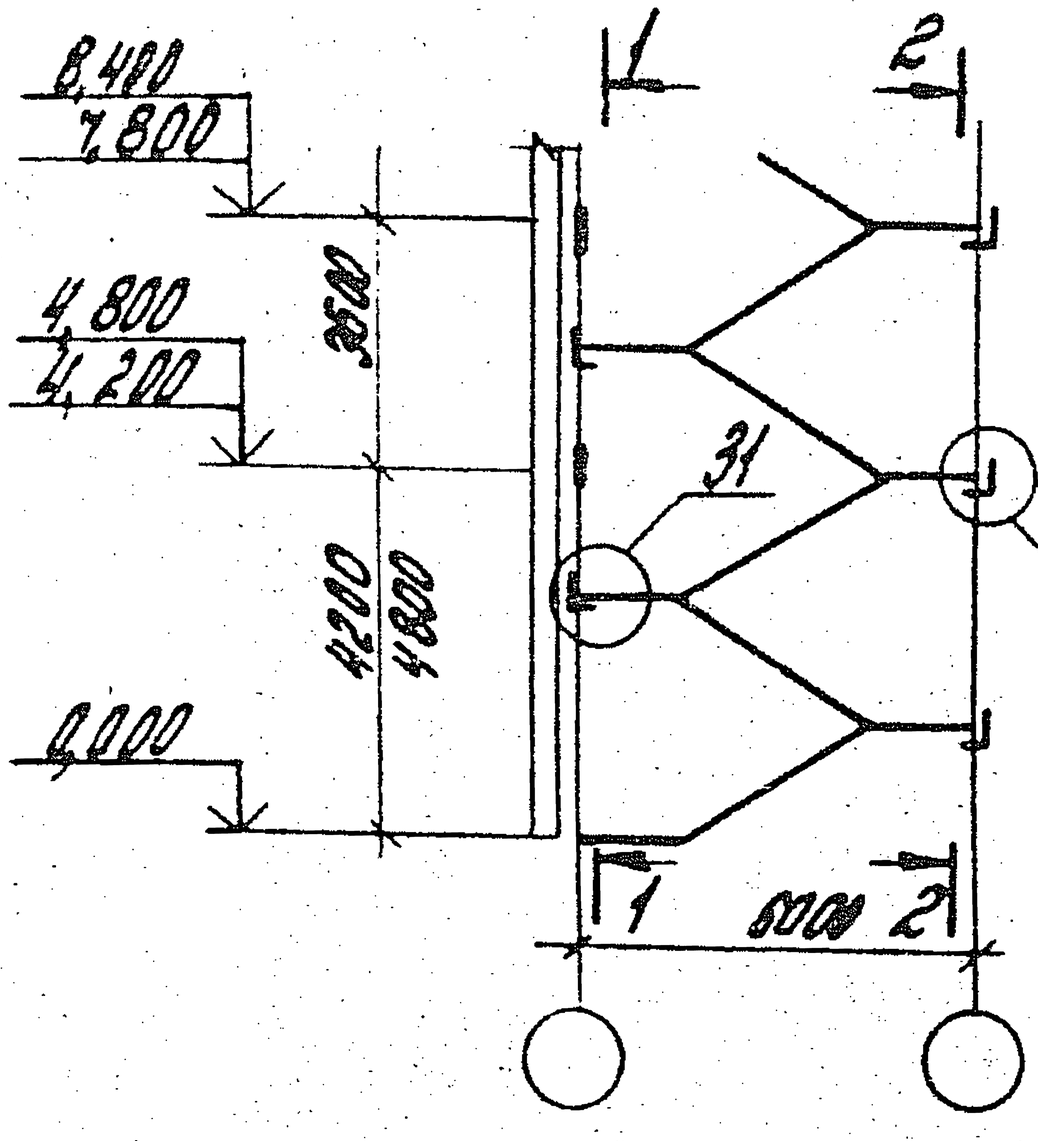

Вариант 2

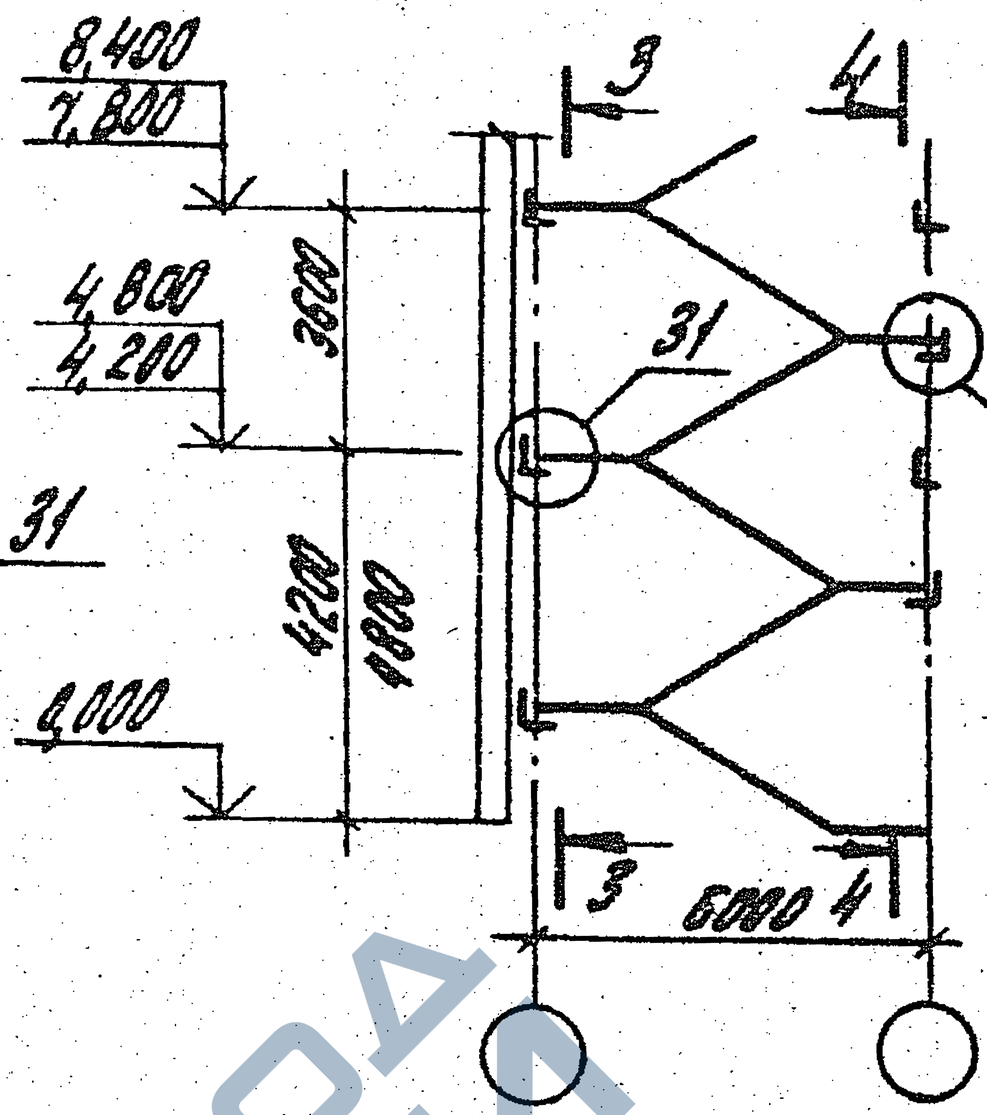

1-1

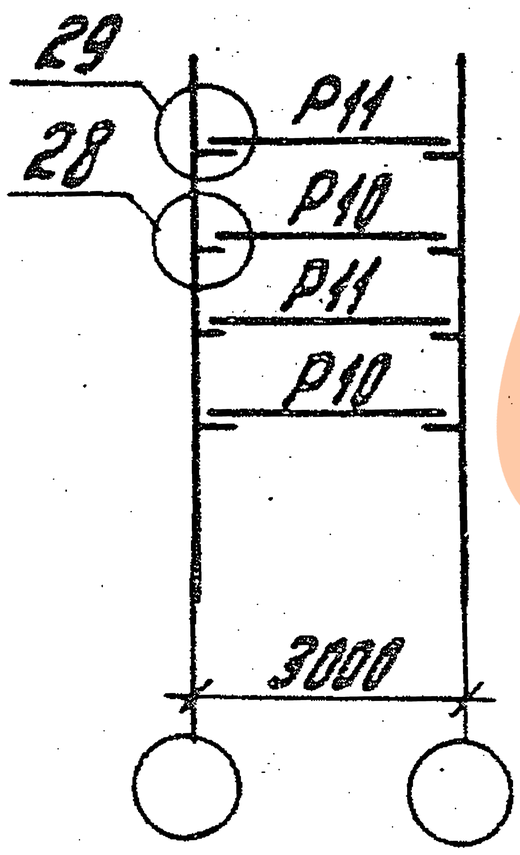

2-2

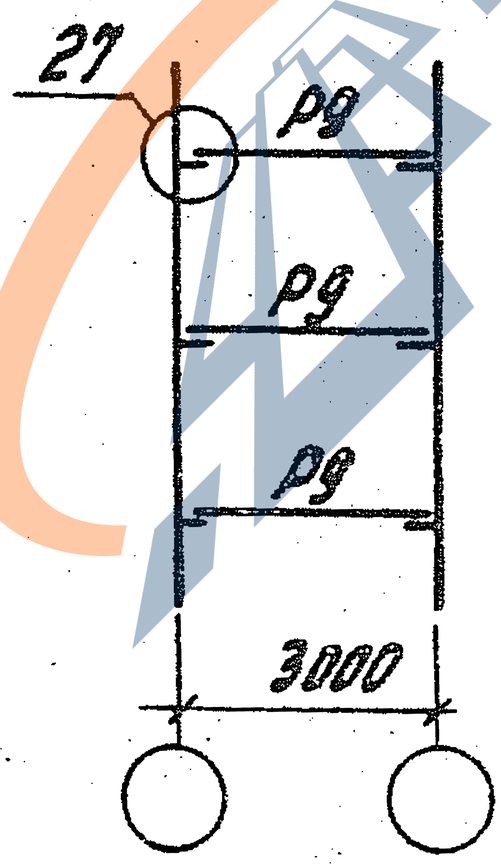

3-3

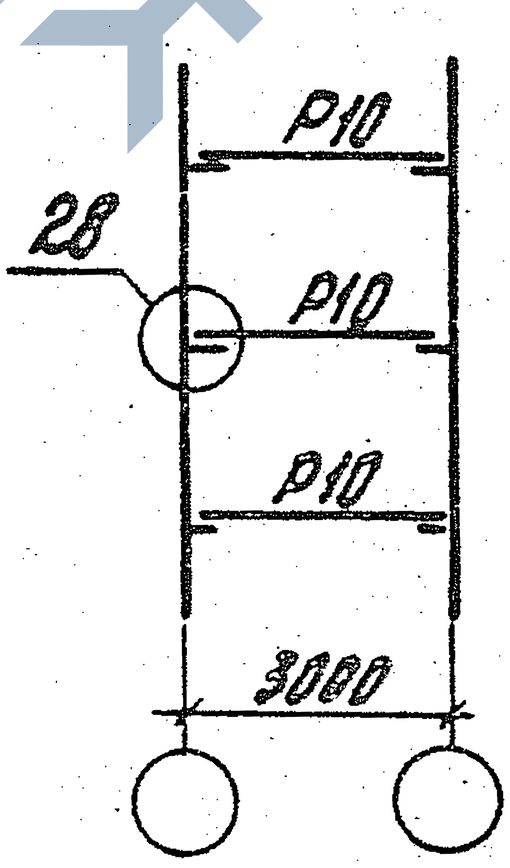

4-4

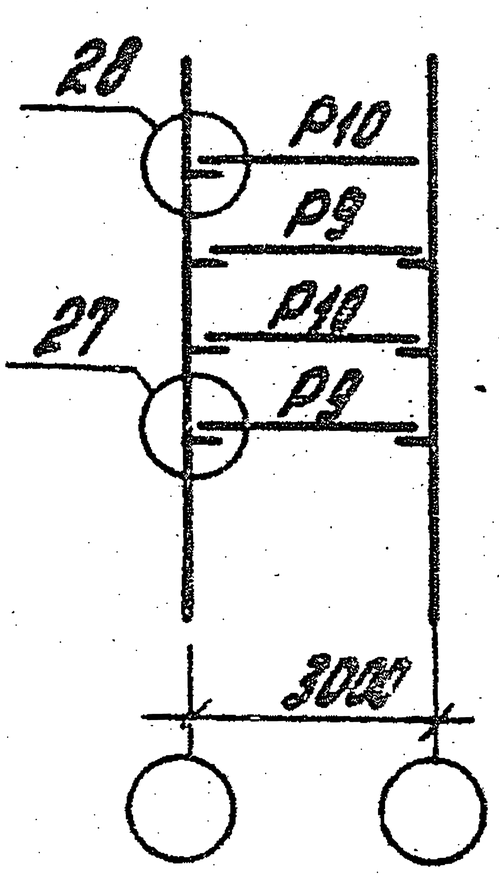

Маркировочную схему ригелей см. вып. 0-1 докум. 139 л. 1,2.

Инв. № подл.	Подпись и дата	Взам. инв. №					
				1.020.1-4.86-1 035			
		Н. контр.	Зверев		Разрезы по лестничным клеткам и маркировочные схемы лестничных ригелей.	Стадия	Лист	Листов
		Нач. отд.	Корош			Р		1
		ГИП	Карбонов			ЦНИИПромзданий		
		ГИП	Зверев					
		Рук. гр.	Скворцов					
		Разраб.	Моврищина					

22230 43

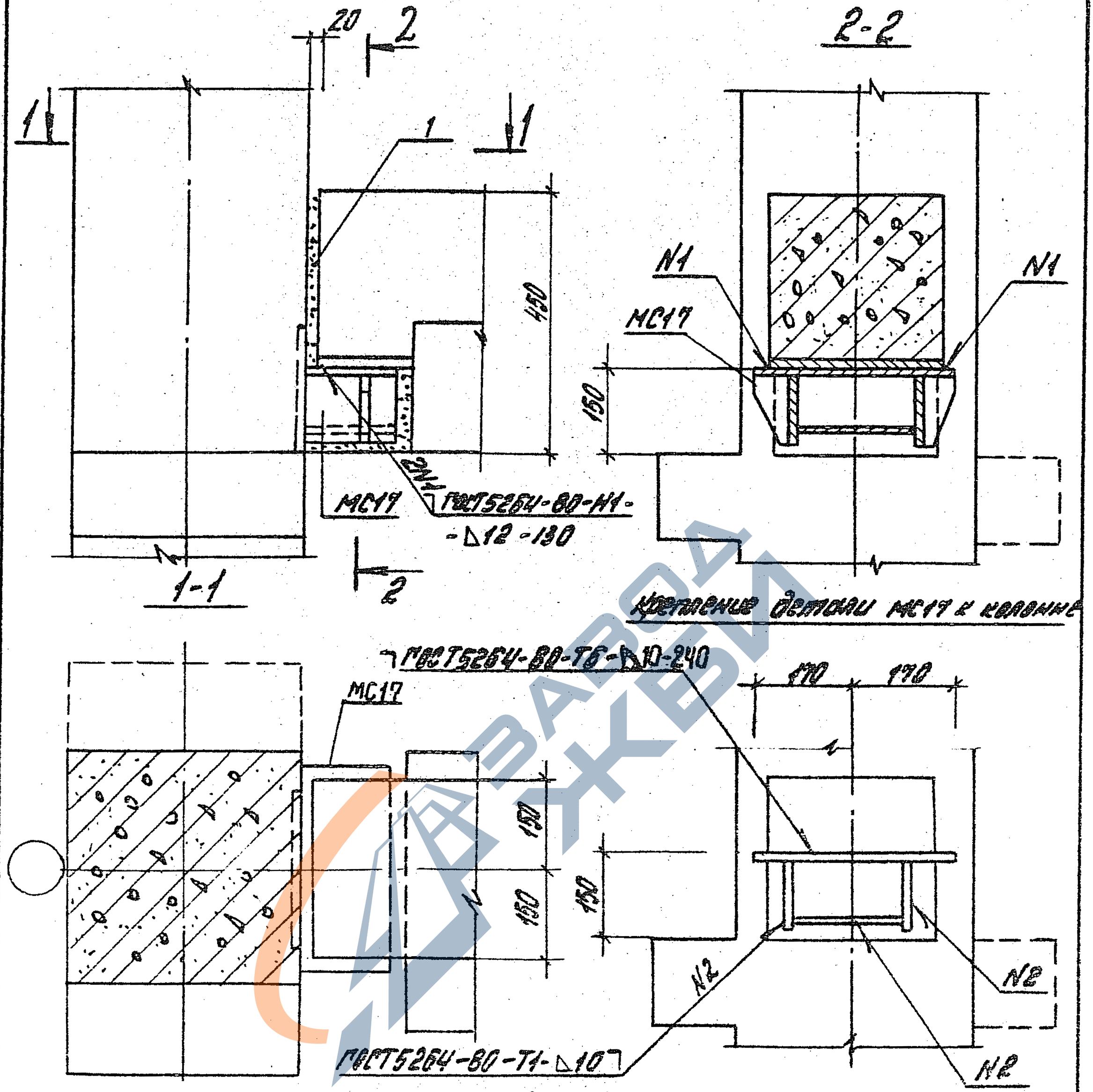

1. Соединительный элемент МС17 приварить к колонне до ее монтажа, высота швов приварки при этом должна быть тщательно проконтролирована, длину шва N2 выполнять по всей длине привариваемого элемента.
2. После установки ригеля защиту металлического столика следует производить в соответствии с „Рекомендациями по применению огнезащитных покрытий для металлических конструкций" (ЦНИИСК Госстроя СССР Москва 1984г.): 1. Цементно-песчаной штукатуркой толщиной 60мм; или 2. Огнезащитным фосфатным материалом толщиной 40мм (ГОСТ28791-79).

Н. контр.	Зверев			1.020.1-4.6-1 035
Нач. отд.	Кобыш			
ГИП	Клебанов			Узел 27
ГИП	Зверев			
Рук. гр.	Скворцов			
Разраб.	Мавришина			

Стадия	Лист	Листов
Р		1

ЦНИИПРОМЗДАНИЙ

Инв. № подл. | Подпись и дата | Взам. инв. №

22230 44

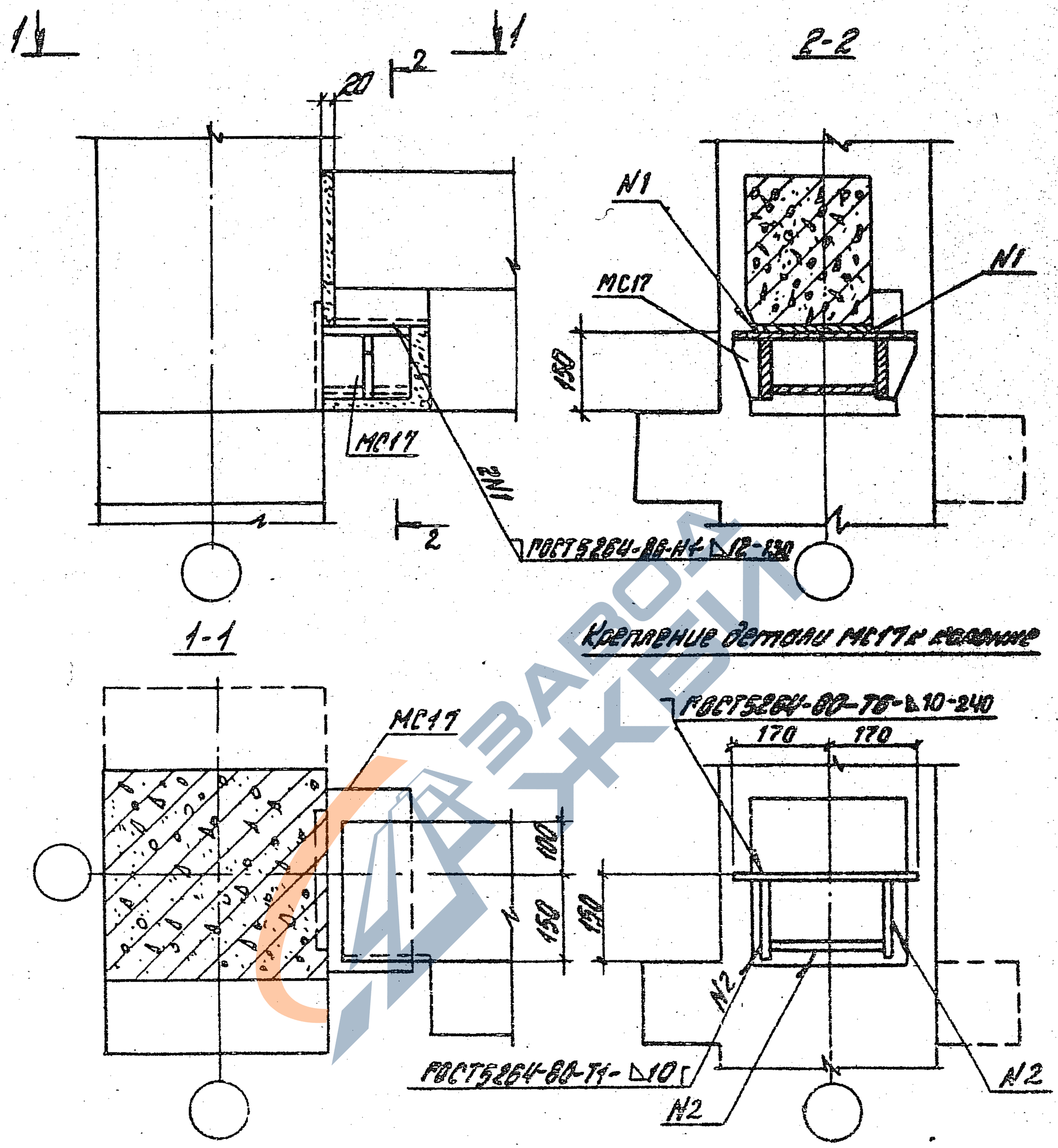

Примечание см. докум. 036

Н. контр.	Зверев			1.020.1-4.6-1 037
Нач. отд.	Кобыш			
ГИП	Клебанов			Узел 28
ГИП	Зверев			
Рук. гр.	Скворцов			
Разраб.	Набрушина			

Стадия	Лист	Листов
Р		1

ЦНИИПРОМЗДАНИЙ

Инв. № подл. | Подпись и дата | Взам. инв. №

22230 45

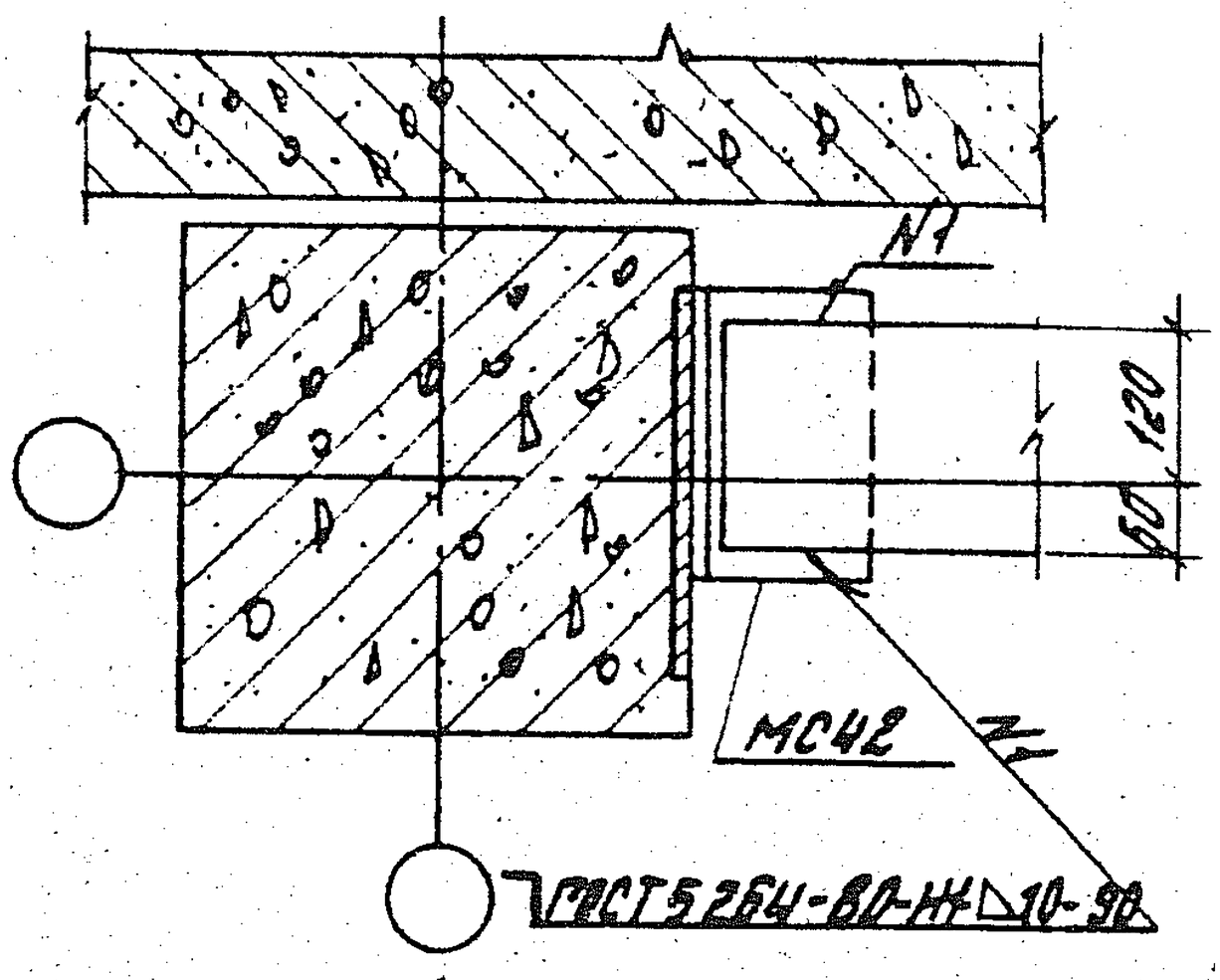

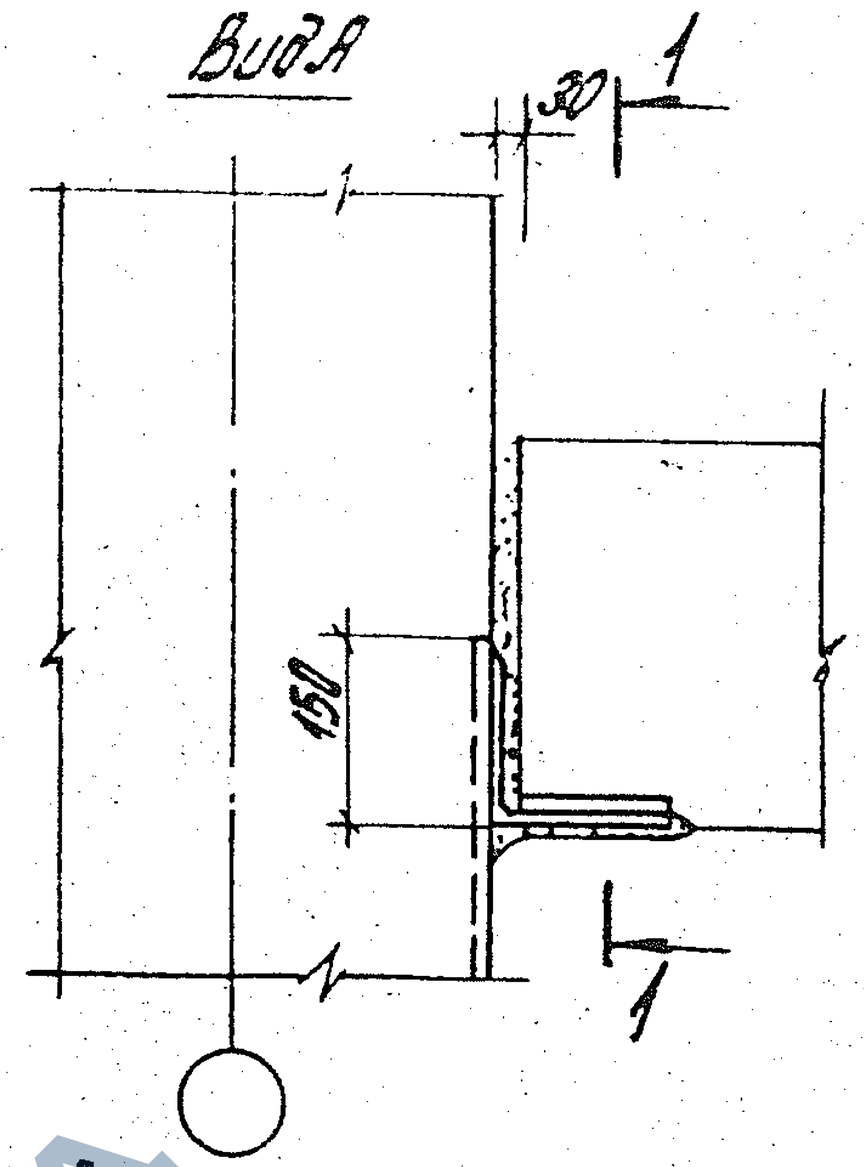

Крепление детали МС42 к колонне

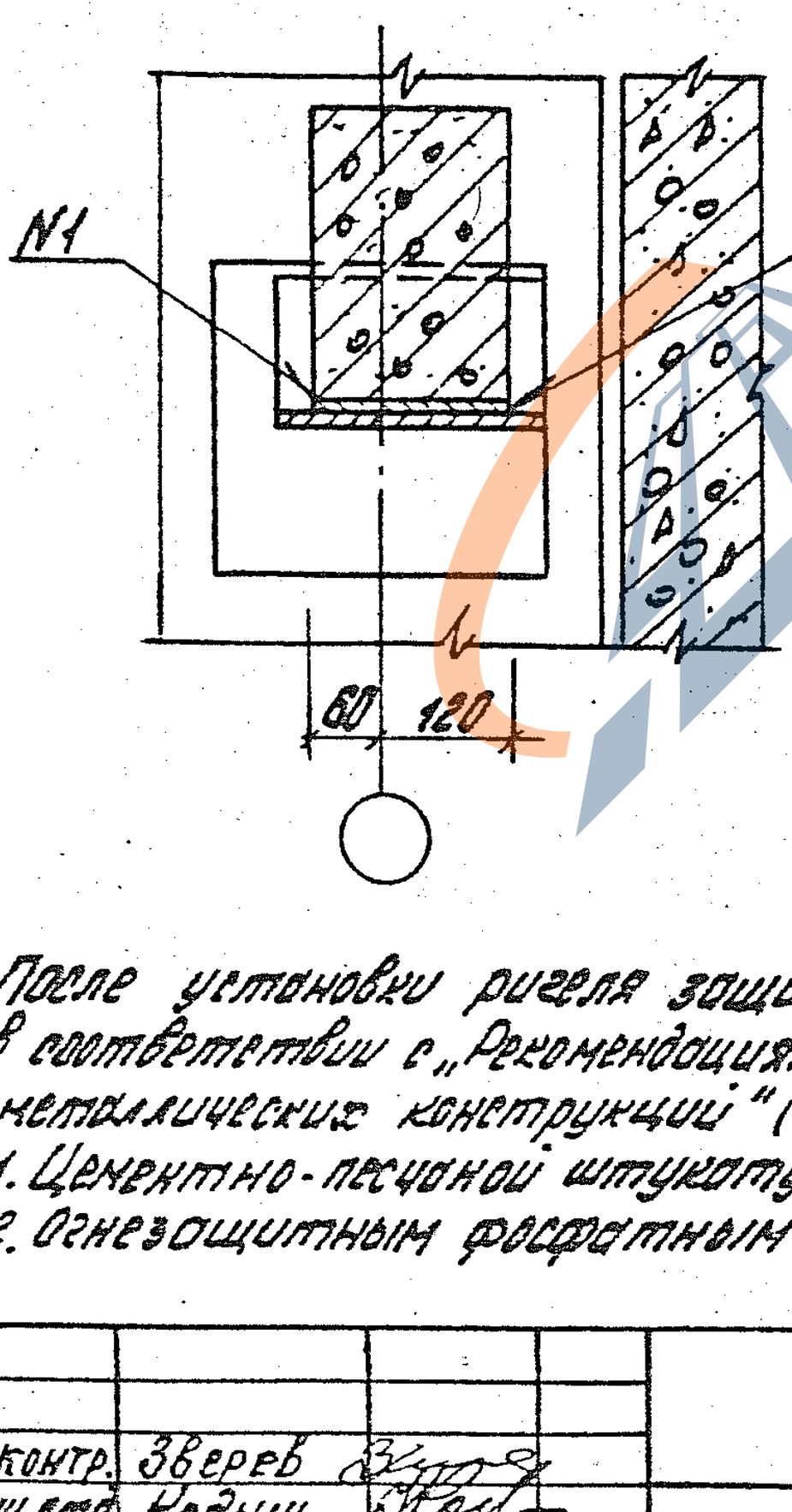

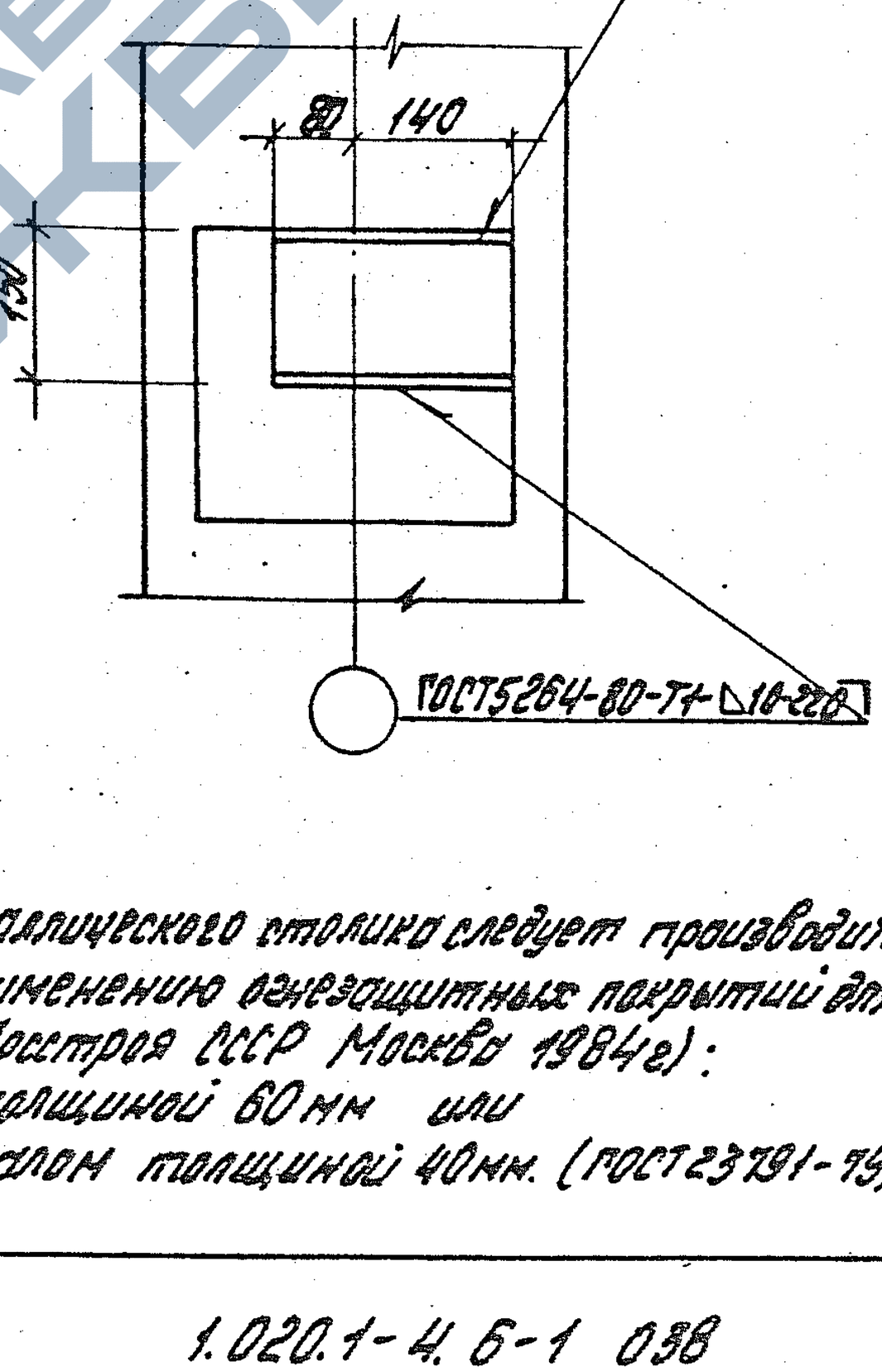

После установки ригеля защиту металлического столика следует производить в соответствии с „Рекомендациями по применению огнезащитных покрытий для металлических конструкций" (ЦНИИСК Госстроя СССР Москва 1984г):
1. Цементно-песчаной штукатуркой толщиной 60мм или
2. Огнезащитным фосфатным материалом толщиной 40мм. (ГОСТ23791-79).

Н. контр.	Зверев		
Нач. отд.	Кодыш		
ГИП	Клеонов		
ГИП	Зверев		
Рук. гр.	Скворцов		
Разраб.	Моврушин		

1.020.1-4.6-1 038

Узел 29

Стадия	Лист	Листов
Р		1

ЦНИИПРОМЗДАНИЙ

Инв. № подл. | Подпись и дата | Взам. инв. №

30

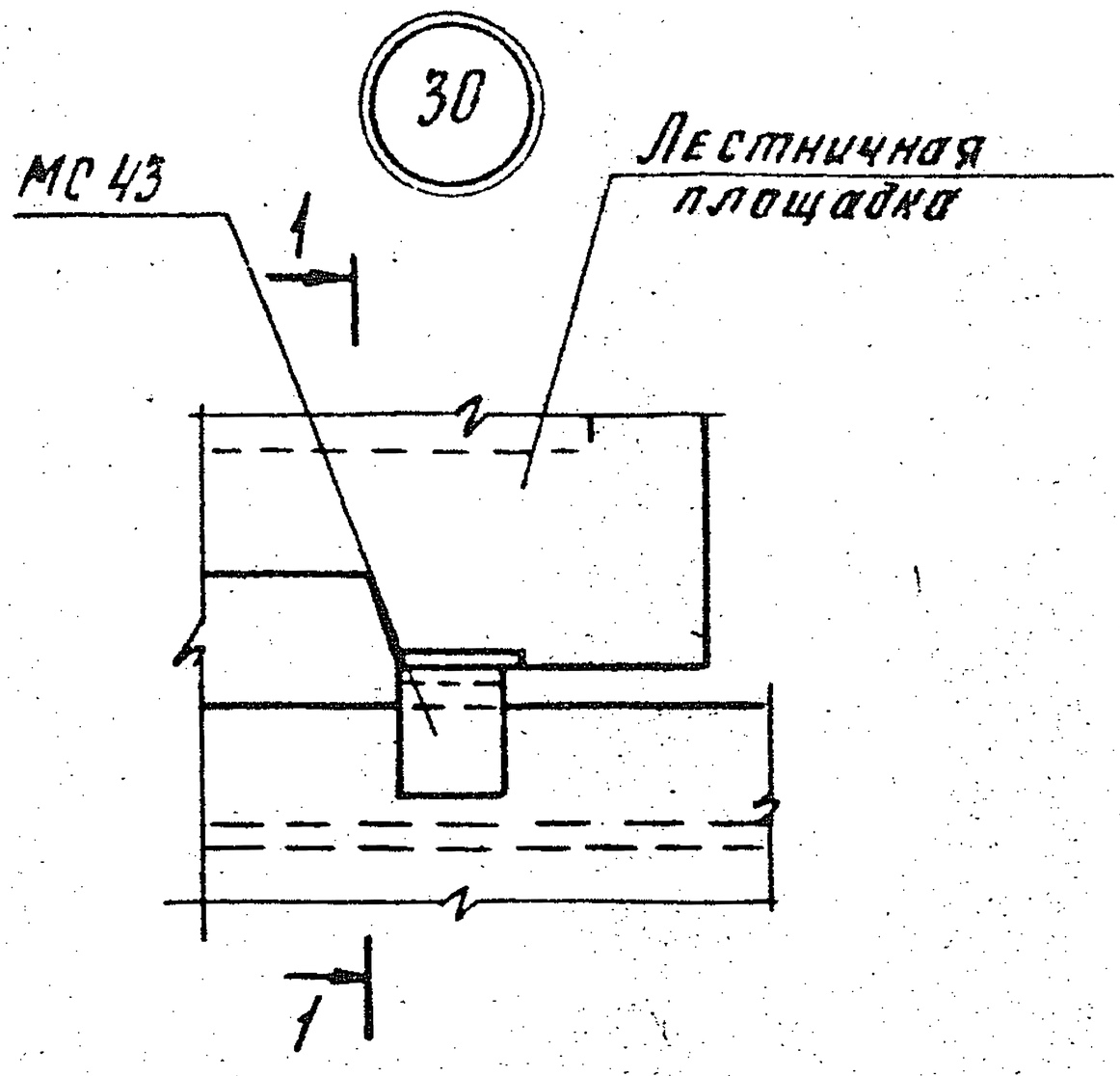

Крепление МС43 к закладной детали лестничной площадки

1–1

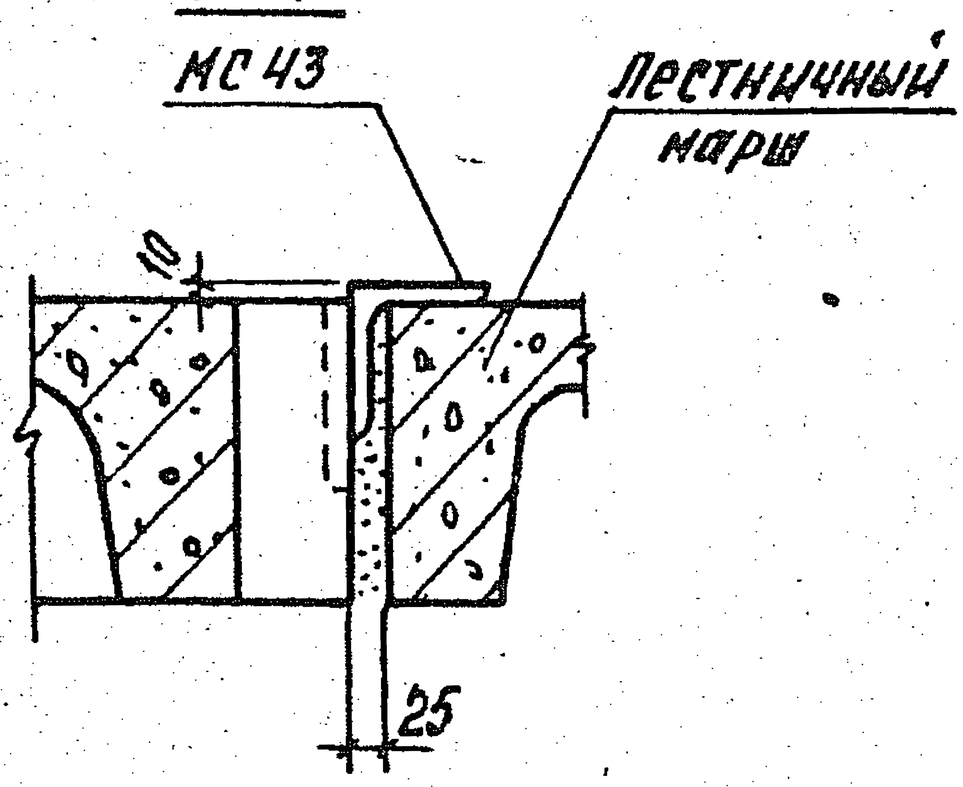

31

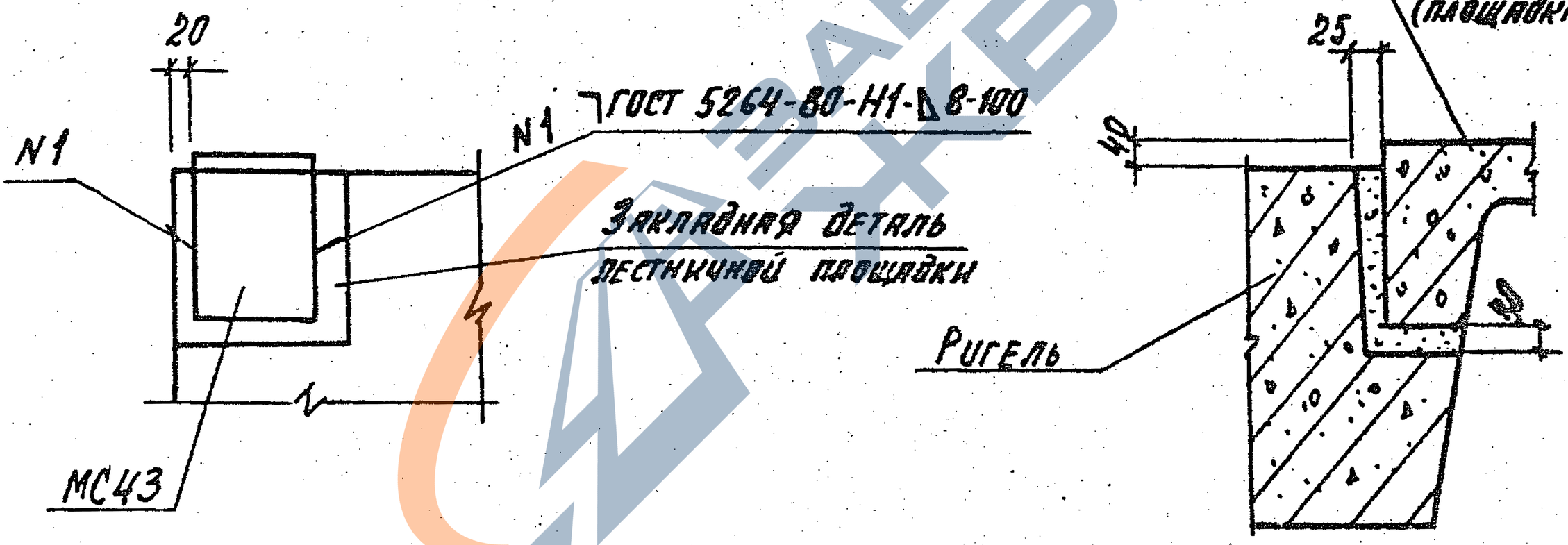

Деталь МС43 приварить к лестничной площадке до её монтажа

Маркировку узла 30 см. выпуск 0-1 докум. 139 л. 7

Инв. № подл.	Подпись и дата			1.020.1-4. 6-1 039	
		Нач. отд.	Кобыш		
		Н. контр.	Зверев	Узел 30, 31.	Стадия: Р; Лист: ; Листов: 1
		ГИП	Клебанов		ЦНИИПРОМЗДАНИЙ
		ГИП	Зверев		
		Рук. гр.	Скворцов		
		Разработ.	Кавгушина		

22230 47

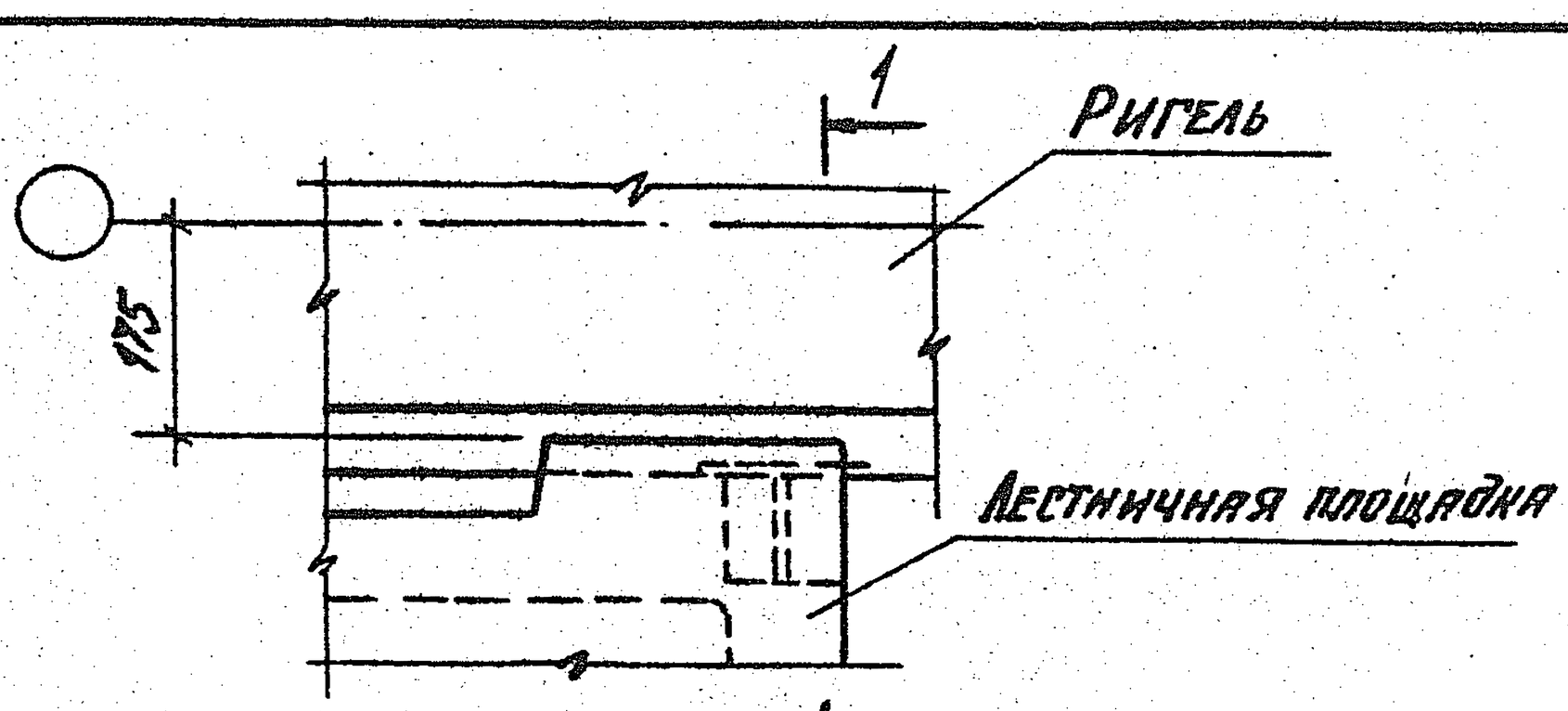

1. Детали МС16 и МС44 приварить до монтажа площадки.
2. Маркировку узлов см. выпуск 0-1 докум. 139 л. 7.

Взам. инв. №
Подпись и дата
Инв. № подл.

Нач. отд.	Кобыш		
Н. контр.	Зверев		
ГИП	Клеванов		
ГИП	Зверев		
Рук. гр.	Скворцов		
Разраб.	Мордушина		

1.020.1-4.6-1 040

Узел 32.33

Стадия	Лист	Листов
Р		1

ЦНИИПРОМЗДАНИЙ

34

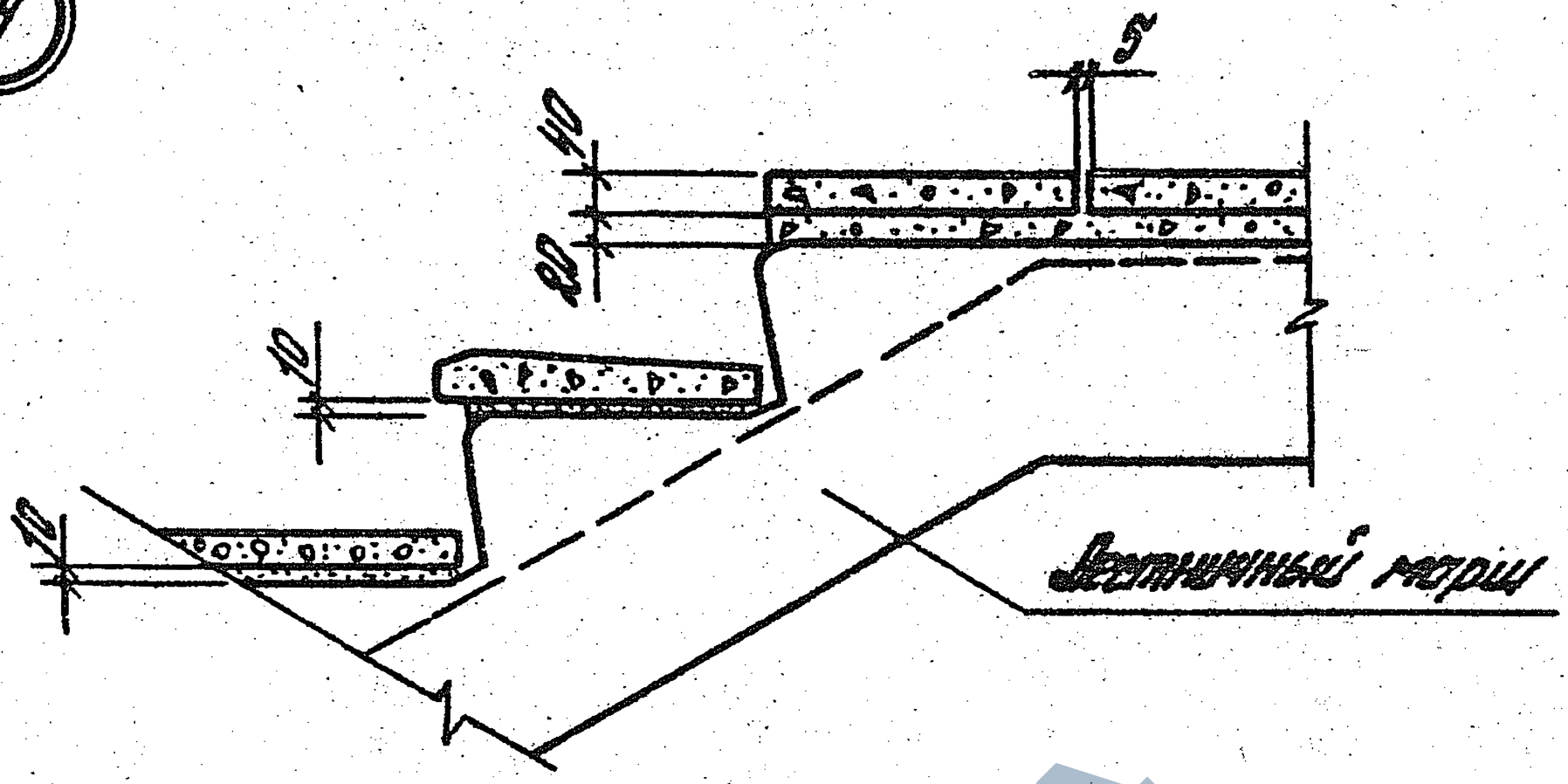

35

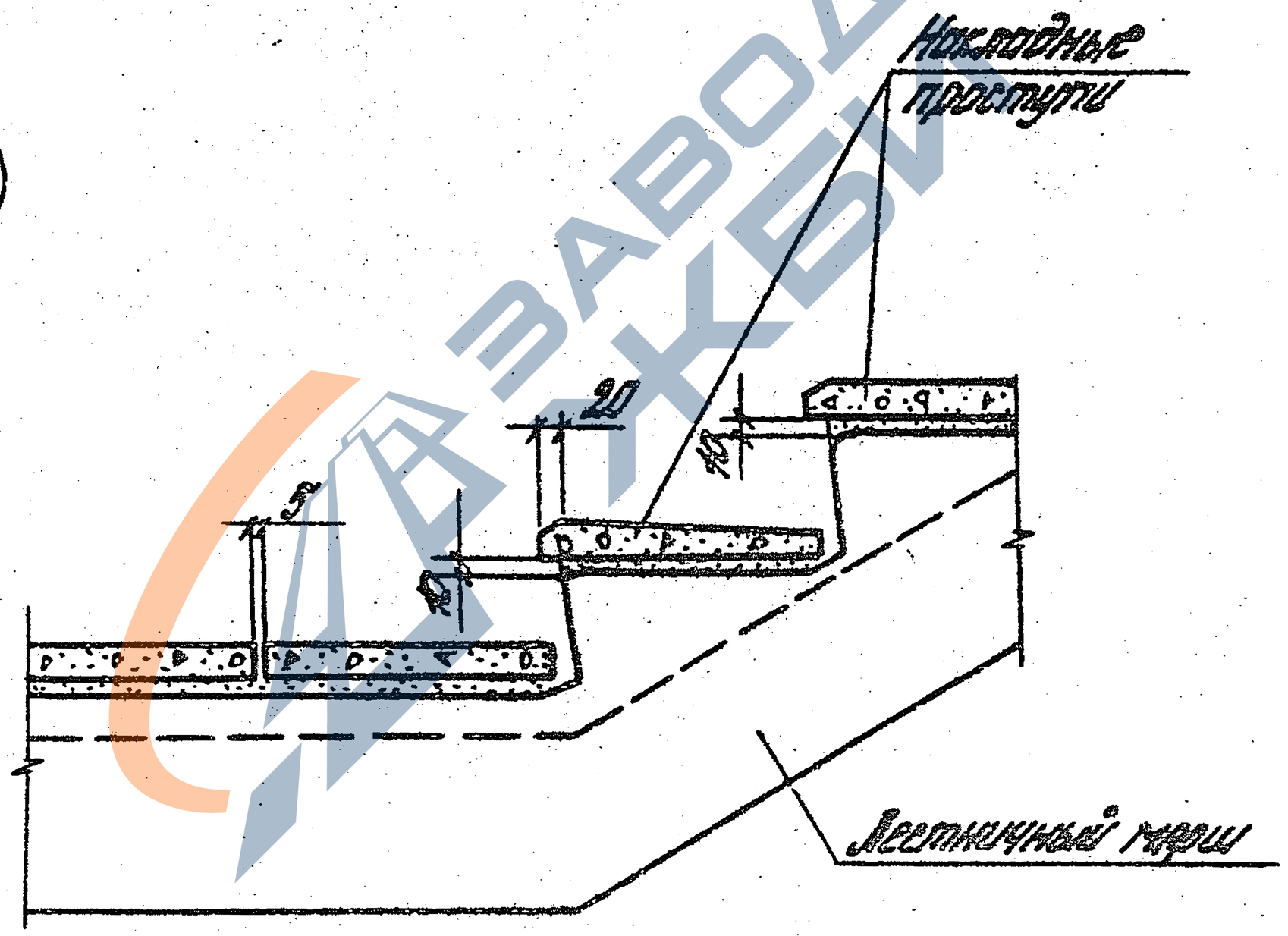

Маркировку узлов см. выпуск 0-1 докум. 139 л.с.

Н.контр.	Зверев			1.020.1-4.6-1 041
Нач.отд.	Кадыш			
ГКП	Зверев			Узел 34, 35
Рук.гр.	Скворцов			
Разраб.	Набрушина			

Стадия	Лист	Листов
1		1

ЦНИИПРОМЗДАНИЙ

Инв.№ подл. | Подпись и дата | Взам. инв.№

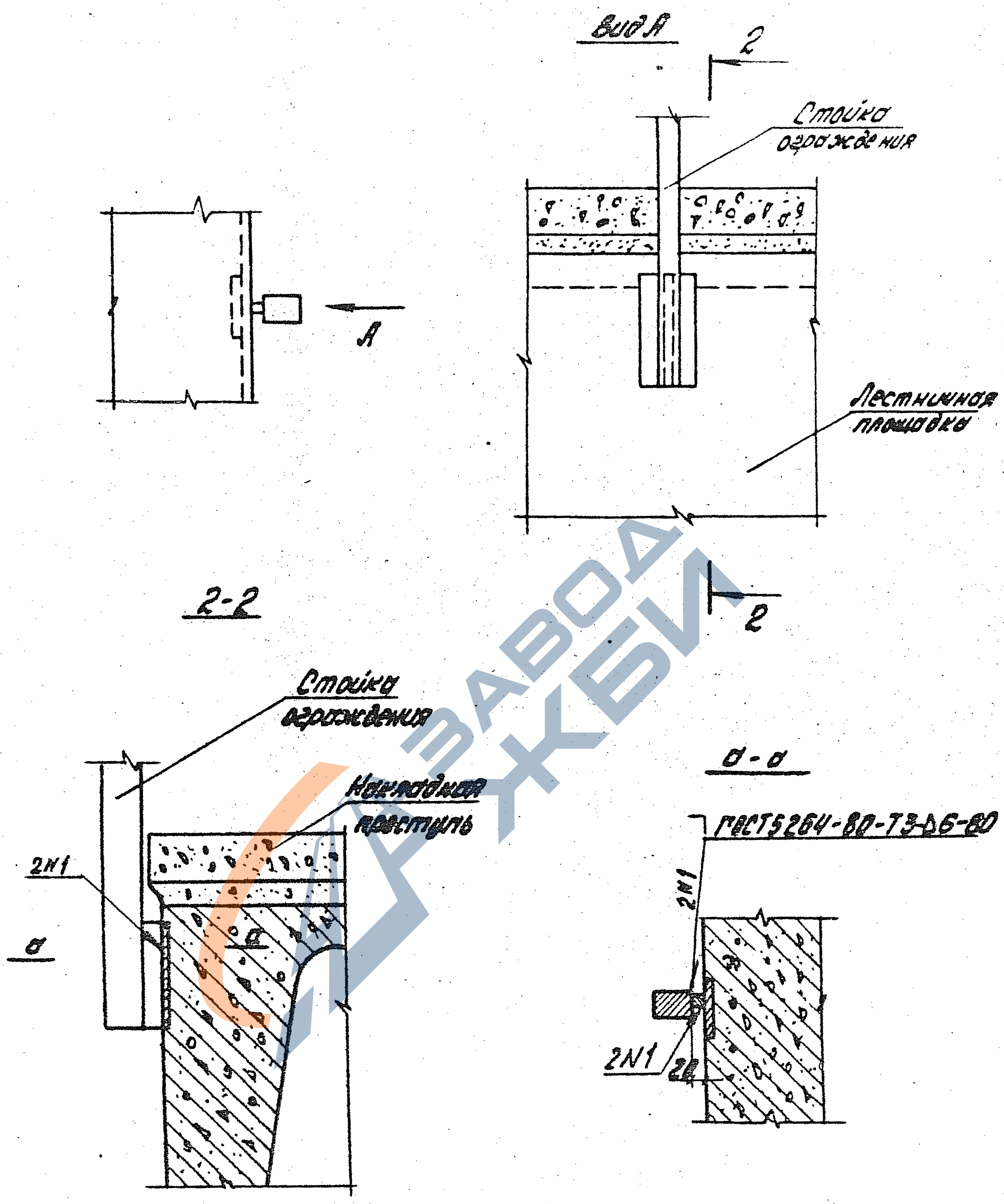

Маркировку узла см. выпуск 0-1 докум. 139 л. 9.

				1.020.1-4.6-1 042
Н. контр.	Зверев			
Нач. отд.	Кодыш			
ГИП	Кледанов			
ГИП	Зверев			
Рук. гр.	Скворцов			
Разраб.	Маврушина			

Узел 36

Стадия	Лист	Листов
Р		1

ЦНИИПРОМЗДАНИЙ

Инв. № подл. | Подпись и дата | Взам. инв. №

22230 50

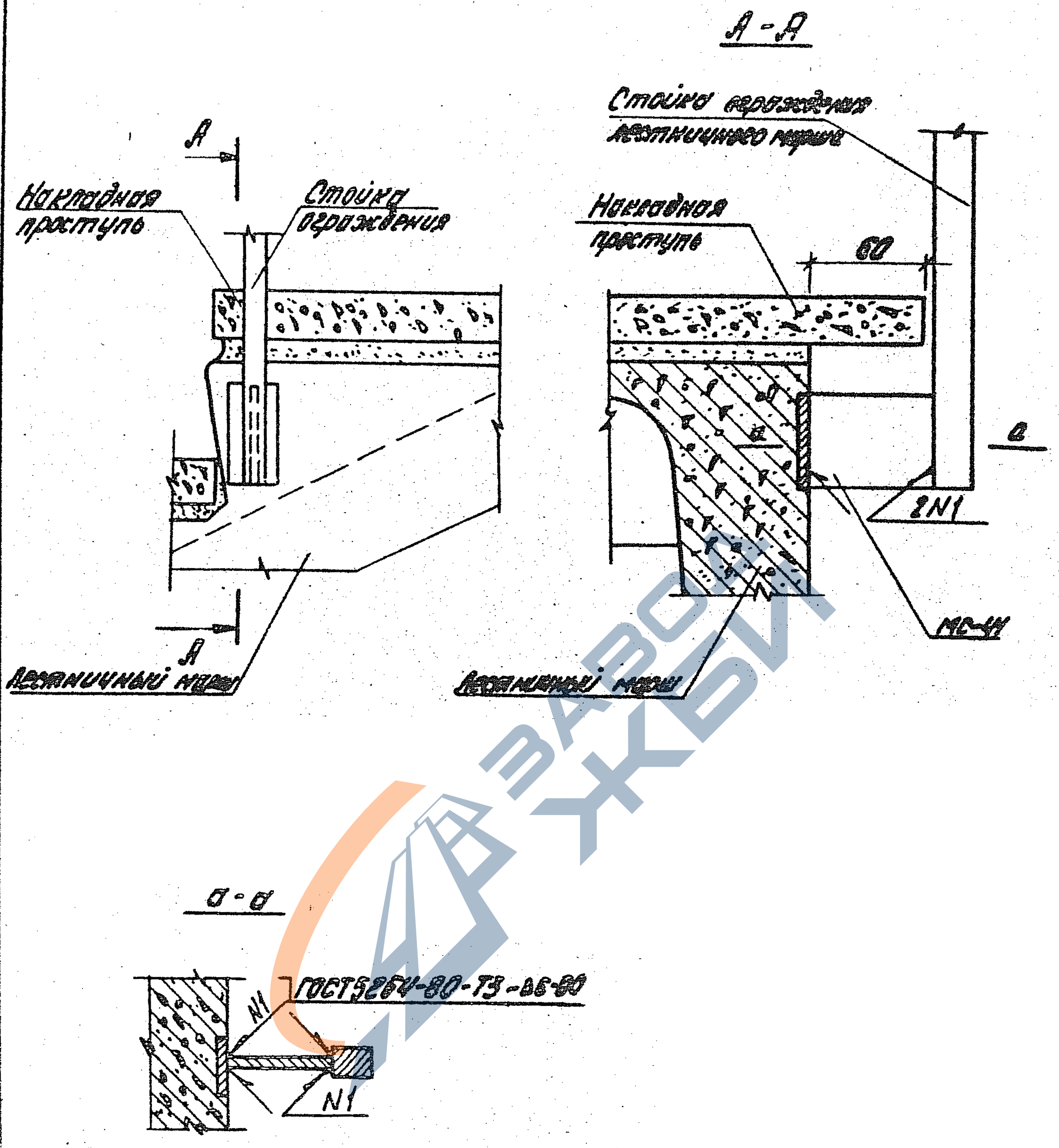

Маркировку узла см. выпуск 0-1 докум. 139 л. 9

Нач. отд.	Кодыш			1.020.1-4.6-1 043
Нормокон.	Зверев			
ГИП	Зверев			Узел 37
Рук. гр.	Скворцов			
Разраб.	Маврушина			

Стадия	Лист	Листов
Р		1

ЦНИИПРОМЗДАНИЙ

Инв. № подл. | Подпись и дата | Взам. инв. №

22230 51

Марка поз.	Обозначение	Наименование	Кол.	Масса ед., кг	Примеч.
		Узел 1			
		Материалы			
		Бетон М200 (В15)	0,05		м³
		М300 (В22,5)			
		Узел 2			
		Детали			
МС4	1.020.1-4.7-1 001	Изделие соединительное 4		0,26	
		Материалы			
		Цементный раствор	0,003		м³
		Бетон М300 (В22,5)	0,004		м³
		Узел 3а			
		Детали			
МС2	1.020.1-4.7-1 001-01	Изделие соединительное	6	0,41	
МС6	1.020.1-4.7-1 002	Изделие соединительное	2	1,65	
МС12	1.020.1-4.7-1 004	Изделие соединительное	2	0,55	
МС16	1.020.1-4.7-1 005	Изделие соединительное	2	1,52	
МС18	1.020.1-4.7-1 009	Изделие соединительное	1	0,62	
		Узел 3б			
		Детали			

Инв. № подл. | Подп. и дата | Взам. инв. №

1.020.1-4.6-1 044

Гл. констр.	Зверев		
Нач. отд.	Кайгин		
Гл. инж. пр.	Зверев		
Рук. гр.	Сивцов		
Разраб.	Никитина		

Спецификация

Стадия	Лист	Листов
Р	1	22

ЦНИИПромзданий

Марка, поз.	Обозначение	Наименование	Кол.	Масса ед., кг	Примеч.
МС3	1.020.1-4.7-1.004-02	Изделие соединительное	6	0,59	
МС6	1.020.1-4.7-1.002	Изделие соединительное	2	1,65	
МС12	1.020.1-4.7-1.004	Изделие соединительное	2	0,55	
МС16	1.020.1-4.7-1.005	Изделие соединительное	2	1,52	
МС19	1.020.1-4.7-1.009-01	Изделие соединительное	1	1,07	
		Узел 36			
		Детали			
МС4	1.020.1-4.7-1.001-03	Изделие соединительное	6	0,80	
МС7	1.020.1-4.7-1.002-01	Изделие соединительное	2	2,04	
МС12	1.020.1-4.7-1.004	Изделие соединительное	2	0,55	
МС16	1.020.1-4.7-1.005	Изделие соединительное	2	1,52	
МС20	1.020.1-4.7-1.009-02	Изделие соединительное	1	1,36	
		Узел 3г			
		Детали			
МС4	1.020.1-4.7-1.001-03	Изделие соединительное	6	0,80	
МС7	1.020.1-4.7-1.002-01	Изделие соединительное	2	2,04	
МС12	1.020.1-4.7-1.004	Изделие соединительное	2	0,55	
МС16	1.020.1-4.7-1.005	Изделие соединительное	2	1,52	
МС21	1.020.1-4.7-1.009-03	Изделие соединительное	1	1,68	

Инв. № подл. | Подпись и дата | Взам. инв. №

1.020.1-4.7-1.004

Лист 2

Марка поз.	Обозначение	Наименование	Кол.	Масса ед.кг	Примеч.
		Узел 4а			
		Детали			
МС2	1.020.1-4.7-1.001-01	Изделие соединительное	12	0,44	
МС6	1.020.1-4.7-1.002	Изделие соединительное	4	1,65	
МС13	1.020.1-4.7-1.004-01	Изделие соединительное	2	0,76	
МС18	1.020.1-4.7-1.009	Изделие соединительное	2	0,82	
МС35	1.020.1-4.7-1.011	Изделие соединительное	2	0,22	
		Узел 4б			
		Детали			
МС3	1.020.1-4.7-1.001-02	Изделие соединительное	12	0,59	
МС7	1.020.1-4.7-1.002-01	Изделие соединительное	4	2,04	
МС13	1.020.1-4.7-1.004-01	Изделие соединительное	2	0,76	
МС19	1.020.1-4.7-1.009-01	Изделие соединительное	2	1,07	
МС35	1.020.1-4.7-1.011	Изделие соединительное	2	0,22	
		Узел 4в			
		Детали			
МС4	1.020.1-4.7-1.001-03	Изделие соединительное	12	0,80	
МС7	1.020.1-4.7-1.002-01	Изделие соединительное	4	2,04	
МС13	1.020.1-4.7-1.004-01	Изделие соединительное	2	0,76	
МС20	1.020.1-4-7-1.009-02	Изделие соединительное	2	1,36	
МС35	1.020.1-4.7-1.011	Изделие соединительное	2	0,22	

Взам. инв.№ | Подпись и дата | Инв.№ подл.

Марка поз.	Обозначение	Наименование	Кол.	Масса ед. кг	Примеч.
		Узел 4г			
		Детали			
МС5	1.020.1-4.7-1 001-04	Изделие соединительное	12	1,04	
МС8	1.020.1-4.7-1 002-02	Изделие соединительное	4	2,44	
МС13	1.020.1-4.7-1 004-01	Изделие соединительное	2	0,76	
МС21	1.020.1-4.7-1 009-03	Изделие соединительное	2	1,68	
МС35	1.020.1-4.7-1 011	Изделие соединительное	2	0,22	
		Узел 5			
		Детали			
МС5	1.020.1-4.7-1001-04	Изделие соединительное	12	1,04	
МС8	1.020.1-4.7-1002-02	Изделие соединительное	4	2,44	
МС13	1.020.1-4.7-1004-01	Изделие соединительное	2	0,76	
МС34	1.020.1-4.7-1 010	Изделие соединительное	2	2,72	
МС35	1.020.1-4.7-1011	Изделие соединительное	2	0,22	
		Узел 6а			
		Детали			
МС2	1.020.1-4.7-1 001-01	Изделие соединительное	6	0,41	
МС6	1.020.1-4.7-1 002	Изделие соединительное	2	1.65	
МС12	1.020.1-4.7-1 004	Изделие соединительное	2	0,55	
МС16	1.020.1-4.7-1 005	Изделие соединительное	2	1,52	
МС22	1.020.1-4.7-1 009-04	Изделие соединительное	2	2,41	

Марка, поз.	Обозначение	Наименование	Кол.	Масса ед, кг	Примеч.
		Узел 6б			
		Детали			
МС3	1.020.1-4.7-1 004-02	Изделие соединительное	6	0,59	
МС6	1.020.1-4.7-1 002	Изделие соединительное	2	1,65	
МС12	1.020.1-4.7-1 004	Изделие соединительное	2	0,55	
МС16	1.020.1-4.7-1 005	Изделие соединительное	2	1,52	
МС23	1.020.1-4.7-1 009-05	Изделие соединительное	2	3,15	
		Узел 7а			
		Детали			
МС2	1.020.1-4.7-1 001-01	Изделие соединительное	12	0,41	
МС6	1.020.1-4.7-1 002	Изделие соединительное	4	1,65	
МС13	1.020.1-4.7-1 004-01	Изделие соединительное	2	0,76	
МС26	1.020.1-4.7-1 009-08	Изделие соединительное	2	3,24	
МС30	1.020.1-4.7-1 009-12	Изделие соединительное	1	4,88	
МС35	1.020.1-4.7-1 011	Изделие соединительное	2	0,22	
		Узел 7б			
		Детали			
МС3	1.020.1-4.7-1 001-02	Изделие соединительное	12	0,59	
МС7	1.020.1-4.7-1 002-01	Изделие соединительное	4	2,04	
МС13	1.020.1-4.7-1 004-01	Изделие соединительное	2	0,76	
МС27	1.020.1-4.7-1009-09	Изделие соединительное	2	4,25	

Инв.№ подл. | Подпись и дата | Взам.инв.№

Марка, поз.	Обозначение	Наименование	Кол.	Масса ед., кг	Примеч.
МС31	1.020.1-4.7-1 009-13	Изделие соединительное	1	6,37	
МС35	1.020.1-4.7-1 011	Изделие соединительное	2	0,22	
		Узел 8а, 13а			
		Детали			
МС2	1.020.1-4.7-1 001-01	Изделие соединительное	6	0,41	
МС5	1.020.1-4.7-1 002	Изделие соединительное	1	1,05	
МС9	1.020.1-4.7-1 003	Изделие соединительное	1	2,97	
МС12	1.020.1-4.7-1 004	Изделие соединительное	1	0,55	
МС16	1.020.1-4.7-1 005	Изделие соединительное	1	1,52	
МС18	1.020.1-4.7-1 009	Изделие соединительное	1	0,82	
		Узел 8б, 13б			
		Детали			
МС3	1.020.1-4.7-1 001-02	Изделие соединительное	6	0,59	
МС6	1.020.1-4.7-1 002	Изделие соединительное	1	1,65	
МС9	1.020.1-4.7-1 003	Изделие соединительное	1	2,97	
МС12	1.020.1-4.7-1 004	Изделие соединительное	1	0,55	
МС16	1.020.1-4.7-1 005	Изделие соединительное	1	1,52	
МС19	1.020.1-4.7-1 009-01	Изделие соединительное	1	0,82	

Инв. № подл. | Подпись и дата | Взам. инв. №

Марка, поз.	Обозначение	Наименование	Кол.	Масса ед, кг	Примеч.
		Узел 8в. 136			
		Детали			
МС4	1.020.1-4.7-1.004-03	Изделие соединительное	6	0,80	
МС7	1.020.1-4.7-1.002-01	Изделие соединительное	1	2,04	
МС10	1.020.1-4.7-1.003-01	Изделие соединительное	1	3,71	
МС12	1.020.1-4.7-1.004	Изделие соединительное	1	0,55	
МС16	1.020.1-4.7-1.005	Изделие соединительное	1	1,52	
МС20	1.020.1-4.7-1.009-02	Изделие соединительное	1	1,35	
		Узел 8г. 132			
		Детали			
МС4	1.020.1-4.7-1.004-03	Изделие соединительное	6	0,80	
МС7	1.020.1-4.7-1.002-01	Изделие соединительное	1	2,04	
МС10	1.020.1-4.7-1.003-01	Изделие соединительное	1	3,71	
МС12	1.020.1-4.7-1.004	Изделие соединительное	1	0,55	
МС16	1.020.1-4.7-1.005	Изделие соединительное	1	1,52	
МС21	1.020.1-4.7-1.009-03	Изделие соединительное	1	1,68	
		Узел 9а			
		Детали			
МС2	1.020.1-4.7-1.001-01	Изделие соединительное	12	0,41	
МС6	1.020.1-4.7-1.002	Изделие соединительное	2	1,65	
МС9	1.020.1-4.7-1.003	Изделие соединительное	2	2,97	

Инв. № подл. | Подпись и дата | Взам. инв. №

Марка поз.	Обозначение	Наименование	Кол.	Масса ед. кг	Прим.
МС19	1.020.1-4.7-1 004-04	Изделие соединительное	1	0,76	
МС18	1.020.1-4.7-1 009	Изделие соединительное	2	0,82	
МС35	1.020.1-4.7-1 011-01	Изделие соединительное	1	0,15	
		Узел 95			
		Детали			
МС3	1.020.1-4.7-1 001-02	Изделие соединительное	12	0,59	
МС7	1.020.1-4.7-1 002-04	Изделие соединительное	2	2,04	
МС10	1.020.1-4.7-1 003-04	Изделие соединительное	2	3,71	
МС13	1.020.1-4.7-1 004-04	Изделие соединительное	1	0,75	
МС19	1.020.1-4.7-1 009-04	Изделие соединительное	2	1,07	
МС35	1.020.1-4.7-1 011-04	Изделие соединительное	1	0,15	
		Узел 96			
		Детали			
МС4	1.020.1-4.7-1 001-03	Изделие соединительное	12	0,80	
МС7	1.020.1-4.7-1 002-01	Изделие соединительное	2	2,04	
МС10	1.020.1-4.7-1 003-01	Изделие соединительное	2	3,71	
МС13	1.020.1-4.7-1 004-01	Изделие соединительное	1	0,76	
МС20	1.020.1-4.7-1 009-02	Изделие соединительное	2	1,35	
МС35	1.020.1-4.7-1 011-01	Изделие соединительное	1	0,15	

Инв.№ подл. | Подпись и дата | Взам.инв.№

Марка, поз.	Обозначение	Наименование	Кол.	Масса ед., кг	Примеч.
		Узел 9г			
		Детали			
МС5	1.020.1-4.7-1.001-04	Изделие соединительное	12	1,04	
МС8	1.020.1-4.7-1.002-02	Изделие соединительное	2	2,44	
МС11	1.020.1-4.7-1.003-02	Изделие соединительное	2	4,45	
МС13	1.020.1-4.7-1.004-04	Изделие соединительное	1	0,76	
МС21	1.020.1-4.7-1.009-03	Изделие соединительное	2	1,68	
МС36	1.020.1-4.7-1.011-01	Изделие соединительное	1	0,15	
		Узел 10			
		Детали			
МС5	1.020.1-4.7-1.001-04	Изделие соединительное	12	1,04	
МС8	1.020.1-4.7-1.002-02	Изделие соединительное	2	2,44	
МС11	1.020.1-4.7-1.003-02	Изделие соединительное	2	4,45	
МС13	1.020.1-4.7-1.004-04	Изделие соединительное	2	0,76	
МС34	1.020.1-4.7-1.010	Изделие соединительное	2	2,72	
МС36	1.020.1-4.7-1.011-01	Изделие соединительное	1	0,15	
		Узел 11а, 15а			
		Детали			
МС2	1.020.1-4.7-1.001-01	Изделие соединительное	6	0,44	
МС6	1.020.1-4.7-1.002	Изделие соединительное	1	0,65	
МС9	1.020.1-4.7-1.003	Изделие соединительное	1	2,01	

Инв. № подл. | Подпись и дата | Взам. инв. №

Марка поз.	Обозначение	Наименование	Кол.	Масса ед. кг	Примеч.
МС12	1.020.1-4.7-1 004	Изделие соединительное	1	0,55	
МС16	1.020.1-4.7-1 005	Изделие соединительное	1	1,52	
МС22	1.020.1-4.7-1 009-04	Изделие соединительное	2	2,41	
		Узел 11б, 15б			
		Детали			
МС3	1.020.1-4.7-1 001-02	Изделие соединительное	6	0,59	
МС6	1.020.1-4.7-1 002	Изделие соединительное	1	1,65	
МС9	1.020.1-4.7-1 003	Изделие соединительное	1	2,97	
МС12	1.020.1-4.7-1 004	Изделие соединительное	1	0,55	
МС16	1.020.1-4.7-1 005	Изделие соединительное	1	1,52	
МС23	1.020.1-4.7-1 009-05	Изделие соединительное	2	3,15	
		Узел 12а			
		Детали			
МС2	1.020.1-4.7-1 001-01	Изделие соединительное	12	0,41	
МС6	1.020.1-4.7-1 002	Изделие соединительное	2	1,65	
МС9	1.020.1-4.7-1 003	Изделие соединительное	2	2,97	
МС13	1.020.1-4.7-1 004-01	Изделие соединительное	1	0,76	
МС26	1.020.1-4.7-1 009-05	Изделие соединительное	2	3,24	
МС30	1.020.1-4.7-1 009-12	Изделие соединительное	1	4,88	
МС36	1.020.1-4.7-1 011-01	Изделие соединительное	2	0,15	

Инв. № подл. | Подпись и дата | Взам. инв. №

Марка, поз.	Обозначение	Наименование	Кол.	Масса ед. кг	Примеч.
		Узел 12б			
		Детали			
МС3	1.020.1-4.7-1001-02	Изделие соединительное	12	0,59	
МС7	1.020.1-4.7-1002-01	Изделие соединительное	2	2,04	
МС10	1.020.1-4.7-1003-01	Изделие соединительное	2	3,71	
МС13	1.020.1-4.7-1004-01	Изделие соединительное	1	0,76	
МС27	1.020.1-4.7-1009-09	Изделие соединительное	2	4,23	
МС31	1.020.1-4.7-1009-13	Изделие соединительное	1	6,37	
МС36	1.020.1-4.7-1011-01	Изделие соединительное	2	0,15	
		Узел 14в			
		Детали			
МС2	1.020.1-4.7-1001-01	Изделие соединительное	12	0,41	
МС6	1.020.1-4.7-1002	Изделие соединительное	3	1,65	
МС9	1.020.1-4.7-1003	Изделие соединительное	1	2,97	
МС12	1.020.1-4.7-1004	Изделие соединительное	1	0,55	
МС13	1.020.1-4.7-1004-01	Изделие соединительное	1	0,76	
МС18	1.020.1-4.7-1009	Изделие соединительное	2	0,82	
МС35	1.020.1-4.7-1011	Изделие соединительное	1	0,22	
МС36	1.020.1-4.7-1011-01	Изделие соединительное	1	0,15	

Инв.№ подл. | Подпись и дата | Взам. инв.№

22230 62

Марка, поз.	Обозначение	Наименование	Кол.	Масса ед.кг	Приме-ч.
		Узел 14б			
		Детали			
МС3	1.020.1-4.7-1001-02	Изделие соединительное	12	0,59	
МС7	1.020.1-4.7-1002-01	Изделие соединительное	3	2,04	
МС10	1.020.1-4.7-1003-01	Изделие соединительное	1	2,71	
МС12	1.020.1-4.7-1 004	Изделие соединительное	1	0,55	
МС13	1.020.1-4.7-1 004-01	Изделие соединительное	1	0,76	
МС19	1.020.1-4.7-1 009-01	Изделие соединительное	2	1,07	
МС35	1.020.1-4.7-1 011	Изделие соединительное	1	0,22	
МС36	1.020.1-4.7-1 011-01	Изделие соединительное	1	0,15	
		Узел 14в			
		Детали			
МС4	1.020.1-4.7-1 001-03	Изделие соединительное	12	0,60	
МС7	1.020.1-4.7-1 002-01	Изделие соединительное	3	2,04	
МС10	1.020.1-4.7-1 003-01	Изделие соединительное	1	2,71	
МС12	1.020.1-4.7-1 004	Изделие соединительное	1	0,55	
МС13	1.020.1-4.7-1 004-01	Изделие соединительное	1	0,76	
МС20	1.020.1-4.7-1 009-02	Изделие соединительное	2	1,25	
МС35	1.020.1-4.7-1 011	Изделие соединительное	1	0,22	
МС36	1.020.1-4.7-1 011-01	Изделие соединительное	1	0,15	

Инв.№ подл. | Подп. и дата | Взам.инв.№

22230 63

Марка, поз.	Обозначение	Наименование	Кол.	Масса ед., кг	Примеч.
		Узел 14г			
		Детали			
МС5	1.020.1-4.7-1001-04	Изделие соединительное	12	1.04	
МС8	1.020.1-4.7-1002-02	Изделие соединительное	3	2.44	
МС11	1.020.1-4.7-1003-02	Изделие соединительное	1	4,45	
МС12	1.020.1-4.7-1004	Изделие соединительное	1	0,55	
МС13	1.020.1-4.7-1004-01	Изделие соединительное	1	0,76	
МС21	1.020.1-4.7-1009-03	Изделие соединительное	2	1,58	
МС35	1.020.1-4.7-1011	Изделие соединительное	1	0,22	
МС36	1.020.1-4.7-1011-01	Изделие соединительное	1	0,15	
		Узел 16г			
		Детали			
МС2	1.020.1-4.7-1001-01	Изделие соединительное	12	0.44	
МС6	1.020.1-4.7-1002	Изделие соединительное	3	1.65	
МС9	1.020.1-4.7-1003	Изделие соединительное	1	2,97	
МС12	1.020.1-4.7-1004	Изделие соединительное	1	0,55	
МС13	1.020.1-4.7-1004-01	Изделие соединительное	1	0,76	
МС26	1.020.1-4.7-1009-08	Изделие соединительное	2	3,24	
МС30	1.020.1-4.7-1009-12	Изделие соединительное	1	4,88	
МС35	1.020.1-4.7-1011	Изделие соединительное	1	0,22	
МС36	1.020.1-4.7-1011-01	Изделие соединительное	1	0,15	

Инв. № подл. | Подпись и дата | Взам. инв. №

Марка поз.	Обозначение	Наименование	Кол.	Масса ед. кг	Прим.
		Узел 16б			
		Детали			
МС3	1.020.1-4.7-1 004-02	Изделие соединительное	12	0,59	
МС7	1.020.1-4.7-1 002-01	Изделие соединительное	3	2,04	
МС10	1.020.1-4.7-1 003-01	Изделие соединительное	1	3,71	
МС12	1.020.1-4.7-1 004	Изделие соединительное	1	0,55	
МС13	1.020.1-4.7-1 004-01	Изделие соединительное	1	0,76	
МС27	1.020.1-4.7-1 009-09	Изделие соединительное	2	4,23	
МС31	1.020.1-4.7-1 009-13	Изделие соединительное	1	6,37	
МС35	1.020.1-4.7-1 011	Изделие соединительное	1	0,22	
МС36	1.020.1-4.7-1 011-01	Изделие соединительное	1	0,15	
		Узел 17б			
		Детали			
МС2	1.020.1-4.7-1 001-01	Изделие соединительное	6	0,44	
МС9	1.020.1-4.7-1 003	Изделие соединительное	2	2,97	
МС18	1.020.1-4.7-1 009	Изделие соединительное	1	0,82	
		Узел 17б			
		Детали			
МС3	1.020.1-4.7-1 001-02	Изделие соединительное	6	0,59	
МС9	1.020.1-4.7-1 003	Изделие соединительное	2	2,97	
МС19	1.020.1-4.7-1 009-01	Изделие соединительное	1	1,09	

Инв.№ подл. | Подпись и дата | Взам.инв.№

Марка, поз.	Обозначение	Наименование	Кол.	Масса ед., кг	Приме-чание
		Узел 17б			
		Детали			
МС4	1.020.1-4.7-1 001-03	Изделие соединительное	6	0,80	
МС10	1.020.1-4.7-1 003-01	Изделие соединительное	2	3,71	
МС20	1.020.1-4.7-1 009-02	Изделие соединительное	1	1,36	
		Узел 17г			
		Детали			
МС4	1.020.1-4.7-1 001-03	Изделие соединительное	6	0,80	
МС10	1.020.1-4.7-1 003-01	Изделие соединительное	2	3,71	
МС21	1.020.1-4.7-1 009-03	Изделие соединительное	1	1,68	
		Узел 18а			
		Детали			
МС2	1.020.1-4.7-1 001-01	Изделие соединительное	12	0,41	
МС6	1.020.1-4.7-1 002	Изделие соединительное	1	1,65	
МС9	1.020.1-4.7-1 003	Изделие соединительное	3	2,97	
МС12	1.020.1-4.7-1 004	Изделие соединительное	1	0,55	
МС18	1.020.1-4.7-1 009	Изделие соединительное	2	0,82	
МС36	1.020.1-4.7-1 011-01	Изделие соединительное	1	0,15	

Инв. № подл. | Подпись и дата | Взам. инв. №

Марка, поз.	Обозначение	Наименование	Кол.	Масса ед., кг	Примеч.
		Узел 18б			
		Детали			
МС3	1.020.1-4.7-1001-02	Изделие соединительное	12	0,99	
МС7	1.020.1-4.7-1002-01	Изделие соединительное	1	2,04	
МС10	1.020.1-4.7-1003-01	Изделие соединительное	3	3,74	
МС12	1.020.1-4.7-1004	Изделие соединительное	1	0,55	
МС19	1.020.1-4.7-1009-01	Изделие соединительное	2	1,07	
МС36	1.020.1-4.7-1011-01	Изделие соединительное	1	0,15	
		Узел 18в			
		Детали			
МС4	1.020.1-4.7-1001-03	Изделие соединительное	12	0,80	
МС7	1.020.1-4.7-1002-01	Изделие соединительное	1	2,04	
МС10	1.020.1-4.7-1003-01	Изделие соединительное	3	3,74	
МС12	1.020.1-4.7-1004	Изделие соединительное	1	0,55	
МС20	1.020.1-4.7-1009-02	Изделие соединительное	2	1,35	
МС36	1.020.1-4.7-1011-01	Изделие соединительное	1	0,15	
		Узел 18г			
		Детали			
МС5	1.020.1-4.7-1001-04	Изделие соединительное	12	1,04	
МС8	1.020.1-4.7-1002-02	Изделие соединительное	1	2,44	
МС11	1.020.1-4.7-1003-02	Изделие соединительное	3	4,45	

Инв. № подл. | Подпись и дата | Взам. инв. №

Марка поз.	Обозначение	Наименование	Кол.	Масса ед., кг	Примеч.
МС12	1.020.1-4. 7-1 004	Изделие соединительное	1	0.55	
МС21	1.020.1-4. 7-1 009-03	Изделие соединительное	2	1.66	
МС36	1.020.1-4. 7-1 014-01	Изделие соединительное	1	0.15	
		Узел 19а			
		Детали			
МС2	1.020.1-4. 7-1 001-01	Изделие соединительное	6	0.41	
МС9	1.020.1-4. 7-1 003	Изделие соединительное	2	2.97	
МС22	1.020.1-4. 7-1 009-04	Изделие соединительное	2	2.41	
		Узел 19б			
		Детали			
МС3	1.020.1-4. 7-1 001-02	Изделие соединительное	6	0.59	
МС9	1.020.1-4 7-1 003	Изделие соединительное	2	2.97	
МС23	1.020.1-4. 7-1 009-05	Изделие соединительное	2	3.15	
		Узел 20а			
		Детали			
МС2	1.020.1-4. 7-1 001-01	Изделие соединительное	12	0.41	
МС6	1.020.1-4. 7-1 002	Изделие соединительное	1	1.65	
МС9	1.020.1-4. 7-1 003	Изделие соединительное	3	2.97	
МС12	1.020.1-4. 7-1 004	Изделие соединительное	1	0.55	
МС26	1.020.1-4. 7-1 009-06	Изделие соединительное	2	3.24	

Инв. № подл. | Подпись и дата | Взам. инв. №

Марка, поз.	Обозначение	Наименование	Кол.	Масса ед.кг	Примеч.
МС30	1.020.1-4.7-1 009-12	Изделие соединительное	1	4,88	
МС36	1.020.1-4.7-1011-01	Изделие соединительное	1	0,15	
		Узел 20б			
		Детали			
МС3	1.020.1-4.7-1 001-02	Изделие соединительное	12	0,59	
МС7	1.020.1-4.7-1 002-01	Изделие соединительное	1	2,04	
МС10	1.020.1-4.7-1 003-01	Изделие соединительное	3	3,71	
МС12	1.020.1-4.7-1 004	Изделие соединительное	1	0,55	
МС27	1.020.1-4.7-1 009-09	Изделие соединительное	2	4,23	
МС31	1.020.1-4.7-1 009-13	Изделие соединительное	1	6,37	
МС36	1.020.1-4.7-1 011-01	Изделие соединительное	1	0,15	
		Узел 21			
		Детали			
МС14	1.020.1-4.7-1 004-02	Изделие соединительное	1	0,10	
МС37	1.020.1-4.7-1 012	Изделие соединительное	1	2,17	
		Материалы			
		Бетон М200 (В15)	0,002		м³

Инв. № подл. | Подпись и дата | Взам. инв. №

22230 69

Марка поз.	Обозначение	Наименование	Кол.	Масса ед. кг	Примеч.
		Узел 22			
		Детали			
МС38	1.020.1-4.7-1 013	Изделие соединительное	1	0,86	
МС39	1.020.1-4.7-1 014	Изделие соединительное	1	1,64	
		Материалы			
		Бетон М100(В7,5)	0,002		м3
		Узел 23			
		Детали			
МС15	1.020.1-4.7-1004-03	Изделие соединительное	1	0,15	
МС40	1.020.1-4.7-1 015	Изделие соединительное	1	1,60	
		Материалы			
		Бетон М200 (В15)	0,004		м3
		Узел 24			
		Материалы			
		Цементный раствор М100	0,004		м3
		Узел 25			
		Материалы			
		Минеральная вата	0,04		м3

Инв. № подл. | Подпись и дата | Взам. инв. №

Марка поз.	Обозначение	Наименование	Кол.	Масса ед. кг	Прим.
		Узел 26			
		Материалы			
		Цементный раствор М200	0,003		м3
		Узел 27, 28			
		Детали			
МС17	1.020.1-4. 7-1 006	Изделие соединительное	1	12,66	
		Материалы			
		Цементный раствор М200	0,003		м3
		Узел 29			
		Детали			
МС42	1.020.1-4. 7-1 016	Изделие соединительное	1	3,81	
		Материалы			
		Цементный раствор М200	0,002		м3
		Узел 30			
		Детали			
МС43	1.020.1-4. 7-1 016-01	Изделие соединительное	1	1,84	
		Узел 24			
		Материалы			
		Цементный раствор М200	0,004		м3

Инв. № подл. | Подпись и дата | Взам. инв. №

Марка, поз.	Обозначение	Наименование	Кол.	Масса ед., кг	Примеч.
		Узел 32			
		Детали			
МС16	1.020.1-4.7-1 005	Изделие соединительное	1	1,49	
		Материалы			
		Цементный раствор М100	0,025		м³
		Узел 33			
		Детали			
МС16	1.020.1-4.7-1 005	Изделие соединительное	1	1,49	
МС44	1.020.1-4.7-1 017	Изделие соединительное	1	2,16	
		Материалы			
		Цементный раствор М100	0,025		м³
		Узел 34, 35			
		Материалы			
		Цементный раствор М100	0,02		м³/м²
		Узел 36			
		Детали			
МС47	20.12.060.100	Изделие соединительное			
		Лист $\frac{12\times20\ \text{ГОСТ}\ 19903-74\ *}{\text{ВСт}\ 3\ \text{ПСБ}-1\ \text{ТУ}\ 14-1-3023-80}$	1	0,19	Б.4.
		L = 100			

Инв. № подл. | Подпись и дата | Взам. инв. №

22230 72

Марка, поз.	Обозначение	Наименование	Кол.	Масса ед., кг	Примеч.
		Узел 37			
		Детали			
МС41	1.020.1-4.7-1015-01	Изделие соединительное	1	0,28	

ЗАВОД ЖБИ

Инв. № подл. | Подпись и дата | Взам. инв. №

13.02.87