https://zavodjbi.com/

ТИПОВЫЕ СТРОИТЕЛЬНЫЕ КОНСТРУКЦИИ, ИЗДЕЛИЯ И УЗЛЫ

# СЕРИЯ 1.011.1 10

## СВАИ ЗАБИВНЫЕ ЖЕЛЕЗОБЕТОННЫЕ

ВЫПУСК 8

СВАИ СОСТАВНЫЕ СПЛОШНОГО КВАДРАТНОГО СЕЧЕНИЯ С НЕНАПРЯГАЕМОЙ АРМАТУРОЙ

РАБОЧИЕ ЧЕРТЕЖИ


РАЗРАБОТАНЫ

ИНСТИТУТОМ ФУНДАМЕНТПРОЕКТ

Дир. ин-та В.К. Демидов

Нач. ПО-4 Г.М. Лешин

Гл. инж. пр-та О.Г. Филиппов

С УЧАСТИЕМ НИИЖБ'а

Зам. дир. ин-та Т.И. Мамедов

Зав. лаб. В.А. Якушин

Ст. науч. сотрудн. Е.М. Черниковер

ВНИИОСП

Дир. ин-та В.Л. Ильичев

Зав. лаб. Б.В. Бахолдин



УТВЕРЖДЕНЫ

ГОССТРОЕМ СССР

ТЕХНИЧЕСКОЕ ЗАДАНИЕ

ОТ 23 ФЕВРАЛЯ 1989 г.

ВВЕДЕНЫ В ДЕЙСТВИЕ

ИНСТИТУТОМ

ФУНДАМЕНТПРОЕКТ

С 1 МАРТА 1990 г.

ПРИКАЗ ОТ 30 АВГУСТА

1989 г. № 234


© ЦИТП ГОССТРОЯ СССР, 1989

https://zavodjbi.com/

https://zavodjbi.com/


| Обозначение документа | Наименование | Стр. |
|---|---|---|
| | | |
| 1.011.1-10.8-ПЗ | Пояснительная записка | 4 |
| 1.011.1-10.8-1000 НИ | Свая составная С140.30-С... С280.40-С | 19 |
| 1.011.1-10.8-2000НИ | Свая составная С140.30-Св...С280.40-Св | 23 |
| 1.011.1-10.8-3000НИ | Свая составная С140.30-Св.ВП... ... С280.40-Св.ВП. | 27 |
| 1.011.1-10.8-1100 | Секция нижняя С80.30-НС.1... С140.40-НС.5 | 31 |
| 1.011.1-10.8-1110 | Каркас пространственный КП80.30-НС.1 ... КП140.40-НС.5 | 35 |
| 1.011.1-10.8-1120 | Каркас пространственный КП$_о$1... КП$_о$3 | 36 |
| 1.011.1-10.8-1102 | Петля П1...П9 | 37 |
| 1.011.1-10.8-1130 | Изделие закладное МН1... МН3 | 38 |
| 1.011.1-10.8-1131 | Каркас пространственный КП$_с$1... КП$_с$3 | 40 |
| 1.011.1-10.8-1132 | Стакан Ст1... Ст3. | 41 |
| 1.011.1-10.8-1200 | Секция верхняя С50.30-ВС.1...С140.40-ВС.5 | 42 |
| 1.011.1-10.8-1201 | Спираль СПг1... СПг3. | 50 |
| 1.011.1-10.8-1210 | Каркас пространственный КП50.30-ВС.1 ... КП120.30-ВС.3 | 51 |
| 1.011.1-10.8-1220 | Каркас пространственный КП60.35-ВС.2... ... КП140.35-ВС.4 | 53 |
| 1.011.1-10.8-1230 | Каркас пространственный КП60.40-ВС.2... ... КП140.40-ВС.5 | 55 |
| 1.011.1-10.8-1240 | Каркас пространственный КП$_н$1... КП$_н$10 | 57 |
| 1.011.1-10.8-2100 | Секция нижняя С80.30-НС$_в$.1... ... С140.40-НС$_в$.5 | 59 |


| | | | | | | |
|---|---|---|---|---|---|---|
| | | | | 1.011.1-10.8 | | |
| Н.контр. | Левашов | | 07.08 | | | |
| Нач ПО-4 | Лешин | | 07.08 | Содержание | Стадия | Лист | Листов |
| ГИП | Филиппов | | 07.08 | | Р | 1 | 2 |
| Вед.инж. | Горюшин | | 07.08 | | фундаментпроект | | |
| Инженер | Хачатурян | | 07.08 | | | | |
| Провер. | Горюшин | | 07.08 | | | | |

https://zavodjbi.com/

https://zavodjbi.com/


| Обозначение документа | Наименование | Стр. |
|---|---|---|
| 1.011.1-10.8-2110 | Каркас пространственный КП80.30-НСв.1 ... КП140.40-НСв.5 | 63 |
| 1.011.1-10.8-2001 | Изделие закладное МН4 ... МН8 | 64 |
| 1.011.1-10.8-2002 | Накладка Н1...Н5. Прокладка ПС | 66 |
| 1.011.1-10.8-2200 | Секция верхняя С50.30-ВСв.1 ... С140.40-ВСв.5. | 67 |
| 1.011.1-10.8-2210 | Каркас пространственный КП50.30-ВСв.1 ... КП140.40-ВСв.5 | 75 |
| 1.011.1-10.8-3100 | Секция нижняя С80.30-НСв.6 ... ... С140.40-НСв.6. | 78 |
| 1.011.1-10.8-3110 | Каркас пространственный КП80.30-НСв.6 ... КП140.40-НСв.6. | 82 |
| 1.011.1-10.8-3200 | Секция верхняя С50.30-ВСв.6 ... ... С140.40-ВСв.6. | 83 |
| 1.011.1-10.8-3210 | Каркас пространственный КП50.30-ВСв.6 ... КП140.40-ВСв.6 | 91 |
| 1.011.1-10.8-РС | Ведомость расхода стали, кг | 94 |
| 1.011.1-10.8 | Петля П1 ... П9. Варианты. | 106 |


Инв.№подл. | Подпись и дата | Взам.инв.№

17417



https://zavodjbi.com/

https://zavodjbi.com/

## 1. Общая часть.

Настоящий выпуск содержит рабочие чертежи забивных железобетонных составных свай сплошного квадратного сечения с ненапрягаемой арматурой со стаканным и сварным стыками, предназначенных для свайных фундаментов зданий и сооружений.

## 2. Область применения и основные конструктивные решения.

2.1 Область применения составных свай соответствует обязательному приложению ГОСТ 19804-89.

2.2 Основные размеры составных свай и количество стыков соответствуют ГОСТ 19804-89.

2.3 Составные сваи сечением 300×300мм, длиной 14...24м, сечениями 350×350мм и 400×400мм длиной 14...28м состоят из двух секций: нижней и верхней. Длина нижних секций принята 8 и 12м при сечении 300×300мм и 8, 12 и 14м при сечениях 350×350 и 400×400мм. Длина верхних секций изменяется через 1м от 5до 12м при сечении 300×300мм и от 6 до 14м при сечениях 350×350 и 400×400мм.

2.4 Соединение секций составных свай со стаканным стыком следует производить в соответствии с черт.1(лист 3), со сварным стыком - черт.2 (лист 4).

2.5 Соединение секций составных свай осуществляется в вертикальном положении под коп-

| | | | | | | |
|---|---|---|---|---|---|---|
| Зам.гл.инж. | Михальчук | | | 1.011.1-10.8 - ПЗ | | |
| Н.контр. | Левашов | | | | | |
| Нач.ПО-4 | Лешин | | | | | |
| ГИП | Филиппов | | 07.08.87 | Пояснительная записка | Стадия: Р | Лист: 1 | Листов: 15 |
| Вед.инж. | Горюшин | | | | фундаментпроект | |

https://zavodjbi.com/

https://zavodjbi.com/

ром в процессе погружения сваи. Соединение секций свай со стаканным стыком осуществляется за счет плотной посадки рифленого железобетонного выступа верхней секции в цилиндрической полости закладного изделия нижней секции. Забивка нижней секции сваи должна производиться с применением специального подбабка, предохраняющего закладное изделие („стакан") от деформаций.

Соединение секций свай со сварным стыком - через накладки из листовой стали, привариваемые к боковым поверхностям закладных изделий секций свай.

2.6 Секции составных свай армируются сварными арматурными каркасами. На период освоения выпуска свай, а также для свай, применяемых в условиях с расчетными температурами, для которых в соответствии со СНиП 2.03.01-84 не рекомендуются сварные каркасы, допускается изготавливать вязанные арматурные каркасы.

2.7 Подъемные петли должны быть заведены за продольную арматуру секций свай. Допускается применять петли, приведенные на стр. 106..108 как варианты исполнения.

2.8 Штыри для фиксации места строповки секций свай при подъеме на копер, устанавливаются после формования бетонной смеси. Допускается изготавливать штыри из отходов арматуры любых классов.

Секции сваи длиной до 7м допускается изготавливать без фиксирующих штырей. При



https://zavodjbi.com/

https://zavodjbi.com/

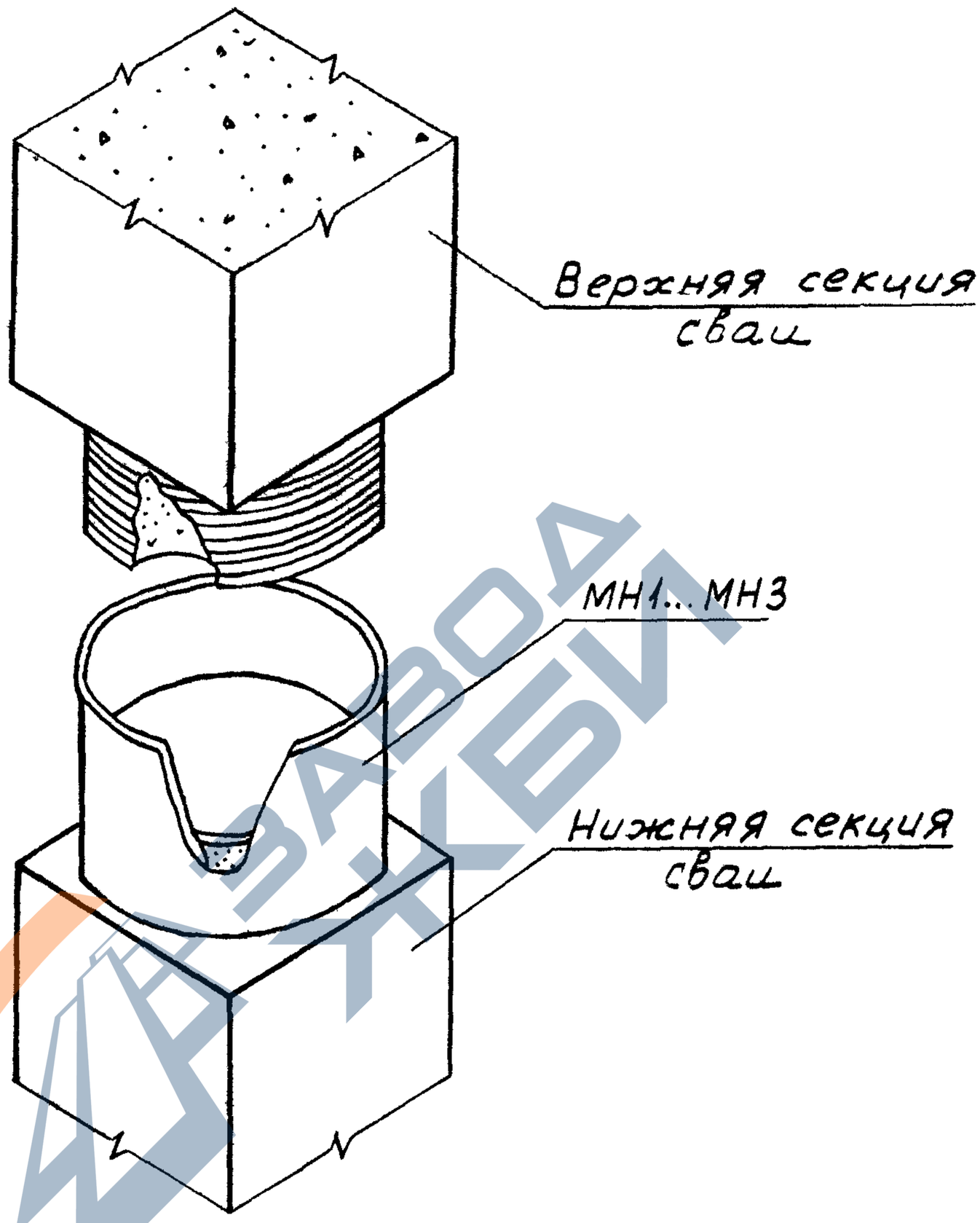


Черт. 1



https://zavodjbi.com/

https://zavodjbi.com/

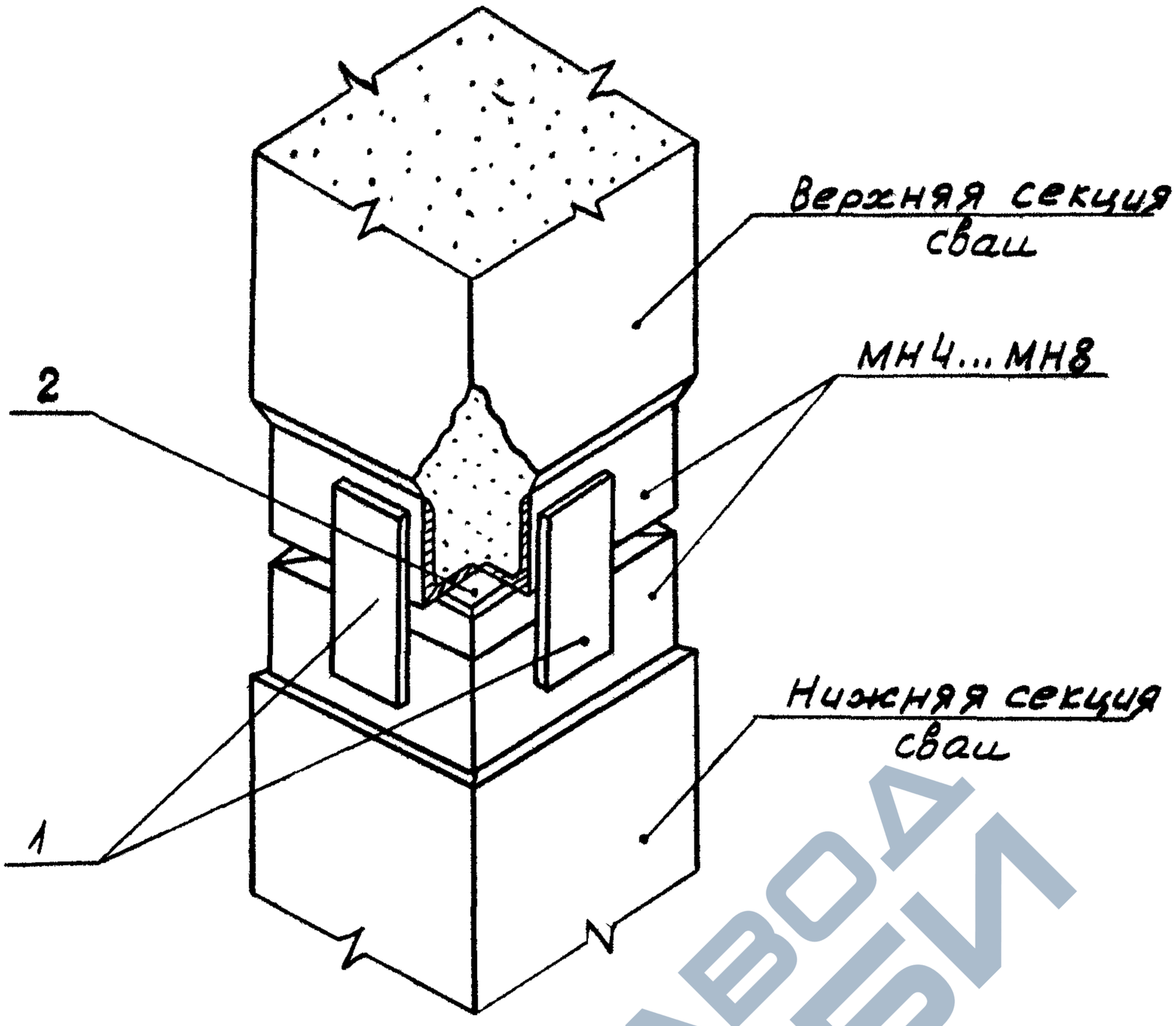


Черт. 2

| Марка составной сваи | Поз. | Наименование | Кол. | Обознач. | Масса, кг |
|---|---|---|---|---|---|
| С140.30-Св...С240.30-Св; С140.30-Св.ВП...С240.30-Св.ВП | 1 | Накладка Н1 | 4 | 1.011.1-10.8-2002 | 8,18 |
| | 2 | Прокладка ПС | 1 | 1.011.1-10.8-2002 | |
| С140.35-Св ... С280.35-Св; С140.35-Св.ВП...С280.35-Св.ВП | 1 | Накладка Н2 | 4 | 1.011.1-10.8-2002 | 10,66 |
| | 2 | Прокладка ПС | 1 | 1.011.1-10.8-2002 | |
| С140.40-Св ... С190.40-Св; С140.40-Св.ВП...С190.40-Св.ВП | 1 | Накладка Н3 | 4 | 1.011.1-10.8-2002 | 13,18 |
| | 2 | Прокладка ПС | 1 | 1.011.1-10.8-2002 | |
| С200.40-Св ... С250.40-Св; С200.40-Св.ВП... С250.40-Св.ВП | 1 | Накладка Н4 | 4 | 1.011.1-10.8-2002 | 14,74 |
| | 2 | Прокладка ПС | 1 | 1.011.1-10.8-2002 | |
| С260.40-Св ... С280.40-Св; С260.40-Св.ВП... С280.40-Св.ВП | 1 | Накладка Н5 | 4 | 1.011.1-10.8-2002 | 17,90 |
| | 2 | Прокладка ПС | 1 | 1.011.1-10.8-2002 | |



https://zavodjbi.com/

https://zavodjbi.com/

этом строповку секций свай при подъеме на копер производить у верхней подъемной петли.

Примечание: Строповка секций свай при подъеме на копер непосредственно за подъемные петли запрещается.

2.9 Составные сваи со сварным стыком рекомендуется применять при передаче на них выдергивающих нагрузок.

2.10 Применение составных свай со сварным стыком, предназначенных для вибропогружения, рекомендуется в случаях, когда увеличенное продольное армирование сваи рассчитано на нагрузки, действующие в эксплуатационный период

## 3. Маркировка свай.

3.1 Составные сваи и их секции по настоящему выпуску маркируются в соответствии с требованиями ГОСТ 19804-89.

Примеры маркировки:

1 Свая составная железобетонная сплошного квадратного сечения со стаканным стыком.

С 140.30 - С

- С — свая сплошного квадратного сечения.
- 140.30 — длина (дм), сечение (см)
- С — стаканный стык



https://zavodjbi.com/

https://zavodjbi.com/

а) верхняя секция

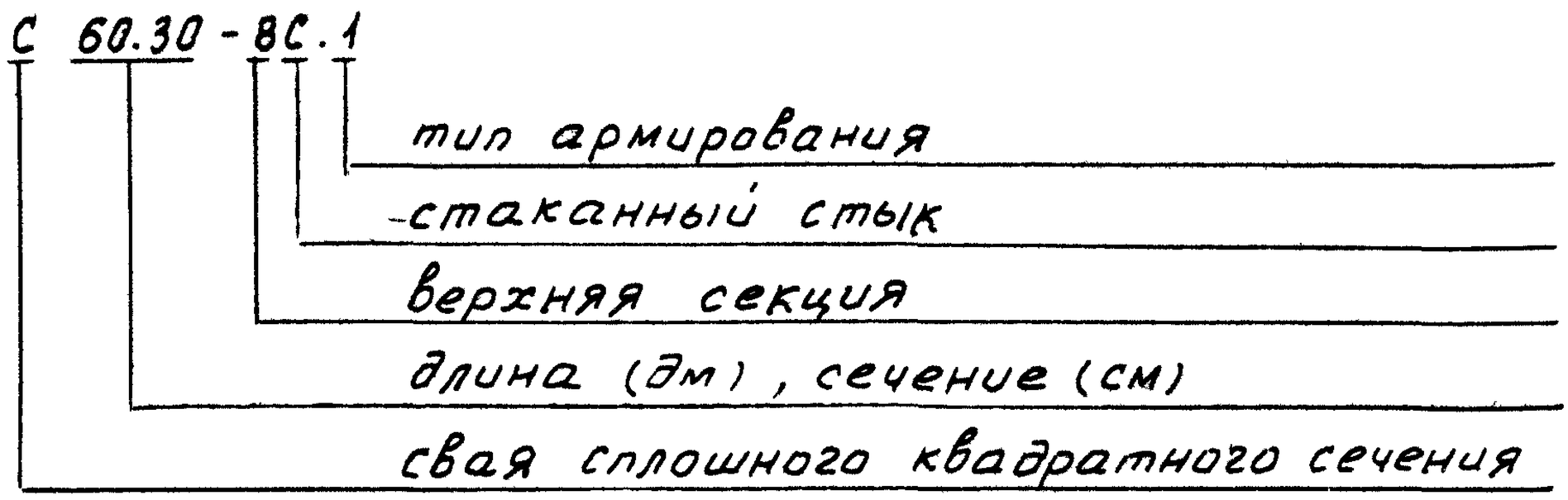


б) нижняя секция

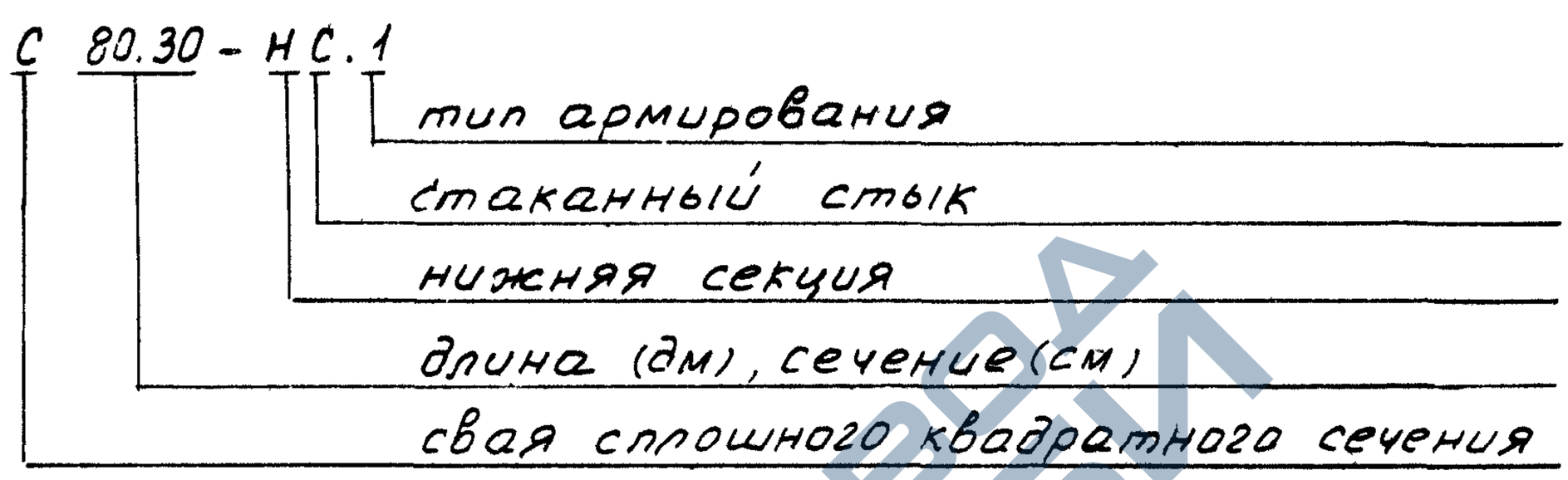


2. Свая составная железобетонная сплошного квадратного сечения со сварным стыком.

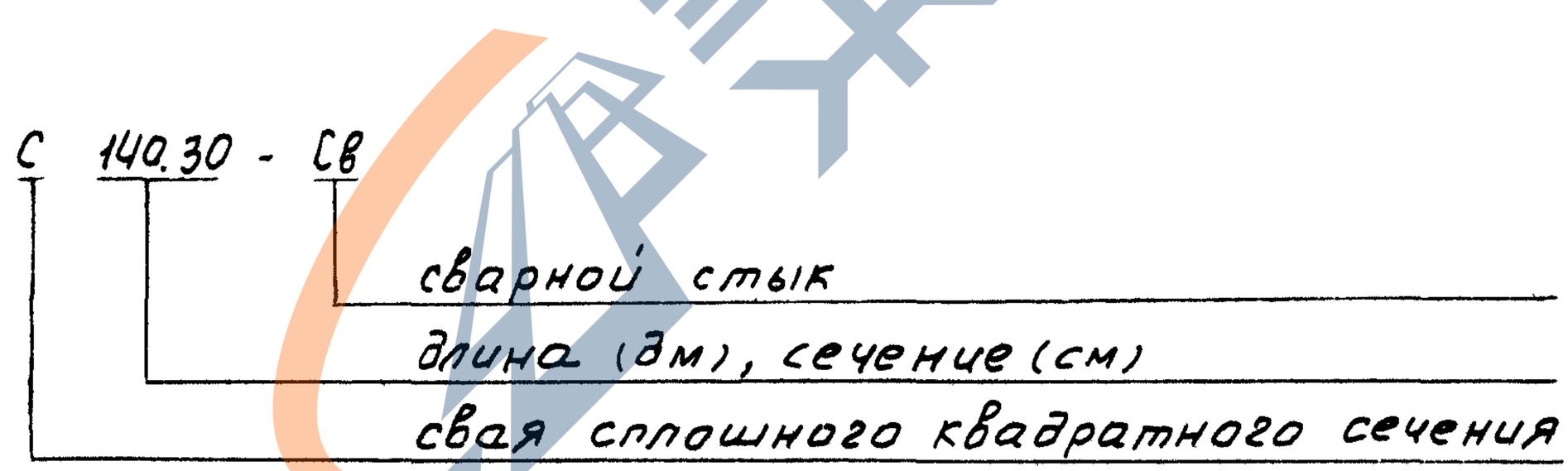


Примечание: Составные сваи предназначенные для вибропогружения (усиленные) имеют во второй группе обозначения буквенный индекс „Вп", например: С 140.30 - Св.ВП

а) верхняя секция.






https://zavodjbi.com/

https://zavodjbi.com/

б) нижняя секция

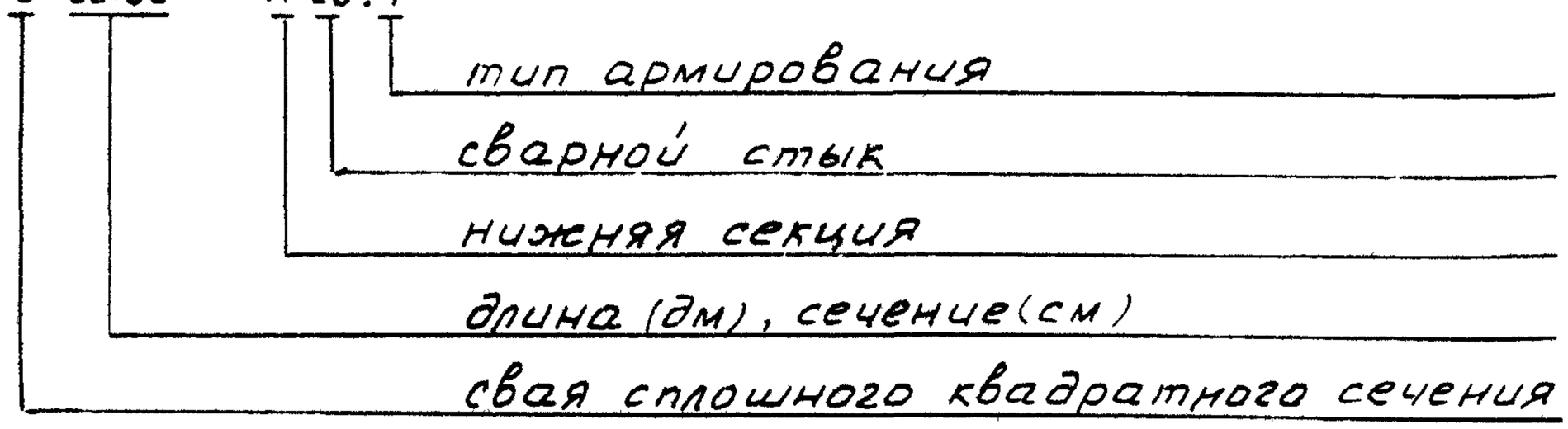


3.2 Условное обозначение армирования секций составных свай, принятое в настоящем выпуске

| Условное обозначение армирования | Диаметр и класс продольной арматуры |
|---|---|
| 1 | 12 А II |
| 2 | 12 А III |
| 3 | 14 А III |
| 4 | 16 А III |
| 5 | 18 А III |
| 6 | 20 А III |

## 4. Технические требования

4.1 При изготовлении секций составных свай должны соблюдаться основные технические требования, допускаемые отклонения от проектных размеров, методы испытаний, правила приемки, маркировки, транспортирования и хранения, изложенные в ГОСТ 19804-89.

4.2 Секции составных свай должны изготавливаться из тяжелого бетона класса по прочности на сжатие не ниже В25.

4.3. В качестве крупного заполнителя для бетона должен применяться фракционированный щебень из естественного камня и гравия по ГОСТ 10268-80, при этом размер фракций должен быть не более 40мм.



https://zavodjbi.com/

https://zavodjbi.com/

4.4 В качестве продольной арматуры должна применяться горячекатанная арматурная сталь классов А-II и А-III по ГОСТ 5781-82 или Ат-IIIс по ГОСТ 10884-81. Для поперечного армирования следует применять проволоку класса Вр-1 по ГОСТ 6727-80.

4.5 Стальные элементы стыков выполнять из углеродистой стали по ГОСТ 8731-87 и ГОСТ 535-79.

4.6 Отпускная прочность бетона составных свай в момент отгрузки с предприятия-изготовителя должна быть не ниже 100% проектной.

4.7 Монтажные петли изготавливаются из горячекатанной арматурной стали класса А-I марок ВСт3сп2 и ВСт3пс2. Сталь марки ВСт3пс2 не допускается применять при расчетной зимней температуре монтажа минус 40° и ниже.

4.8 Арматурные и закладные изделия должны соответствовать требованиям ГОСТ 10922-75.

4.9 Сварные соединения стальных элементов стыков следует выполнять по ГОСТ 5264-80, а арматурных изделий - по ГОСТ 14098-85.

4.10 Отклонения от проектных размеров элементов стаканного стыка не должны превышать следующих величин, мм:

Для верхних секций

| | |
|---|---|
| - диаметр рифленой части | ±2 |
| - длина рифленой части | ±5 |
| - высота рифления | ±2 |
| - шаг рифления | ±2 |

Для нижних секций

| | |
|---|---|
| - длина рабочей полости | +5,-10 |

4.11 Отклонения от проектных размеров элемен-



https://zavodjbi.com/

https://zavodjbi.com/

тов сварных стыков не должны превышать следующих величин, мм:

- сторона стальной обоймы ..... ±5
- размеры накладок ..... ±5

4.12 Незащищенные бетоном стальные элементы стыков составных свай должны иметь защиту от коррозии, выполняемую в две стадии:

- антикоррозионное покрытие, выполняемое на предприятии-изготовителе секций составных свай. Вид антикоррозионного покрытия назначается проектной организацией в соответствии со СНиП 2.03.11-85 в зависимости от условий эксплуатации свай и указывается в заказной спецификации. Степень агрессивного воздействия среды определяется с учетом технологических особенностей сооружения, прогноза изменения гидрогеологии застраиваемой территории как в период строительства, так и эксплуатации сооружения;
- защитное покрытие, предназначенное для предохранения антикоррозионного покрытия от повреждения при погружении составной сваи в грунт, выполняемое на строительной площадке после соединения секций составной сваи. Защитное покрытие выполняется по проекту производства работ. В качестве защитного покрытия могут быть использованы рулонные, пленочные и другие достаточно прочные материалы.

Погружение составных свай допускается после приемки стыка и составления акта на скрытые работы. Акт на скрытые работы оформляется на сваи, погруженные в течение смены или на куст свай.



https://zavodjbi.com/

https://zavodjbi.com/

## 5. Испытание секций составных свай на раскрытие трещин.

Секции составных свай длиной 8м и более должны быть испытаны на раскрытие трещин путем укладки их на две опоры, расположенные в соответствии со схемой.

После укладки секции на две опоры через 10мин. производят осмотр ее верхней грани над опорами. Секцию считают выдержавшей испытания, если ширина трещин не превышает 0,2мм. Ширину раскрытия трещин измерять с погрешностью до 0,05мм.

Схема испытания секций составной сваи.

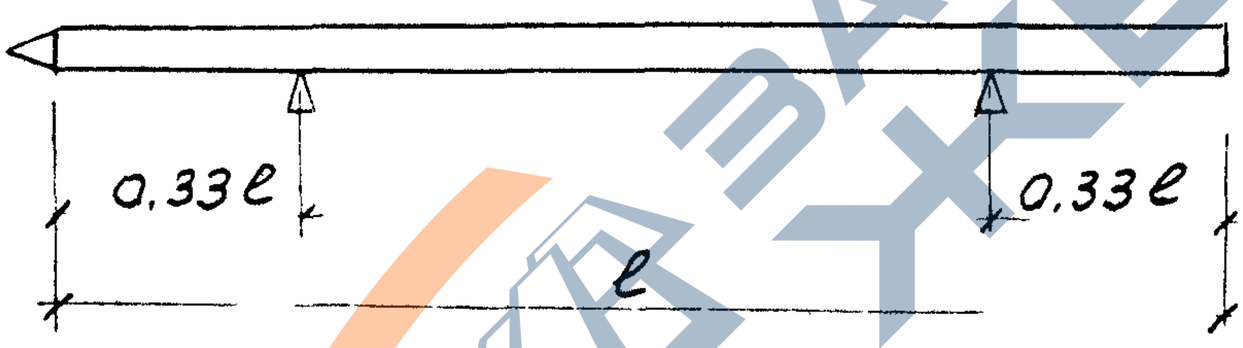


## 6. Условия расчета и применения свай.

6.1 Секции составных свай рассчитаны на изгиб от усилий, возникающих при подъеме на копер за одну точку, расположенную от торца на расстоянии, равном 0,294 длины призматической части секции, по прочности и по раскрытию (непродолжительному) трещин до $a_{crc,}$ = 0,3мм. Коэффициент перегрузки к нагрузке от собственного веса секции не учитывается. Коэффициент динамичности принят равным:



https://zavodjbi.com/

https://zavodjbi.com/

1,5 - при расчете по прочности;

1,25 - при расчете по раскрытию трещин.

Стыки составных свай рассчитаны из условия равнопрочности их стволу сваи на изгиб, а сварной стык и на растягивающие усилия.

6.2 При проектировании свайных фундаментов составные сваи должны быть рассчитаны по прочности и раскрытию трещин на нагрузки, передаваемые на сваи в строительный и эксплуатационный периоды. При этом допускаемая ширина раскрытия трещин принимается в соответствии с требованиями СНиП 2.03.01-84.

6.3 При проверке свай по прочности и раскрытию (продолжительному) трещин до $a_{crc_2}$ = 0,2 мм от эксплуатационных нагрузок допускается пользоваться графиками, приведенными на листах 13...15.

На графиках приведены предельные усилия „M" (изгибающий момент относительно продольной оси секции сваи в кНм) и „N" (нормальная сила вдоль оси секции сваи в кН), воспринимаемые нормальным сечением сваи по прочности и раскрытию трещин. В соответствии с п. 4.14 СНиП 2.03.01-84 принято $\gamma_e$ = 1,2.

6.4 Порядок пользования графиками следующий:

а) по геологическим условиям строительной площадки выбирается длина и поперечное сечение составной сваи;

б) по соответствующим чертежам настоящей серии устанавливается продольное армирование и класс бетона;

в) в соответствии с требованиями СНиП 2.02.03-85



https://zavodjbi.com/

https://zavodjbi.com/

определяется места расположения расчетного сечения сваи и усилия „M" и „N" в этом сечении от внешних нагрузок;

г) по графикам на листах 13...15 определяют положение точки с координатами „M" и „N". Если эта точка лежит ниже кривой, соответствующей принятому сечению и армированию свай, то выбранная свая удовлетворяет расчету на внецентренное сжатие по прочности и раскрытию трещин, если точка лежит выше - не удовлетворяет.

ЗАВОДЖБИ



https://zavodjbi.com/

https://zavodjbi.com/

Сваи составные
сечением 30×30 см. Бетон В 25.

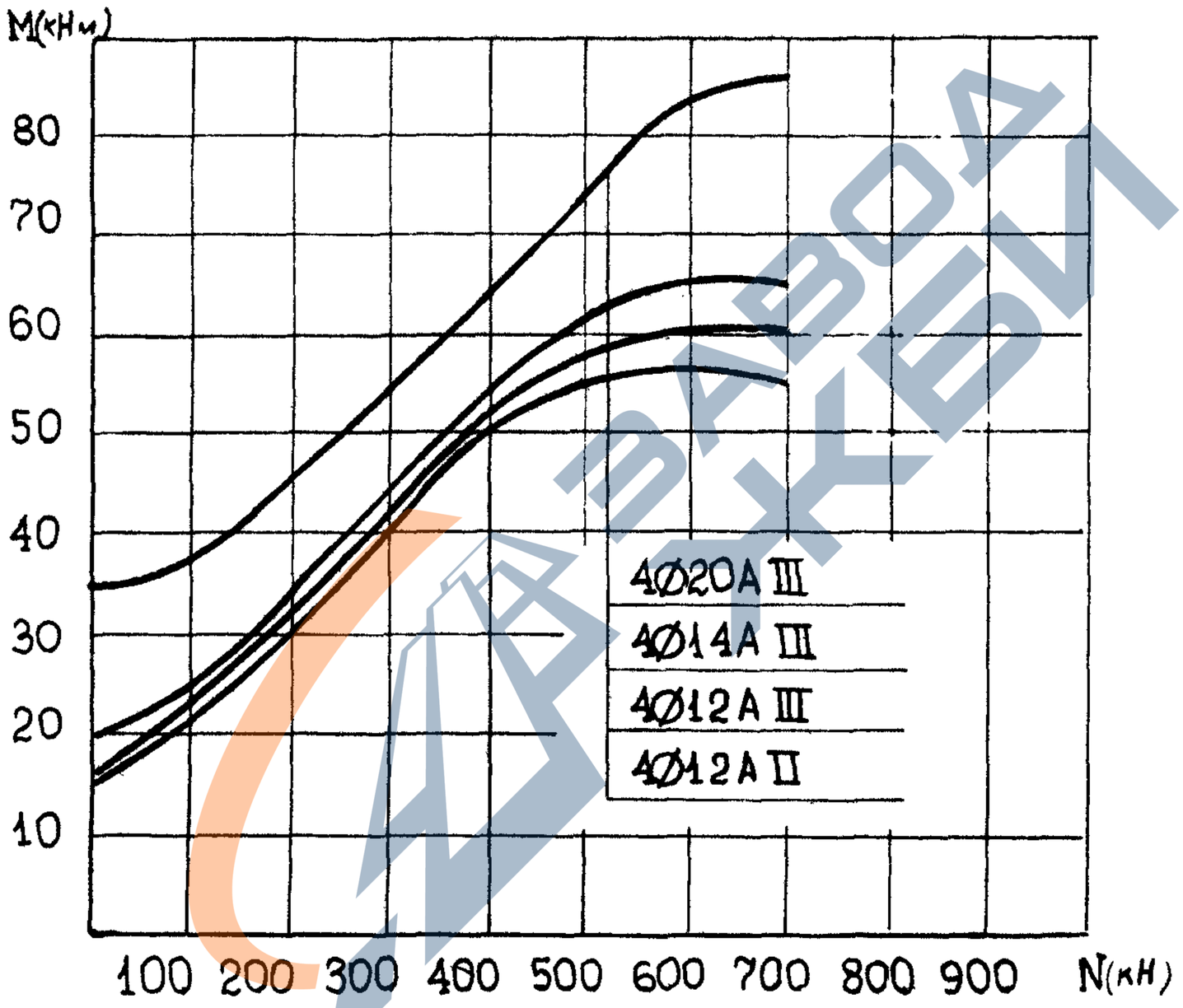


ЗАВОД ЖБИ



https://zavodjbi.com/

https://zavodjbi.com/

Сваи составные
сечением 35×35 см. Бетон В25.

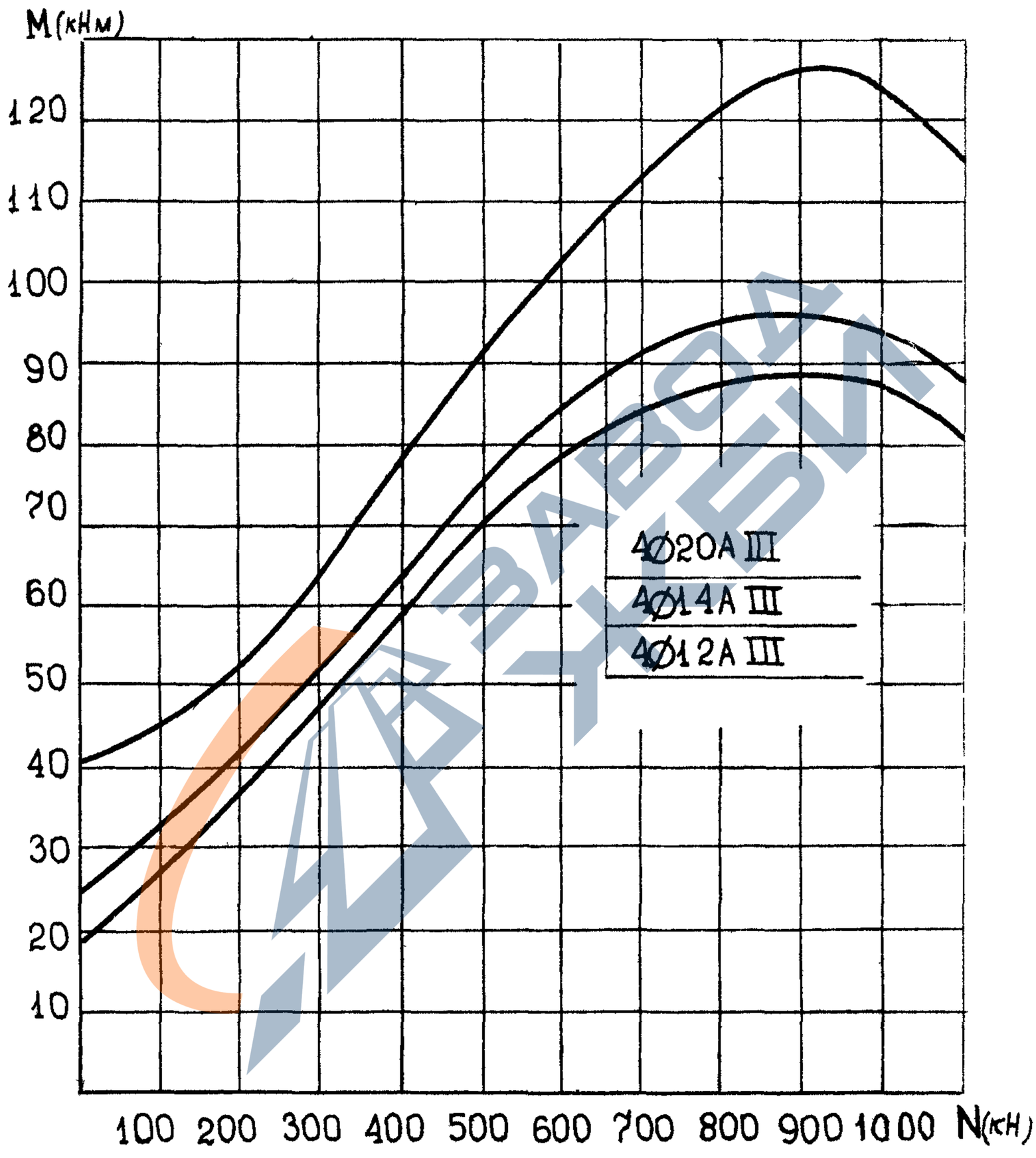




https://zavodjbi.com/

https://zavodjbi.com/

# Сваи составные сечением 40 х 40 см. Бетон В25.

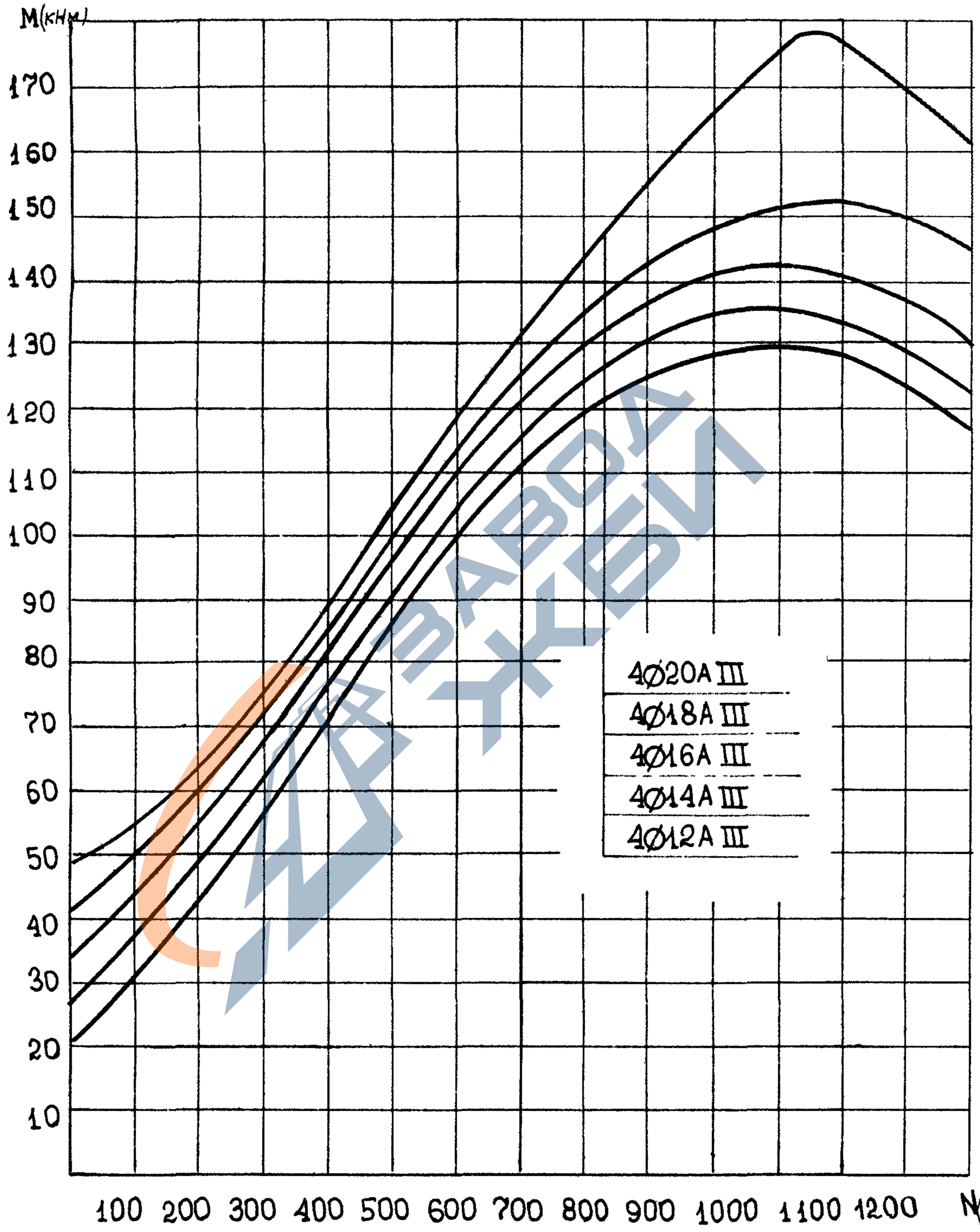




https://zavodjbi.com/

https://zavodjbi.com/

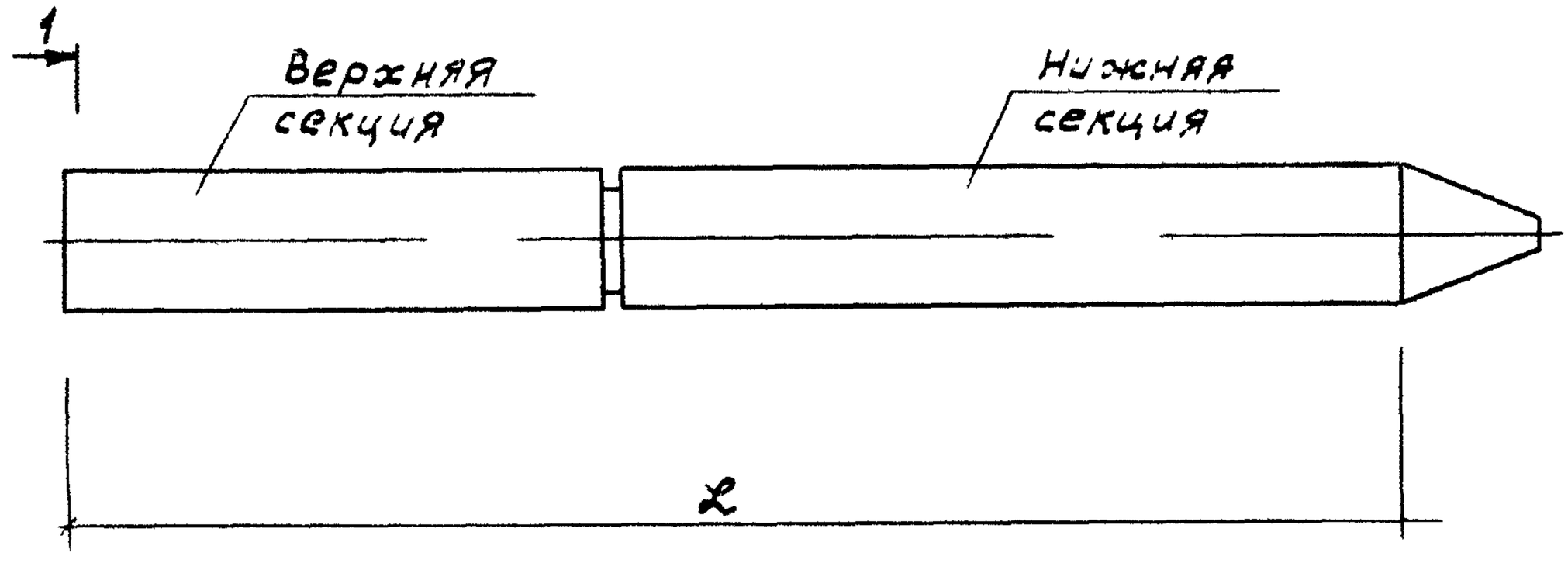


Комплектность составных свай см. листы 3, 4.

| Марка свай | Размеры, мм | | Класс бетона | Расход материалов | | Масса, т |
|---|---|---|---|---|---|---|
| | ℓ | в | | бетон, м³ | сталь, кг | |
| С140.30-С | 14000 | 300 | В25 | 1,26 | 90,4 | 3,13 |
| С150.30-С | 15000 | | | 1,35 | 94,9 | 3,35 |
| С160.30-С | 16000 | | | 1,44 | 99,3 | 3,58 |
| С170.30-С | 17000 | | | 1,53 | 119,4 | 3,80 |
| С180.30-С | 18000 | | | 1,62 | 123,7 | 4,03 |
| С190.30-С | 19000 | | | 1,71 | 128,2 | 4,25 |
| С200.30-С | 20000 | | | 1,80 | 132,6 | 4,48 |
| С210.30-С | 21000 | | | 1,89 | 138,6 | 4,70 |
| С220.30-С | 22000 | | | 1,98 | 142,9 | 4,92 |
| С230.30-С | 23000 | | | 2,07 | 161,6 | 5,15 |
| С240.30-С | 24000 | | | 2,16 | 167,1 | 5,40 |

| | | | |
|---|---|---|---|
| Н.контр. | Левашов | | 07.08.89 |
| Нач.ПО-4 | Лешин | | 07.08.89 |
| ГИП | Филиппов | | 07.08.89 |
| Вед.инж. | Горюшин | | 07.08.89 |
| Инженер | Хачатурян | | 07.08.89 |
| Провер. | Горюшин | | 07.08.89 |

1.011.1-10.8-1000НИ

Свая составная

С140.30-С ... С280.40-С

| Стадия | Лист | Листов |
|---|---|---|
| Р | 1 | 4 |

Фундаментпроект

https://zavodjbi.com/

https://zavodjbi.com/

| Марка свай | Размеры, мм | | Класс бетона | Расход материалов | | Масса, т |
|---|---|---|---|---|---|---|
| | L | B | | бетон, м3 | сталь, кг | |
| С140.35-С | 14000 | 350 | В25 | 1,72 | 107,0 | 4,30 |
| С150.35-С | 15000 | | | 1,84 | 111,5 | 4,60 |
| С160.35-С | 16000 | | | 1,96 | 116,1 | 4,90 |
| С170.35-С | 17000 | | | 2,08 | 120,5 | 5,20 |
| С180.35-С | 18000 | | | 2,21 | 141,1 | 5,50 |
| С190.35-С | 19000 | | | 2,33 | 145,6 | 5,80 |
| С200.35-С | 20000 | | | 2,45 | 150,2 | 6,10 |
| С210.35-С | 21000 | | | 2,57 | 154,6 | 6,40 |
| С220.35-С | 22000 | | | 2,69 | 160,1 | 6,70 |
| С230.35-С | 23000 | | | 2,82 | 165,4 | 7,02 |
| С240.35-С | 24000 | | | 2,94 | 185,0 | 7,32 |
| С250.35-С | 25000 | | | 3,06 | 198,7 | 7,62 |
| С260.35-С | 26000 | | | 3,18 | 218,3 | 7,92 |
| С270.35-С | 27000 | | | 3,30 | 226,4 | 8,22 |
| С280.35-С | 28000 | | | 3,42 | 252,5 | 8,53 |
| С140.40-С | 14000 | 400 | В25 | 2,24 | 129,3 | 5,55 |
| С150.40-С | 15000 | | | 2,40 | 133,9 | 5,95 |
| С160.40-С | 16000 | | | 2,56 | 138,5 | 6,35 |
| С170.40-С | 17000 | | | 2,72 | 156,6 | 6,75 |
| С180.40-С | 18000 | | | 2,86 | 183,5 | 7,15 |
| С190.40-С | 19000 | | | 3,02 | 188,1 | 7,55 |
| С200.40-С | 20000 | | | 3,18 | 192,7 | 7,95 |
| С210.40-С | 21000 | | | 3,34 | 210,8 | 8,35 |
| С220.40-С | 22000 | | | 3,50 | 216,6 | 8,75 |
| С230.40-С | 23000 | | | 3,66 | 241,6 | 9,15 |
| С240.40-С | 24000 | | | 3,82 | 249,0 | 9,55 |
| С250.40-С | 25000 | | | 4,00 | 279,6 | 9,95 |
| С260.40-С | 26000 | | | 4,16 | 287,0 | 10,35 |
| С270.40-С | 27000 | | | 4,32 | 294,4 | 10,75 |
| С280.40-С | 28000 | | | 4,48 | 326,3 | 11,15 |



https://zavodjbi.com/

https://zavodjbi.com/

| Марка свай | Марка верхней секции | Марка нижней секции |
|---|---|---|
| С140.30-С | С60.30-ВС.1 | С80.30-НС.1 |
| С150.30-С | С70.30-ВС.1 | С80.30-НС.1 |
| С160.30-С | С80.30-ВС.1 | С80.30-НС.1 |
| С170.30-С | С50.30-ВС.1 | С120.30-НС.3 |
| С180.30-С | С60.30-ВС.1 | С120.30-НС.3 |
| С190.30-С | С70.30-ВС.1 | С120.30-НС.3 |
| С200.30-С | С80.30-ВС.1 | С120.30-НС.3 |
| С210.30-С | С90.30-ВС.2 | С120.30-НС.3 |
| С220.30-С | С100.30-ВС.2 | С120.30-НС.3 |
| С230.30-С | С110.30-ВС.3 | С120.30-НС.3 |
| С240.30-С | С120.30-ВС.3 | С120.30-НС.3 |
| С140.35-С | С60.35-ВС.2 | С80.35-НС.2 |
| С150.35-С | С70.35-ВС.2 | С80.35-НС.2 |
| С160.35-С | С80.35-ВС.2 | С80.35-НС.2 |
| С170.35-С | С90.35-ВС.2 | С80.35-НС.2 |
| С180.35-С | С60.35-ВС.2 | С120.35-НС.3 |
| С190.35-С | С70.35-ВС.2 | С120.35-НС.3 |
| С200.35-С | С80.35-ВС.2 | С120.35-НС.3 |
| С210.35-С | С90.35-ВС.2 | С120.35-НС.3 |
| С220.35-С | С100.35-ВС.2 | С120.35-НС.3 |
| С230.35-С | С110.35-ВС.2 | С120.35-НС.3 |
| С240.35-С | С120.35-ВС.3 | С120.35-НС.3 |
| С250.35-С | С110.35-ВС.2 | С140.35-НС.4 |
| С260.35-С | С120.35-ВС.3 | С140.35-НС.4 |
| С270.35-С | С130.35-ВС.3 | С140.35-НС.4 |
| С280.35-С | С140.35-ВС.4 | С140.35-НС.4 |
| С140.40-С | С60.40-ВС.2 | С80.40-НС.2 |
| С150.40-С | С70.40-ВС.2 | С80.40-НС.2 |
| С160.40-С | С80.40-ВС.2 | С80.40-НС.2 |
| С170.40-С | С90.40-ВС.3 | С80.40-НС.2 |



https://zavodjbi.com/

https://zavodjbi.com/

| Марка свай | Марка верхней секции | Марка нижней секции |
|---|---|---|
| С180.40-С | С60.40-ВС.2 | С120.40-НС.4 |
| С190.40-С | С70.40-ВС.2 | С120.40-НС.4 |
| С200.40-С | С80.40-ВС.2 | С120.40-НС.4 |
| С210.40-С | С90.40-ВС.3 | С120.40-НС.4 |
| С220.40-С | С100.40-ВС.3 | С120.40-НС.4 |
| С230.40-С | С110.40-ВС.4 | С120.40-НС.4 |
| С240.40-С | С120.40-ВС.4 | С120.40-НС.4 |
| С250.40-С | С110.40-ВС.4 | С140.40-НС.5 |
| С260.40-С | С120.40-ВС.4 | С140.40-НС.5 |
| С270.40-С | С130.40-ВС.4 | С140.40-НС.5 |
| С280.40-С | С140.40-ВС.5 | С140.40-НС.5 |

ЗАВОДЖБИ



https://zavodjbi.com/

https://zavodjbi.com/

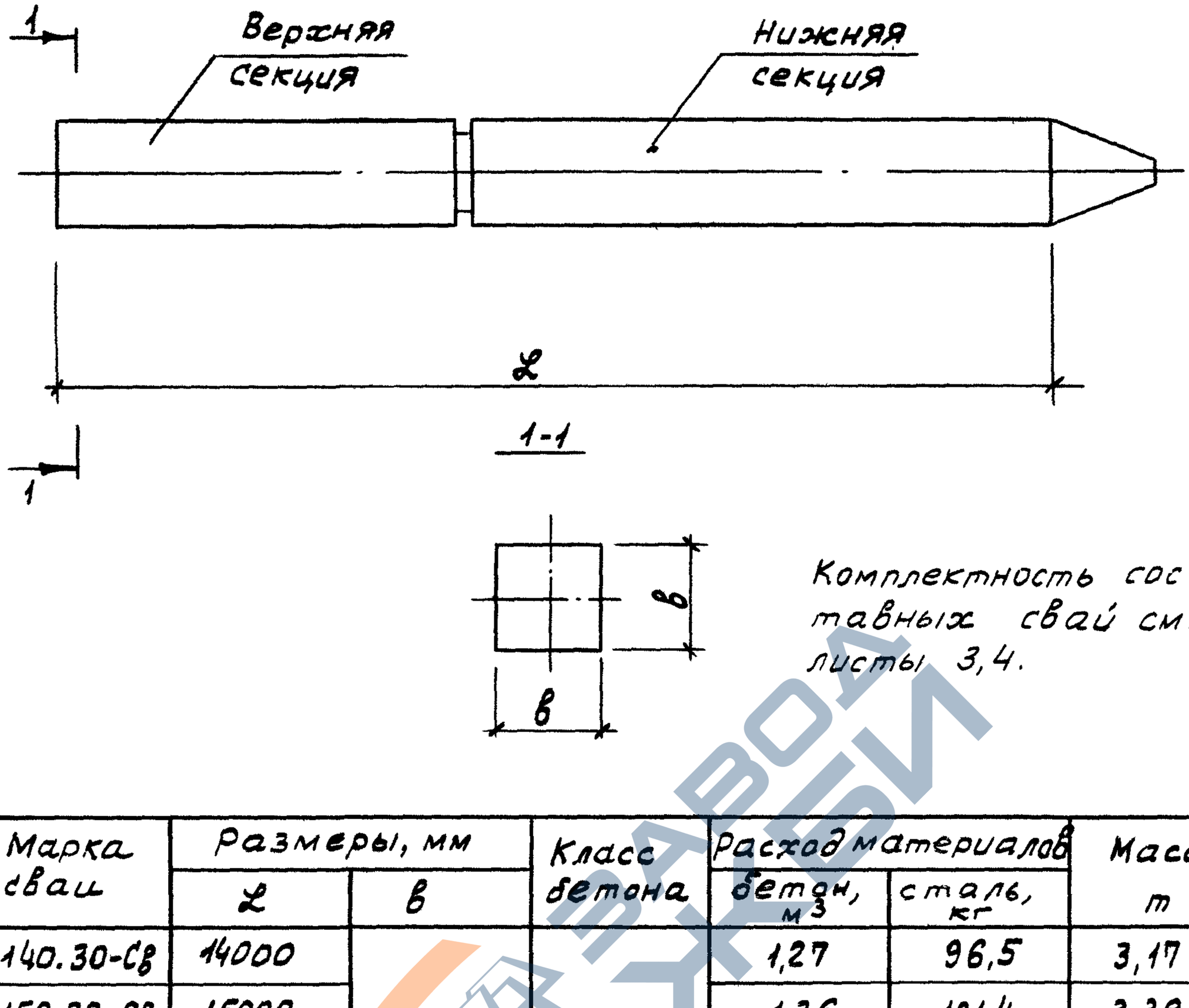


Комплектность составных свай см. листы 3, 4.

| Марка свай | Размеры, мм | | Класс бетона | Расход материалов | | Масса, т |
|---|---|---|---|---|---|---|
| | l | в | | бетон, м³ | сталь, кг | |
| С140.30-Св | 14000 | 300 | В25 | 1,27 | 96,5 | 3,17 |
| С150.30-Св | 15000 | | | 1,36 | 101,4 | 3,39 |
| С160.30-Св | 16000 | | | 1,45 | 105,4 | 3,62 |
| С170.30-Св | 17000 | | | 1,54 | 125,6 | 3,84 |
| С180.30-Св | 18000 | | | 1,63 | 129,9 | 4,07 |
| С190.30-Св | 19000 | | | 1,72 | 134,8 | 4,29 |
| С200.30-Св | 20000 | | | 1,81 | 138,8 | 4,52 |
| С210.30-Св | 21000 | | | 1,90 | 144,0 | 4,74 |
| С220.30-Св | 22000 | | | 1,99 | 148,3 | 4,97 |
| С230.30-Св | 23000 | | | 2,08 | 166,6 | 5,19 |
| С240.30-Св | 24000 | | | 2,17 | 172,1 | 5,42 |
| С140.35-Св | 14000 | 350 | В25 | 1,73 | 106,1 | 4,33 |

| | | | |
|---|---|---|---|
| Н.контр. | Левашов | | 07.08.87 |
| Нач.ПО-4 | Лешин | | 07.08.87 |
| ГИП | Филиппов | | 07.08.87 |
| Вед.инж | Горюшин | | 07.08.87 |
| Инженер | Хачатурян | | 07.08.87 |
| Провер. | Горюшин | | 07.08.87 |

1.011.1-10.8-2000НИ

Свая составная

С140.30-Св...С280.40-Св

| Стадия | Лист | Листов |
|---|---|---|
| Р | 1 | 4 |

Фундаментпроект

https://zavodjbi.com/

https://zavodjbi.com/

| Марка свай | Размеры, мм | | Класс бетона | Расход материалов | | Масса, т |
|---|---|---|---|---|---|---|
| | L | B | | бетон, м³ | сталь, кг | |
| С150.35-Св | 15000 | 350 | В25 | 1,85 | 110,5 | 4,63 |
| С160.35-Св | 16000 | | | 1,97 | 114,7 | 4,93 |
| С170.35-Св | 17000 | | | 2,09 | 119,3 | 5,23 |
| С180.35-Св | 18000 | | | 2,22 | 140,1 | 5,55 |
| С190.35-Св | 19000 | | | 2,34 | 144,5 | 5,85 |
| С200.35-Св | 20000 | | | 2,46 | 148,7 | 6,15 |
| С210.35-Св | 21000 | | | 2,58 | 153,3 | 6,45 |
| С220.35-Св | 22000 | | | 2,71 | 158,6 | 6,78 |
| С230.35-Св | 23000 | | | 2,83 | 163,1 | 7,08 |
| С240.35-Св | 24000 | | | 2,95 | 183,2 | 7,38 |
| С250.35-Св | 25000 | | | 3,07 | 196,4 | 7,68 |
| С260.35-Св | 26000 | | | 3,19 | 216,5 | 7,98 |
| С270.35-Св | 27000 | | | 3,31 | 223,3 | 8,28 |
| С280.35-Св | 28000 | | | 3,43 | 249,4 | 8,57 |
| С140.40-Св | 14000 | 400 | В25 | 2,26 | 117,2 | 5,65 |
| С150.40-Св | 15000 | | | 2,42 | 121,8 | 6,05 |
| С160.40-Св | 16000 | | | 2,58 | 126,1 | 6,45 |
| С170.40-Св | 17000 | | | 2,74 | 143,7 | 6,85 |
| С180.40-Св | 18000 | | | 2,90 | 176,0 | 7,15 |
| С190.40-Св | 19000 | | | 3,06 | 180,6 | 7,65 |
| С200.40-Св | 20000 | | | 3,22 | 184,9 | 8,05 |
| С210.40-Св | 21000 | | | 3,38 | 202,5 | 8,45 |
| С220.40-Св | 22000 | | | 3,54 | 212,9 | 8,85 |
| С230.40-Св | 23000 | | | 3,70 | 236,7 | 9,25 |
| С240.40-Св | 24000 | | | 3,86 | 244,1 | 9,65 |
| С250.40-Св | 25000 | | | 4,02 | 280,5 | 10,05 |
| С260.40-Св | 26000 | | | 4,18 | 287,9 | 10,45 |
| С270.40-Св | 27000 | | | 4,34 | 295,0 | 10,85 |
| С280.40-Св | 28000 | | | 4,50 | 331,7 | 11,25 |



https://zavodjbi.com/

https://zavodjbi.com/

| Марка свай | Марка верхней секции | Марка нижней секции |
|---|---|---|
| С140.30-Св | С60.30-ВСв.1 | С80.30-НСв.1 |
| С150.30-Св | С70.30-ВСв.1 | С80.30-НСв.1 |
| С160.30-Св | С80.30-ВСв.1 | С80.30-НСв.1 |
| С170.30-Св | С50.30-ВСв.1 | С120.30-НСв.3 |
| С180.30-Св | С60.30-ВСв.1 | С120.30-НСв.3 |
| С190.30-Св | С70.30-ВСв.1 | С120.30-НСв.3 |
| С200.30-Св | С80.30-ВСв.1 | С120.30-НСв.3 |
| С210.30-Св | С90.30-ВСв.2 | С120.30-НСв.3 |
| С220.30-Св | С100.30-ВСв.2 | С120.30-НСв.3 |
| С230.30-Св | С110.30-ВСв.3 | С120.30-НСв.3 |
| С240.30-Св | С120.30-ВСв.3 | С120.30-НСв.3 |
| С140.35-Св | С60.35-ВСв.2 | С80.35-НСв.2 |
| С150.35-Св | С70.35-ВСв.2 | С80.35-НСв.2 |
| С160.35-Св | С80.35-ВСв.2 | С80.35-НСв.2 |
| С170.35-Св | С90.35-ВСв.2 | С80.35-НСв.2 |
| С180.35-Св | С60.35-ВСв.2 | С120.35-НСв.3 |
| С190.35-Св | С70.35-ВСв.2 | С120.35-НСв.3 |
| С200.35-Св | С80.35-ВСв.2 | С120.35-НСв.3 |
| С210.35-Св | С90.35-ВСв.2 | С120.35-НСв.3 |
| С220.35-Св | С100.35-ВСв.2 | С120.35-НСв.3 |
| С230.35-Св | С110.35-ВСв.2 | С120.35-НСв.3 |
| С240.35-Св | С120.35-ВСв.3 | С120.35-НСв.3 |
| С250.35-Св | С110.35-ВСв.2 | С140.35-НСв.4 |
| С260.35-Св | С120.35-ВСв.3 | С140.35-НСв.4 |
| С270.35-Св | С130.35-ВСв.3 | С140.35-НСв.4 |
| С280.35-Св | С140.35-ВСв.4 | С140.35-НСв.4 |
| С140.40-Св | С60.40-ВСв.2 | С80.40-НСв.2 |
| С150.40-Св | С70.40-ВСв.2 | С80.40-НСв.2 |
| С160.40-Св | С80.40-ВСв.2 | С80.40-НСв.2 |
| С170.40-Св | С90.40-ВСв.3 | С80.40-НСв.2 |



https://zavodjbi.com/

https://zavodjbi.com/

| Марка свай | Марка верхней секции | Марка нижней секции |
|---|---|---|
| С180.40-Св | С60.40-ВСв.2 | С120.40-НСв.4 |
| С190.40-Св | С70.40-ВСв.2 | С120.40-НСв.4 |
| С200.40-Св | С80.40-ВСв.2 | С120.40-НСв.4 |
| С210.40-Св | С90.40-ВСв.3 | С120.40-НСв.4 |
| С220.40-Св | С100.40-ВСв.3 | С120.40-НСв.4 |
| С230.40-Св | С110.40-ВСв.4 | С120.40-НСв.4 |
| С240.40-Св | С120.40-ВСв.4 | С120.40-НСв.4 |
| С250.40-Св | С110.40-ВСв.4 | С140.40-НСв.5 |
| С260.40-Св | С120.40-ВСв.4 | С140.40-НСв.5 |
| С270.40-Св | С130.40-ВСв.4 | С140.40-НСв.5 |
| С280.40-Св | С140.40-ВСв.5 | С140.40-НСв.5 |

ЗАВОД ЖБИ



https://zavodjbi.com/

https://zavodjbi.com/

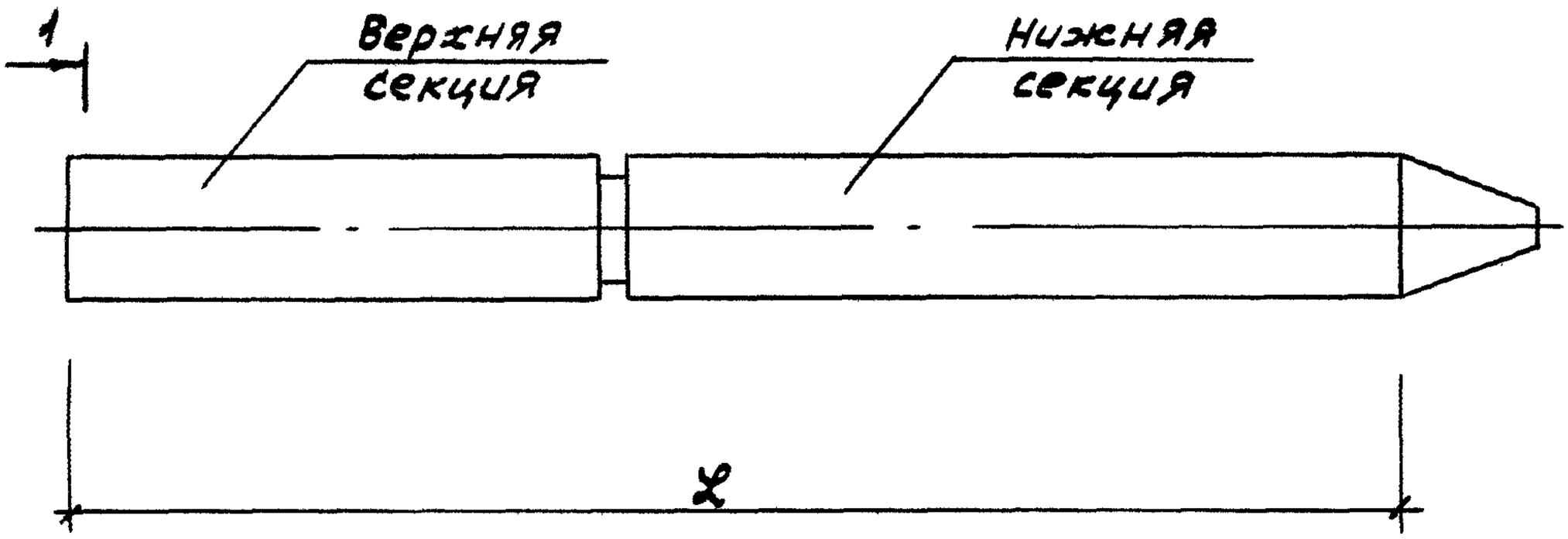

1-1

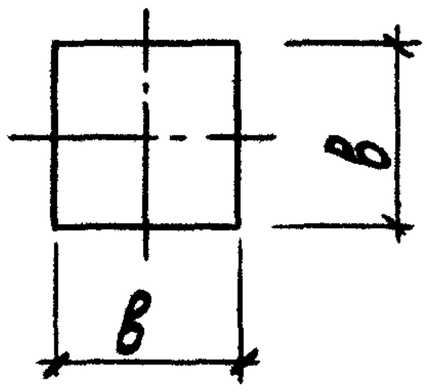


Комплектность составных свай см. листы 3, 4.

| Марка свай | Размеры, мм | | Класс бетона | Расход материалов | | Масса, т |
|---|---|---|---|---|---|---|
| | l | в | | бетон, м³ | сталь, кг | |
| С140.30-Св.ВП | 14000 | 300 | В25 | 1,27 | 184,1 | 3,17 |
| С150.30-Св.ВП | 15000 | | | 1,36 | 195,4 | 3,39 |
| С160.30-Св.ВП | 16000 | | | 1,45 | 206,2 | 3,62 |
| С170.30-Св.ВП | 17000 | | | 1,54 | 216,8 | 3,84 |
| С180.30-Св.ВП | 18000 | | | 1,63 | 227,1 | 4,07 |
| С190.30-Св.ВП | 19000 | | | 1,72 | 238,4 | 4,29 |
| С200.30-Св.ВП | 20000 | | | 1,81 | 249,2 | 4,52 |
| С210.30-Св.ВП | 21000 | | | 1,90 | 260,4 | 4,74 |
| С220.30-Св.ВП | 22000 | | | 1,99 | 271,1 | 4,97 |
| С230.30-Св.ВП | 23000 | | | 2,08 | 281,8 | 5,19 |
| С240.30-Св.ВП | 24000 | | | 2,17 | 292,1 | 5,42 |
| С140.35-Св.ВП | 14000 | 350 | В25 | 1,73 | 193,6 | 4,33 |

| | | | |
|---|---|---|---|
| Н.контр. | Левашов | | 07.08 |
| Нач.по-ч | Лешин | | 07.08 |
| ГИП | Филиппов | | 07.08 |
| Вед.инж. | Горюшин | | 07.08 |
| Инженер | Хачатурян | | 07.08 |
| Провер. | Горюшин | | 07.08 |

1.011.1-10.8-3000НИ

Свая составная

С140.30-Св.ВП...С280.40-Св.ВП

| Стадия | Лист | Листов |
|---|---|---|
| Р | 1 | 4 |

фундаментпроект

https://zavodjbi.com/

https://zavodjbi.com/

| Марка свай | Размеры, мм | | Класс бетона | Расход материалов | | Масса, т |
|---|---|---|---|---|---|---|
| | L | B | | бетон, м³ | сталь, кг | |
| С150.35-Св.ВП | 15000 | 350 | В25 | 1,85 | 204,4 | 4,63 |
| С160.35-Св.ВП | 16000 | | | 1,97 | 215,4 | 4,93 |
| С170.35-Св.ВП | 17000 | | | 2,09 | 226,0 | 5,23 |
| С180.35-Св.ВП | 18000 | | | 2,22 | 237,3 | 5,55 |
| С190.35-Св.ВП | 19000 | | | 2,34 | 248,1 | 5,85 |
| С200.35-Св.ВП | 20000 | | | 2,46 | 259,1 | 6,15 |
| С210.35-Св.ВП | 21000 | | | 2,58 | 269,7 | 6,45 |
| С220.35-Св.ВП | 22000 | 350 | В25 | 2,71 | 281,4 | 6,78 |
| С230.35-Св.ВП | 23000 | | | 2,83 | 292,3 | 7,08 |
| С240.35-Св.ВП | 24000 | | | 2,95 | 302,4 | 7,38 |
| С250.35-Св.ВП | 25000 | | | 3,07 | 314,8 | 7,68 |
| С260.35-Св.ВП | 26000 | | | 3,19 | 324,9 | 7,98 |
| С270.35-Св.ВП | 27000 | | | 3,31 | 337,3 | 8,28 |
| С280.35-Св.ВП | 28000 | | | 3,43 | 348,2 | 8,57 |
| С140.40-Св.ВП | 14000 | 400 | В25 | 2,26 | 204,8 | 5,65 |
| С150.40-Св.ВП | 15000 | | | 2,42 | 215,8 | 6,05 |
| С160.40-Св.ВП | 16000 | | | 2,58 | 226,9 | 6,45 |
| С170.40-Св.ВП | 17000 | | | 2,74 | 238,9 | 6,85 |
| С180.40-Св.ВП | 18000 | | | 2,90 | 255,6 | 7,25 |
| С190.40-Св.ВП | 19000 | | | 3,06 | 266,6 | 7,65 |
| С200.40-Св.ВП | 20000 | | | 3,22 | 277,7 | 8,05 |
| С210.40-Св.ВП | 21000 | | | 3,38 | 289,7 | 8,45 |
| С220.40-Св.ВП | 22000 | | | 3,54 | 305,3 | 8,85 |
| С230.40-Св.ВП | 23000 | | | 3,70 | 317,9 | 9,25 |
| С240.40-Св.ВП | 24000 | | | 3,86 | 328,5 | 9,65 |
| С250.40-Св.ВП | 25000 | | | 4,02 | 345,3 | 10,05 |
| С260.40-Св.ВП | 26000 | | | 4,18 | 355,9 | 10,45 |
| С270.40-Св.ВП | 27000 | | | 4,34 | 367,0 | 10,85 |
| С280.40-Св.ВП | 28000 | | | 4,50 | 383,9 | 11,25 |



https://zavodjbi.com/

https://zavodjbi.com/

| Марка сваи | Марка верхней секции | Марка нижней секции |
|---|---|---|
| С140.30-Св.ВП | С60.30-ВСв.6 | С80.30-НСв-6 |
| С150.30-Св.ВП | С70.30-ВСв.6 | С80.30-НСв.6 |
| С160.30-Св.ВП | С80.30-ВСв.6 | С80.30-НСв.6 |
| С170.30-Св.ВП | С50.30-ВСв.6 | С120.30-НСв.6 |
| С180.30-Св.ВП | С60.30-ВСв.6 | С120.30-НСв.6 |
| С190.30-Св.ВП | С70.30-ВСв.6 | С120.30-НСв.6 |
| С200.30-Св.ВП | С80.30-ВСв.6 | С120.30-НСв.6 |
| С210.30-Св.ВП | С90.30-ВСв.6 | С120.30-НСв.6 |
| С220.30-Св.ВП | С100.30-ВСв.6 | С120.30-НСв.6 |
| С230.30-Св.ВП | С110.30-ВСв.6 | С120.30-НСв.6 |
| С240.30-Св.ВП | С120.30-ВСв.6 | С120.30-НСв.6 |
| С140.35-Св.ВП | С60.35-ВСв.6 | С80.35-НСв.6 |
| С150.35-Св.ВП | С70.35-ВСв.6 | С80.35-НСв.6 |
| С160.35-Св.ВП | С80.35-ВСв.6 | С80.35-НСв.6 |
| С170.35-Св.ВП | С90.35-ВСв.6 | С80.35-НСв.6 |
| С180.35-Св.ВП | С60.35-ВСв.6 | С120.35-НСв.6 |
| С190.35-Св.ВП | С70.35-ВСв.6 | С120.35-НСв.6 |
| С200.35-Св.ВП | С80.35-ВСв.6 | С120.35-НСв.6 |
| С210.35-Св.ВП | С90.35-ВСв.6 | С120.35-НСв.6 |
| С220.35-Св.ВП | С100.35-ВСв.6 | С120.35-НСв.6 |
| С230.35-Св.ВП | С110.35-ВСв.6 | С120.35-НСв.6 |
| С240.35-Св.ВП | С120.35-ВСв.6 | С120.35-НСв.6 |
| С250.35-Св.ВП | С110.35-ВСв.6 | С140.35-НСв.6 |
| С260.35-Св.ВП | С120.35-ВСв.6 | С140.35-НСв.6 |
| С270.35-Св.ВП | С130.35-ВСв.6 | С140.35-НСв.6 |
| С280.35-Св.ВП | С140.35-ВСв.6 | С140.35-НСв.6 |
| С140.40-Св.ВП | С60.40-ВСв.6 | С80.40-НСв.6 |
| С150.40-Св.ВП | С70.40-ВСв.6 | С80.40-НСв.6 |
| С160.40-Св.ВП | С80.40-ВСв.6 | С80.40-НСв.6 |
| С170.40-Св.ВП | С90.40-ВСв.6 | С80.40-НСв.6 |



https://zavodjbi.com/

https://zavodjbi.com/

| Марка свай | Марка верхней секции | Марка нижней секции |
|---|---|---|
| С180.40-Св.ВП | С60.40-ВСв.6 | С120.40-НСв.6 |
| С190.40-Св.ВП | С70.40-ВСв.6 | С120.40-НСв.6 |
| С200.40-Св.ВП | С80.40-ВСв.6 | С120.40-НСв.6 |
| С210.40-Св.ВП | С90.40-ВСв.6 | С120.40-НСв.6 |
| С220.40-Св.ВП | С100.40-ВСв.6 | С120.40-НСв.6 |
| С230.40-Св.ВП | С110.40-ВСв.6 | С120.40-НСв.6 |
| С240.40-Св.ВП | С120.40-ВСв.6 | С120.40-НСв.6 |
| С250.40-Св.ВП | С110.40-ВСв.6 | С140.40-НСв.6 |
| С260.40-Св.ВП | С120.40-ВСв.6 | С140.40-НСв.6 |
| С270.40-Св.ВП | С130.40-ВСв.6 | С140.40-НСв.6 |
| С280.40-Св.ВП | С140.40-ВСв.6 | С140.40-НСв.6 |

ЗАВОД ЖБИ



https://zavodjbi.com/

https://zavodjbi.com/

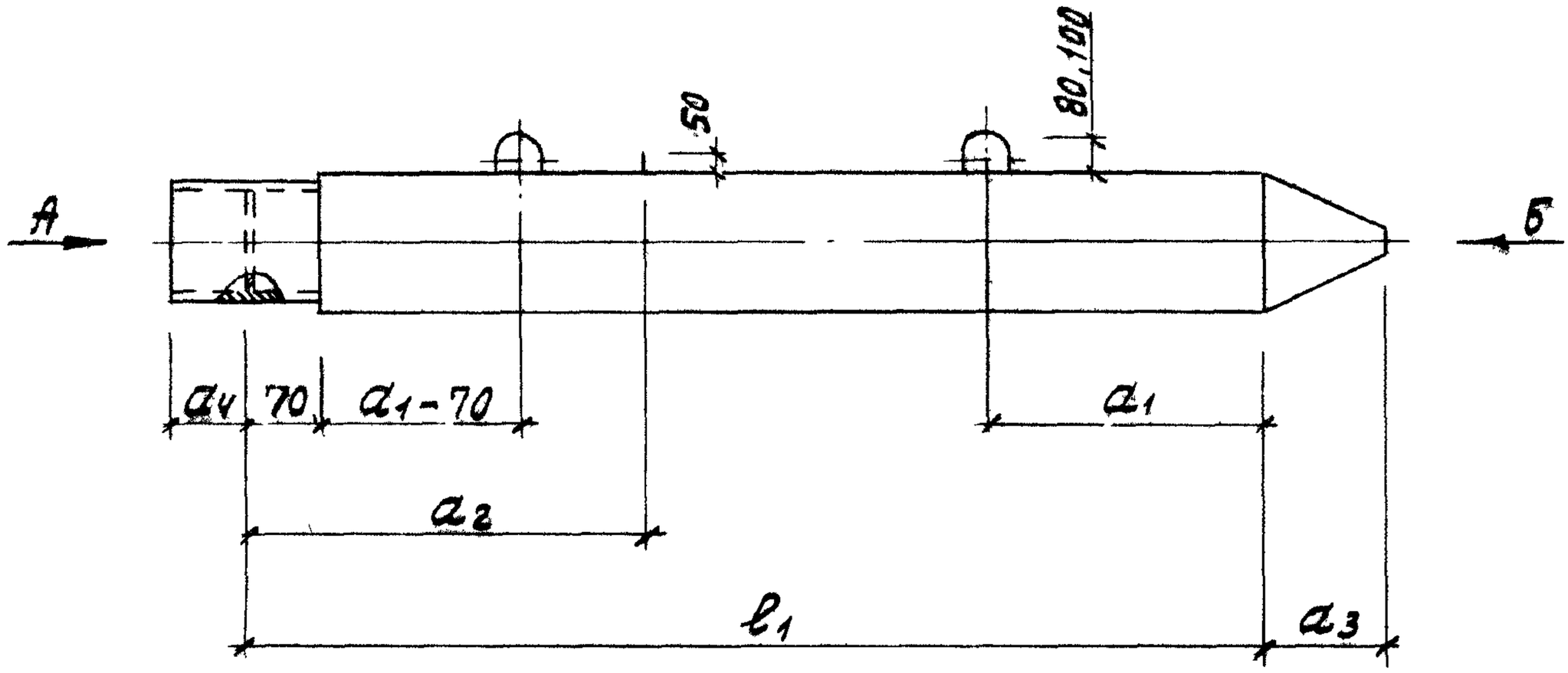


Вид А

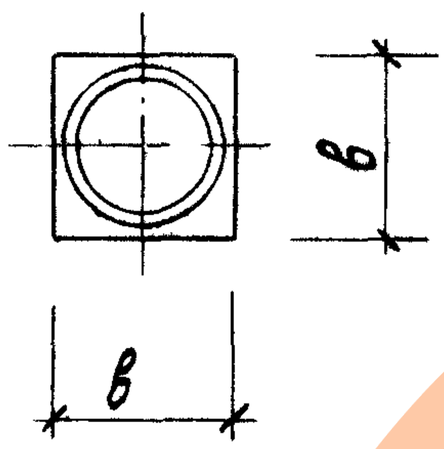


Вид Б

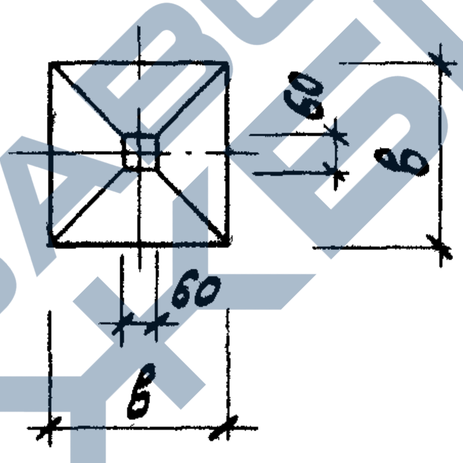


| Марка секции | Размеры, мм | | | | | | Масса, т |
|---|---|---|---|---|---|---|---|
| | $l_1$ | $a_1$ | $a_2$ | $a_3$ | $a_4$ | в | |
| С80.30-НС.1 | 8000 | 1600 | 2400 | 250 | 250 | 300 | 1,80 |
| С120.30-НС.3 | 12000 | 2500 | 3500 | | | | 2,70 |
| С80.35-НС.2 | 8000 | 1600 | 2400 | 300 | 300 | 350 | 2,50 |
| С120.35-НС.3 | 12000 | 2500 | 3500 | | | | 3,70 |
| С140.35-НС.4 | 14000 | 2900 | 4100 | | | | 4,30 |
| С80.40-НС.2 | 8000 | 1600 | 2400 | 350 | 350 | 400 | 3,20 |
| С120.40-НС.4 | 12000 | 2500 | 3500 | | | | 4,80 |
| С140.40-НС.5 | 14000 | 2900 | 4100 | | | | 5,60 |

| | | | |
|---|---|---|---|
| Н.контр. | Левашов | | 07.08.89 |
| Нач.по-т | Лешин | | 07.08.89 |
| ГИП | Филиппов | | 07.08.89 |
| Вед.инж. | Горюшин | | 07.08.89 |
| Инженер | Хачатурян | | 07.08.89 |
| Провер. | Горюшин | | 07.08.89 |

1.011.1-10.8-1100

Секция нижняя

С80.30-НС.1...С140.40-НС.5

| Стадия | Лист | Листов |
|---|---|---|
| Р | 1 | 4 |

Фундаментпроект

https://zavodjbi.com/

https://zavodjbi.com/

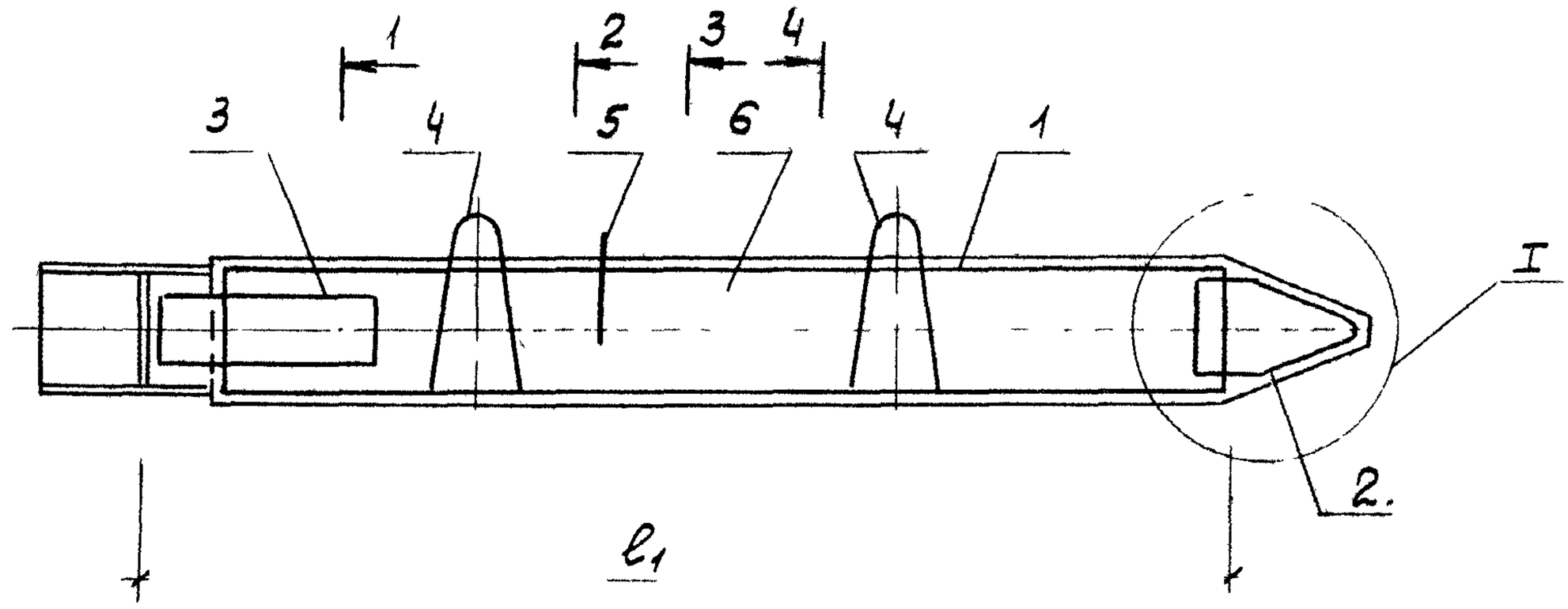


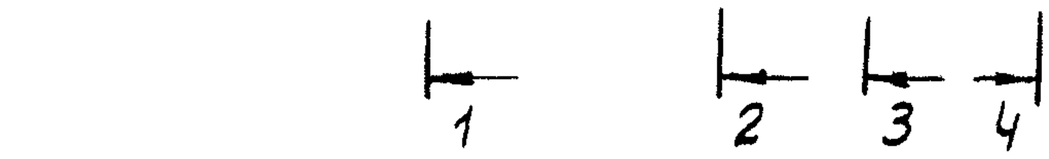


1-1

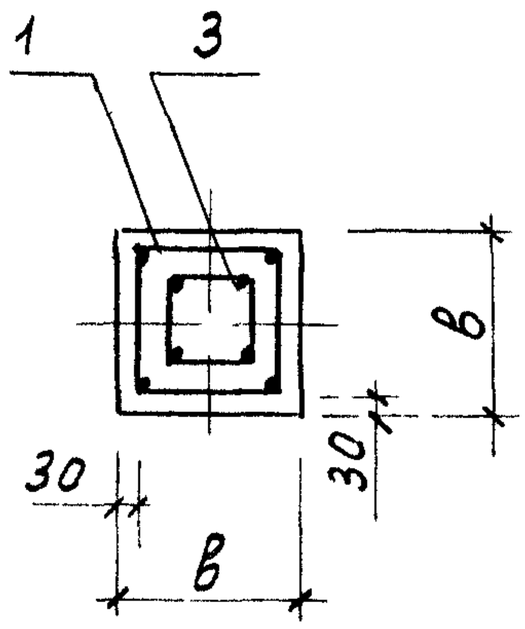


2-2; 4-4

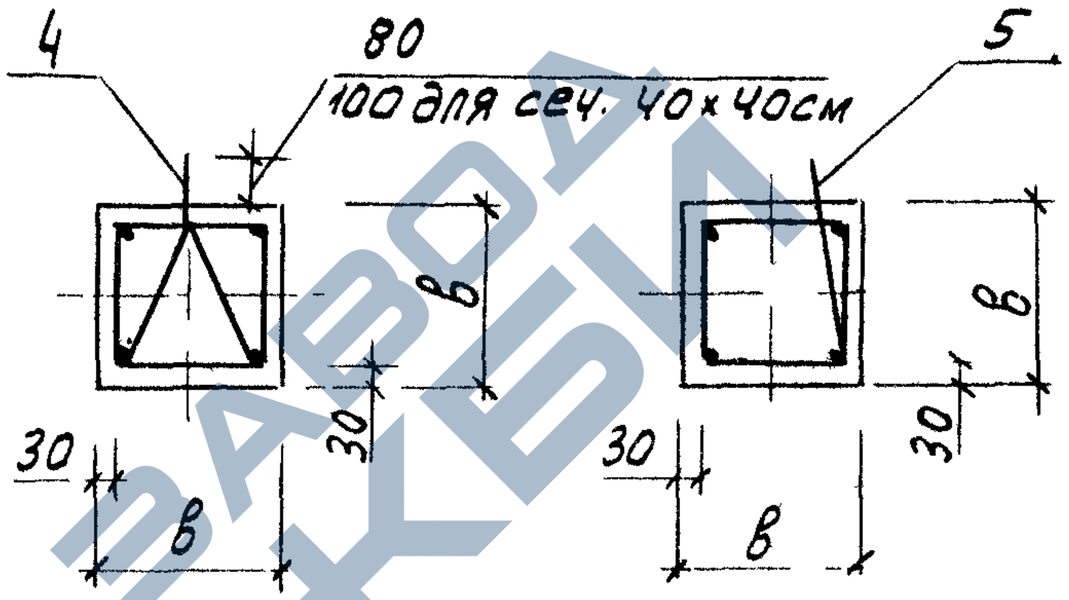


3-3




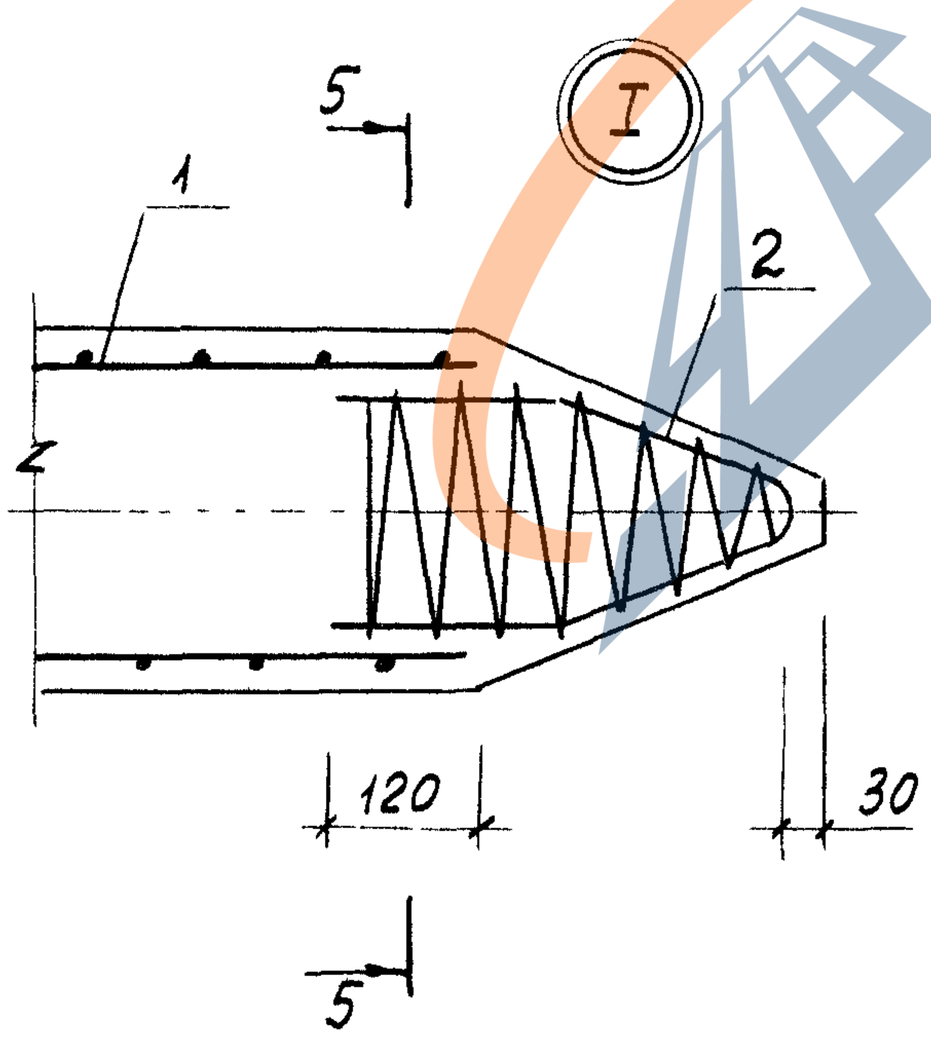


5-5

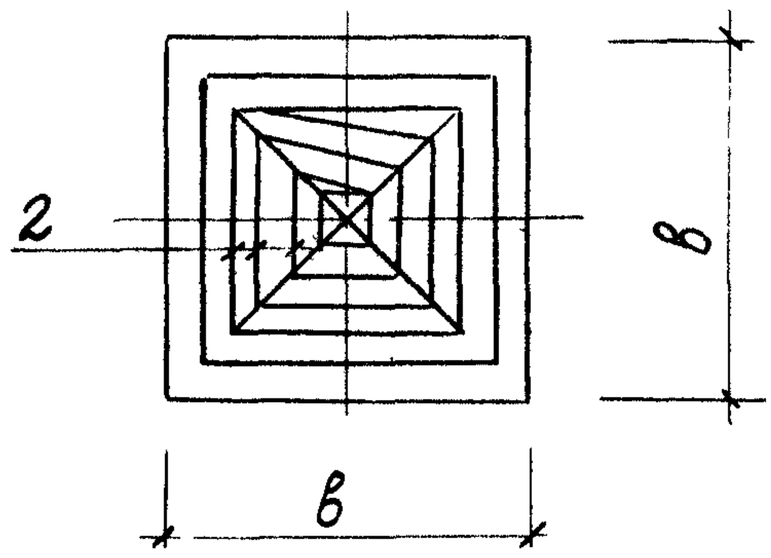


| | |
|---|---|
| 1011.1-10.8-1100 | Лист 2 |

https://zavodjbi.com/

https://zavodjbi.com/

| Марка секции | Поз. | Наименование | Кол. | Обозначение документа | Расход стали, кг |
|---|---|---|---|---|---|
| С80.30-НС.1 | 1 | Каркас КП80.30-НС.1 | 1 | 1.011.1-10.8-1110 | 58,0 |
| | 2 | Каркас КП№1 | 1 | 1.011.1-10.8-1120 | |
| | 3 | Изделие закладное МН1 | 1 | 1.011.1-10.8-1130 | |
| | 4 | Петля П2 | 2 | 1.011.1-10.8-1102 | |
| | 5 | Ф10АI, ℓ=250; 0,15кг | 1 | без черт. | |
| | 6 | Бетон класса В25, м³ | 0,73 | | |
| С120.30-НС.3 | | Поз. 2,3,5 по С80.30-НС.1 | | | 91,3 |
| | 1 | Каркас КП120.30-НС.3 | 1 | 1.011.1-10.8-1110 | |
| | 4 | Петля П3 | 2 | 1.011.1-10.8-1102 | |
| | 6 | Бетон класса В25, м³ | 1,09 | | |
| С80.35-НС.2 | 1 | Каркас КП80.35-НС.2 | 1 | 1.011.1-10.8-1110 | 69,8 |
| | 2 | Каркас КП№2 | 1 | 1.011.1-10.8-1120 | |
| | 3 | Изделие закладное МН2 | 1 | 1.011.1-10.8-1130 | |
| | 4 | Петля П4 | 2 | 1.011.1-10.8-1102 | |
| | 5 | Ф10АI, ℓ=250; 0,15кг | 1 | без черт. | |
| | 6 | Бетон класса В25, м³ | 1,00 | | |
| С120.35-НС.3 | | Поз. 2,3,5 по С80.35-НС.2 | | | 103,9 |
| | 1 | Каркас КП120.35-НС.3 | 1 | 1.011.1-10.8-1110 | |
| | 4 | Петля П5 | 2 | 1.011.1-10.8-1102 | |
| | 6 | Бетон класса В25, м³ | 1,49 | | |
| С140.35-НС.4 | | Поз. 2,3,5 по С80.35-НС.2 | | | 137,2 |
| | 1 | Каркас КП140.35-НС.4 | 1 | 1.011.1-10.8-1110 | |
| | 4 | Петля П6 | 2 | 1.011.1-10.8-1102 | |
| | 6 | Бетон класса В25, м³ | 1,73 | | |
| С80.40-НС.2 | 1 | Каркас КП80.40-НС.2 | 1 | 1.011.1-10.8-1110 | 86,7 |
| | 2 | Каркас КП№3 | 1 | 1.011.1-10.8-1120 | |
| | 3 | Изделие закладное МН3 | 1 | 1.011.1-10.8-1130 | |
| | 4 | Петля П7 | 2 | 1.011.1-10.8-1102 | |
| | 5 | Ф10АI, ℓ=250; 0,15кг | 1 | без черт. | |
| | 6 | Бетон класса В25, м³ | 1,30 | | |



https://zavodjbi.com/

https://zavodjbi.com/

| Марка секции | Поз. | Наименование | Кол. | Обозначение документа | Расход стали, кг |
|---|---|---|---|---|---|
| С120.40-НС.4 | | Поз. 2,3,5 по С80.40-НС.2 | | | 140,9 |
| | 1 | Каркас КП120.40-НС.4 | 1 | 1.011.1-10.8-1110 | |
| | 4 | Петля П9 | 2 | 1.011.1-10 8-1102 | |
| | 6 | Бетон класса В25, м$^3$ | 1,92 | | |
| С140 40-НС.5 | | Поз.2,3,5 по С80.40-НС.2 | | | 178,9 |
| | | Поз. 4 по С120.40-НС.4 | | | |
| | 1 | Каркас КП140.40-НС.5 | 1 | 1.011.1-10.8-1110 | |
| | 6 | Бетон класса В25, м$^3$ | 2,26 | | |

Арматура класса А-I по ГОСТ 5781-82.

ЗАВОДА ЖБИ



https://zavodjbi.com/

https://zavodjbi.com/

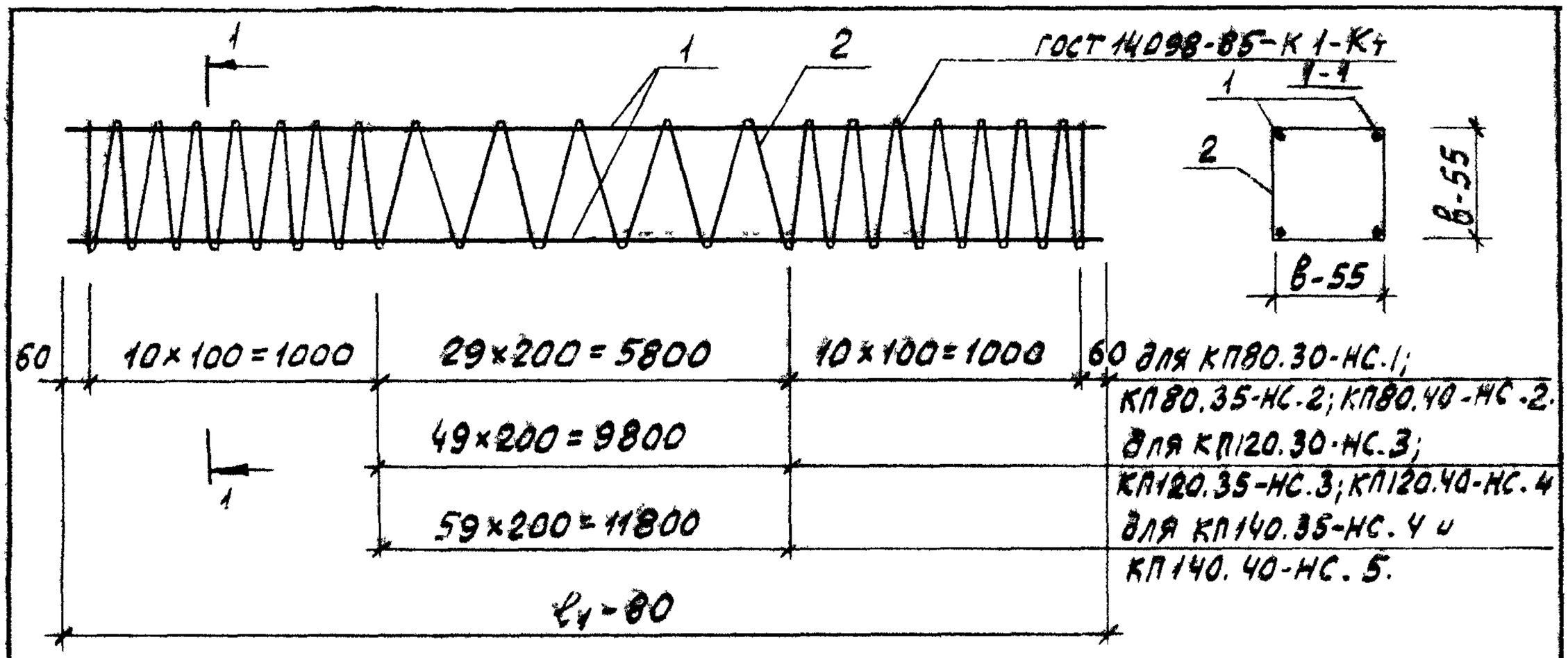


| Марка каркаса | Поз. | Наименование | Кол. | Масса ед., кг | Масса каркаса, кг |
|---|---|---|---|---|---|
| КП80.30-НС.1 | 1 | Ф12АII, ℓ=7920 | 4 | 7,0 | 35,3 |
| | 2 | Ф5ВрI, ℓ=50650 | 1 | 7,3 | |
| КП120.30-НС.3 | 1 | Ф14АIII, ℓ=11920 | 4 | 14,4 | 67,8 |
| | 2 | Ф5ВрI, ℓ=70650 | 1 | 10,2 | |
| КП80.35-НС.2 | 1 | Ф12АIII, ℓ=7920 | 4 | 7,0 | 36,7 |
| | 2 | Ф5ВрI, ℓ=60850 | 1 | 8,7 | |
| КП120.35-НС.3 | 1 | Ф14АIII, ℓ=11920 | 4 | 14,4 | 69,8 |
| | 2 | Ф5ВрI, ℓ=84850 | 1 | 12,2 | |
| КП140.35-НС.4 | 1 | Ф16АIII, ℓ=13920 | 4 | 22,0 | 101,9 |
| | 2 | Ф5ВрI, ℓ=96850 | 1 | 13,9 | |
| КП80.40-НС.2 | 1 | Ф12АIII, ℓ=7920 | 4 | 7,0 | 38,2 |
| | 2 | Ф5ВрI, ℓ=70930 | 1 | 10,2 | |
| КП120.40-НС.4 | 1 | Ф16АIII, ℓ=11920 | 4 | 18,8 | 89,4 |
| | 2 | Ф5ВрI, ℓ=98850 | 1 | 14,2 | |
| КП140.40-НС.5 | 1 | Ф18АIII, ℓ=13920 | 4 | 27,8 | 127,4 |
| | 2 | Ф5ВрI, ℓ=112810 | 1 | 16,2 | |

Арматура: класса Вр-I по ГОСТ 6727-80, класса А-II и А-III по ГОСТ 5781-82.

| | | | |
|---|---|---|---|
| Н.контр. | Левашов | | 07.08.89 |
| Нач.по-ч | Лешин | | 07.08.89 |
| ГИП | Филиппов | | 07.08.89 |
| Вед.инж. | Горюшин | | 07.08.89 |
| Инженер | Хачатурян | | 07.08.89 |
| Провер. | Горюшин | | 07.08.89 |

1.011.1-10.8-1110

Каркас пространственный КП80.30-НС.1...КП140.40-НС.5

| Стадия | Лист | Листов |
|---|---|---|
| Р | | 1 |

Фундамент проект

https://zavodjbi.com/

https://zavodjbi.com/

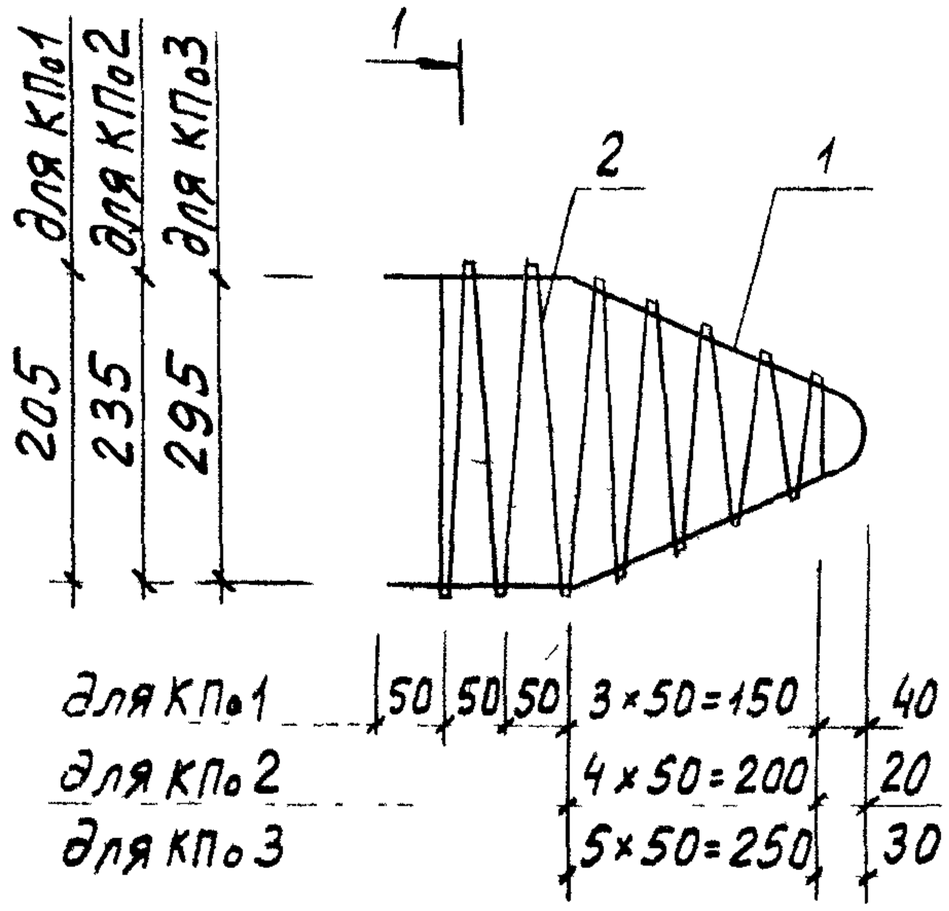


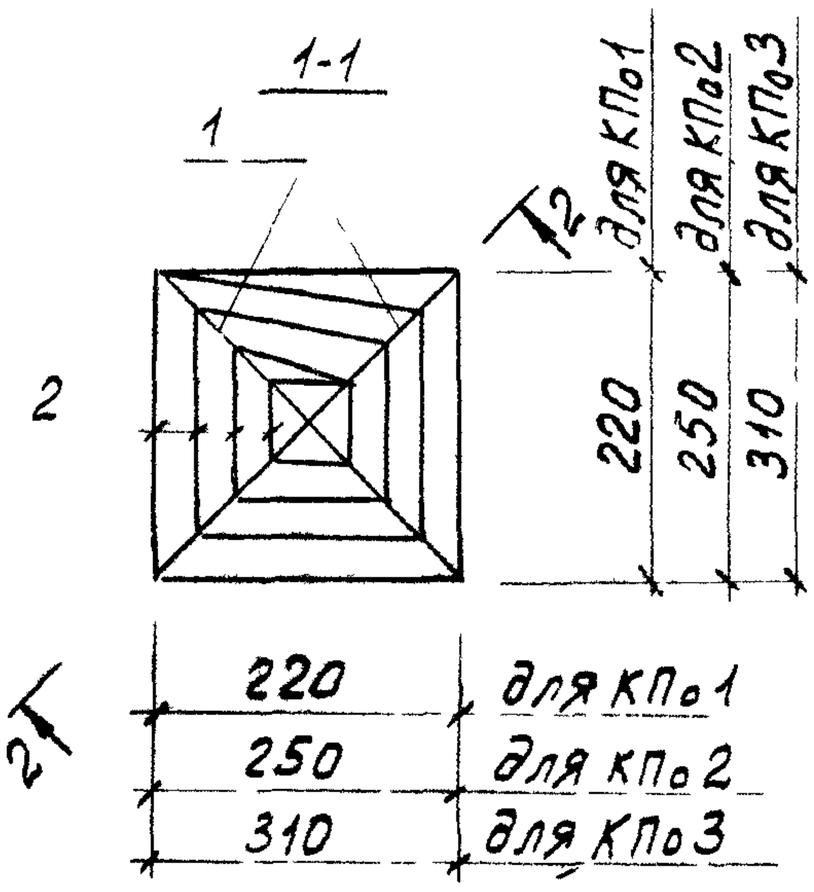


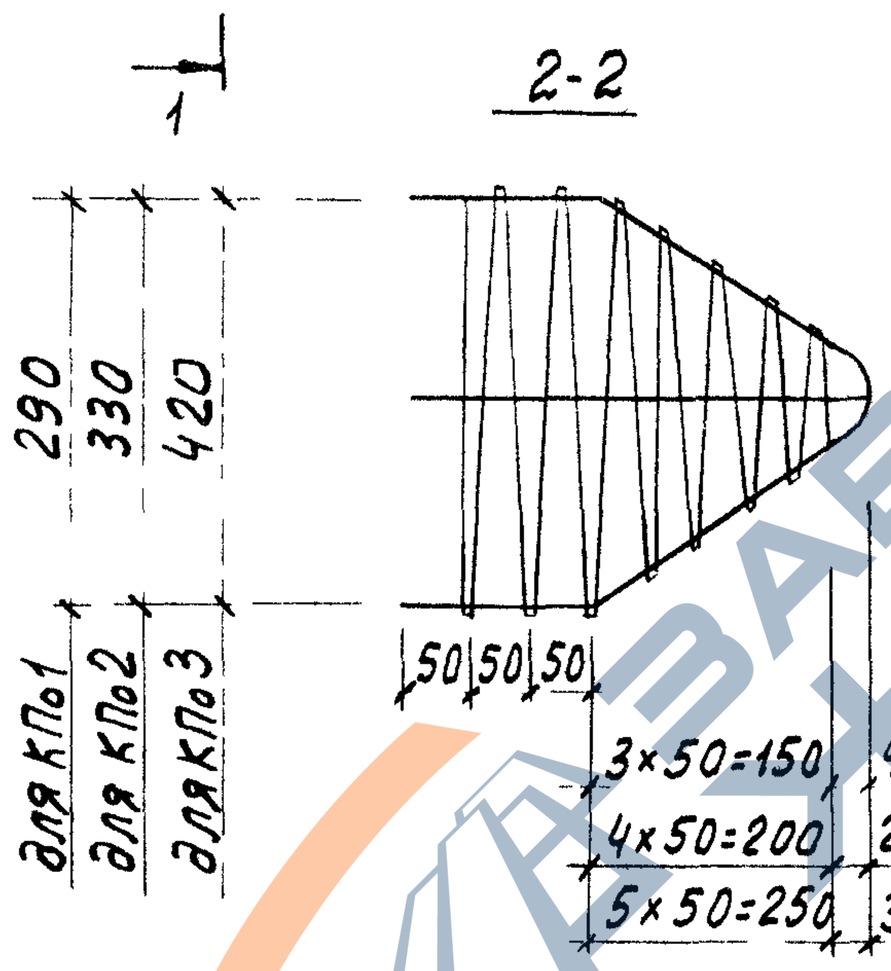


| Марка каркаса | Поз. | Наименование | Кол. | Масса ед., кг | Масса каркаса, кг |
|---|---|---|---|---|---|
| КП№1 | 1 | Ф10AI, ℓ=780 | 2 | 0,48 | 1,4 |
| | 2 | Ф5ВрI, ℓ=3100 | 1 | 0,45 | |
| КП№2 | 1 | Ф10AI, ℓ=840 | 2 | 0,52 | 1,7 |
| | 2 | Ф5ВрI, ℓ=4400 | 1 | 0,63 | |
| КП№3 | 1 | Ф10AI, ℓ=990 | 2 | 0,61 | 2,1 |
| | 2 | Ф5ВрI, ℓ=5800 | 1 | 0,84 | |

Арматура: класса Вр-I по ГОСТ6727-80, класса А-I по ГОСТ5781-82.

| | | | |
|---|---|---|---|
| Н.контр. | Левашов | | 07.08.89 |
| Нач.ПО-4 | Лешин | | 07.08.89 |
| ГИП | Филиппов | | 07.08.89 |
| Вед.инж. | Горюшин | | 04.08.89 |
| Инженер | Хачатурян | | 04.08.89 |
| Провер. | Горюшин | | 04.08.89 |

1.011.1-10.8-1120

Каркас пространственный КП№1... КП№3

| Стадия | Лист | Листов |
|---|---|---|
| Р | | 1 |

фундаментпроект

https://zavodjbi.com/

https://zavodjbi.com/

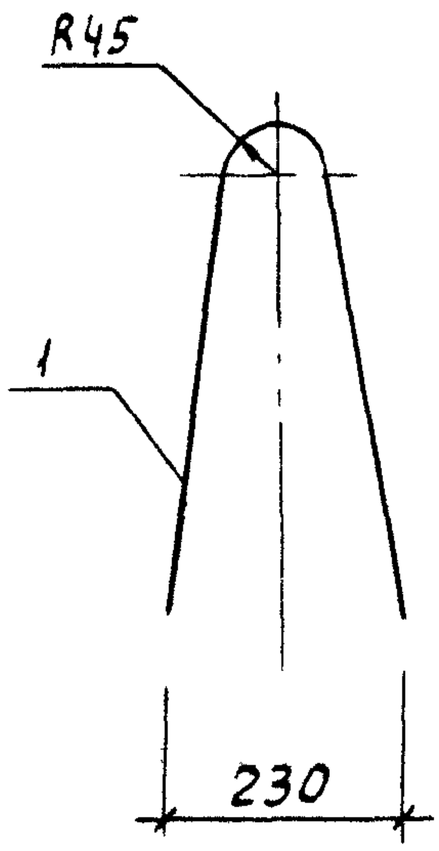


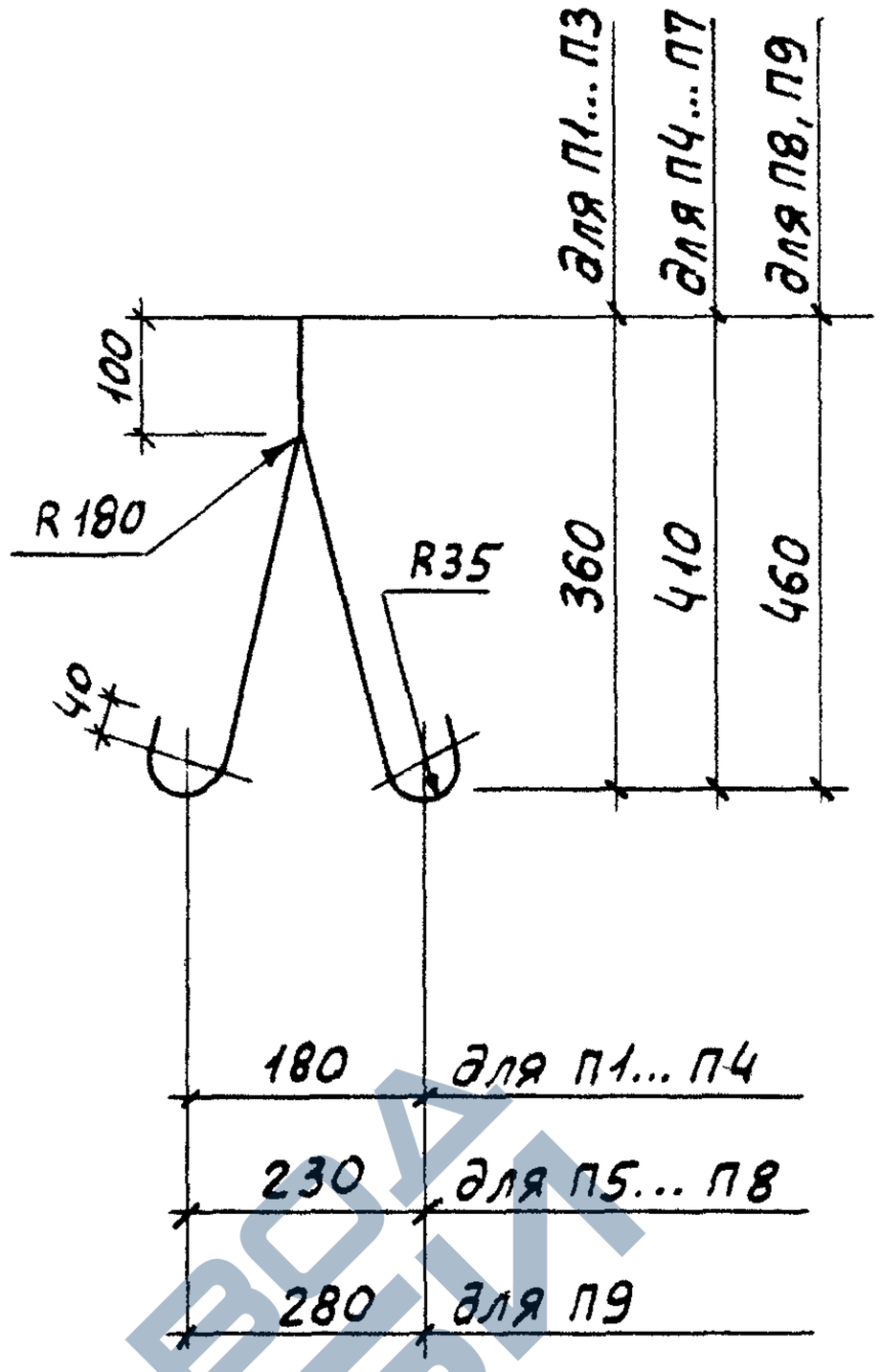


| Марка петли | Поз. | Наименование | Кол. | Масса ед., кг | Масса петли, кг |
|---|---|---|---|---|---|
| П1 | 1 | Ф10АI, ℓ=1250 | 1 | 0,8 | 0,8 |
| П2 | 1 | Ф12АI, ℓ=1250 | 1 | 1,1 | 1,1 |
| П3 | 1 | Ф14АI, ℓ=1250 | 1 | 1,5 | 1,5 |
| П4 | 1 | Ф14АI, ℓ=1350 | 1 | 1,6 | 1,6 |
| П5 | 1 | Ф16АI, ℓ=1360 | 1 | 2,1 | 2,1 |
| П6 | 1 | Ф18АI, ℓ=1360 | 1 | 2,7 | 2,7 |
| П7 | 1 | Ф18АI, ℓ=1470 | 1 | 2,9 | 2,9 |
| П8 | 1 | Ф20АI, ℓ=1470 | 1 | 3,6 | 3,6 |
| П9 | 1 | Ф22АI, ℓ=1470 | 1 | 4,4 | 4,4 |

Арматура: класса А-I по ГОСТ 5781-82.

| | | | |
|---|---|---|---|
| Н.контр. | Левашов | | 07.08.89 |
| Нач.ПО-4 | Лешин | | 07.08.89 |
| ГИП | Филиппов | | 07.08.89 |
| Вед.инж. | Горюшин | | 07.08.89 |
| Инженер | Хачатурян | | 07.08.89 |
| Провер. | Горюшин | | 07.08.89 |

1.011.1-10.8-1102

Петля П1... П9

| Стадия | Лист | Листов |
|---|---|---|
| Р | | 1 |

Фундаментпроект

https://zavodjbi.com/

https://zavodjbi.com/

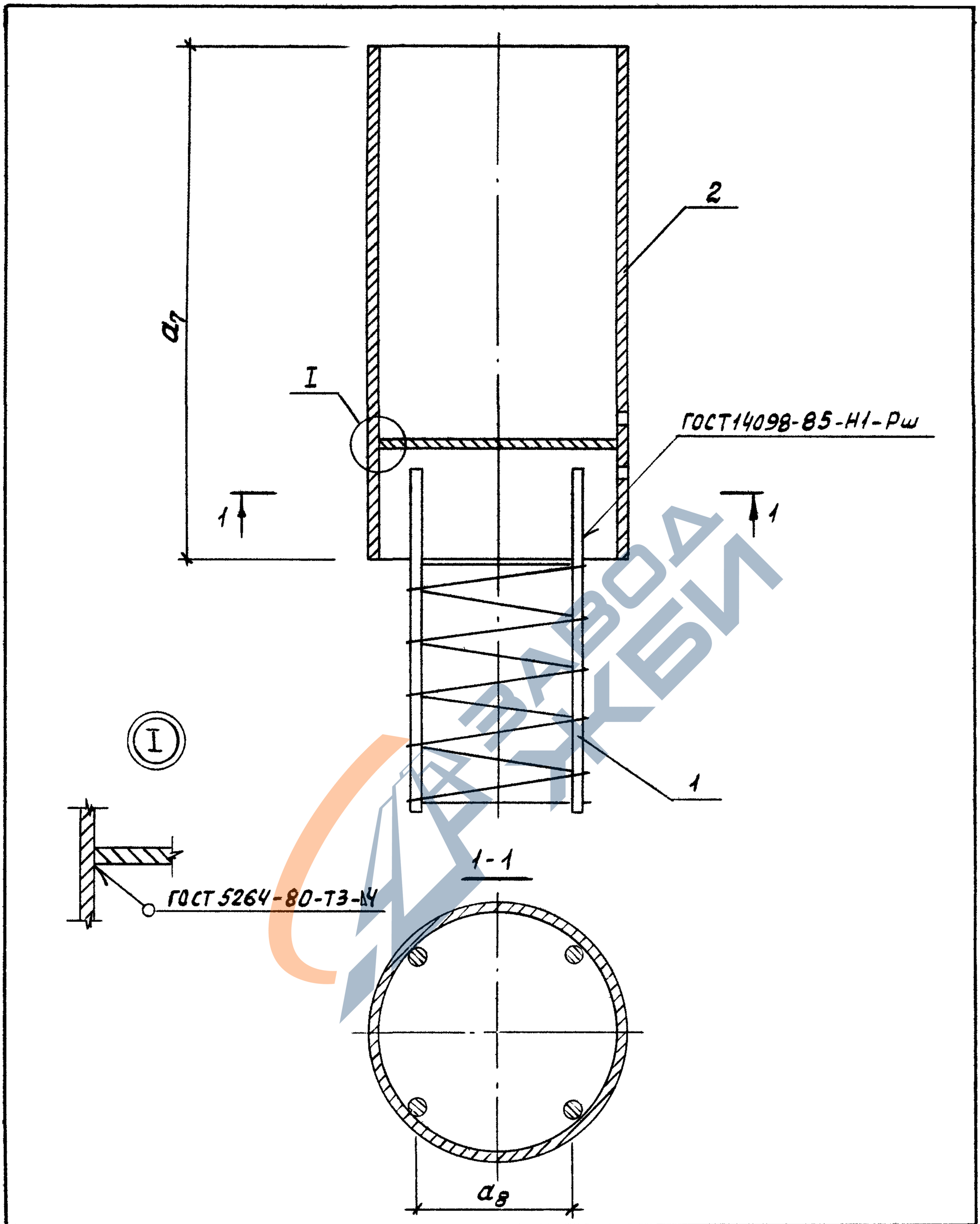


| | | | | | | |
|---|---|---|---|---|---|---|
| | | | | 1.011.1-10.в-1130 | | |
| Н.контр. | Левашов | | 07.08 | | | |
| Нач.По-ч | Лешин | | 07.08 | | | |
| ГИП | Филиппов | | 07.08 | Изделие закладное МН1... МН3 | Стадия | Лист | Листов |
| | | | | | Р | 1 | 2 |
| Вед.инж. | Горюшин | | 07.08 | | | | |
| Инженер | Хачатурян | | 07.08 | | фундаментпроект | | |
| Провер. | Горюшин | | 07.08 | | | | |

https://zavodjbi.com/

https://zavodjbi.com/

| Марка закладного изделия | Размеры, мм | | Класс бетона | Расход материалов | | Масса, кг |
|---|---|---|---|---|---|---|
| | $a_7$ | $a_8$ | | бетон, м³ | сталь, кг | |
| МН1 | 320 | 183 | — | — | 19,0 | 19,0 |
| МН2 | 370 | 208 | — | — | 28,2 | 28,2 |
| МН3 | 420 | 254 | — | — | 40,5 | 40,5 |

## Спецификация закладных изделий.

| Марка закладного изделия | Поз. | Наименование | Кол. | Обозначение документа | Масса, кг |
|---|---|---|---|---|---|
| МН1 | 1 | Каркас КПс 1 | 1 | 1.011.1-10.8-1131 | 21,7 |
| | 2 | Стакан Ст 1 | 1 | 1.011.1-10.8-1132 | |
| МН2 | 1 | Каркас КПс 2 | 1 | 1.011.1-10.8-1131 | 31,0 |
| | 2 | Стакан Ст 2 | 1 | 1.011.1-10.8-1132 | |
| МН3 | 1 | Каркас КПс 3 | 1 | 1.011.1-10.8-1131 | 43,6 |
| | 2 | Стакан Ст 3 | 1 | 1.011.1-10.8-1132 | |



https://zavodjbi.com/

https://zavodjbi.com/

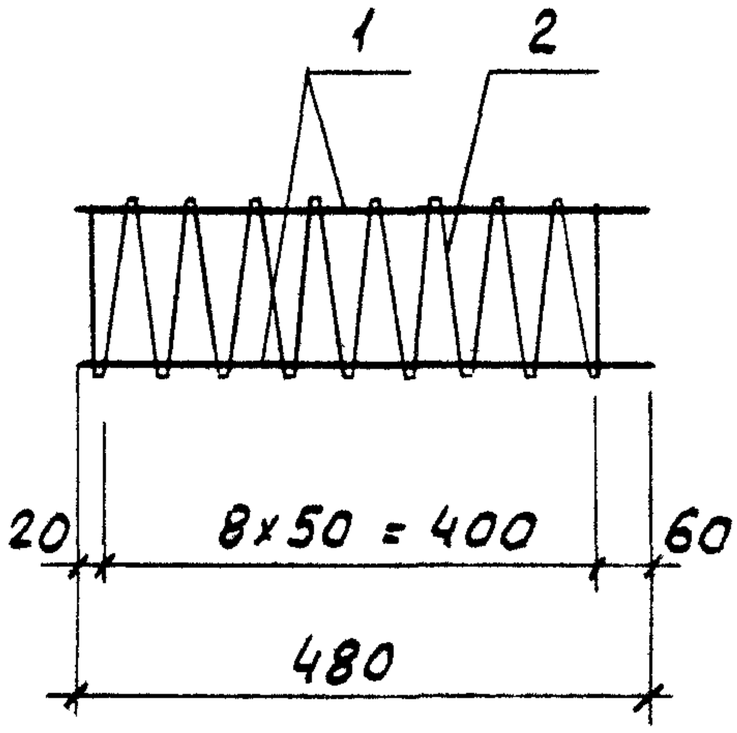


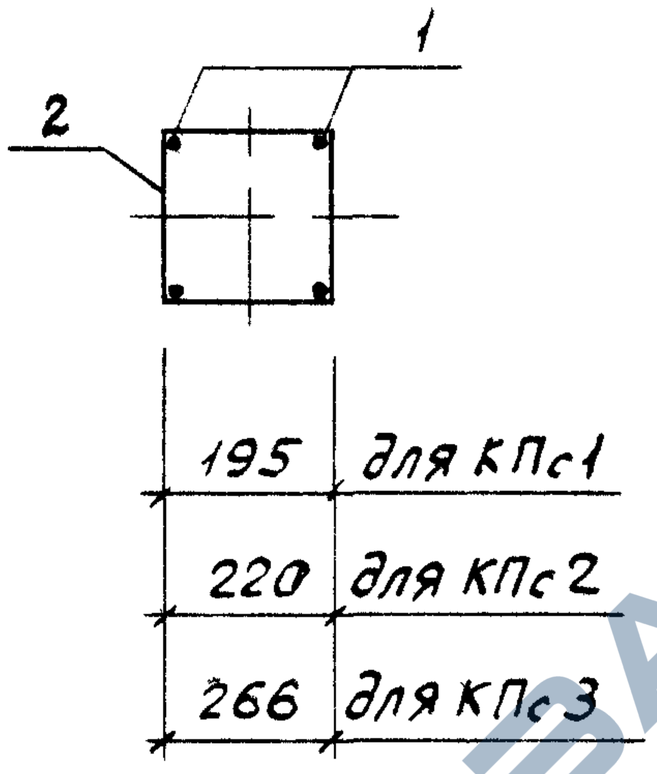


| Марка каркаса | Поз. | Наименование | Кол. | Масса ед., кг | Масса каркаса, кг |
|---|---|---|---|---|---|
| КПс 1 | 1 | Ф12АII, ℓ = 480 | 4 | 0,4 | 2,7 |
| | 2 | Ф5ВрI, ℓ = 7800 | 1 | 1,1 | |
| КПс 2 | 1 | Ф12АIII, ℓ = 480 | 4 | 0,4 | 2,8 |
| | 2 | Ф5ВрI, ℓ = 8800 | 1 | 1,2 | |
| КПс 3 | 1 | Ф12АIII, ℓ = 480 | 4 | 0,4 | 3,1 |
| | 2 | Ф5ВрI, ℓ = 10640 | 1 | 1,5 | |

Арматура: класса Вр-I по ГОСТ6727-80, класса А-II и А-III по ГОСТ 5781-82

| | | | | | |
|---|---|---|---|---|---|
| | | | | 1.011.1-10.8-1131 | |
| Н контр. | Левашов | | 07.08.89 | | |
| Нач. ПО-4 | Лешин | | 07.08.89 | Каркас пространственный КПс 1 ... КПс 3 | Стадия: Р; Лист: ; Листов: 1 |
| ГИП | Филиппов | | 07.08.89 | | |
| Вед. инж | Горюшин | | 07.08.89 | | Фундаментпроект |
| Инженер | Хачатурян | | 07.08.89 | | |
| Провер. | Горюшин | | 07.08.89 | | |

https://zavodjbi.com/

https://zavodjbi.com/

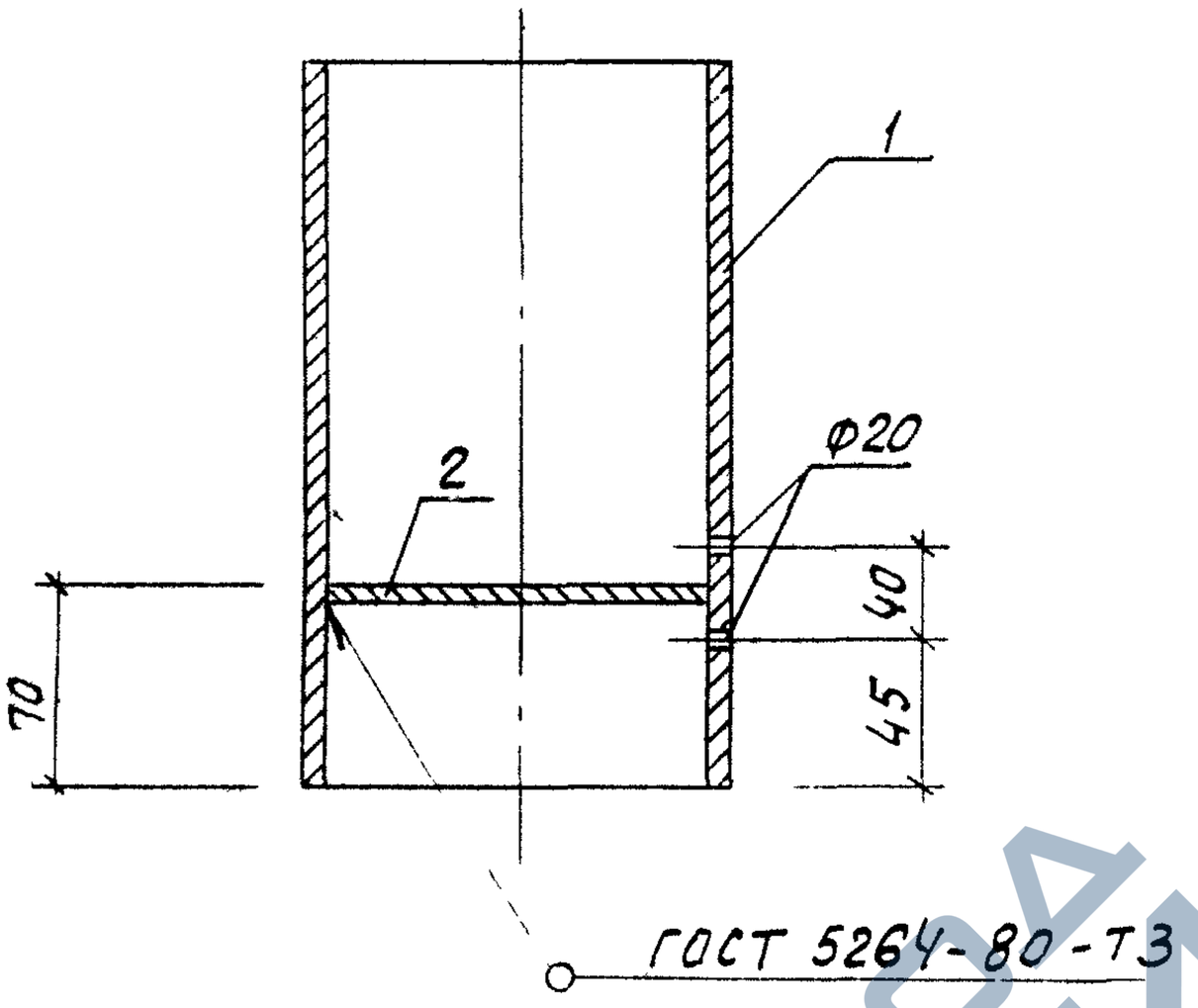


| Марка стакана | Поз. | Наименование | Кол. | Масса ед., кг | Масса стакана, кг |
|---|---|---|---|---|---|
| Ст 1 | 1 | труба $\frac{273\times7\times320\ ГОСТ\ 8732-78}{Ст\ 2сп\ ГОСТ\ 8731-87}$ | 1 | 14,70 | 16,3 |
| | 2 | Лист $\frac{Б-ПН-4\ ГОСТ\ 19903-74}{Ст\ 2сп\ ГОСТ\ 14637-79}$ Ф257 | 1 | 1,65 | |
| Ст 2 | 1 | труба $\frac{325\times8\times370\ ГОСТ\ 8732-78}{Ст\ 2сп\ ГОСТ\ 8731-87}$ | 1 | 23,10 | 25,4 |
| | 2 | Лист $\frac{Б-ПН-4\ ГОСТ\ 19903-74}{Ст\ 2сп\ ГОСТ\ 14637-79}$ Ф307 | 1 | 2,30 | |
| Ст 3 | 1 | труба $\frac{377\times9\times420\ ГОСТ\ 8732-78}{Ст\ 2сп\ ГОСТ\ 8731-87}$ | 1 | 34,30 | 37,4 |
| | 2 | Лист $\frac{Б-ПН-4\ ГОСТ\ 19903-74}{Ст\ 2сп\ ГОСТ\ 14637-79}$ Ф357 | 1 | 3,10 | |

| | | | | |
|---|---|---|---|---|
| Н контр. | Левашов | [signature] | 070889 | 1.011.1-10.8-1132 |
| Нач.по-ч | Лешин | [signature] | 070889 | Стакан Ст 1... Ст 3 |
| ГИП | Филиппов | [signature] | 070889 | |
| Вед.инж. | Горюшин | [signature] | 070889 | |
| Инженер | Хачатурян | [signature] | 070889 | |
| Провер. | Горюшин | [signature] | 070889 | |

| Стадия | Лист | Листов |
|---|---|---|
| Р | | 1 |

Фундаментпроект

https://zavodjbi.com/

https://zavodjbi.com/

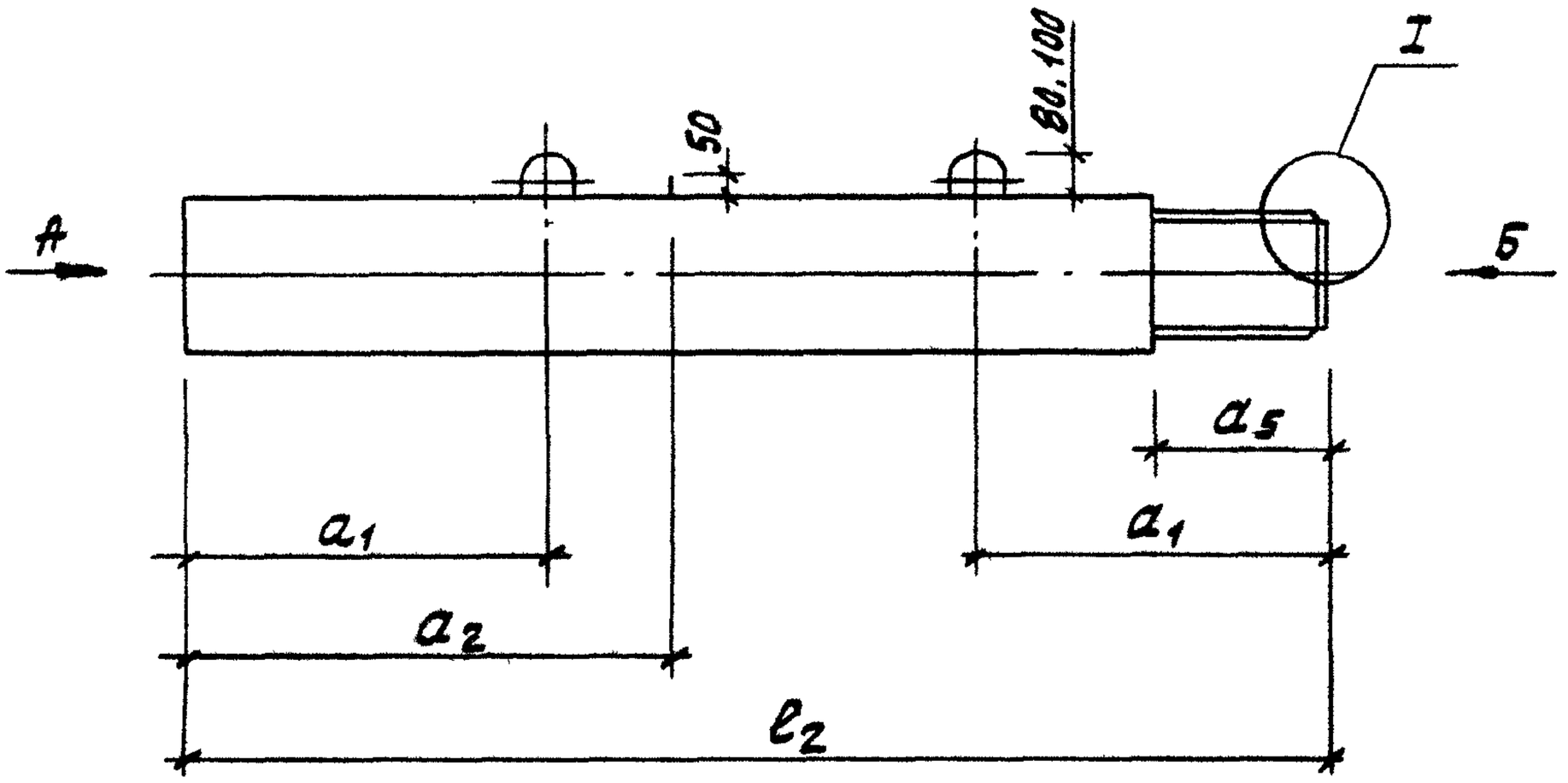


Вид А

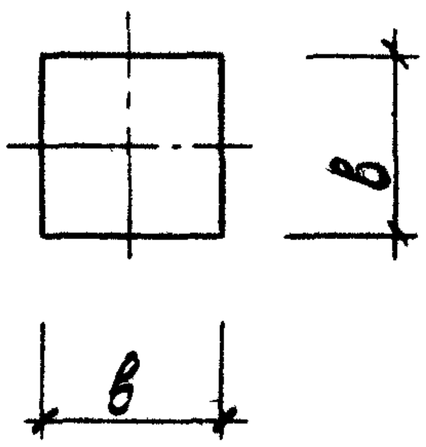


Вид Б

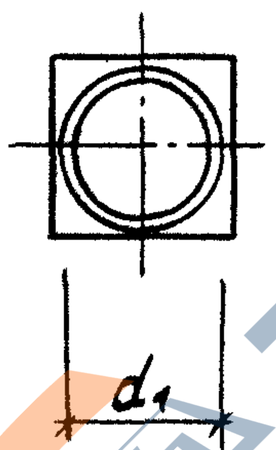


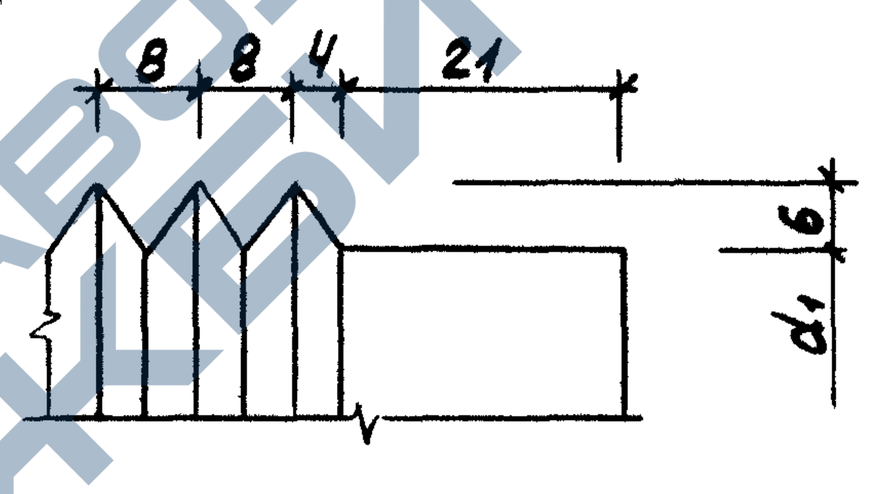


| Марка секции | Размеры, мм | | | | | | | Масса, т |
|---|---|---|---|---|---|---|---|---|
| | $l_2$ | $a_1$ | $a_2$ | $a_5$ | $a_6$ | в | $d_1$ | |
| С50.30-ВС.1 | 5000 | 1000 | — | 270 | 370 | 300 | 255 | 1,10 |
| С60.30-ВС.1 | 6000 | 1200 | — | | | | | 1,33 |
| С70.30-ВС.1 | 7000 | 1400 | — | | | | | 1,55 |
| С80.30-ВС.1 | 8000 | 1600 | 2400 | | | | | 1,78 |
| С90.30-ВС.2 | 9000 | 1800 | 2600 | | | | | 2,00 |
| С100.30-ВС.2 | 10000 | 2100 | 2900 | | | | | 2,22 |
| С110.30-ВС.3 | 11000 | 2300 | 3200 | | | | | 2,45 |
| С120.30-ВС.3 | 12000 | 2500 | 3500 | | | | | 2,70 |

| | | | |
|---|---|---|---|
| Н.контр. | Левашов | | 07.08.89 |
| Нач.ПО-Ч | Лешин | | 07.08.89 |
| ГИП | Филиппов | | 07.08.89 |
| Вед.инж. | Горюшин | | 07.08.89 |
| Инженер | Хачатурян | | 07.08.89 |
| Провер. | Горюшин | | 07.08.89 |

1.011.1-10.8-1200

Секция верхняя
С50.30-ВС.1... С140.40-ВС.5

| Стадия | Лист | Листов |
|---|---|---|
| Р | 1 | 8 |

фундаментпроект

https://zavodjbi.com/

https://zavodjbi.com/

| Марка секции | Размеры, мм | | | | | | | Масса, т |
|---|---|---|---|---|---|---|---|---|
| | $e_2$ | $a_1$ | $a_2$ | $a_5$ | $a_6$ | $B$ | $d_1$ | |
| С60.35-ВС.2 | 6000 | 1200 | — | 320 | 480 | 350 | 305 | 1,80 |
| С70.35-ВС.2 | 7000 | 1400 | — | | | | | 2,10 |
| С80.35-ВС.2 | 8000 | 1600 | 2400 | | | | | 2,40 |
| С90.35-ВС.2 | 9000 | 1800 | 2600 | | | | | 2,70 |
| С100.35-ВС.2 | 10000 | 2100 | 2900 | | | | | 3,00 |
| С110.35-ВС.2 | 11000 | 2300 | 3200 | | | | | 3,32 |
| С120.35-ВС.3 | 12000 | 2500 | 3500 | | | | | 3,62 |
| С130.35-ВС.3 | 13000 | 2700 | 3800 | | | | | 3,92 |
| С140.35-ВС.4 | 14000 | 2900 | 4100 | | | | | 4,23 |
| С60.40-ВС.2 | 6000 | 1200 | — | 370 | 610 | 400 | 355 | 2,35 |
| С70.40-ВС.2 | 7000 | 1400 | — | | | | | 2,75 |
| С80.40-ВС.2 | 8000 | 1600 | 2400 | | | | | 3,15 |
| С90.40-ВС.3 | 9000 | 1800 | 2600 | | | | | 3,55 |
| С100.40-ВС.3 | 10000 | 2100 | 2900 | | | | | 3,95 |
| С110.40-ВС.4 | 11000 | 2300 | 3200 | | | | | 4,35 |
| С120.40-ВС.4 | 12000 | 2500 | 3500 | | | | | 4,75 |
| С130.40-ВС.4 | 13000 | 2700 | 3800 | | | | | 5,15 |
| С140.40-ВС.5 | 14000 | 2900 | 4100 | | | | | 5,55 |



https://zavodjbi.com/

https://zavodjbi.com/

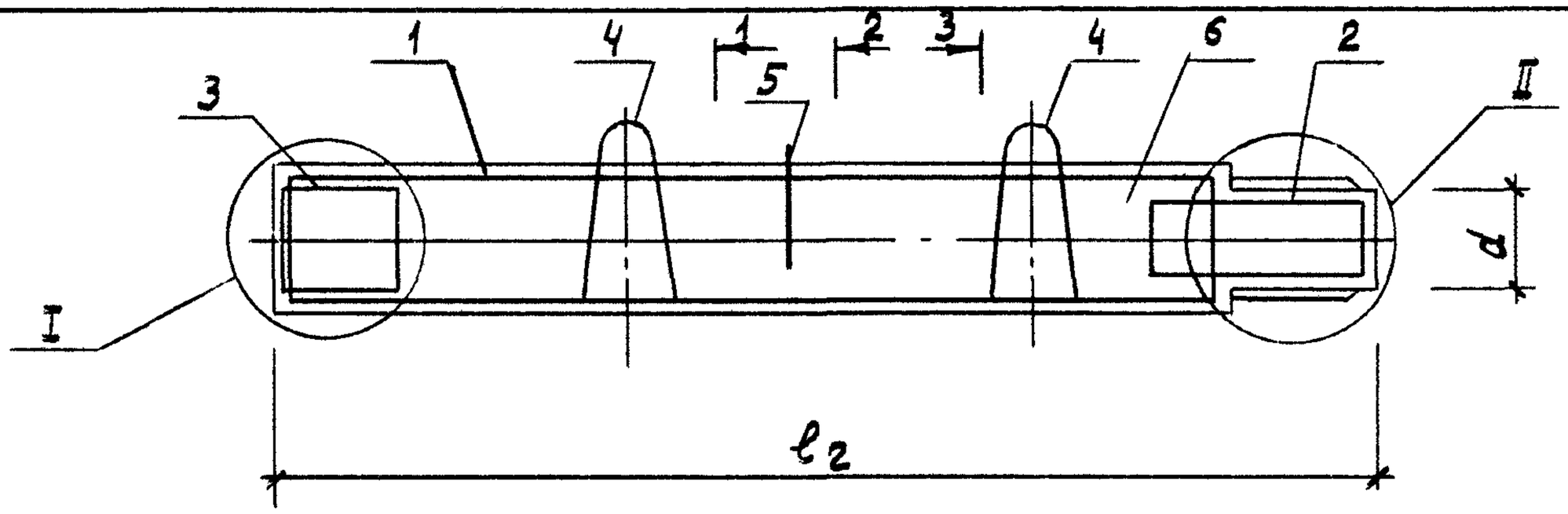


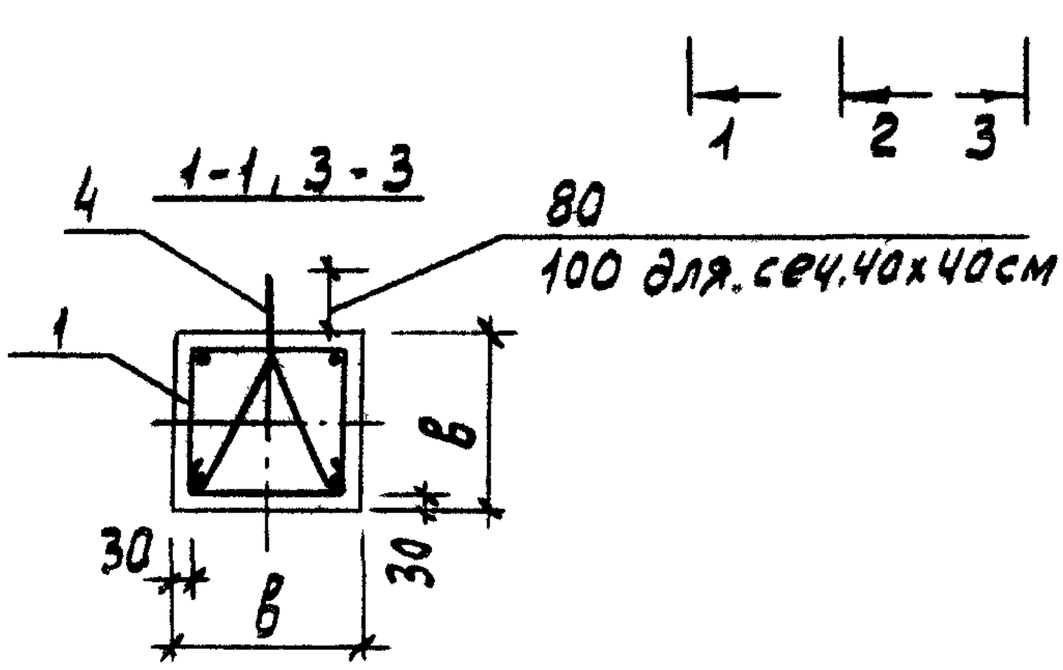


| | |
|---|---|
| 1.011.1-10.8-1200 | Лист 3 |

https://zavodjbi.com/

https://zavodjbi.com/

| Марка секции | Поз. | Наименование | Кол. | Обозначение документа | Расход стали, кг |
|---|---|---|---|---|---|
| С50.30-ВС.1 | 1 | Каркас КП 50.30-ВС.1 | 1 | 1.011.1-10.8-1210 | 28,1 |
| | 2 | Каркас $КП_н$ 1 | 1 | 1.011.1-10.8-1240 | |
| | 3 | Спираль СП, 1 | 1 | 1.011.1-10.8-1201 | |
| | 4 | Петля П1 | 2 | 1.011.1-10.8-1102 | |
| | 6 | Бетон класса В25, $м^3$ | 0,44 | | |
| С60.30-ВС.1 | | Поз. 2... 4 по С50.30-ВС.1 | | | 32,4 |
| | 1 | Каркас КП60.30-ВС.1 | 1 | 1.011.1-10.8-1210 | |
| | 6 | Бетон класса В25, $м^3$ | 0,53 | | |
| С70.30-ВС.1 | | Поз. 2,3 по С50.30-ВС.1 | | | 36,9 |
| | 1 | Каркас КП70.30-ВС.1 | 1 | 1.011.1-10.8-1210 | |
| | 4 | Петля П2 | 2 | 1.011.1-10.8-1102 | |
| | 6 | Бетон класса В25, $м^3$ | 0,62 | | |
| С80.30-ВС.1 | | Поз. 2,3 по С50.30-ВС.1 | | | 41,3 |
| | | Поз. 4 по С70.30-ВС.1 | | | |
| | 1 | Каркас КП80.30-ВС.1 | 1 | 1.011.1-10.8-1210 | |
| | 5 | Ф10АI, $\ell$=250; 0,15кг | 1 | без черт. | |
| | 6 | Бетон класса В25, $м^3$ | 0,71 | | |
| С90.30-ВС.2 | | Поз. 3 по С50.30-ВС.1 | | | 47,3 |
| | | Поз. 5 по С80.30-ВС.1 | | | |
| | 1 | Каркас КП90.30-ВС.2 | 1 | 1.011.1-10.8-1210 | |
| | 2 | Каркас $КП_н$ 2 | 1 | 1.011.1-10.8-1240 | |
| | 4 | Петля П3 | 2 | 1.011.1-10.8-1102 | |
| | 6 | Бетон класса В25, $м^3$ | 0,80 | | |
| С100.30-ВС.2 | | Поз. 2,4 по С90.30-ВС.2 | | | 51,6 |
| | | Поз. 3 по С50.30-ВС.1 | | | |
| | | Поз. 5 по С80.30-ВС.1 | | | |
| | 1 | Каркас КП100.30-ВС.2 | 1 | 1.011.1-10.8-1210 | |
| | 6 | Бетон класса В25, $м^3$ | 0,89 | | |



https://zavodjbi.com/

https://zavodjbi.com/

| Марка секции | Поз. | Наименование | Кол. | Обозначение документа | Расход стали, кг |
|---|---|---|---|---|---|
| С110.30-ВС.3 | | Поз.3 по С50.30-ВС.1 | | 1.011.1-10.8-1210 | 70,3 |
| | | Поз.4 по С90.30-ВС.2 | | | |
| | | Поз.5 по С80.30-ВС.1 | | | |
| | 1 | Каркас КП110.30-ВС.3 | 1 | 1.011.1-10.8-1210 | |
| | 2 | Каркас $КП_н$ 3 | 1 | 1.011.1-10.8-1240 | |
| | 6 | Бетон класса В25, $м^3$ | 0,98 | | |
| С120.30-ВС.3 | | Поз.2 по С110.30-ВС.3 | | | 75,8 |
| | | Поз.3 по С50.30-ВС.1 | | | |
| | | Поз.4 по С90.30-ВС.2 | | | |
| | | Поз.5 по С80.30-ВС.1 | | | |
| | 1 | Каркас КП120.30-ВС.3 | 1 | 1.011.1-10.8-1210 | |
| | 6 | Бетон класса В25, $м^3$ | 1,07 | | |
| С60.35-ВС.2 | 1 | Каркас КП60.35-ВС.2 | 1 | 1.011.1-10.8-1210 | 37,2 |
| | 2 | Каркас $КП_н$ 4 | 1 | 1.011.1-10.8-1240 | |
| | 3 | Спираль $СП_г$ 2 | 1 | 1.011.1-10.8-1201 | |
| | 4 | Петля ПЧ | 2 | 1.011.1-10.8-1102 | |
| | 6 | Бетон класса В25, $м^3$ | 0,72 | | |
| С70.35-ВС.2 | | Поз.2...4 по С60.35-ВС.2 | | | 41,7 |
| | 1 | Каркас КП70.35-ВС.2 | 1 | 1.011.1-10.8-1210 | |
| | 6 | Бетон класса В25, $м^3$ | 0,84 | | |
| С80.35-ВС.2 | | Поз.2...4 по С60.35-ВС.2 | | | 46,3 |
| | 1 | Каркас КП80.35-ВС.2 | 1 | 1.011.1-10.8-1210 | |
| | 5 | Ф10AI, $\ell$=250; 0,15 кг | 1 | без черт. | |
| | 6 | Бетон класса В25, $м^3$ | 0,96 | | |
| С90.35-ВС.2 | | Поз.2...4 по С60.35-ВС.2 | | | 50,7 |
| | | Поз.5 по С80.35-ВС.2 | | | |
| | 1 | Каркас КП90.35-ВС.2 | 1 | 1.011.1-10.8-1210 | |
| | 6 | Бетон класса В25, $м^3$ | 1,08 | | |



https://zavodjbi.com/

https://zavodjbi.com/

| Марка секции | Поз. | Наименование | Кол. | Обозначение документа | Расход стали, кг |
|---|---|---|---|---|---|
| С100.35-ВС.2 | | Поз. 2,3 по С60.35-ВС.2 | | | 56,2 |
| | | Поз. 5 по С80.35-ВС.2 | | | |
| | 1 | Каркас КП100.35-ВС.2 | 1 | 1.011.1-10.8-1210 | |
| | 4 | Петля П5 | 2 | 1.011.1-10.8-1102 | |
| | 6 | Бетон класса В25, м$^3$ | 1,20 | | |
| С110.35-ВС.2 | | Поз. 3 по С60.35-ВС.2 | | | 61,5 |
| | | Поз. 4 по С100.35-ВС.2 | | | |
| | | Поз. 5 по С80.35-ВС.2 | | | |
| | 1 | Каркас КП110.35-ВС.2 | 1 | 1.011.1-10.8-1210 | |
| | 2 | Каркас КП$_н$5 | 1 | 1.011.1-10.8-1240 | |
| | 6 | Бетон класса В25, м$^3$ | 1,33 | | |
| С120.35-ВС.3 | | Поз. 2 по С110.35-ВС.2 | | | 81,1 |
| | | Поз. 3 по С60.35-ВС.2 | | | |
| | | Поз. 4 по С100.35-ВС.2 | | | |
| | | Поз. 5 по С80.35-ВС.2 | | | |
| | 1 | Каркас КП120.35-ВС.3 | 1 | 1.011.1-10.8-1210 | |
| | 6 | Бетон класса В25, м$^3$ | 1,45 | | |
| С130.35-ВС.3 | | Поз. 3 по С60.35-ВС.2 | | | 89,2 |
| | | Поз. 5 по С80.35-ВС.2 | | | |
| | 1 | Каркас КП130.35-ВС.3 | 1 | 1.011.1-10.8-1210 | |
| | 2 | Каркас КП$_н$6 | 1 | 1.011.1-10.8-1240 | |
| | 4 | Петля П6 | 2 | 1.011.1-10.8-1102 | |
| | 6 | Бетон класса В25, м$^3$ | 1,57 | | |
| С140.35-ВС.4 | | Поз. 2,4 по С130.35-ВС.3 | | | 115,3 |
| | | Поз. 3 по С60.35-ВС.2 | | | |
| | | Поз. 5 по С80.35-ВС.2 | | | |
| | 1 | Каркас КП140.35-ВС.4 | 1 | 1.011.1-10.8-1210 | |
| | 6 | Бетон класса В25, м$^3$ | 1,69 | | |



https://zavodjbi.com/

https://zavodjbi.com/

| Марка секции | Поз. | Наименование | Кол. | Обозначение документа | Расход стали, кг |
|---|---|---|---|---|---|
| С60.40-ВС.2 | 1 | Каркас КП60.40-ВС.2 | 1 | 1.011.1-10.8-1210 | 42,8 |
| | 2 | Каркас $КП_н$7 | 1 | 1.011.1-10.8-1240 | |
| | 3 | Спираль СП-3 | 1 | 1.011.1-10.8-1201 | |
| | 4 | Петля П7 | 2 | 1.011.1-10.8-1102 | |
| | 6 | Бетон класса В25, $м^3$ | 0,94 | | |
| С70.40-ВС.2 | | Поз.2...4 по С60.40-ВС.2 | | | 47,4 |
| | 1 | Каркас КП70.40-ВС.2 | | 1.011.1-10.8-1210 | |
| | 6 | Бетон класса В25, $м^3$ | 1,10 | | |
| С80.40-ВС.2 | | Поз.2...4 по С60.40-ВС.2 | | | 52,1 |
| | 1 | Каркас КП80.40-ВС.2 | 1 | 1.011.1-10.8-1210 | |
| | 5 | Ф10АI, $\ell$=250; 0,15 кг | 1 | без.черт. | |
| | 6 | Бетон класса В25, $м^3$ | 1,26 | | |
| С90.40-ВС.3 | | Поз.3 по С60.40-ВС.2 | | | 70,1 |
| | | Поз.5 по С80.40-ВС.2 | | | |
| | 1 | Каркас КП90.40-ВС.3 | 1 | 1.011.1-10.8-1210 | |
| | 2 | Каркас $КП_н$8 | 1 | 1.011.1-10.8-1240 | |
| | 4 | Петля П8 | 2 | 1.011.1-10.8-1102 | |
| | 6 | Бетон класса В25, $м^3$ | 1,42 | | |
| С100.40-ВС.3 | | Поз.2,4 по С90.40-ВС.3 | | | 75,9 |
| | | Поз.3 по С60.40-ВС.2 | | | |
| | | Поз.5 по С80.40-ВС.2 | | | |
| | 1 | Каркас КП100.40-ВС.3 | 1 | 1.011.1-10.8-1210 | |
| | 6 | Бетон класса В25, $м^3$ | 1,58 | | |
| С110.40-ВС.4 | | Поз.3 по С60.40-ВС.2 | | | 100,9 |
| | | Поз.5 по С80.40-ВС.2 | | | |
| | 1 | Каркас КП110.40-ВС.4 | 1 | 1.011.1-10.8-1210 | |
| | 2 | Каркас $КП_н$9 | 1 | 1.011.1-10.8-1240 | |
| | 4 | Петля П9 | 2 | 1.011.1-10.8-1102 | |
| | 6 | Бетон класса В25, $м^3$ | 1,74 | | |



https://zavodjbi.com/

https://zavodjbi.com/

| Марка секции | Поз | Наименование | Кол. | Обозначение документа | Расход стали, кг |
|---|---|---|---|---|---|
| С120.40-ВС.4 | | Поз. 2,4 по С110.40-ВС.4 | | | 108,3 |
| | | Поз. 3 по С60.40-ВС.2 | | | |
| | | Поз. 5 по С80.40-ВС.2 | | | |
| | 1 | Каркас КП120.40-ВС.4 | 1 | 1.011.1-10.8-1210 | |
| | 6 | Бетон класса В25, м³ | 1,90 | | |
| С130.40-ВС.4 | | Поз. 2,4 по С110.40-ВС.4 | | | 115,7 |
| | | Поз. 3 по С60.40-ВС.2 | | | |
| | | Поз. 5 по С80.40-ВС.2 | | | |
| | 1 | Каркас КП130.40-ВС.4 | 1 | 1.011.1-10.8-1210 | |
| | 6 | Бетон класса В25, м³ | 2,06 | | |
| С140.40-ВС.5 | | Поз. 3 по С60.40-ВС.2 | | | 147,6 |
| | | Поз. 4 по С110.40-ВС.4 | | | |
| | | Поз. 5 по С80.40-ВС.2 | | | |
| | 1 | Каркас КП140.40-ВС.5 | 1 | 1.011.1-10.8-1210 | |
| | 2 | Каркас $КП_н$10 | 1 | 1.011.1-10.8-1240 | |
| | 6 | Бетон класса В25, м³ | 2,22 | | |

Арматура: класса А-I по ГОСТ 5781-82.



https://zavodjbi.com/

https://zavodjbi.com/

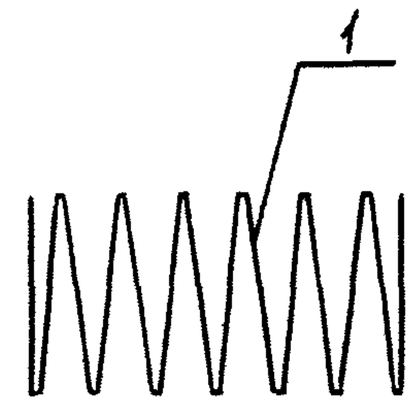


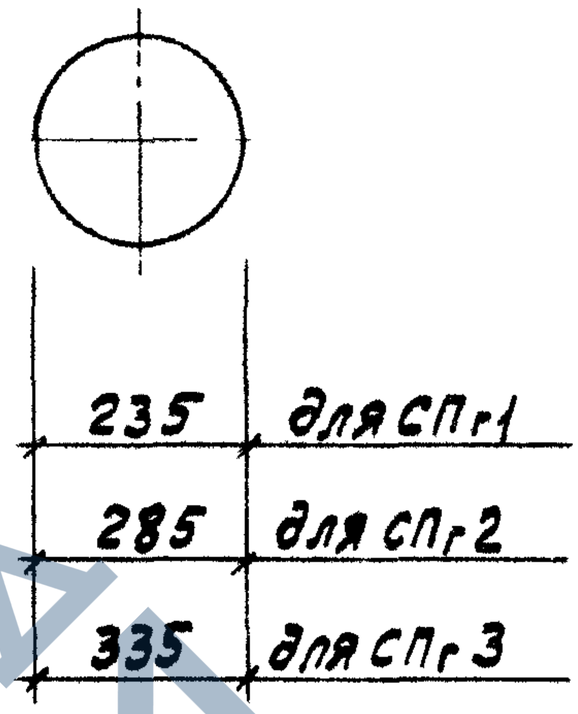


| Марка спирали | Поз. | Наименование | Кол. | Масса ед., кг | Масса спирали, кг |
|---|---|---|---|---|---|
| СПг1 | 1 | ф5 Вр I, ℓ=5920 | 1 | 0,85 | 0,8 |
| СПг2 | 1 | ф5 Вр I, ℓ=7180 | 1 | 1,00 | 1,0 |
| СПг3 | 1 | ф5 Вр I, ℓ=8400 | 1 | 1,20 | 1,2 |

Арматура: класса Вр-I по ГОСТ 6727-80 .

| | | | |
|---|---|---|---|
| Н.контр. | Левашов | | |
| Нач.ПО-Ч | Лешин | | |
| ГИП | Филиппов | | |
| Вед.инж | Горюшин | | |
| Инженер | Хачатурян | | |
| Провер. | Горюшин | | |

1.011.1-10.8-1101

Спираль СПг1... СПг3

| Стадия | Лист | Листов |
|---|---|---|
| Р | | 1 |

фундаментпроект

https://zavodjbi.com/

https://zavodjbi.com/

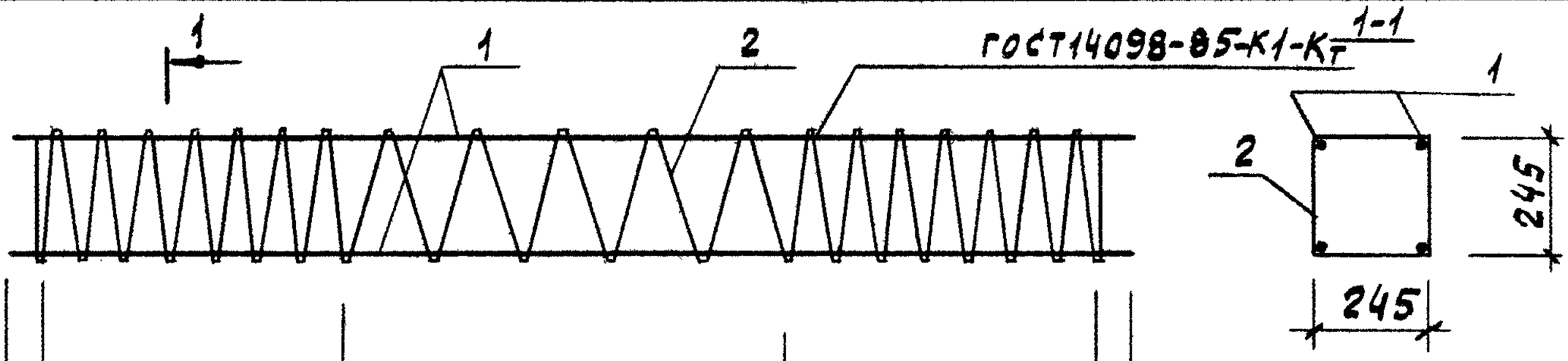


| Марка каркаса | Поз. | Наименование | Кол. | Масса ед., кг | Масса каркаса, кг |
|---|---|---|---|---|---|
| КП50.30-ВС.1 | 1 | Ф12АIII, ℓ=4700 | 4 | 4,2 | 21,8 |
| | 2 | Ф5ВрI, ℓ=34650 | 1 | 5,0 | |
| КП60.30-ВС.1 | 1 | Ф12АIII, ℓ=5700 | 4 | 5,1 | 26,1 |
| | 2 | Ф5ВрI, ℓ=39650 | 1 | 5,7 | |
| КП70.30-ВС.1 | 1 | Ф12АIII, ℓ=6700 | 4 | 5,9 | 30,0 |
| | 2 | Ф5ВрI, ℓ=44650 | 1 | 6,4 | |
| КП80.30-ВС.1 | 1 | Ф12АIII, ℓ=7700 | 4 | 6,8 | 34,3 |
| | 2 | Ф5ВрI, ℓ=49650 | 1 | 7,1 | |
| КП90.30-ВС.2 | 1 | Ф12АIII, ℓ=8700 | 4 | 7,7 | 38,7 |
| | 2 | Ф5ВрI, ℓ=54650 | 1 | 7,9 | |

| | | | |
|---|---|---|---|
| Н.контр. | Левашов | | |
| Нач.по-ч | Лешин | | |
| ГИП | Филиппов | | |
| Вед.инж. | Горюшин | | |
| Инженер | Хачатурян | | |
| Провер. | Горюшин | | |

1.011.1-10.8-1210

Каркас пространственный КП50.30-ВС.1... КП120.30-ВС.3

| Стадия | Лист | Листов |
|---|---|---|
| Р | 1 | 2 |

Фундаментпроект

https://zavodjbi.com/

https://zavodjbi.com/

| Марка каркаса | Поз. | Наименование | Кол. | Масса ед., кг | Масса каркаса, кг |
|---|---|---|---|---|---|
| КП100.30-ВС.2 | 1 | Ф12 AIII, ℓ = 9700 | 4 | 8,6 | 43,0 |
| | 2 | Ф5 Bp I, ℓ = 59650 | 1 | 8,6 | |
| КП110.30-ВС.3 | 1 | Ф14 AIII, ℓ = 10700 | 4 | 12,9 | 60,9 |
| | 2 | Ф5 Bp I, ℓ = 64650 | 1 | 9,3 | |
| КП120.30-ВС.3 | 1 | Ф14 AIII, ℓ = 11700 | 4 | 14,1 | 66,4 |
| | 2 | Ф5 Bp I, ℓ = 69650 | 1 | 10,0 | |

Арматура: класса Bp I по ГОСТ 6727-80, класса A-II и A-III по ГОСТ 5781-82.

ЗАВОДА ЖБИ

Инв. № подл. | 17417
Подпись и дата | 
Взам. инв. №

1.011.1-10.8-1210

Лист 2

https://zavodjbi.com/

https://zavodjbi.com/

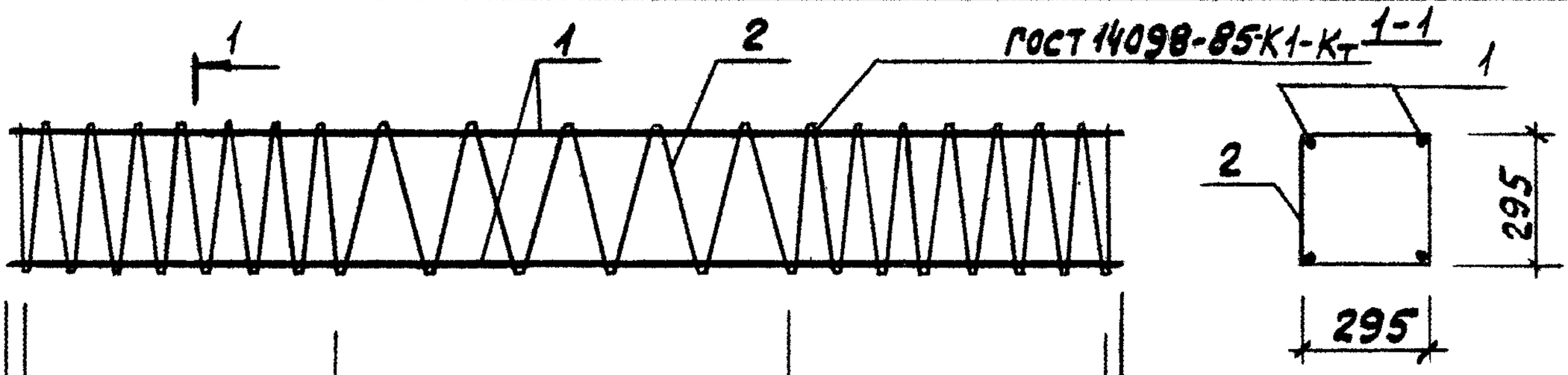


25 | 10×100=1000 | 18×200=3600 | 10×100=1000 | 25 для КП60.35-ВС.2

23×200=4600 — для КП70.35-ВС.2

28×200=5600 — для КП80.35-ВС.2

33×200=6600 — для КП90.35-ВС.2

38×200=7600 — для КП100.35-ВС.2

43×200=8600 — для КП110.35-ВС.2

48×200=9600 — для КП120.35-ВС.3

53×200=10600 — для КП130.35-ВС.3

58×200=11600 — для КП140.35-ВС.4

$\ell_2$-350

1

| Марка каркаса | Поз. | Наименование | Кол. | Масса ед., кг | Масса каркаса, кг |
|---|---|---|---|---|---|
| КП60.35-ВС.2 | 1 | Ф12AIII, $\ell$=5650 | 4 | 5,0 | 26,8 |
| | 2 | Ф5ВрI, $\ell$=47650 | 1 | 6,8 | |
| КП70.35-ВС.2 | 1 | Ф12AIII, $\ell$=6650 | 4 | 5,9 | 31,3 |
| | 2 | Ф5ВрI, $\ell$=53650 | 1 | 7,7 | |
| КП80.35-ВС.2 | 1 | Ф12AIII, $\ell$=7650 | 4 | 6,8 | 35,8 |
| | 2 | Ф5ВрI, $\ell$=59650 | 1 | 8,6 | |
| КП90.35-ВС.2 | 1 | Ф12AIII, $\ell$=8650 | 4 | 7,7 | 40,2 |
| | 2 | Ф5ВрI, $\ell$=65650 | 1 | 9,4 | |

1.011.1-10.8-1220

| | | | |
|---|---|---|---|
| Н.контр. | Левашов | | 07.08.89 |
| Нач.ПО-4 | Лешин | | 07.08.89 |
| ГИП | Филиппов | | 07.08.89 |
| Вед.инж. | Горюшин | | 07.08.89 |
| Инженер | Хачатурян | | 07.08.89 |
| Пр. | Горюшин | | 07.08.89 |

Каркас пространственный КП60.35-ВС.2...КП140.35-ВС.4

| Стадия | Лист | Листов |
|---|---|---|
| Р | 1 | 2 |

Фундаментпроект

https://zavodjbi.com/

https://zavodjbi.com/

| Марка каркаса | Поз. | Наименование | Кол. | Масса ед., кг | Масса каркаса, кг |
|---|---|---|---|---|---|
| КП100.35-ВС.2 | 1 | Ф12 AIII, ℓ = 9650 | 4 | 8,6 | 44,7 |
| | 2 | Ф5 BpI, ℓ = 71650 | 1 | 10,3 | |
| КП110.35-ВС.2 | 1 | Ф12 AIII, ℓ = 10650 | 4 | 9,4 | 48,8 |
| | 2 | Ф5 BpI, ℓ = 77650 | 1 | 11,2 | |
| КП120.35-ВС.3 | 1 | Ф14 AIII, ℓ = 11650 | 4 | 14,1 | 68,4 |
| | 2 | Ф5 BpI, ℓ = 83650 | 1 | 12,0 | |
| КП130.35-ВС.3 | 1 | Ф14 AIII, ℓ = 12650 | 4 | 15,3 | 74,1 |
| | 2 | Ф5 BpI, ℓ = 89650 | 1 | 12,9 | |
| КП140.35-ВС.4 | 1 | Ф16 AIII, ℓ = 13650 | 4 | 21,6 | 100,2 |
| | 2 | Ф5 BpI, ℓ = 95650 | 1 | 13,8 | |

Арматура: класса Bp-I по ГОСТ 6727-80, класса A-III по ГОСТ 5781-82.

ЗАВОДА ЖБИ

1.011.1-10.8-1220

Лист 2

https://zavodjbi.com/

https://zavodjbi.com/

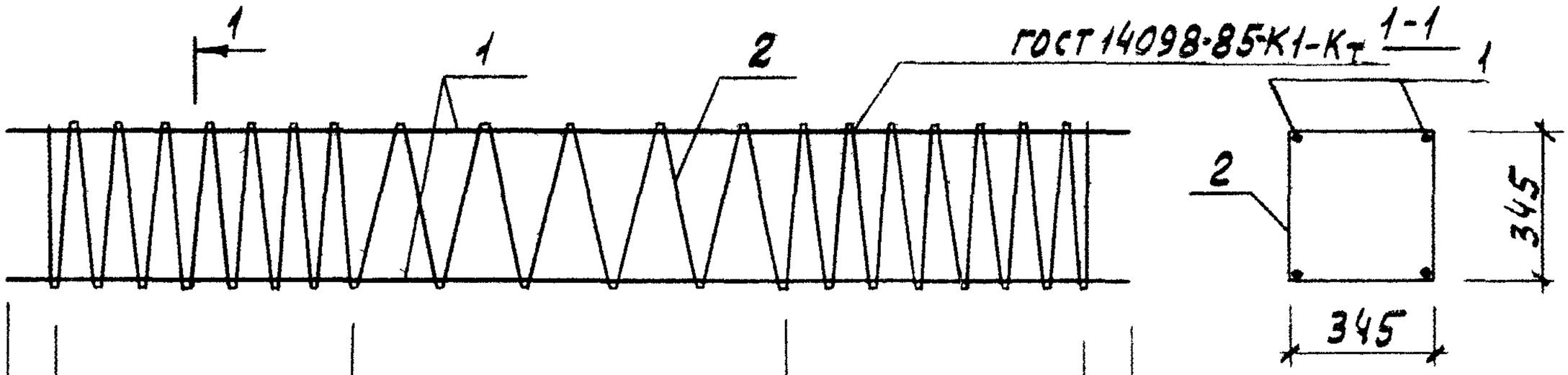


| 100 | 10×100=1000 | 17×200=3400 | 10×100=1000 | 100 | |
|---|---|---|---|---|---|
| | | 22×200=4400 | | | для КП70.40-ВС.2 |
| | | 27×200=5400 | | | для КП80.40-ВС.2 |
| | | 32×200=6400 | | | для КП90.40-ВС.3 |
| | | 37×200=7400 | | | для КП100.40-ВС.3 |
| | | 42×200=8400 | | | для КП110.40-ВС.4 |
| | | 47×200=9400 | | | для КП120.40-ВС.4 |
| | | 52×200=10400 | | | для КП130.40-ВС.4 |
| | | 57×200=11400 | | | для КП140.40-ВС.5 |

$\ell_2$-400

| Марка каркаса | Поз. | Наименование | Кол. | Масса ед., кг | Масса каркаса, кг |
|---|---|---|---|---|---|
| КП60.40-ВС.2 | 1 | Ф12AIII, $\ell$=5600 | 4 | 5,0 | 27,8 |
| | 2 | Ф5ВрI, $\ell$=54180 | 1 | 7,8 | |
| КП70.40-ВС.2 | 1 | Ф12AIII, $\ell$=6600 | 4 | 5,9 | 32,4 |
| | 2 | Ф5ВрI, $\ell$=61160 | 1 | 8,8 | |
| КП80.40-ВС.2 | 1 | Ф12AIII, $\ell$=7600 | 4 | 6,8 | 37,0 |
| | 2 | Ф5ВрI, $\ell$=68140 | 1 | 9,8 | |
| КП90.40-ВС.3 | 1 | Ф14AIII, $\ell$=8600 | 4 | 10,4 | 52,4 |
| | 2 | Ф5ВрI, $\ell$=75120 | 1 | 10,8 | |

1.011.1-10.8-1230

| | | | |
|---|---|---|---|
| Н.контр. | Левашов | | 10.88 |
| Нач.ПО-4 | Лешин | | 10.88 |
| ГИП | Филиппов | | 10.08.88 |
| Вед.инж | Горюшин | | 10.88 |
| Инженер | Хачатурян | | 10.88 |
| Провер | Горюшин | | 10.88 |

Каркас пространственный КП60.40-ВС.2...КП140.40-ВС.5

| Стадия | Лист | Листов |
|---|---|---|
| Р | 1 | 2 |

фундаментпроект

https://zavodjbi.com/

https://zavodjbi.com/

| Марка каркаса | Поз. | Наименование | Кол. | Масса ед., кг | Масса каркаса, кг |
|---|---|---|---|---|---|
| КП100.40-ВС.3 | 1 | Ф14А-III, ℓ = 9600 | 4 | 11,6 | 58,2 |
| | 2 | Ф5Вр-I, ℓ = 82100 | 1 | 11,8 | |
| КП110.40-ВС.4 | 1 | Ф16А-III, ℓ = 10600 | 4 | 16,7 | 79,6 |
| | 2 | Ф5Вр-I, ℓ = 89080 | 1 | 12,8 | |
| КП120.40-ВС.4 | 1 | Ф16А-III, ℓ = 11600 | 4 | 18,3 | 87,0 |
| | 2 | Ф5Вр-I, ℓ = 96060 | 1 | 13,8 | |
| КП130.40-ВС.4 | 1 | Ф16А-III, ℓ = 12600 | 4 | 19,9 | 94,4 |
| | 2 | Ф5Вр-I, ℓ = 103040 | 1 | 14,8 | |
| КП140.40-ВС.5 | 1 | Ф18А-III, ℓ = 13600 | 4 | 27,2 | 124,7 |
| | 2 | Ф5Вр-I, ℓ = 110020 | 1 | 15,9 | |

Арматура: класса Вр-I по ГОСТ 6727-80, класса А-III по ГОСТ 5781-82.

ЗАВОД ЖБИ

Инв.№ подл. | 17417
Подпись и дата | Взам. инв.№

1.011.1-10.8-1230

Лист 2

https://zavodjbi.com/

https://zavodjbi.com/

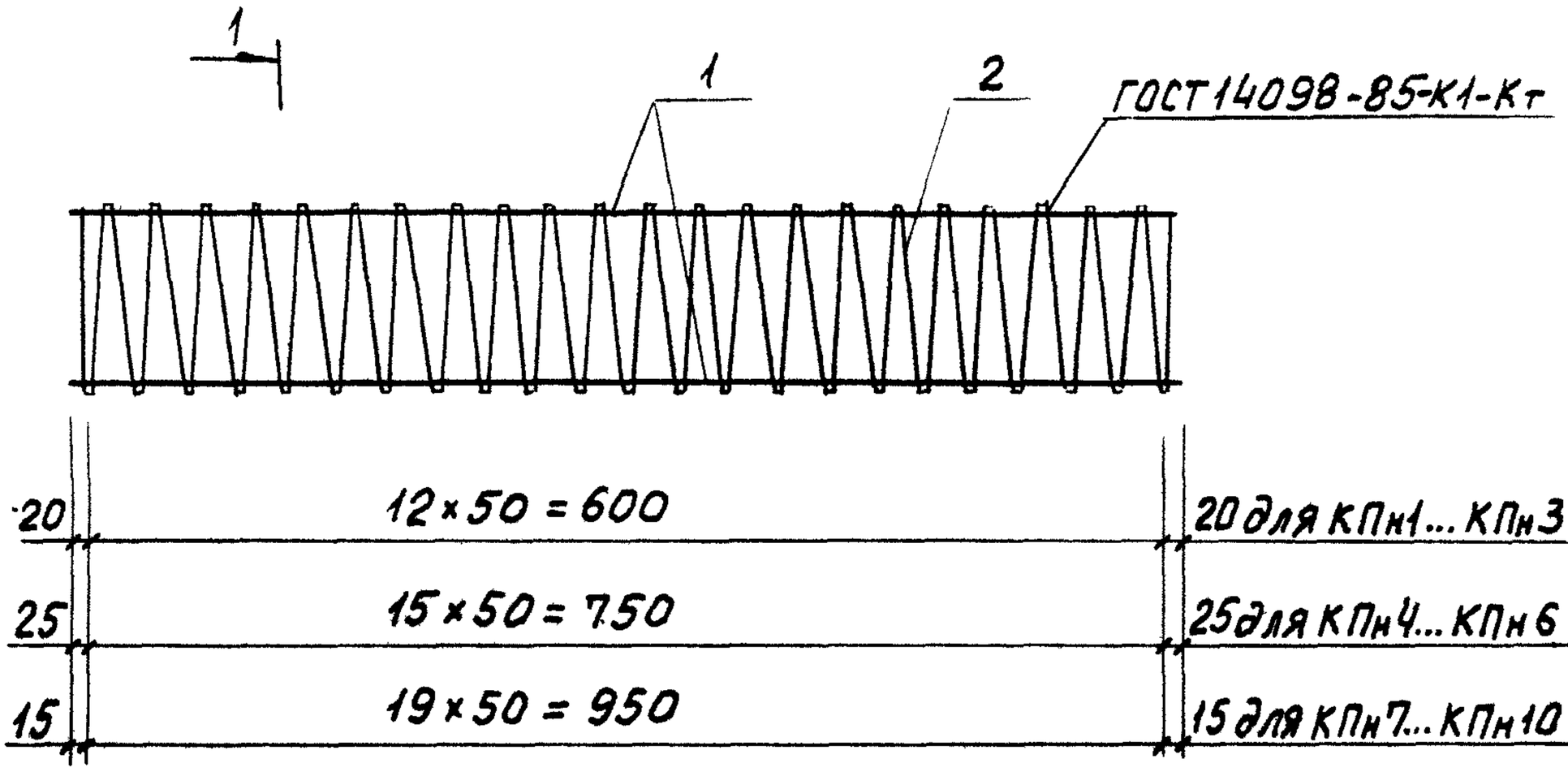


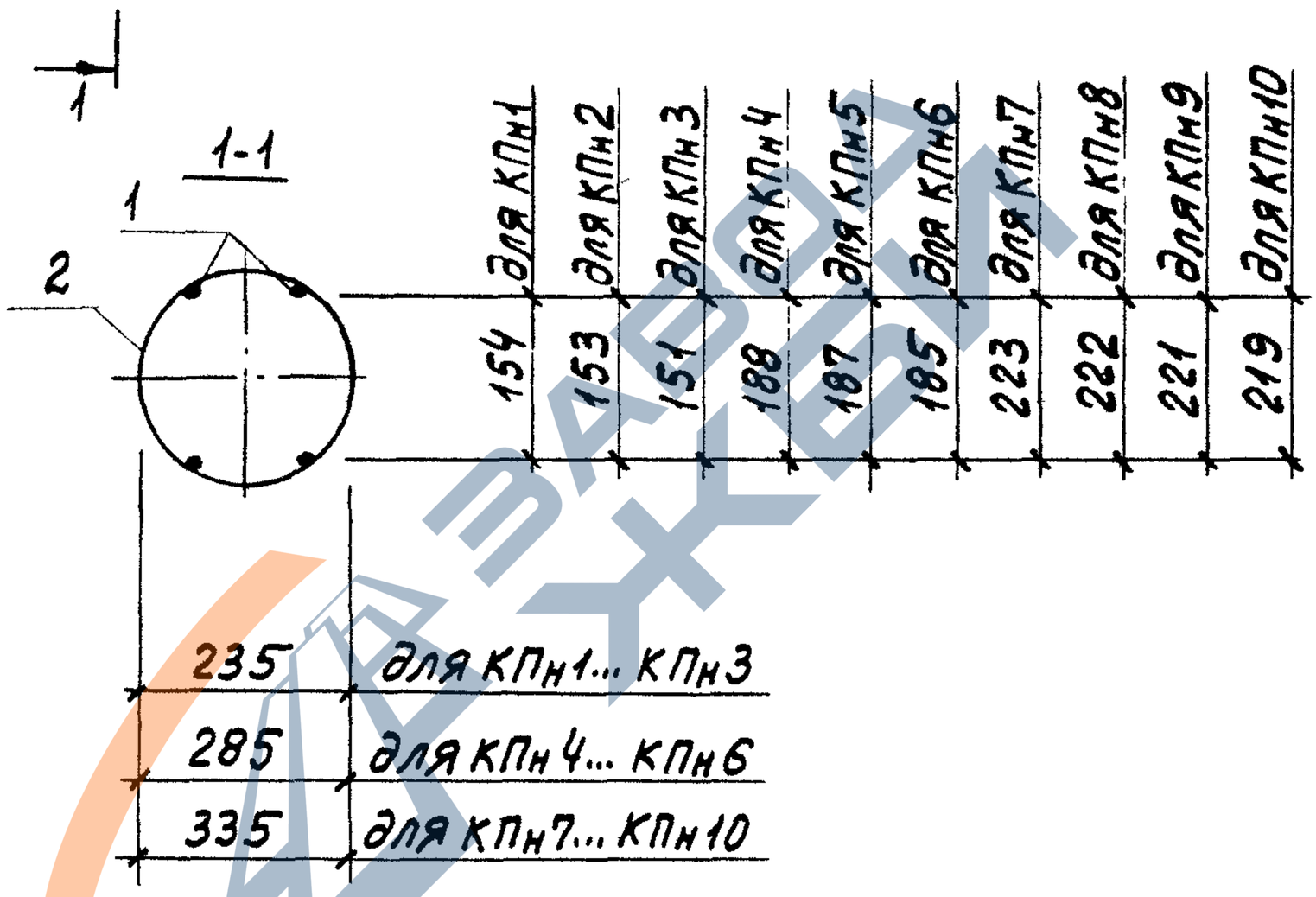


| Марка каркаса | Поз. | Наименование | Кол. | Масса ед., кг | Масса каркаса, кг |
|---|---|---|---|---|---|
| КПн 1 | 1 | Ф12 AIII, ℓ=640 | 4 | 0,6 | 3,9 |
| | 2 | Ф5 BpI, ℓ=10360 | 1 | 1,5 | |
| КПн 2 | 1 | Ф14 AIII, ℓ=640 | 4 | 0,8 | 4,7 |
| | 2 | Ф5 BpI, ℓ=10360 | 1 | 1,5 | |

| | | | | |
|---|---|---|---|---|
| Н.контр. | Левашов | | 07.08.85 | 1.011.1-10.8-1240 |
| Нач. ПО-4 | Лешин | | 07.08.85 | Каркас пространственный КПн 1... КПн 10 |
| ГИП | Филиппов | | 07.08.85 | Стадия Р; Лист 1; Листов 2 |
| Вед. инж. | Горюшин | | 04.08.85 | Фундаментпроект |
| Инженер | Хачатурян | | 04.08.85 | |
| Провер. | Горюшин | | 04.08.85 | |

Инв. № подл. | Подпись и дата | Взам. инв. №
17417

https://zavodjbi.com/

https://zavodjbi.com/

| Марка каркаса | Поз. | Наименование | Кол. | Масса ед., кг | Масса каркаса, кг |
|---|---|---|---|---|---|
| КП$_н$ 3 | 1 | Ф16АIII, $\ell$=640 | 4 | 1,0 | 5,5 |
| | 2 | Ф5ВрI, $\ell$=10360 | 1 | 1,5 | |
| КП$_н$ 4 | 1 | Ф14АIII, $\ell$=800 | 4 | 1,0 | 6,2 |
| | 2 | Ф5ВрI, $\ell$=15250 | 1 | 2,2 | |
| КП$_н$ 5 | 1 | Ф16АIII, $\ell$=900 | 4 | 1,3 | 7,4 |
| | 2 | Ф5ВрI, $\ell$=15250 | 1 | 2,2 | |
| КП$_н$ 6 | 1 | Ф18АIII, $\ell$=800 | 4 | 1,6 | 8,6 |
| | 2 | Ф5ВрI, $\ell$=15250 | 1 | 2,2 | |
| КП$_н$ 7 | 1 | Ф14АIII, $\ell$=980 | 4 | 1,2 | 8,0 |
| | 2 | Ф5ВрI, $\ell$=22050 | 1 | 3,2 | |
| КП$_н$ 8 | 1 | Ф16АIII, $\ell$=980 | 4 | 1,5 | 9,2 |
| | 2 | Ф5ВрI, $\ell$=22050 | 1 | 3,2 | |
| КП$_н$ 9 | 1 | Ф18АIII, $\ell$=980 | 4 | 2,0 | 11,2 |
| | 2 | Ф5ВрI, $\ell$=22050 | 1 | 3,2 | |
| КП$_н$ 10 | 1 | Ф20АIII, $\ell$=980 | 4 | 2,4 | 12,8 |
| | 2 | Ф5ВрI, $\ell$=22050 | 1 | 3,2 | |

Арматура: класса Вр-I по ГОСТ 6727-80, класса А-III по ГОСТ 5781-82

1.011.1-10.8-1240

Лист 2

https://zavodjbi.com/

https://zavodjbi.com/

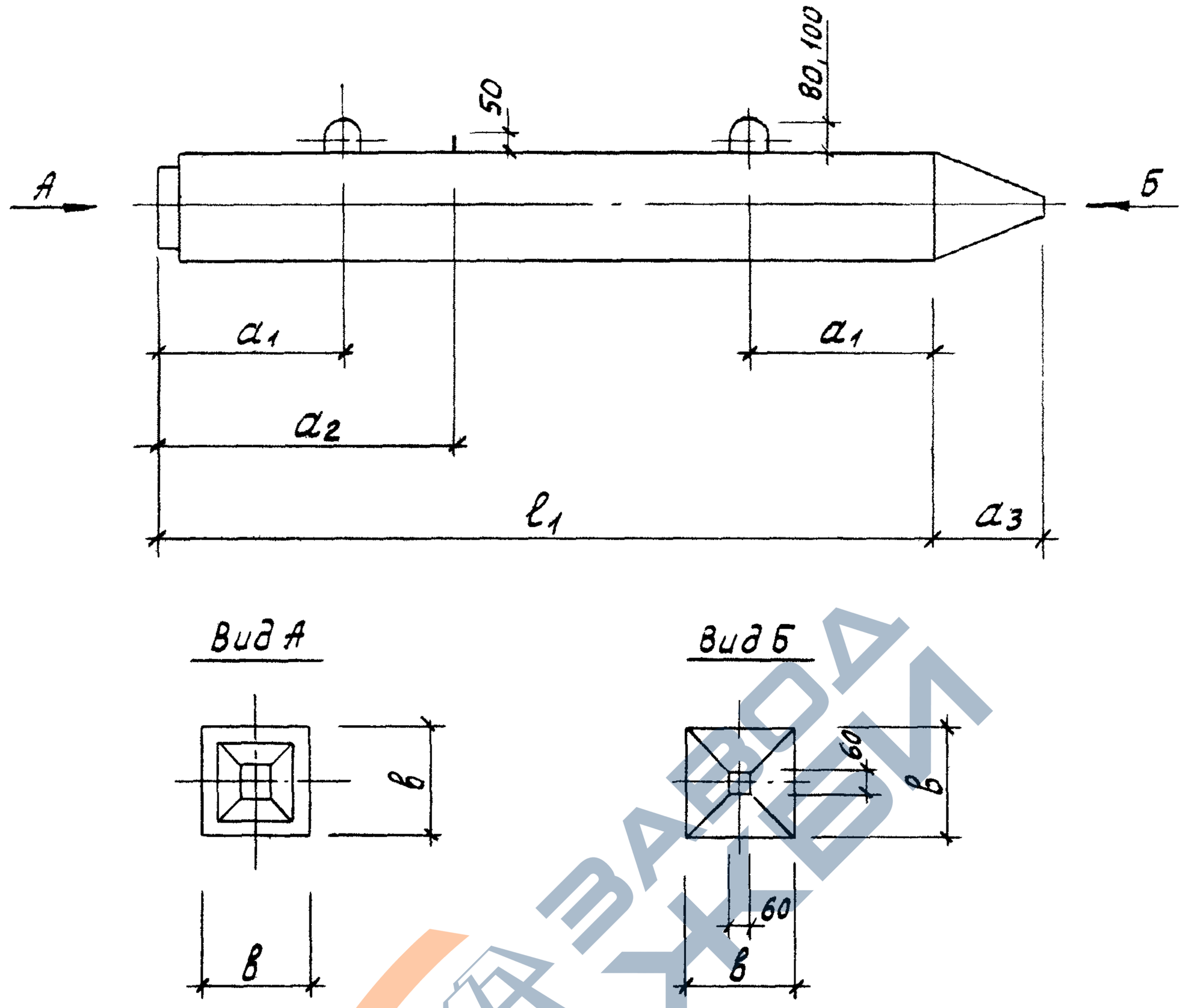


| Марка секции | Размеры, мм | | | | | Масса, т |
|---|---|---|---|---|---|---|
| | $l_1$ | $a_1$ | $a_2$ | $a_3$ | в | |
| С80.30-НСв.1 | 8000 | 1600 | 2400 | 250 | 300 | 1,82 |
| С120.30-НСв.3 | 12000 | 2500 | 3500 | | | 2,72 |
| С80.35-НСв.2 | 8000 | 1600 | 2400 | 300 | 350 | 2,48 |
| С120.35-НСв.3 | 12000 | 2500 | 3500 | | | 3,70 |
| С140.35-НСв.4 | 14000 | 2900 | 4100 | | | 4,30 |
| С80.40-НСв.2 | 8000 | 1600 | 2400 | 350 | 400 | 3,25 |
| С120.40-НСв.4 | 12000 | 2500 | 3500 | | | 4,85 |
| С140.40-НСв.5 | 14000 | 2900 | 4100 | | | 5,65 |

| | | | |
|---|---|---|---|
| Н.контр. | Левашов | [signature] | 020881 |
| Нач.ПО-4 | Лешин | [signature] | 020883 |
| ГИП | Филиппов | [signature] | 0708.83 |
| Вед.инж. | Горюшин | [signature] | 040889 |
| Инженер | Хачатурян | [signature] | 040889 |
| Провер. | Горюшин | [signature] | 040889 |

1.011.1-10.8-2100

Секция нижняя С80.30-НСв.1...С140.40-НСв.5

| Стадия | Лист | Листов |
|---|---|---|
| Р | 1 | 4 |

Фундаментпроект

Инв.№подл. 17417 | Подпись и дата | Взам инв.№

https://zavodjbi.com/

https://zavodjbi.com/

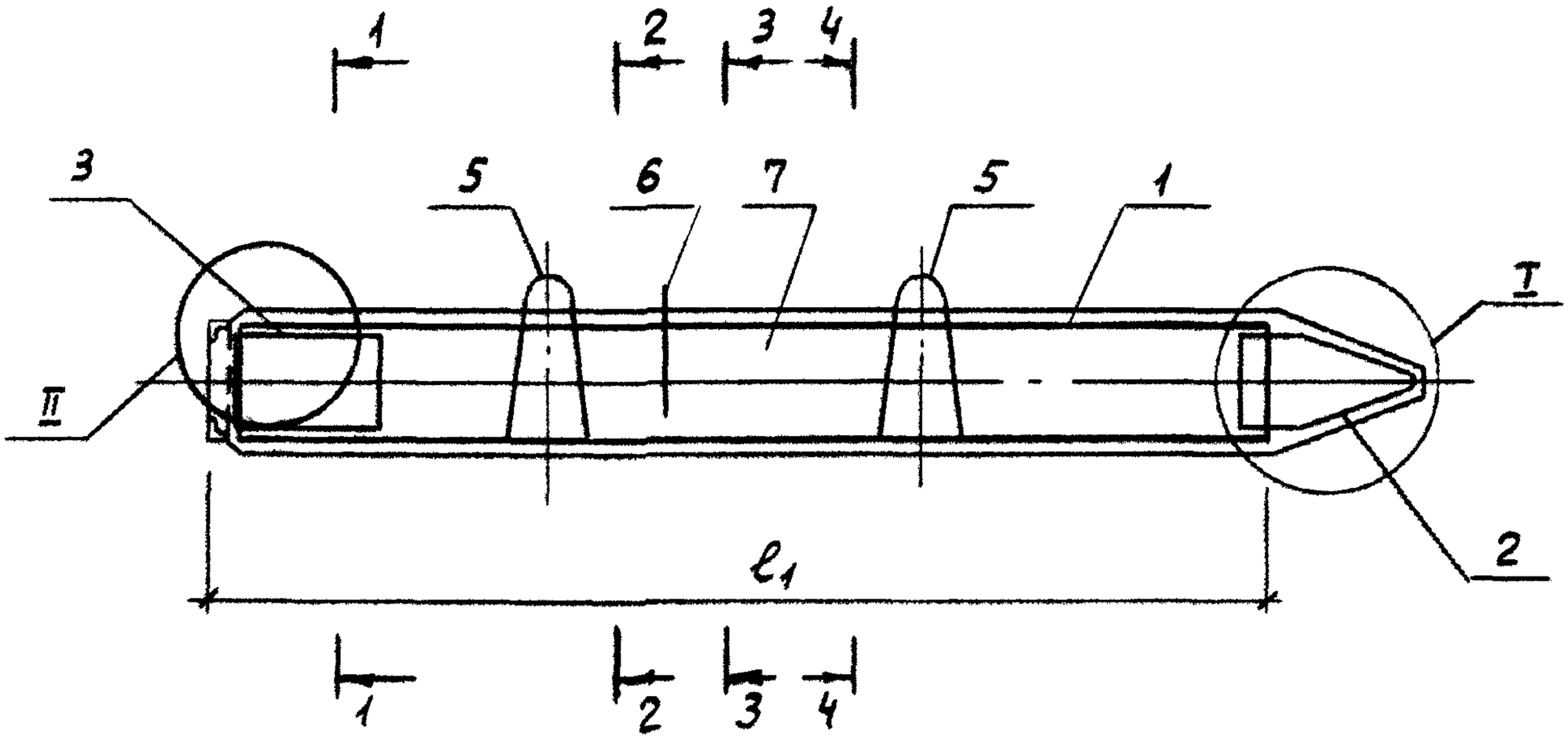


1-1

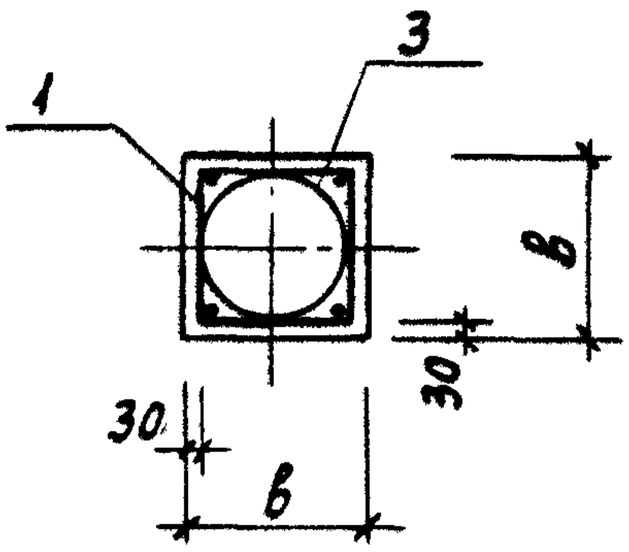


2-2; 4-4

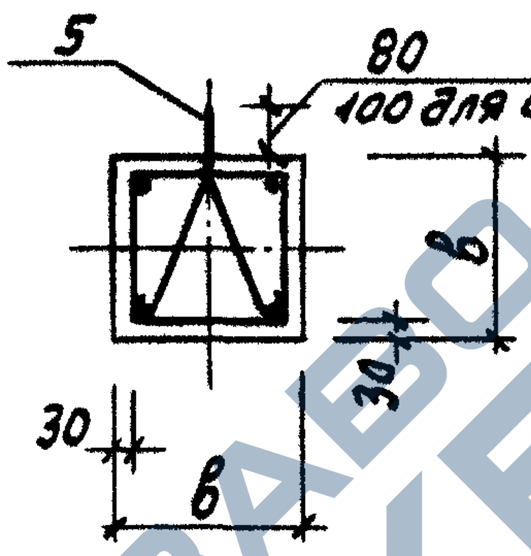


3-3

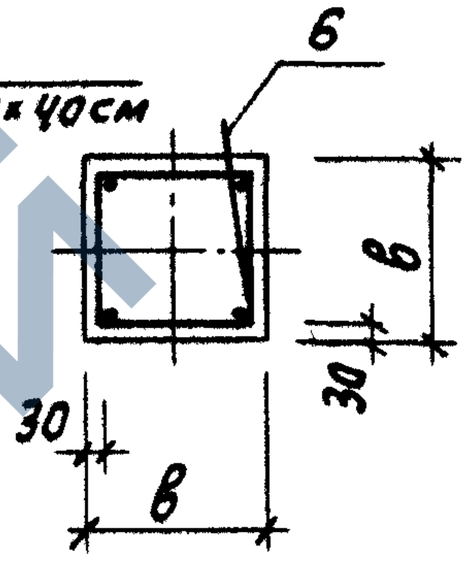


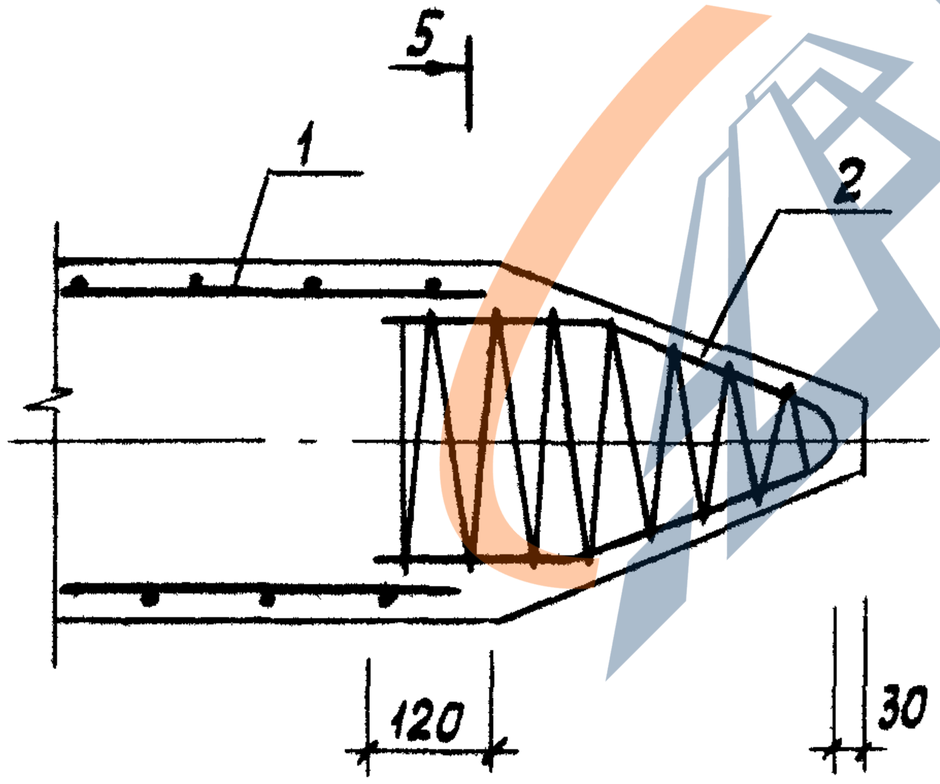


I

5-5

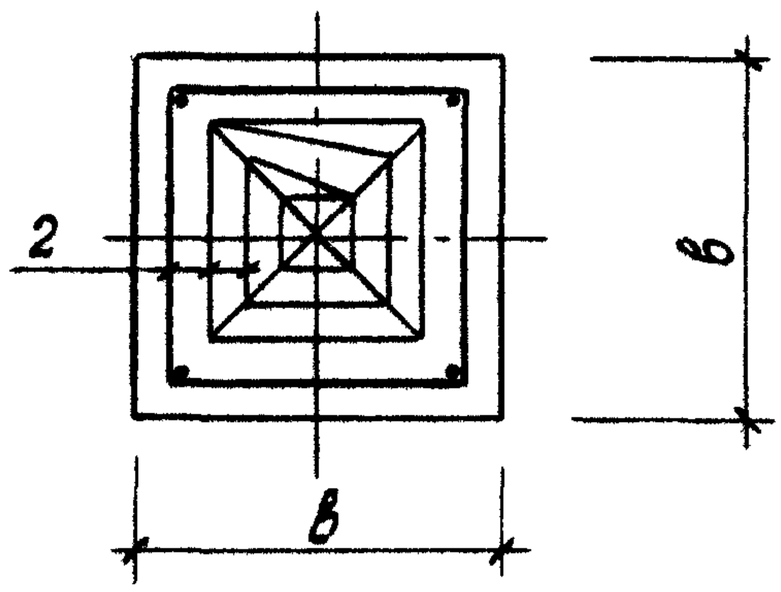


II

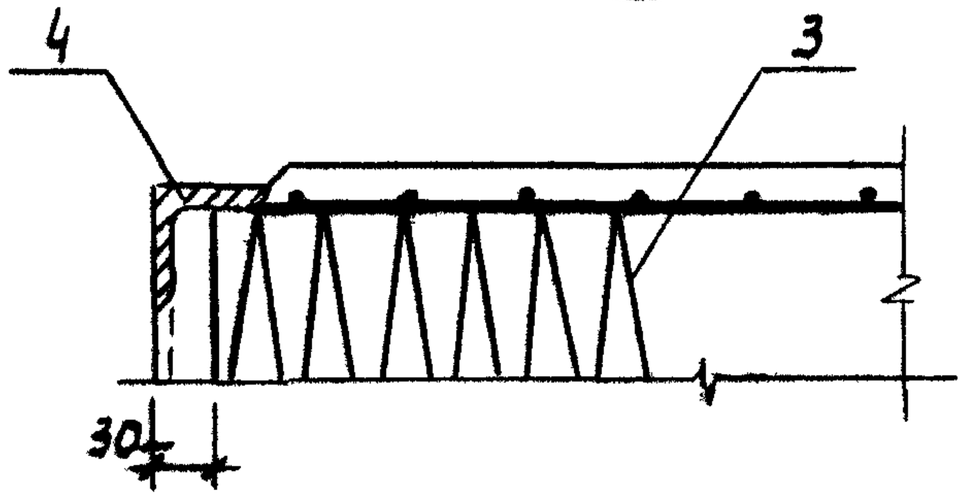


| | |
|---|---|
| 1.011.1-10.8-2100 | Лист 2 |

https://zavodjbi.com/

https://zavodjbi.com/

| Марка секции | Поз. | Наименование | Кол. | Обозначение документа | Расход стали, кг |
|---|---|---|---|---|---|
| С80.30-НСв.1 | 1 | Каркас КП80.30-НСв.1 | 1 | 1.011.1-10.8-2110 | 53,2 |
| | 2 | Каркас КПо1 | 1 | 1.011.1-10.8-1120 | |
| | 3 | Спираль СПг1 | 1 | 1.011.1-10.8-1201 | |
| | 4 | Изделие закладное МН4 | 1 | 1.011.1-10.8-2001 | |
| | 5 | Петля П2 | 2 | 1.011.1-10.8-1102 | |
| | 6 | ф10АI, ℓ=250; 0,15кг | 1 | без черт. | |
| | 7 | Бетон класса В25, м³ | 0,73 | | |
| С120.30-НСв.3 | | Поз.2...4,6 по С80.30-НСв.1 | | | 86,6 |
| | 1 | Каркас КП120.30-НСв.3 | 1 | 1.011.1-10.8-2110 | |
| | 5 | Петля П3 | 2 | 1.011.1-10.8-1102 | |
| | 7 | Бетон класса В25, м³ | 1,09 | | |
| С80.35-НСв.2 | 1 | Каркас КП80.35-НСв.2 | 1 | 1.011.1-10.8-2110 | 58,0 |
| | 2 | Каркас КПо2 | 1 | 1.011.1-10.8-1120 | |
| | 3 | Спираль СПг2 | 1 | 1.011.1-10.8-1201 | |
| | 4 | Изделие закладное МН5 | 1 | 1.011.1-10.8-2001 | |
| | 5 | Петля П4 | 2 | 1.011.1-10.8-1102 | |
| | 6 | ф10АI, ℓ=250; 0,15кг | 1 | без черт. | |
| | 7 | Бетон класса В25, м³ | 0,99 | | |
| С120.35-НСв.3 | | Поз.2...4,6 по С80.35-НСв.2 | | | 92,0 |
| | 1 | Каркас КП120.35-НСв.3 | 1 | 1.011.1-10.8-2110 | |
| | 5 | Петля П5 | 2 | 1.011.1-10.8-1102 | |
| | 7 | Бетон класса В25, м³ | 1,48 | | |
| С140.35-НСв.4 | | Поз.2...4,6 по С80.35-НСв.2 | | | 125,3 |
| | 1 | Каркас КП140.35-НСв.4 | 1 | 1.011.1-10.8-2110 | |
| | 5 | Петля П6 | 2 | 1.011.1-10.8-1102 | |
| | 7 | Бетон класса В25, м³ | 1,72 | | |

Инв.№ подл. | 17417 | Подпись и дата | Взам.инв.№



https://zavodjbi.com/

https://zavodjbi.com/

| Марка секции | Поз. | Наименование | Кол. | Обозначение документа | Расход стали, кг |
|---|---|---|---|---|---|
| С80.40-НСв.2 | 1 | Каркас КП80.40-НСв.2 | 1 | 1.011.1-10.8-2110 | 63,8 |
| | 2 | Каркас КП$_{о}$3 | 1 | 1.011.1-10.8-1120 | |
| | 3 | Спираль СПг3 | 1 | 1.011.1-10.8-1201 | |
| | 4 | Изделие закладное МН6 | 1 | 1.011.1-10.8-2001 | |
| | 5 | Петля П7 | 2 | 1.011.1-10.8-1102 | |
| | 6 | Ф10АI, ℓ=250; 0,15кг | 1 | без черт. | |
| | 7 | Бетон класса В25, м$^3$ | 1,30 | | |
| С120.40-НСв.4 | | Поз. 2,3,6 по С80.40-НСв.2 | | | 122,6 |
| | 1 | Каркас КП120.40-НСв.4 | 1 | 1.011.1-10.8-2110 | |
| | 4 | Изделие закладное МН7 | 1 | 1.011.1-10.8-2001 | |
| | 5 | Петля П9 | 2 | 1.011.1-10.8-1102 | |
| | 7 | Бетон класса В25, м$^3$ | 1,94 | | |
| С140.40-НСв.5 | | Поз. 2,3,6 по С80.40-НСв.2 | | | 166,4 |
| | | Поз. 5 по С120.40-НСв.4 | | | |
| | 1 | Каркас КП140.40-НСв.5 | 1 | 1.011.1-10.8-2110 | |
| | 4 | Изделие закладное МН8 | 1 | 1.011.1-10.8-2001 | |
| | 7 | Бетон класса В25, м$^3$ | 2,26 | | |

Арматура: класса А-I по ГОСТ 5781-82



https://zavodjbi.com/

https://zavodjbi.com/

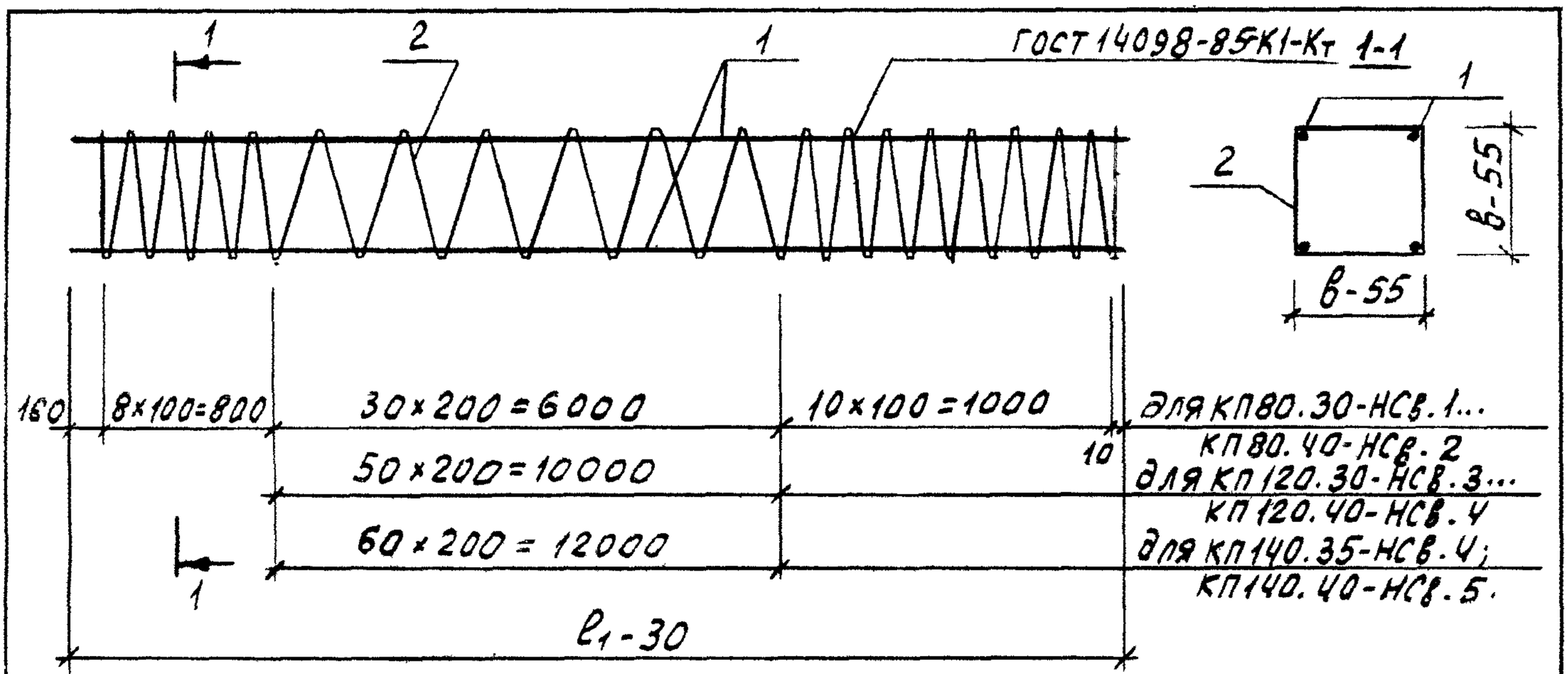


| Марка каркаса | Поз. | Наименование | Кол. | Масса ед., кг | Масса каркаса, кг |
|---|---|---|---|---|---|
| КП80.30-НСв.1 | 1 | Ф12AIII, ℓ=7970 | 4 | 7,1 | 35,5 |
| | 2 | Ф5ВрI, ℓ=49680 | 1 | 7,1 | |
| КП120.30-НСв.3 | 1 | Ф14AIII, ℓ=11970 | 4 | 14,5 | 68,1 |
| | 2 | Ф5ВрI, ℓ=69680 | 1 | 10,1 | |
| КП80.35-НСв.2 | 1 | Ф12AIII, ℓ=7970 | 4 | 7,1 | 37,1 |
| | 2 | Ф5ВрI, ℓ=59680 | 1 | 8,6 | |
| КП120.35-НСв.3 | 1 | Ф14AIII, ℓ=11970 | 4 | 14,5 | 70,1 |
| | 2 | Ф5ВрI, ℓ=83680 | 1 | 12,1 | |
| КП140.35-НСв.4 | 1 | Ф16AIII, ℓ=13970 | 4 | 22,1 | 102,2 |
| | 2 | Ф5ВрI, ℓ=95680 | 1 | 13,8 | |
| КП80.40-НСв.2 | 1 | Ф12AIII, ℓ=7970 | 4 | 7,1 | 38,4 |
| | 2 | Ф5ВрI, ℓ=69560 | 1 | 10,0 | |
| КП120.40-НСв.4 | 1 | Ф16AIII, ℓ=11970 | 4 | 18,9 | 89,6 |
| | 2 | Ф5ВрI, ℓ=97480 | 1 | 14,0 | |
| КП140.40-НСв.5 | 1 | Ф18AIII, ℓ=13970 | 4 | 27,9 | 127,7 |
| | 2 | Ф5ВрI, ℓ=111440 | 1 | 16,1 | |

Арматура: класса Вр-I по ГОСТ 6727-80, класса А-II и А-III по ГОСТ 5781-82.

| | | | | |
|---|---|---|---|---|
| Н.контр. | Левашов | | 07.08.89 | 1.011.1-10.8-2110 |
| Нач.ПО-4 | Лешин | | 07.08.89 | Каркас пространственный КП80.30-НСв.1...КП140.40-НСв.5 |
| ГИП | Филиппов | | 07.08.89 | |
| Вед.инж. | Горюшин | | 07.08.89 | |
| Инженер | Хачатурян | | 07.08.89 | |
| Провер. | Горюшин | | 07.08.89 | |

| Стадия | Лист | Листов |
|---|---|---|
| Р | | 1 |

Фундаментпроект

Инв.№подл. 17417 | Подпись и дата | Взам.инв.№

https://zavodjbi.com/

https://zavodjbi.com/

1-1

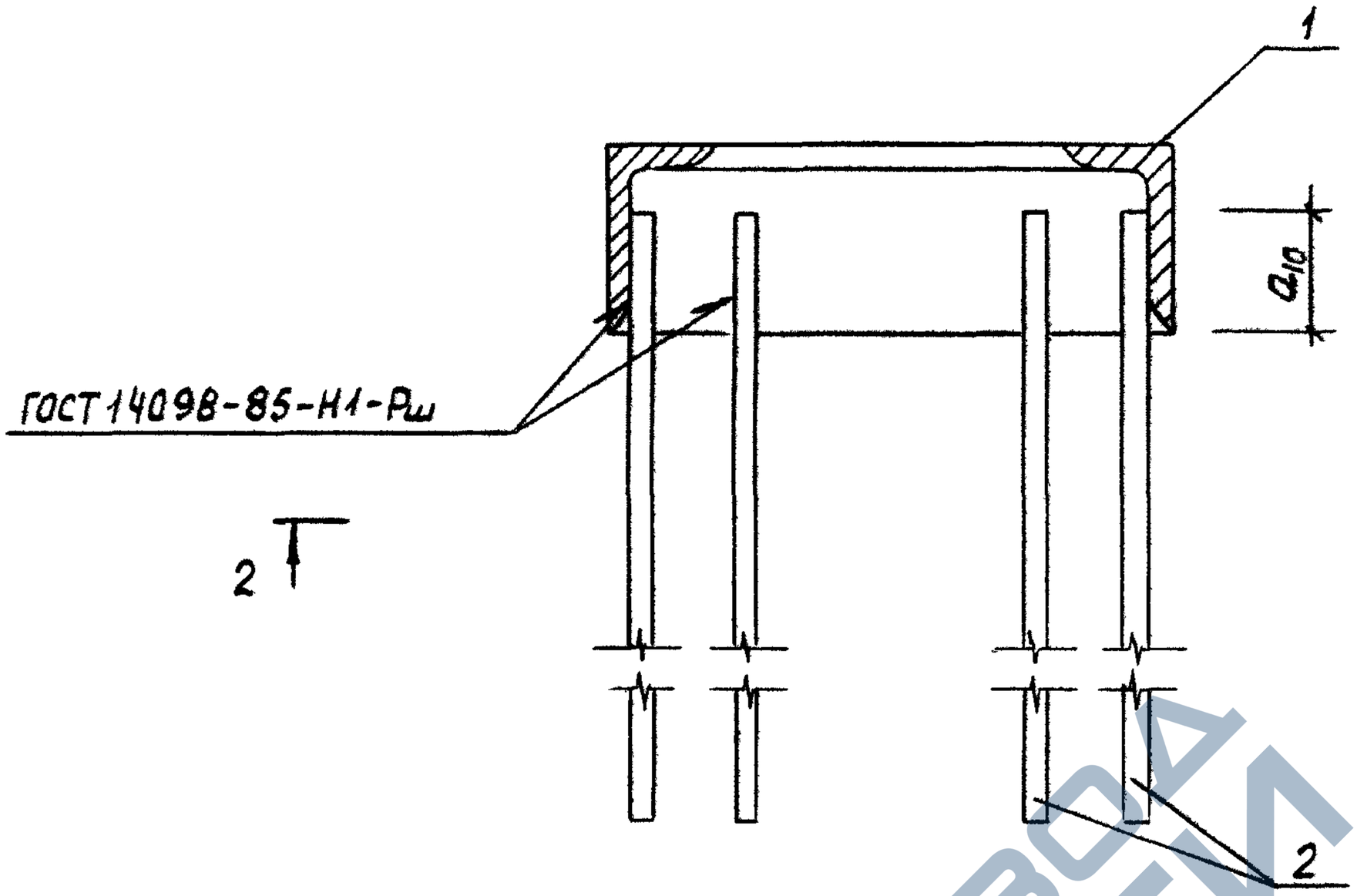


2-2

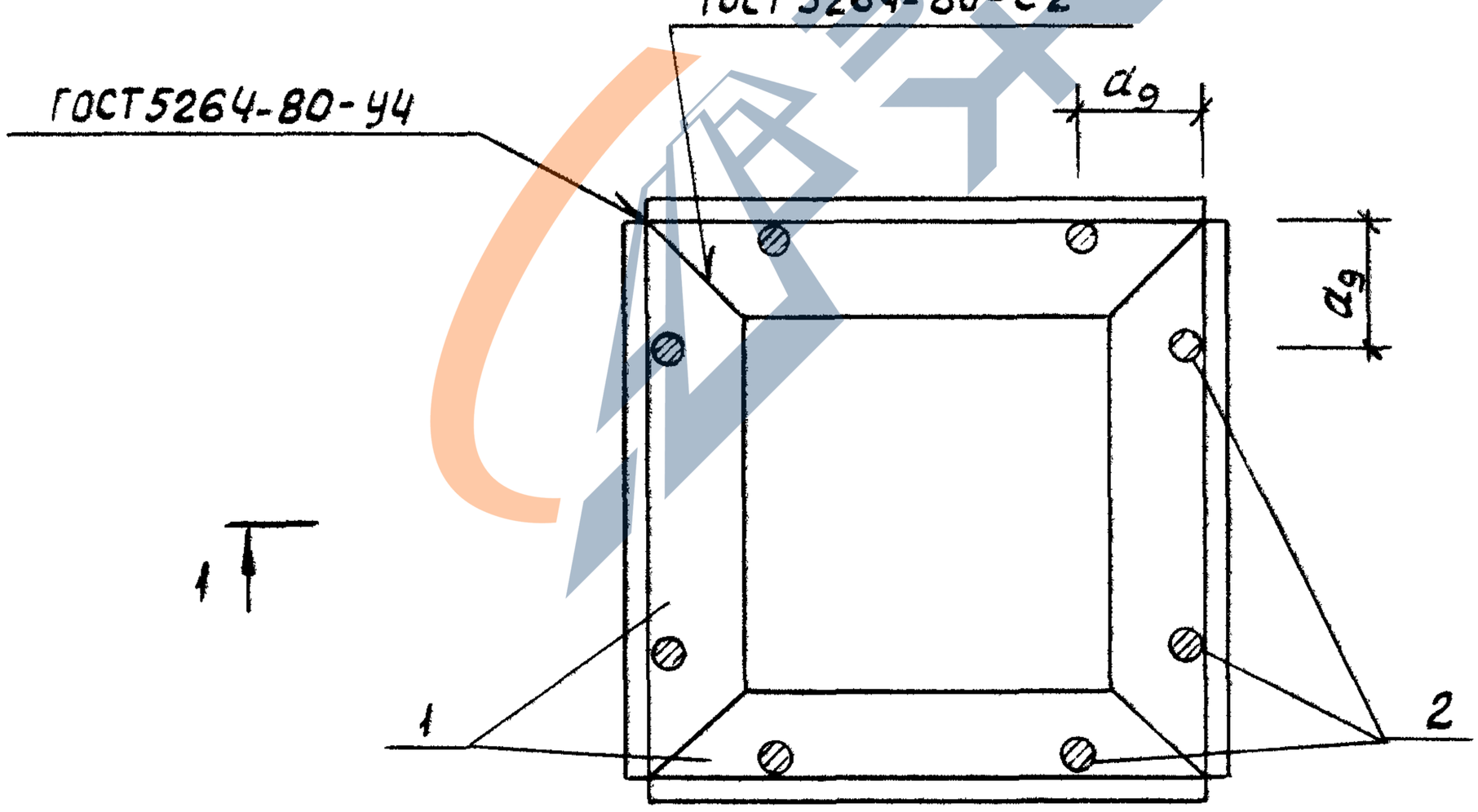


| | | | | | | |
|---|---|---|---|---|---|---|
| | | | | 1.011.1-10.8-2001 | | |
| Н. контр. | Левашов | | | | | |
| Нач. ПО-4 | Лешин | | | | | |
| ГИП | Филиппов | | | Изделие закладное МН4 ... МН8 | Стадия | Лист | Листов |
| | | | | | Р | 1 | 2 |
| Вед. инж. | Горюшин | | | | Фундаментпроект | | |
| Инженер | Хачатурян | | | | | | |
| Провер. | Горюшин | | | | | | |

https://zavodjbi.com/

https://zavodjbi.com/

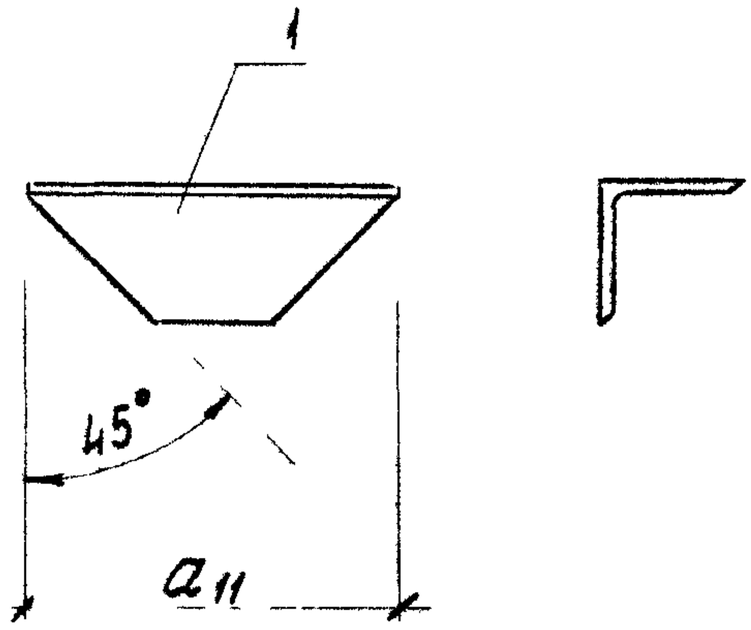


| Марка закладного изделия | Размеры, мм | | |
|---|---|---|---|
| | $a_9$ | $a_{10}$ | $a_{11}$ |
| МН4 | 55 | 70 | 240 |
| МН5 | 65 | 70 | 290 |
| МН6 | 60 | 70 | 340 |
| МН7 | 60 | 80 | 340 |
| МН8 | 60 | 95 | 340 |

| Марка закладного изделия | Поз. | Наименование | Кол. | Масса ед., кг | Масса закладн. изделия, кг |
|---|---|---|---|---|---|
| МН4 | 1 | Уголок $\frac{Б\text{-}100\times63\times8\ ГОСТ\ 8510\text{-}86}{ВСт3сп2\ \ ГОСТ\ 535\text{-}88}$ | 4 | 2,19 | 13,2 |
| | 2 | Ф14 AIII, $\ell$=460 | 8 | 0,55 | |
| МН5 | 1 | Уголок $\frac{Б\text{-}100\times63\times8\ ГОСТ\ 8510\text{-}86}{ВСт3сп2\ \ ГОСТ\ 535\text{-}88}$ | 4 | 2,62 | 14,9 |
| | 2 | Ф14 AIII, $\ell$=460 | 8 | 0,55 | |
| МН6 | 1 | Уголок $\frac{Б\text{-}100\times63\times8\ ГОСТ\ 8510\text{-}86}{ВСт3сп2\ \ ГОСТ\ 535\text{-}88}$ | 4 | 2,95 | 16,2 |
| | 2 | Ф14 AIII, $\ell$=460 | 8 | 0,55 | |
| МН7 | 1 | Уголок $\frac{Б\text{-}110\times70\times8\ ГОСТ\ 8510\text{-}86}{ВСт3сп2\ \ ГОСТ\ 535\text{-}88}$ | 4 | 3,41 | 20,8 |
| | 2 | Ф16 AIII, $\ell$=575 | 8 | 0,90 | |
| МН8 | 1 | Уголок $\frac{Б\text{-}125\times80\times8\ ГОСТ\ 8510\text{-}86}{ВСт3сп2\ \ ГОСТ\ 535\text{-}88}$ | 4 | 3,86 | 26,5 |
| | 2 | Ф18 AIII, $\ell$=690 | 8 | 1,38 | |

Инв.№подл. 17417 | Подпись и дата | Взам.инв.№

1.011.1-10.8-2001

Лист 2

https://zavodjbi.com/

https://zavodjbi.com/

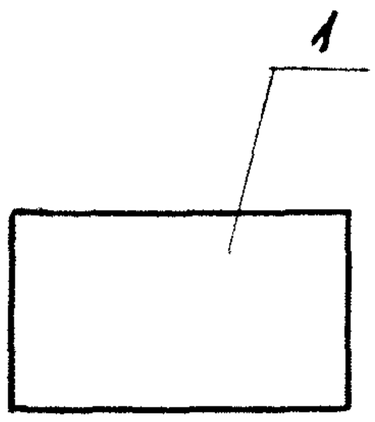


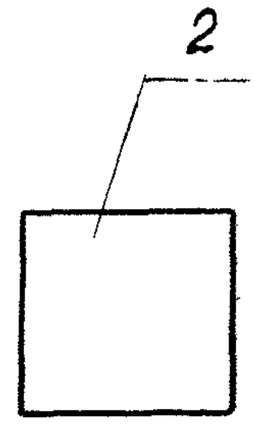


| Марка элемента | Поз. | Наименование | Кол. | Масса ед., кг | Масса элем., кг |
|---|---|---|---|---|---|
| Н1 | 1 | Лист $\frac{Б\text{-}ПН\text{-}10\times160\times150\ ГОСТ\ 19903\text{-}74}{ВСт3пс6\quad ГОСТ\ 14637\text{-}79}$ | 1 | 1,87 | 1,87 |
| Н2 | 1 | Лист $\frac{Б\text{-}ПН\text{-}10\times160\times200\ ГОСТ\ 19903\text{-}74}{ВСт3пс6\quad ГОСТ\ 14637\text{-}79}$ | 1 | 2,49 | 2,49 |
| Н3 | 1 | Лист $\frac{Б\text{-}ПН\text{-}10\times160\times250\ ГОСТ\ 19903\text{-}74}{ВСт3пс6\quad ГОСТ\ 14637\text{-}79}$ | 1 | 3,12 | 3,12 |
| Н4 | 1 | Лист $\frac{Б\text{-}ПН\text{-}10\times180\times250\ ГОСТ\ 19903\text{-}74}{ВСт3пс6\quad ГОСТ\ 14637\text{-}79}$ | 1 | 3,51 | 3,51 |
| Н5 | 1 | Лист $\frac{Б\text{-}ПН\text{-}10\times220\times250\ ГОСТ\ 19903\text{-}74}{ВСт3пс6\quad ГОСТ\ 14637\text{-}79}$ | 1 | 4,30 | 4,30 |
| ПС | 2 | Лист $\frac{Б\text{-}ПН\text{-}4\times150\times150\ ГОСТ\ 19903\text{-}74}{ВСт3пс6\quad ГОСТ\ 14637\text{-}79}$ | 1 | 0,70 | 0,70 |

| | | | |
|---|---|---|---|
| Н контр. | Левашов | | 17.08.89 |
| Нач. ПО-Ч | Лешин | | 07.08.89 |
| ГИП | Филиппов | | 07.08.89 |
| Вед инж | Горюшин | | 09.08.89 |
| Инженер | Хачатурян | | 09.08.89 |
| Провер. | Горюшин | | 09.08.89 |

1.011.1-10.8-2002

Накладка Н1...Н5
Прокладка ПС

| Стадия | Лист | Листов |
|---|---|---|
| Р | | 1 |

фундаментпроект

https://zavodjbi.com/

https://zavodjbi.com/

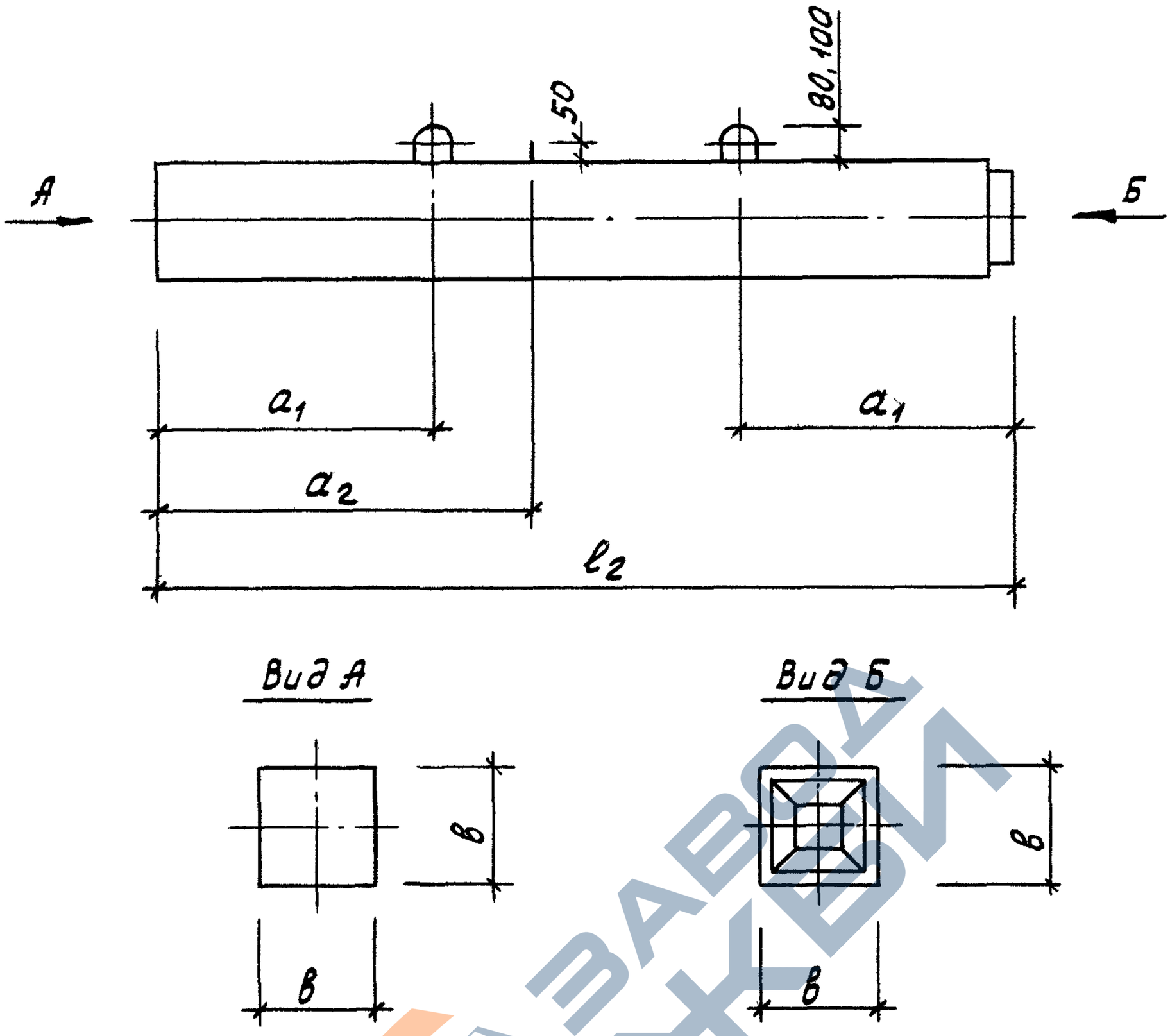


| Марка секции | Размеры, мм | | | | Масса, т |
|---|---|---|---|---|---|
| | $l_2$ | $a_1$ | $a_2$ | в | |
| С50.30-ВСв.1 | 5000 | 1000 | — | 300 | 1,12 |
| С60.30-ВСв.1 | 6000 | 1200 | — | | 1,35 |
| С70.30-ВСв.1 | 7000 | 1400 | — | | 1,57 |
| С80.30-ВСв.1 | 8000 | 1600 | 2400 | | 1,80 |
| С90.30-ВСв.2 | 9000 | 1800 | 2600 | | 2,02 |
| С100.30-ВСв.2 | 10000 | 2100 | 2900 | | 2,25 |
| С110.30-ВСв.3 | 11000 | 2300 | 3200 | | 2,47 |
| С120.30-ВСв.3 | 12000 | 2500 | 3500 | | 2,70 |

| | | | | |
|---|---|---|---|---|
| Н.контр. | Левашов | [signature] | 07.08.89 | 1.011.1-10.8-2200 |
| Нач.ПО-4 | Лешин | [signature] | 07.08.89 | Секция верхняя С50.30-ВСв.1...С140.40-ВСв.5 |
| ГИП | Филиппов | [signature] | 07.08.89 | |
| Вед.инж. | Горюшин | [signature] | 07.08.89 | |
| Инженер | Хачатурян | [signature] | 07.08.89 | |
| Провер. | Горюшин | [signature] | 07.08.89 | |

| Стадия | Лист | Листов |
|---|---|---|
| Р | 1 | 8 |

Фундаментпроект

Инв. № подл. 17417 | Подпись и дата | Взам. инв. №

https://zavodjbi.com/

https://zavodjbi.com/

| Марка секции | Размеры, мм | | | | Масса, т |
|---|---|---|---|---|---|
| | $l_2$ | $a_1$ | $a_2$ | $B$ | |
| С60.35-ВСв.2 | 6000 | 1200 | — | 350 | 1,85 |
| С70.35-ВСв.2 | 7000 | 1400 | — | | 2,15 |
| С80.35-ВСв.2 | 8000 | 1600 | 2400 | | 2,45 |
| С90.35-ВСв.2 | 9000 | 1800 | 2600 | | 2,75 |
| С100.35-ВСв.2 | 10000 | 2100 | 2900 | | 3,08 |
| С110.35-ВСв.2 | 11000 | 2300 | 3200 | | 3,38 |
| С120.35-ВСв.3 | 12000 | 2500 | 3500 | | 3,68 |
| С130.35-ВСв.3 | 13000 | 2700 | 3800 | | 3,98 |
| С140.35-ВСв.4 | 14000 | 2900 | 4100 | | 4,27 |
| С60.40-ВСв.2 | 6000 | 1200 | — | 400 | 2,40 |
| С70.40-ВСв.2 | 7000 | 1400 | — | | 2,80 |
| С80.40-ВСв.2 | 8000 | 1600 | 2400 | | 3,20 |
| С90.40-ВСв.3 | 9000 | 1800 | 2600 | | 3,60 |
| С100.40-ВСв.3 | 10000 | 2100 | 2900 | | 4,00 |
| С110.40-ВСв.4 | 11000 | 2300 | 3200 | | 4,40 |
| С120.40-ВСв.4 | 12000 | 2500 | 3500 | | 4,80 |
| С130.40-ВСв.4 | 13000 | 2700 | 3800 | | 5,20 |
| С140.40-ВСв.5 | 14000 | 2900 | 4100 | | 5,60 |



https://zavodjbi.com/

https://zavodjbi.com/

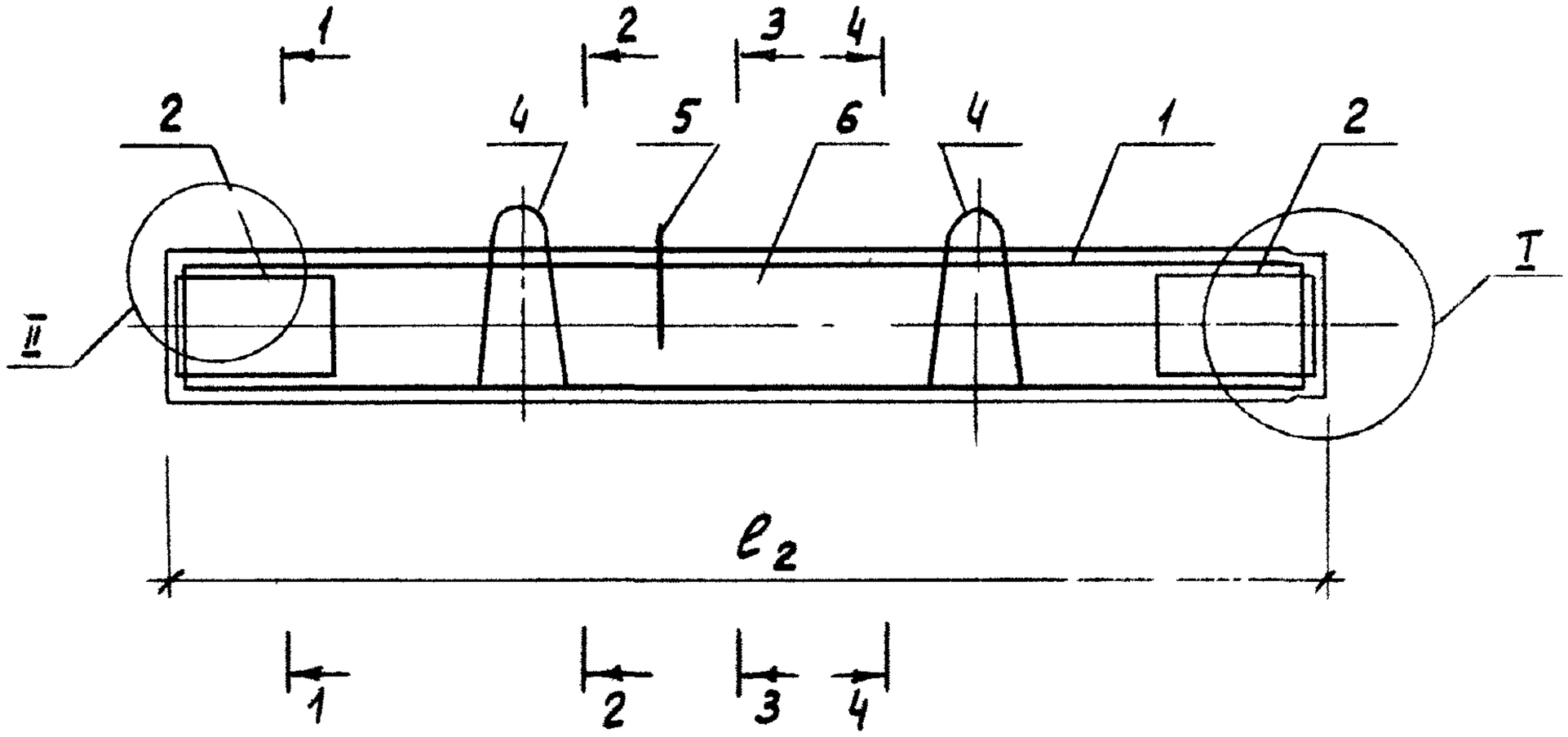


1-1

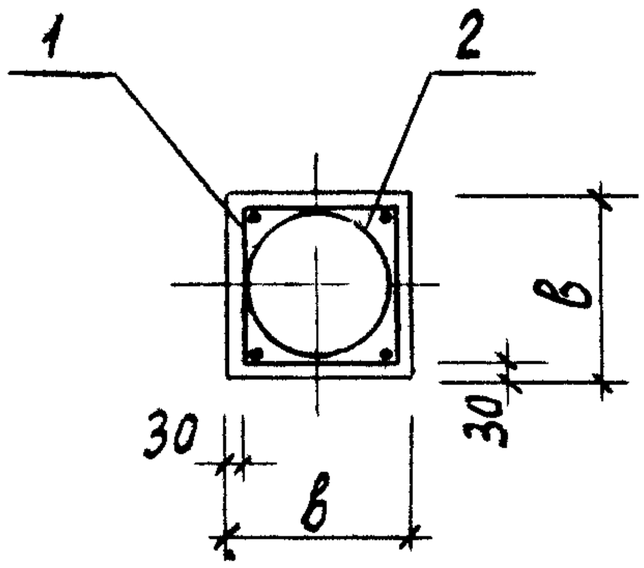


2-2; 4-4

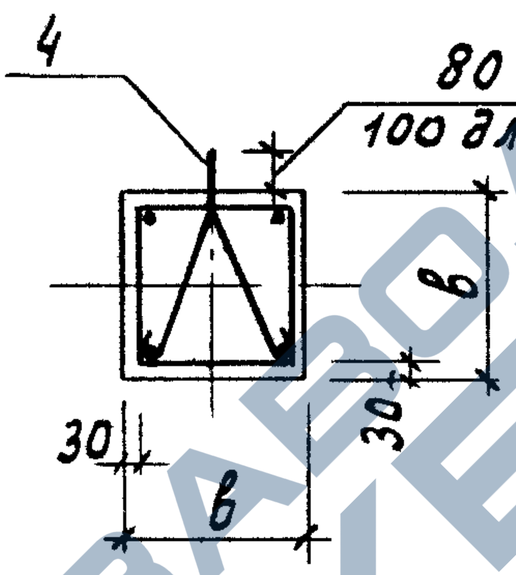


3-3

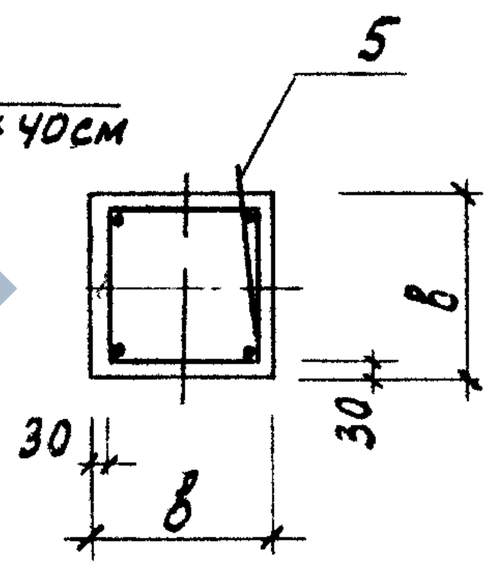


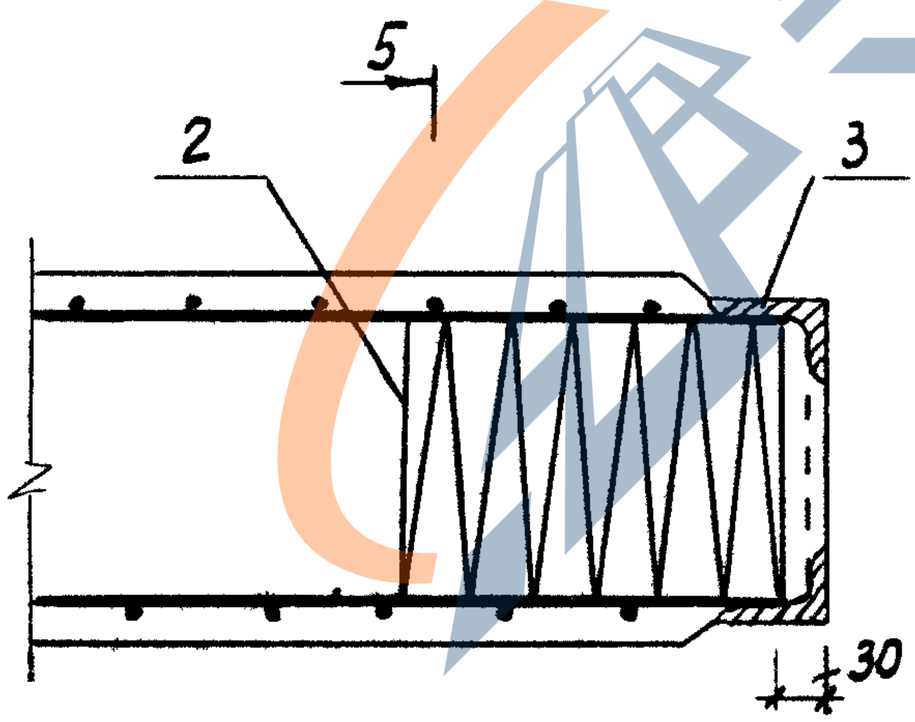


I

5-5

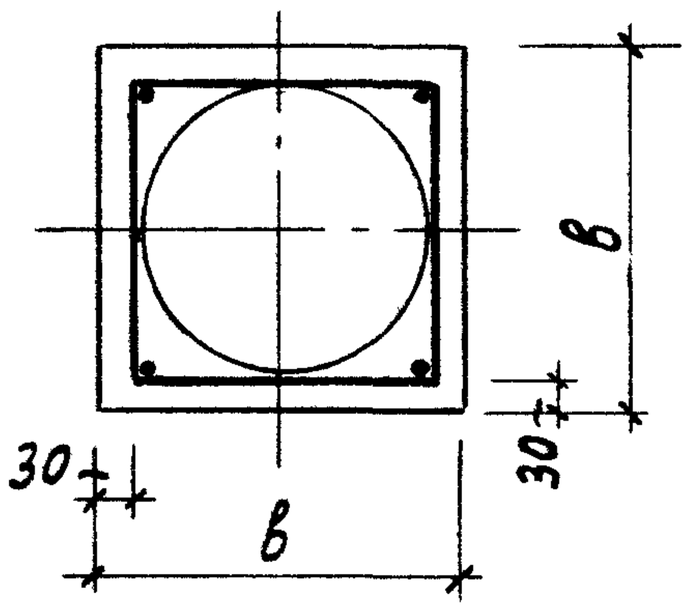


II

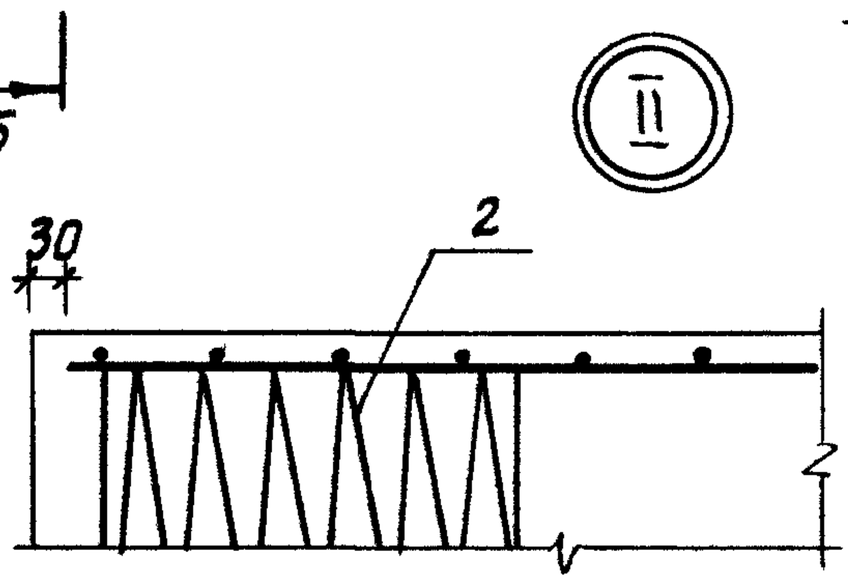


1.011.1-10.8-2200

Лист 3

https://zavodjbi.com/

https://zavodjbi.com/

| Марка секции | Поз. | Наименование | Кол. | Обозначение документа | Расход стали, кг |
|---|---|---|---|---|---|
| С50.30-ВСв.1 | 1 | Каркас КП50.30-ВСв.1 | 1 | 1.011.1-10.8-2210 | 39,0 |
| | 2 | Спираль СПг 1 | 2 | 1.011.1-10.8-1201 | |
| | 3 | Изделие закладное МН4 | 1 | 1.011.1-10.8-2001 | |
| | 4 | Петля П1 | 2 | 1.011.1-10.8-1102 | |
| | 6 | Бетон класса В25, м³ | 0,45 | | |
| С60.30-ВСв.1 | | Поз.2...4 по С50.30-ВСв.1 | | | 43,3 |
| | 1 | Каркас КП60.30-ВСв.1 | 1 | 1.011.1-10.8-2210 | |
| | 6 | Бетон класса В25, м³ | 0,54 | | |
| С70.30-ВСв.1 | | Поз.2,3 по С50.30-ВСв.1 | | | 48,2 |
| | 1 | Каркас КП70.30-ВСв.1 | 1 | 1.011.1-10.8-2210 | |
| | 4 | Петля П2 | 2 | 1.011.1-10.8-1102 | |
| | 6 | Бетон класса В25, м³ | 0,63 | | |
| С80.30-ВСв.1 | | Поз.2,3 по С50.30-ВСв.1 | | | 52,2 |
| | | Поз.4 по С70.30-ВСв.1 | | | |
| | 1 | Каркас КП80.30-ВСв.1 | 1 | 1.011.1-10.8-2210 | |
| | 5 | Ф10АI, ℓ=250; 0,15кг | 1 | без черт. | |
| | 6 | Бетон класса В25, м³ | 0,72 | | |
| С90.30-ВСв.2 | | Поз.2,3 по С50.30-ВСв.1 | | | 57,4 |
| | | Поз.5 по С80.30-ВСв.1 | | | |
| | 1 | Каркас КП90.30-ВСв.2 | 1 | 1.011.1-10.8-2210 | |
| | 4 | Петля П3 | 2 | 1.011.1-10.8-1102 | |
| | 6 | Бетон класса В25, м³ | 0,81 | | |
| С100.30-ВСв.2 | | Поз.2,3 по С50.30-ВСв.1 | | | 61,7 |
| | | Поз.4 по С90.30-ВСв.2 | | | |
| | | Поз.5 по С80.30-ВСв.1 | | | |
| | 1 | Каркас КП100.30-ВСв.2 | 1 | 1.011.1-10.8-2210 | |
| | 6 | Бетон класса В25, м³ | 0,90 | | |



https://zavodjbi.com/

https://zavodjbi.com/

| Марка секции | Поз. | Наименование | Кол. | Обозначение документа | Расход стали, кг |
|---|---|---|---|---|---|
| С110.30-ВСв.3 | | Поз. 2,3 по С50.30-ВСв.1 | | | 80,0 |
| | | Поз. 4 по С90.30-ВСв.2 | | | |
| | | Поз. 5 по С80.30-ВСв.1 | | | |
| | 1 | Каркас КП110.30-ВСв.3 | 1 | 1.011.1-10.8-2210 | |
| | 6 | Бетон класса В25, м³ | 0,99 | | |
| С120.30-ВСв.3 | | Поз.2,3 по С50.30-ВСв.1 | | | 85,5 |
| | | Поз. 4 по С90.30-ВСв.2 | | | |
| | | Поз. 5 по С80.30-ВСв.1 | | | |
| | 1 | Каркас КП120.30-ВСв.3 | 1 | 1.011.1-10.8-2210 | |
| | 6 | Бетон класса В25, м³ | 1,08 | | |
| С60.35-ВСв.2 | 1 | Каркас КП60.35-ВСв.2 | 1 | 1.011.1-10.8-2210 | 48,2 |
| | 2 | Спираль СПг2 | 2 | 1.011.1-10.8-1201 | |
| | 3 | Изделие закладное МН5 | 1 | 1.011.1-10.8-2001 | |
| | 4 | Петля П4 | 2 | 1.011.1-10.8-1102 | |
| | 6 | Бетон класса В25, м³ | 0,74 | | |
| С70.35-ВСв.2 | | Поз. 2...4 по С60.35-ВСв.2 | | | 52,6 |
| | 1 | Каркас КП70.35-ВСв.2 | | 1.011.1-10.8-2210 | |
| | 6 | Бетон класса В25, м³ | 0,86 | | |
| С80.35-ВСв.2 | | Поз. 2...4 по С60.35-ВСв.2 | | | 56,8 |
| | 1 | Каркас КП80.35-ВСв.2 | | 1.011.1-10.8-2210 | |
| | 5 | Ф10АI, ℓ=250; 0,15 кг | 1 | без. черт. | |
| | 6 | Бетон класса В25, м³ | 0,98 | | |
| С90.35-ВСв.2 | | Поз. 2...4 по С60.35-ВСв.2 | | | 61,4 |
| | | Поз. 5 по С80.35-ВСв.2 | | | |
| | 1 | Каркас КП90.35-ВСв.2 | 1 | 1.011.1-10.8-2210 | |
| | 6 | Бетон класса В25, м³ | 1,10 | | |



https://zavodjbi.com/

https://zavodjbi.com/

| Марка секции | Поз. | Наименование | Кол. | Обозначение документа | Расход стали, кг |
|---|---|---|---|---|---|
| С100.35-ВСв.2 | | Поз. 2,3 по С60.35-ВСв.2 | | | 66,7 |
| | | Поз. 5 по С80.35-ВСв.2 | | | |
| | 1 | Каркас КП100.35-ВСв.2 | 1 | 1.011.1-10.8-2210 | |
| | 4 | Петля П5 | 2 | 1.011.1-10.8-1102 | |
| | 6 | Бетон класса В25, м³ | 1,23 | | |
| С110.35-ВСв.2 | | Поз. 2,3 по С60.35-ВСв.2 | | | 71,2 |
| | | Поз. 4 по С100.35-ВСв.2 | | | |
| | | Поз. 5 по С80.35-ВСв.2 | | | |
| | 1 | Каркас КП110.35-ВСв.2 | 1 | 1.011.1-10.8-2210 | |
| | 6 | Бетон класса В25, м³ | 1,35 | | |
| С120.35-ВСв.3 | | Поз. 2,3 по С60.35-ВСв.2 | | | 91,3 |
| | | Поз. 4 по С100.35-ВСв.2 | | | |
| | | Поз. 5 по С80.35-ВСв.2 | | | |
| | 1 | Каркас КП120.35-ВСв.3 | 1 | 1.011.1-10.8-2210 | |
| | 6 | Бетон класса В25, м³ | 1,47 | | |
| С130.35-ВСв.3 | | Поз. 2,3 по С60.35-ВСв.2 | | | 98,1 |
| | | Поз. 5 по С80.35-ВСв.2 | | | |
| | 1 | Каркас КП130.35-ВСв.3 | 1 | 1.011.1-10.8-2210 | |
| | 4 | Петля П6 | 2 | 1.011.1-10.8-1102 | |
| | 6 | Бетон класса В25, м³ | 1,59 | | |
| С140.35-ВСв.4 | | Поз. 2,3 по С60.35-ВСв.2 | | | 124,2 |
| | | Поз. 4 по С130.35-ВСв.3 | | | |
| | | Поз. 5 по С80.35-ВСв.2 | | | |
| | 1 | Каркас КП140.35-ВСв.4 | 1 | 1.011.1-10.8-1102 | |
| | 6 | Бетон класса В25, м³ | 1,71 | | |



https://zavodjbi.com/

https://zavodjbi.com/

| Марка секции | Поз. | Наименование | Кол. | Обозначение документа | Расход стали, кг |
|---|---|---|---|---|---|
| С60.40-ВСв.2 | 1 | Каркас КП60.40-ВСв.2 | 1 | 1.011.1-10.8-2210 | 53,6 |
| | 2 | Спираль СП, 3 | 2 | 1.011.1-10.8-1201 | |
| | 3 | Изделие закладное МН6 | 1 | 1.011.1-10.8-2001 | |
| | 4 | Петля П7 | 2 | 1.011.1-10.8-1102 | |
| | 6 | Бетон класса В25, м³ | 0,96 | | |
| С70.40-ВСв.2 | | Поз. 2...4 по С60.40-ВСв.2 | | | 58,2 |
| | 1 | Каркас КП70.40-ВСв.2 | 1 | 1.011.1-10.8-2210 | |
| | 6 | Бетон класса В25, м³ | 1,12 | | |
| С80.40-ВСв.2 | | Поз. 2...4 по С60.40-ВСв.2 | | | 62,5 |
| | 1 | Каркас КП80.40-ВСв.2 | 1 | 1.011.1-10.8-2210 | |
| | 5 | Ф10АI, ℓ=250; 0,15 кг | 1 | без черт. | |
| | 6 | Бетон класса В25, м³ | 1,28 | | |
| С90.40-ВСв.3 | | Поз. 2,3 по С60.40-ВСв.2 | | | 80,1 |
| | | Поз. 5 по С80.40-ВСв.2 | | | |
| | 1 | Каркас КП90.40-ВСв.3 | 1 | 1.011.1-10.8-2210 | |
| | 4 | Петля П8 | 2 | 1.011.1-10.8-1102 | |
| | 6 | Бетон класса В25, м³ | 1,44 | | |
| С100.40-ВСв.3 | | Поз. 2 по С60.40-ВСв.2 | | | 90,5 |
| | | Поз. 4 по С90.40-ВСв.3 | | | |
| | | Поз. 5 по С80.40-ВСв.2 | | | |
| | 1 | Каркас КП100.40-ВСв.3 | 1 | 1.011.1-10.8-2210 | |
| | 3 | Изделие закладное МН7 | 1 | 1.011.1-10.8-2001 | |
| | 6 | Бетон класса В25, м³ | 1,60 | | |
| С110.40-ВСв.4 | | Поз. 2 по С60.40-ВСв.2 | | | 114,3 |
| | | Поз. 3 по С100.40-ВСв.3 | | | |
| | | Поз. 5 по С80.40-ВСв.2 | | | |
| | 1 | Каркас КП110.40-ВСв.4 | 1 | 1.011.1-10.8-2210 | |
| | 4 | Петля П9 | 2 | 1.011.1-10.8-1102 | |
| | 6 | Бетон класса В25, м³ | 1,76 | | |



https://zavodjbi.com/

https://zavodjbi.com/

| Марка секции | Поз. | Наименование | Кол. | Обозначение документа | Расход стали, кг |
|---|---|---|---|---|---|
| С120.40-ВСв.4 | | Поз.2 по С60.40-ВСв.2 | | | 121,7 |
| | | Поз.3 по С100.40-ВСв.3 | | | |
| | | Поз.4 по С110.40-ВСв.4 | | | |
| | | Поз.5 по С80.40-ВСв.2 | | | |
| | 1 | Каркас КП120.40-ВСв.4 | 1 | 1.011.1-10.8-2210 | |
| | 6 | Бетон класса В25, $м^3$ | 1,92 | | |
| С130.40-ВСв.4 | | Поз.2 по С60.40-ВСв.2 | | | 128,8 |
| | | Поз.3 по С100.40-ВСв.3 | | | |
| | | Поз.4 по С110.40-ВСв.4 | | | |
| | | Поз.5 по С80.40-ВСв.2 | | | |
| | 1 | Каркас КП130.40-ВСв.4 | 1 | 1.011.1-10.8-2210 | |
| | 6 | Бетон класса В25, $м^3$ | 2,08 | | |
| С140.40-ВСв.5 | | Поз.2 по С60.40-ВСв.2 | | | 165,5 |
| | | Поз.4 по С110.40-ВСв.4 | | | |
| | | Поз.5 по С80.40-ВСв.2 | | | |
| | 1 | Каркас КП140.40-ВСв.5 | 1 | 1.011.1-10.8-2210 | |
| | 3 | Изделие закладное МН8 | 1 | 1.011.1-10.8-2001 | |
| | 6 | Бетон класса В25, $м^3$ | 2,24 | | |

Арматура: класса А-I по ГОСТ 5781-82.



https://zavodjbi.com/

https://zavodjbi.com/

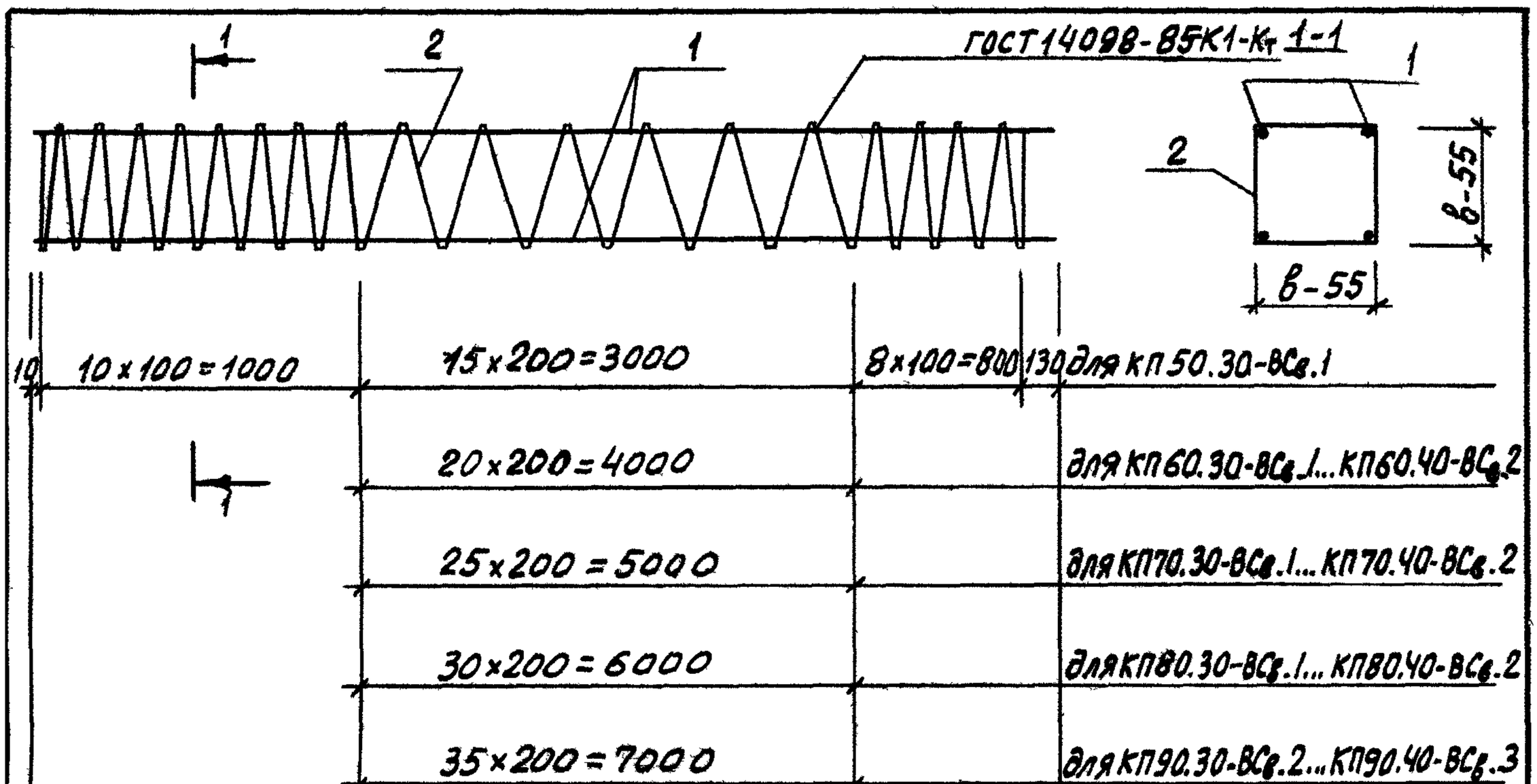


| Марка каркаса | Поз. | Наименование | Кол. | Масса ед., кг | Масса каркаса, кг |
|---|---|---|---|---|---|
| КП50.30-ВСв.1 | 1 | Ф 12 AII, ℓ = 4940 | 4 | 4,4 | 22,6 |
| | 2 | Ф 5 Вр I, ℓ = 34680 | 1 | 5,0 | |
| КП60.30-ВСв.1 | 1 | Ф 12 AII, ℓ = 5940 | 4 | 5,3 | 26,9 |
| | 2 | Ф 5 Вр I, ℓ = 39680 | 1 | 5,7 | |

1.011.1-10.8-2210

| | | | |
|---|---|---|---|
| Н. контр. | Левашов | | |
| Нач. ПО-4 | Лешин | | |
| ГИП | Филиппов | | |
| Вед. инж. | Горюшин | | |
| Инженер | Хачатурян | | |
| Провер. | Горюшин | | |

Каркас пространственный КП50.30-ВСв.1 ... КП140.40-ВСв.5

| Стадия | Лист | Листов |
|---|---|---|
| Р | 1 | 3 |

Фундаментпроект

Инв. № подл. 17417 | Подпись и дата | Взам. инв. №

https://zavodjbi.com/

https://zavodjbi.com/

| Марка каркаса | Поз. | Наименование | Кол. | Масса, ед., кг | Масса каркаса кг |
|---|---|---|---|---|---|
| КП70.30-ВСв.1 | 1 | Ф12AII, ℓ=6940 | 4 | 6,2 | 31,2 |
| | 2 | Ф5ВрI, ℓ=44680 | 1 | 6,4 | |
| КП80.30-ВСв.1 | 1 | Ф12AII, ℓ=7940 | 4 | 7,0 | 35,1 |
| | 2 | Ф5ВрI, ℓ=49680 | 1 | 7,1 | |
| КП90.30-ВСв.2 | 1 | Ф12AIII, ℓ=8940 | 4 | 7,9 | 39,5 |
| | 2 | Ф5ВрI, ℓ=54680 | 1 | 7,9 | |
| КП100.30-ВСв.2 | 1 | Ф12AIII, ℓ=9940 | 4 | 8,8 | 43,8 |
| | 2 | Ф5ВрI, ℓ=59680 | 1 | 8,6 | |
| КП110.30-ВСв.3 | 1 | Ф14AIII, ℓ=10940 | 4 | 13,2 | 62,1 |
| | 2 | Ф5ВрI, ℓ=64680 | 1 | 9,3 | |
| КП120.30-ВСв.3 | 1 | Ф14AIII, ℓ=11940 | 4 | 14,4 | 67,6 |
| | 2 | Ф5ВрI, ℓ=69680 | 1 | 10,0 | |
| КП60.35-ВСв.2 | 1 | Ф12AIII, ℓ=5940 | 4 | 5,3 | 28,1 |
| | 2 | Ф5ВрI, ℓ=47680 | 1 | 6,9 | |
| КП70.35-ВСв.2 | 1 | Ф12AIII, ℓ=6940 | 4 | 6,2 | 32,5 |
| | 2 | Ф5ВрI, ℓ=53680 | 1 | 7,7 | |
| КП80.35-ВСв.2 | 1 | Ф12AIII, ℓ=7940 | 4 | 7,0 | 36,6 |
| | 2 | Ф5ВрI, ℓ=59680 | 1 | 8,6 | |
| КП90.35-ВСв.2 | 1 | Ф12AIII, ℓ=8940 | 4 | 7,9 | 41,2 |
| | 2 | Ф5ВрI, ℓ=65680 | 1 | 9,6 | |
| КП100.35-ВСв.2 | 1 | Ф12AIII, ℓ=9940 | 4 | 8,8 | 45,5 |
| | 2 | Ф5ВрI, ℓ=71680 | 1 | 10,3 | |
| КП110.35-ВСв.2 | 1 | Ф12AIII, ℓ=10940 | 4 | 9,7 | 50,0 |
| | 2 | Ф5ВрI, ℓ=77680 | 1 | 11,2 | |
| КП120.35-ВСв.3 | 1 | Ф14AIII, ℓ=11940 | 4 | 14,5 | 70,1 |
| | 2 | Ф5ВрI, ℓ=83680 | 1 | 12,1 | |
| КП130.35-ВСв.3 | 1 | Ф14AIII, ℓ=12940 | 4 | 15,7 | 75,7 |
| | 2 | Ф5ВрI, ℓ=89680 | 1 | 12,9 | |
| КП140.35-ВСв.4 | 1 | Ф16AIII, ℓ=13940 | 4 | 22,0 | 101,8 |
| | 2 | Ф5ВрI, ℓ=95680 | 1 | 13,8 | |



https://zavodjbi.com/

https://zavodjbi.com/

| Марка каркаса | Поз | Наименование | Кол | Масса, ед, кг | Масса каркаса, кг |
|---|---|---|---|---|---|
| КП60.40-ВС$_в$.2 | 1 | Ф12А$\overline{III}$, $\ell$=5940 | 4 | 5,3 | 29,2 |
| | 2 | Ф5В$_р$I, $\ell$=55600 | 1 | 8,0 | |
| КП70.40-ВС$_в$.2 | 1 | Ф12А$\overline{III}$, $\ell$=6940 | 4 | 6,2 | 33,8 |
| | 2 | Ф5В$_р$I, $\ell$=62580 | 1 | 9,0 | |
| КП80.40-ВС$_в$.2 | 1 | Ф12А$\overline{III}$, $\ell$=7940 | 4 | 7,0 | 38,0 |
| | 2 | Ф5В$_р$I, $\ell$=69560 | 1 | 10,0 | |
| КП90.40-ВС$_в$.3 | 1 | Ф14А$\overline{III}$, $\ell$=8940 | 4 | 10,8 | 54,2 |
| | 2 | Ф5В$_р$I, $\ell$=76540 | 1 | 11,0 | |
| КП100.40-ВС$_в$.3 | 1 | Ф14А$\overline{III}$, $\ell$=9940 | 4 | 12,0 | 60,0 |
| | 2 | Ф5В$_р$I, $\ell$=83520 | 1 | 12,0 | |
| КП110.40-ВС$_в$.4 | 1 | Ф16А$\overline{III}$, $\ell$=10940 | 4 | 17,3 | 82,2 |
| | 2 | Ф5В$_р$I, $\ell$=90500 | 1 | 13,0 | |
| КП120.40-ВС$_в$.4 | 1 | Ф16А$\overline{III}$, $\ell$=11940 | 4 | 18,9 | 89,6 |
| | 2 | Ф5В$_р$I, $\ell$=97480 | 1 | 14,0 | |
| КП130.40-ВС$_в$.4 | 1 | Ф16А$\overline{III}$, $\ell$=12940 | 4 | 20,4 | 96,7 |
| | 2 | Ф5В$_р$I, $\ell$=104460 | 1 | 15,1 | |
| КП140.40-ВС$_в$.5 | 1 | Ф18А$\overline{III}$, $\ell$=13940 | 4 | 27,9 | 127,7 |
| | 2 | Ф5В$_р$I, $\ell$=111440 | 1 | 16,1 | |

Арматура: класса В$_р$-I по ГОСТ6727-80 класса А-$\overline{II}$ и А-$\overline{III}$ по ГОСТ 5781-82



https://zavodjbi.com/

https://zavodjbi.com/

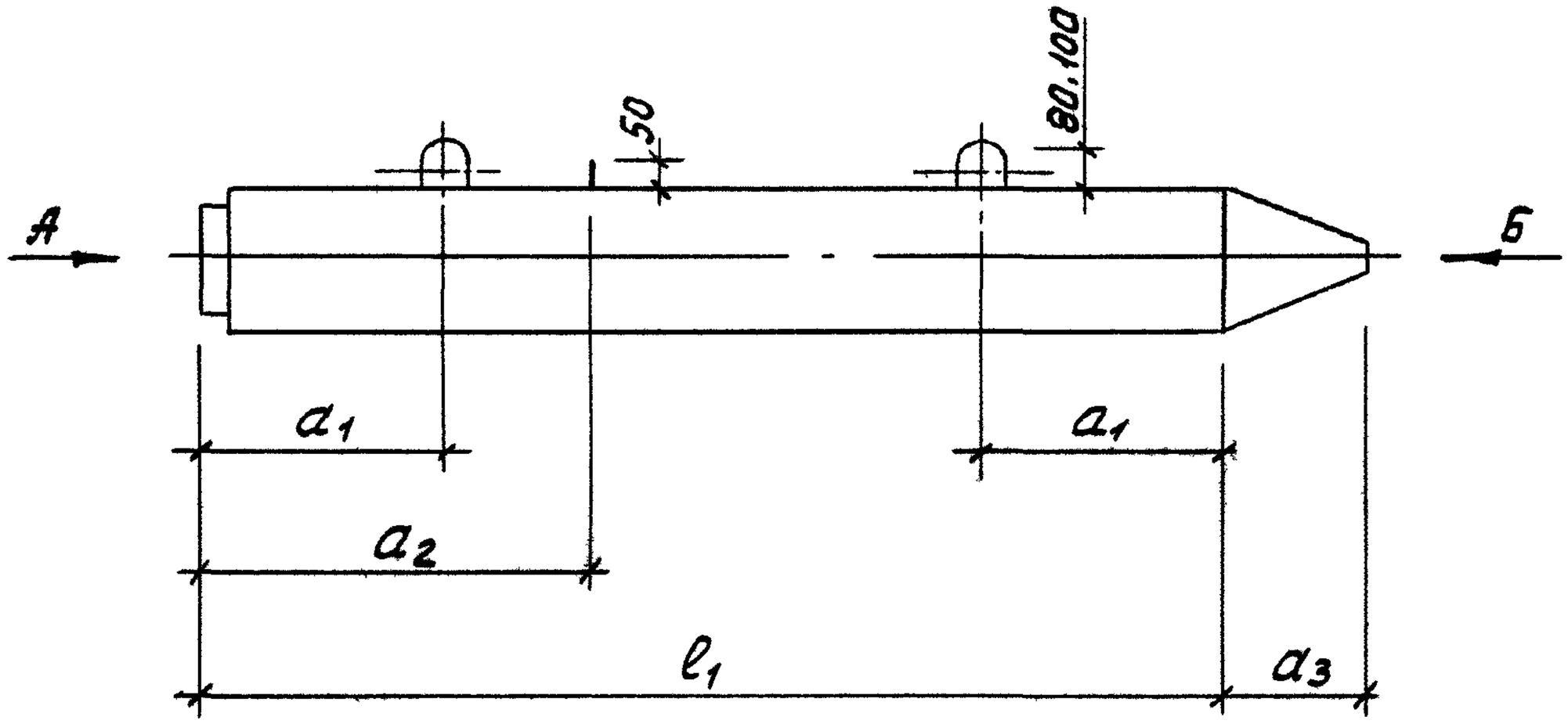


Вид А

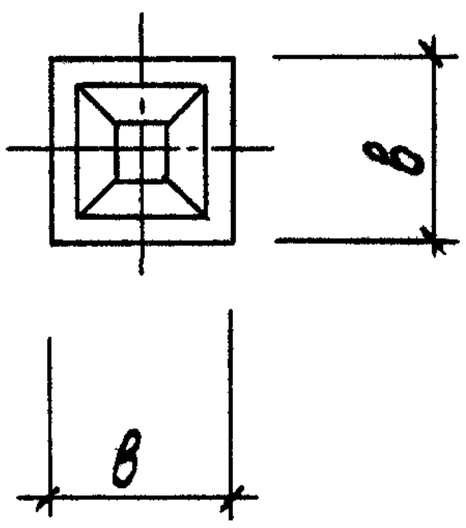


Вид Б

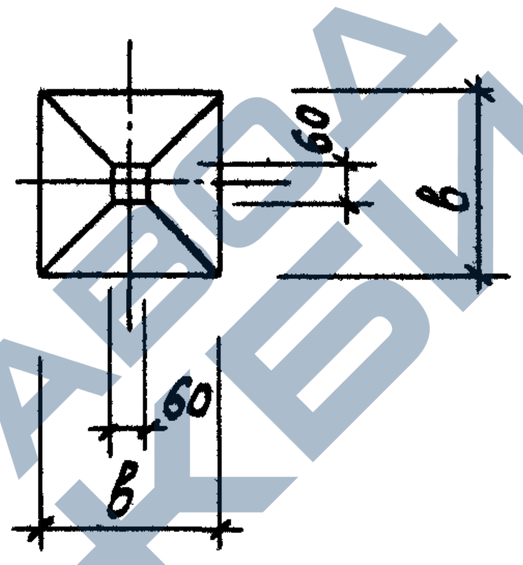


| Марка секции | Размеры, мм | | | | | Масса, т |
|---|---|---|---|---|---|---|
| | $l_1$ | $a_1$ | $a_2$ | $a_3$ | в | |
| С80.30-НСв.6 | 8000 | 1600 | 2400 | 250 | 300 | 1,82 |
| С120.30-НСв.6 | 12000 | 2500 | 3500 | | | 2,72 |
| С80.35-НСв.6 | 8000 | 1600 | 2400 | 300 | 350 | 2,48 |
| С120.35-НСв.6 | 12000 | 2500 | 3500 | | | 3,70 |
| С140.35-НСв.6 | 14000 | 2900 | 4100 | | | 4,30 |
| С80.40-НСв.6 | 8000 | 1600 | 2400 | 350 | 400 | 3,25 |
| С120.40-НСв.6 | 12000 | 2500 | 3500 | | | 4,85 |
| С140.40-НСв.6 | 14000 | 2900 | 4100 | | | 5,65 |

| | | | | |
|---|---|---|---|---|
| Н.контр. | Левашов | | 07.08.89 | 1.011.1-10.8-3100 |
| Нач.по-ч | Лешин | | 07.08.89 | Секция нижняя С80.30-НСв.6..С140.40-НСв.6 |
| ГИП | Филиппов | | 07.08.89 | Стадия: Р; Лист: 1; Листов: 4 |
| Вед.инж. | Горюшин | | 07.08.89 | Фундаментпроект |
| Инженер | Хачатурян | | 07.08.89 | |
| Провер. | Горюшин | | 07.08.89 | |

https://zavodjbi.com/

https://zavodjbi.com/

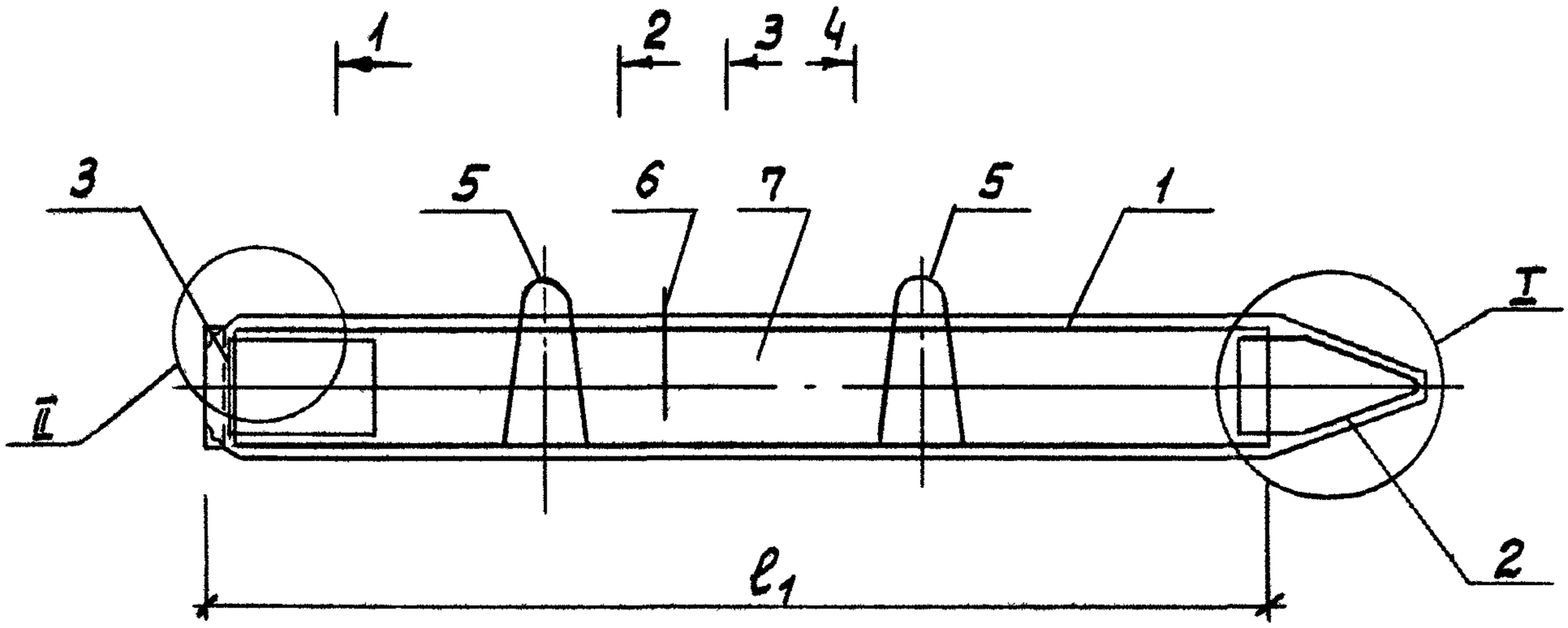


1-1

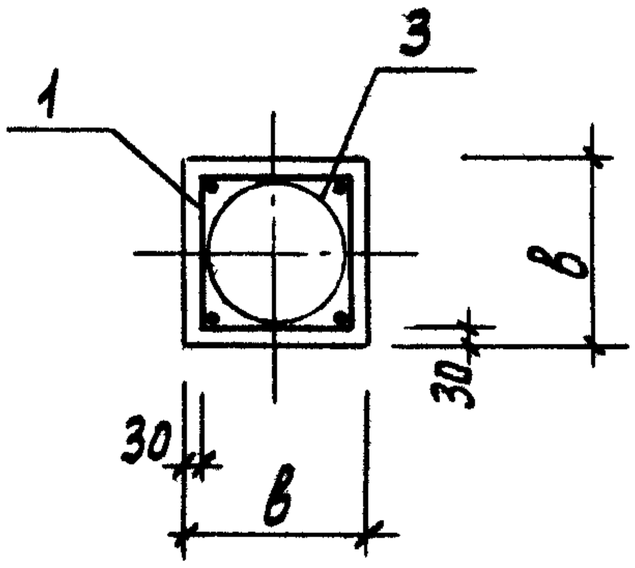


2-2; 4-4

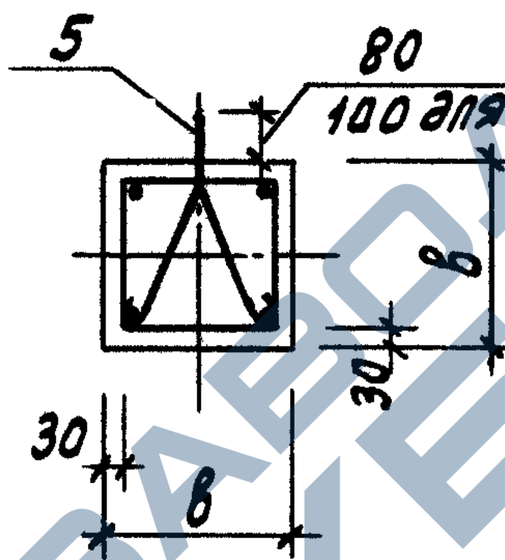


3-3

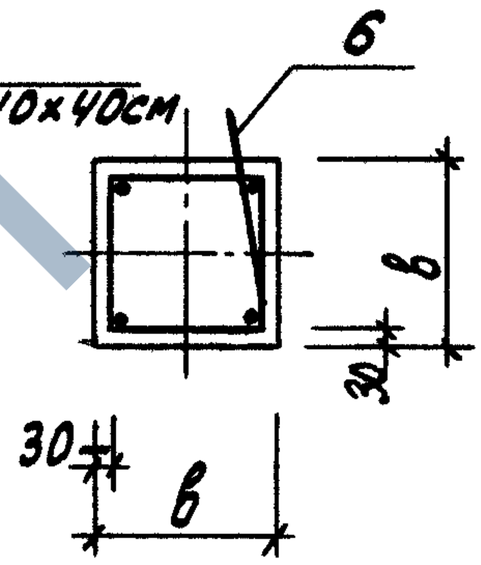


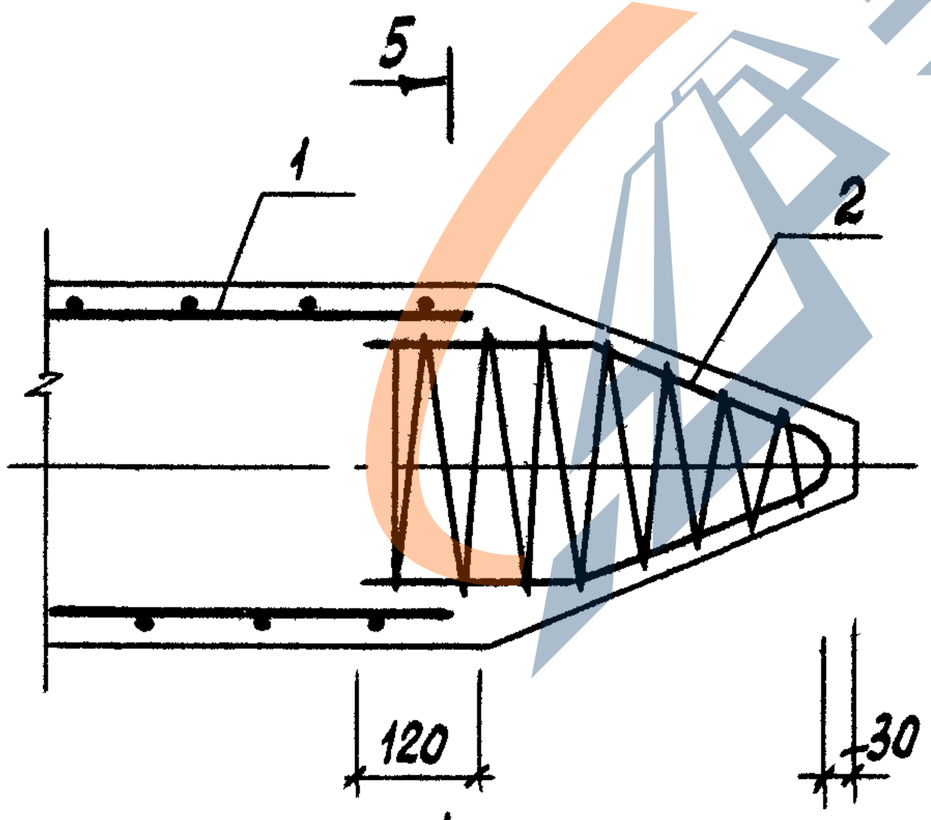


I

5-5

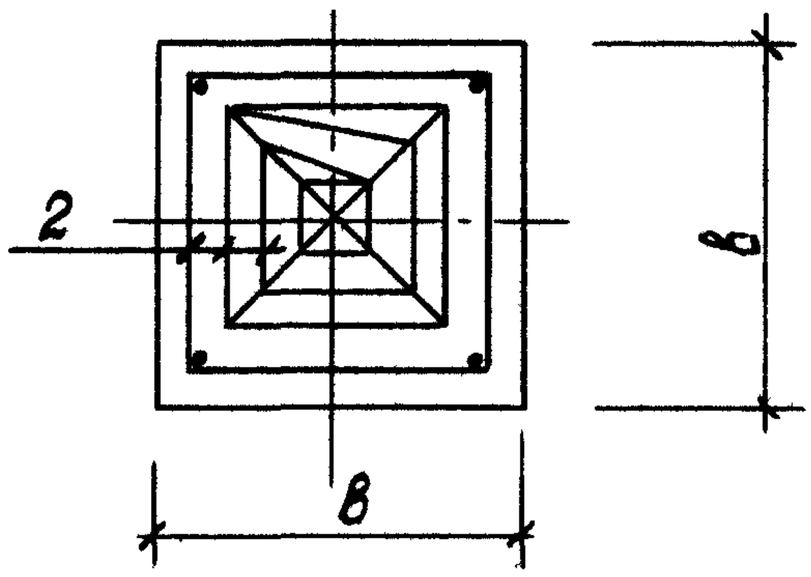


II

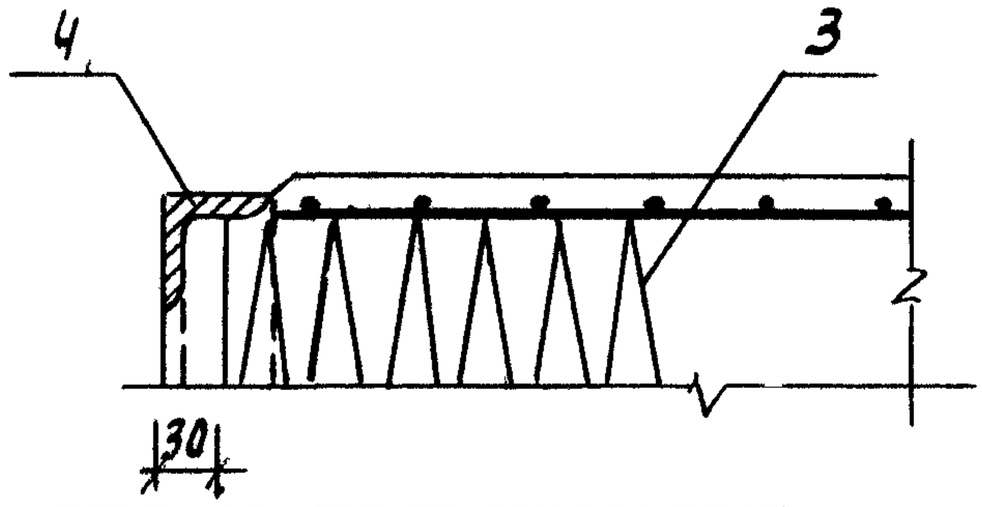


| Инв. № подл. | Подпись и дата | Взам. инв. № |
|---|---|---|
| 17417 | | |

1.011.1-10.8-3100

Лист 2

https://zavodjbi.com/

https://zavodjbi.com/

| Марка секции | Поз. | Наименование | Кол. | Обозначение документа | Расход стали, кг |
|---|---|---|---|---|---|
| С80.30-НСв.6 | 1 | Каркас КП80.30-НСв.6 | 1 | 1.011.1-10.8-3110 | 103,6 |
| | 2 | Каркас КП$_0$ 1 | 1 | 1.011.1-10.8-1120 | |
| | 3 | Спираль СП$_г$ 1 | 1 | 1.011.1-10.8-1201 | |
| | 4 | Изделие закладное МН4 | 1 | 1.011.1-10.8-2001 | |
| | 5 | Петля П2 | 2 | 1.011.1-10.8-1102 | |
| | 6 | ф10АI, $\ell$=250; 0,15кг | 1 | без черт. | |
| | 7 | Бетон класса В25, м$^3$ | 0,73 | | |
| С120.30-НСв.6 | | Поз.2...4,6 по С80.30-НСв.6 | | | 146,6 |
| | 1 | Каркас КП120.30-НСв.6 | 1 | 1.011.1-10.8-3110 | |
| | 5 | Петля П3 | 2 | 1.011.1-10.8-1102 | |
| | 7 | Бетон класса В25, м$^3$ | 1,09 | | |
| С80.35-НСв.6 | 1 | Каркас КП80.35-НСв.6 | 1 | 1.011.1-10.8-3110 | 108,3 |
| | 2 | Каркас КП$_0$ 2 | 1 | 1.011.1-10.8-1120 | |
| | 3 | Спираль СП$_г$ 2 | 1 | 1.011.1-10.8-1201 | |
| | 4 | Изделие закладное МН5 | 1 | 1.011.1-10.8-2001 | |
| | 5 | Петля П4 | 2 | 1.011.1-10.8-1102 | |
| | 6 | ф10АI, $\ell$=250; 0,15кг | 1 | без черт. | |
| | 7 | Бетон класса В25, м$^3$ | 0,99 | | |
| С120.35-НСв.6 | | Поз.2...4,6 по С80.35-НСв.6 | | | 152,0 |
| | 1 | Каркас КП120.35-НСв.6 | 1 | 1.011.1-10.8-3110 | |
| | 5 | Петля П5 | 2 | 1.011.1-10.8-1102 | |
| | 7 | Бетон класса В25, м$^3$ | 1,48 | | |
| С140.35-НСв.6 | | Поз.2...4,6 по С80.35-НСв.6 | | | 174,5 |
| | 1 | Каркас КП140.35-НСв.6 | 1 | 1.011.1-10.8-3110 | |
| | 5 | Петля П6 | 2 | 1.011.1-10.8-1102 | |
| | 7 | Бетон класса В25, м$^3$ | 1,72 | | |



https://zavodjbi.com/

https://zavodjbi.com/

| Марка секции | Поз. | Наименование | Кол. | Обозначение документа | Расход стали, кг |
|---|---|---|---|---|---|
| С80.40-НСв.6 | 1 | Каркас КП80.40-НСв.6 | 1 | 1.011.1-10.8-3110 | 114,2 |
| | 2 | Каркас КП№3 | 1 | 1.011.1-10.8-1120 | |
| | 3 | Спираль СП,3 | 1 | 1.011 1-10.8-1201 | |
| | 4 | Изделие закладное МН6 | 1 | 1 011.1-10.8-2001 | |
| | 5 | Петля П7 | 2 | 1.011.1-10.8-1102 | |
| | 6 | Ф10АI, ℓ=250; 0,15кг | 1 | без черт. | |
| | 7 | Бетон класса В25, м³ | 1,30 | | |
| С120.40-НСв.6 | | Поз.2,3,6 по С80.40-НСв.6 | | | 165,0 |
| | 1 | Каркас КП120.40-НСв.6 | 1 | 1.011.1-10.8-3110 | |
| | 4 | Изделие закладное МН7 | 1 | 1.011.1-10.8-2001 | |
| | 5 | Петля П9 | 2 | 1.011.1-10.8-1102 | |
| | 7 | Бетон класса В25, м³ | 1,94 | | |
| С140.40-НСв.6 | | Поз. 2,3,6 по С80.40-НСв.6 | | | 192,4 |
| | | Поз. 5 по С120. 40-НСв.6 | | | |
| | 1 | Каркас КП140.40-НСв.6 | 1 | 1 011.1-10.8-3110 | |
| | 4 | Изделие закладное МН8 | 1 | 1.011.1-10.8-2001 | |
| | | Бетон класса В25, м³ | 2,26 | | |

Арматура: класса А-I по ГОСТ 5781-82.

Инв. № подл. | Подпись и дата | Взам. инв. №

17417



https://zavodjbi.com/

https://zavodjbi.com/

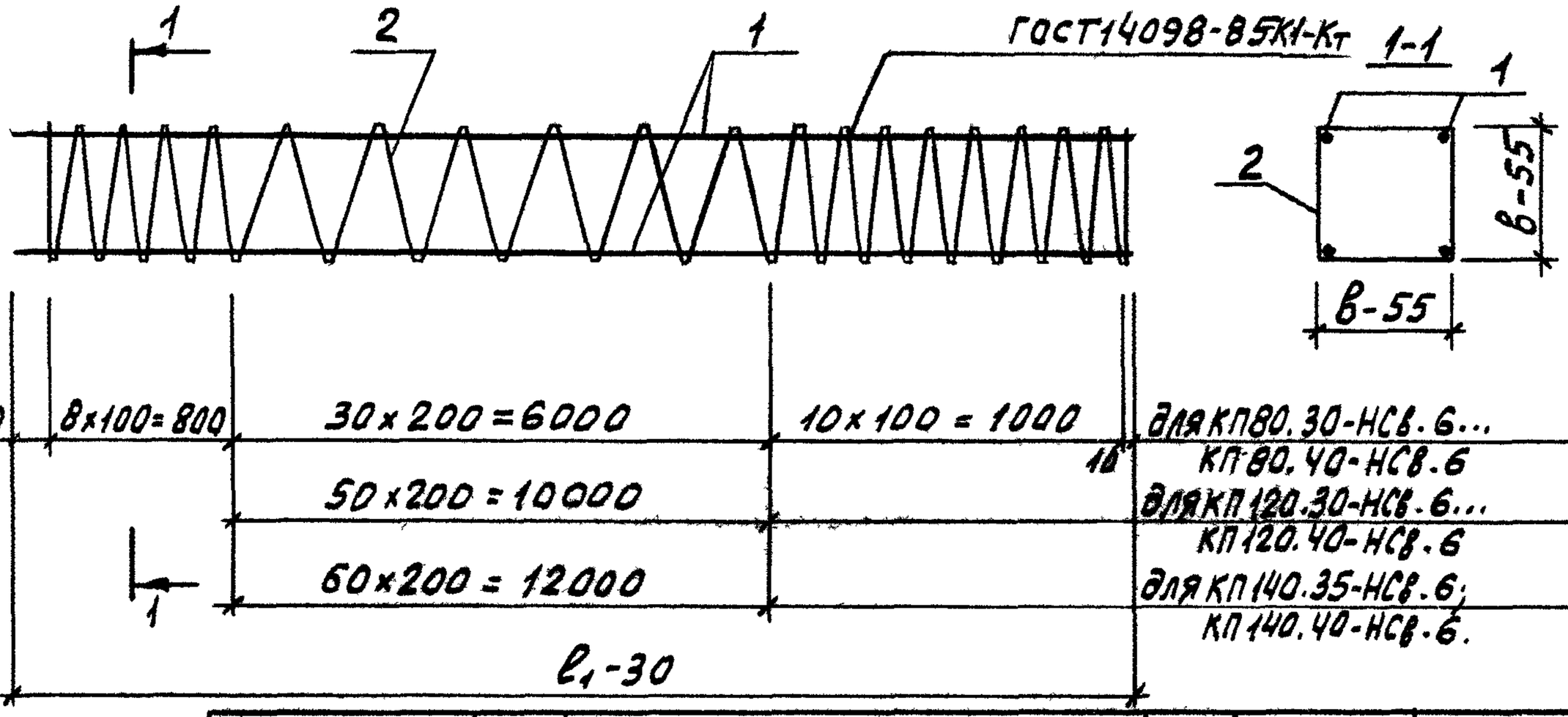


| Марка каркаса | Поз. | Наименование | Кол. | Масса ед., кг | Масса каркаса, кг |
|---|---|---|---|---|---|
| КП80.30-НСв.6 | 1 | Ф20 AIII, ℓ=7970 | 4 | 19,7 | 85,9 |
| | 2 | Ф5 Вр I, ℓ=49680 | 1 | 7,1 | |
| КП120.30-НСв.6 | 1 | Ф20 AIII, ℓ=11970 | 4 | 29,5 | 128,1 |
| | 2 | Ф5 Вр I, ℓ=69680 | 1 | 10,1 | |
| КП80.35-НСв.6 | 1 | Ф20 AIII, ℓ=7970 | 4 | 19,7 | 87,4 |
| | 2 | Ф5 Вр I, ℓ=59680 | 1 | 8,6 | |
| КП120.35-НСв.6 | 1 | Ф20 AIII, ℓ=11970 | 4 | 29,5 | 130,1 |
| | 2 | Ф5 Вр I, ℓ=83680 | 1 | 12,1 | |
| КП140.35-НСв.6 | 1 | Ф20 AIII, ℓ=13970 | 4 | 34,4 | 151,4 |
| | 2 | Ф5 Вр I, ℓ=95680 | 1 | 13,8 | |
| КП80.40-НСв.6 | 1 | Ф20 AIII, ℓ=7970 | 4 | 19,7 | 88,8 |
| | 2 | Ф5 Вр I, ℓ=69560 | 1 | 10,0 | |
| КП120.40-НСв.6 | 1 | Ф20 AIII, ℓ=11970 | 4 | 29,5 | 132,0 |
| | 2 | Ф5 Вр I, ℓ=97480 | 1 | 14,0 | |
| КП140.40-НСв.6 | 1 | Ф20 AIII, ℓ=13970 | 4 | 34,4 | 153,7 |
| | 2 | Ф5 Вр I, ℓ=111440 | 1 | 16,1 | |

Арматура: класса Вр-I по ГОСТ 6727-80, класса А-III по ГОСТ 5781-82

1.011.1-10.8-3110

| | | | |
|---|---|---|---|
| Н.контр. | Левашов | | 02.08.89 |
| Нач.ПО-4 | Лешин | | 02.08.89 |
| ГИП | Филиппов | | 07.08.89 |
| Вед.инж. | Горюшин | | 01.08.89 |
| Инженер | Хачатурян | | 01.08.89 |
| Провер. | Горюшин | | 01.08.89 |

Каркас пространственный КП80.30-НСв.6...КП140.40-НСв.6

| Стадия | Лист | Листов |
|---|---|---|
| Р | | 1 |

фундаментпроект

https://zavodjbi.com/

https://zavodjbi.com/

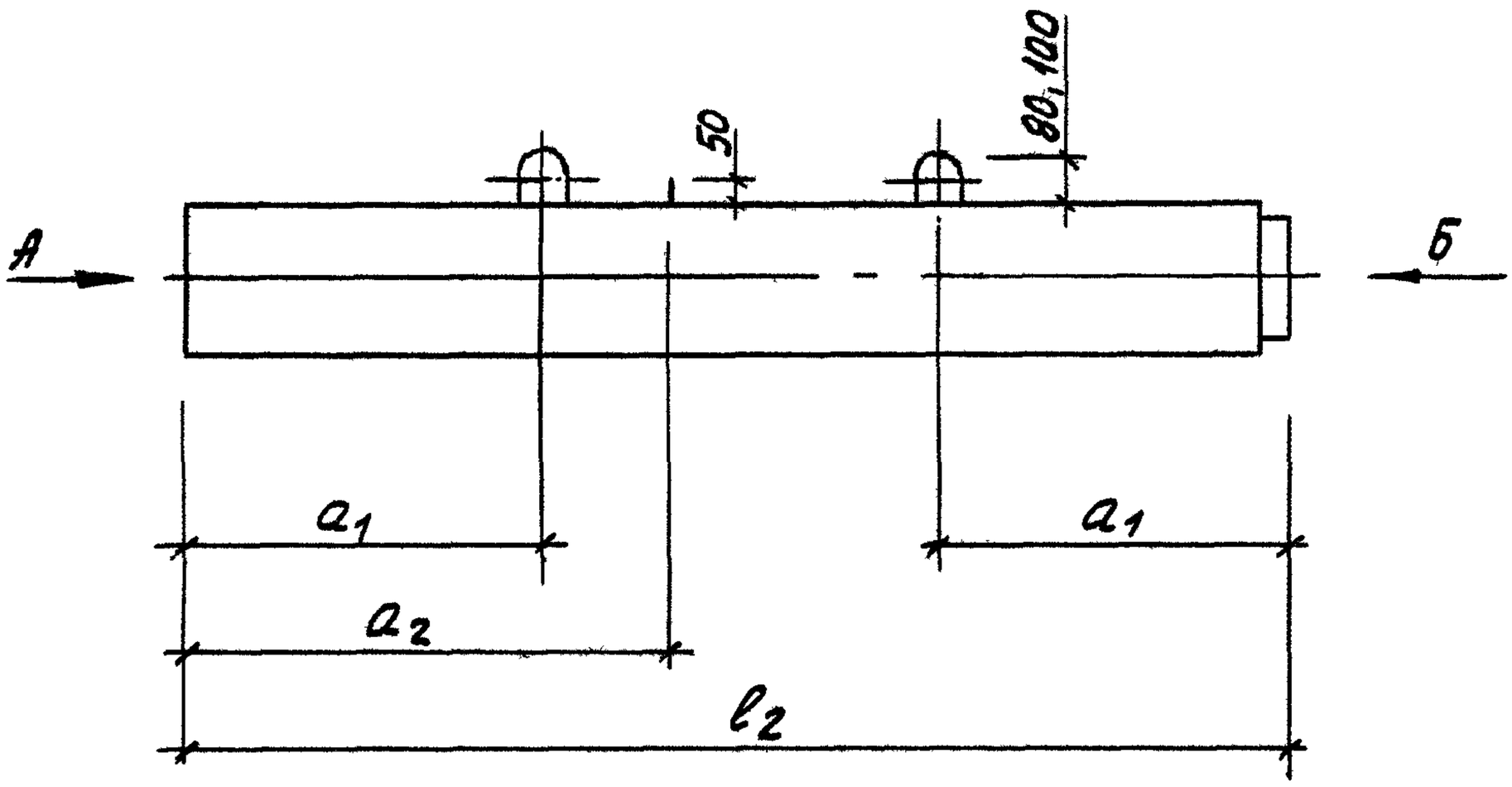


Вид А

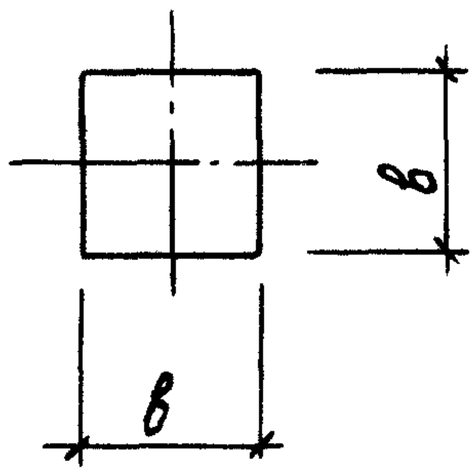


Вид Б

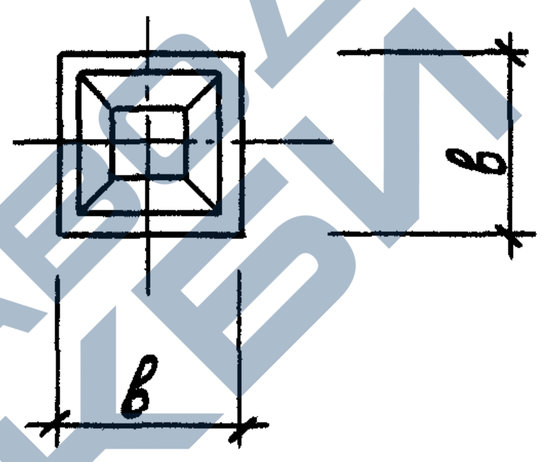


| Марка секции | Размеры, мм | | | | Масса, т |
|---|---|---|---|---|---|
| | $l_2$ | $a_1$ | $a_2$ | в | |
| С50.30-ВСв.6 | 5000 | 1000 | — | 300 | 1,12 |
| С60.30-ВСв.6 | 6000 | 1200 | — | | 1,35 |
| С70.30-ВСв.6 | 7000 | 1400 | — | | 1,57 |
| С80.30-ВСв.6 | 8000 | 1600 | 2400 | | 1,80 |
| С90.30-ВСв.6 | 9000 | 1800 | 2600 | | 2,02 |
| С100.30-ВСв.6 | 10000 | 2100 | 2900 | | 2,25 |
| С110.30-ВСв.6 | 11000 | 2300 | 3200 | | 2,47 |
| С120.30-ВСв.6 | 12000 | 2500 | 3500 | | 2,70 |

| | | | |
|---|---|---|---|
| Н.контр. | Левашов | | |
| Нач.ПО-У | Лешин | | |
| ГИП | Филиппов | | |
| Вед.инж. | Горюшин | | |
| Инженер | Хачатурян | | |
| Провер. | Горюшин | | |

1.011.1-10.8-3200

Секция Верхняя

С50.30-ВСв.1...С140.40-ВСв.6

| Стадия | Лист | Листов |
|---|---|---|
| Р | 1 | 8 |

Фундаментпроект

https://zavodjbi.com/

https://zavodjbi.com/

| Марка секции | Размеры, мм | | | | Масса, т |
|---|---|---|---|---|---|
| | $l_2$ | $a_1$ | $a_2$ | $B$ | |
| С60.35-ВСв.6 | 6000 | 1200 | — | 350 | 1,85 |
| С70.35-ВСв.6 | 7000 | 1400 | — | | 2,15 |
| С80.35-ВСв.6 | 8000 | 1600 | 2400 | | 2,45 |
| С90.35-ВСв.6 | 9000 | 1800 | 2600 | | 2,75 |
| С100.35-ВСв.6 | 10000 | 2100 | 2900 | | 3,08 |
| С110.35-ВСв.6 | 11000 | 2300 | 3200 | | 3,38 |
| С120.35-ВСв.6 | 12000 | 2500 | 3500 | | 3,68 |
| С130.35-ВСв.6 | 13000 | 2700 | 3800 | | 3,98 |
| С140.35-ВСв.6 | 14000 | 2900 | 4100 | | 4,27 |
| С60.40-ВСв.6 | 6000 | 1200 | — | 400 | 2,40 |
| С70.40-ВСв.6 | 7000 | 1400 | — | | 2,80 |
| С80.40-ВСв.6 | 8000 | 1600 | 2400 | | 3,20 |
| С90.40-ВСв.6 | 9000 | 1800 | 2600 | | 3,60 |
| С100.40-ВСв.6 | 10000 | 2100 | 2900 | | 4,00 |
| С110.40-ВСв.6 | 11000 | 2300 | 3200 | | 4,40 |
| С120.40-ВСв.6 | 12000 | 2500 | 3500 | | 4,80 |
| С130.40-ВСв.6 | 13000 | 2700 | 3800 | | 5,20 |
| С140.40-ВСв.6 | 14000 | 2900 | 4100 | | 5,60 |



https://zavodjbi.com/

https://zavodjbi.com/

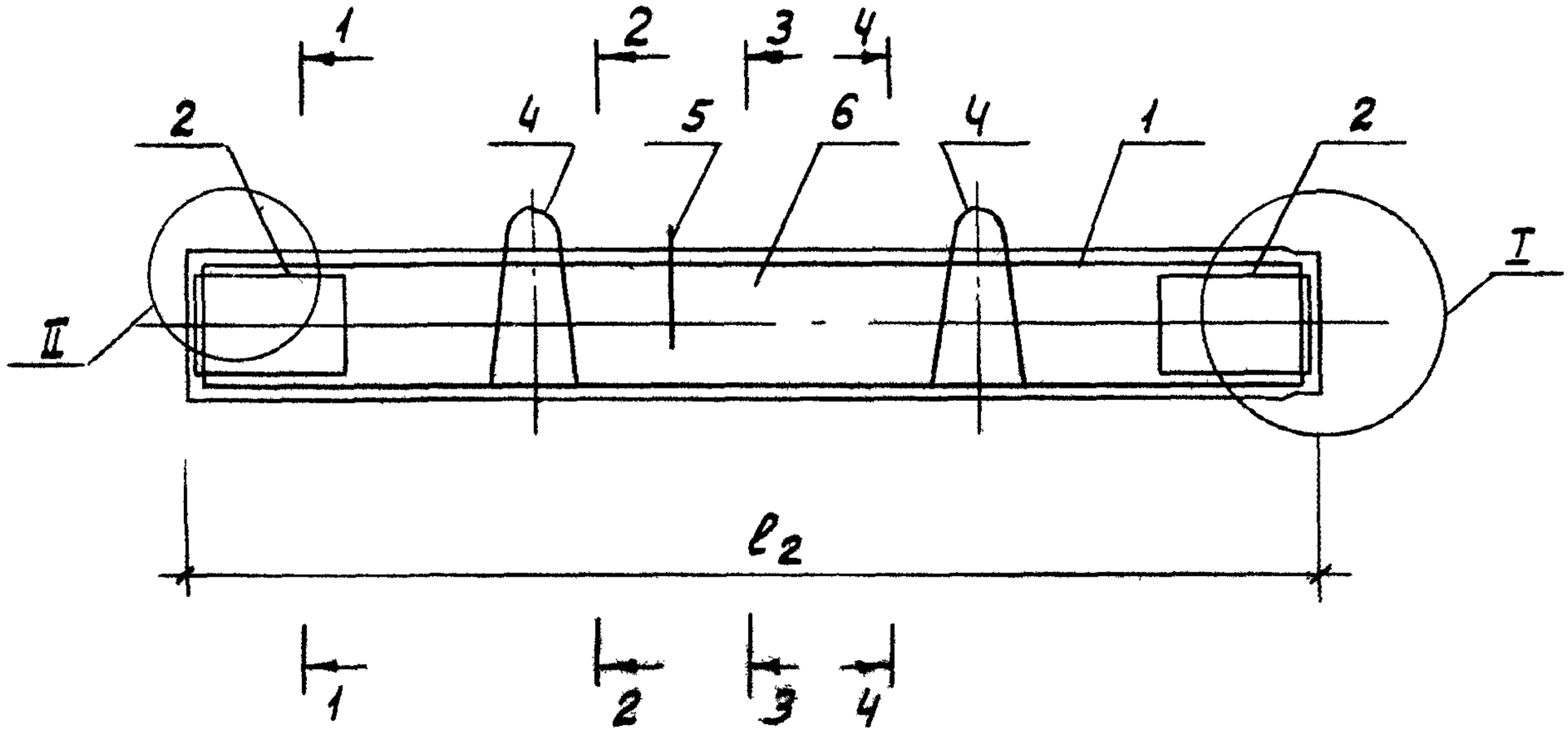


1-1

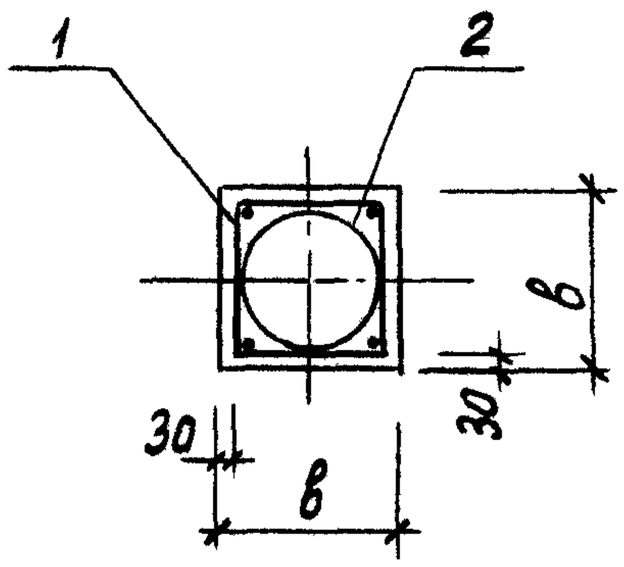


2-2; 4-4

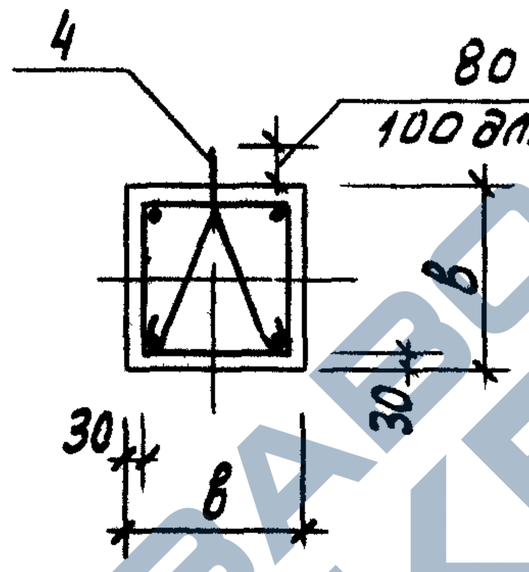


3-3

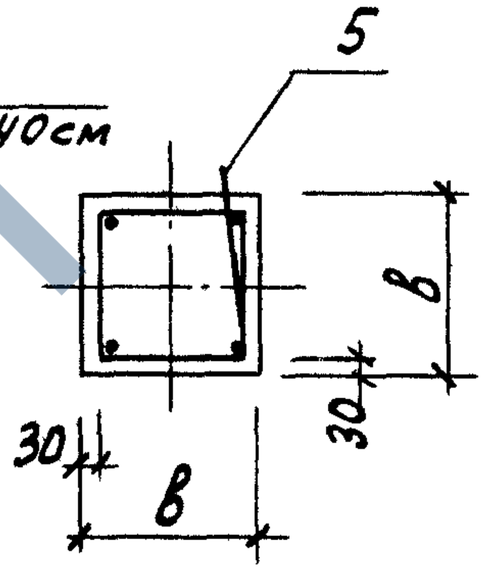


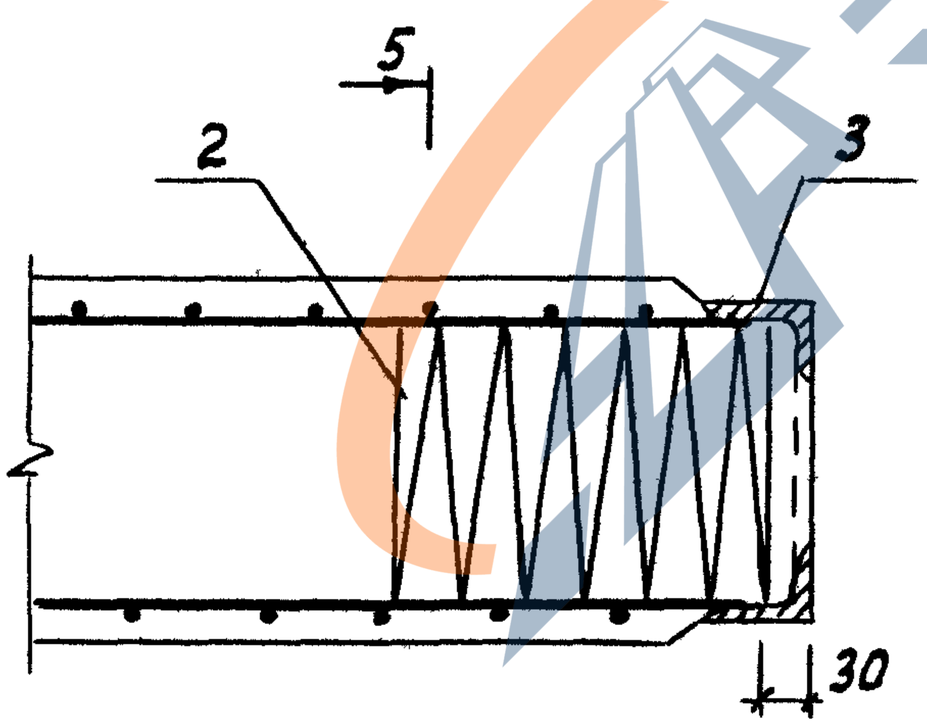


I

5-5

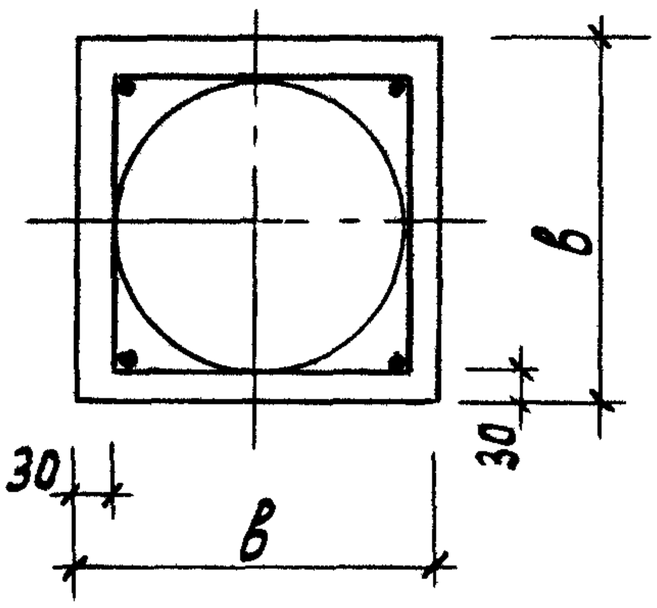


II

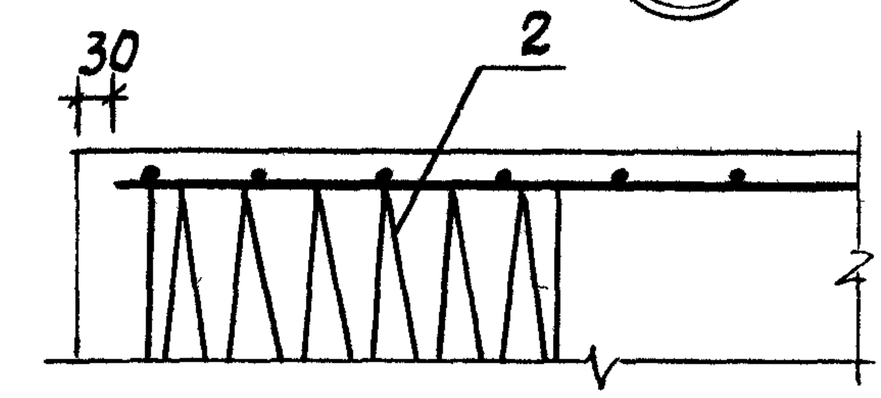


| Инв. № подл. | Подпис и дата | Взам. инв. № |
|---|---|---|
| 17417 | | |

1.011.1-10.8-3200

Лист 3

https://zavodjbi.com/

https://zavodjbi.com/

| Марка секции | Поз. | Наименование | Кол. | Обозначение документа | Расход стали, кг |
|---|---|---|---|---|---|
| С50.30-ВСв.6 | 1 | Каркас КП50.30-ВСв.6 | 1 | 1.011.1-10.8-3210 | 70,2 |
| | 2 | Спираль СПг1 | 2 | 1.011.1-10.8-1201 | |
| | 3 | Изделие закладное МН4 | 1 | 1.011.1-10.8-2001 | |
| | 4 | Петля П1 | 2 | 1.011.1-10.8-1102 | |
| | 6 | Бетон класса В25, м³ | 0,45 | | |
| С60.30-ВСв.6 | | Поз.2...4 по С50.30-ВСв.6 | | | 80,5 |
| | 1 | Каркас КП60.30-ВСв.6 | 1 | 1.011.1-10.8-3210 | |
| | 6 | Бетон класса В25, м³ | 0,54 | | |
| С70.30-ВСв.6 | | Поз.2,3 по С50.30-ВСв.6 | | | 91,8 |
| | 1 | Каркас КП70.30-ВСв.6 | 1 | 1.011.1-10.8-3210 | |
| | 4 | Петля П2 | 2 | 1.011.1-10.8-1102 | |
| | 6 | Бетон класса В25, м³ | 0,63 | | |
| С80.30-ВСв.6 | | Поз.2,3 по С80.30-ВСв.6 | | | 102,6 |
| | | Поз.4 по С70.30-ВСв.6 | | | |
| | 1 | Каркас КП80.30-ВСв.6 | 1 | 1.011.1-10.8-3210 | |
| | 5 | Ф10АI, ℓ=250; 0,15кг | 1 | без черт. | |
| | 6 | Бетон класса В25, м³ | 0,72 | | |
| С90.30-ВСв.6 | | Поз.2,3 по С50.30-ВСв.6 | | | 113,8 |
| | | Поз.5 по С80.30-ВСв.6 | | | |
| | 1 | Каркас КП90.30-ВСв.6 | 1 | 1.011.1-10.8-3210 | |
| | 4 | Петля П3 | 2 | 1.011.1-10.8-1102 | |
| | 6 | Бетон класса В25, м³ | 0,81 | | |
| С100.30-ВСв.6 | | Поз.2,3 по С50.30-ВСв.6 | | | 124,5 |
| | | Поз.4 по С90.30-ВСв.6 | | | |
| | | Поз.5 по С80.30-ВСв.6 | | | |
| | 1 | Каркас КП100.30-ВСв.6 | 1 | 1.011.1-10.8-3210 | |
| | 6 | Бетон класса В25, м³ | 0,90 | | |



https://zavodjbi.com/

https://zavodjbi.com/

| Марка секции | Поз. | Наименование | Кол. | Обозначение документа | Расход стали, кг |
|---|---|---|---|---|---|
| С110.30-ВСв.6 | | Поз.2,3 по С50.30-ВСв.6 | | | 135,2 |
| | | Поз.4 по С90.30-ВСв.6 | | | |
| | | Поз.5 по С80.30-ВСв.6 | | | |
| | 1 | Каркас КП110.30-ВСв.6 | 1 | 1.011.1-10.8-3210 | |
| | 6 | Бетон класса В25, м³ | 0,99 | | |
| С120.30-ВСв.6 | | Поз.2,3 по С50.30-ВСв.6 | | | 145,5 |
| | | Поз.4 по С90.30-ВСв.6 | | | |
| | | Поз.5 по С80.30-ВСв.6 | | | |
| | 1 | Каркас КП120.30-ВСв.6 | 1 | 1.011.1-10.8-3210 | |
| | 6 | Бетон класса В25, м³ | 1,08 | | |
| С60.35-ВСв.6 | 1 | Каркас КП60.35-ВСв.6 | 1 | 1.011.1-10.8-3210 | 85,4 |
| | 2 | Спираль СПг2. | 2 | 1.011.1-10.8-1201 | |
| | 3 | Изделие закладное МН5 | 1 | 1.011.1-10.8-2001 | |
| | 4 | Петля П4 | 2 | 1.011.1-10.8-1102 | |
| | 6 | Бетон класса В25, м³ | 0,74 | | |
| С70.35-ВСв.6 | | Поз.2...4 по С60.35-ВСв.6 | | | 96,2 |
| | 1 | Каркас КП70.35-ВСв.6 | 1 | 1.011.1-10.8-3210 | |
| | 6 | Бетон класса В25, м³ | 0,86 | | |
| С80.35-ВСв.6 | | Поз.2...4 по С60.35-ВСв.6 | | | 107,2 |
| | 1 | Каркас КП80.35-ВСв.6 | 1 | 1.011.1-10.8-3210 | |
| | 5 | Ф10АI, ℓ=250; 0,15кг | 1 | без черт. | |
| | 6 | Бетон класса В25, м³ | 0,98 | | |
| С90.35-ВСв.6 | | Поз.2...4 по С60.35-ВСв.6 | | | 117,8 |
| | | Поз.5 по С80.35-ВСв.6 | | | |
| | 1 | Каркас КП90.35-ВСв.6 | 1 | 1.011.1-10.8-3210 | |
| | 6 | Бетон класса В25, м³ | 1,10 | | |

Инв.№ подл. | Подпись и дата | Взам.инв.№

17417



https://zavodjbi.com/

https://zavodjbi.com/

| Марка секции | Поз. | Наименование | Кол. | Обозначение документа | Расход стали, кг |
|---|---|---|---|---|---|
| С100.35-ВСв.6 | | Поз.2,3 по С60.35-ВСв.6 | | | 129,5 |
| | | Поз.5 по С80.35-ВСв.6 | | | |
| | 1 | Каркас КП100.35-ВСв.6 | 1 | 1.011.1-10.8-3210 | |
| | 4 | Петля П5 | 2 | 1.011.1-10.8-1102 | |
| | 6 | Бетон класса В25, м³ | 1,23 | | |
| С110.35-ВСв.6 | | Поз.2,3 по С60.35-ВСв.6 | | | 140,4 |
| | | Поз.4 по С100.35-ВСв.6 | | | |
| | | Поз.5 по С80.35-ВСв.6 | | | |
| | 1 | Каркас КП110.35-ВСв.6 | 1 | 1.011.1-10.8-3210 | |
| | 6 | Бетон класса В25, м³ | 1,35 | | |
| С120.35-ВСв.6 | | Поз.2,3 по С60.35-ВСв.6 | | | 150,5 |
| | | Поз.4 по С100.35-ВСв.6 | | | |
| | | Поз.5 по С80.35-ВСв.6 | | | |
| | 1 | Каркас КП120.35-ВСв.6 | 1 | 1.011.1-10.8-3210 | |
| | 6 | Бетон класса В25, м³ | 1,47 | | |
| С130.35-ВСв.6 | | Поз.2,3 по С60.35-ВСв.6 | | | 162,9 |
| | | Поз.5 по С80.35-ВСв.6 | | | |
| | 1 | Каркас КП130.35-ВСв.6 | 1 | 1.011.1-10.8-3210 | |
| | 4 | Петля П6 | 2 | 1.011.1-10.8-1102 | |
| | 6 | Бетон класса В25, м³ | 1,59 | | |
| С140.35-ВСв.6 | | Поз.2,3 по С60.35-ВСв.6 | | | 173,8 |
| | | Поз.4 по С130.35-ВСв.6 | | | |
| | | Поз.5 по С80.35-ВСв.6 | | | |
| | 1 | Каркас КП140.35-ВСв.6 | 1 | 1.011.1-10.8-3210 | |
| | 6 | Бетон класса В25, м³ | 1,71 | | |
| С60.40-ВСв.6 | 1 | Каркас КП60.40-ВСв.6 | 1 | 1.011.1-10.8-3210 | 90,8 |
| | 2 | Спираль СПг3 | 2 | 1.011.1-10.8-1201 | |
| | 3 | Изделие закладное МН6 | 1 | 1.011.1-10.8-2001 | |
| | 4 | Петля П7 | 2 | 1.011.1-10.8-1102 | |
| | 6 | Бетон класса В25, м³ | 0,96 | | |



https://zavodjbi.com/

https://zavodjbi.com/

| Марка секции | Поз. | Наименование | Кол. | Обозначение документа | Расход стали, кг |
|---|---|---|---|---|---|
| С70.40-ВСв.6 | | Поз. 2...4 по С60.40-ВСв.6 | | | 101,8 |
| | 1 | Каркас КП70.40-ВСв.6 | 1 | 1.011.1-10.8-3210 | |
| | 6 | Бетон класса В25, м$^3$ | 1,12 | | |
| С80.40-ВСв.6 | | Поз. 2...4 по С60.40-ВСв.6 | | | 112,9 |
| | 1 | Каркас КП80.40-ВСв.6 | 1 | 1.011.1-10.8-3210 | |
| | 5 | Ф10АI, $\ell$=250; 0,15кг | 1 | без черт. | |
| | 6 | Бетон класса В25, м$^3$ | 1,28 | | |
| С90.40-ВСв.6 | | Поз. 2,3 по С60.40-ВСв.6 | | | 124,9 |
| | | Поз. 5 по С80.40-ВСв.6 | | | |
| | 1 | Каркас КП90.40-ВСв.6 | 1 | 1.011.1-10.8-3210 | |
| | 4 | Петля П8 | 2 | 1.011.1-10.8-1102 | |
| | 6 | Бетон класса В25, м$^3$ | 1,44 | | |
| С100.40-ВСв.6 | | Поз. 2 по С60.40-ВСв.6 | | | 140,5 |
| | | Поз. 4 по С90.40-ВСв.6 | | | |
| | | Поз. 5 по С80.40-ВСв.6 | | | |
| | 1 | Каркас КП100.40-ВСв.6 | 1 | 1.011.1-10.8-3210 | |
| | 3 | Изделие закладное МН7 | 1 | 1.011.1-10.8-2001 | |
| | 6 | Бетон класса В25, м$^3$ | 1,60 | | |
| С110.40-ВСв.6 | | Поз. 2 по С60.40-ВСв.6 | | | 153,1 |
| | | Поз. 3 по С100.40-ВСв.6 | | | |
| | | Поз. 5 по С80.40-ВСв.6 | | | |
| | 1 | Каркас КП110.40-ВСв.6 | 1 | 1.011.1-10.8-3210 | |
| | 4 | Петля П9 | 2 | 1.011.1-10.8-1102 | |
| | 6 | Бетон класса В25, м$^3$ | 1,76 | | |
| С120.40-ВСв.6 | | Поз. 2 по С60.40-ВСв.6 | | | 163,7 |
| | | Поз. 3 по С100.40-ВСв.6 | | | |
| | | Поз. 4 по С110.40-ВСв.6 | | | |
| | | Поз. 5 по С80.40-ВСв.6 | | | |
| | 1 | Каркас КП120.40-ВСв.6 | 1 | 1.011.1-10.8-3210 | |
| | 6 | Бетон класса В25, м$^3$ | 1,92 | | |



https://zavodjbi.com/

https://zavodjbi.com/

| Марка секции | Поз. | Наименование | Кол. | Обозначение документа | Расход стали, кг |
|---|---|---|---|---|---|
| С130.40-ВСв.6 | | Поз. 2 по С60.40-ВСв. 6 | | | 174,8 |
| | | Поз. 3 по С100.40-ВСв. 6 | | | |
| | | Поз. 4 по С110.40-ВСв. 6 | | | |
| | | Поз. 5 по С80.40-ВСв. 6 | | | |
| | 1 | Каркас КП130.40-ВСв. 6 | 1 | 1.011.1-10.8-3210 | |
| | 6 | Бетон класса В25, м$^3$ | 2,08 | | |
| С140.40-ВСв.6 | | Поз. 2 по С60.40-ВСв. 6 | | | 191,5 |
| | | Поз. 4 по С110.40-ВСв. 6 | | | |
| | | Поз. 5 по С80.40-ВСв. 6 | | | |
| | 1 | Каркас КП140.40-ВСв.6 | 1 | 1.011.1-10.8-3210 | |
| | 3 | Изделие закладное МН8 | 1 | 1.011.1-10.8-2001 | |
| | 6 | Бетон класса В25, м$^3$ | 2,24 | | |

Арматура: класса А-I по ГОСТ 5781-82.



https://zavodjbi.com/

https://zavodjbi.com/

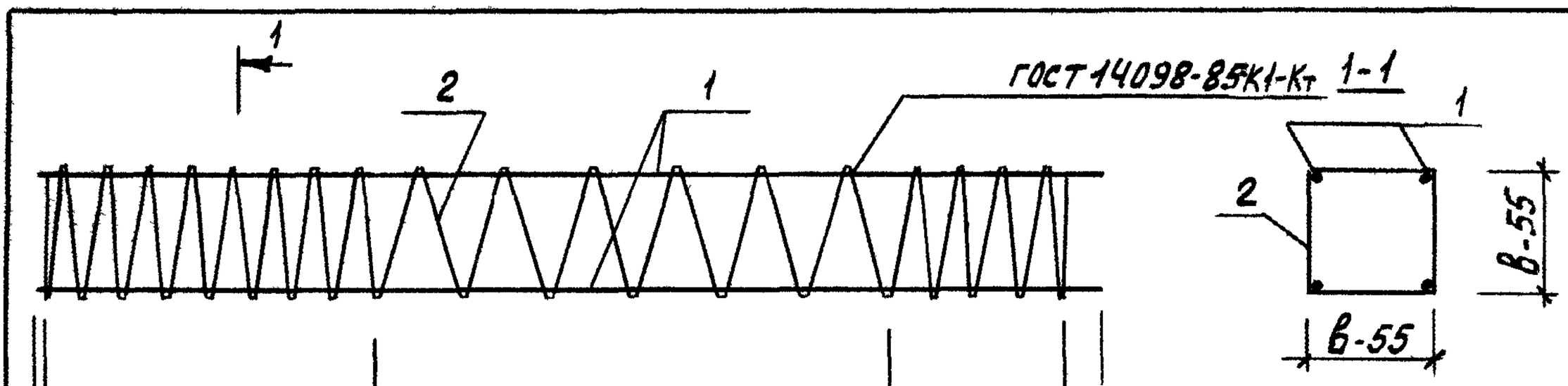


| Марка каркаса | Поз. | Наименование | Кол. | Масса ед., кг | Масса каркаса кг |
|---|---|---|---|---|---|
| КП50.30-ВСв.6 | 1 | Ф20АIII, ℓ=4940 | 4 | 12,2 | 53,8 |
| | 2 | Ф5ВрI, ℓ=34680 | 1 | 5,0 | |
| КП60.30-ВСв.6 | 1 | Ф20АIII, ℓ=5940 | 4 | 14,6 | 64,1 |
| | 2 | Ф5ВрI, ℓ=39680 | 1 | 5,7 | |

1.011.1-10.8-3210

| | | | |
|---|---|---|---|
| Н.контр. | Левашов | | 12.88 |
| Нач.ПО-Ч | Лешин | | 12.88 |
| ГИП | Филиппов | | 12.88 |
| Вед.инж | Горюшин | | 12.88 |
| Инженер | Хачатурян | | 12.88 |
| Провер. | Горюшин | | 12.88 |

Каркас пространственный КП50.30-ВСв.6...КП140.40-ВСв.6

| Стадия | Лист | Листов |
|---|---|---|
| Р | 1 | 3 |

Фундамент проект

Инв.№ подл. | 17417 | Подпись и дата | Взам.инв.№

https://zavodjbi.com/

https://zavodjbi.com/

| Марка каркаса | Поз. | Наименование | Кол. | Масса ед., кг | Масса каркаса, кг |
|---|---|---|---|---|---|
| КП70.30-ВСв.6 | 1 | Ф20AIII, ℓ=6940 | 4 | 17,1 | 74,8 |
| | 2 | Ф5ВрI, ℓ=44680 | 1 | 6,4 | |
| КП80.30-ВСв.6 | 1 | Ф20AIII, ℓ=7940 | 4 | 19,6 | 85,5 |
| | 2 | Ф5ВрI, ℓ=49680 | 1 | 7,1 | |
| КП90.30-ВСв.6 | 1 | Ф20AIII, ℓ=9940 | 4 | 22,0 | 95,9 |
| | 2 | Ф5ВрI, ℓ=54680 | 1 | 7,9 | |
| КП100.30-ВСв.6 | 1 | Ф20AIII, ℓ=9940 | 4 | 24,5 | 106,6 |
| | 2 | Ф5ВрI, ℓ=59680 | 1 | 8,6 | |
| КП110.30-ВСв.6 | 1 | Ф20AIII, ℓ=10940 | 4 | 27,0 | 117,3 |
| | 2 | Ф5ВрI, ℓ=64680 | 1 | 9,3 | |
| КП120.30-ВСв.6 | 1 | Ф20AIII, ℓ=11940 | 4 | 29,4 | 127,6 |
| | 2 | Ф5ВрI, ℓ=69680 | 1 | 10,0 | |
| КП60.35-ВСв.6 | 1 | Ф20AIII, ℓ=5940 | 4 | 14,6 | 65,3 |
| | 2 | Ф5ВрI, ℓ=47680 | 1 | 6,9 | |
| КП70.35-ВСв.6 | 1 | Ф20AIII, ℓ=6940 | 4 | 17,1 | 76,1 |
| | 2 | Ф5ВрI, ℓ=53680 | 1 | 7,7 | |
| КП80.35-ВСв.6 | 1 | Ф20AIII, ℓ=7940 | 4 | 19,6 | 87,0 |
| | 2 | Ф5ВрI, ℓ=59680 | 1 | 8,6 | |
| КП90.35-ВСв.6 | 1 | Ф20AIII, ℓ=8940 | 4 | 22,0 | 97,6 |
| | 2 | Ф5ВрI, ℓ=65680 | 1 | 9,6 | |
| КП100.35-ВСв.6 | 1 | Ф20AIII, ℓ=9940 | 4 | 24,5 | 108,3 |
| | 2 | Ф5ВрI, ℓ=71680 | 1 | 10,3 | |
| КП110.35-ВСв.6 | 1 | Ф20AIII, ℓ=10940 | 4 | 27,0 | 119,2 |
| | 2 | Ф5ВрI, ℓ=77680 | 1 | 11,2 | |
| КП120.35-ВСв.6 | 1 | Ф20AIII, ℓ=11940 | 4 | 29,4 | 129,6 |
| | 2 | Ф5ВрI, ℓ=83680 | 1 | 12,0 | |
| КП130.35-ВСв.6 | 1 | Ф20AIII, ℓ=12940 | 4 | 31,9 | 140,5 |
| | 2 | Ф5ВрI, ℓ=89680 | 1 | 12,9 | |
| КП140.35-ВСв.6 | 1 | Ф20AIII, ℓ=13940 | 4 | 34,4 | 151,4 |
| | 2 | Ф5ВрI, ℓ=95680 | 1 | 13,8 | |



https://zavodjbi.com/

https://zavodjbi.com/

| Марка каркаса | Поз. | Наименование | Кол. | Масса ед., кг | Масса каркаса, кг |
|---|---|---|---|---|---|
| КП60.40-ВСв.6 | 1 | Ф20AIII, ℓ=5940 | 4 | 14,6 | 66,4 |
| | 2 | Ф5ВрI, ℓ=55600 | 1 | 8,0 | |
| КП70.40-ВСв.6 | 1 | Ф20AIII, ℓ=6940 | 4 | 17,1 | 77,4 |
| | 2 | Ф5ВрI, ℓ=62580 | 1 | 9,0 | |
| КП80.40-ВСв.6 | 1 | Ф20AIII, ℓ=7940 | 4 | 19,6 | 88,4 |
| | 2 | Ф5ВрI, ℓ=69560 | 1 | 10,0 | |
| КП90.40-ВСв.6 | 1 | Ф20AIII, ℓ=8940 | 4 | 22,0 | 99,0 |
| | 2 | Ф5ВрI, ℓ=76540 | 1 | 11,0 | |
| КП100.40-ВСв.6 | 1 | Ф20AIII, ℓ=9940 | 4 | 24,5 | 110,0 |
| | 2 | Ф5ВрI, ℓ=83520 | 1 | 12,0 | |
| КП110.40-ВСв.6 | 1 | Ф20AIII, ℓ=10940 | 4 | 27,0 | 121,0 |
| | 2 | Ф5ВрI, ℓ=90500 | 1 | 13,0 | |
| КП120.40-ВСв.6 | 1 | Ф20AIII, ℓ=11940 | 4 | 29,4 | 131,6 |
| | 2 | Ф5ВрI, ℓ=97480 | 1 | 14,0 | |
| КП130.40-ВСв.6 | 1 | Ф20AIII, ℓ=12940 | 4 | 31,9 | 142,7 |
| | 2 | Ф5ВрI, ℓ=104460 | 1 | 15,1 | |
| КП140.40-ВСв.6 | 1 | Ф20AIII, ℓ=13940 | 4 | 34,4 | 153,7 |
| | 2 | Ф5ВрI, ℓ=111440 | 1 | 16,1 | |

Арматура: класса Вр-I по ГОСТ 6727-80, класса А-II и А-III по ГОСТ 5781-82.



https://zavodjbi.com/

https://zavodjbi.com/

| Инв № подл | Подпись и дата | Взам инв № |
|---|---|---|
| 17417 | | |

| | | |
|---|---|---|
| Н. контр | Левчиков | |
| Нач. ПО-4 | Лешин | |
| ГИП | Филиппов | |
| Вед. инж. | Горошин | |
| Инж. | Качатурян | |
| Провери | Горошин | |

1.011.1-10.8 – РС

ВЕДОМОСТЬ РАСХОДА СТАЛИ, КГ

| Стадия | Лист | Листов |
|---|---|---|
| Р | 1 | 12 |

ФУНДАМЕНТПРОЕКТ

| Марка сваи | Изделия арматурные | | | | | | | | | | | | | | Всего |
|---|---|---|---|---|---|---|---|---|---|---|---|---|---|---|---|
| | Арматура класса | | | | | | | | | | | | | | |
| | А-I | | | | | А-II | | А-III | | | | | Вр-I | | |
| | ГОСТ 5781-82 | | | | | | | | | | | | ГОСТ 6727-80 | | |
| | ф10 | ф12 | ф14 | ф16 | Итого | ф12 | Итого | ф12 | ф14 | ф16 | Итого | | ф5 | Итого | |
| С50.30-ВС.1 | 1,6 | – | – | – | 1,6 | 16,8 | 16,8 | 2,4 | – | – | 2,4 | | 7,3 | 7,3 | 28,1 |
| С60.30-ВС.1 | 1,6 | – | – | – | 1,6 | 20,4 | 20,4 | 2,4 | – | – | 2,4 | | 8,0 | 8,0 | 32,4 |
| С70.30-ВС.1 | – | 2,2 | – | – | 2,2 | 23,6 | 23,6 | 2,4 | – | – | 2,4 | | 8,7 | 8,7 | 36,9 |
| С80.30-ВС.1 | 0,1 | 2,2 | – | – | 2,3 | 27,2 | 27,2 | 2,4 | – | – | 2,4 | | 9,4 | 9,4 | 41,3 |
| С90.30-ВС.2 | 0,1 | – | 3,0 | – | 3,1 | – | – | 30,8 | 3,2 | – | 34,0 | | 10,2 | 10,2 | 47,3 |
| С100.30-ВС.2 | 0,1 | – | 3,0 | – | 3,1 | – | – | 34,4 | 3,2 | – | 37,6 | | 10,9 | 10,9 | 51,6 |
| С110-30-ВС.3 | 0,1 | – | 3,0 | – | 3,1 | – | – | – | 51,6 | 4,0 | 55,6 | | 11,6 | 11,6 | 70,3 |
| С120.30-ВС.3 | 0,1 | – | 3,0 | – | 3,1 | – | – | – | 56,4 | 4,0 | 60,4 | | 12,3 | 12,3 | 75,8 |
| С80.30-НС.1 | 1,1 | 2,2 | – | – | 3,3 | 28,0 | 28,0 | – | – | – | – | | 7,7 | 7,7 | 39,0 |
| С120.30-НС.3 | 1,1 | – | 3,0 | – | 4,1 | – | – | – | 57,6 | – | 57,6 | | 10,6 | 10,6 | 72,3 |
| С60.35-ВС.2 | – | – | 3,2 | – | 3,2 | – | – | 20,0 | 4,0 | – | 24,0 | | 10,0 | 10,0 | 37,2 |
| С70.35-ВС.2 | – | – | 3,2 | – | 3,2 | – | – | 23,6 | 4,0 | – | 27,6 | | 10,9 | 10,9 | 41,7 |
| С80.35-ВС.2 | 0,1 | – | 3,2 | – | 3,3 | – | – | 27,2 | 4,0 | – | 31,2 | | 11,8 | 11,8 | 46,3 |
| С90.35-ВС.2 | 0,1 | – | 3,2 | – | 3,3 | – | – | 30,8 | 4,0 | – | 34,8 | | 12,6 | 12,6 | 50,7 |
| С100 35-ВС.2 | 0,1 | – | – | 4,2 | 4,3 | – | – | 34,4 | 4,0 | – | 38,4 | | 13,5 | 13,5 | 56,2 |
| С110.35-ВС.2 | 0,1 | – | – | 4,2 | 4,3 | – | – | 37,6 | – | 5,2 | 42,8 | | 14,4 | 14,4 | 61,5 |
| С120.35-ВС.3 | 0,1 | – | – | 4,2 | 4,3 | – | – | – | 56,4 | 5,2 | 61,6 | | 15,2 | 15,2 | 81,1 |

https://zavodjbi.com/

https://zavodjbi.com/

| Изделия закладные | | | | | | | | | | | Общий расход |
|---|---|---|---|---|---|---|---|---|---|---|---|
| Арматура класса | | | | | | Прокат марки | | | | Всего | |
| А-II | | А-III | | Вр-I | | Ст 2 сп | | | | | |
| ГОСТ 5781-82 | | | | ГОСТ6727-80 | | ГОСТ14637-79 | | ГОСТ 8731-87 | | | |
| ф12 | Итого | ф12 | Итого | ф5 | Итого | Лист 8-4 | Итого | Труба 273х7 | Итого | | |
| – | – | – | – | – | – | – | – | – | – | – | 28,1 |
| – | – | – | – | – | – | – | – | – | – | – | 32,4 |
| – | – | – | – | – | – | – | – | – | – | – | 36,9 |
| – | – | – | – | – | – | – | – | – | – | – | 41,3 |
| – | – | – | – | – | – | – | – | – | – | – | 47,3 |
| – | – | – | – | – | – | – | – | – | – | – | 51,6 |
| – | – | – | – | – | – | – | – | – | – | – | 70,3 |
| – | – | – | – | – | – | – | – | – | – | – | 75,8 |
| 1,6 | 1,6 | – | – | 1,1 | 1,1 | 1,6 | 1,6 | 14,7 | 14,7 | 19,0 | 58,0 |
| 1,6 | 1,6 | – | – | 1,1 | 1,1 | 1,6 | 1,6 | 14,7 | 14,7 | 19,0 | 91,3 |
| – | – | – | – | – | – | – | – | – | – | – | 37,2 |
| – | – | – | – | – | – | – | – | – | – | – | 41,7 |
| – | – | – | – | – | – | – | – | – | – | – | 46,3 |
| – | – | – | – | – | – | – | – | – | – | – | 50,7 |
| – | – | – | – | – | – | – | – | – | – | – | 56,2 |
| – | – | – | – | – | – | – | – | – | – | – | 61,5 |
| – | – | – | – | – | – | – | – | – | – | – | 81,1 |

1.010.1-10.8 – РС

Лист 2

https://zavodjbi.com/

https://zavodjbi.com/

| Марка сваи | Изделия арматурные. Арматура класса | | | | | | | | | | | | | | | Всего |
|---|---|---|---|---|---|---|---|---|---|---|---|---|---|---|---|---|
| | А-I | | | | | | | А-III | | | | | | Вр-I | | |
| | ГОСТ 5781-82 | | | | | | | | | | | | | ГОСТ 6727-80 | | |
| | ф10 | ф14 | ф16 | ф18 | ф20 | ф22 | Итого | ф12 | ф14 | ф16 | ф18 | ф20 | Итого | ф5 | Итого | |
| С130.35-ВС.3 | 0,1 | – | – | 5,4 | – | – | 5,5 | – | 61,2 | – | 6,4 | – | 67,6 | 16,1 | 16,1 | 89,2 |
| С140 35-ВС.4 | 0,1 | – | – | 5,4 | – | – | 5,5 | – | – | 86,4 | 6,4 | – | 92,8 | 17,0 | 17,0 | 115,3 |
| С 80.35-НС.2 | 1,1 | 3,2 | – | – | – | – | 4,3 | 28,0 | – | – | – | – | 28,0 | 9,3 | 9,3 | 41,6 |
| С120.35-НС.3 | 1,1 | – | 4,2 | – | – | – | 5,3 | – | 57,6 | – | – | – | 57,6 | 12,8 | 12,8 | 75,7 |
| С140.35-НС.4 | 1,1 | – | – | 5,4 | – | – | 6,5 | – | – | 88,0 | – | – | 88,0 | 14,5 | 14,5 | 109,0 |
| С60.40-ВС.2 | – | – | – | 5,8 | – | – | 5,8 | 20,0 | 4,8 | – | – | – | 24,8 | 12,2 | 12,2 | 42,8 |
| С70.40-ВС.2 | – | – | – | 5,8 | – | – | 5,8 | 23,6 | 4,8 | – | – | – | 28,4 | 13,2 | 13,2 | 47,4 |
| С80.40-ВС.2 | 0,1 | – | – | 5,8 | – | – | 5,9 | 27,2 | 4,8 | – | – | – | 32,0 | 14,2 | 14,2 | 52,1 |
| С90.40-ВС.3 | 0,1 | – | – | – | 7,2 | – | 7,3 | – | 41,6 | 6,0 | – | – | 47,6 | 15,2 | 15,2 | 70,1 |
| С100.40-ВС.3 | 0,1 | – | – | – | 7,2 | – | 7,3 | – | 46,4 | 6,0 | – | – | 52,4 | 16,2 | 16,2 | 75,9 |
| С110.40-ВС.4 | 0,1 | – | – | – | – | 8,8 | 8,9 | – | – | 66,8 | 8,0 | – | 74,8 | 17,2 | 17,2 | 100,9 |
| С120.40-ВС.4 | 0,1 | – | – | – | – | 8,8 | 8,9 | – | – | 73,2 | 8,0 | – | 81,2 | 18,2 | 18,2 | 108,3 |
| С130.40-ВС.4 | 0,1 | – | – | – | – | 8,8 | 8,9 | – | – | 79,6 | 8,0 | – | 87,6 | 19,2 | 19,2 | 115,7 |
| С140.40-ВС.5 | 0,1 | – | – | – | – | 8,8 | 8,9 | – | – | – | 108,8 | 9,6 | 118,4 | 20,3 | 20,3 | 147,6 |
| С80.40-НС.2 | 1,4 | – | – | 5,8 | – | – | 7,2 | 28,0 | – | – | – | – | 28,0 | 11,0 | 11,0 | 46,2 |
| С120.40-НС.4 | 1,4 | – | – | – | – | 8,8 | 10,2 | – | – | 75,2 | – | – | 75,2 | 15,0 | 15,0 | 100,4 |
| С140.40-НС.5 | 1,4 | – | – | – | – | 8,8 | 10,2 | – | – | – | 111,2 | – | 111,2 | 17,0 | 17,0 | 138,4 |

1.011.1-10.8 – РС

Лист 3

https://zavodjbi.com/

https://zavodjbi.com/

| Изделия закладные | | | | | | | | | | | Общий расход |
|---|---|---|---|---|---|---|---|---|---|---|---|
| Арматура класса | | | | Прокат марки | | | | | | Всего | |
| А-III | | Вр-I | | Ст 2сп | | | | | | | |
| ГОСТ 5781-82 | | ГОСТ 6727-80 | | ГОСТ 14637-79 | | | ГОСТ 8731-87 | | | | |
| ф12 | Итого | ф5 | Итого | Лист δ=4 | Лист δ=4 | Итого | Труба 325×8 | Труба 377×9 | Итого | | |
| – | – | – | – | – | – | – | – | – | – | – | 89,2 |
| – | – | – | – | – | – | – | – | – | – | – | 115,3 |
| 1,6 | 1,6 | 1,2 | 1,2 | 2,3 | – | 2,3 | 23,1 | – | 23,1 | 28,2 | 69,8 |
| 1,6 | 1,6 | 1,2 | 1,2 | 2,3 | – | 2,3 | 23,1 | – | 23,1 | 28,2 | 103,9 |
| 1,6 | 1,6 | 1,2 | 1,2 | 2,3 | – | 2,3 | 23,1 | – | 23,1 | 28,2 | 137,2 |
| – | – | – | – | – | – | – | – | – | – | – | 42,8 |
| – | – | – | – | – | – | – | – | – | – | – | 47,4 |
| – | – | – | – | – | – | – | – | – | – | – | 52,1 |
| – | – | – | – | – | – | – | – | – | – | – | 70,1 |
| – | – | – | – | – | – | – | – | – | – | – | 75,9 |
| – | – | – | – | – | – | – | – | – | – | – | 100,9 |
| – | – | – | – | – | – | – | – | – | – | – | 108,3 |
| – | – | – | – | – | – | – | – | – | – | – | 115,7 |
| – | – | – | – | – | – | – | – | – | – | – | 147,6 |
| 1,6 | 1,6 | 1,5 | 1,5 | – | 3,1 | 3,1 | – | 34,3 | 34,3 | 40,5 | 86,7 |
| 1,6 | 1,6 | 1,5 | 1,5 | – | 3,1 | 3,1 | – | 34,3 | 34,3 | 40,5 | 140,9 |
| 1,6 | 1,6 | 1,5 | 1,5 | – | 3,1 | 3,1 | – | 34,3 | 34,3 | 40,5 | 178,9 |

1.011.1-10.8 – РС

Лист 4

https://zavodjbi.com/

https://zavodjbi.com/

| Марка сваи | Изделия арматурные | | | | | | | | | | | | | Всего |
|---|---|---|---|---|---|---|---|---|---|---|---|---|---|---|
| | Арматура класса | | | | | | | | | | | | | |
| | А-I | | | | | | А-II | | А-III | | | Вр-I | | |
| | ГОСТ 5781-82 | | | | | | | | | | | ГОСТ 6727-80 | | |
| | ф10 | ф12 | ф14 | ф16 | ф18 | Итого | ф12 | Итого | ф12 | ф14 | Итого | ф5 | Итого | |
| С50.30-ВСв.1 | 1,6 | – | – | – | – | 1,6 | 17,6 | 17,6 | – | – | – | 6,6 | 6,6 | 25,8 |
| С60.30-ВСв.1 | 1,6 | – | – | – | – | 1,6 | 21,2 | 21,2 | – | – | – | 7,3 | 7,3 | 30,1 |
| С70.30-ВСв.1 | – | 2,2 | – | – | – | 2,2 | 24,8 | 24,8 | – | – | – | 8,0 | 8,0 | 35,0 |
| С80.30-ВСв.1 | 0,1 | 2,2 | – | – | – | 2,3 | 28,0 | 28,0 | – | – | – | 8,7 | 8,7 | 39,0 |
| С90.30-ВСв.2 | 0,1 | – | 3,0 | – | – | 3,1 | – | – | 31,6 | – | 31,6 | 9,5 | 9,5 | 44,2 |
| С100.30-ВСв.2 | 0,1 | – | 3,0 | – | – | 3,1 | – | – | 35,2 | – | 35,2 | 10,2 | 10,2 | 48,5 |
| С110.30-ВСв.3 | 0,1 | – | 3,0 | – | – | 3,1 | – | – | – | 52,8 | 52,8 | 10,9 | 10,9 | 66,8 |
| С120.30-ВСв.3 | 0,1 | – | 3,0 | – | – | 3,1 | – | – | – | 57,6 | 57,6 | 11,6 | 11,6 | 72,3 |
| С80.30-НСв.1 | 1,0 | 2,2 | – | – | – | 3,2 | 28,4 | 28,4 | – | – | – | 8,4 | 8,4 | 40,0 |
| С120.30-НСв.1 | 1,0 | – | 3,0 | – | – | 4,0 | – | – | – | 58,0 | 58,0 | 11,4 | 11,4 | 73,4 |
| С60.35-ВСв.2 | – | – | 3,2 | – | – | 3,2 | – | – | 21,2 | – | 21,2 | 8,9 | 8,9 | 33,3 |
| С70.35-ВСв.2 | – | – | 3,2 | – | – | 3,2 | – | – | 24,8 | – | 24,8 | 9,7 | 9,7 | 37,7 |
| С80.35-ВСв.2 | 0,1 | – | 3,2 | – | – | 3,3 | – | – | 28,0 | – | 28,0 | 10,6 | 10,6 | 41,9 |
| С90.35-ВСв.2 | 0,1 | – | 3,2 | – | – | 3,3 | – | – | 31,6 | – | 31,6 | 11,6 | 11,6 | 46,5 |
| С100.35-ВСв.2 | 0,1 | – | – | 4,2 | – | 4,3 | – | – | 35,2 | – | 35,2 | 12,3 | 12,3 | 51,8 |
| С110.35-ВСв.2 | 0,1 | – | – | 4,2 | – | 4,3 | – | – | 38,8 | – | 38,8 | 13,2 | 13,2 | 56,3 |
| С120.35-ВСв.3 | 0,1 | – | – | 4,2 | – | 4,3 | – | – | – | 58,0 | 58,0 | 14,1 | 14,1 | 76,4 |
| С130.35-ВСв.3 | 0,1 | – | – | – | 5,4 | 5,5 | – | – | – | 62,8 | 62,8 | 14,9 | 14,9 | 83,2 |



https://zavodjbi.com/

https://zavodjbi.com/

| Изделия закладные | | | | | Общий расход |
|---|---|---|---|---|---|
| Арматура класса А-III ГОСТ 5781-82 | | Прокат марки ВСт3сп5-1 ГОСТ 8510 86 | | Всего | |
| ф14 | Итого | L10x6,3x8 | Итого | | |
| 4,4 | 4,4 | 8,8 | 8,8 | 13,2 | 39,0 |
| 4,4 | 4,4 | 8,8 | 8,8 | 13,2 | 43,3 |
| 4,4 | 4,4 | 8,8 | 8,8 | 13,2 | 48,2 |
| 4,4 | 4,4 | 8,8 | 8,8 | 13,2 | 52,2 |
| 4,4 | 4,4 | 8,8 | 8,8 | 13,2 | 57,4 |
| 4,4 | 4,4 | 8,8 | 8,8 | 13,2 | 61,7 |
| 4,4 | 4,4 | 8,8 | 8,8 | 13,2 | 80,0 |
| 4,4 | 4,4 | 8,8 | 8,8 | 13,2 | 85,5 |
| 4,4 | 4,4 | 8,8 | 8,8 | 13,2 | 53,2 |
| 4,4 | 4,4 | 8,8 | 8,8 | 13,2 | 86,6 |
| 4,4 | 4,4 | 10,5 | 10,5 | 14,9 | 48,2 |
| 4,4 | 4,4 | 10,5 | 10,5 | 14,9 | 52,6 |
| 4,4 | 4,4 | 10,5 | 10,5 | 14,9 | 56,8 |
| 4,4 | 4,4 | 10,5 | 10,5 | 14,9 | 61,4 |
| 4,4 | 4,4 | 10,5 | 10,5 | 14,9 | 66,7 |
| 4,4 | 4,4 | 10,5 | 10,5 | 14,9 | 71,2 |
| 4,4 | 4,4 | 10,5 | 10,5 | 14,9 | 91,3 |
| 4,4 | 4,4 | 10,5 | 10,5 | 14,9 | 98,1 |

1.011.1-10.8- РС

Лист 6

https://zavodjbi.com/

https://zavodjbi.com/

| Марка сваи | Изделия арматурные | | | | | | | | | | | | | | | Всего |
|---|---|---|---|---|---|---|---|---|---|---|---|---|---|---|---|---|
| | Арматура класса | | | | | | | | | | | | | | | |
| | А-I | | | | | | | А-III | | | | | | Вр-I | | |
| | ГОСТ 5781-82 | | | | | | | | | | | | | ГОСТ 6727-80 | | |
| | ф10 | ф14 | ф16 | ф18 | ф20 | ф22 | Итого | ф12 | ф14 | ф16 | ф18 | ф20 | Итого | ф5 | Итого | |
| С140.35-ВСв.4 | 0,1 | – | – | 5,4 | – | – | 5,5 | – | – | 88,0 | – | – | 88,0 | 15,8 | 15,8 | 109,3 |
| С80.35-НСв.2 | 1,2 | 3,2 | – | – | – | – | 4,4 | 28,5 | – | – | – | – | 28,5 | 10,2 | 10,2 | 43,1 |
| С120 35-НСв.3 | 1,2 | – | 4,2 | – | – | – | 5,4 | – | 58,0 | – | – | – | 58,0 | 13,7 | 13,7 | 77,1 |
| С140.35-НСв.4 | 1,2 | – | – | 5,4 | – | – | 6,6 | – | – | 88,4 | – | – | 88,4 | 15,4 | 15,4 | 110,4 |
| С60.40-ВСв.2 | – | – | – | 5,8 | – | – | 5,8 | 21,2 | – | – | – | – | 21,2 | 10,4 | 10,4 | 37,4 |
| С70.40-ВСв.2 | – | – | – | 5,8 | – | – | 5,8 | 24,8 | – | – | – | – | 24,8 | 11,4 | 11,4 | 42,0 |
| С80 40-ВСв.2 | 0,1 | – | – | 5,8 | – | – | 5,9 | 28,0 | – | – | – | – | 28,0 | 12,4 | 12,4 | 46,3 |
| С90 40-ВСв.3 | 0,1 | – | – | – | 7,2 | – | 7,3 | – | 43,2 | – | – | – | 43,2 | 13,4 | 13,4 | 63,9 |
| С100.40-ВСв.3 | 0,1 | – | – | – | 7,2 | – | 7,3 | – | 48,0 | – | – | – | 48,0 | 14,4 | 14,4 | 69,7 |
| С110.40-ВСв.4 | 0,1 | – | – | – | – | 8,8 | 8,9 | – | – | 69,2 | – | – | 69,2 | 15,4 | 15,4 | 93,5 |
| С120.40-ВСв.4 | 0,1 | – | – | – | – | 8,8 | 8,9 | – | – | 75,6 | – | – | 75,6 | 16,4 | 16,4 | 100,9 |
| С130 40-ВСв.4 | 0,1 | – | – | – | – | 8,8 | 8,9 | – | – | 81,6 | – | – | 81,6 | 17,5 | 17,5 | 108,0 |
| С140.40-ВСв.5 | 0,1 | – | – | – | – | 8,8 | 8,9 | – | – | – | 111,6 | – | 111,6 | 18,5 | 18,5 | 139,0 |
| С80 40-НСв.2 | 1,4 | – | – | 5,8 | – | – | 7,2 | 28,4 | – | – | – | – | 28,4 | 12,0 | 12,0 | 47,6 |
| С120.40-НСв 4 | 1,4 | – | – | – | – | 8,8 | 10,2 | – | – | 75,6 | – | – | 75,6 | 16,0 | 16,0 | 101,8 |
| С140 40-НСв 5 | 1,4 | – | – | – | – | 8,8 | 10,2 | – | – | – | 111,6 | – | 111,6 | 18,1 | 18,1 | 139,9 |
| С50.30-ВСв.6 | 1,6 | – | – | – | – | – | 1,6 | – | – | – | – | 48,8 | 48,8 | 6,6 | 6,6 | 57,0 |
| С60.30-ВСв.6 | 1,6 | – | – | – | – | – | 1,6 | – | – | – | – | 58,4 | 58,4 | 7,3 | 7,3 | 67,3 |

1.011.1-10.8-

РС

Лист 7

https://zavodjbi.com/

https://zavodjbi.com/

| Изделия закладные | | | | | | | | | |
|---|---|---|---|---|---|---|---|---|---|
| Арматура класса А-III ГОСТ 5781-82 | | | | Прокат марки Вст3сп5-1 ГОСТ 8510-86 | | | | Всего | Общий расход |
| ф14 | ф16 | ф18 | Итого | L10x6,3x8 | L11x7x8 | L12,5x8x8 | Итого | | |
| 4,4 | — | — | 4,4 | 10,5 | — | — | 10,5 | 14,9 | 124,2 |
| 4,4 | — | — | 4,4 | 10,5 | — | — | 10,5 | 14,9 | 58,0 |
| 4,4 | — | — | 4,4 | 10,5 | — | — | 10,5 | 14,9 | 92,0 |
| 4,4 | — | — | 4,4 | 10,5 | — | — | 10,5 | 14,9 | 125,3 |
| 4,4 | — | — | 4,4 | 11,8 | — | — | 11,8 | 16,2 | 53,6 |
| 4,4 | — | — | 4,4 | 11,8 | — | — | 11,8 | 16,2 | 58,2 |
| 4,4 | — | — | 4,4 | 11,8 | — | — | 11,8 | 16,2 | 62,5 |
| 4,4 | — | — | 4,4 | 11,8 | — | — | 11,8 | 16,2 | 80,1 |
| — | 7,2 | — | 7,2 | — | 13,6 | — | 13,6 | 20,8 | 90,5 |
| — | 7,2 | — | 7,2 | — | 13,6 | — | 13,6 | 20,8 | 114,3 |
| — | 7,2 | — | 7,2 | — | 13,6 | — | 13,6 | 20,8 | 121,7 |
| — | 7,2 | — | 7,2 | — | 13,6 | — | 13,6 | 20,8 | 128,8 |
| — | — | 11,0 | 11,0 | — | — | 15,5 | 15,5 | 26,5 | 165,5 |
| 4,4 | — | — | 4,4 | 11,8 | — | — | 11,8 | 16,2 | 63,8 |
| — | 7,2 | — | 7,2 | — | 13,6 | — | 13,6 | 20,8 | 122,6 |
| — | — | 11,0 | 11,0 | — | — | 15,5 | 15,5 | 26,5 | 166,4 |
| 4,4 | — | — | 4,4 | 8,8 | — | — | 8,8 | 13,2 | 70,2 |
| 4,4 | — | — | 4,4 | 8,8 | — | — | 8,8 | 13,2 | 80,5 |

1.044-10.8 - РС

Лист 8

https://zavodjbi.com/

https://zavodjbi.com/

| Марка сваи | Изделия арматурные | | | | | | | | | | Всего |
|---|---|---|---|---|---|---|---|---|---|---|---|
| | Арматура класса | | | | | | | | | | |
| | А-I | | | | | | А-III | | Вр-I | | |
| | ГОСТ 5781-82 | | | | | | | | ГОСТ 6727-80 | | |
| | ф10 | ф12 | ф14 | ф16 | ф18 | Итого | ф20 | Итого | ф5 | Итого | |
| С70 30-ВСв.6 | — | 2,2 | — | — | — | 2,2 | 68,4 | 68,4 | 8,0 | 8,0 | 78,6 |
| С80.30-ВСв.6 | 0,1 | 2,2 | — | — | — | 2,3 | 78,4 | 78,4 | 8,7 | 8,7 | 89,4 |
| С90.30-ВСв.6 | 0,1 | — | 3,0 | — | — | 3,1 | 88,0 | 88,0 | 9,5 | 9,5 | 100,6 |
| С100.30-ВСв.6 | 0,1 | — | 3,0 | — | — | 3,1 | 98,0 | 98,0 | 10,2 | 10,2 | 111,3 |
| С110.30-ВСв.6 | 0,1 | — | 3,0 | — | — | 3,1 | 108,0 | 108,0 | 10,9 | 10,9 | 122,0 |
| С120.30-ВСв.6 | 0,1 | — | 3,0 | — | — | 3,1 | 117,6 | 117,6 | 11,6 | 11,6 | 132,3 |
| С80.30-НСв.6 | 1,1 | 2,2 | — | — | — | 3,3 | 78,8 | 78,8 | 8,3 | 8,3 | 90,4 |
| С120.30-НСв.6 | 1,1 | — | 3,0 | — | — | 4,1 | 118,0 | 118,0 | 11,3 | 11,3 | 133,4 |
| С60.35-ВСв.6 | — | — | 3,2 | — | — | 3,2 | 58,4 | 58,4 | 8,9 | 8,9 | 70,5 |
| С70.35-ВСв.6 | — | — | 3,2 | — | — | 3,2 | 68,4 | 68,4 | 9,7 | 9,7 | 81,3 |
| С80.35-ВСв.6 | 0,1 | — | 3,2 | — | — | 3,3 | 78,4 | 78,4 | 10,6 | 10,6 | 92,3 |
| С90.35-ВСв.6 | 0,1 | — | 3,2 | — | — | 3,3 | 88,0 | 88,0 | 11,6 | 11,6 | 102,9 |
| С100.35-ВСв.6 | 0,1 | — | — | 4,2 | — | 4,3 | 98,0 | 98,0 | 12,3 | 12,3 | 114,6 |
| С110.35-ВСв.6 | 0,1 | — | — | 4,2 | — | 4,3 | 108,0 | 108,0 | 13,2 | 13,2 | 125,5 |
| С120 35-ВСв.6 | 0,1 | — | — | 4,2 | — | 4,3 | 117,6 | 117,6 | 14,0 | 14,0 | 135,9 |
| С130.35-ВСв.6 | 0,1 | — | — | — | 5,4 | 5,5 | 127,6 | 127,6 | 14,9 | 14,9 | 148,0 |
| С140.35-ВСв.6 | 0,1 | — | — | — | 5,4 | 5,5 | 137,6 | 137,6 | 15,8 | 15,8 | 158,9 |
| С80.35-НСв.6 | 1,2 | — | 3,2 | — | — | 4,4 | 78,8 | 78,8 | 10,2 | 10,2 | 93,4 |

1.011.1-10.8 - РС

Лист 9

https://zavodjbi.com/

https://zavodjbi.com/

| Изделия закладные | | | | | Общий расход |
|---|---|---|---|---|---|
| Арматура класса А-III ГОСТ 5781-82 | | Прокат марки ВСТ 3 сп5-1 ГОСТ 8510 86 | | Всего | |
| Ф14 | Итого | L10×6,3×8 | Итого | | |
| 4,4 | 4,4 | 8,8 | 8,8 | 13,2 | 91,8 |
| 4,4 | 4,4 | 8,8 | 8,8 | 13,2 | 102,6 |
| 4,4 | 4,4 | 8,8 | 8,8 | 13,2 | 113,8 |
| 4,4 | 4,4 | 8,8 | 8,8 | 13,2 | 124,5 |
| 4,4 | 4,4 | 8,8 | 8,8 | 13,2 | 135,2 |
| 4,4 | 4,4 | 8,8 | 8,8 | 13,2 | 145,5 |
| 4,4 | 4,4 | 8,8 | 8,8 | 13,2 | 103,6 |
| 4,4 | 4,4 | 8,8 | 8,8 | 13,2 | 146,6 |
| 4,4 | 4,4 | 10,5 | 10,5 | 14,9 | 85,4 |
| 4,4 | 4,4 | 10,5 | 10,5 | 14,9 | 96,2 |
| 4,4 | 4,4 | 10,5 | 10,5 | 14,9 | 107,2 |
| 4,4 | 4,4 | 10,5 | 10,5 | 14,9 | 117,8 |
| 4,4 | 4,4 | 10,5 | 10,5 | 14,9 | 129,5 |
| 4,4 | 4,4 | 10,5 | 10,5 | 14,9 | 140,4 |
| 4,4 | 4,4 | 10,5 | 10,5 | 14,9 | 150,8 |
| 4,4 | 4,4 | 10,5 | 10,5 | 14,9 | 162,9 |
| 4,4 | 4,4 | 10,5 | 10,5 | 14,9 | 173,8 |
| 4,4 | 4,4 | 10,5 | 10,5 | 14,9 | 108,3 |

1.0111 10.8 – РС

Лист 10

https://zavodjbi.com/

| Инв № подл. | Подпись и дата | Взам. инв. № |
|---|---|---|
| 17417 | | |

| Марка сваи | Изделия арматурные | | | | | | | | | | Всего |
|---|---|---|---|---|---|---|---|---|---|---|---|
| | Арматура класса | | | | | | | | | | |
| | А-I | | | | | | А-III | | Вр-I | | |
| | ГОСТ 5781-82 | | | | | | | | ГОСТ 6727-80 | | |
| | ф10 | ф16 | ф18 | ф20 | ф22 | Итого | ф20 | Итого | ф5 | Итого | |
| С120.35-НСв.6 | 1,2 | 4,2 | – | – | – | 5,4 | 118,0 | 118,0 | 13,7 | 13,7 | 137,1 |
| С140 35 НСв.6 | 1,2 | – | 5,4 | – | – | 6,6 | 137,6 | 137,6 | 15,4 | 15,4 | 159,6 |
| С60.40-ВСв.6 | – | – | 5,8 | – | – | 5,8 | 58,4 | 58,4 | 10,4 | 10,4 | 74,6 |
| С70 40-ВСв.6 | – | – | 5,8 | – | – | 5,8 | 68,4 | 68,4 | 11,4 | 11,4 | 85,6 |
| С80 40-ВСв.6 | 0,1 | – | 5,8 | – | – | 5,9 | 78,4 | 78,4 | 12,4 | 12,4 | 96,7 |
| С90 40-ВСв.6 | 0,1 | – | – | 7,2 | – | 7,3 | 88,0 | 88,0 | 13,4 | 13,4 | 108,7 |
| С100 40-ВСв.6 | 0,1 | – | – | 7,2 | – | 7,3 | 98,0 | 98,0 | 14,4 | 14,4 | 119,7 |
| С110 40-ВСв.6 | 0,1 | – | – | – | 8,8 | 8,9 | 108,0 | 108,0 | 15,4 | 15,4 | 132,3 |
| С120 40-ВСв.6 | 0,1 | – | – | – | 8,8 | 8,9 | 117,6 | 117,6 | 16,4 | 16,4 | 142,9 |
| С130 40-ВСв 6 | 0,1 | – | – | – | 8,8 | 8,9 | 127,6 | 127,6 | 17,5 | 17,5 | 154,0 |
| С140 40-ВСв.6 | 0,1 | – | – | – | 8,8 | 8,9 | 137,6 | 137,6 | 18,5 | 18,5 | 165,0 |
| С80.40-НСв.6 | 1,4 | – | 5,8 | – | – | 7,2 | 78,8 | 78,8 | 12,0 | 12,0 | 98,0 |
| С120 40-НСв.6 | 1,4 | – | – | – | 8,8 | 10,2 | 118,0 | 118,0 | 16,0 | 16,0 | 144,2 |
| С140 40-НСв.6 | 1,4 | – | – | – | 8,8 | 10,2 | 137,6 | 137,6 | 18,1 | 18,1 | 165,9 |



https://zavodjbi.com/

https://zavodjbi.com/

| Изделия закладные | | | | | | | | | |
|---|---|---|---|---|---|---|---|---|---|
| Арматура класса | | | | Прокат марки | | | | Всего | Общий расход |
| А-III | | | | ВСт3сп5-1 | | | | | |
| ГОСТ 5781-82 | | | | ГОСТ 8510-86 | | | | | |
| ф14 | ф16 | ф18 | Итого | L10х6,3х8 | L11х7х8 | L12,5х8х8 | Итого | | |
| 4,4 | — | — | 4,4 | 10,5 | — | — | 10,5 | 14,9 | 152,0 |
| 4,4 | — | — | 4,4 | 10,5 | — | — | 10,5 | 14,9 | 174,5 |
| 4,4 | — | — | 4,4 | 11,8 | — | — | 11,8 | 16,2 | 90,8 |
| 4,4 | — | — | 4,4 | 11,8 | — | — | 11,8 | 16,2 | 101,8 |
| 4,4 | — | — | 4,4 | 11,8 | — | — | 11,8 | 16,2 | 112,9 |
| 4,4 | — | — | 4,4 | 11,8 | — | — | 11,8 | 16,2 | 124,9 |
| — | 7,2 | — | 7,2 | — | 13,6 | — | 13,6 | 20,8 | 140,5 |
| — | 7,2 | — | 7,2 | — | 13,6 | — | 13,6 | 20,8 | 153,1 |
| — | 7,2 | — | 7,2 | — | 13,6 | — | 13,6 | 20,8 | 163,7 |
| — | 7,2 | — | 7,2 | — | 13,6 | — | 13,6 | 20,8 | 174,8 |
| — | — | 11,0 | 11,0 | — | — | 15,5 | 15,5 | 26,5 | 191,5 |
| 4,4 | — | — | 4,4 | 11,8 | — | — | 11,8 | 16,2 | 114,2 |
| — | 7,2 | — | 7,2 | — | 13,6 | — | 13,6 | 20,8 | 165,0 |
| — | — | 11,0 | 11,0 | — | — | 15,5 | 15,5 | 26,5 | 192,4 |

1.011-10.8 - РС

Лист 12

https://zavodjbi.com/

https://zavodjbi.com/

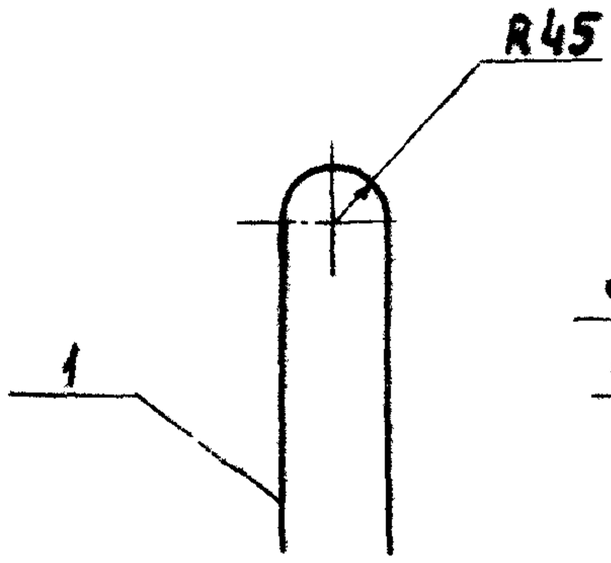


Деталь установки петли

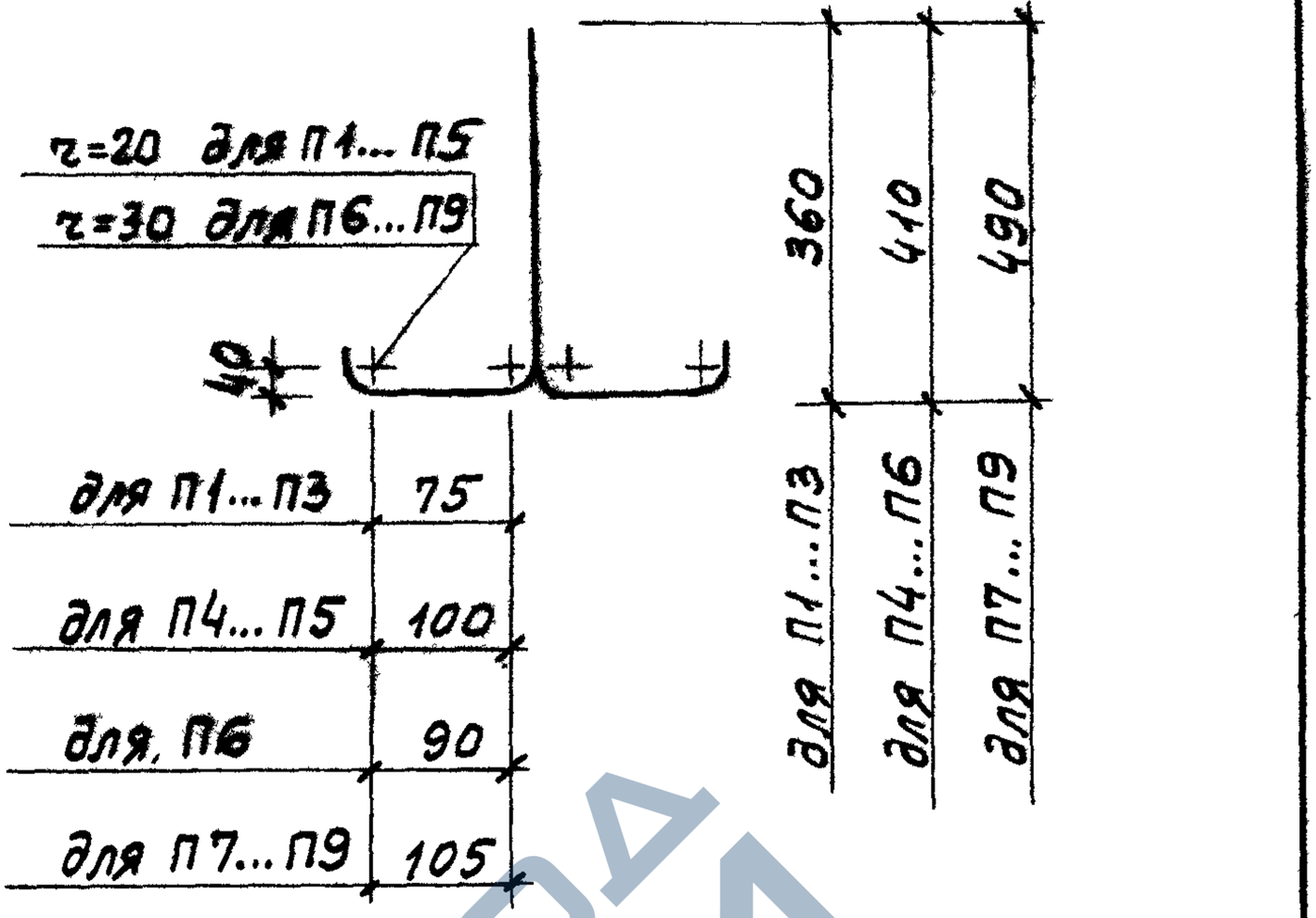


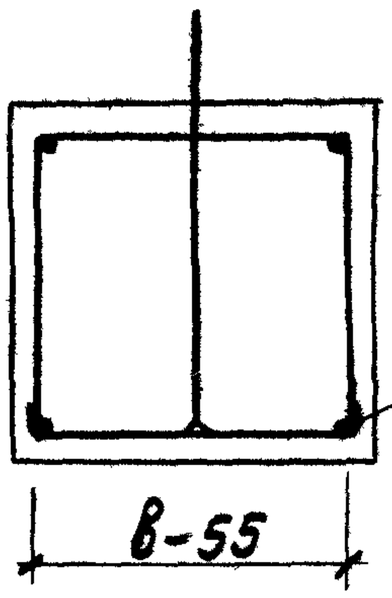


Петли привязать к арматуре сваи вязальной проволокой.

| Марка петли | Поз. | Наименование | Кол. | Масса ед., кг | Масса петли, кг |
|---|---|---|---|---|---|
| П1 | 1 | ф 10 AI , ℓ = 1100 | 1 | 0,68 | 0,68 |
| П2 | 1 | ф 12 AI , ℓ = 1100 | 1 | 0,98 | 0,98 |
| П3 | 1 | ф 14 AI , ℓ = 1100 | 1 | 1,33 | 1,33 |
| П4 | 1 | ф 14 AI , ℓ = 1230 | 1 | 1,48 | 1,48 |
| П5 | 1 | ф 16 AI , ℓ = 1230 | 1 | 1,94 | 1,94 |
| П6 | 1 | ф 18 AI , ℓ = 1230 | 1 | 2,46 | 2,46 |
| П7 | 1 | ф 18 AI , ℓ = 1450 | 1 | 2,90 | 2,90 |
| П8 | 1 | ф 20 AI , ℓ = 1450 | 1 | 3,57 | 3,57 |
| П9 | 1 | ф 20 AI , ℓ = 1450 | 1 | 4,32 | 4,32 |

Арматура: класса А-I по ГОСТ 5781-82.

| | | | |
|---|---|---|---|
| Н. контр. | Левашов | | |
| Нач. ПО-Ч | Лешин | | |
| ГИП | Филиппов | | |
| Вед. инж | Горюшин | | |
| Инженер | Куприяшкина | | |
| Провер. | Горюшин | | |

1.011.1-10.8

Петля П1... П9. Варианты.

| Стадия | Лист | Листов |
|---|---|---|
| Р | 1 | 3 |

Фундаментпроект

https://zavodjbi.com/

https://zavodjbi.com/

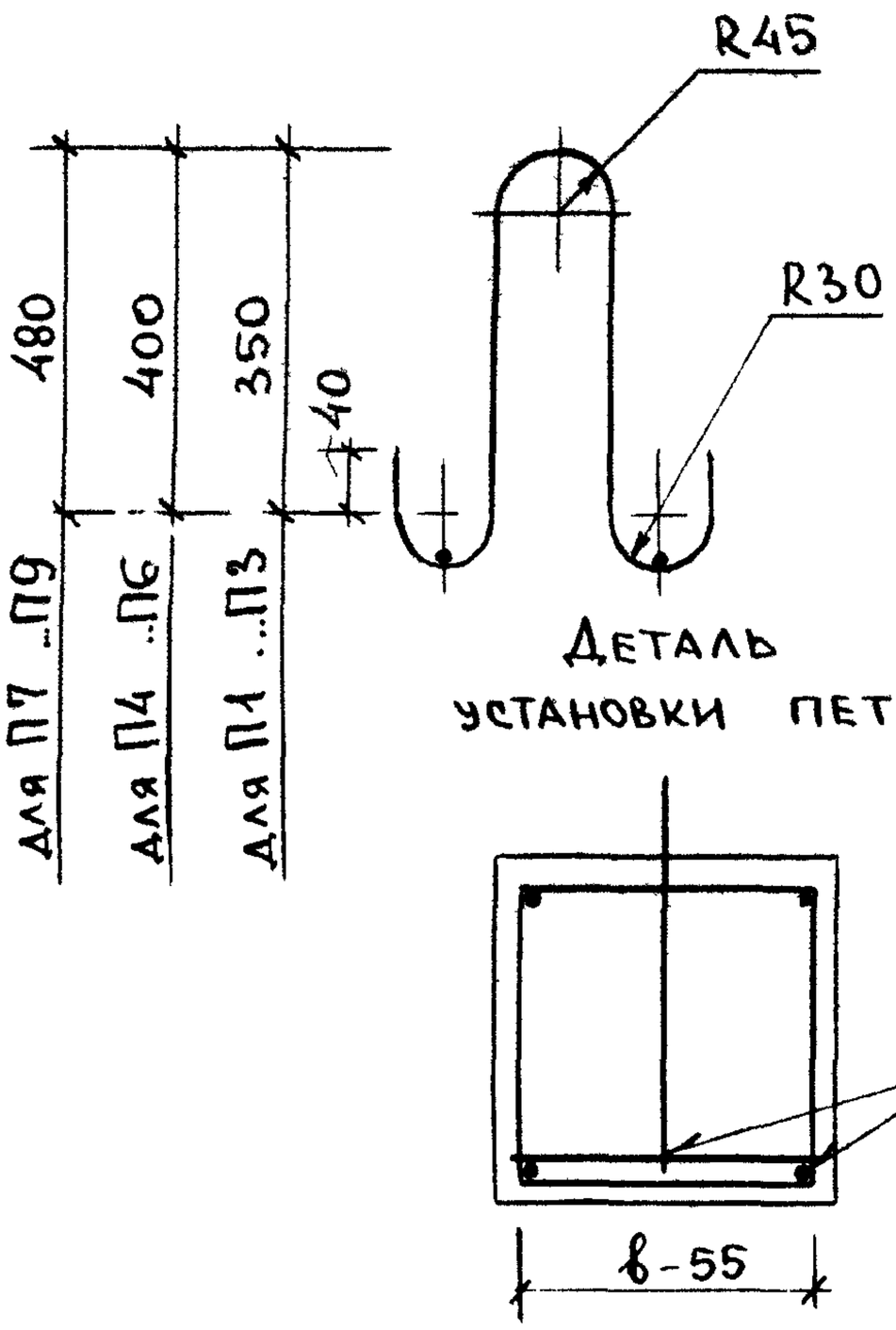


Деталь установки петли

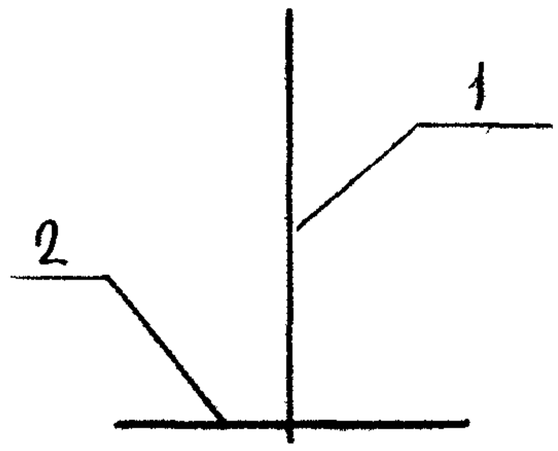


| | |
|---|---|
| 270 | для П1 .П3 |
| 320 | для П4 .П6 |
| 370 | для П7 П9 |

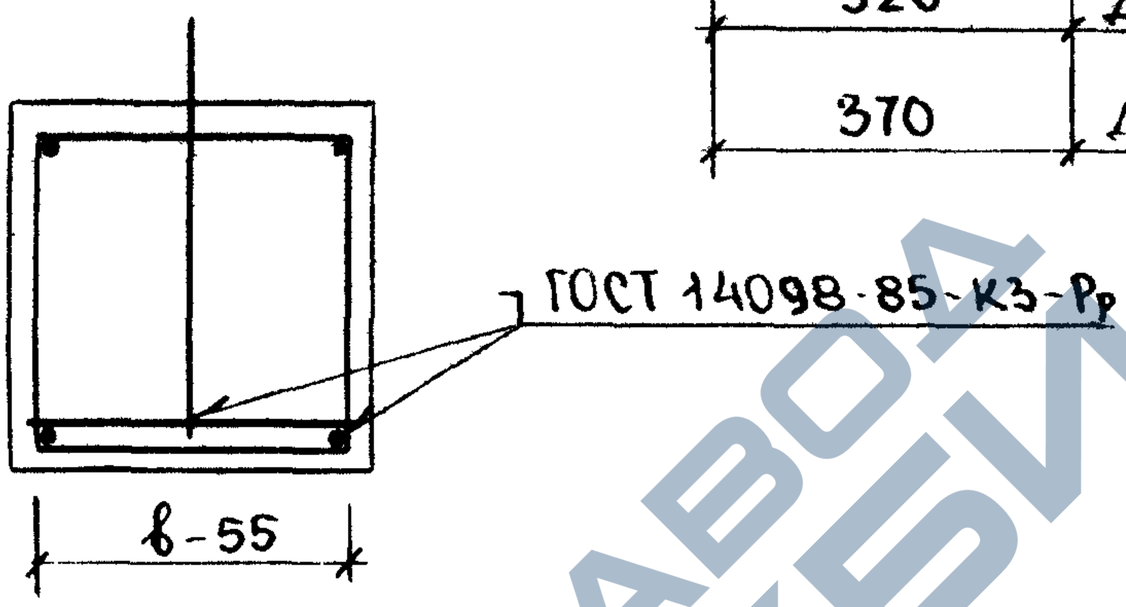


| Марка петли | Поз. | Наименование | Кол. | Масса ед., кг | Масса петли, кг |
|---|---|---|---|---|---|
| П1 | 1 | ф10 AI, ℓ=960 | 1 | 0,59 | 1,25 |
| | 2 | ф10 AI, ℓ=270 | 2 | 0,33 | |
| П2 | 1 | ф12 AI, ℓ=960 | 1 | 0,85 | 1,51 |
| | 2 | ф10 AI, ℓ=270 | 2 | 0,33 | |
| П3 | 1 | ф14 AI, ℓ=960 | 1 | 1,16 | 1,82 |
| | 2 | ф10 AI, ℓ=270 | 2 | 0,33 | |
| П4 | 1 | ф14 AI, ℓ=1050 | 1 | 1,27 | 2,05 |
| | 2 | ф10 AI, ℓ=320 | 2 | 0,39 | |
| П5 | 1 | ф16 AI, ℓ=1050 | 1 | 1,66 | 2,44 |
| | 2 | ф10 AI, ℓ=320 | 2 | 0,39 | |
| П6 | 1 | ф18 AI, ℓ=1050 | 1 | 2,10 | 2,88 |
| | 2 | ф10 AI, ℓ=320 | 2 | 0,39 | |

Продолжение таблицы см. на листе 3



https://zavodjbi.com/

https://zavodjbi.com/

| Марка петли | Поз. | Наименование | Кол | Масса ед, кг | Масса петли, кг |
|---|---|---|---|---|---|
| П7 | 1 | ф18 AI, ℓ = 1200 | 1 | 2,40 | 3,30 |
| | 2 | ф10 AI, ℓ = 370 | 2 | 0,45 | |
| П8 | 1 | ф20 AI, ℓ = 1200 | 1 | 2,95 | 3,85 |
| | 2 | ф10 AI, ℓ = 370 | 2 | 0,45 | |
| П9 | 1 | ф22 AI, ℓ = 1200 | 1 | 3,60 | 4,50 |
| | 2 | ф10 AI, ℓ = 370 | 2 | 0,45 | |

Арматура класса А-I по ГОСТ 5781-82

ЗАВОДА ЖБИ

Инв № подл. 17417 | Подпись и дата | Взам инв №

1.011.1-10.8

Лист 3

https://zavodjbi.com/