https://zavodjbi.com/

ГОСУДАРСТВЕННЫЙ КОМИТЕТ ПО ГРАЖДАНСКОМУ СТРОИТЕЛЬСТВУ
И АРХИТЕКТУРЕ ПРИ ГОССТРОЕ СССР

ТИПОВЫЕ КОНСТРУКЦИИ И ДЕТАЛИ ЗДАНИЙ И СООРУЖЕНИЙ

ИИ-04

СБОРНЫЕ ЭЛЕМЕНТЫ ЗДАНИЙ КАРКАСНОЙ КОНСТРУКЦИИ

Серия ИИ-04-2

КОЛОННЫ

Выпуск 19

Колонны сечением 40×40 см

для зданий с высотой этажа 4,8 и 6,0 м

РАБОЧИЕ ЧЕРТЕЖИ

https://zavodjbi.com/

https://zavodjbi.com/

ГОСУДАРСТВЕННЫЙ КОМИТЕТ ПО ГРАЖДАНСКОМУ СТРОИТЕЛЬСТВУ
И АРХИТЕКТУРЕ ПРИ ГОССТРОЕ СССР

ТИПОВЫЕ КОНСТРУКЦИИ И ДЕТАЛИ ЗДАНИЙ И СООРУЖЕНИЙ

ИИ-04

СБОРНЫЕ ЭЛЕМЕНТЫ ЗДАНИИ КАРКАСНОЙ КОНСТРУКЦИИ

Серия ИИ-04-2

КОЛОННЫ

Выпуск 19

Колонны сечением 40×40 см
для зданий с высотой этажа 4,8 и 6,0 м

РАБОЧИЕ ЧЕРТЕЖИ

Разработаны
ЦНИИЭП торгово-бытовых
зданий и туристских
комплексов совместно
с НИИЖБ Госстроя СССР

Утверждены
Государственным комитетом
по гражданскому строительству
и архитектуре при Госстрое СССР
Приказ № 19 от 31 января 1977г.

https://zavodjbi.com/

	№ листов	№ стр
Содержание выпуска		2-4
Пояснительная записка		5-9
Номенклатура	1-5	10-14
Колонны К2К-448-24; К2К-448-29; К2К 448-38 Опалубочный чертеж	6	15
Колонны К2Р-448-24; К2Р-448-29; К2Р-448-38 Опалубочный чертеж	7	16
Колонны К3К-448-24; К3К-448-38 Опалубочный чертеж	8	17
Колонны К3К-448(60)-21; К3К-448(60)-34 Опалубочный чертеж	9	18
Колонны К3Р-448-24; К3Р-448-29, К3Р-448-38 Опалубочный чертеж	10	19
Колонны К3Р-448(60)-21, К3Р-448(60)-26; К3Р-448(60)-34. Опалубочный чертеж	11	20
Колонны К2ВК-448-24; К2ВК-448-29, К2ВК-448-38 Опалубочный чертеж	12	21
Колонны К2ВР-448-24, К2ВР-448-29, К2ВР-448-38 Опалубочный чертеж	13	22
Колонны К3ВК-448 24, К3ВК-448-29; К3ВК-448-38 Опалубочный чертеж	14	23
Колонны К3ВР-448-24; К3ВР-448-29; К3ВР 448-38 Опалубочный чертеж	15	24
Колонны КНК-448-24, КНК-448 29; КНК-448-38, КНК-448-56 Опалубочный чертеж	16	25
Колонны КНР-448-24; КНР-448-29, КНР-448-38; КНР-448-56, КНР-448-60 Опалубочный чертеж	17	26
Колонны К2НК-448(60)-21; К2НК-448(60)-26; К2НК-448(60)-34; К2НК-448(60)-38. Опалубочный чертеж	18	27
Колонны К2НР-448(60)-26; К2НР-448(60)-34; К2НР-448(60)-38. Опалубочный чертеж	19	28
Колонны К3НК-448-29; К3НК-448 29/32; К3НК-448 36/38; К3НК-448-56 Опалубочный чертеж	20	29
Колонны К3НК-448(60)-26; К3НК-448(60)-32/34; К3НК-448(60)-36/38; К3НК-448(60)-50 Опалубочный чертеж	21	30
Колонны К3НР-448-29; К3НР-448 29/32; К3НР-448-36/38; К3НР-448-38; К3НР-448-42/56; К3НР-448-60 Опалубочный чертеж	22	31
Колонны К3НР-448(60)-26; К3НР-448(60)-32/34; К3НР-448(60)-36/38; К3НР-448(60)-38, К3НР-448(60)-38/50, К3НР-448(60)-55. Опалубочный чертеж	23	32
Колонна КВК-436-40 Опалубочный чертеж	24	33
Колонна КВР-436-40. Опалубочный чертеж	25	34
Колонна КВК-442-40 Опалубочный чертеж	26	35
Колонна КВР-442-40. Опалубочный чертеж	27	36
Колонны К2К-448 24; К2К-448-29 Армирование	28	37
Колонна К2К-448-38 Армирование	29	38
Колонны К2Р-448-24, К2Р-448-29 Армирование	30	39
Колонна К2Р-448-38 Армирование	31	40
Колонна К3К-448-24 Армирование	32	41
Колонна К3К-448 38 Армирование	33	42
Колонна К3К 448(60) 21 Армирование	34	43
Колонна К3К-448(60)-34 Армирование	35	44
Колонны К3Р-448 24, К3Р-448 29 Армирование	36	45
Колонна К3Р-448 38 Армирование	37	46

ТК 1976

Содержание выпуска

Серия ИИ-04.2

Выпуск 19

Лист .

г. Москва, Чуркин, 1 Квартал Инженерная

	№ № листа	№№ стр.
Колонны К3Р-448(60)-21; К3Р-448(60)-26. Армирование	38	47
Колонна К3Р-448(60)-34. Армирование.	39	48
Колонны К2ВК-448-24; К2ВК-448-29. Армирование	40	49
Колонна К2ВК-448-38. Армирование	41	50
Колонны К2ВР-448-24; К2ВР-448-29. Армирование	42	51
Колонна К2ВР-448-38. Армирование	43	52
Колонны К3ВК-448-24; К3ВК-448-29. Армирование	44	53
Колонна К3ВК-448-38. Армирование.	45	54
Колонны К3ВР-448-24; К3ВР-448-29. Армирование.	46	55
Колонна К3ВР-448-38. Армирование	47	56
Колонны КНК-448-24; КНК-448-29. Армирование	48	57
Колонна КНК-448-38; Армирование.	49	58
Колонна КНК-448-56; Армирование	50	59
Колонны КНР-448-24; КНР-448-29 Армирование	51	60
Колонна КНР-448-38; Армирование	52	61
Колонны КНР-448-56; КНР-448-60. Армирование	53	62
Колонны К2НК-448(60)-21; К2НК-448(60)-26. Армирование	54	63
Колонны К2НК-448(60)-34; К2НК-448(60)-38. Армирование	55	64
Колонна К2НР-448(60)-26. Армирование	56	65
Колонны К2НР-448(60)-34; К2НР-448(60)-38. Армирование	57	66
Колонна К3НК-448-29. Армирование	58	67
Колонны К3НК-448-$\frac{29}{32}$; К3НК-448-$\frac{36}{38}$. Армирование	59	68
Колонна К3НК-448(60)-26. Армирование	60	69
Колонны К3НК-448(60)-$\frac{32}{34}$; К3НК-448(60)-$\frac{36}{38}$. Армирование	61	70
Колонна К3НК-448-56. Армирование	62	71
Колонна К3НК-448(60)-50. Армирование	63	72
Колонна К3НР-448-29. Армирование	64	73
Колонны К3НР-448-$\frac{29}{32}$; К3НР-448-$\frac{36}{38}$. Армирование	65	74
Колонна К3НР-448-38. Армирование	66	75
Колонна К3НР-448-$\frac{42}{56}$. Армирование	67	76
Колонна К3НР-448(60)-26. Армирование	68	77
Колонны К3НР-448(60)-$\frac{32}{34}$; К3НР-448(60)-$\frac{36}{38}$. Армирование	69	78
Колонна К3НР-448(60)-38. Армирование	70	79
Колонна К3НР-448(60)-$\frac{38}{50}$. Армирование	71	80
Колонна К3НР-448-60. Армирование	72	81
Колонна К3НР-448(60)-55 Армирование	73	82
Колонна КВК-436-40. Армирование	74	83
Колонна КВР-436-40. Армирование	75	84
Колонна КВК-442-40. Армирование	76	85
Колонна КВР-442-40. Армирование	77	86
Объемный каркас ОК-1	78	87
Объемный каркас ОК-2	79	88
Объемный каркас ОК-3	80	89
Объемный каркас ОК-4	81	90
Объемный каркас ОК-5	82	91
Объемный каркас ОК-6	83	92
Объемный каркас ОК-7	84	93
Объемный каркас ОК-8	85	94
Объемный каркас ОК-9	86	95
Объемный каркас ОК-10	87	96
Объемный каркас ОК-11	88	97
Объемный каркас ОК-12	89	98
Объемный каркас ОК-13	90	99
Объемный каркас ОК-14	91	100

	№№ лист.	№№ стр.
Объемный каркас ОК-15	92	101
Объемный каркас ОК-16	93	102
Объемный каркас ОК-17	94	103
Объемный каркас ОК-18	95	104
Объемный каркас ОК-19	96	105
Объемный каркас ОК-20	97	106
Объемный каркас ОК-21	98	107
Объемный каркас ОК-22	99	108
Объемный каркас ОК-23	100	109
Объемный каркас ОК-24	101	110
Объемный каркас ОК 25	102	111
Объемный каркас ОК-26	103	112
Объемный каркас ОК-27	104	113
Объемный каркас ОК-28	105	114
Объемный каркас ОК-29	106	115
Объемный каркас ОК-30	107	116
Объемный каркас ОК-31	108	117
Объемный каркас ОК-32	109	118
Объемный каркас ОК-33	110	119
Объемный каркас ОК-34	111	120
Объемный каркас ОК-35	112	121
Объемный каркас ОК-36	113	122
Объемный каркас ОК-37	114	123
Объемный каркас ОК-38	115	124
Объемный каркас ОК-39	116	125
Объемный каркас ОК-40	117	126
Объемный каркас ОК-41	118	127
Объемный каркас ОК-42	119	128
Объемный каркас ОК-43	120	129
Объемный каркас ОК-44	121	130
Объемный каркас ОК-45	122	131
Объемный каркас ОК-46	123	132
Объемный каркас ОК-47	124	133
Объемный каркас ОК-48	125	134
Объемный каркас ОК-49	126	135
Объемный каркас ОК-50	127	136
Плоские каркасы К-1; К-2; К-3; К-4	128	137
Плоские каркасы К-5; К-6; К-7. Отдельные позиции	129	138
Петля П-1. Деталь установки петли П-1		
Сетки С-7, С-8. Связь СА-2. Каркас КВ-1		
Замкнутые хомуты	130	139
Закладные детали М5-9-2 и М5-10-2	131	140
Закладные детали М5-10-1; М5-9-1; М-11 и М-12	132	141
Закладная деталь М-13. Сетки С-9а; С-10а	133	142

Т.К 1976	Содержание выпуска	Серия ИИ-04-2 Выпуск 19 Лист

ОБЩАЯ ЧАСТЬ

Серия ИИ-04-2 выпуск 19 содержит рабочие чертежи колонн сечением 400×400 мм, используемых в производственных зданиях высотой до 6 этажей при высоте одного этажа 4,8 м и 6,0 м (6,0м только в первом этаже здания), а также колонн верхнего этажа высотой 3,6 и 4,2 м с усиленным армированием, устанавливаемых в связевых рядах в случае применения вертикальных стальных связей.

Номенклатура предусматривает следующие типы колонн:

а) верхние (устанавливаемые в верхних этажах здания)

б) нижние (устанавливаемые в нижних этажах здания)

в) колонны, устанавливаемые на всю высоту здания без стыков (для двух- и трехэтажных зданий).

Расчет колонн выполнен в соответствии со СНиП II-В.1-62* Допускаемая ширина раскрытия трещин принята не более 0,2 мм. Предел огнестойкости колонн - 4 часа (СНиП II-А.5-70 приложение 2).

При изготовлении колонн наряду с настоящим альбомом надлежит использовать чертежи альбомов:

Серии ИИ-04-2 выпуск 4

Колонны связевого каркаса сечением 40×40 см для зданий с высотой этажа 3,6 м. Опалубка и армирование.

Серии ИИ-04-2 выпуск 5

Колонны связевого каркаса сечением 40×40 см для зданий с высотой этажа 4,2 м. Опалубка и армирование.

Серии ИИ-04-2 выпуск 6, часть I

Колонны связевого каркаса сечением 40×40 см для зданий с высотой этажа 2,4; 3,3; 3,6 и 4,2 м.

Арматурные изделия. Объемные каркасы.

Серии ИИ-04-2, выпуск 6, часть II

Колонны связевого каркаса сечением 40×40 см для зданий с высотой этажа 2,4; 3,3; 3,6 и 4,2

Арматурные изделия. Плоские каркасы.

Серии ИИ-04-2, выпуск 11, часть II

Колонны связевого каркаса сечением 40×40 для навески стеновых панелей в зданиях с высотой этажа 3,6 м

Серии ИИ-04-8, выпуск 3

Металлические монтажные детали.

Закладные детали и соединительные элементы для изделий связевого каркаса.

Серии ИИ-04-2 выпуск 14

Многоэтажные колонны связевого каркаса сечением 40×40см для зданий с высотой этажа 3,3; 3,6 и 4,2 м.

Маркировка колонн.

Марки колонн состоят из буквенных и цифровых обозначений, которые имеют следующие значения:

К..ВР - колонна верхняя, рядовая (с двумя консолями)

К..ВК - колонна верхняя, крайняя (с одной консолью)

К..НР - колонна нижняя, рядовая (с двумя консолями)

К..НК - колонна нижняя, крайняя (с одной консолью)

К..Р - колонна, устанавливаемая на всю высоту здания, рядовая (с двумя консолями)

К..К - колонна, устанавливаемая на всю высоту здания, крайняя (с одной консолью).

Цифра, стоящая в след за буквой К обозначает этажность колонны Например: К3ВР - колонна трехэтажная, устанавливаемая в верхних этажах здания, рядовая.

Цифры, стоящие непосредственно за буквенным обозначением - условное обозначение сечения ствола колонны и высоты этажа; (в скобках дана высота 1-го этажа.) Цифры третьей части марки - несущая способность колонны при центральном сжатии в десятках тонн. Расчетная несущая способность приведена в таблице номенклатуры.

ТК 1976	Пояснительная записка	Серия ИИ 04-2, выпуск 19, лист

Пример маркировки колонн КЗНК-448-20 – колонна трехэтажная, устанавливаемая в нижних этажах здания, крайняя. Сечением 400×400 мм. Высота этажа 4.8 м. Несущая способность колонны – 290 т.

Номенклатура изделий предусматривает основные типы колонн, имеющие закладные детали для установки и крепления ригелей каркаса здания, а также для навески в уровне перекрытий стеновых панелей, низ которых располагается на 600 мм ниже отметки чистого пола каждого этажа (только в крайних колоннах).

Колонны с закладными деталями для навески стеновых панелей должны иметь в маркировке цифровой индекс, принимаемый в соответствии с альбомами серии ИИ-04-2 выпуск 11 в зависимости от высоты оконного проёма данного этажа.

В крайних колоннах с высотой этажа 4.8 м и 6.0 м. даны закладные детали для навески панелей (высотой 1.8 м) в уровне перекрытия.

Для крепления лестниц и диафрагм жёсткости и вертикальных стальных связей разработаны дополнительные закладные детали.

Примеры расположения дополнительных закладных деталей для крепления лестниц и диафрагм жёсткости приведены в альбоме указаний по применению изделий „Здания с железобетонными диафрагмами жёсткости" серия ИИ-04-0 выпуск 14 часть I.

Примеры расположения дополнительных закладных деталей для крепления вертикальных связей приведены в альбоме указаний по применению изделий серии ИИ-04-0 выпуск 14 часть II „Здания с вертикальными стальными связями для обеспечения прочности и устойчивости каркасов."

В конкретных проектах зданий должна быть указана расстановка закладных деталей в соответствии с принятыми архитектурно-планировочными решениями (расположением лестниц, диафрагм и т.д.).

При этом в рабочих чертежах должен быть показан и опалубочный чертёж колонны с расположением дополнительных закладных деталей, а также должны быть даны спецификации, учитывающие расход стали на дополнительные закладные детали. Для обозначения разновидности колонн, вызванной различием в расположении вышеуказанных закладных деталей в маркировке колонн должны быть добавлены цифровые индексы в соответствии с таблицами на листах альбомов указаний серии ИИ-04-0 выпуск 14, ч. I и II.

При размещении дополнительных закладных деталей необходимо давать уточнённую привязку подъёмных петель для каждого конкретного случая.

Колонны предназначены для применения в зданиях с неагрессивной средой и в зданиях со слабо и среднеагрессивными газовыми средами.

При применении колонн в условиях воздействия слабо и среднеагрессивных газовых сред в проекте конкретного объекта должны быть указаны специальные требования по изготовлению колонн, вытекающие из характера агрессивной среды и требований СНиП II-28-73.

Колонны, изготовляемые с учетом требований по защите от агрессии должны иметь маркировку отличную от колонн применяемых в неагрессивной среде, должны иметь в конце первой части марки индекс „А" (К2КА-448-24 вместо К2К-448-24).

Защита от коррозии закладных деталей в колоннах, предназначенных для крепления ограждающих конструкций (стеновых панелей и плит покрытия) обязательна и должна выполняться в соответствии с требованиями СНиП II-28-73 „Защита строительных конструкций от коррозии."

Выполнение специальных требований указанных в проекте здания для изготовления колонн является обязательным для завода изготовителя.

В спецификации железобетонных изделий конкретного проекта здания должны быть выделены колонны с закладными деталями, требующими защиты от коррозии.

Конструктивные данные.

Колонны запроектированы из бетона марки 300, марки 400, марки 500 и марки 600

ТК	Поянительная записка.	Серия ИИ-04-2	
1976		Выпуск 19	Лист

Г. Москва | Рук. гр. инж. | Никонорова

14633 7

Объемные арматурные каркасы колонн с четырьмя стержнями продольной арматуры рекомендуется собирать из отдельных стержней и замкнутых хомутов.

При большем числе стержней продольной арматуры объемные каркасы колонн должны собираться из плоских сварных каркасов и поперечных соединительных стержней.

Все крестовые соединения арматуры в плоских и объемных каркасах и сетках должны свариваться контактным точечным способом. Электродуговая сварка таких соединений не допускается.

Сварная арматура и закладные детали должны изготовляться в соответствии с требованиями ГОСТ 14098-68 ГОСТ 10922-75 и СН 393-69.

Рабочая арматура колонн принята из горячекатанной арматурной стали класса А-III.

Поперечная арматура в стволах колонн принята из горячекатанной арматурной стали класса А-I.

*Марка стали должна устанавливаться в проекте здания в зависимости от характера нагрузок и температурных условий эксплуатации. Применение указанных в проекте марок стали при изготовлении колонн является обязательным для завода-изготовителя.

Качество стали для изготовления арматурных сеток, каркасов, закладных деталей должно удовлетворять требованиям ГОСТ 380-71 и ГОСТ 5781-75.

Для закладных деталей применяется сталь класс $\frac{C\ 38}{23}$ для сварных конструкций. Качество закладных деталей М-5, М-6, М-7 следует контролировать в каждом изделии с поштучной приемкой.

Электродуговая сварка стержней между собой и с сортовым прокатом должна выполняться электродами Э-50А-Ф ГОСТ 9467-60. Рекомендуется полуавтоматическая сварка протяженными швами при помощи шланговых полуавтоматов сварочной проволокой марки 15Г стыка без дополнительной защиты.

Закладные детали М-5, М-6, М-7 должны быть закреплены на форме. Дополнительные закладные детали крепятся к объемному каркасу с применением вязки вязальной проволокой, а на форме при помощи съемных фиксаторов-струбцин.

В закладных деталях марок МЗ-9-1; МЗ-9-2, МЗ-10-1; МЗ-10-2; М-11; М-12 сварку в разделку производить после установки их в объемный каркас.

Закладные детали МЗ-9-1; МЗ-10-1; МЗ-9-2; МЗ-10-2 разработаны в соответствии с серией 1.400-6 „Унифицированные закладные детали сборных железобетонных конструкций зданий промышленных предприятий".

Для обеспечения пространственной жесткости и неизменяемости объемных арматурных каркасов при транспортировке, следует предусмотреть диагональные связи, устанавливаемые на расстоянии не реже 6-ти метров, см. л. 78.

Диагональные связи должны привариваться к стержням продольной арматуры протяженными швами; длина швов не менее 5-ти диаметров арматуры связи.

Для диагональных связей применяется арматура из стали класс А-I ϕ 10 мм.

Сборка объемных каркасов должна производиться на линии СМЖ-351 или в кондукторе с соблюдением рекомендаций по заводской технологии изготовления изделий серии ИИ-04, альбом ИИ-04-0, выпуск 7.

Втопленные закладные детали фиксировать по форме через съемные прокладки из листовой резины.

Окончательная проверка каркасов производится при установке в стальную форму; причем, особо тщательно должны соблюдаться допуски на установку закладных деталей М-5, М-6, М-7, фиксируемых в опалубке колонн. Закладные детали следует фиксировать с соблюдением требований СН 313-65. Колонны должны отвечать требованиям ГОСТ 18979-73 „Колонны железобетонные для зданий. Технические требования."

г. Москва Рук. группы

ТК 1976	Пояснительная записка	Серия ИИ-04-2	
		Выпуск 19	Лист

Для удобства распалубки нижняя плоскость консоли может иметь технологический уклон в соответствии с приведенной ниже деталью

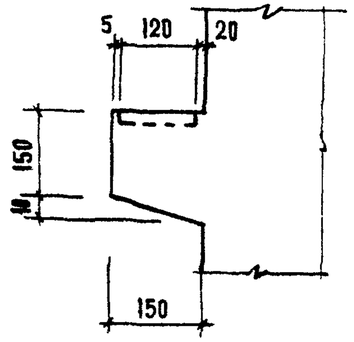

Технические требования по изготовлению и приемке колонн

При изготовлении колонн надлежит выполнить требования нормативных и инструктивных документов

а) Главы СНиП III-16-73 „Бетонные и железобетонные конструкции сборные.

б) ГОСТы: ГОСТ 13015-75 „Изделия железобетонные и бетонные Общие технические требования". ГОСТ 8829-66 „Изделия железобетонные сборные. Методы испытаний и оценки прочности, жесткости и трещиностойкости" ГОСТ 10180-74 „Бетон тяжелый. Методы определения прочности" ГОСТ 18105-72 „Бетон тяжелый. Методы определения однородности и прочности" ГОСТ 10922-75 „Арматура и закладные детали сварные для железобетонных конструкций. Технические требования и методы испытаний". ГОСТ 14098-68. „Соединения сварные арматуры железобетонных изделий и конструкций. Контактная и ванная сварки Основные типы и конструктивные элементы"

в) СН 393-69 „Указания по сварке соединений арматуры и закладных деталей железобетонных конструкций"
СН 313-65 „Инструкция по технологии изготовления и установке стальных закладных деталей сборных железобетонных и бетонных изделиях" СНиП III-28-73 „Защита строительных конструкций от коррозии"

При изготовлении колонн должен быть обеспечен пооперационный технологический контроль на всех стадиях производства в соответствии с ГОСТ 13015-75; ГОСТ 18979-73 и ГОСТ 8829-66.

До начала производства колонн завод-изготовитель обязан разработать технические условия и технологические карты, определяющие основные способы производства и контроля качества изготовления изделий. Для разработки указанных материалов надлежит пользоваться „Рекомендациями по заводской технологии изготовления изделий серии ИИ-04" альбом ИИ-04-0 вып 7 издания 1974 г.

Допуски на размеры колонн должны соответствовать ГОСТ 18979-73 по табл 1 со следующими изменениями и дополнениями: а) отклонение от проектных размеров от верхних плоскостей консолей до ближайшего торца колонн ±3 мм

б) отклонение от проектных размеров между верхними плоскостями консолей ±3 мм (для каждого этажа); суммарное отклонение по длине колонны ±7 мм

в) качество поверхности колонн должно соответствовать требованиям ГОСТ 18979-73, табл 4

Бетон в консольной части колонн внутри закладных деталей М-5, М-6, М 7 тщательно проработать глубинными вибраторами с наконечником ф не более 51 мм

Поверхность листов закладных деталей должна быть очищена после сварки

Риски разбивочных осей наносятся несмываемой краской На боковой поверхности колонн должны быть обозначены марки колонн, даты изготовления, марка завода-изготовителя и штамп ОТК Поставка колонн потребителю производится по достижении бетоном отпускной прочности, которая должна соответствовать требованиям ГОСТ 13015-75

ТК 1976	Пояснительная записка	Серия ИИ-04-2, выпуск 19, лист

Типовой проект разработан Комплексом г. Москва. Рук гр. Инж. Цыпин

Распалубка изделий должна производиться с применением траверс с самоуравновешивающимися стропами для обеспечения равномерного усилия во всех подъёмных петлях.

Для перевозки укрупнённых колонн автомобильным транспортом следует использовать специальные транспортные средства, например, полуприцепы для перевозки свай длиной до 15м, тягачём типа МАЗ-200М, МАЗ-504 или КРАЗ-2216. Во время перевозки колонны должны опираться на деревянные подкладки сечением 200х200мм, расположенные под местами оговоренными в „Указаниях по монтажу."

Высоту штабеля колонн и ширину проходов между ними в местах складирования следует принимать согласно СНиП III-А.11-70 „Техника безопасности в строительстве."

Колонны следует укладывать в штабели на деревянных подкладках, причём в каждый следующей по высоте ряд следует укладывать на одно изделие меньше.

Все лицевые поверхности закладных деталей во избежание ржавления при хранении и транспортировке колонн, должны быть покрыты полимерно-цементной обмазкой или лакокрасочным покрытием.

В колоннах, эксплуатируемых на открытом воздухе или в неотапливаемых помещениях при расчётных температурах от -30°С до -40°С сталь класса А-I должна применяться только марок Ст-3 пс3, Вст3сп2, Ст3пс3. При расчётных температурах ниже -40°С сталь класса А-III марки 35ГС должна быть заменена на сталь класса А-III марки 25Г2С без изменения площади сечения, а сталь класса А-I должна применяться марки Ст-3 пс3 и Вст3пс2. Монтаж колонн должен производиться в соответствиями с требованиями СНиП III 16-73.

Мероприятия по защите закладных деталей от коррозии должны быть указаны в конкретном проекте в зависимости от условий эксплуатации зданий согласно СНиП II-28-73

Указания по монтажу колонн.

Складирование колонн. Складирование колонн производится на спланированном, уплотнённом основании. Расстояние между подкладками из шпал высотой не менее 200мм должно быть:
а) для колонн длиной до 12.5м; б) для колонн более 12.5м.

Схема №1.
Верх.

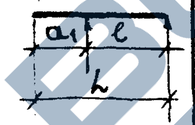

L	a1
6250	2000
8840	1240
10290	1240
12250	2000

Схема №2.
Верх.

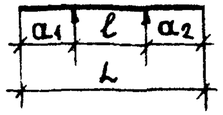

L	ℓ	a1	a2
13640	9500	1240	2900
15090	10550	1240	3300
15850	10550	2000	3300
16290	10550	1240	4500
17050	10550	2000	4500

Подъём и установку колонн в проектное положение, а также временное крепление каждой колонны в стаканах фундаментов производить в соответствии с „Указаниями по монтажу" пояснительной записки альбома многоэтажных колонн серии ИИ-04-2 вып. 13.

ТК	Пояснительная записка.	Серия ИИ-04-2	
1976		Выпуск 19	Лист

Марка изделия	Эскиз	Расчетная продольная сила, тн. при ℓ=0	Размеры, мм: ℓ	в	h	А	Б	Марка бетона	Масса изделия, т	Объем бетона, м³	Расход металла на 1 м³ бетона, кг	Расход металла, кг: А-I	А-III	В-I	Закладная деталь (прокат)	Итого	NN листов
К2К-448-24	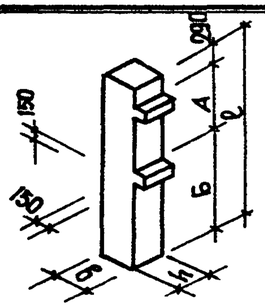	234.0						300									
К2К-448-29		293.0	10290	400	400	4800	5200	400	4.15	1.66	128.5	21.0	140.44 / 33.84	0.68	51.15	213.27	6, 28, 78
К2К-448-38		382.0						400			282.0	47.3	377.64 / 33.84	0.68	43.75	469.37	6, 29, 110
К2Р-448-24	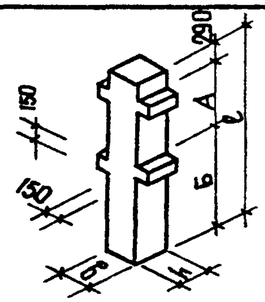	234.0						300									
К2Р-448-29		293.0	10290	400	400	4800	5200	400	4.20	1.68	123.0	18.6	139.0 / 37.8	1.2	47.47	206.27	7, 30, 79
К2Р-448-38		382.0						400			275.0	37.5	376.2 / 37.8	1.2	47.47	462.37	7, 31, 111
К3К-448-24	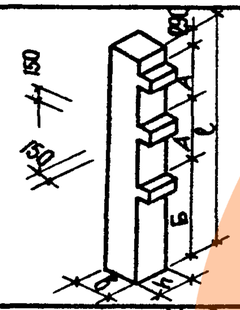	234.0	15090	400	400	4800	5200	300	6.10	2.44	131.8	32.5	209.92 / 52.2	1.02	77.01	320.45	8, 32, 80
К3К-448-38		382.0						400			283.0	61.20	505.72 / 52.2	1.02	77.01	689.95	8, 33, 112
К3К-448(60)-21		211.0	16290	400	400	4800	6400	300	6.57	2.63	126.5	33.7	221.92 / 52.2	1.02	77.01	333.65	9, 34, 82
К3К-448(60)-34		345.0						400			280.0	64.8	592.32 / 52.2	1.02	77.01	735.15	9, 35, 114
К3Р-448-24	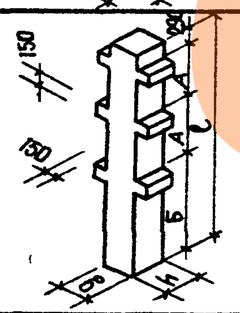	234.0						300									
К3Р-448-29		293.0	15090	400	400	4800	5200	400	6.17	2.47	122.6	28.9	205.6 / 57.6	1.8	67.47	303.77	10, 36, 81
К3Р-448-38		382.0						400			272.2	57.6	546.4 / 57.6	1.8	67.47	673.27	10, 37, 113
К3Р-448(60)-21		211.0						300									
К3Р-448(60)-26		264.0	16290	400	400	4800	6400	400	6.65	2.66	119.0	30.1	217.6 / 57.6	1.8	67.47	316.97	11, 38, 83
К3Р-448(60)-34		345.0						400			270.0	61.2	588.0 / 57.6	1.8	67.47	718.47	11, 39, 115

Примечание: Расход металла класса А-III представлен дробью, где - знаменатель - расход стали на анкера закладных деталей из величины общего расхода стали, приведенного в числителе

ТК 1976	Номенклатура	Серия ИИ-04-2	
		Выпуск 19	Лист 1

г. Москва Гл. инж. пр-та

14633

Марка изделия	Эскиз	Расчетная продольн. сила в т при ℓ=0	Размеры, мм ℓ	б	h	А	Б	Марка бетона	Масса изделия, т	Объем бетона, $м^3$	Расход металла на 1 $м^3$ бетона, кг	Расход металла А-I	А-III	В-I	Закладная деталь (прокат)	Итого	№ листов
К2ВК-448-24	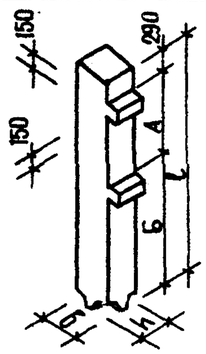	234.0	8840	400	400	4800	3750	300	3.58	1.43	144.5	17.8	132.60 / 33.84	0.68	55.17	206.25	12, 40, 84
К2ВК-448-29		293.0						400									
К2ВК-448-38		382.0									295.0	34.0	331.40 / 33.84	0.68	55.17	421.25	12, 41, 116
К2ВР-448-24	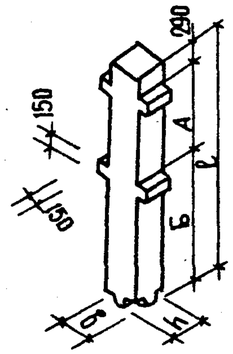	234.0	8840	400	400	4800	3750	300	3.62	1.45	133.0	15.4	129.0 / 37.8	1.2	47.47	193.07	13, 42, 85
К2ВР-448-29		293.0						400									
К2ВР-448-38		382.0									282.0	31.6	327.8 / 37.8	1.2	47.47	408.07	13, 43, 117
К3ВК-448-24	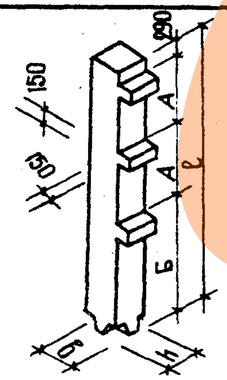	234.0	13640	400	400	4800	3750	300	5.52	2.21	142.2	29.3	202.88 / 52.2	1.02	81.03	314.23	14, 44, 86
К3ВК-448-29		293.0						400									
К3ВК-448-38		382.0									292.0	55.2	507.28 / 52.2	1.02	81.03	644.53	14, 45, 118

Примечание

Примечания см. листы 1 и 4

ТК 1976	Номенклатура	Серия ИИ-04-2	Выпуск 19	Лист 2

Марка изделия	Эскиз	Расчетная продольная сила в тн. при ℓ_0	Размеры, мм ℓ	$б$	h	$А$	$Б$	Марка бетона	Масса изделия, т	Объем бетона, $м^3$	Расход металла на 1 $м^3$ бетона, кг	Расход металла, кг А-I	А-III	В-I	Закладная деталь (прокат)	Итого	№ листов
КЭВР-448-24	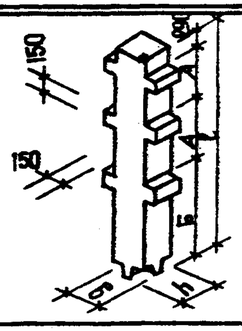	234.0	13640	400	400	4800	3750	300	5.57	2.23	130.5	25.7	196.4 / 57.6	1.8	67.47	291.37	15,46,87
КЭВР-448-29		293.0						400									
КЭВР-448-38		382.0						400			278.5	51.6	500.8 / 57.6	1.8	67.47	621.67	15,47,119
КНК-448-24	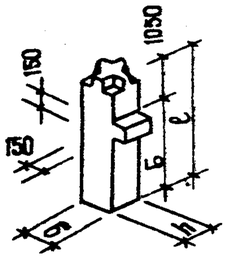	234.0	6250	400	400	—	5200	300	2.52	1.01		11.6	86.12 / 18.36	0.34	21.86	122.10	16,48,88
КНК-448-29		293.0						400			121.0	11.6	86.12 / 18.36	0.34	21.86	122.10	16,48,88
КНК-448-38		382.0						400			282.0	23.3	239.32 / 18.36	0.34	21.86	284.80	16,49,120
КНК-448-56		555.0						500			517.0	24.02	474.12 / 18.36	0.34	21.86	520.32	16,50,123
КНР-448-24	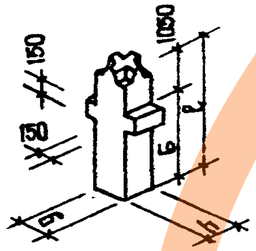	234.0	6250	400	400	—	5200	300	2.54	1.02	116.0	12.6	85.40 / 19.80	0.6	20.0	118.60	17,51,89
КНР-448-29		293.0						400									
КНР-448-38		382.0						400			269.0	26.1	227.3 / 19.80	0.6	20.0	274.50	17,52,90
КНР-448-56		555.0						500			507.0	22.8	473.4 / 19.80	0.6	20.0	516.82	17,53,121
КНР-448-60		600.0						600									
К2НК-448(60)-21	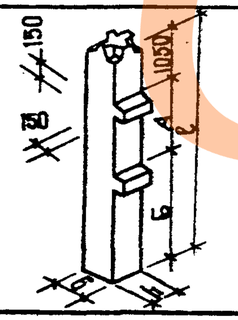	211.0	12250	400	400	4800	6400	300	4.95	1.98	121.0	23.2	168.40 / 36.72	0.68	47.70	239.98	18,54,91
К2НК-448(60)-26		264.0						400									
К2НК-448(60)-34		345.0						400			272.0	44.9	449.60 / 36.72	0.68	47.70	542.88	18,55,122
К2НК-448(60)-38		384.0						500									

Примечание

Примечания см. листы 1 и 4

ТК 1976	Номенклатура	Серия ИИ-04-2	Выпуск 19	Лист 3

Марка изделия	Эскиз	Расчетная продольная сила в т. при e=0	Размеры, мм l	в	h	A	Б	Марка бетона	Масса изделия, т	Объем бетона, м³	Расход металла на 1м³ бетона, кг	Расход металла, кг А-I	А-III	В-I	Закладная деталь (прокат)	Итого	№ листов
К2НР-448(60)-26	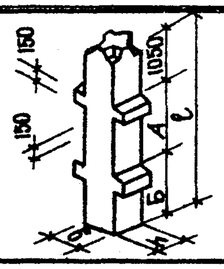	264.0	12250	400	400	4800	6400	400	5.00	2.00	113.4	20.8	164.8 / 39.6	1.2	40.0	226.8	19, 56, 92
К2НР-448(60)-34 К2НР-448(60)-38		345.0 384.0	12250	400	400	4800	6400	400 / 500	5.00	2.00	264.8	42.5	446.0 / 39.6	1.2	40.0	529.7	19, 57, 93
К3НК-448-29	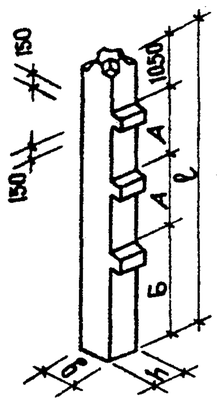	293.0	15850	400	400	4800	5200	400	6.33	2.53	132.5	29.9	230.28 / 55.08	1.02	73.56	334.76	20.58, 94
К3НК-448-29/32 К3НК-448-36/38		293.0 322.0 354.0 382.0	15850	400	400	4800	5200	300 400	6.33	2.53	264.0	65.0	525.48 / 55.08	1.02	73.56	665.06	20.59, 96
К3НК-448(60)-26		264.0	17050	400	400	4800	6400	400	6.62	2.65	191.5	34.7	239.08 / 55.08	1.02	73.56	348.36	21, 60, 100
К3НК-448(60)-32/34 К3НК-448(60)-36/38		320.0 345.0 360.0 384.0	17050	400	400	4800	6400	400 500	6.62	2.65	267.0	68.9	563.88 / 55.08	1.02	73.56	707.36	21, 61, 102
К3НК-448-56		555.0	15850	400	400	4800	5200	500	6.33	2.53	498.0	64.8	1121.48 / 55.08	1.02	73.56	1260.86	20, 62, 106
К3НК-448(60)-50		502.0	17050	400	400	4800	6400	500	6.62	2.65	507.0	68.7	1197.88 / 55.08	1.02	73.56	1341.16	21, 63, 108
К3НР-448-29	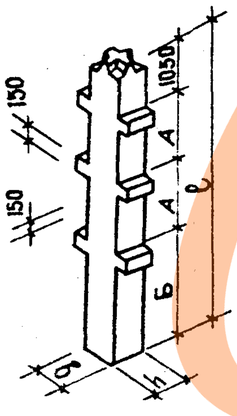	293.0	15850	400	400	4800	5200	400	6.48	2.58	120.9	29.9	220.2 / 59.4	1.08	60.0	311.9	22, 64, 95
К3НР-448-29/32 К3НР-448-36/38		293.0 322.0 354.0 382.0	15850	400	400	4800	5200	300 400	6.48	2.58	276.4	61.4	519.0 / 59.4	1.8	60.0	642.2	22, 65, 97
К3НР-448-38		382.0	15850	400	400	4800	5200	400	6.48	2.58	327.6	58.9	585.0 / 59.4	1.8	60.0	705.7	22, 66, 98
К3НР-448-42/56		426.0 555.0	15850	400	400	4800	5200	500	6.48	2.58	427.0	61.4	787.8 / 59.4	1.8	60.0	911.0	22, 67, 99
К3НР-448(60)-26		264.0	17050	400	400	4800	6400	400	6.75	2.70	120.6	31.1	232.6 / 59.4	1.8	60.0	325.5	23, 68, 101
К3НР-448(60)-32/34 К3НР-448(60)-36/38		320.0 345.0 360.0 384.0	17050	400	400	4800	6400	400 500	6.75	2.70	283.7	65.3	557.4 / 59.4	1.8	60.0	684.5	23, 69, 103
К3НР-448(60)-38		384.0	17050	400	400	4800	6400	500	6.75	2.70	332.0	62.6	623.0 / 59.4	1.8	60.0	747.4	23, 70, 104
К3НР-448(60)-38/50		384.0 502.0	17050	400	400	4800	6400	500	6.75	2.70	444.6	65.3	864.2 / 59.4	1.8	60.0	991.3	23, 71, 105
К3НР-448-60		600.0	15850	400	400	4800	5200	600	6.48	2.58	581.6	61.2	1115.0 / 59.4	1.8	60.0	1238.0	22, 72, 107
К3НР-448(60)-55		545.0	17050	400	400	4800	6400	600	6.75	2.70	591.9	65.1	1191.4 / 59.4	1.8	60.0	1318.3	23, 73, 109

Примечание: Несущая способность колонн, армированных неравномерно по длине представлена дробью в числителе - продольная сила в верхнем сечении колонны, в знаменателе - в нижнем. В конкретном проекте необходимо проверять в каждом этаже соответствие несущей способности ствола колонны и действующей нагрузки

ТК 1976

Номенклатура

Серия ИТ-[illegible]
Выпуск 19 | Лист 4

Типовые конструкции разработаны Гипростроммонтажиндустрией г. Москва

Архивы Кубани

17633

Марка изделия	Эскиз	Расчетная продольная сила в т. при ℓ_0	Размеры, мм				Марка бетона	Масса изделия, т	Объем бетона, $м^3$	Расход металла на $1 м^3$ бетона, кг	Расход металла, кг					Нн листов
			ℓ	b	h	A					А-I	А-III	В-I	Закладные детали (прокат)	Итого	
КВК-436-40	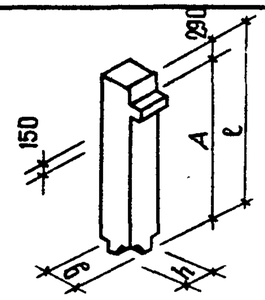	407.0	2840	400	400	2550	400	1.15	0.46	335.0	13.28	114.96 / 15.48	0.34	25.29	153.87	24,74,124
КВК-442-40		394	3440	400	400	3150	400	1.37	0.55	317.0	15.1	139.76 / 15.48	0.34	25.29	174.49	26,76,126
КВР-436-40	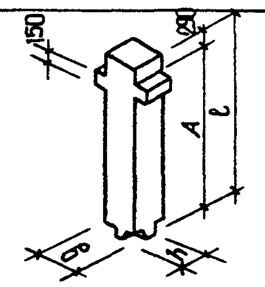	407.0	2840	400	400	2550	400	1.18	0.47	384.8	12.08	116.40 / 18.0	0.6	22.08	156.55	25,75,125
КВР-442-40		394.0	3440	400	400	3150	400	1.40	0.56	370.5	13.9	135.20 / 18.0	0.6	22.08	177.17	27,77,127

Примечание

Примечания см. листы 1 и 4

ТК 1976	Номенклатура	Серия ИИ-04-2	Выпуск 19	Лист 5

https://zavodjbi.com/

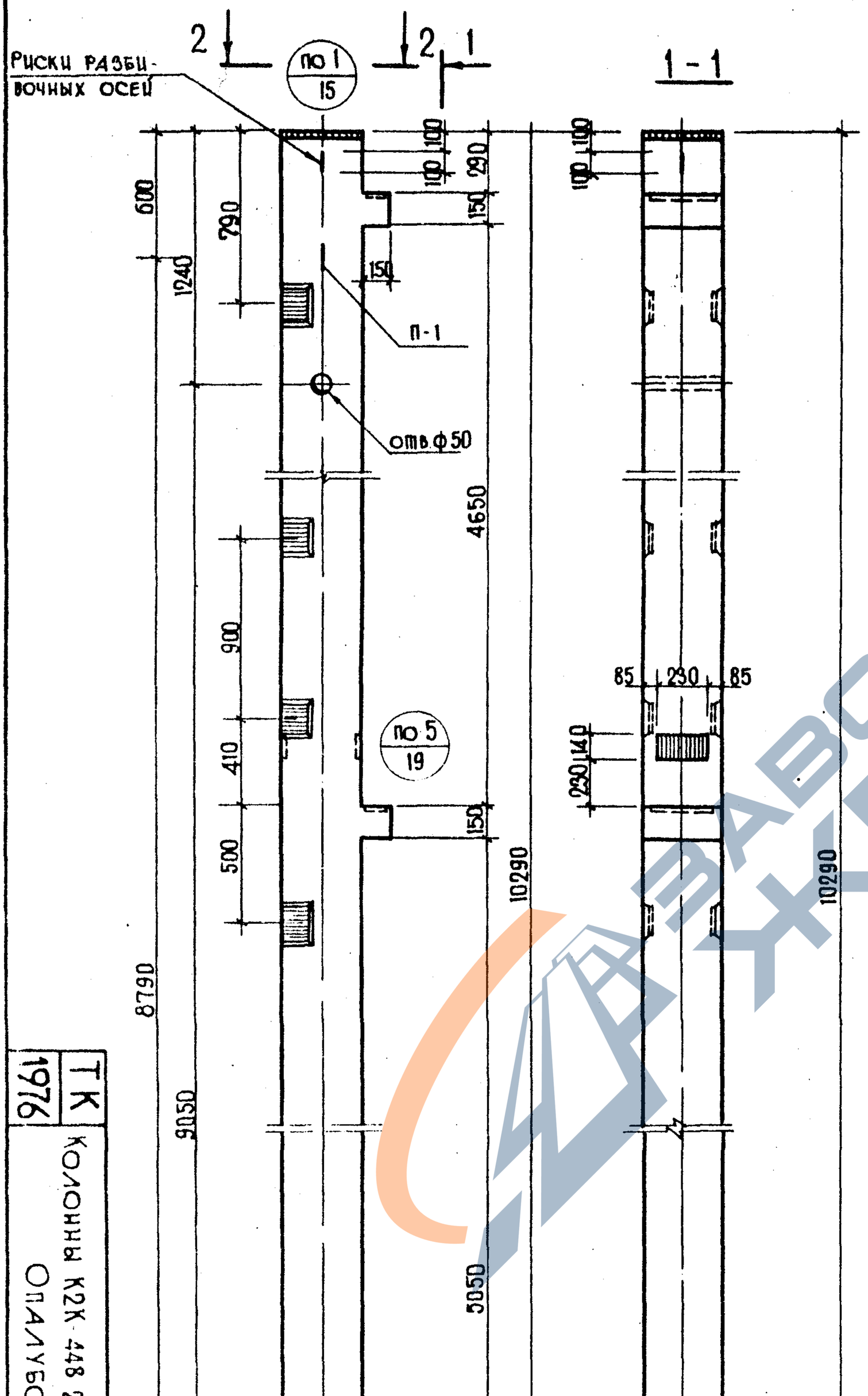

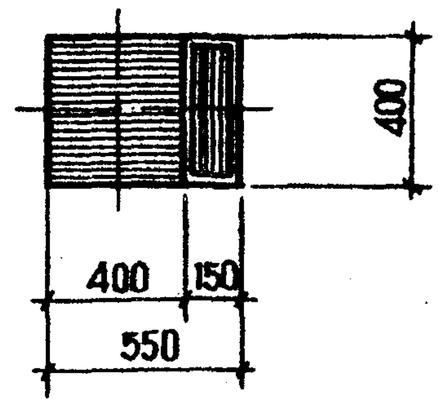

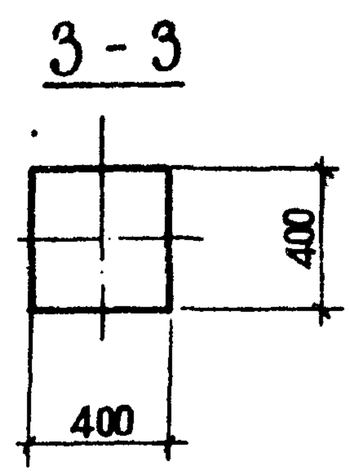

Показатели на 1 колонну				
Марка колонны	Масса т	Марка бетона	Объем бетона	Расход стали, кг
К2К-448-24	4.15	300	1.66	213.27
К2К-448-29	4.15	400	1.66	213.27
К2К-448-38	4.15	400	1.66	469.37

Примечания:

1. Армирование см. листы 28. 29
2. Узлы, замаркированные на данном листе см. серию ИИ-04-2 выпуск 4

1976 ТК

Колонна К2К-448-24, К2К-448-29, К2К-448-38

Опалубочный чертеж

Серия ИИ-04-2 | Выпуск 19 | Лист 6

14633

https://zavodjbi.com/

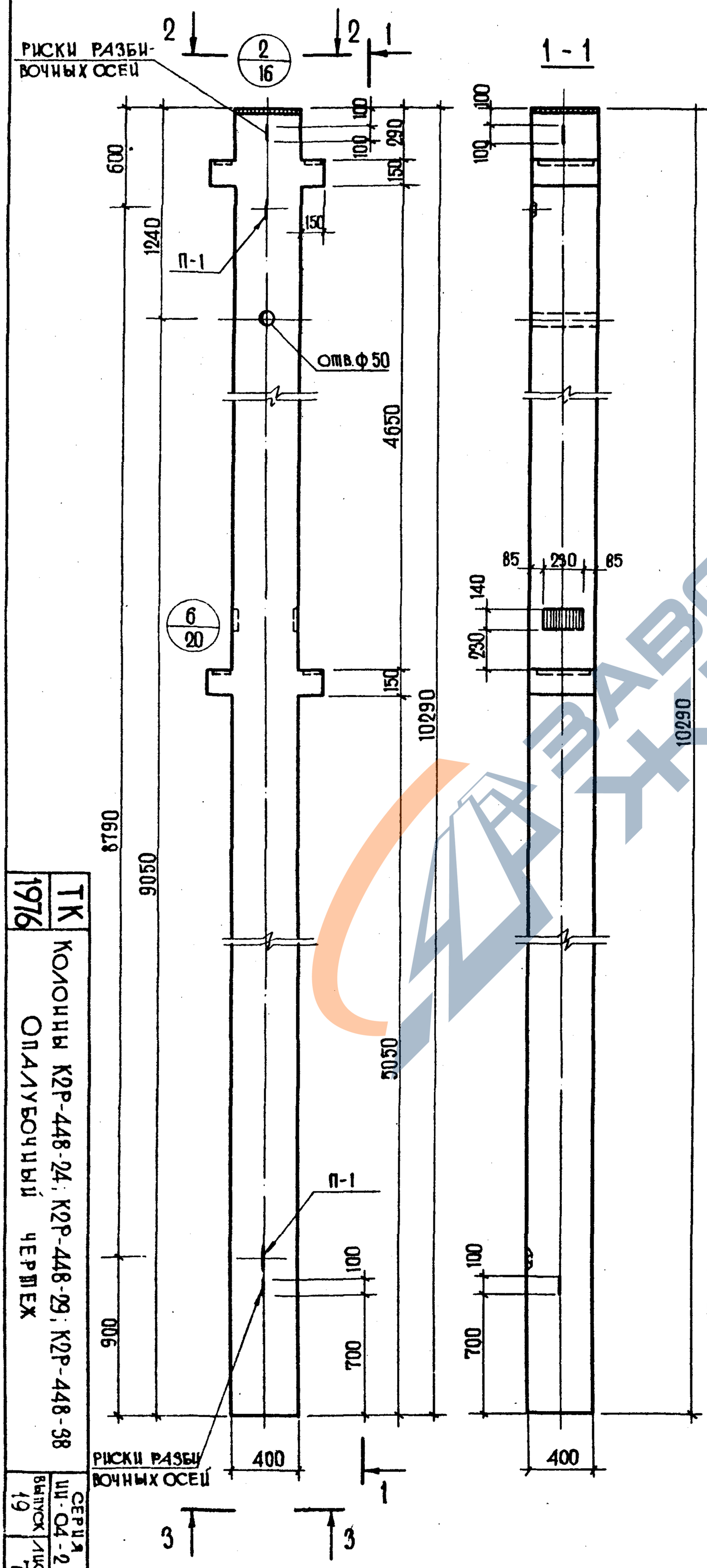

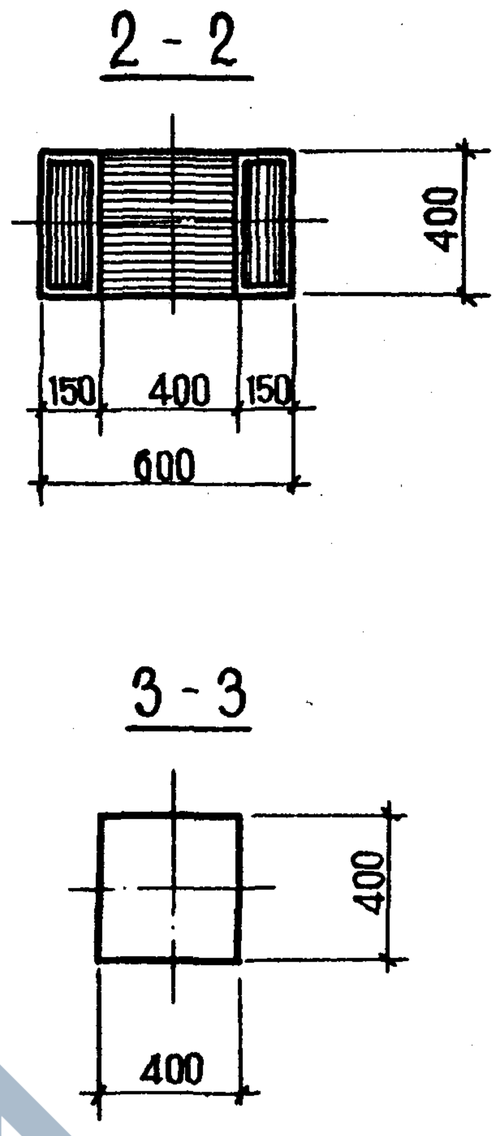

Показатели на 1 колонну				
Марка колонны	Масса т	Марка бетона	Объем бетона	Расход стали кг
К2Р-448-24	4.20	300	1.68	206.27
К2Р-448-29	4.20	400	1.68	206.27
К2Р-448-38	4.20	400	1.68	462.37

Примечания:

1. Армирование см. листы 30, 31
2. Узлы, замаркированные на данном листе, см. серию ИИ-04-2 выпуск 4.

ТК 1976

Колонны К2Р-448-24; К2Р-448-29; К2Р-448-38

Опалубочный чертеж

Серия ИИ-04-2 Выпуск 19 Лист 7

146 33 17

16

https://zavodjbi.com/

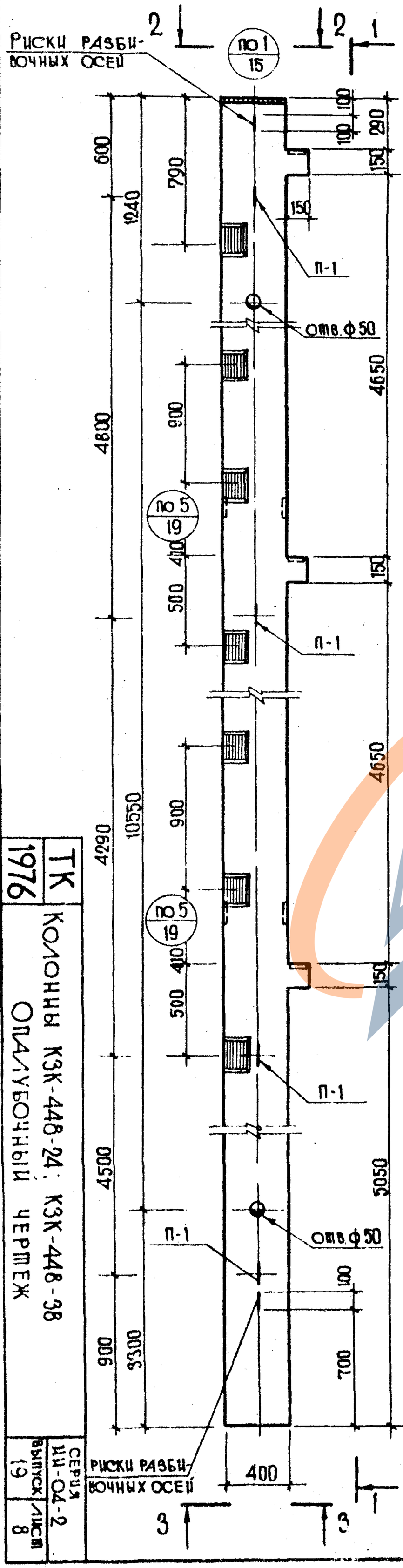

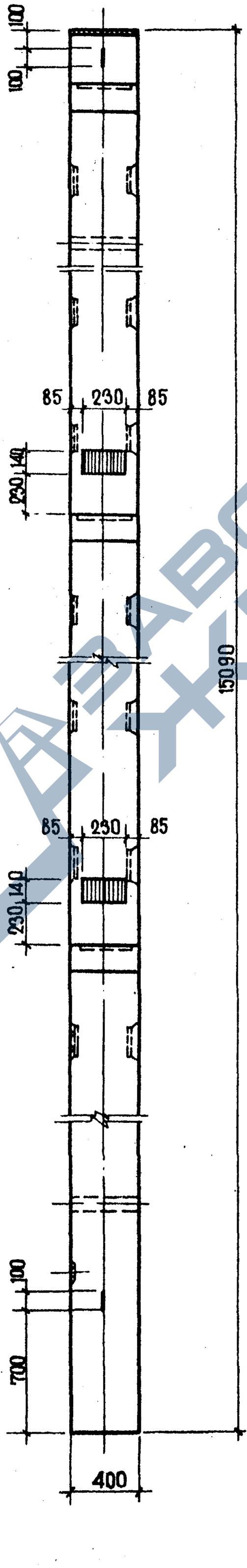

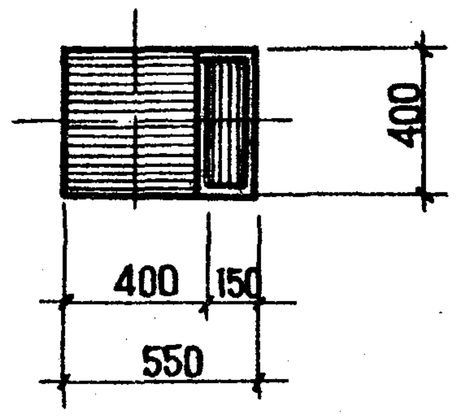

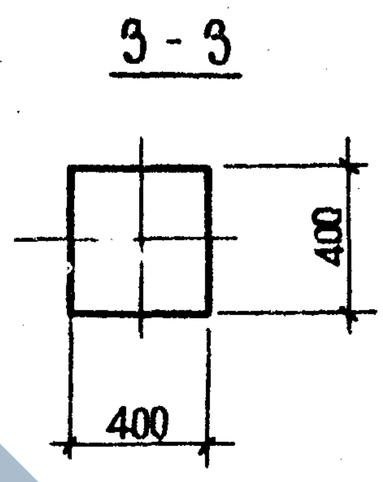

Показатели на 1 колонну				
Марка колонны	Масса т	Марка бетона	Объем бетона	Расход стали кг
КЗК-448-24	6.10	300	2.44	320.45
КЗК-448-38	6.10	400	2.44	689.95

Примечания:

1. Армирование см. лист 32.33
2. Узлы, замаркированные на данном листе см. серию ИИ-04-2 выпуск 4

1976 ТК

Опалубочный чертеж колонны КЗК-448-24; КЗК-448-38

Серия ИИ-04-2 выпуск 19 лист 8

14633

https://zavodjbi.com/

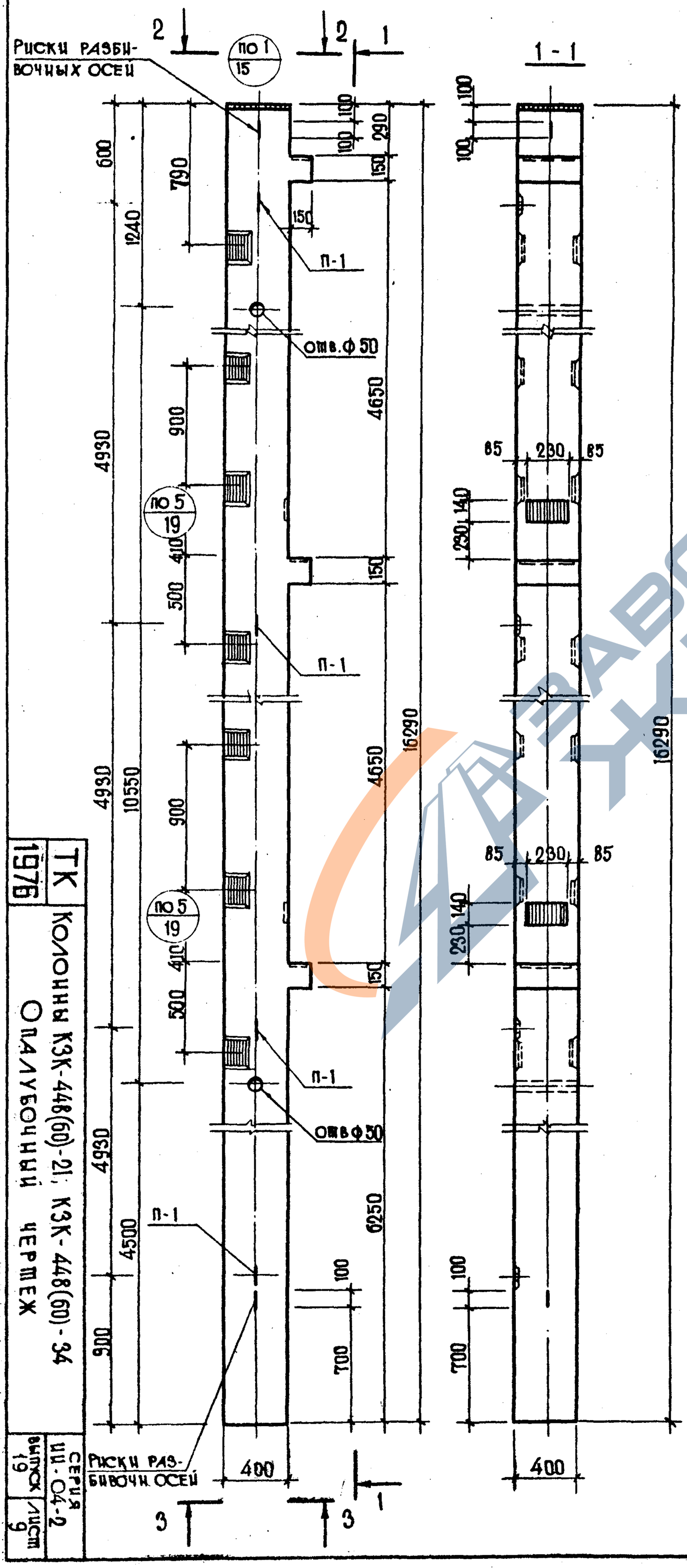

ПОКАЗАТЕЛИ НА 1 КОЛОННУ				
МАРКА КОЛОННЫ	МАССА т.	МАРКА БЕТОНА	ОБЪЕМ БЕТОНА	РАСХОД СТАЛИ КГ
КЗК-448(60)-21	6.57	300	2.63	333.65
КЗК-448(60)-34	6.57	400	2.63	735.15

Примечания:

1. Армирование см. лист 34.35
2. Узлы замаркированные на данном листе см. серию ИИ-04-2, выпуск 4

ТК 1976

Колонны КЗК-448(60)-21; КЗК-448(60)-34

Опалубочный чертеж

Серия ИИ-04-2 | Выпуск 19 | Лист 9

14633 13

18

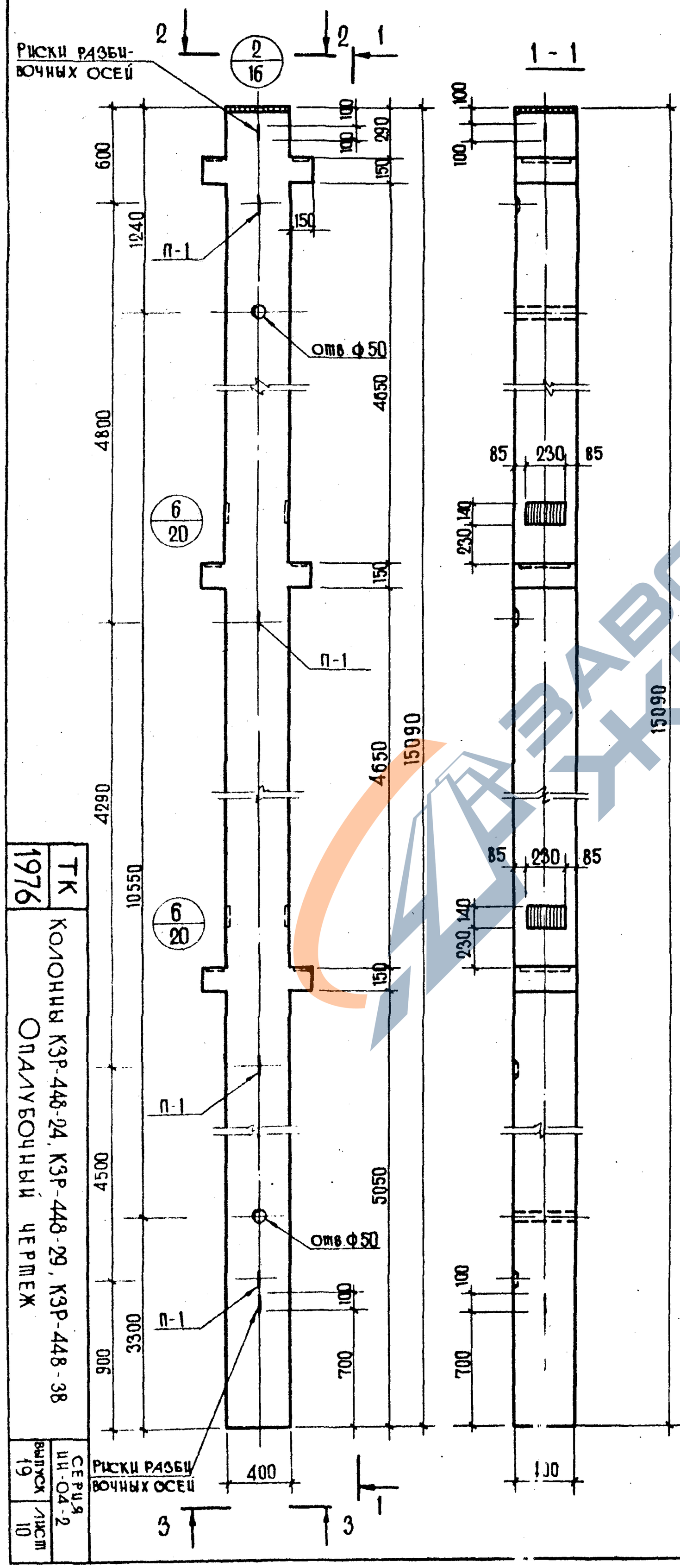

Показатели на 1 колонну				
Марка колонны	Масса т	Марка бетона	Объем бетона	Расход стали, кг
КЗР-448-24	6.17	300	2.47	303.77
КЗР-448-29	6.17	400	2.47	303.77
КЗР-448-38	6.17	400	2.47	673.27

Примечания:

1. Армирование см. лист 36, 37
2. Узлы, замаркированные на данном листе см. серию ИИ-04-2 выпуск 4

ТК 1976

Колонны КЗР-448-24, КЗР-448-29, КЗР-448-38

Опалубочный чертеж

Серия ИИ-04-2

Выпуск 19

Лист 10

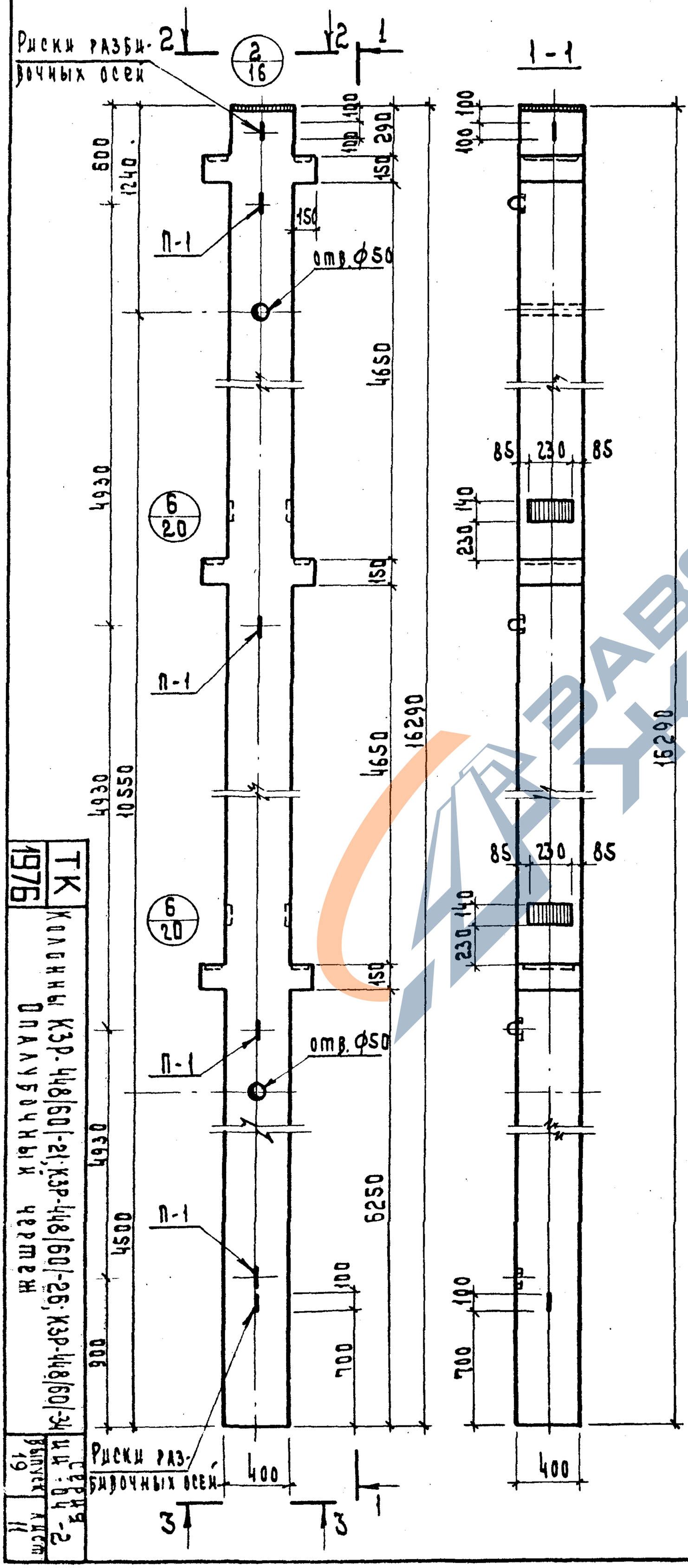

Показатели на 1 колонну				
Марка колонны	Масса, т.	Марка бетона	Объем бетона	Расход стали кг
КЗР-448/60/-21	6.65	300	2.66	316.97
КЗР-448/60/-26	6.65	400	2.66	316.97
КЗР-448/60/-34	6.65	400	2.66	718.47

Примечания:

1. Армирование см. лист 38, 39.
2. Узлы, замаркированные на данном листе, см. серию ИИ-04-2 выпуск 4.

ТК 1976

Колонны КЗР-448/60/-21; КЗР-448/60/-26; КЗР-448/60/-34

Опалубочный чертеж

Серия ИИ-04-2 выпуск 19 лист 11

ЗАВОД ЖБИ

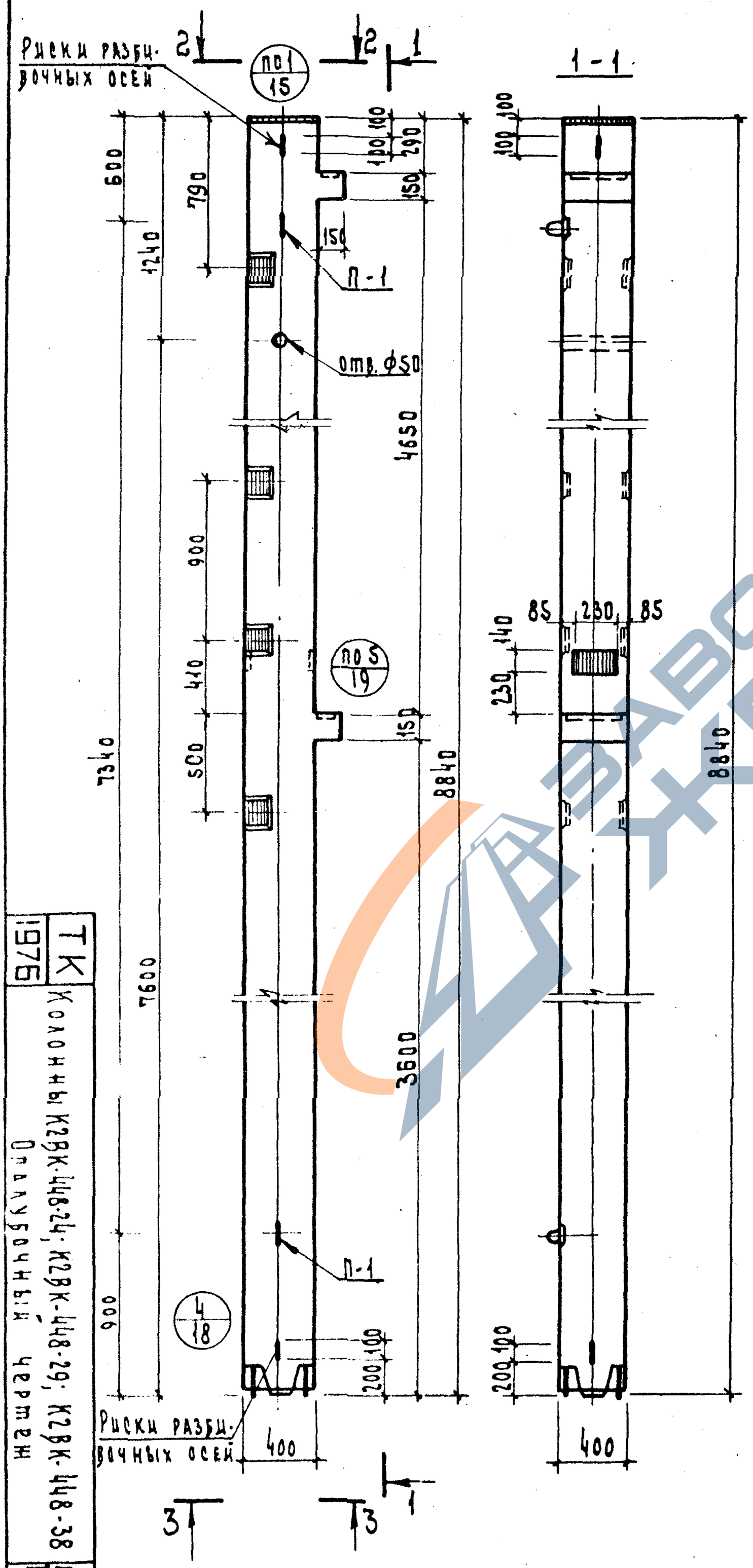

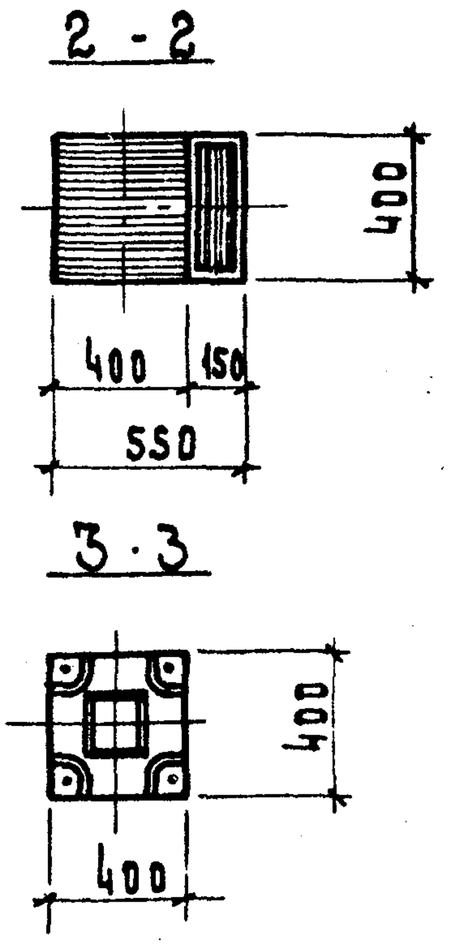

Показатели на 1 колонну				
Марка колонны	Масса т	Марка бетона	Объем бетона м³	Расход стали кг
К2ВК-448-24	3.58	300	1.43	206.25
К2ВК-448-29	3.58	400	1.43	206.25
К2ВК-448-38	3.58	400	1.43	421.25

Примечания:

1. Армирование см. лист 40, 41
2. Узлы, замаркированные на данном листе см. серию ИИ-04-2 выпуск 4

ТК 1976

Колонны К2ВК-448-24; К2ВК-448-29; К2ВК-448-38

Опалубочный чертеж

Серия ИИ-04-2 Выпуск 19 Лист 12

14633 22

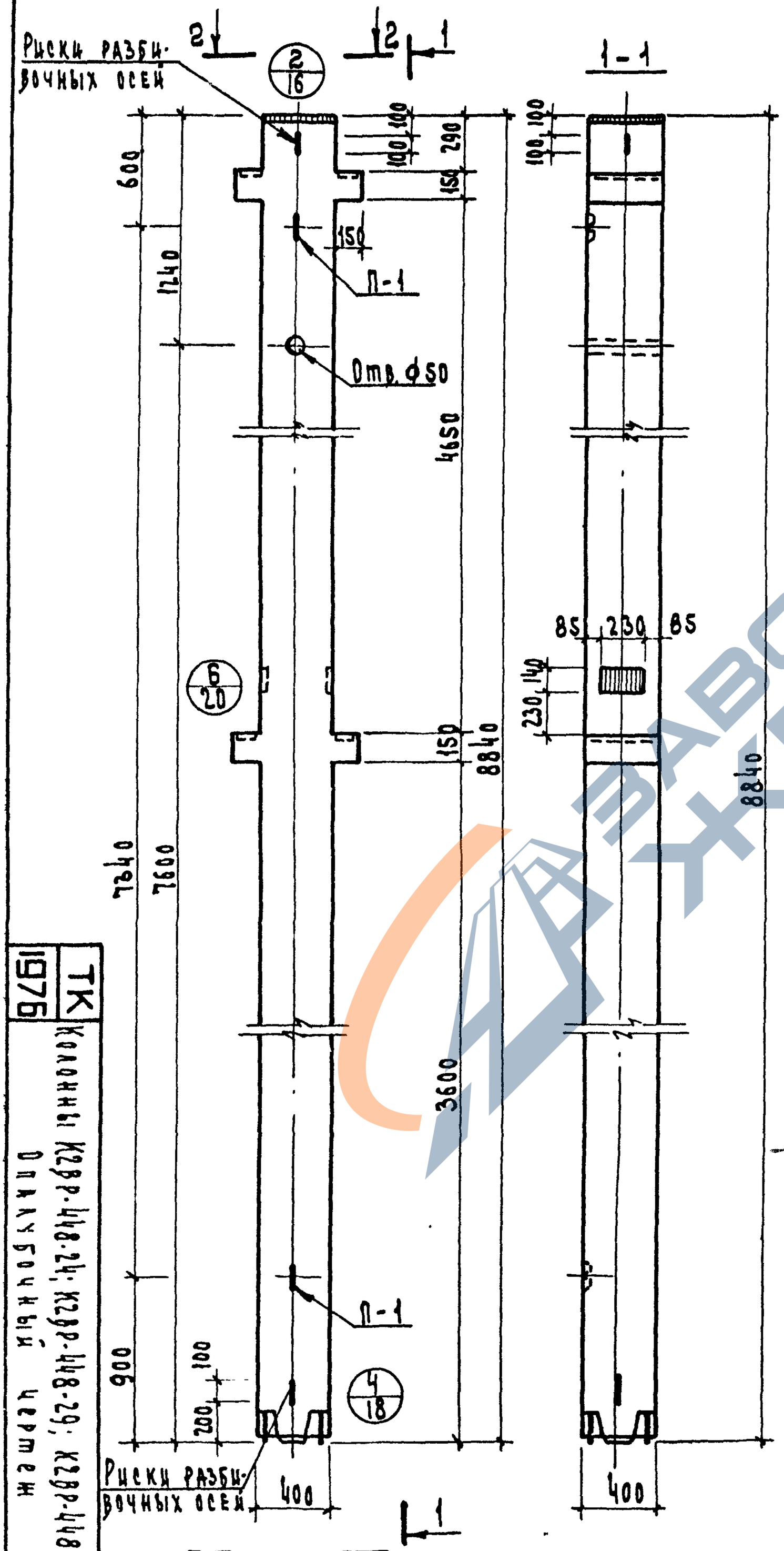

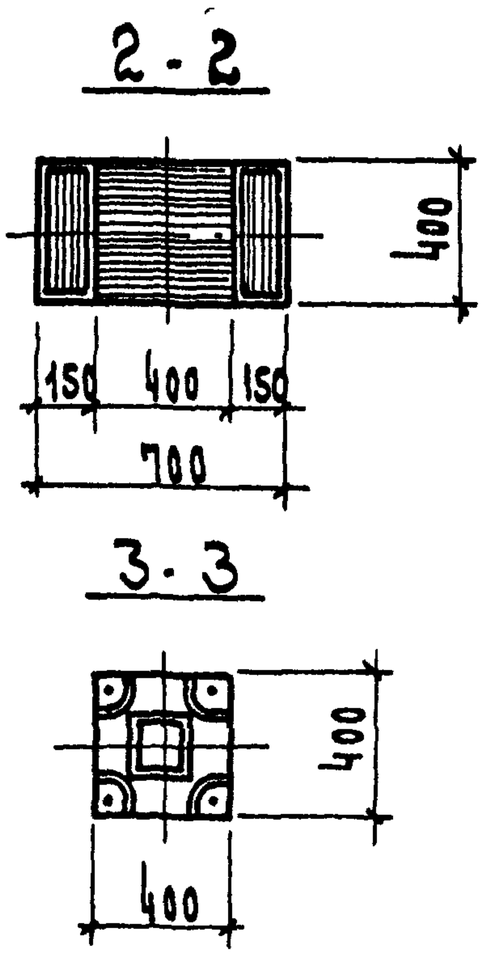

Показатели на 1 колонну				
Марка колонны	Масса т	Марка бетона	Объем бетона	Расход стали кг
К2ВР-448-24	3.62	300	1.45	193.07
К2ВР-448-29	3.62	400	1.45	193.07
К2ВР-448-38	3.62	400	1.45	408.07

Примечания:

1. Армирование см. лист 42, 43
2. Узлы замаркированные на данном листе см. серию ИИ-04-2 выпуск 4

ТК 1976

Колонны К2ВР-448-24; К2ВР-448-29; К2ВР-448-38

Опалубочный чертеж

Серия ИИ-04-2

Выпуск 19

Лист 13

14635

23

22

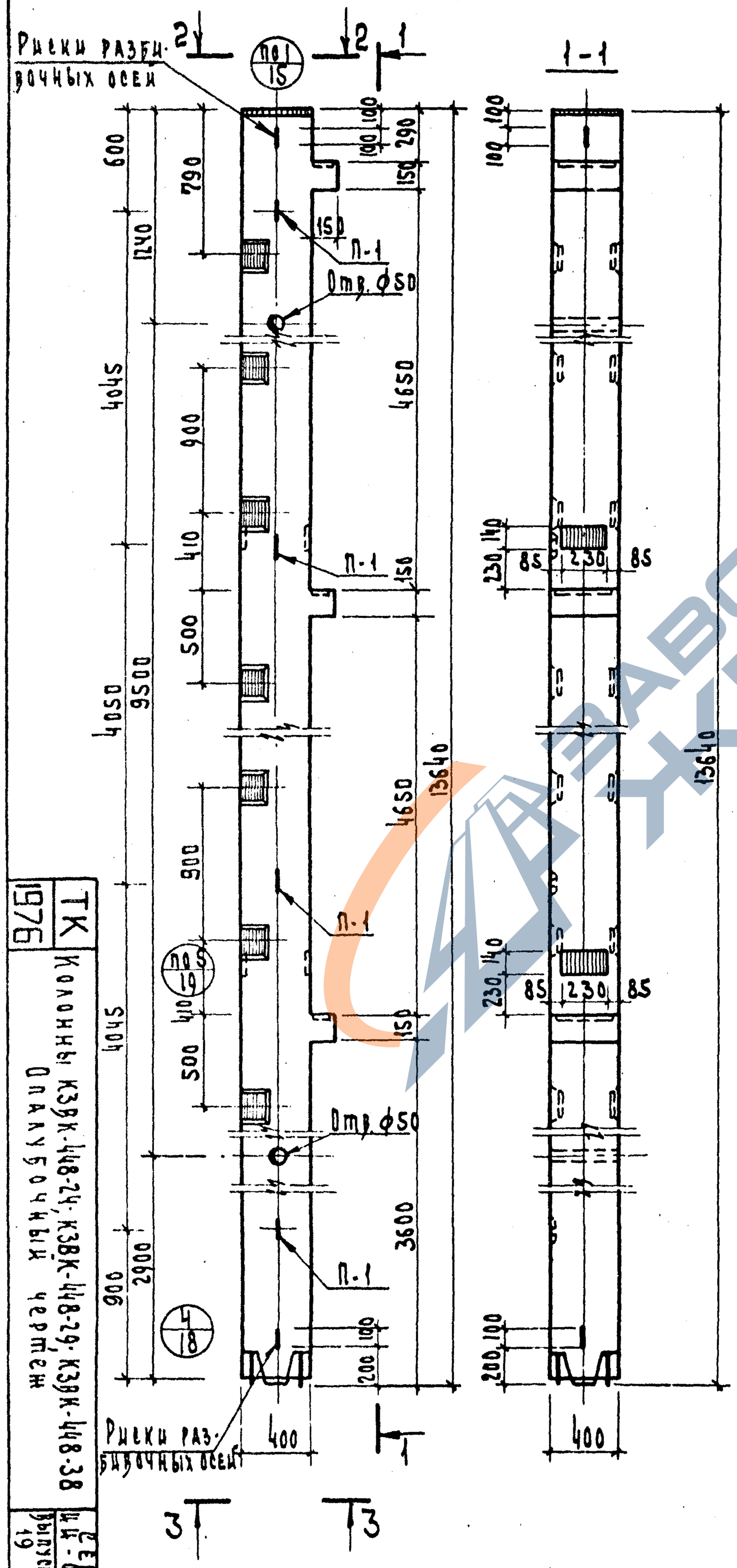

Показатели на 1 колонну				
Марка колонны	Масса, т	Марка бетона	Объем бетона	Расход стали кг
КЗВК-448-24	5.52	300	2.21	314.23
КЗВК-448-29	5.52	400	2.21	314.23
КЗВК-448-38	5.52	400	2.21	644.53

Примечания:

1. Армирование см. лист 44, 45
2. Узлы, замаркированные на данном листе, см серию ИИ-04-2 выпуск 4.

ТК 1976

Колонны КЗВК-448-24, КЗВК-448-29, КЗВК-448-38

Опалубочный чертеж

Серия ИИ-04-2

Выпуск 19

Лист 14

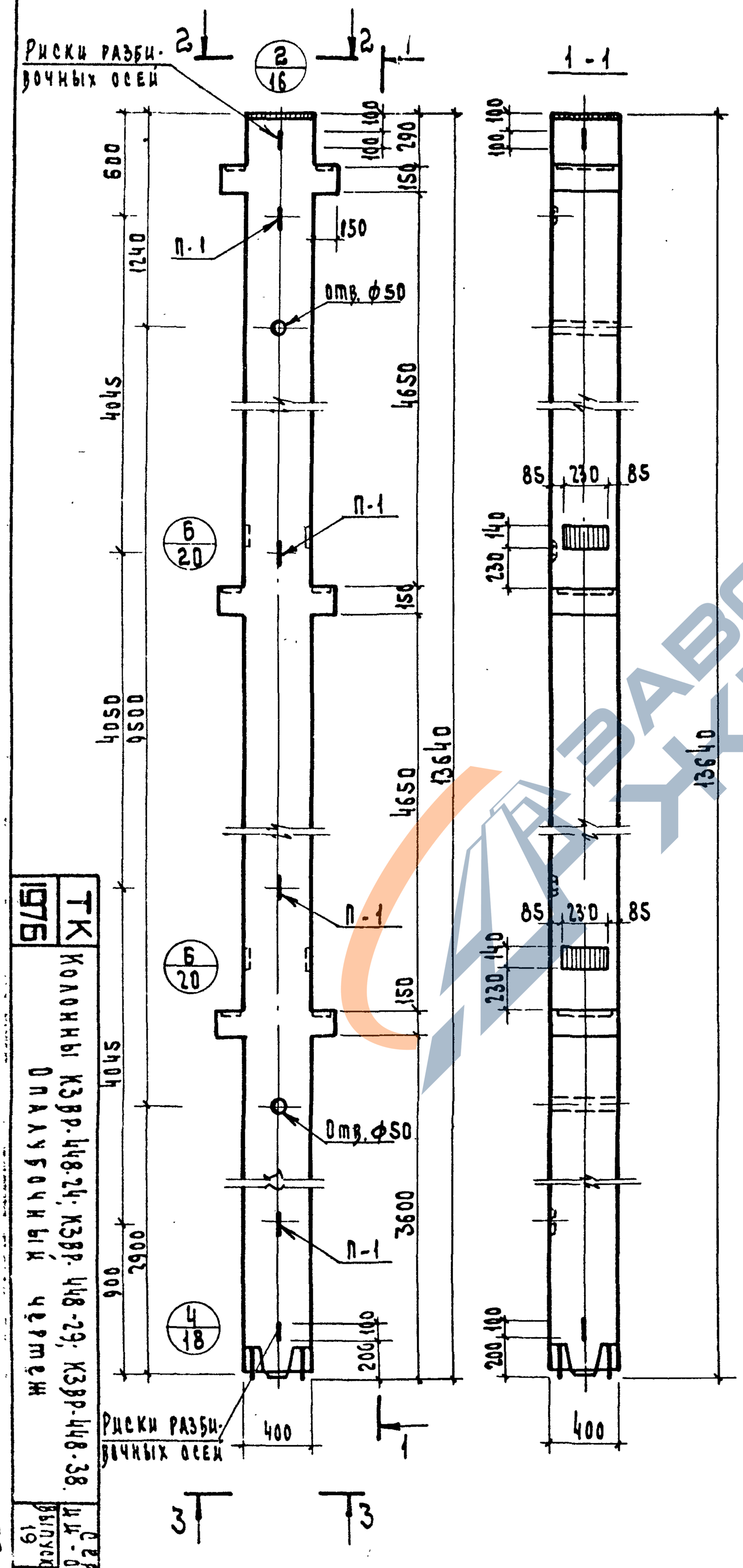

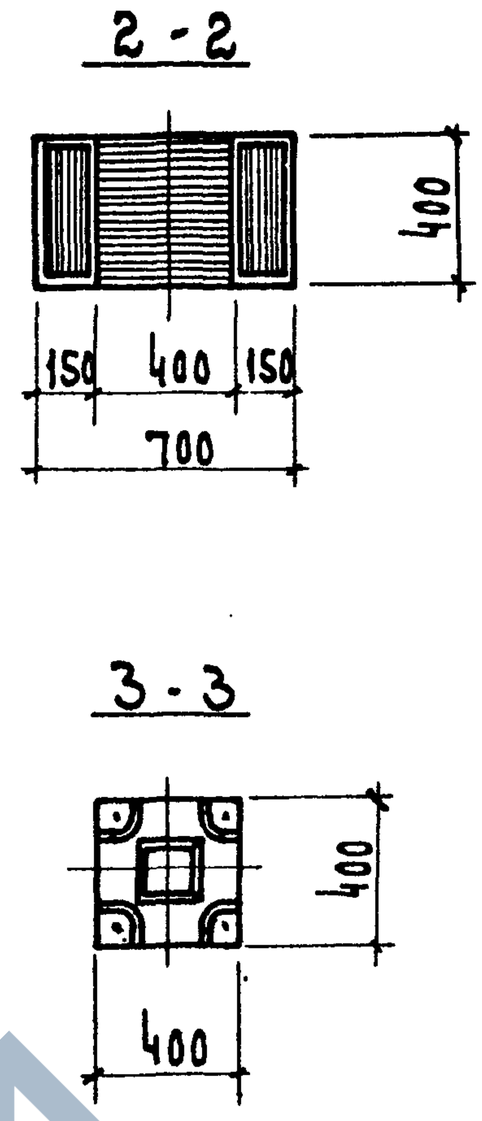

Показатели на 1 колонну				
Марка колонны	Масса т	Марка бетона	Объем бетона	Расход стали кг
КЗВР-448-24	5.57	300	2.23	291.37
КЗВР-448-29	5.57	400	2.23	291.37
КЗВР-448-38	5.57	400	2.23	621.67

Примечания:

1. Армирование см. лист 46, 47.
2. Узлы, замаркированные на данном листе, см серию ИИ-04-2 выпуск 4

ТК 1976

Колонны КЗВР-448-24; КЗВР-448-29; КЗВР-448-38. Опалубочный чертеж

Серия ИИ-04-2 Выпуск 19 Лист 15

ЗАВОД ЖБИ

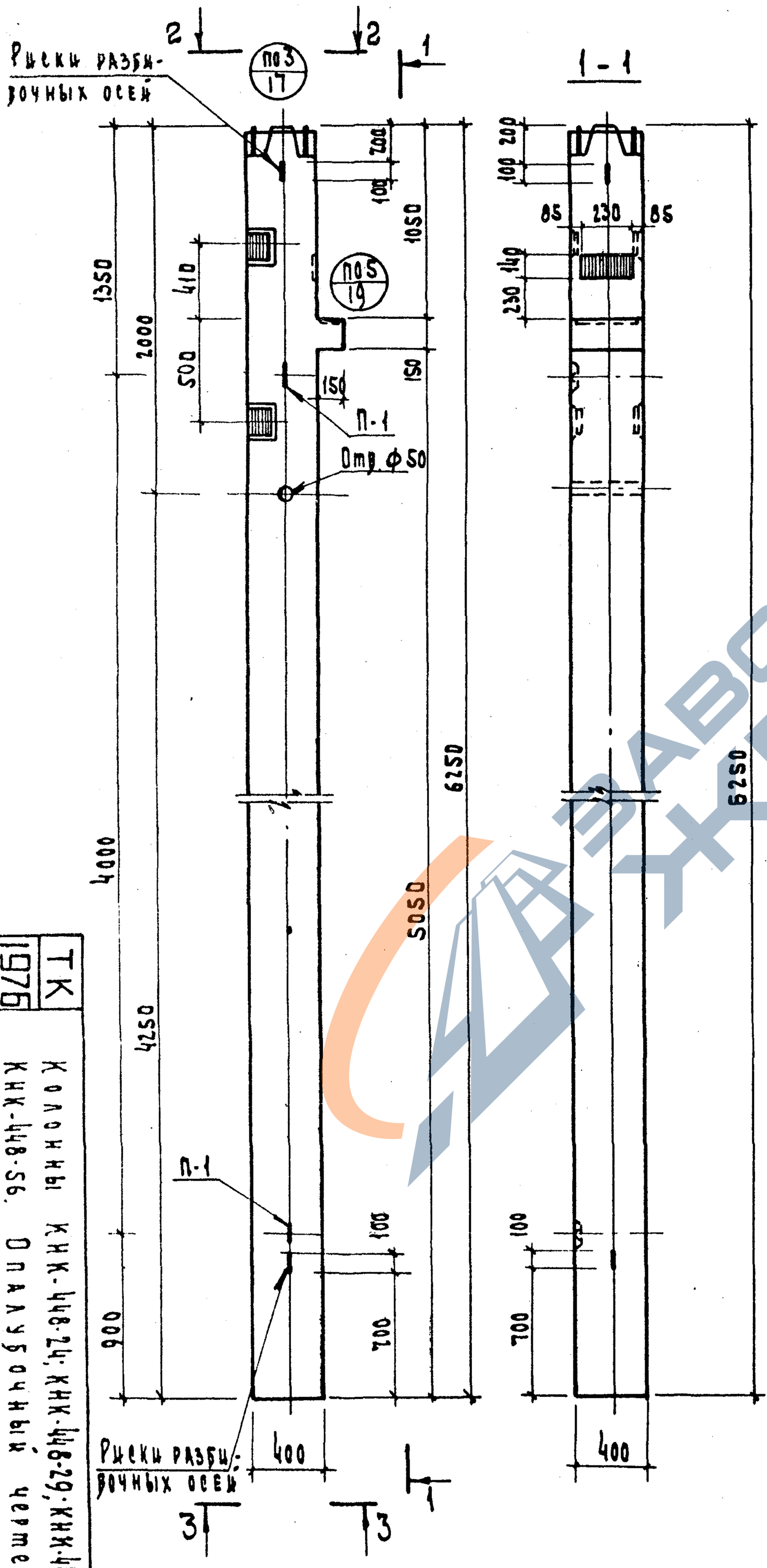

Показатели на 1 колонну				
Марка колонны	Масса т	Марка бетона	Объем бетона, м³	Расход стали кг
КНК-448-24	2.52	300	1.01	122.10
КНК-448-29	2.52	400	1.01	122.10
КНК-448-38	2.52	400	1.01	284.80
КНК-448-56	2.52	500	1.01	520.32

Примечания:

1. Армирование см. лист 48, 49, 50
2. Узлы, замаркированные на данном листе см. серию ИИ-04-2 выпуск 4

ТК 1976

Колонны КНК-448-24; КНК-448-29; КНК-448-38 КНК-448-56. Опалубочный чертеж

Серия ИИ-04-2 | Выпуск 19 | Лист 16

14633

https://zavodjbi.com/

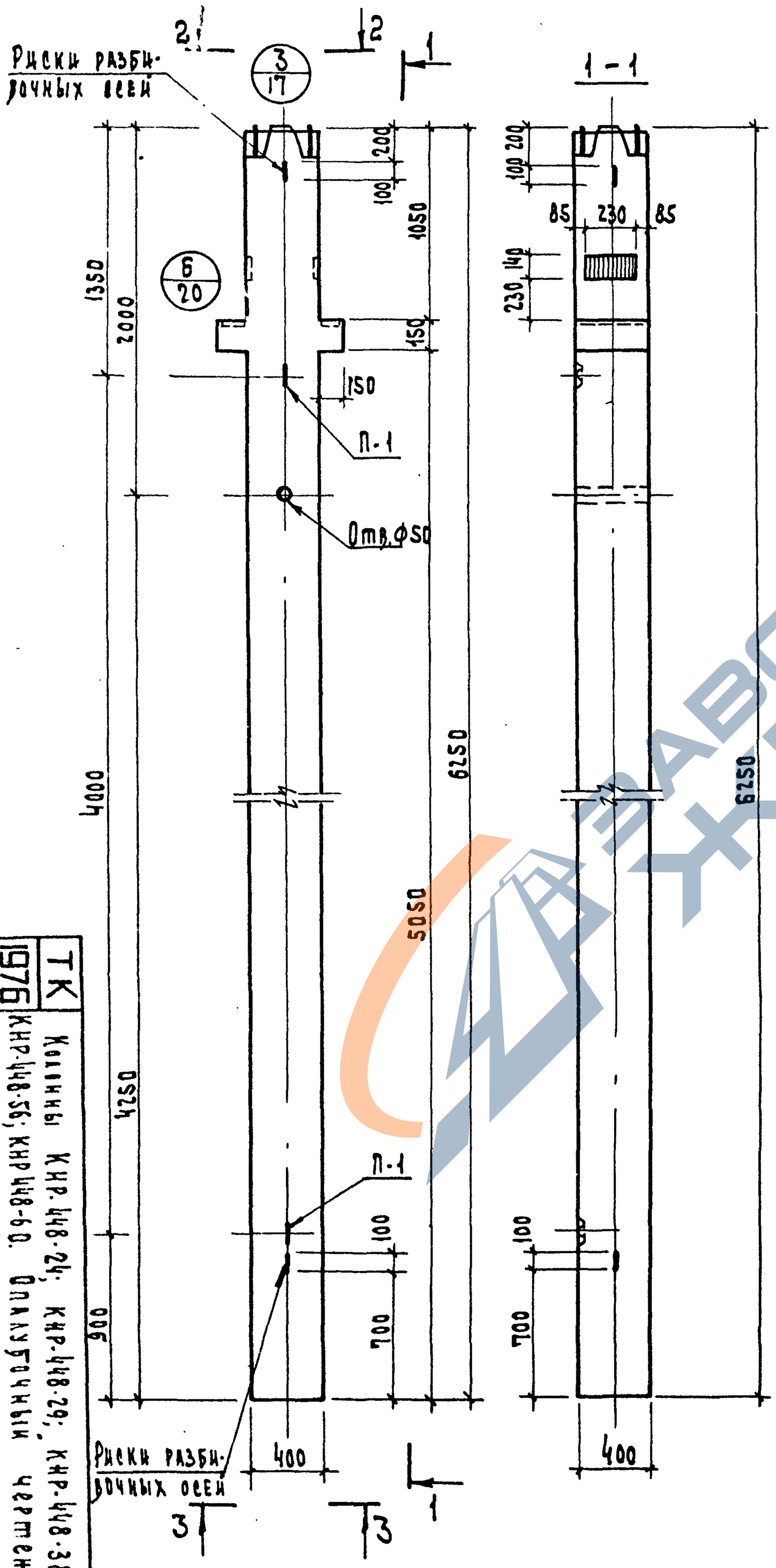

Показатели на 1 колонну				
Марка колонны	Масса, т	Марка бетона	Объем бетона, м³	Расход стали кг
КНР-448-24	2.54	300	1.02	118.60
КНР-448-29	2.54	400	1.02	118.60
КНР-448-38	2.54	400	1.02	274.5
КНР-448-56	2.54	500	1.02	516.82
КНР-448-60	2.54	600	1.02	516.82

Примечания:

1. Армирование см. листы 51,52,53
2. Узлы, замаркированные на данном листе см. серию ИИ-04-2 выпуск 4

ТК 1976

Колонны КНР-448-24; КНР-448-29; КНР-448-38; КНР-448-56; КНР-448-60. Опалубочный чертеж

Серия ИИ-04-2 Выпуск 19 Лист 17

14633 27

26

https://zavodjbi.com/

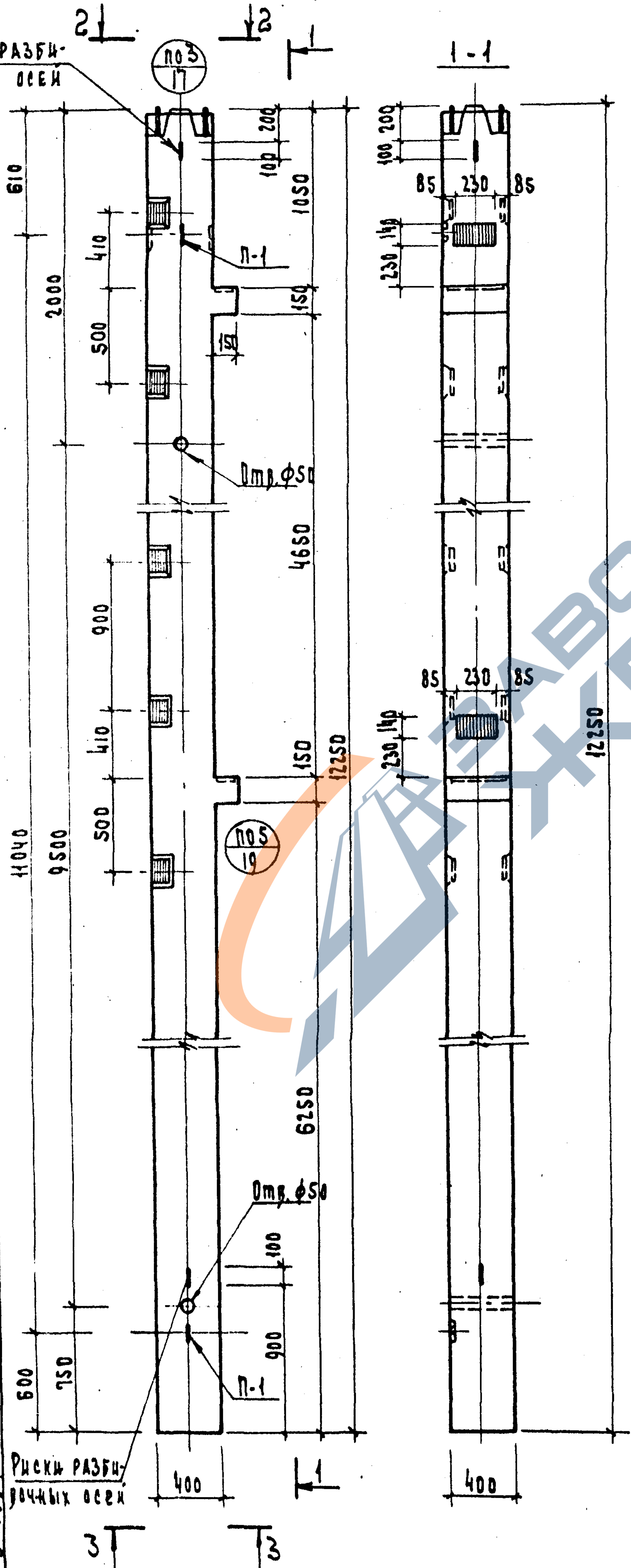

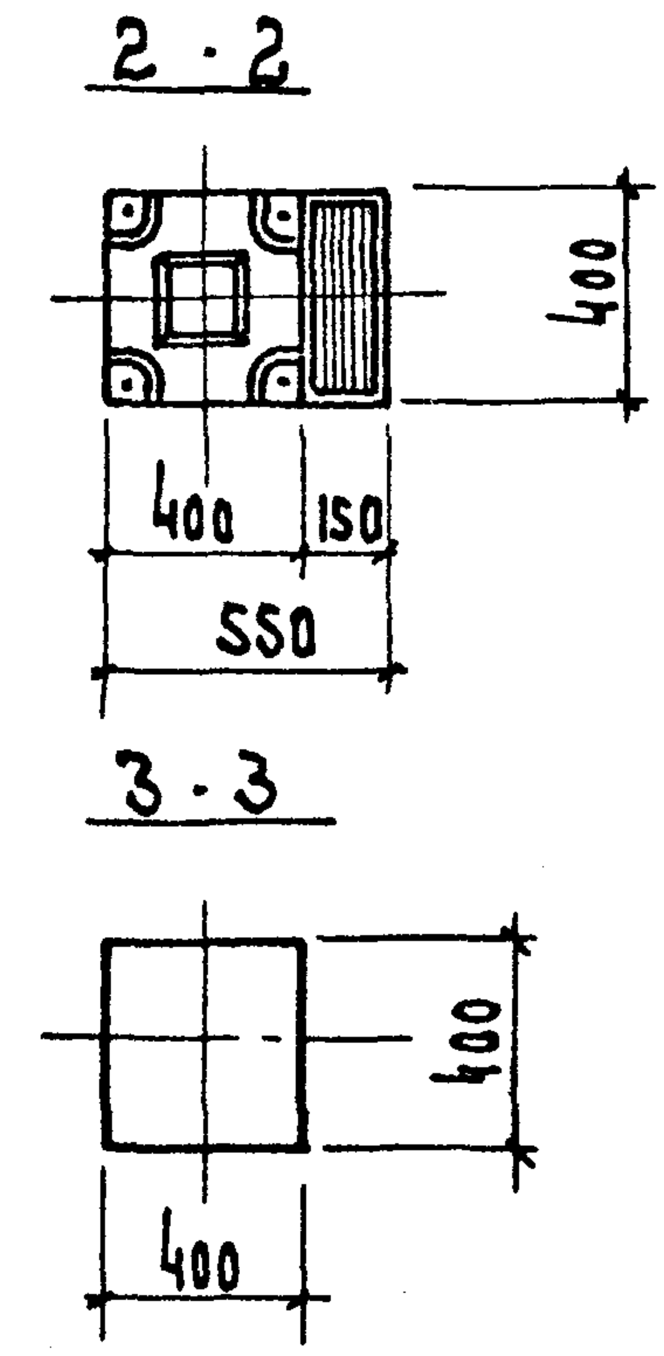

Показатели на 1 колонну				
Марка колонны	Масса т	Марка бетона	Объем бетона, м³	Расход стали кг
К2НК-448/60-21	4.95	300	1.98	239.98
К2НК-448/60-26	4.95	400	1.98	239.98
К2НК-448/60-34	4.95	400	1.98	542.88
К2НК-448/60-38	4.95	500	1.98	542.88

Примечания:

1. Армирование см. листы 54, 55
2. Узлы, замаркированные на данном листе см. серию ИИ-04-2 выпуск 4

ТК 1976

Колонны К2НК-448/60-21; К2НК-448/60-26; К2НК-448/60-34; К2НК-448/60-38
Опалубочный чертеж

Серия	Выпуск	Лист
ИИ-04-2	19	18

14633

https://zavodjbi.com/

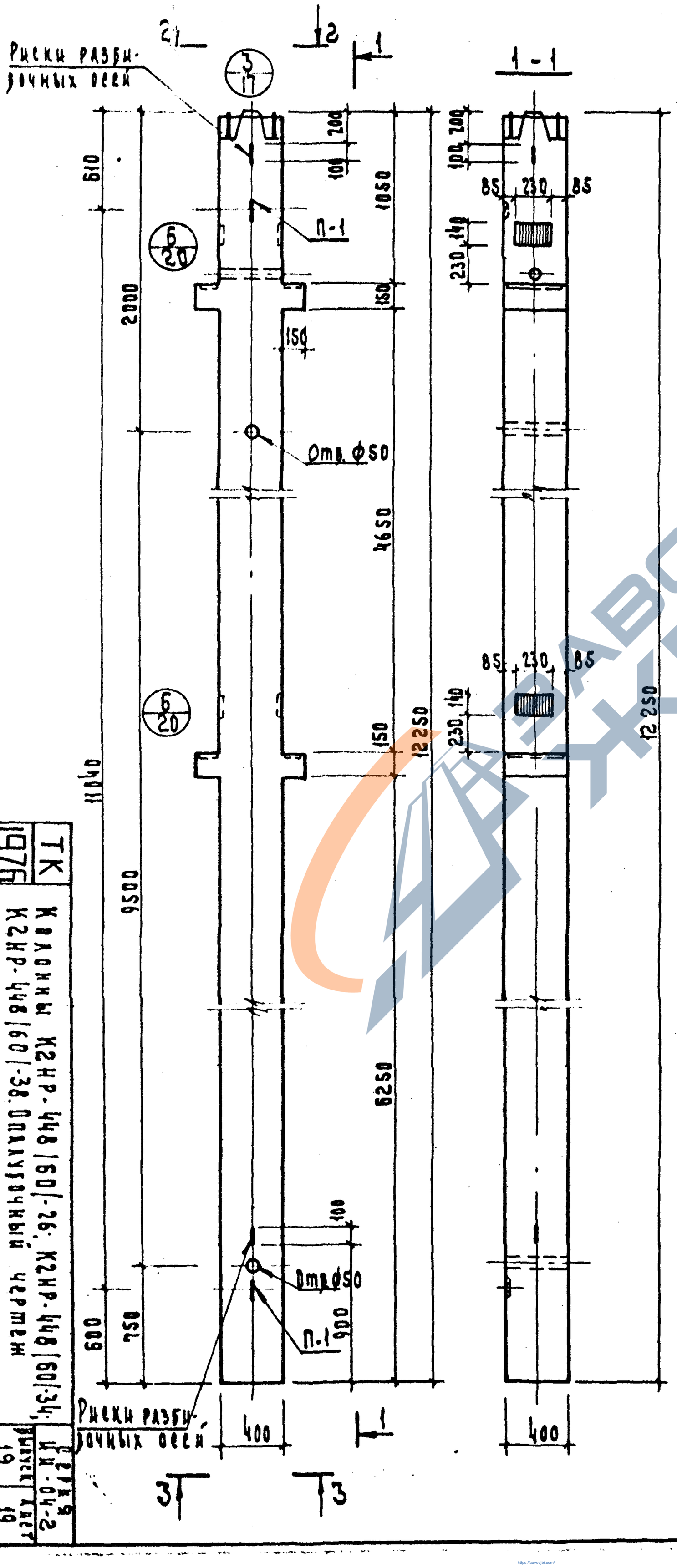

Показатели на 1 колонну				
Марка колонны	Масса т	Марка бетона	Объем бетона	Расход стали кг
К2НР-448/60/-26	5.00	400	2.00	226.60
К2НР-448/60/-34	5.00	400	2.00	529.7
К2НР-448/60/-38	5.00	500	2.00	529.7

Примечания:

1. Армирование см. листы 56, 57
2. Узлы, замаркированные на данном листе см. серию ИИ-04-2 вып. 4

ТК 1976

Колонны К2НР-448/60/-26, К2НР-448/60/-34, К2НР-448/60/-38. Опалубочный чертеж

Серия ИИ-04-2 | Выпуск 19 | Лист 19

14633 29

ЗАВОД ЖБИ

https://zavodjbi.com/

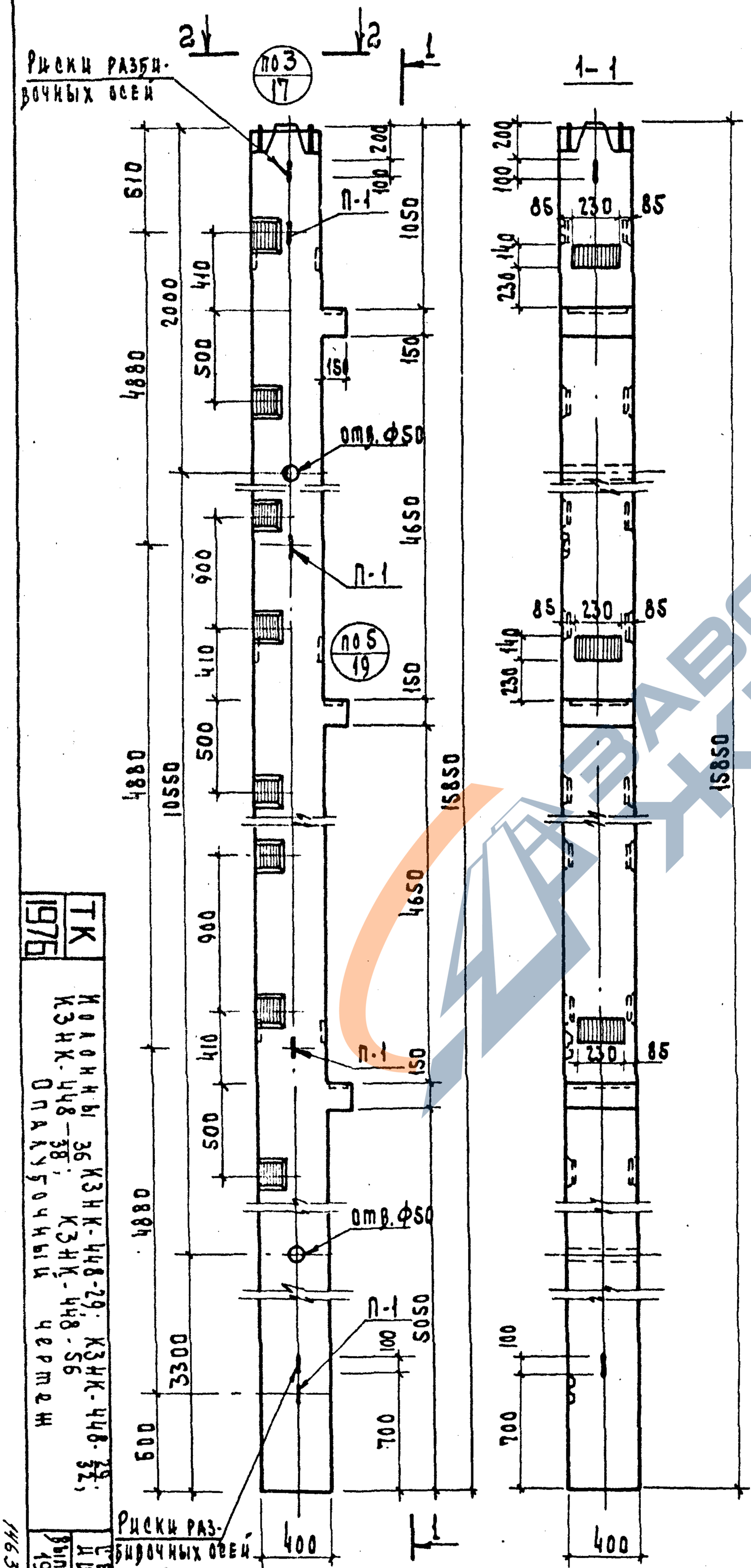

Показатели на 1 колонну				
Марка колонны	Масса т	Марка бетона	Объем бетона м³	Расход стали кг
КЗНК-448-29	6.33	400	2.53	334.76
КЗНК-448-29/32	6.33	300	2.53	665.06
КЗНК-448-36/38	6.33	400	2.53	665.06
КЗНК-448-56	6.33	500	2.53	1260.86

Примечания:

1. Армирование колонн см. листы 58, 59, 62.
2. Узлы замаркированные на данном листе см серию ИИ-04-2 выпуск 4

ТК 1976

Колонны КЗНК-448-29; КЗНК-448-29/32; КЗНК-448-36/38; КЗНК-448-56

Опалубочный чертеж

Серия ИИ-04-2

Выпуск 19 | Лист 20

14633 30

29

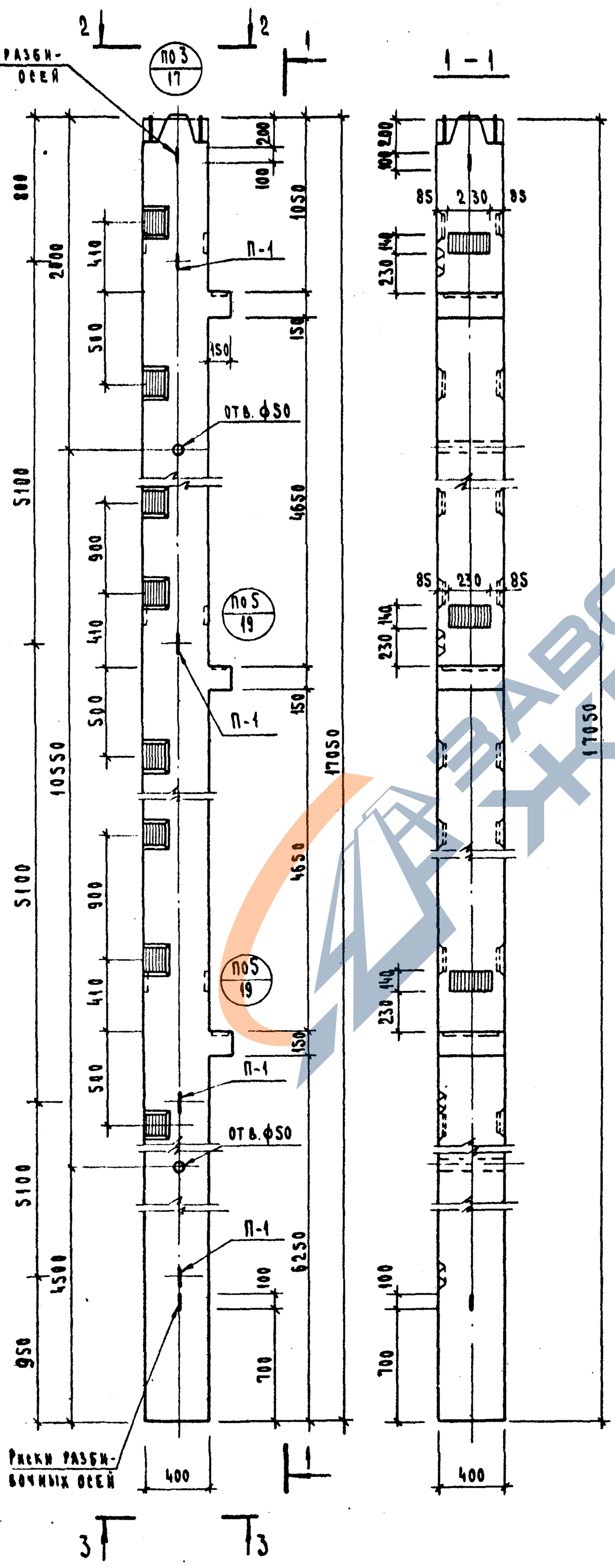

Показатели на 1 колонну				
Марка колонны	Масса, т	Марка бетона	Объем бетона, м³	Расход стали, кг
КЗНК-448(60)-26	6.62	400	2.65	348.36
КЗНК-448(60)-32/34	6.62	300	2.65	707.36
КЗНК-448(60)-36/38	6.62	400	2.65	707.36
КЗНК-448(60)-50	6.62	500	2.65	1341.16

Примечания:

1. Армирование колонн см. листы 60, 61, 63.
2. Узлы, замаркированные на данном листе, см. серию ИИ-04-2 выпуск 4.

ТК 1976

Колонны КЗНК-448(60)-26; КЗНК-448(60)-32/34; КЗНК-448(60)-36/38; КЗНК-448(60)-50

Опалубочный чертеж

Серия ИИ-04-2 Выпуск 19 Лист 21

14633 31

30

https://zavodjbi.com/

г. Москва | ГИ. инж. пр-ты | Инвентарь

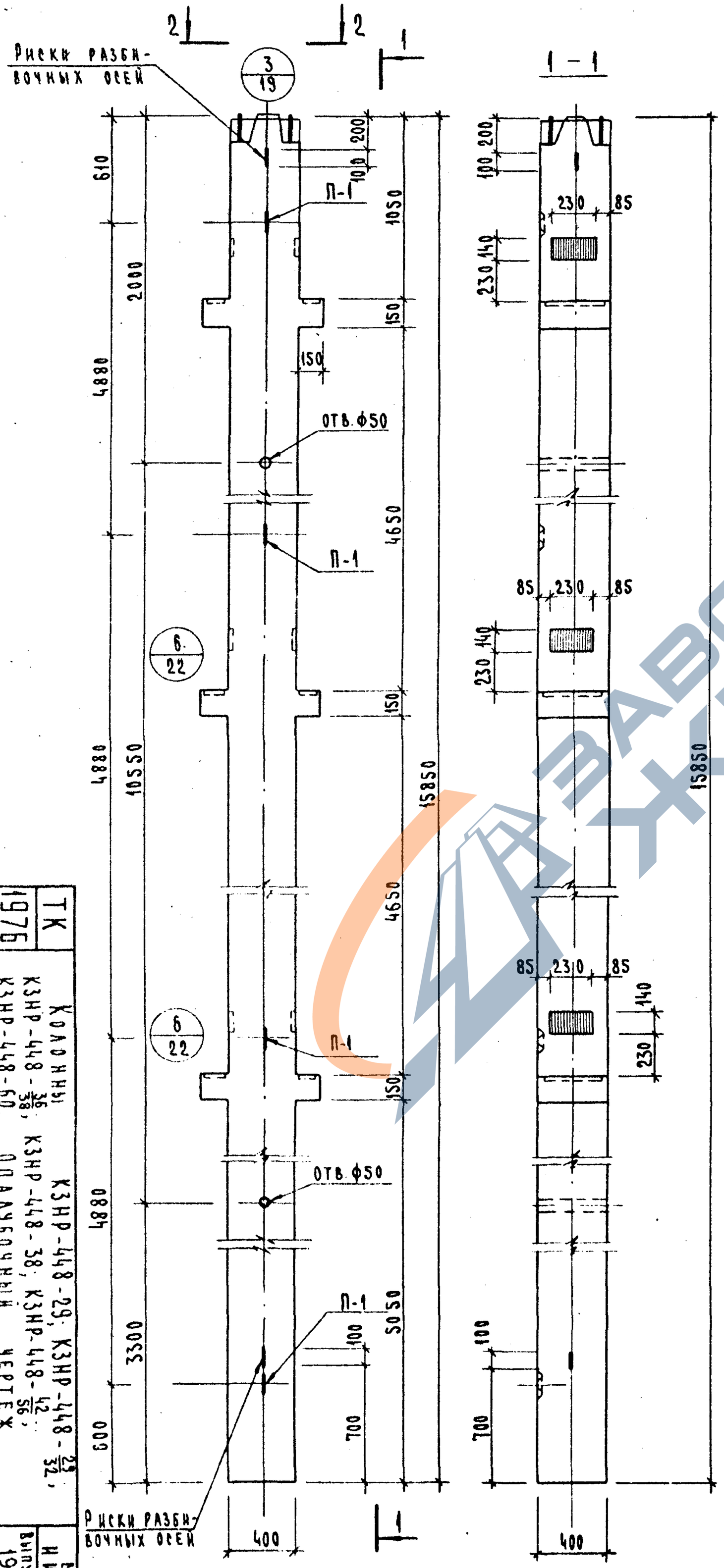

Показатели на 1 колонну				
Марка колонны	Масса, т	Марка бетона	Объем бетона, м³	Расход стали, кг
КЗНР-448-29	6.48	400	2.58	311.9
КЗНР-448-29/32	6.48	300	2.58	642.2
КЗНР-448-36/38	6.48	400	2.58	642.2
КЗНР-448-38	6.48	400	2.58	705.7
КЗНР-448-42/56	6.48	500	2.58	911.0
КЗНР-448-60	6.48	600	2.58	1238.0

Примечания:

1. Армирование колонн см. листы 64, 65, 66, 67, 72.
2. Узлы, замаркированные на данном листе см. серию ИИ-04-2 вып. 4.

ТК 1976	Колонны КЗНР-448-29; КЗНР-448-29/32, КЗНР-448-36/38, КЗНР-448-38; КЗНР-448-42/56, КЗНР-448-60. Опалубочный чертеж		
		Выпуск 19	Серия ИИ-04-2
		Лист 22	

https://zavodjbi.com/

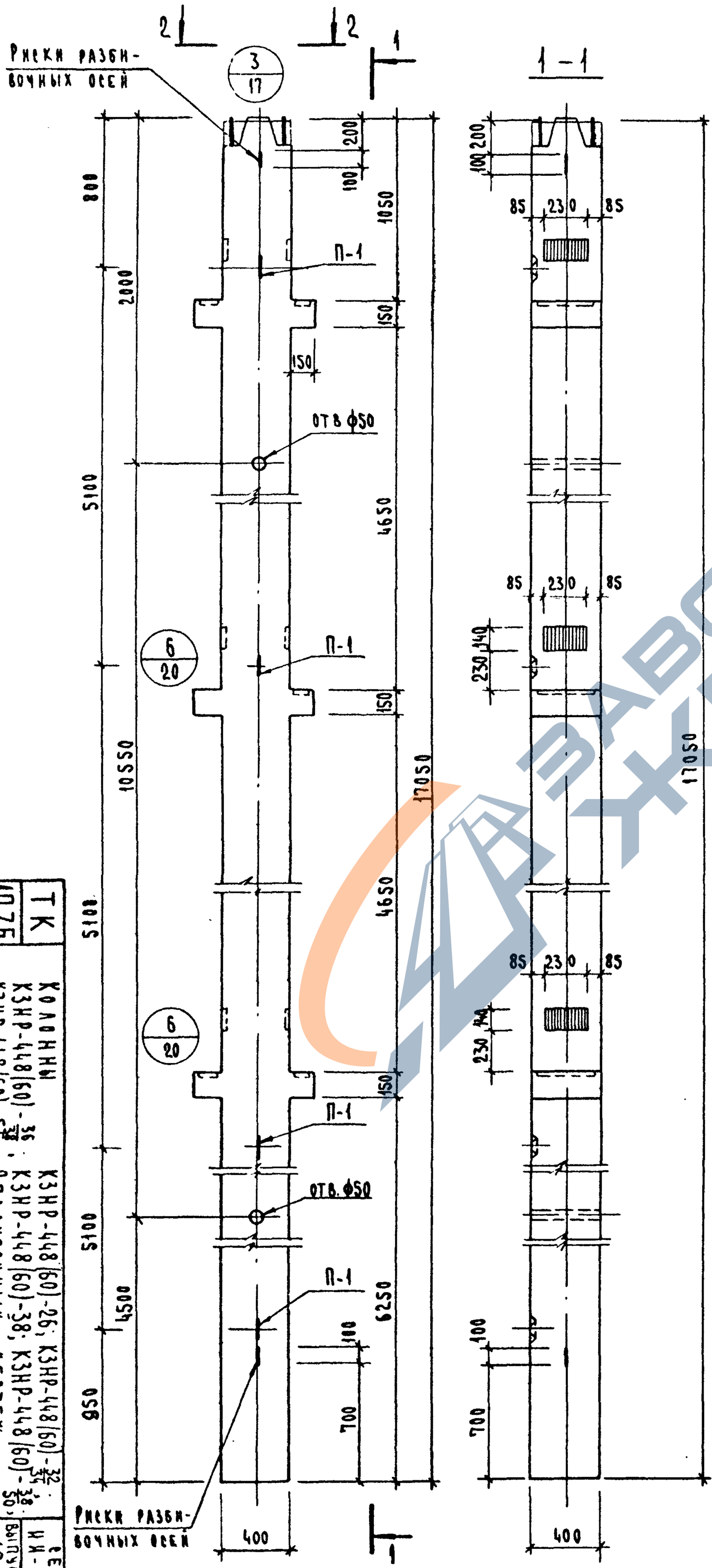

Показатели на 1 колонну				
Марка колонны	Масса, т	Марка бетона	Объем бетона, $м^3$	Расход стали, кг
КЗНР-448(60)-26	6.75	400	2.70	325.5
КЗНР-448(60)-$\frac{32}{34}$	6.75	400	2.70	684.5
КЗНР-448(60)-$\frac{36}{38}$	6.75	500	2.70	684.5
КЗНР-448(60)-38	6.75	500	2.70	747.4
КЗНР-448(60)-$\frac{38}{50}$	6.75	500	2.70	991.3
КЗНР-448(60)-55	6.75	600	2.70	1318.3

Примечания:

1. Армирование колонн см. листы 68, 69, 70, 71, 73.
2. Узлы, замаркированные на данном листе см. серию ИИ-04-2 выпуск 4.

ТК 1976

Колонны КЗНР-448(60)-$\frac{36}{38}$, КЗНР-448(60)-55. КЗНР-448(60)-26; КЗНР-448(60)-$\frac{32}{34}$; КЗНР-448(60)-38; КЗНР-448(60)-$\frac{38}{50}$. Опалубочный чертеж.

Серия ИИ-04-2 Выпуск 19 Лист 23

14633 33

32

https://zavodjbi.com/

г. Москва | Рук. инж. пр-та | Григорьев

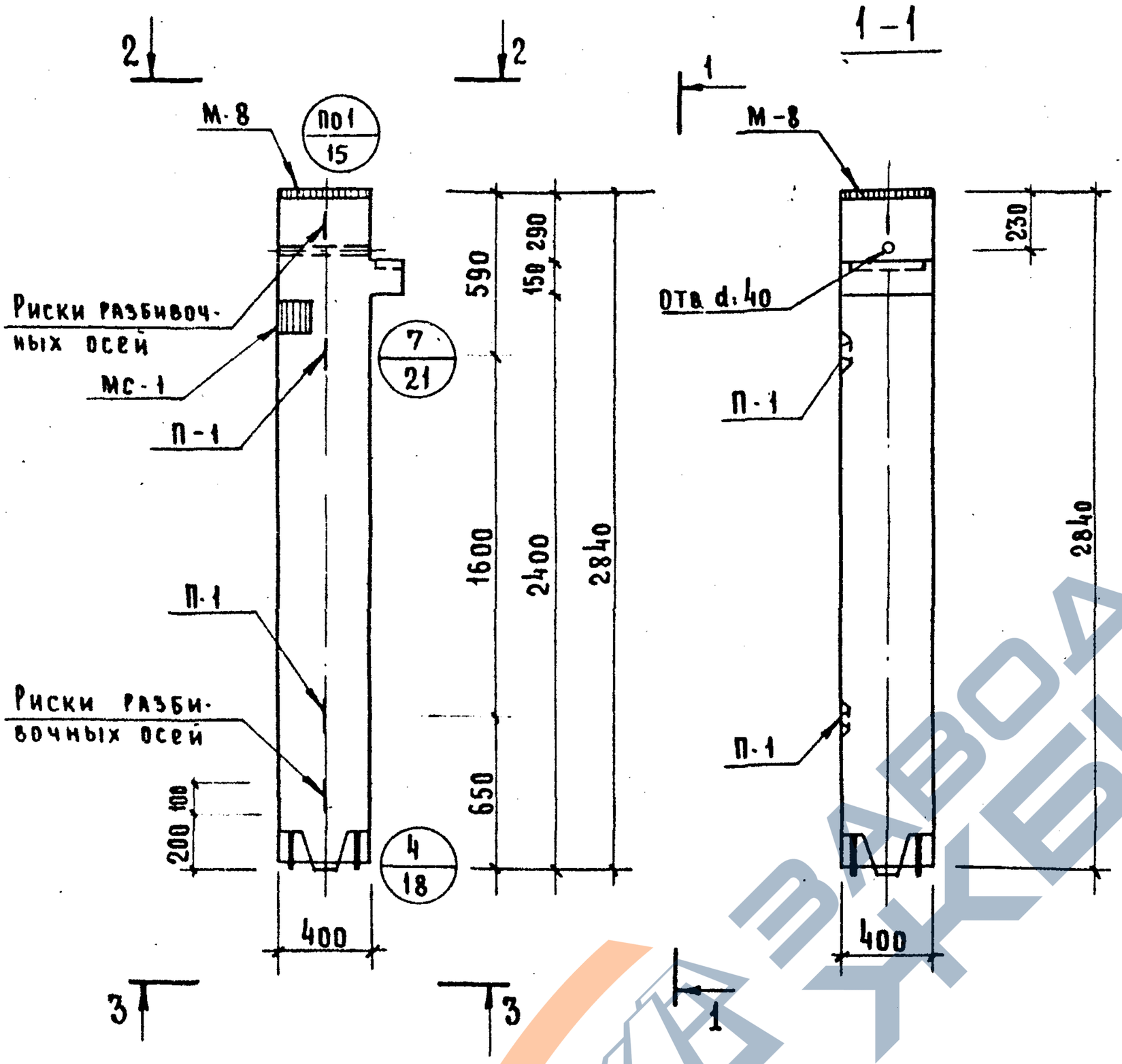

Показатели на 1 колонну				
Марка колонны	Масса т	Марка бетона	Объем бетона м3	Расход стали кг
КВК-436-40	1,15	400	0,46	153,87

Примечания:

1. Армирование см. лист 74
2. Узлы, замаркированные на данном листе см. серию ИИ-04-2 вып. 4

ТК	1976

Колонна КВК-436-40

Одноэтажных производственных зданий. Чертеж

Серия ИИ-04-2	
Выпуск 19	Лист 24

14533

34

33

https://zavodjbi.com/

https://zavodjbi.com/

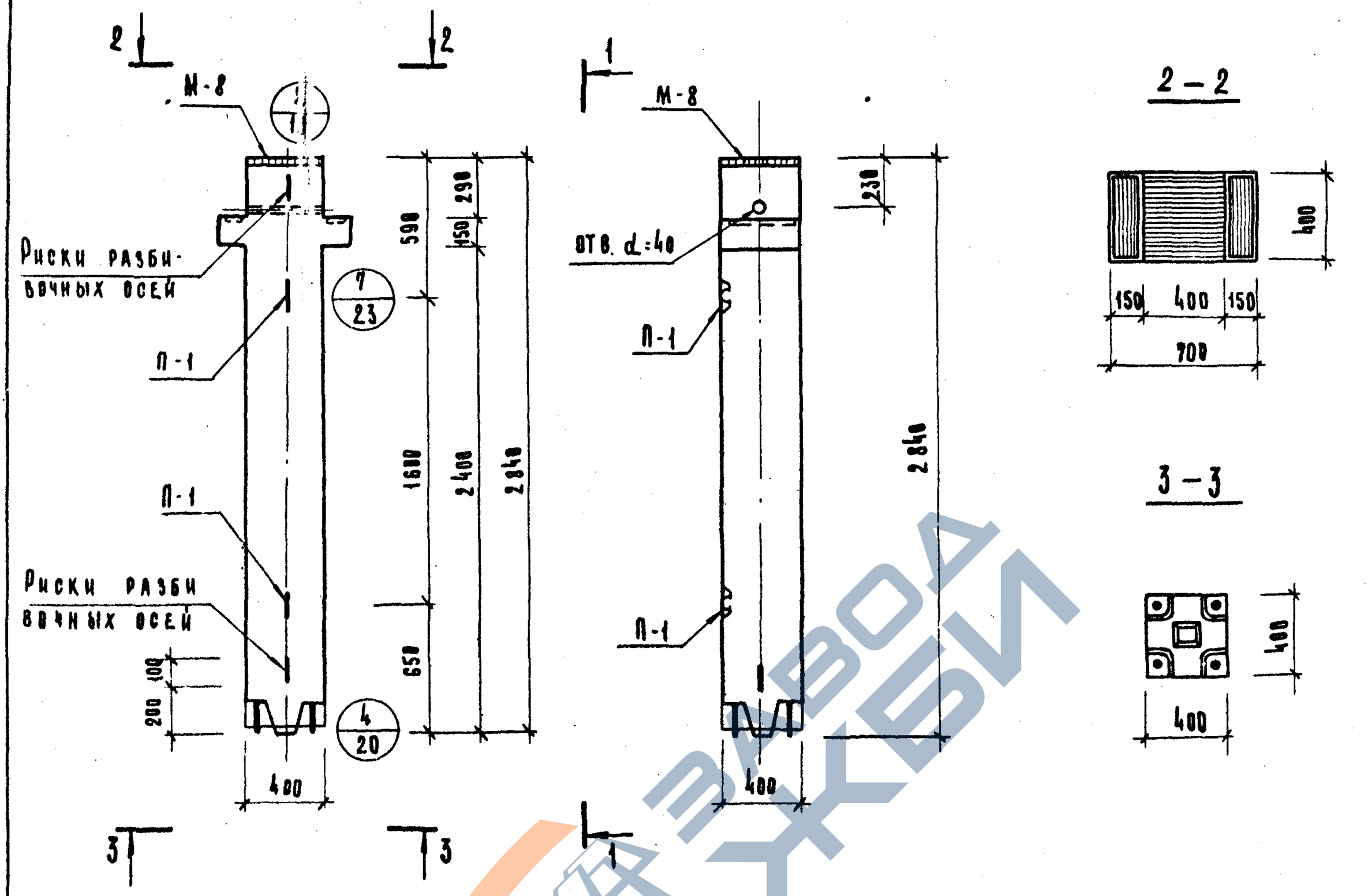

Показатели на 1 колонну				
Марка колонны	Масса т	Марка бетона	Объем бетона $м^3$	Расход стали кг
КВР-436-40	1.18	400	0.47	156.55

Примечания:

1. Армирование см. лист 75
2. Узлы, замаркированные на данном листе см. серию ИИ-04-2 вып. 3

ТК 1976

Колонна КВР-436-40

Опалубочный чертеж

Серия ИИ-04-2

Выпуск 19

Лист 25

14633 35

34

https://zavodjbi.com/

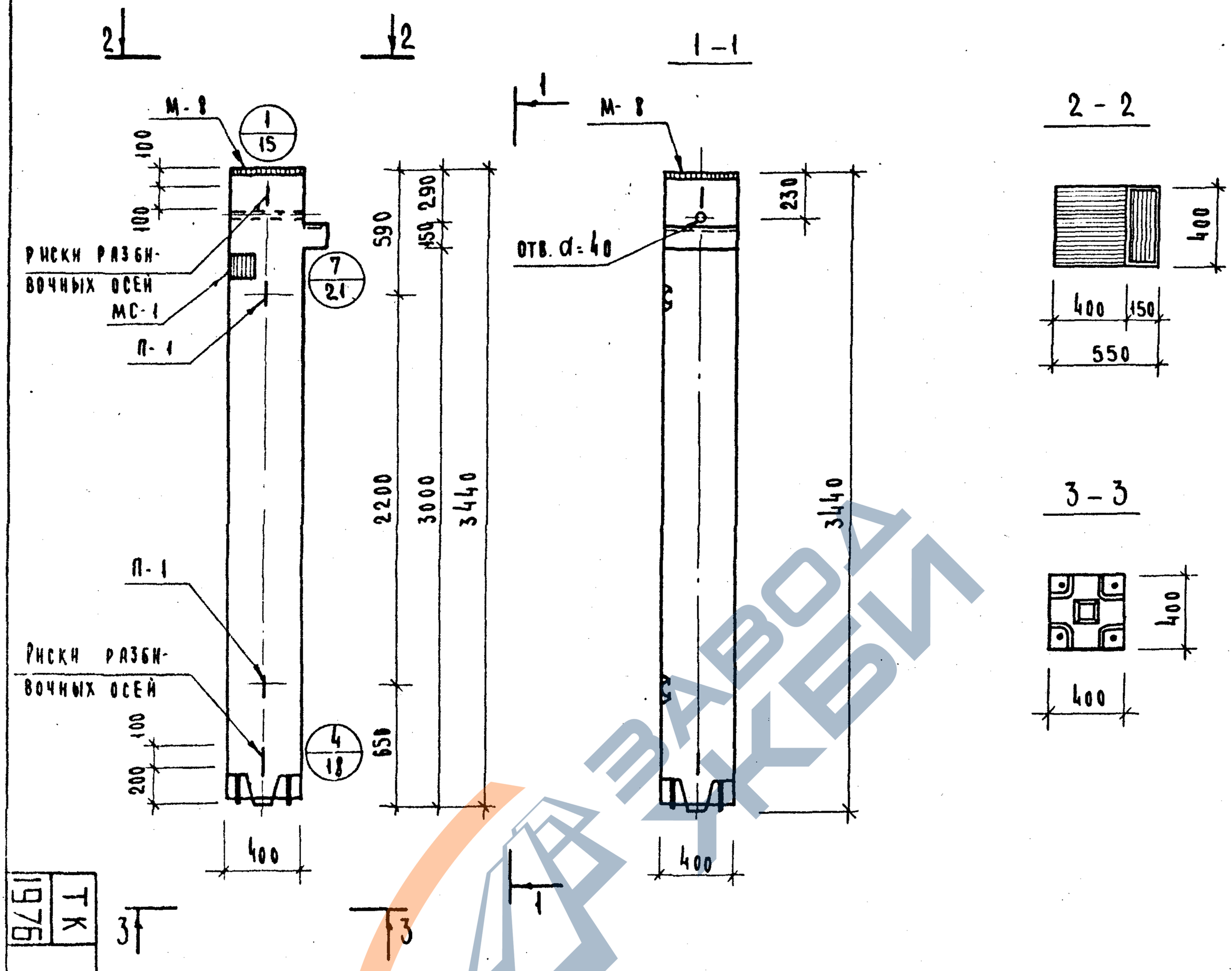

Показатели на 1 колонну				
Марка колонны	Масса т	Марка бетона	Объем бетона	Расход стали кг
КВК-442-40	1.37	400	0.55	174.49

Примечания:

1. Армирование см. лист 76.
2. Узлы, замаркированные на данном листе см. серию ИН-04-2 вып. 4.

ТК 1976

Колонна КВК-442-40
Опалубочный чертеж

СЕРИЯ ИН-04-2
ВЫПУСК 19
ЛИСТ 26

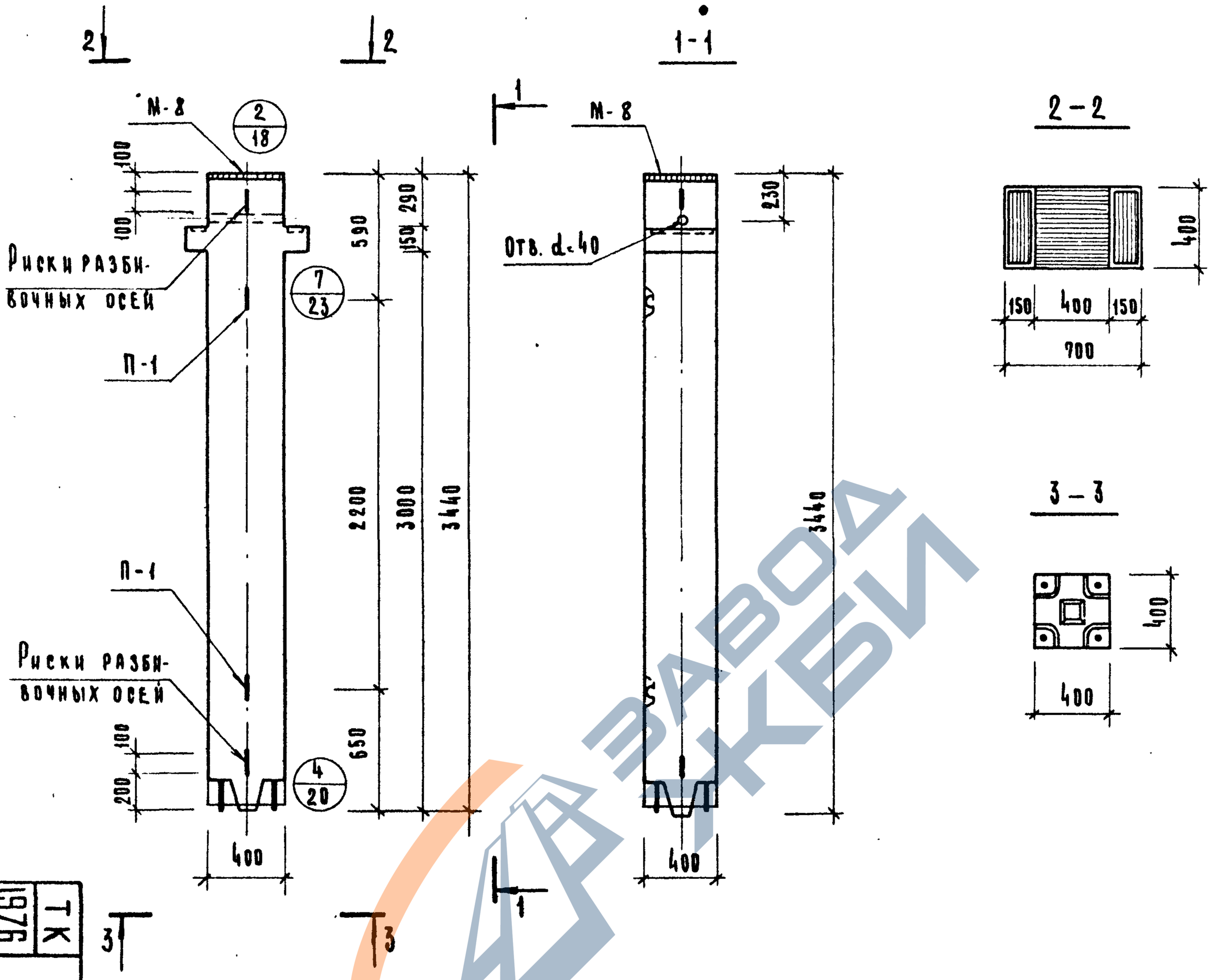

Показатели на 1 колонну				
Марки колонны	Масса т	Марка бетона	Объем бетона	Расход стали кг
КВР-442-40	1.4	400	0.56	177.17

Примечания:

1. Армирование см. лист 77
2. Узлы, замаркированные на данном листе см. серию ИИ-04-2 вып. 4

ТК 1976

Колонна КВР-442-40
Опалубочный чертеж

Серия ИИ-04-2
Выпуск 19
Лист 27

14633 17

36

https://zavodjbi.com/

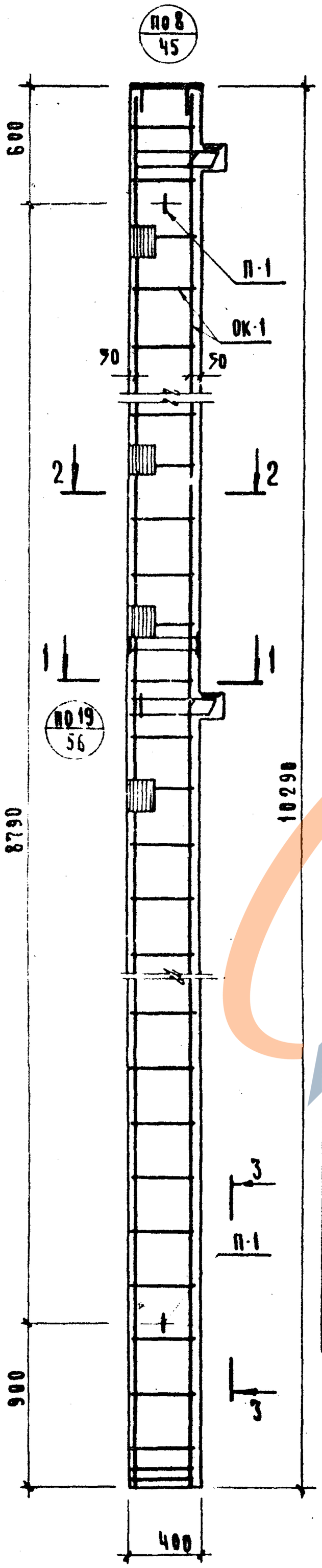

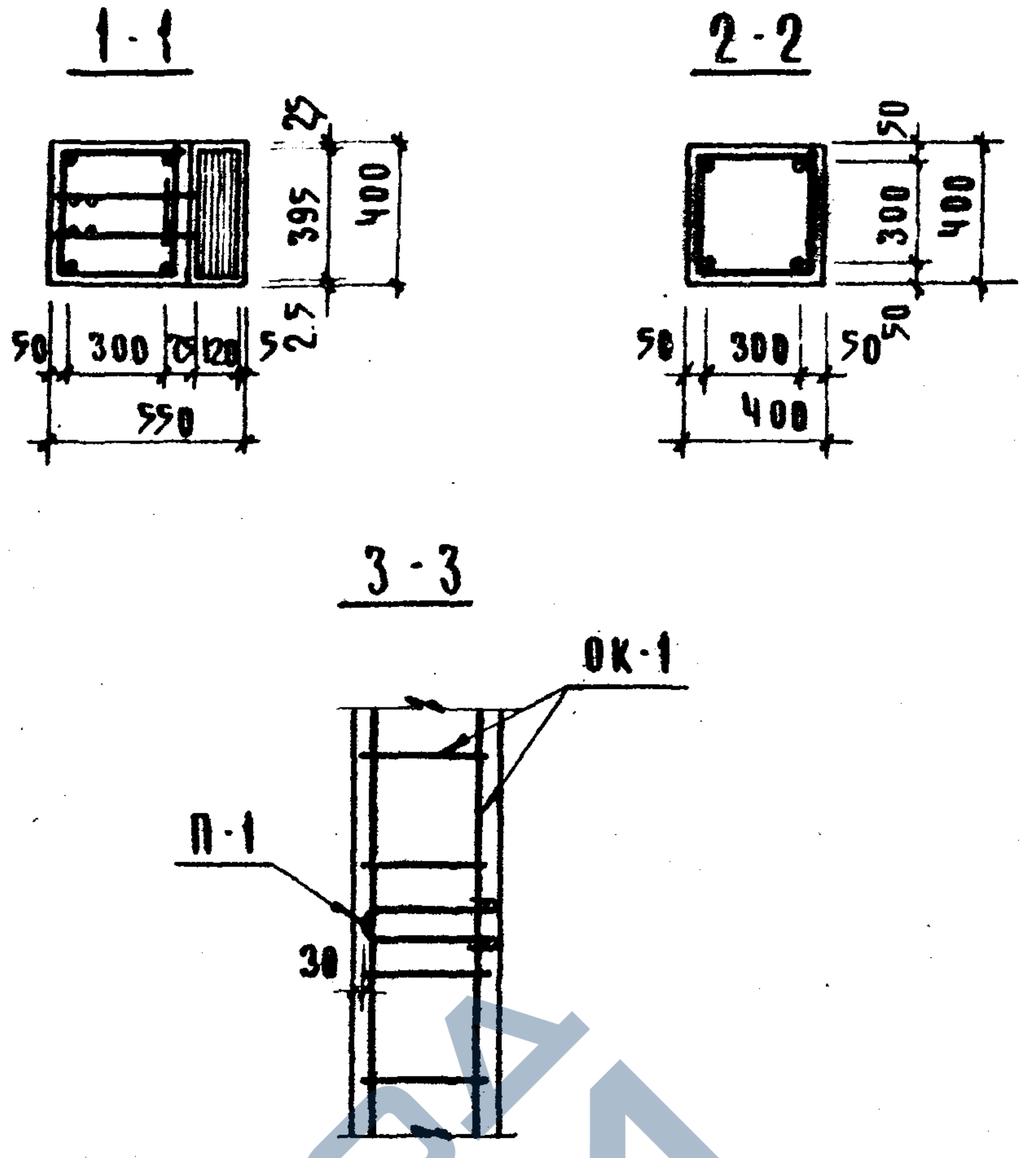

Спецификация марок арматурных изделий на одну колонну

Марка колонны	Марка изделия	Кол.	Масса, кг		Серия выпуск лист
			шт.	всего	
К2К-448-24 К2К-448-29	ОК-1	1	208.19	208.19	лист 78
	С-8	4	0.17	0.68	ИИ-04-2 вып. 6 часть II
	П-1	2	2.2	4.4	лист 130
	Итого			213.27	

Выборка стали на одну колонну, кг

Марка колонны	Горячекатаная арматурная сталь ГОСТ 5781-75									Сталь класса С 38/23 ГОСТ 380-71				Сталь В-I ГОСТ 6727-53*		Всего
	А-III					А-I										
	ф, мм				Итого	ф мм			Итого	δ, мм			Итого	ф, мм	Итого	
	32	28	20	16		16	10	6		16	12	10		4		
К2К-448-24 К2К-448-29	13.6	11.6	106.6	8.64	140.44	6.8	4.0	10.2	21.0	12.6	15.07	23.48	51.15	0.68	0.68	213.27

Примечания:

1. Сетки С-8 в консолях колонны условно не показаны см. серию ИИ-04-2 выпуск 4 листы 45,56
2. Узлы, замаркированные на данном листе см. серию ИИ-04-2 выпуск 4
3. Связи СА-2 условно не показаны см. лист 78

ТК 1976

Колонны К2К-448-24; К2К-448-29

Армирование

Серия ИИ-04-2 Выпуск 19 Лист 28

14633

38

37

ЗАВОД ЖБИ

https://zavodjbi.com/

https://zavodjbi.com/

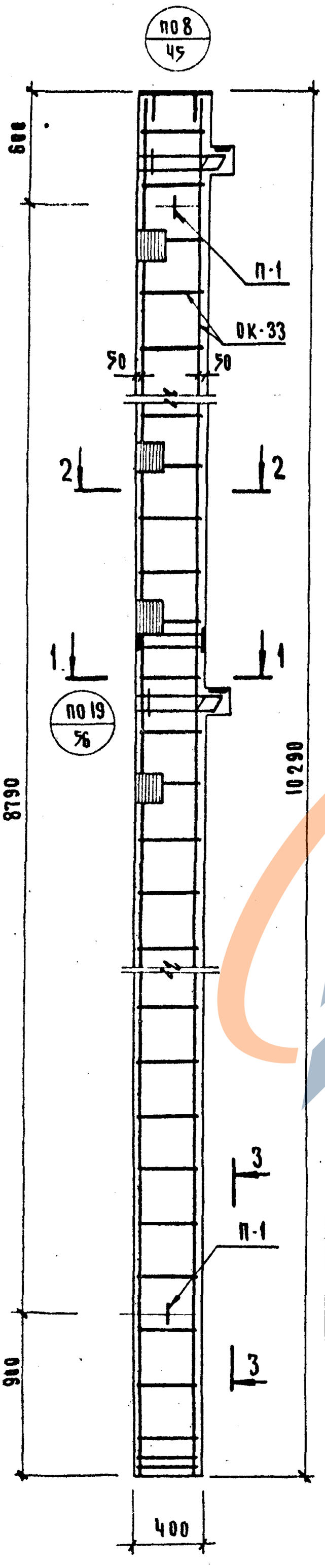

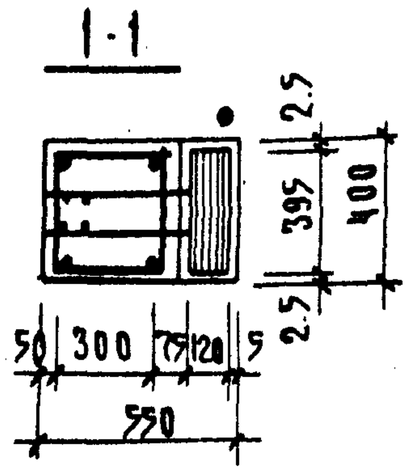

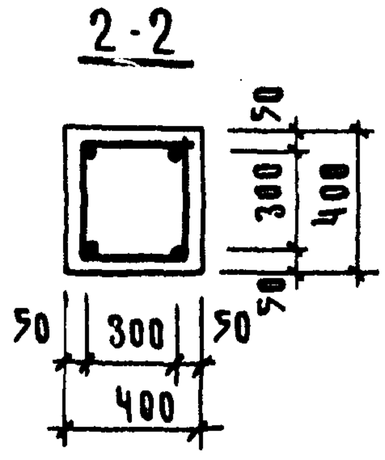

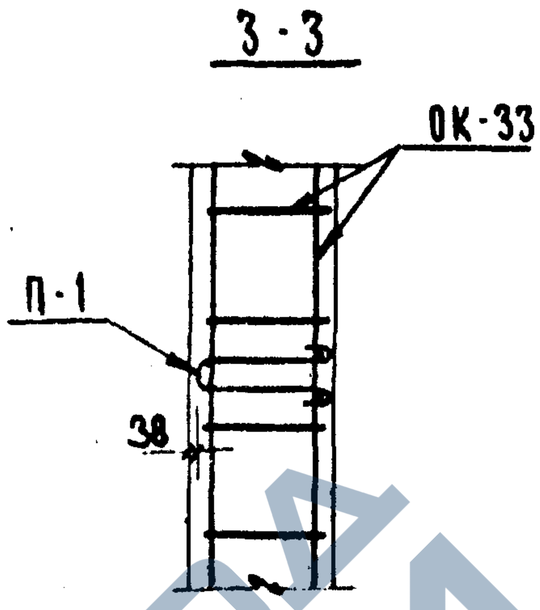

Спецификация марок арматурных изделий на одну колонну

Марка колонны	Марка изделия	Кол.	Масса, кг		Серия, выпуск, лист
			шт.	всего	
К2К-448-38	ОК-33	1	464.29	464,29	Лист 110
	С-8	4	0.17	0.68	ИИ-04-2 вып. 6 часть II
	П-1	2	2.2	4.4	Лист 130
	Итого			469.37	

Выборка стали на одну колонну, кг

Марка колонны	Горячекатаная арматурная сталь ГОСТ 5781-75										Сталь класса С 38/23 ГОСТ 380-71				Сталь В-I ГОСТ 6727-53*		Всего
	А-III						А-I										
	ø, мм					Итого	ø мм			Итого	δ, мм			Итого	ø мм	Итого	
	36	32	28	20	16		16	10	-		16	12	10		4		
К2К-448-38	327.6	13.6	11.6	16.2	8.64	377.64	6.8	40.5	-	47.3	12.6	15.07	16.08	43.75	0.68	0.68	469,37

Примечания:

1. Сетки С-8 в консолях колонны условно не показаны см. серию ИИ-04-2 выпуск 4 лист 56
2. Узлы, замаркированные на данном листе см. серию ИИ-04-2, выпуск 4
3. Связи СА-2 условно не показаны см. лист 78

Т.К. 1976

Колонна К2К-448-38

Армирование

Серия ИИ-04-2 | Выпуск 19 | Лист 29

14633 39

38

https://zavodjbi.com/

https://zavodjbi.com/

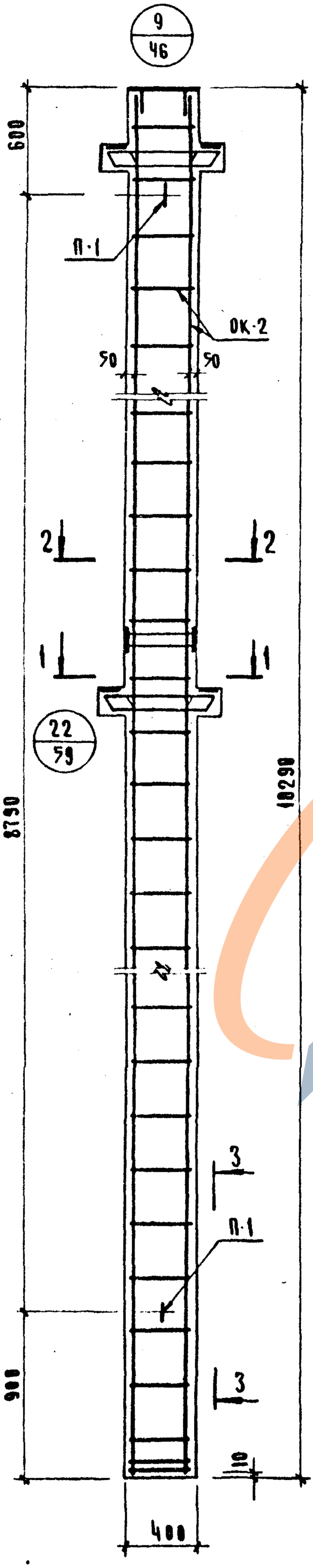

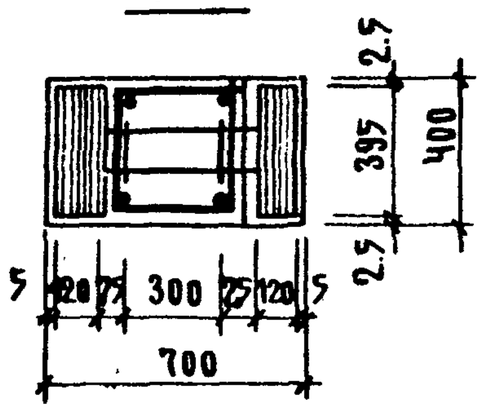

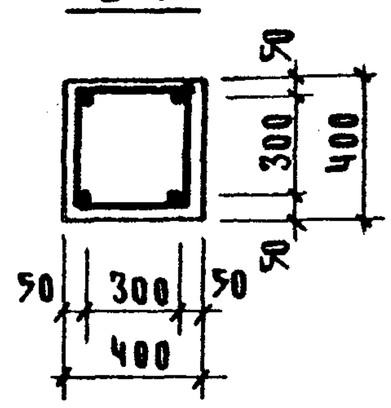

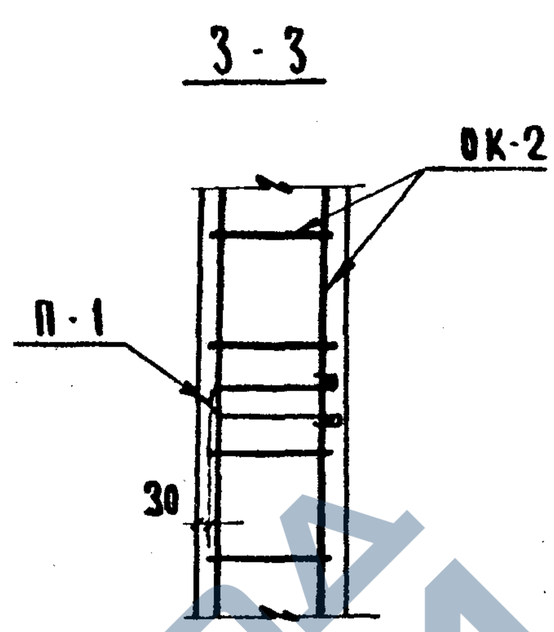

Спецификация марок арматурных изделий на одну колонну

Марка колонны	Марка изделия	Кол.	Масса, кг		Серия выпуск лист
			шт.	всего	
К2Р-448-24 К2Р-448-29	ОК-2	1	200.67	200.67	лист 79
	С-7	4	0.3	1.2	ИИ-04-2 вып. 6 часть II
	П-1	2	2.2	4.4	лист 130
	Итого:			206.27	

Выборка стали на одну колонну, кг

Марка колонны	Горячекатаная арматурная сталь ГОСТ 5781-75								Сталь класса С 38/23 ГОСТ 380-71				Сталь В-II ГОСТ 6727-53*		Всего
	А-III				А-I										
	ф, мм			Итого	ф, мм			Итого	δ мм			Итого	ф мм	Итого	
	32	28	20		16	10	6		16	12	10				
К2Р-448-24 К2Р-448-29	16.8	15.6	106.6	139.0	4.4	4.0	18.2	18.6	17.6	15.07	14.8	47.47	1.2	1.2	206.27

Примечания:

1. Сетки С-7 в консолях колонны условно не показаны см. серию ИИ-04-2 выпуск 4 листы 59, 63.
2. Узлы, замаркированные на данном листе см. серию ИИ-04-2, выпуск 4
3. Связи СА-2 условно не показаны, см. лист 78

1976 ТК

Армирование колонны К2Р-448-24; К2Р-448-29

ГПИ Киевск. Промстройпроект | 19 | 30 Лист

ИИ-04-2 Узлы

https://zavodjbi.com/

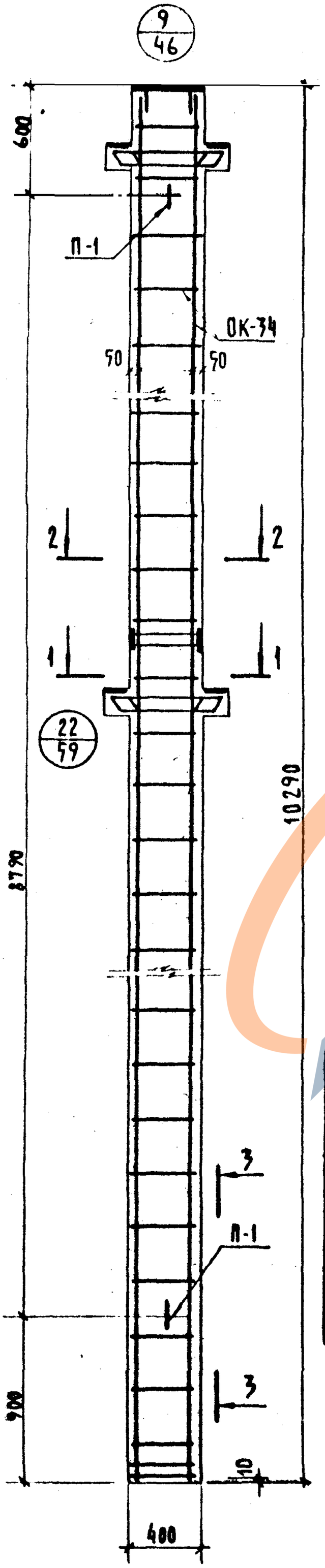

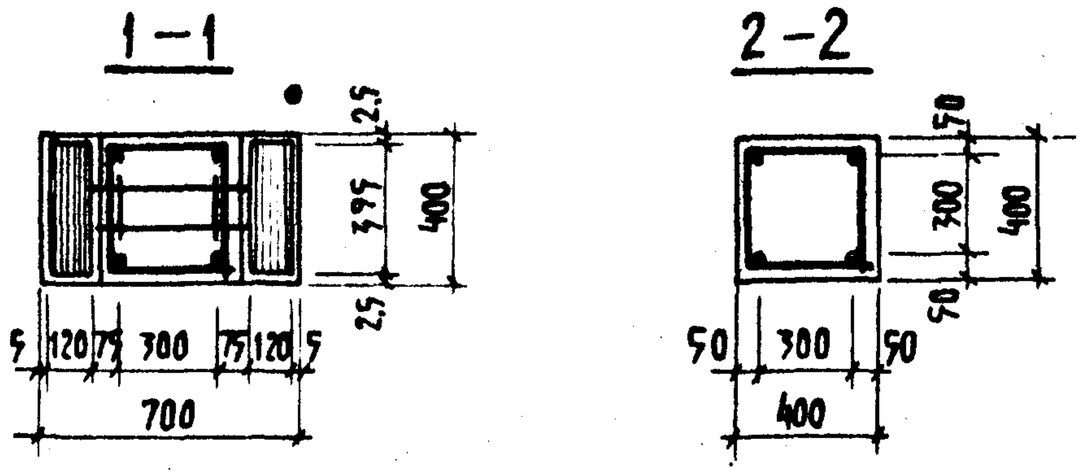

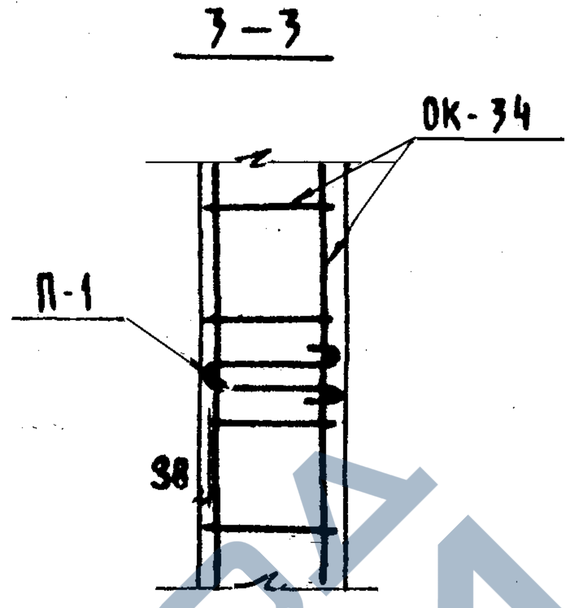

Спецификация марок арматурных изделий на одну колонну

Марка колонны	Марка изделия	Кол.	Масса, кг		Серия выпуск лист
			шт.	всего	
К2Р-448-38	ОК-34	1	456.77	456.77	лист 111
	С-7	4	0.3	1.2	ИИ-04-2 вып. 6 часть II
	П-1	2	2.2	4.4	лист 130
	Итого:			462.37	

Выборка стали на одну колонну, кг

Марка колонны	Горячекатанная арматурная сталь ГОСТ 5781-79									Сталь класса С 38/23 ГОСТ 380-71				Сталь В-I ГОСТ 6727-53*		Всего:
	А-III					А-I										
	Ф, мм				Итого	Ф, мм			Итого	δ, мм			Итого	Ф, мм	Итого:	
	36	32	28	20		16	10	–		16	12	10		4		
К2Р-448-38	327.6	16.8	15.6	16.2	376.2	4.4	33.1	–	37.5	17.6	15.07	14.8	47.47	1.2	1.2	462.37

Примечания:

1. Сетки С-7 в консолях колонны условно не показаны см. серию ИИ-04-2 выпуск 4 листы 50, 63
2. Узлы, замаркированные на данном листе см. серию ИИ-04-2, выпуск 4.
3. Связи СА-2 условно не показаны, см. лист 78

ТК 1976

Колонна К2Р-448-38 Армирование

Серия ИИ-04-2 | Выпуск 19 | Лист 31

https://zavodjbi.com/

г. Москва | Рук. группы | Никонорова

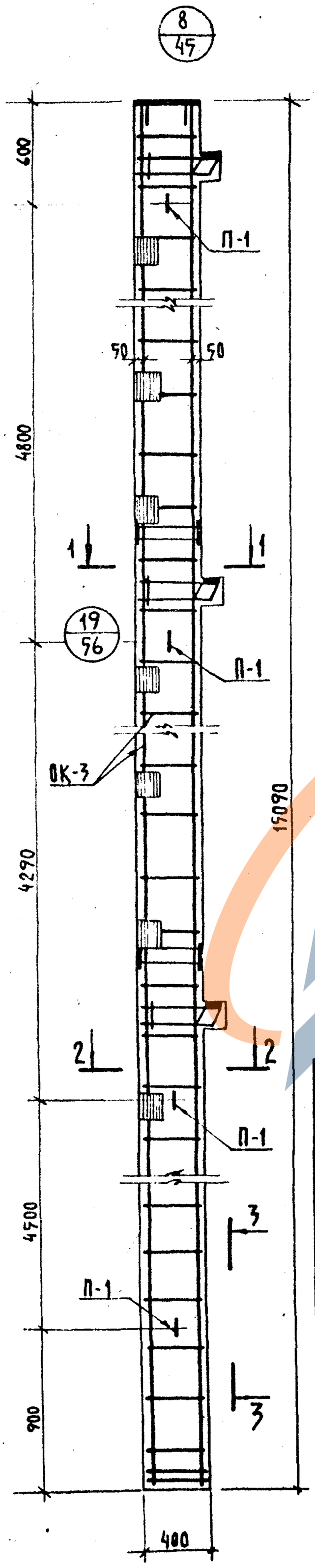

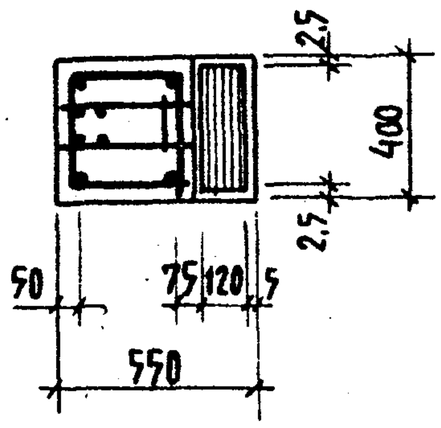

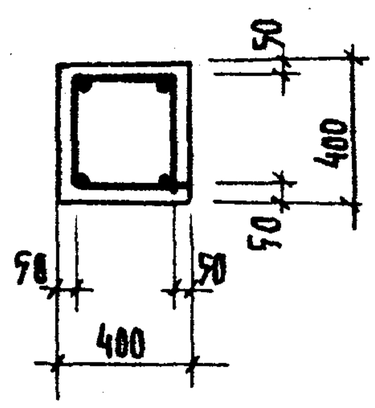

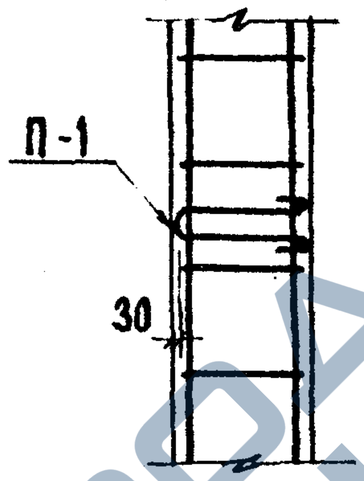

Спецификация марок арматурных изделий на одну колонну

Марка колонны	Марка изделия	Кол.	Масса, кг		Серия, выпуск, лист
			шт.	всего	
КЗК-448-24	ОК-3	1	310,63	310,63	Лист 80
	С-8	6	0,17	1,02	ИИ-04-2 вып.6 часть II
	П-1	4	2,2	8,8	Лист 130
	Итого:			320,45	

Выборка стали на одну колонну, кг

Марка колонны	Горячекатанная арматурная сталь ГОСТ 5781-75									Сталь класса С 38/23 ГОСТ 380-71					Сталь В-I ГОСТ 6727-53*		Всего
	А-III					А-I											
	Ф мм				Итого	Ф, мм			Итого	δ мм				Итого	Ф мм	Итого	
	32	28	20	16		16	10	6		16	12	10	–		4		
КЗК-448-24	20,4	17,4	157,8	15,12	209,92	12,4	5,1	15,0	32,5	22,7	150,7	39,24	–	77,01	1,02	1,02	320,45

Примечания:

1. Сетки С-8 в консолях колонны условно не показаны см. серию ИИ-04-2 выпуск 4 лист 56
2. Узлы, замаркированные на данном листе, см. серию ИИ-04-2 выпуск 4
3. Связи СА-2 условно не показаны см. лист 78

1976	ТК	Колонна К3К-448-24 Армирование	
		Серия ИИ-04-2	
		Выпуск 19	
		Лист 32	

https://zavodjbi.com/

https://zavodjbi.com/

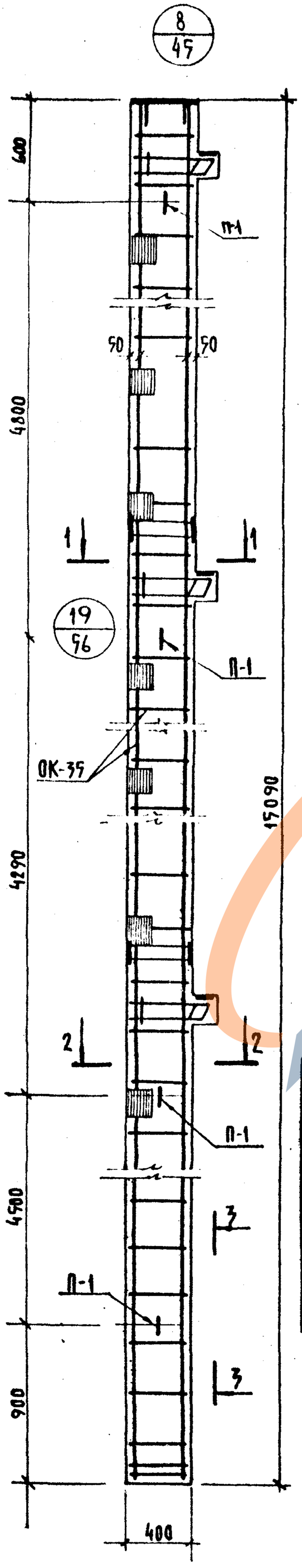

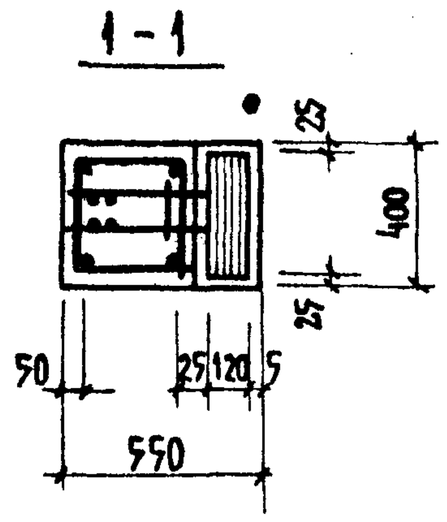

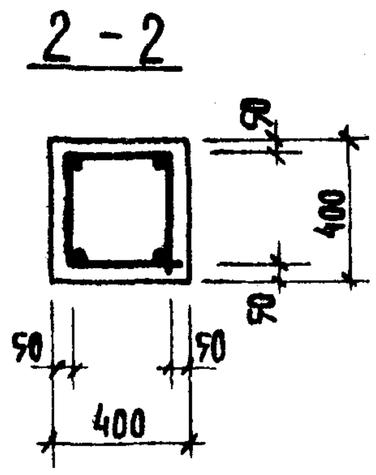

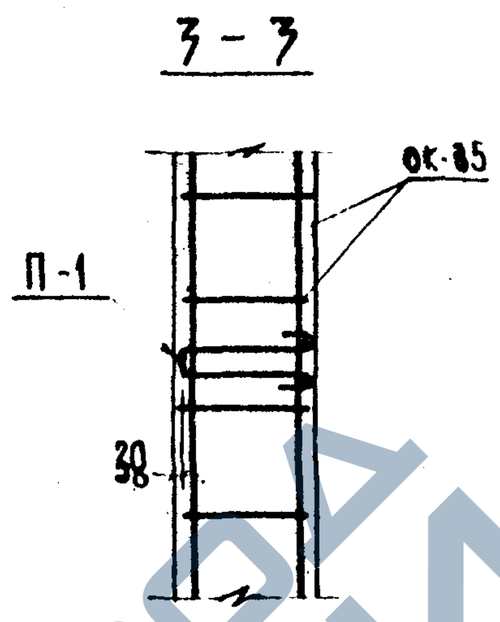

Спецификация марок арматурных изделий на одну колонну

Марка колонны	Марка изделия	Кол.	Масса, кг		Серия выпуск. лист
			шт.	Всего	
КЗК-448-38	ОК-35	1	680,13	680,13	лист 112
	С-8	6	0,17	1,02	ИИ-04-2 вып.6 часть II
	П-1	4	2,2	8,8	лист 130
	Итого:			689,95	

Выборка стали на одну колонну, кг

Марка колонны	Горячекатаная арматурная сталь ГОСТ 5781-75										Сталь класса С 38/23 ГОСТ 380-71					Сталь В-I ГОСТ 6727-53*		Всего
	А-III						А-I											
	Ф мм					Итого	Ф мм			Итого	δ мм				Итого	Ф мм	Итого	
	36	32	28	20	16		16	10	–		16	12	10	–		4		
КЗК-448-38	478,0	28,4	17,4	19,8	15,12	550,72	12,4	48,8	–	61,2	22,7	15,07	39,24	–	77,01	1,02	1,02	689,95

Примечания:

1. Сетки С-8 в консолях колонны условно не показаны см. серию ИИ-04-2 выпуск 4 листы 45,56
2. Узлы, замаркированные на данном листе см. серию ИИ-04-2 выпуск 4.
3. Связи СА-2 условно не показаны см. лист 78

ТК 1976

Колонна КЗК-448-38 Армирование

Серия ИИ-04-2 Выпуск 19 Лист 33

ЗАВОД КБИ

https://zavodjbi.com/

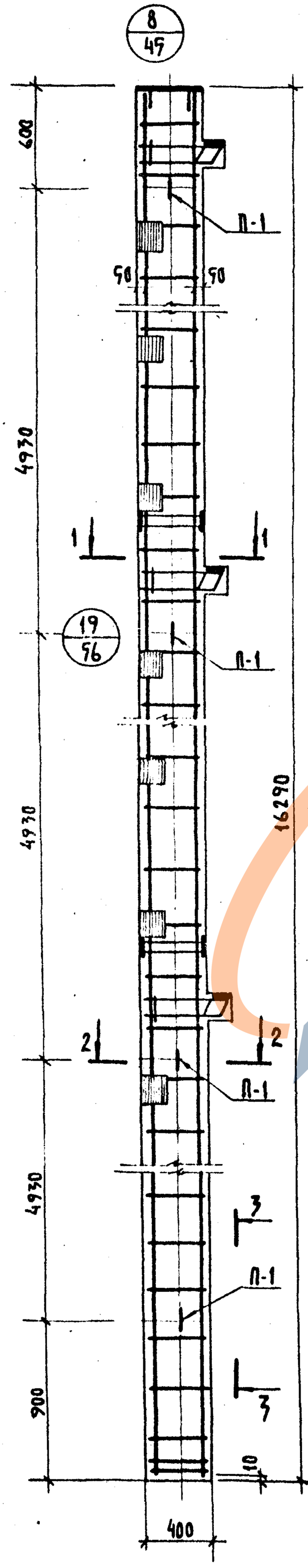

1-1

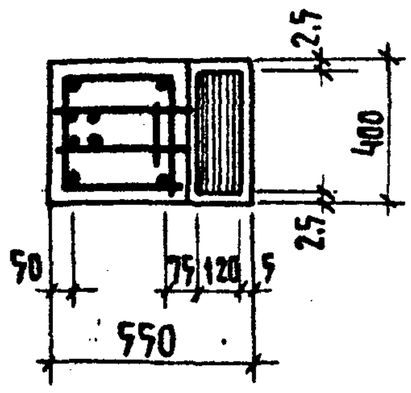

2-2

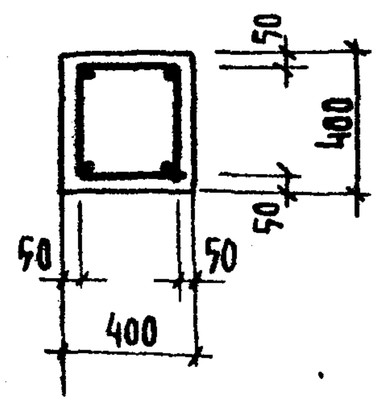

3-3

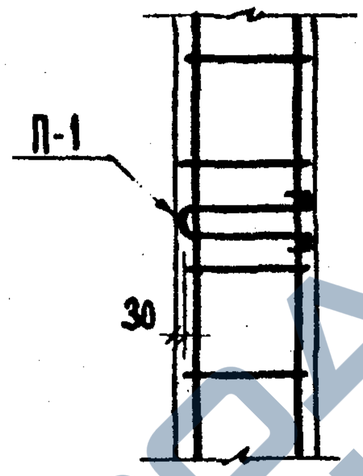

Спецификация марок, арматурных изделий на одну колонну

Марка колонны	Марка изделия	Кол.	Масса, кг		Серия выпуск лист
			шт.	всего	
КЗК-448(60)-21	ОК-5	1	323.83	323.83	Лист 82
	П-1	4	2.2	8.8	Лист 130
	С-8	6	0.17	1.02	ИИ-04-2 вып.6. часть III
	Итого:			333.65	

Выборка стали на одну колонну, кг

Марка колонны	Горячекатанная арматурная сталь ГОСТ 5781-75									Сталь класса С 38/23 ГОСТ 380-71					Сталь В-I ГОСТ 6727-53*		Всего
	А-III					А-I				δ мм					ф мм		
	ф мм				Итого	ф мм			Итого	16	12	10	–	Итого	4	Итого	
	32	28	20	16		16	10	6									
КЗК-448(60)-21	20.4	17.4	169.0	15.12	221.92	12.4	9.1	16.2	37.5	22.7	15.07	39.24	–	77.01	1.02	1.02	333.65

Примечания

1. Сетки С-8 в консолях колонны условно не показаны см. серию ИИ-04-2 выпуск 4 листы 45, 96
2. Узлы замаркированные на данном листе, см. серию ИИ-04-2 выпуск 4.
3. Связи СА-2 условно не показаны см. лист 78

1976	ТК	Колонна КЗК-448 (60)-21 Армирование
Выпуск 19	Серия ИИ-04-2	
Лист 34		

1433

https://zavodjbi.com/

https://zavodjbi.com/

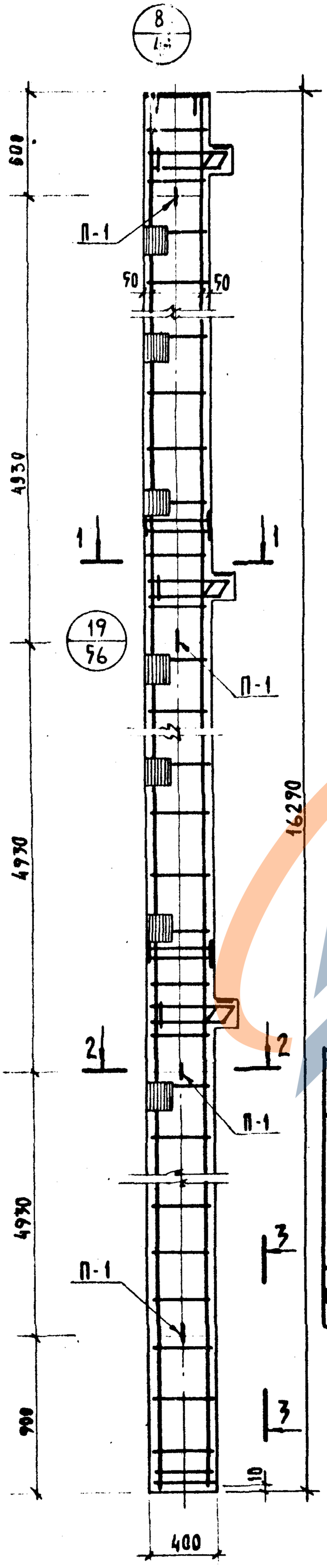

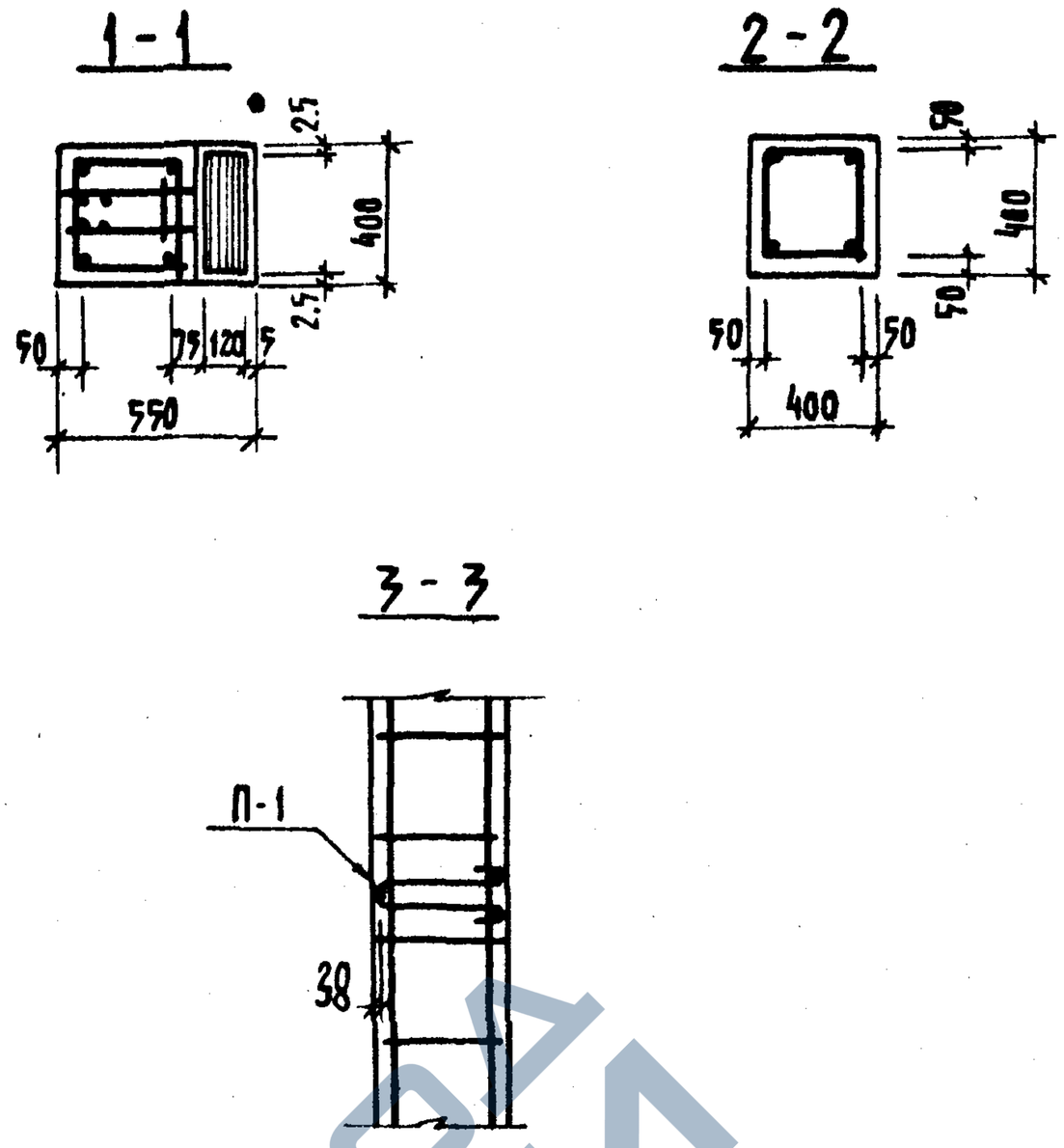

Спецификация марок арматурных изделий на одну колонну

Марка колонны	Марка изделия	Кол.	Масса, кг		Серия выпуск лист
			шт.	всего	
КЗК-448(60)-34	ОК-37	1	725.33	725.33	лист 114
	П-1	4	2.2	8.8	лист 130
	С-8	6	0.17	1.02	ИИ-04-2 вып.6 часть II
	Итого:			735.15	

Выборка стали на одну колонну, кг

Марка колонны	Горячекатанная арматурная сталь ГОСТ 5781-75										Сталь класса С 38/23 ГОСТ 380-71					Сталь В-I ГОСТ 6727-53*		Всего
	А-III						А-I											
	Ф мм					Итого	Ф мм			Итого	δ мм				Итого	Ф мм	Итого	
	36	32	28	20	16		16	10	–		16	12	10	–		4		
КЗК-448(60)-34	519.6	20.4	17.4	19.8	15.12	592.32	12.4	52.4	–	64.8	22.7	15.07	39.24	–	77.01	1.02	1.02	735.15

Примечания:

1. Сетки С-8 в консолях колонны условно не показаны см. серию ИИ-04-2 выпуск 4 лист 56.
2. Узлы, замаркированные на данном листе, см. серию ИИ-04-2 выпуск 4
3. Связи СА-2 условно не показаны см. лист 78.

ТК 1976

Колонна КЗК-448(60)-34

Армирование

Серия ИИ-04-2 Выпуск 19 Лист 35

ЗАВОД ЖБИ

https://zavodjbi.com/

https://zavodjbi.com/

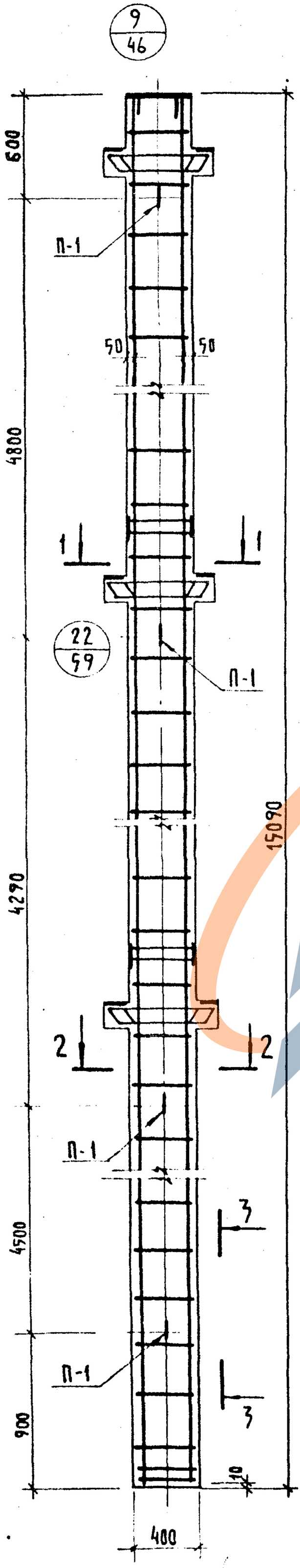

1 – 1

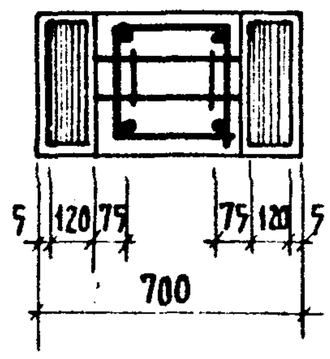

2 – 2

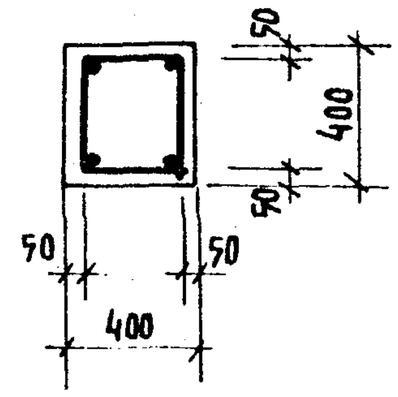

3 – 3

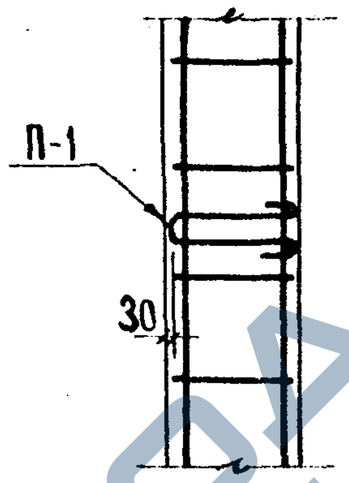

Спецификация марок арматурных изделий на одну колонну.

Марка колонны	Марка изделия	Кол.	Масса, кг		Серия, выпуск, лист
			шт.	всего	
КЗР-448-24 КЗР-448-29	ОК-4	1	293.17	293.17	лист 81
	С-7	6	0.3	1.8	ИИ-04-2 вып.6 часть II
	П-1	4	2.2	8.8	лист 130
	Итого:			303.77	

Выборка стали на одну колонну, кг.

Марка колонны	Горячекатанная арматурная сталь ГОСТ 5781-75									Сталь класса С 38/23 ГОСТ 380-71				Сталь В-1 ГОСТ 6727-53*		Всего
	А-III					А-I										
	Ф мм				Итого	Ф мм			Итого	δ мм			Итого	Ф мм	Итого	
	32	28	20	6		16	10	6		16	12	10		4		
КЗР-448-24 КЗР-448-29	29.2	23.4	197.0	–	289.6	8.8	5.1	15.0	28.9	30.2	19.07	22.2	67.47	1.8	1.8	303.77

Примечания:

1. Сетки С-7 в консолях колонны условно не показаны см. серию ИИ-04-2 выпуск 4, листы 59
2. Узлы замаркированные на данном листе см. серию ИИ-04-2 выпуск 4.
3. Связи СА-2 условно не показаны см. лист 78.

1976 ТК

Колонны КЗР-448-24; КЗР-448-29.
Армирование

Серия ИИ-04-2
Выпуск 19
Лист 36

45

https://zavodjbi.com/

https://zavodjbi.com/

9/46

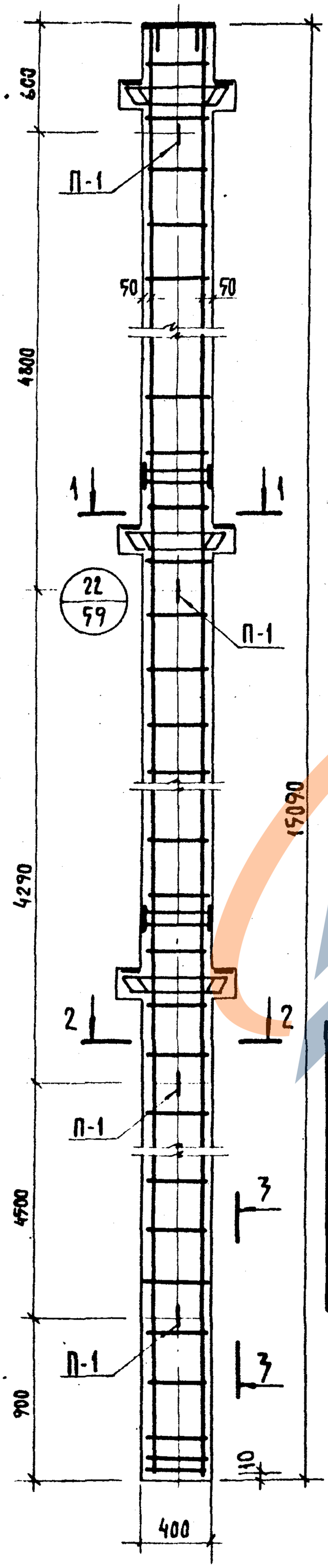

1-1

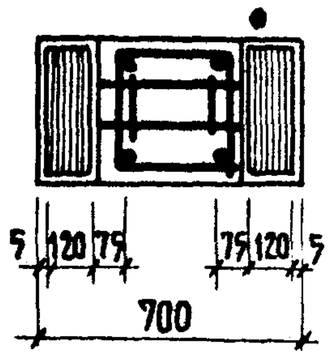

2-2

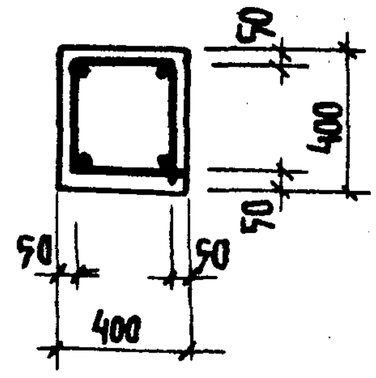

3-3

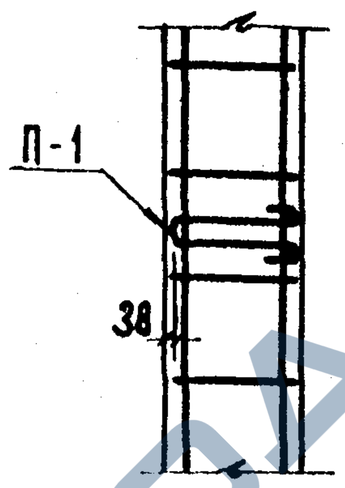

Спецификация марок арматурных изделий на одну колонну.

Марка колонны	Марка изделия	Кол.	Масса, кг		Серия, выпуск, лист
			шт.	всего	
КЗР-448-38	ОК-36	1	662,67	662.67	лист 113
	С-7	6	0.3	1.8	ИИ-04-2 вып. 6 ч. II
	П-1	4	2.2	8.8	лист 130
	Итого:			673.27	

Выборка стали на одну колонну, кг.

Марка колонны	Горячекатанная арматурная сталь ГОСТ 5781-75									Сталь класса С 38/23 ГОСТ 380-71				Сталь В-1 ГОСТ 6727-53*		Всего
	A-III					A-I										
	Ф мм				Итого	Ф мм			Итого	δ мм			Итого	Ф мм	Итого	
	36	32	28	20		16	10	–		16	12	10		4		
КЗР-448-38	478.8	25.2	23.4	19.8	546.1	8.8	48.8	–	57.6	30.2	15.07	22.2	67.47	1.8	1.8	673.27

Примечания:

1. Сетки С-7 в консолях колонны условно не показаны см. серию ИИ-04-2 выпуск 4, лист 59
2. Узлы замаркированные на данном листе см. серию ИИ-04-2 выпуск 4.
3. Связи СА-2 условно не показаны, см. лист 78.

1976	КЗР-448-38	Колонна
ТК		Армирование

Серия ИИ-04-2	Выпуск 19	Лист 37

https://zavodjbi.com/

https://zavodjbi.com/

г. Москва

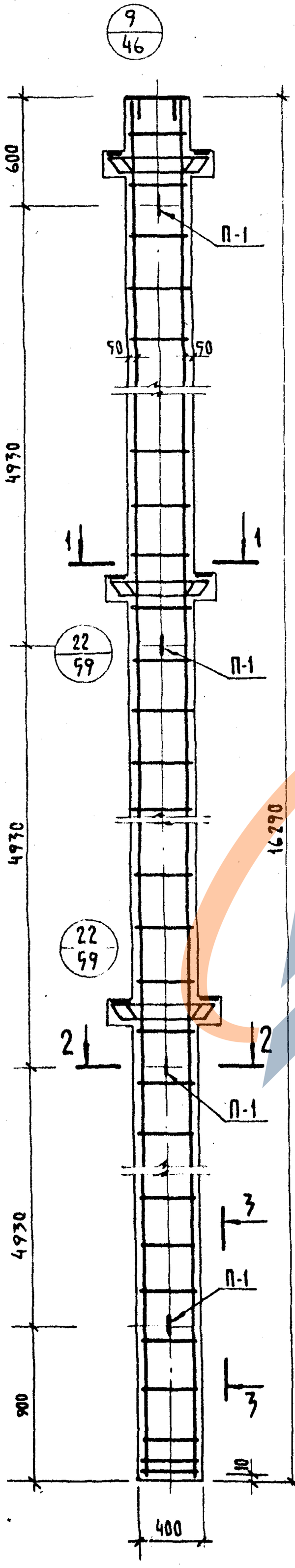

1 – 1

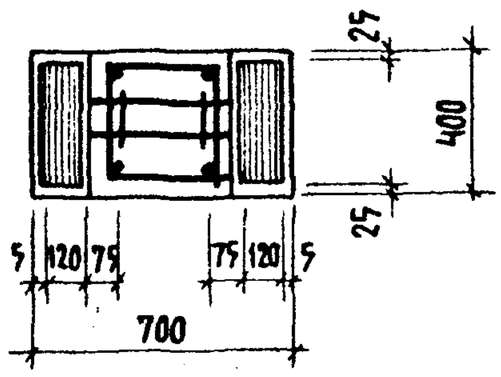

2 – 2

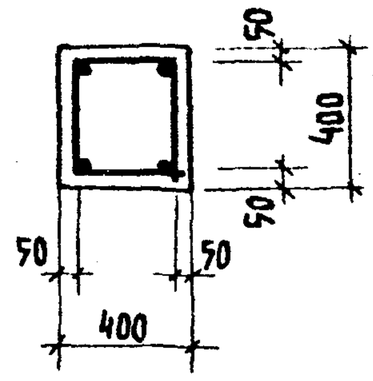

3 – 3

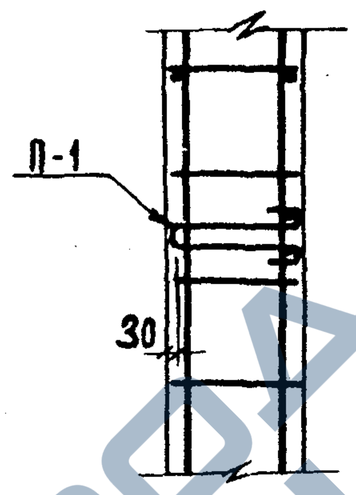

Спецификация марок арматурных изделий на одну колонну

Марка колонны	Марка изделия	Кол.	Масса, кг		Серия, выпуск, лист
			шт.	всего	
КЗР-448(60)-21 КЗР-448(60)-26	ОК-6	1	306,37	306,37	лист 83
	С-7	6	0.3	1.8	НИ-04-2 вып. 6 ч. II
	П-1	4	2.2	8.8	лист 130
	Итого:			316,97	

Выборка стали на одну колонну, кг.

Марка колонны	Горячекатанная арматурная сталь ГОСТ 5781-75								Сталь класса С 38/23 ГОСТ 380-71				Сталь В-1 ГОСТ 6727-53*		Всего
	А-III				А-I				δ мм				Ф мм		
	Ф мм			Итого	Ф мм			Итого	16	12	10	Итого	4	Итого	
	32	28	20		16	10	6								
КЗР-448(60)-21 КЗР-448(60)-26	25.2	23.4	169.0	217.6	8.8	5.1	16.2	30.1	30.2	15.07	22.2	67.47	1.8	1.8	316.97

Примечания:

1. Сетки С-7 в консолях колонны условно не показаны см. серию НИ-04-2 выпуск 4 лист 59.
2. Узлы замаркированные на данном листе см. серию НИ-04-2 выпуск 4.
3. Связи СА-2 условно не показаны см. лист 78.

1976 ТК

Колонны КЗР-448(60)-21; КЗР-448(60)-26

Армирование

Серия НИ-04-2 Выпуск 19 Лист 38

https://zavodjbi.com/

https://zavodjbi.com/

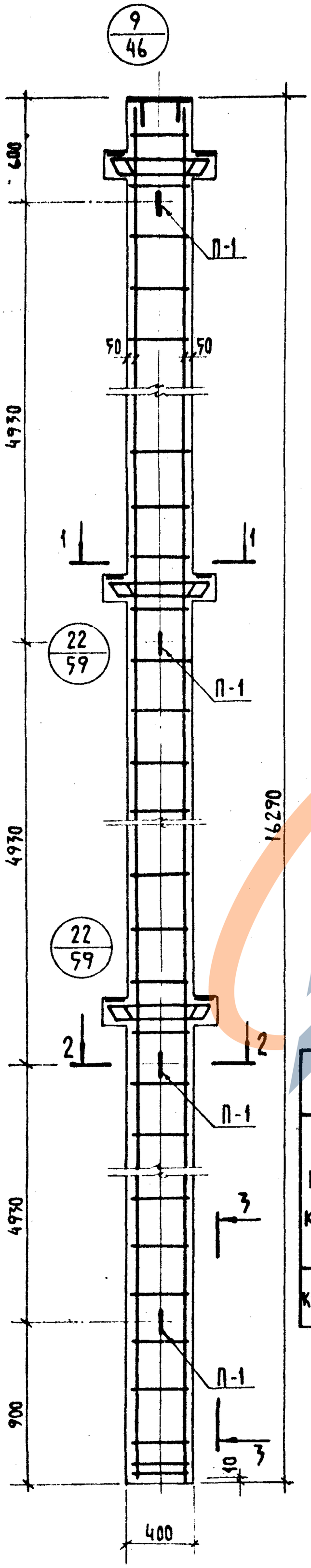

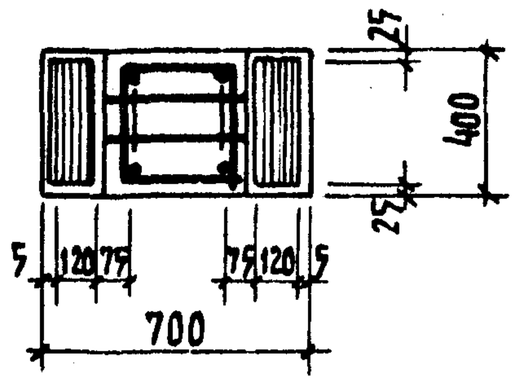

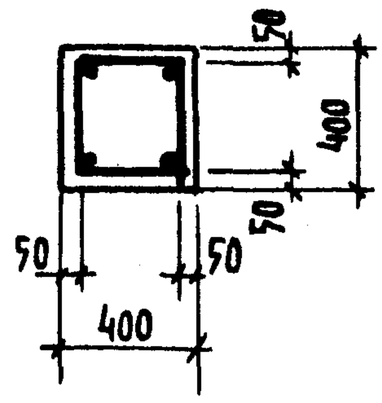

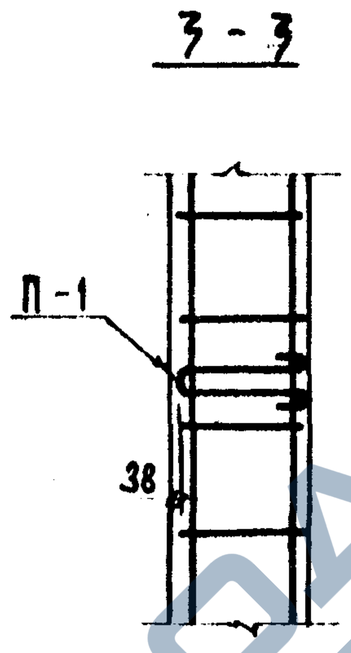

СПЕЦИФИКАЦИЯ МАРОК АРМАТУРНЫХ ИЗДЕЛИЙ НА ОДНУ КОЛОННУ

МАРКА КОЛОННЫ	МАРКА ИЗДЕЛИЙ	КОЛ.	МАССА, КГ		СЕРИЯ ВЫПУСК ЛИСТ
			ШТ.	ВСЕГО	
КЗР-448(60)-34	ОК-38	1	707,87	707.87	ЛИСТ 115
	С-7	6	0,3	1,8	ИН-04-2 ВЫП. 6 ЧАСТЬ I
	П-1	4	2,2	8,8	ЛИСТ 130
			ИТОГО:	718,47	

ВЫБОРКА СТАЛИ НА ОДНУ КОЛОННУ, КГ

МАРКА КОЛОННЫ	ГОРЯЧЕКАТАННАЯ АРМАТУРНАЯ СТАЛЬ, ГОСТ 5781-75									СТАЛЬ КЛАССА С 38/23 ГОСТ-380-71				СТАЛЬ В-I ГОСТ 6727-53*		ВСЕГО
	А-III					А-I										
	Ф ММ				ИТОГО	Ф ММ			ИТОГО	δ ММ			ИТОГО	ФММ	ИТОГО	
	36	32	28	20		16	10	-		16	12	10		4		
КЗР-448(60)-34	519,6	25,2	23,4	19,8	588,0	8,8	52,4	-	61,2	30,2	15,07	22,2	67,47	1,8	1,8	718,47

ПРИМЕЧАНИЯ:

1. СЕТКИ С-7 В КОНСОЛЯХ КОЛОННЫ УСЛОВНО НЕ ПОКАЗАНЫ СМ. СЕРИЮ ИН-04-2 ВЫПУСК 4 ЛИСТЫ 59.
2. УЗЛЫ ЗАМАРКИРОВАННЫЕ НА ДАННОМ ЛИСТЕ СМ. СЕРИЮ ИН-04-2 ВЫПУСК 4.
3. СВЯЗИ СА-2 УСЛОВНО НЕ ПОКАЗАНЫ СМ. ЛИСТ 78.

ТК 1976

Колонна КЗР-448(60)-34

Армирование

Серия ИН-04-2

Выпуск 19 Лист 39

14653 00

48

ЗАВОД ЖБИ

https://zavodjbi.com/

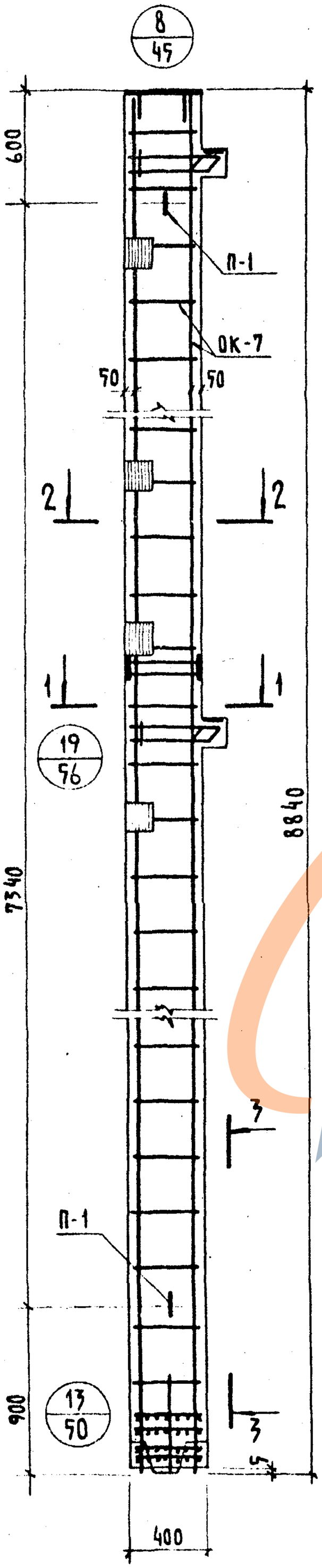

1 - 1

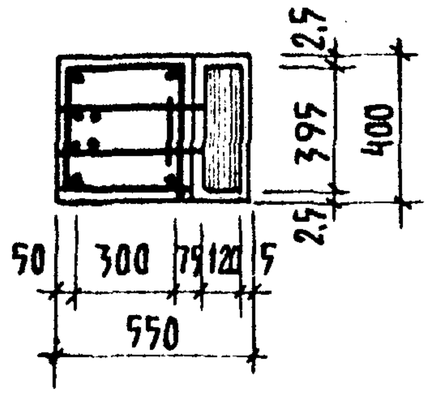

2 - 2

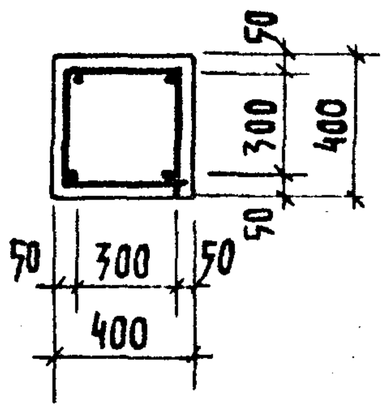

3 - 3

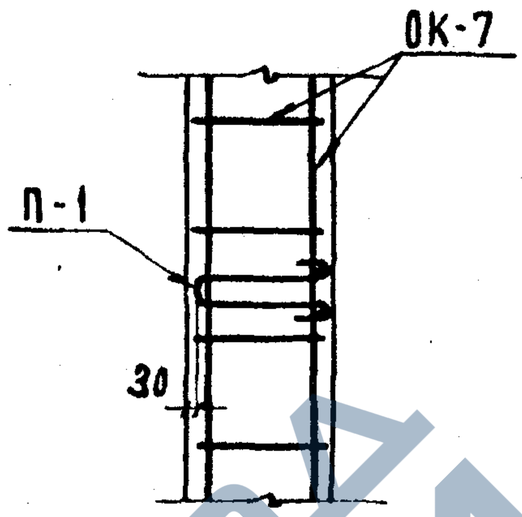

Спецификация марок, арматурных изделий на одну колонну

Марка колонны	Марка изделия	Кол.	Масса, кг		Серия выпуск лист
			шт.	всего	
К2ВК-448-24 К2ВК-448-29	ОК-7	1	201.17	201.17	Лист 84
	С-8	4	0.17	0.68	ИИ-04-2 Вып.6 часть II
	П-1	2	2,2	4.4	Лист 130
	Итого:			206,25	

Выборка стали на одну колонну, кг

Марка колонны	Горячекатанная арматурная сталь ГОСТ 5781-75										Сталь класса С 38/23 ГОСТ 380-71				Сталь В-I ГОСТ 6727-53*		Всего
	A-III						A-I										
	Ф, мм					Итого	Ф, мм			Итого	δ, мм			Итого	Ф, мм	Итого	
	32	28	20	16	6		16	10	6		16	12	10		4		
К2ВК-448-24 К2ВК-448-29	13,6	11.6	92.6	10,88	4.0	132,68	6.8	2.2	8.8	17.8	12.6	19,07	27.50	59.17	0,68	0,68	206,25

Примечания:

1. Сетки С-8 в консолях колонны условно не показаны, см. серию ИИ-04-2 выпуск 4 листы 45,56
2. Узлы замаркированные на данном листе см. серию ИИ-04-2. выпуск 4
3. Связи СА-2 условно не показаны см. лист 78.

ТК	1976	
Колонны К2ВК-448-24; К2ВК-448-29		
Армирование		
	Выпуск 19	Серия ИИ-04-2
	Лист 40	

https://zavodjbi.com/

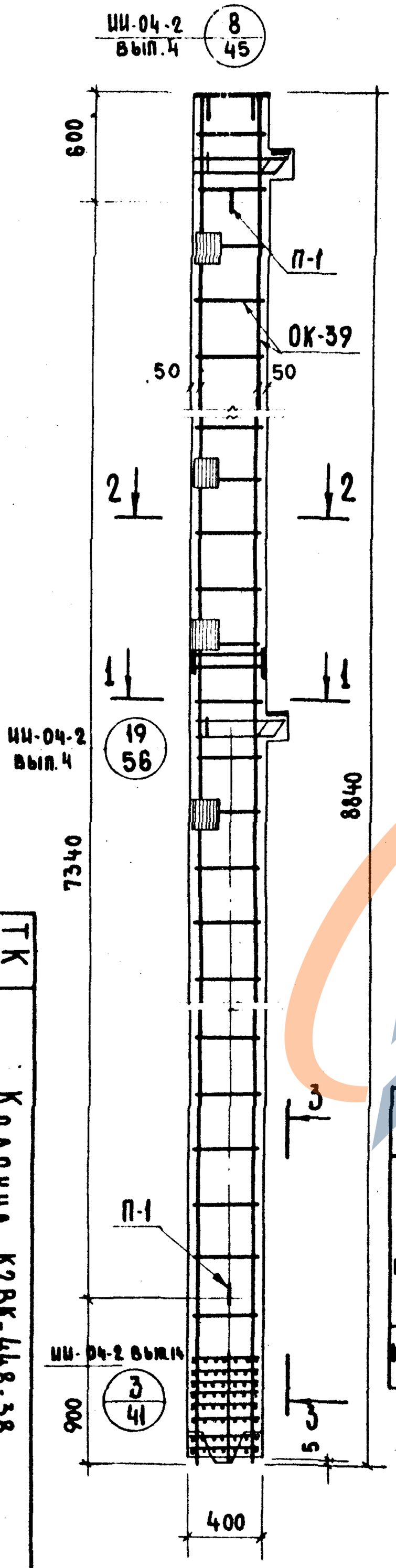

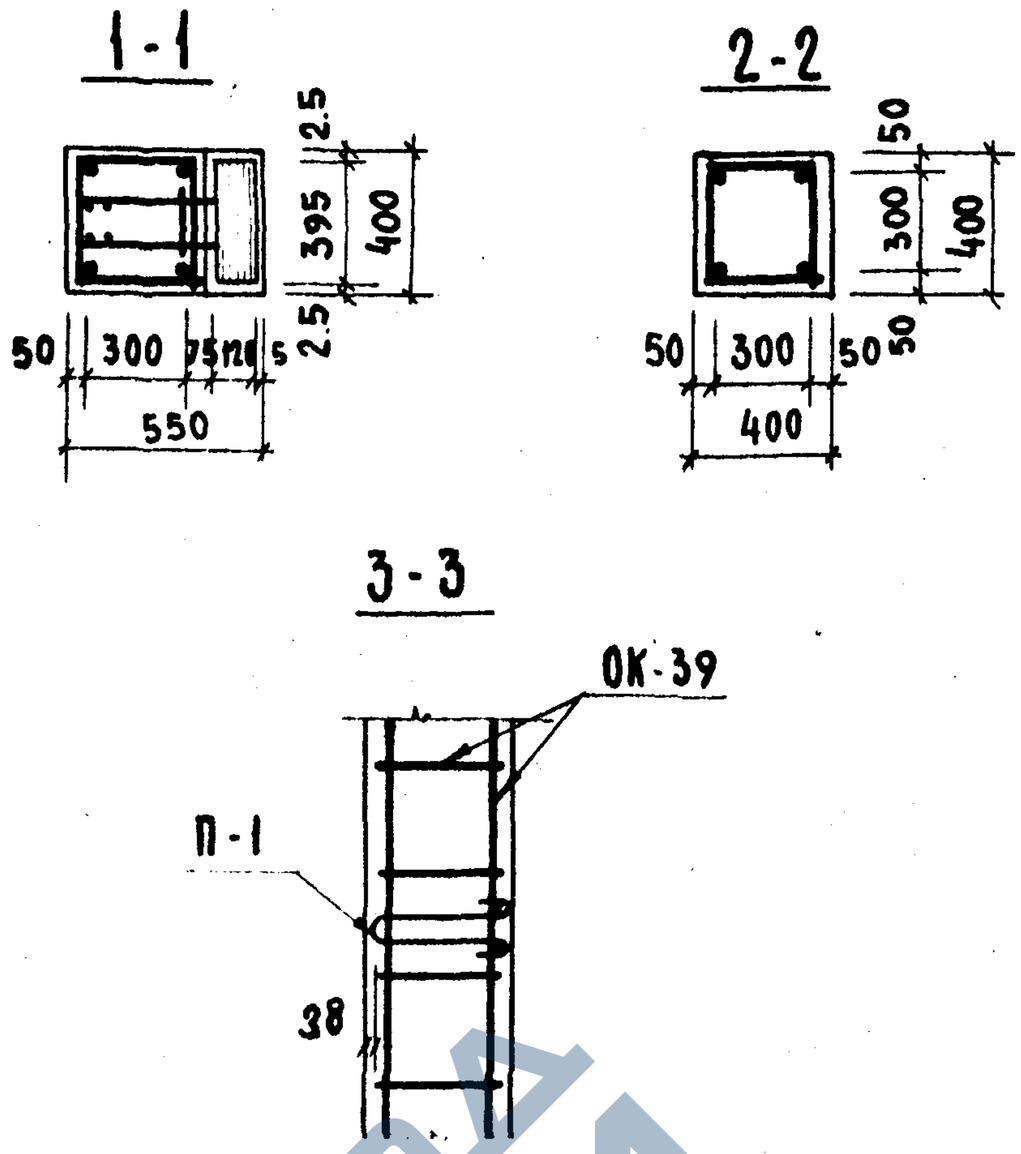

Спецификация марок арматурных изделий на одну колонну

Марка колонны	Марка изделия	Кол.	Масса, кг. шт.	Масса, кг. Всего	Серия выпуск лист.
К2ВК-448-38	ОК-39	1	418,17	418,17	Лист 116
	С-8	4	0,17	0,68	ИИ-04-2 вып. часть II
	П-1	2	2,2	4,4	Лист 130
	Итого:			421,25	

Выборка стали на одну колонну, кг.

Марка колонны	Горячекатанная арматурная сталь ГОСТ 5781-75 А-III φ, мм 36	32	28	20	16	6	Итого	А-I φ, мм 16	10	6	-	Итого	Сталь класса С 38/23 ГОСТ 380-71 δ, мм 16	12	10	Итого	Сталь В-1 ГОСТ 6727-53* φ, мм 4	Итого	Всего
К2ВК-448-38	281,6	13,6	11,6	5,4	10,80	8,4	331,40	6,8	26,6	0,4	-	34,0	12,6	15,07	27,50	55,17	0,68	0,68	421,25

Примечания:

1. Сетки С-8 в консолях колонны условно не показаны см. серию ИИ-04-2 выпуск 4 листы 45:56
2. Связи СА-2 условно не показаны, см. лист 78

ТК 1976

Колонна К2ВК-448-38
Армирование

Серия ИИ-04-2
Выпуск 19
Лист 41

14633

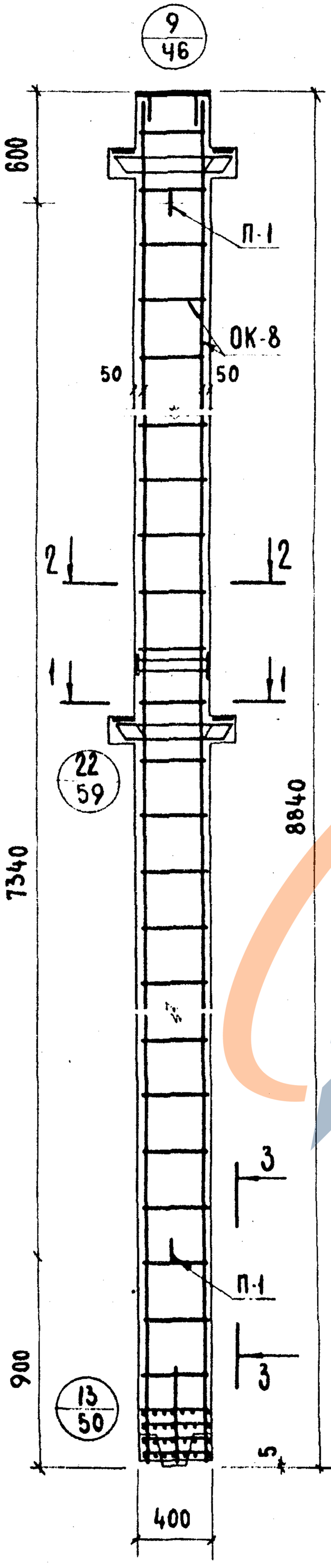

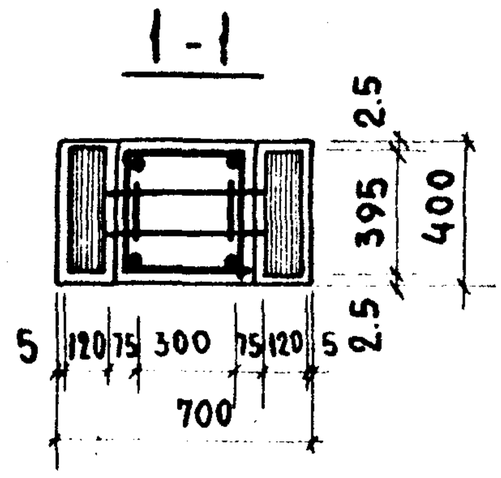

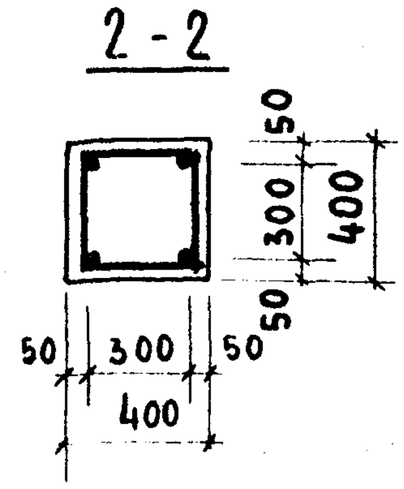

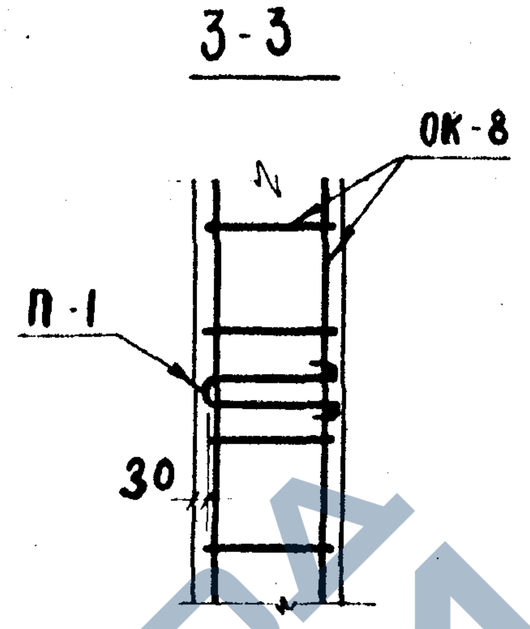

Спецификация марок арматурных изделий на одну колонну

Марка колонны	Марка изделия	Кол.	Масса, кг. шт	Масса, кг. Всего	Серия выпуск лист
К2ВР-448-24 К2ВР-448-29	ОК-8	1	187.47	187,47	Лист 85
	С-7	4	0.3	1.2	ИИ-04-2 Вып. 6 часть II
	П-1	2	2.2	4.4	Лист 130
	Итого:			193,07	

Выборка стали на одну колонну, кг.

Марка колонны	Горячекатанная арматурная сталь ГОСТ 5781-75									Сталь класса С 38/23 ГОСТ 380-71				Сталь В-I ГОСТ 6727-53*		Всего
	А-III					А-I										
	ф, мм				Итого	ф, мм			Итого	δ, мм			Итого	ф, мм	Итого	
	32	28	20	6		16	10	6		16	12	10		4		
К2ВР-448-24 К2ВР-448-29	16,8	15,6	92,6	4,0	129,0	4,4	2,2	8,8	15,4	17,6	15,07	14,8	47,47	1,2	1,2	193,07

Примечания:

1. Сетки С-7 в консолях колонны условно не показаны, см. серию ИИ-04-2 выпуск 4 листы 46,59.
2. Узлы замаркированные на данном листе, см серию ИИ-04-2, выпуск 4.
3. Связи СА-2 условно не показаны, см. лист 78.

ТК 1976

Колонны К2ВР-448-24; К2ВР-448-29
Армирование

Серия ИИ-04-2
Выпуск 19
Лист 42

14633 52

51

https://zavodjbi.com/

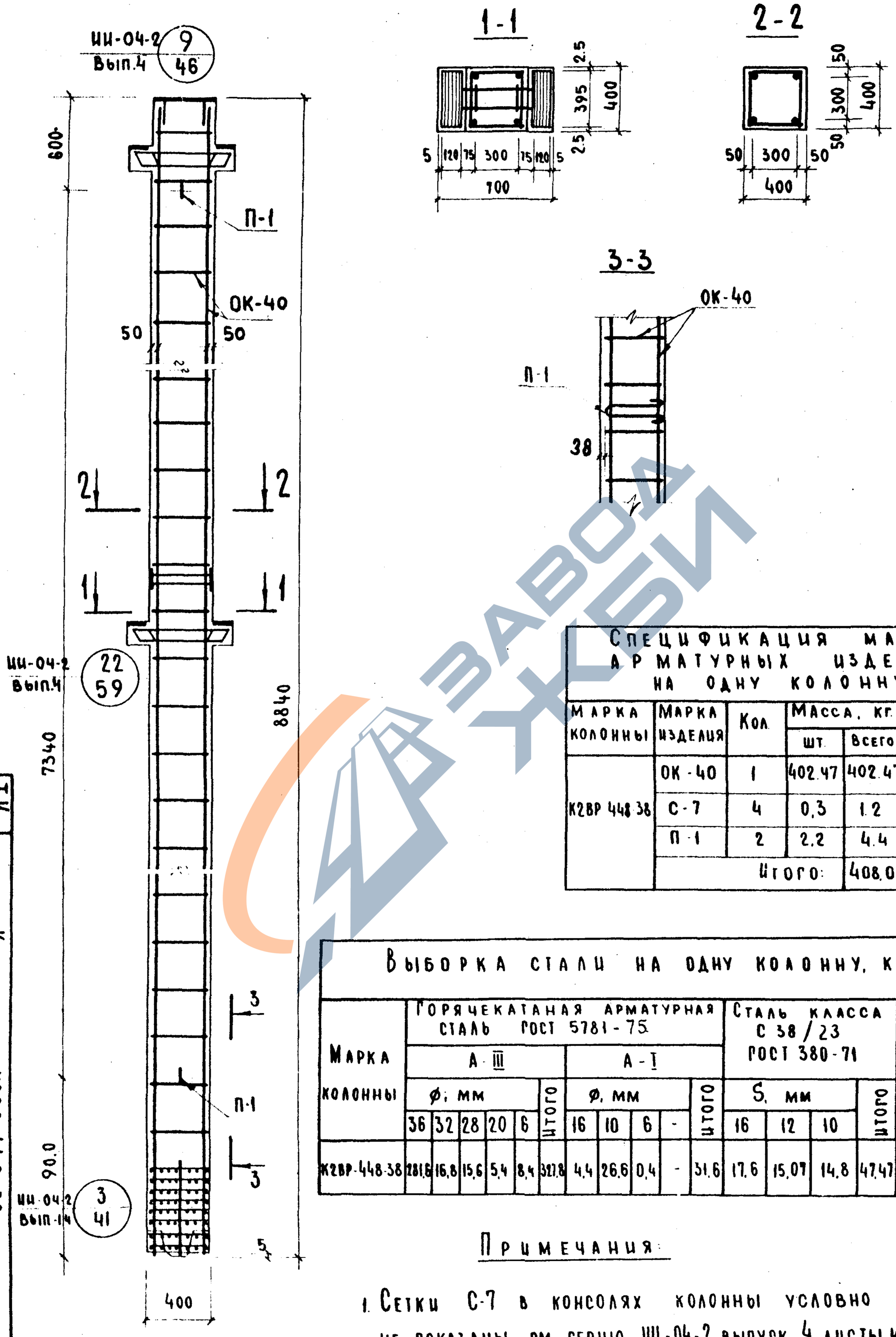

Спецификация марок арматурных изделий на одну колонну

Марка колонны	Марка изделия	Кол.	Масса, кг. шт.	Масса, кг. всего	Серия выпуск лист
К2ВР 448-38	ОК-40	1	402.47	402.47	Лист 117
	С-7	4	0,3	1.2	ИИ-04-2 Вып 6 часть II
	П-1	2	2,2	4.4	Лист 130
	Итого:			408.07	

Выборка стали на одну колонну, кг.

Марка колонны	Горячекатаная арматурная сталь ГОСТ 5781-75											Сталь класса С 38/23 ГОСТ 380-71				Сталь В I ГОСТ 6727-53*		Всего
	А-III						А-I											
	ф, мм					Итого	ф, мм				Итого	S, мм			Итого	ф, мм	Итого	
	36	32	28	20	6		16	10	6	-		16	12	10		4		
К2ВР-448-38	281,6	16,8	15,6	5,4	8,4	327,8	4,4	26,6	0,4	-	31,6	17,6	15,07	14,8	47,47	1,2	1,2	408,07

Примечания:

1. Сетки С-7 в консолях колонны условно не показаны, см. серию ИИ-04-2 выпуск 4 листы 46, 59
2. Связи СА-2 условно не показаны, см лист 78

ТК 1976

Колонна К2ВР-448-38 Армирование

Серия ИИ-04-2 Выпуск 19 Лист 43

14633 53

52

https://zavodjbi.com/

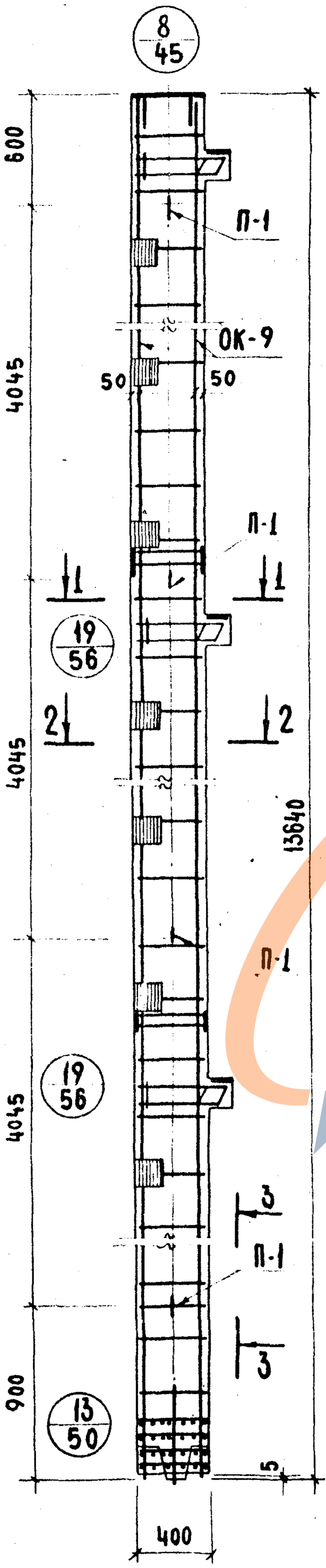

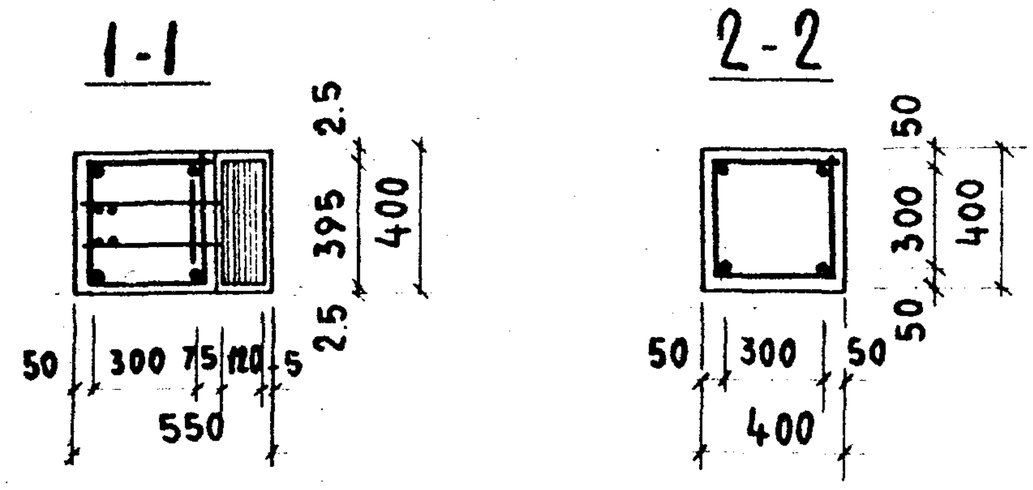

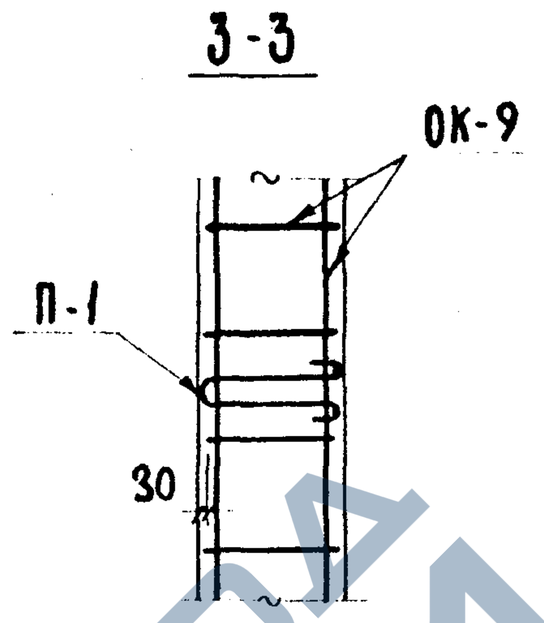

Спецификация марок арматурных изделий на одну колонну

Марка колонны	Марка изделия	Кол.	Масса, кг. шт.	Масса, кг. всего:	Серия выпуск лист
КЗВК-448-24 КЗВК-448-29	ОК-9	1	304,41	304,41	лист 86
	С-8	6	0,17	1,02	ИИ-04-2 вып. 6 часть II
	П-1	4	2,2	8,8	лист 130
	Итого:			314,23	

Выборка стали на одну колонну, кг.

Марка колонны	Горячекатанная арматурная сталь ГОСТ 5781-75										Сталь класса С 38/23 ГОСТ 380-71				Сталь В-I ГОСТ 6727-53*		Всего
	А-III						А-I										
	ф, мм					Итого	ф, мм			Итого	δ, мм			Итого	ф, мм	Итого	
	32	28	20	16	6		16	10	6		16	12	10		4		
КЗВК-448-24 КЗВК-448-29	20,4	17,4	143,8	17,28	4,0	202,88	12,4	3,3	13,6	29,3	22,7	15,07	43,26	81,03	1,02	1,02	314,23

Примечания:

1. Сетки С-8 в консолях колонны условно не показаны, см. серию ИИ-04-2 выпуск 4 листы 45,56
2. Узлы, замаркированные на данном листе см. серию ИИ-04-2, выпуск 4.
3. Связи СА-2 условно не показаны, см. лист 78

ТК 1976

Колонны КЗВК-448-24; КЗВК-448-29

Армирование

Серия ИИ-04-2 | Выпуск 19 | Лист 44

14633 54

https://zavodjbi.com/

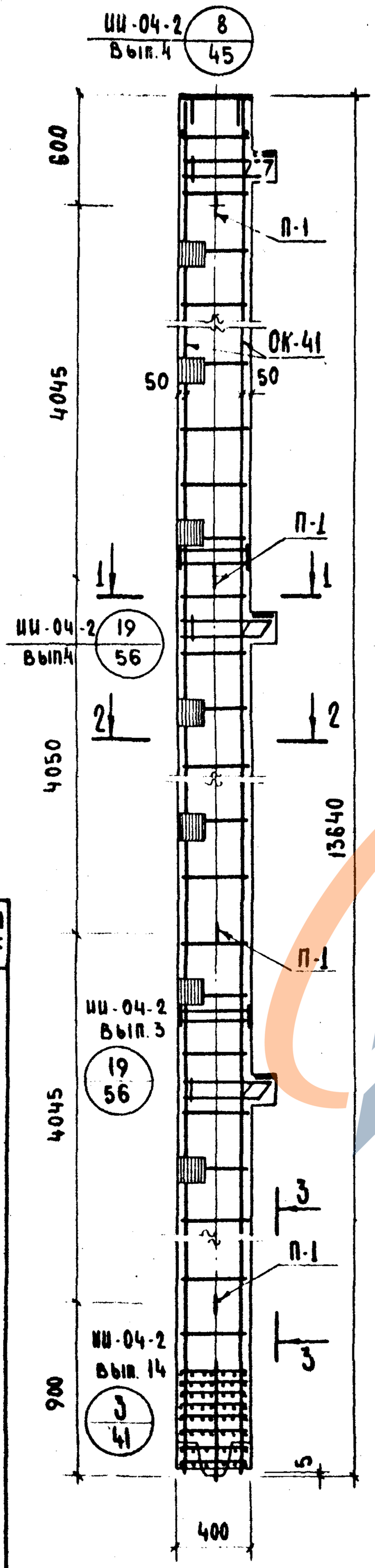

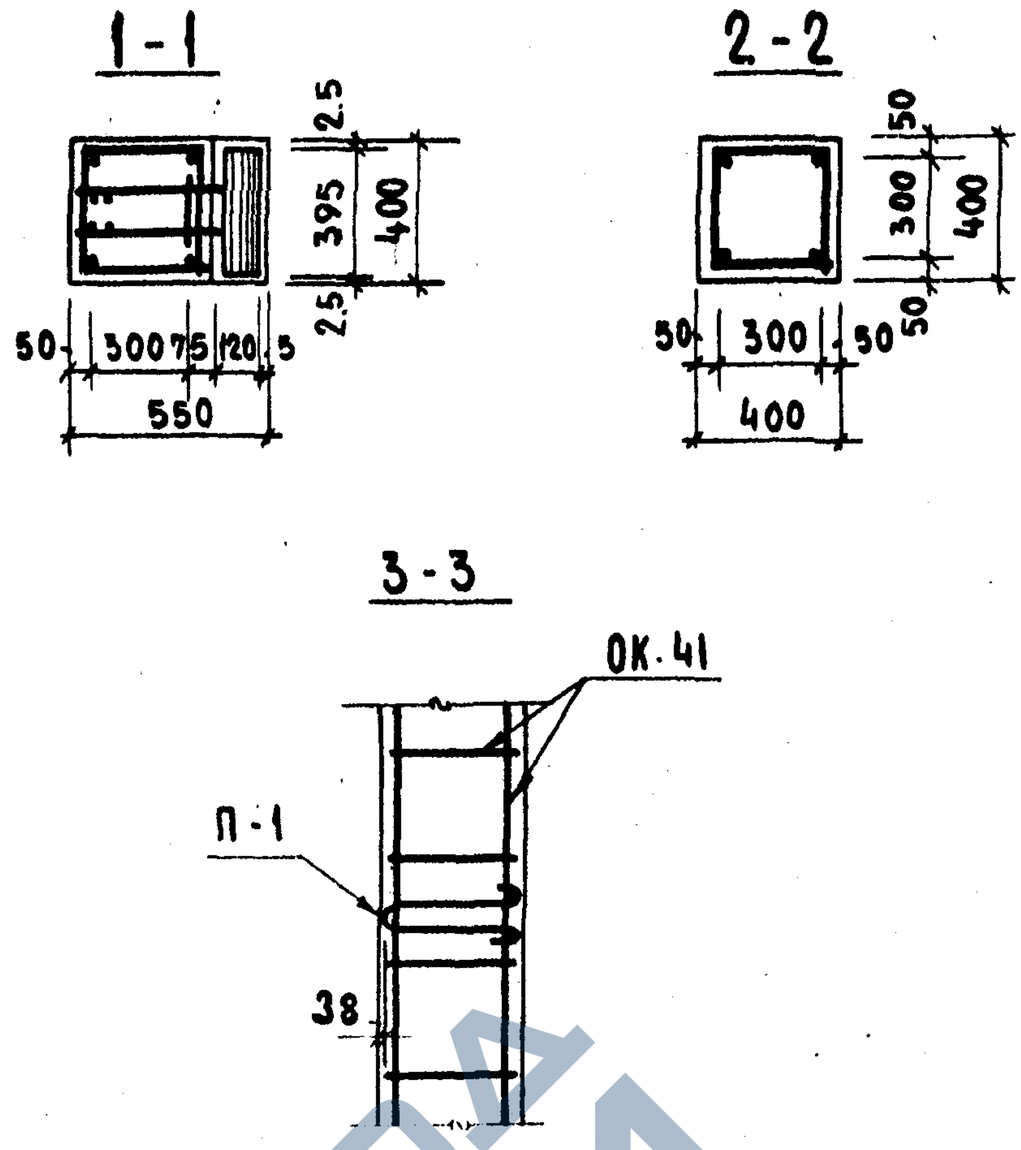

Спецификация марок, арматурных изделий на одну колонну

Марка колонны	Марка изделия	Кол.	Масса, кг. шт.	Масса, кг. всего	Серия выпуск лист
КЗВК-448-38	ОК-41	1	634.71	634,71	лист 118
	С-8	6	0.17	1.02	ИИ-04-2 вып. 6 часть II
	П-1	4	2.2	8,8	лист 130
	Итого:			644.53	

Выборка стали на одну колонну, кг:

Марка колонны	Горячекатаная арматурная сталь ГОСТ 5781-75												Сталь класса С 38/23 ГОСТ 380-71				Сталь В-I ГОСТ 6727-53*		Всего
	А-III							А-I											
	ф, мм						Итого	ф, мм				Итого	δ, мм			Итого	ф, мм	Итого	
	30	32	28	20	16	6		16	10	6			16	12	10		4		
КЗВК-448-38	434,8	28,4	17,4	9,0	17,28	8,4	507,28	12,4	42,4	0,4		55,2	22.7	15,07	43,26	81.03	1.02	1.02	644,53

Примечания:

1. Сетки С-8 в консолях колонны условно не показаны, см. серию ИИ-04-2 выпуск 4 лист 56
2. Связи СА-2 условно не показаны, см. лист 78.

ТК 1976

Колонна КЗВК-448-38
Армирование

Серия ИИ-04-2
Выпуск 19
Лист 45

14693 55

54

ЗАВОД ЖБИ

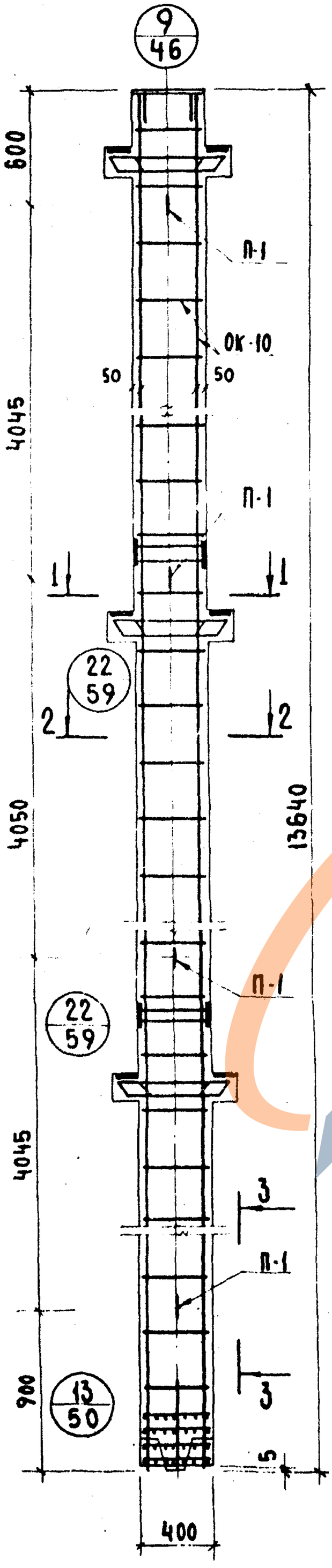

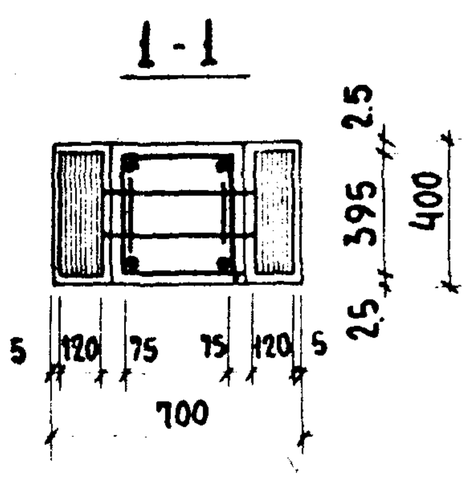

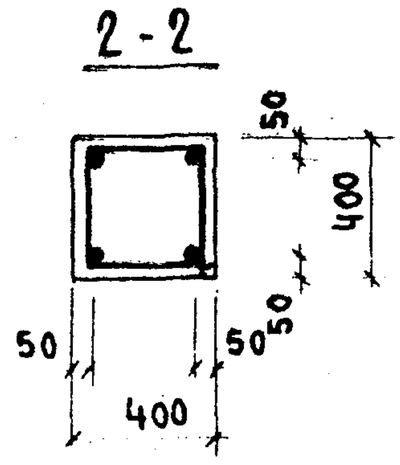

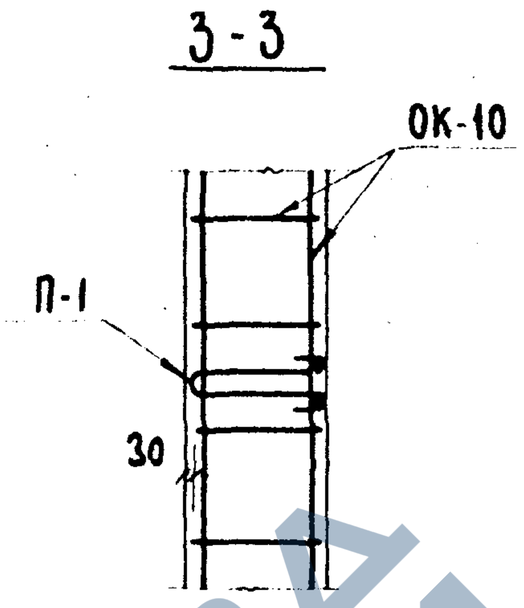

Спецификация марок арматурных изделий на одну колонну.

Марка колонны	Марка изделия	Кол.	Масса, кг. шт.	Масса, кг. всего	Серия выпуск лист
КЗВР-448-24 КЗВР-448-29	ОК-10	1	280,77	280,77	лист 87
	С-7	6	0,3	1.8	ИИ-04-2 вып.6 часть II
	П-1	4	2.2	8.8	лист 130
			итого:	291.37	

Выборка стали на одну колонну, кг.

Марка колонны	Горячекатанная арматурная сталь ГОСТ 5781-75 А-III ф, мм 32	28	20	6	Итого	А-I ф, мм 16	10	6	Итого	Сталь класса С-38/23 ГОСТ 380-71 δ, мм 16	12	10	Итого	Сталь В-I ГОСТ 6727-53* ф, мм 4	Итого	Всего
КЗВР-448-24 КЗВР-448-29	25,2	23,4	143,8	4.0	196,4	8,8	3,3	13,6	25,7	30,2	15,07	22,2	67.47	1.8	1,8	291,37

Примечания:

1. Сетки С-7 в консолях колонны условно не показаны, см. серию ИИ-04-2 выпуск 4 листы 46; 59
2. Узлы, замаркированные на данном листе см. серию ИИ-04-2, выпуск 4.
3. Связи СА-2 условно не показаны, см. лист 78

ТК 1976

Колонны КЗВР-448-24; КЗВР-448-29

Армирование

Серия ИИ-04-2 | Выпуск 19 | Лист 46

ЗАВОД ЖБИ

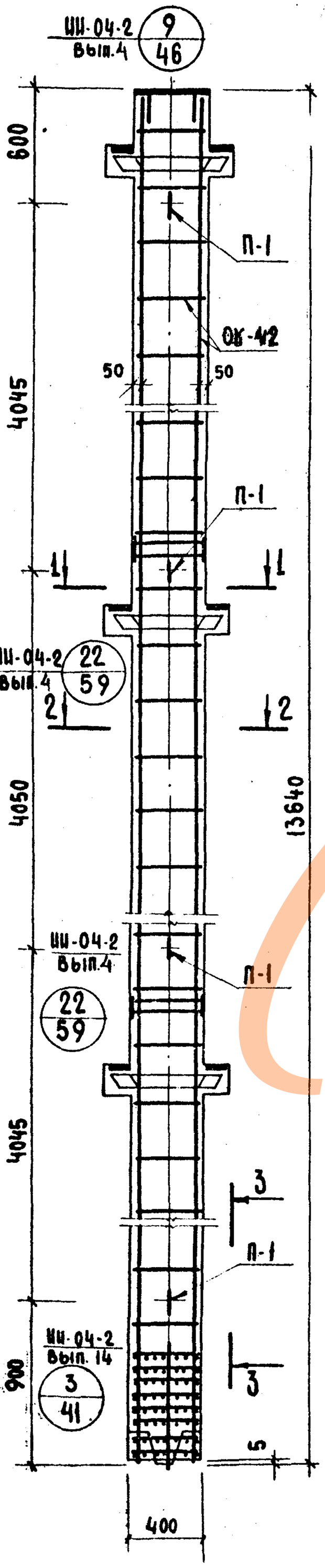

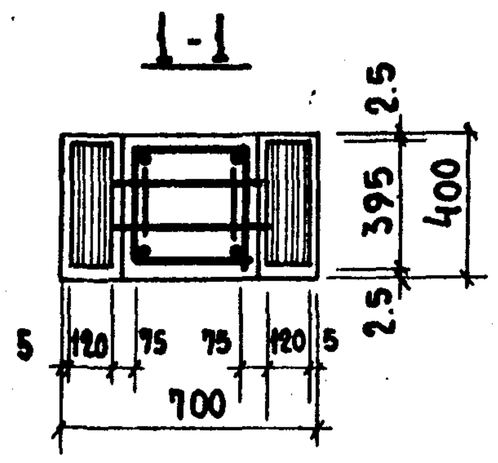

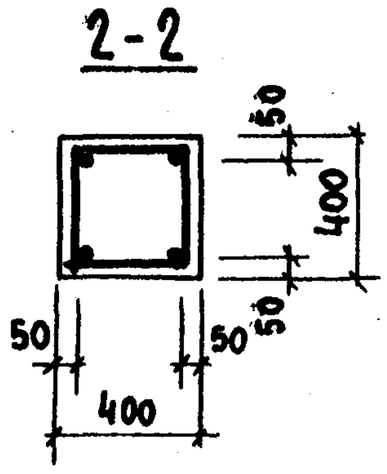

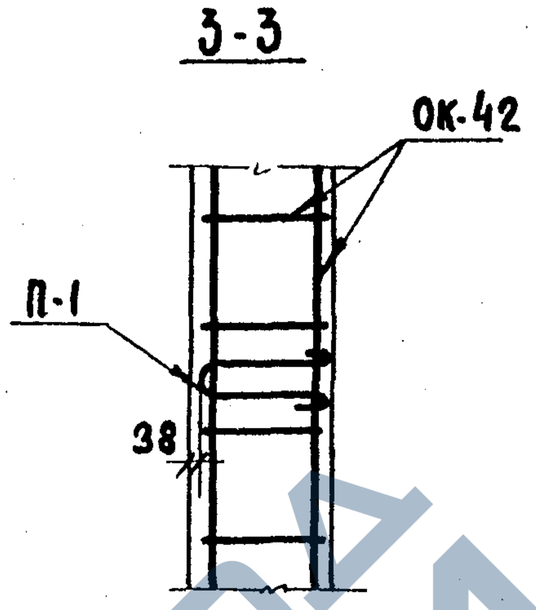

Спецификация марок, арматурных изделий на одну колонну

Марка колонны	Марка изделия	Кол.	Масса, кг. шт.	Масса, кг. всего	Серия выпуск лист
КЗВР-448-38	ОК-42	1	611.07	611.07	Лист 119
	С-7	6	0.3	1.8	ИИ-04-2 вып.6 часть II
	П-1	4	2.2	8.8	Лист 130
			Итого:	621.67	

Выборка стали на одну колонну, кг.

Марка колонны	Горячекатанная арматурная сталь ГОСТ 5781-75											Сталь класса С 38/23 ГОСТ 380-71				Сталь В-I ГОСТ 6727-53*		Всего
	А-III						А-I											
	ф, мм					Итого	ф, мм				Итого	δ, мм			Итого	ф, мм	Итого	
	36	32	28	20	6		16	10	6	-		16	12	10		4		
КЗВР-448-38	434.8	25.2	23.4	9.0	8.4	50.08	8.8	42.2	0.4	-	51.6	30.2	15.07	22.2	67.47	1.8	1.8	621.67

Примечания:

1. Сетки С-7 в консолях колонны условно не показаны, см. серию ИИ-04-2 выпуск 4 листы
2. Связи СА-2 условно не показаны, см. лист 78

ТК 1976

Колонна КЗВР-448-38
Армирование

Серия ИИ-04-2
Выпуск 19
Лист 47

ЗАВОД КБИ

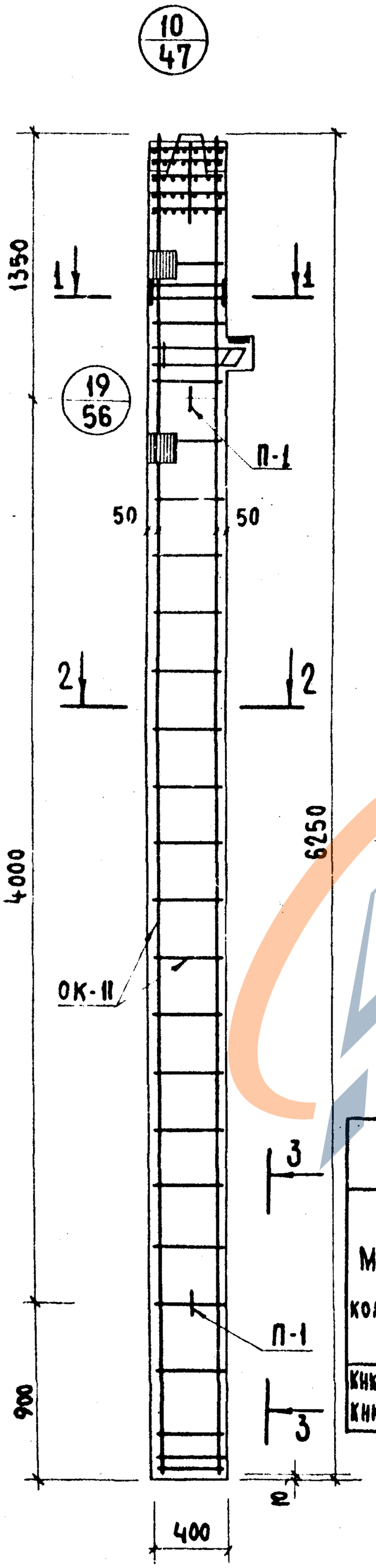

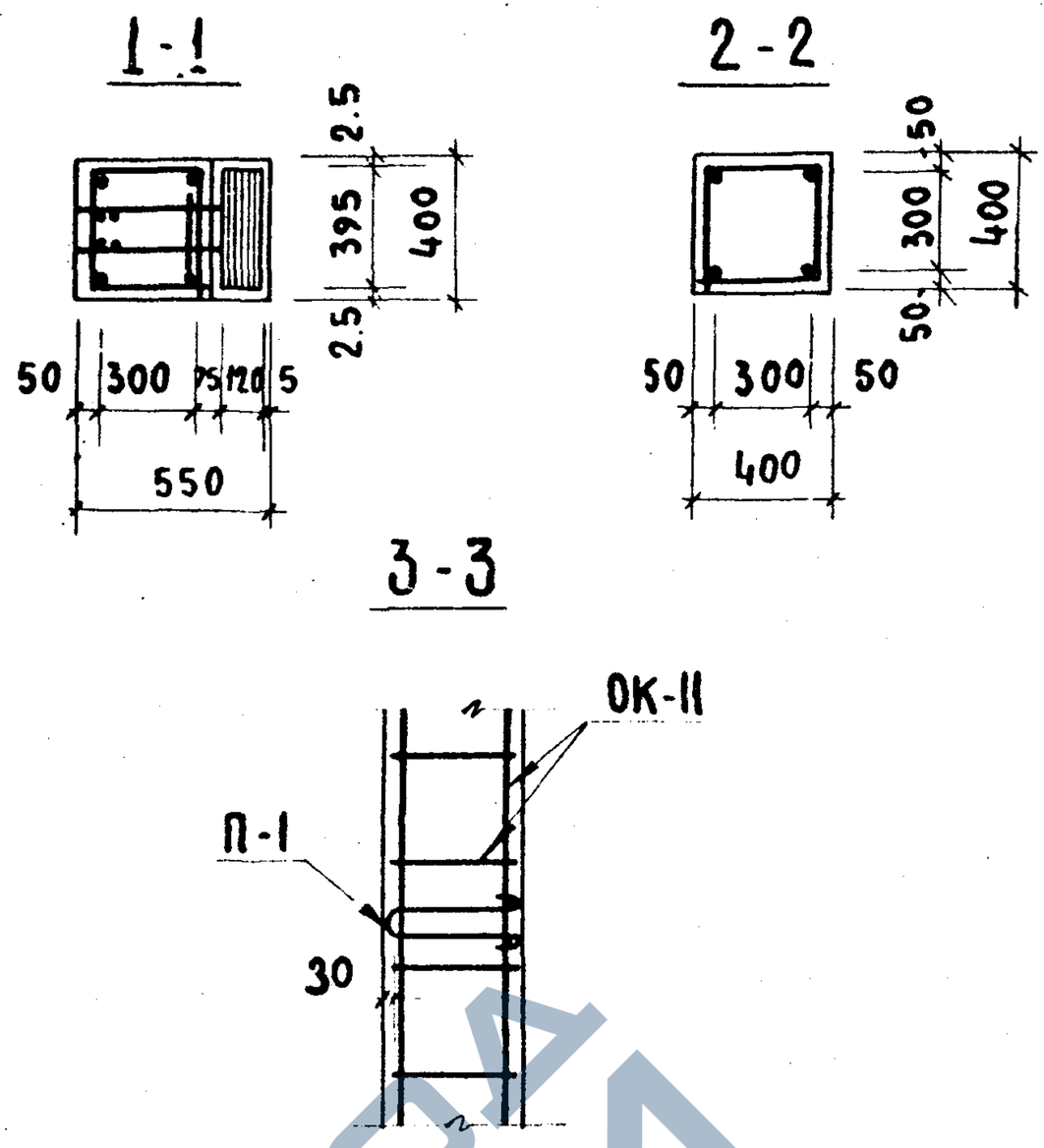

Спецификация марок, арматурных изделий на одну колонну

Марка колонны	Марка изделия	Кол.	Масса, кг. шт	Масса, кг. всего	Серия выпуск, лист
КИК-448-24 КИК-448-29	ОК-11	1	117.36	117.36	Лист 88
	С-8	2	0,17	0,34	ИИ-04-2 вып. 6 часть II
	П-1	2	2.2	4.4	Лист 130
	Итого			122.10	

Выборка стали на одну колонну, кг.

Марка колонны	Горячекатаная арматурная сталь ГОСТ 5781-75										Сталь класса С 38/23 ГОСТ 380-71				Сталь В-I ГОСТ 6727-53*		Всего
	А-III						А-I										
	ф, мм					Итого	ф, мм			Итого	δ, мм			Итого	ф, мм	Итого	
	32	28	20	16	6		16	10	6		16	12	10		4		
КНК-448-24 КНК-448-29	6,8	5,8	65,2	4,32	4.0	86,12	3.4	1.8	6.4	11,6	10.1	-	11.76	21.86	0.34	0,34	122.10

Примечания:

1. Сетки С-8 в консолях колонны условно не показаны, см. серию ИИ-04-2 выпуск 4 лист 56.
2. Узлы, замаркированные на данном листе см. серию ИИ-04-2. выпуск 4.

ТК 1976

Колонны КНК-448-24; КНК-448-29

Армирование

Серия ИИ-04-2 Выпуск 19 Лист 48

14633 58

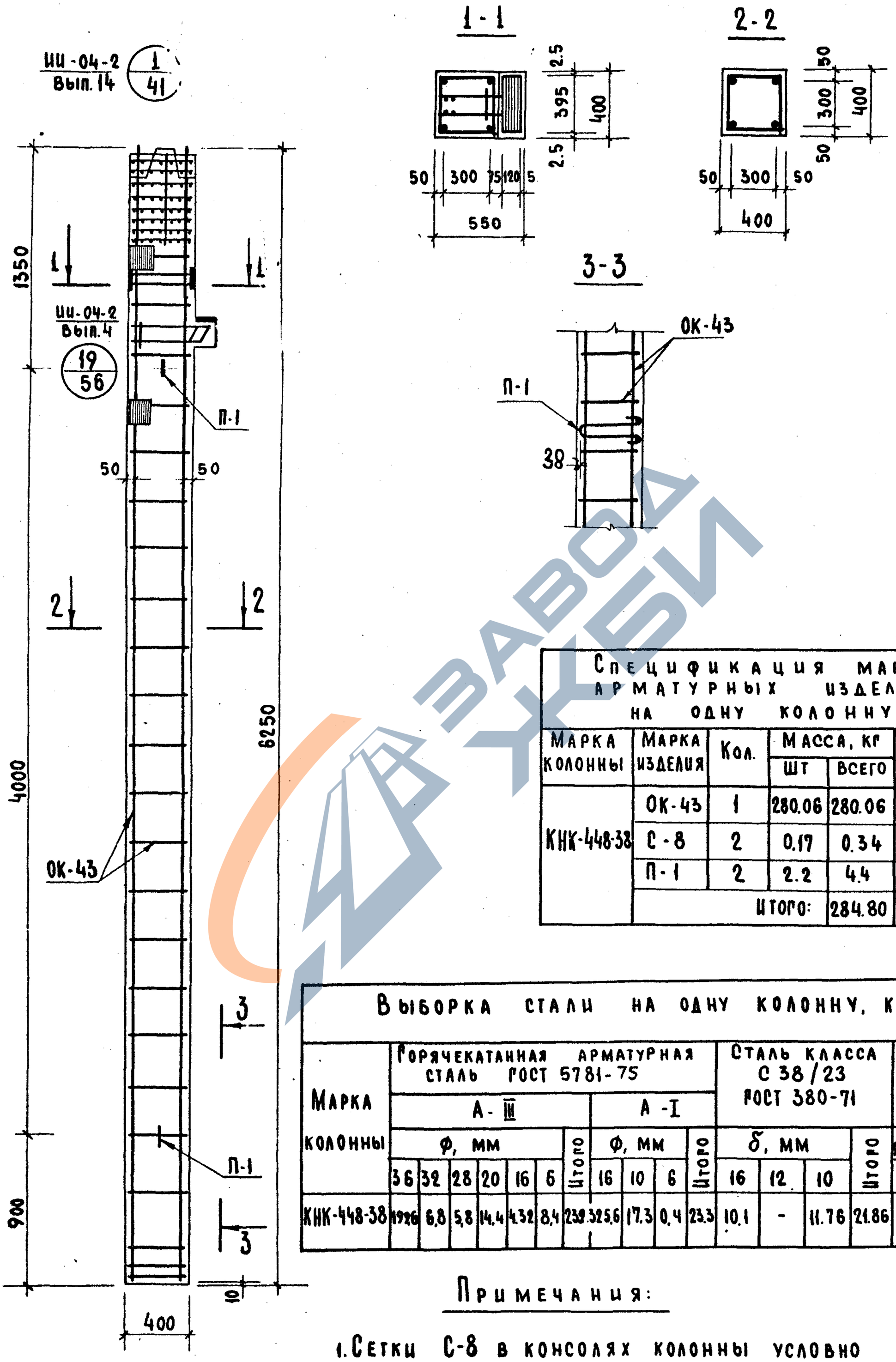

Спецификация марок, арматурных изделий на одну колонну

Марка колонны	Марка изделия	Кол.	Масса, кг		Серия выпуск, лист
			шт	всего	
КНК-448-38	ОК-43	1	280.06	280.06	Лист 120
	С-8	2	0.17	0.34	ИИ-04-2 вып. 6 часть II
	П-1	2	2.2	4.4	Лист 130
			Итого:	284.80	

Выборка стали на одну колонну, кг.

Марка колонны	Горячекатанная арматурная сталь ГОСТ 5781-75											Сталь класса С 38/23 ГОСТ 380-71				Сталь В-II ГОСТ 6727-53*		Всего
	А-III							А-I										
	ф, мм						Итого	ф, мм			Итого	δ, мм			Итого	ф, мм	Итого	
	36	32	28	20	16	6		16	10	6		16	12	10		4		
КНК-448-38	192.6	6.8	5.8	14.4	4.32	8.4	239	325.6	17.3	0.4	23.3	10.1	-	11.76	21.86	0.34	0.34	284.80

Примечания:

1. Сетки С-8 в консолях колонны условно не показаны, см. серию ИИ-04-2 выпуск 4 лист 56

ТК 1976

Колонна КНК-448-38 Армирование

Серия ИИ-04-2 | Выпуск 19 | Лист 49

https://zavodjbi.com/

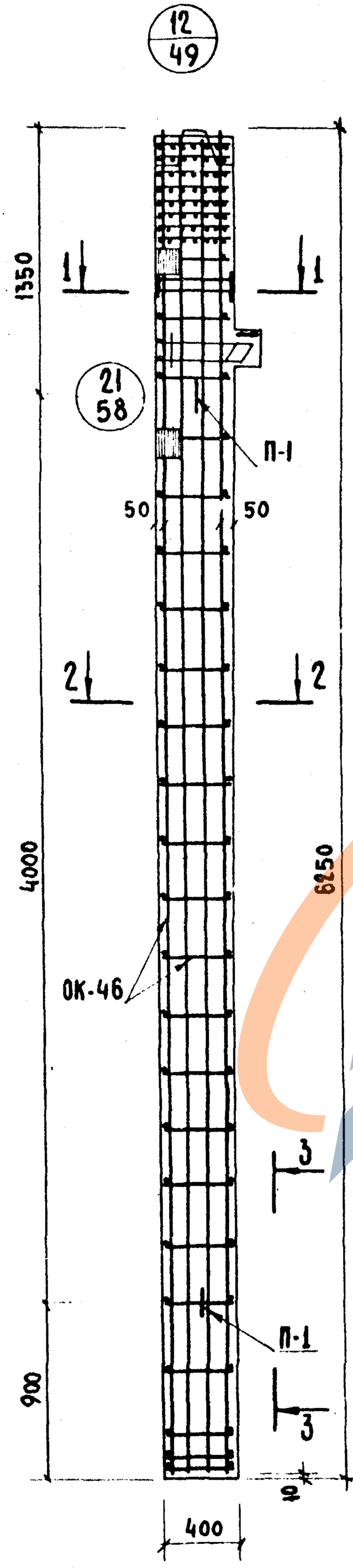

1 - 1

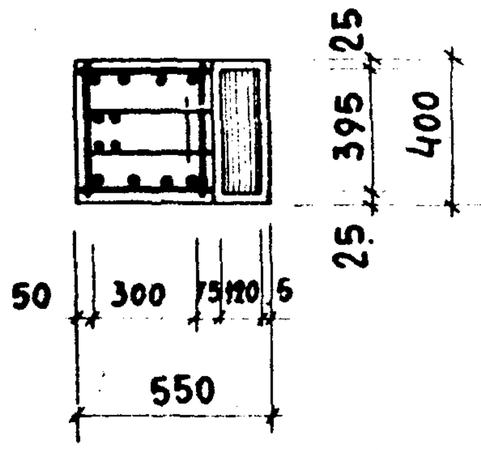

2 - 2

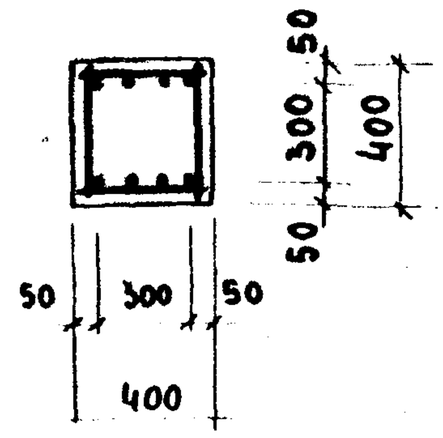

3 - 3

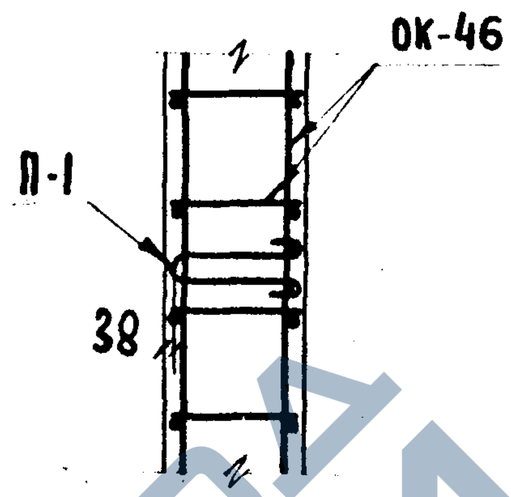

Спецификация марок арматурных изделий на одну колонну.

Марка колонны	Марка изделия	Кол.	Масса, кг.		Серия, выпуск, лист.
			шт	Всего	
КНК-448-56	ОК-46	1	515.58	515.58	Лист 123
	С-8	2	0.17	0.34	ИИ-04-2 Вып.6 часть II
	П-1	2	2.2	4.4	Лист 130
	Итого:			520.32	

Выборка стали на одну колонну, кг.

Марка колонны	Горячекатанная арматурная сталь ГОСТ 5781-75											Сталь класса С-38/23 ГОСТ 380-71				Сталь В-I ГОСТ 6727-53*		Всего
	A-III							A-I										
	Ф, мм						Итого	Ф, мм			Итого	d, мм			Итого	Ф, мм	Итого	
	36	32	28	20	16	14		16	10	6		16	12	10		4		
КНК-448-56	39.84	6.8	5.8	12.8	4.32	46.0	114.16	5.6	18.22	0.2	24.02	10.1	-	11.76	21.86	0.34	0.34	520.32

Примечание:

1. Сетки С-8 в консолях колонны условно не показаны, см серию ИИ-04-2 выпуск 4 лист 58.
2. Узлы, замаркированные на данном листе см. серию ИИ-04-2 выпуск 4.

Колонна КНК-448-56 Армирование

ТК 1976

Серия ИИ-04-2 Выпуск 19 Лист 50

1633

https://zavodjbi.com/

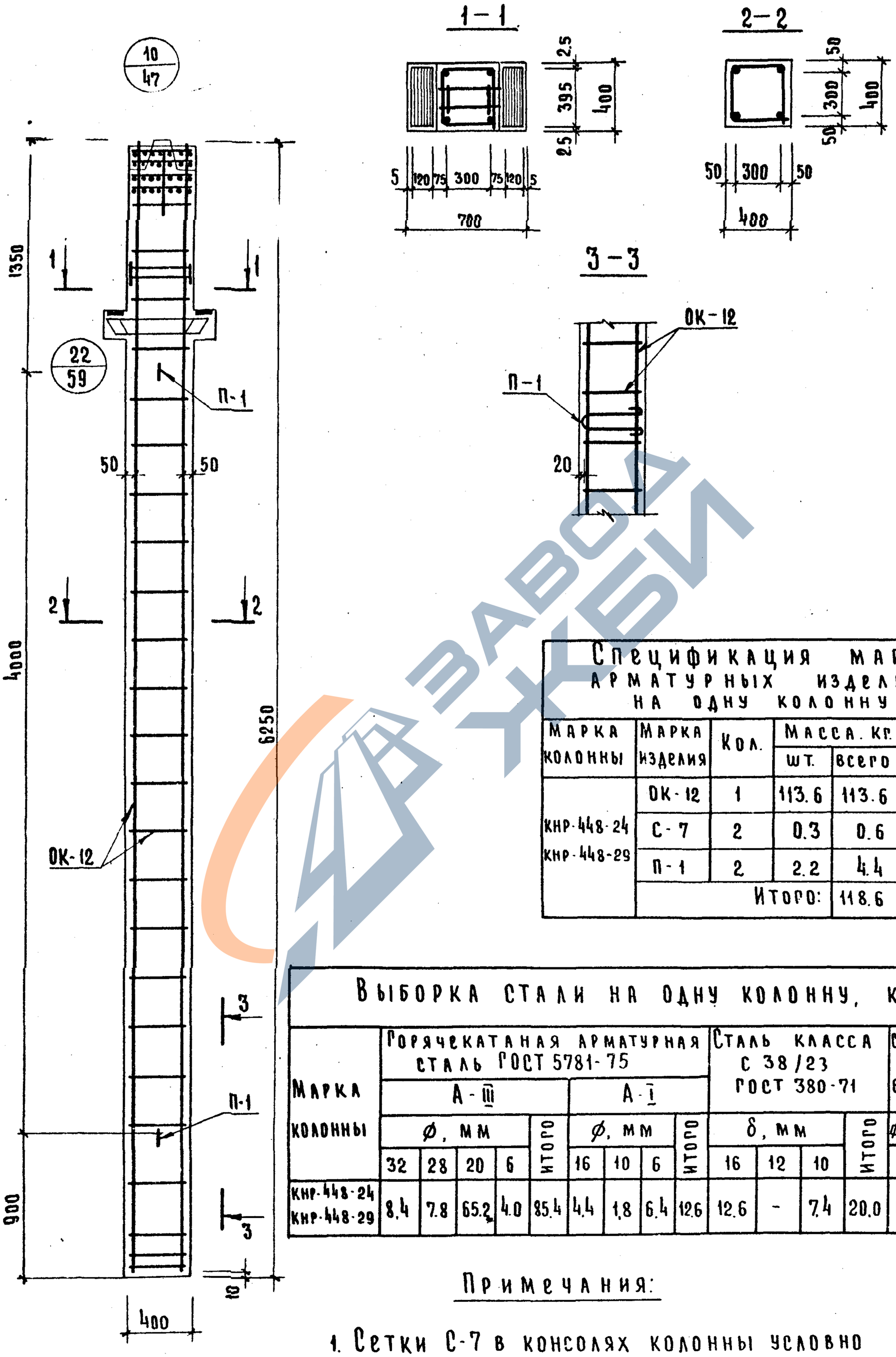

Спецификация марок арматурных изделий на одну колонну

Марка колонны	Марка изделия	Кол.	Масса, кг шт.	Масса, кг всего	Серия выпуск лист
КНР-448-24 КНР-448-29	ОК-12	1	113.6	113.6	лист 89
	С-7	2	0.3	0.6	ИИ-04-2 вып.6 часть II
	П-1	2	2.2	4.4	лист 130
	Итого:			118.6	

Выборка стали на одну колонну, кг

Марка колонны	Горячекатаная арматурная сталь ГОСТ 5781-75 А-III ø, мм 32	28	20	6	Итого	А-I ø, мм 16	10	6	Итого	Сталь класса С 38/23 ГОСТ 380-71 δ, мм 16	12	10	Итого	Сталь В-I ГОСТ 6727-53* ø мм 4	Итого	Всего
КНР-448-24 КНР-448-29	8.4	7.8	65.2	4.0	85.4	4.4	1.8	6.4	12.6	12.6	-	7.4	20.0	0.6	0.6	118.6

Примечания:

1. Сетки С-7 в консолях колонны условно не показаны, см. серию ИИ-04-2 выпуск 4 лист 59.

ТК 1976

Колонны КНР-448-24; КНР-448-29

Армирование

Серия ИИ-04-2 | Выпуск 19 | Лист 51

14633 61

60

ЗАВОД ЖБИ

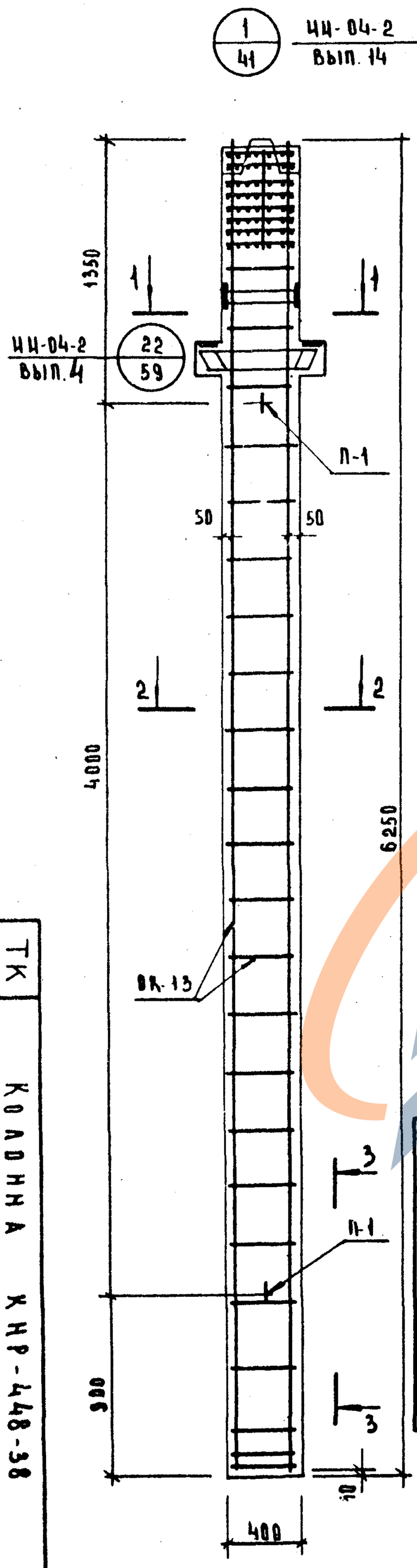

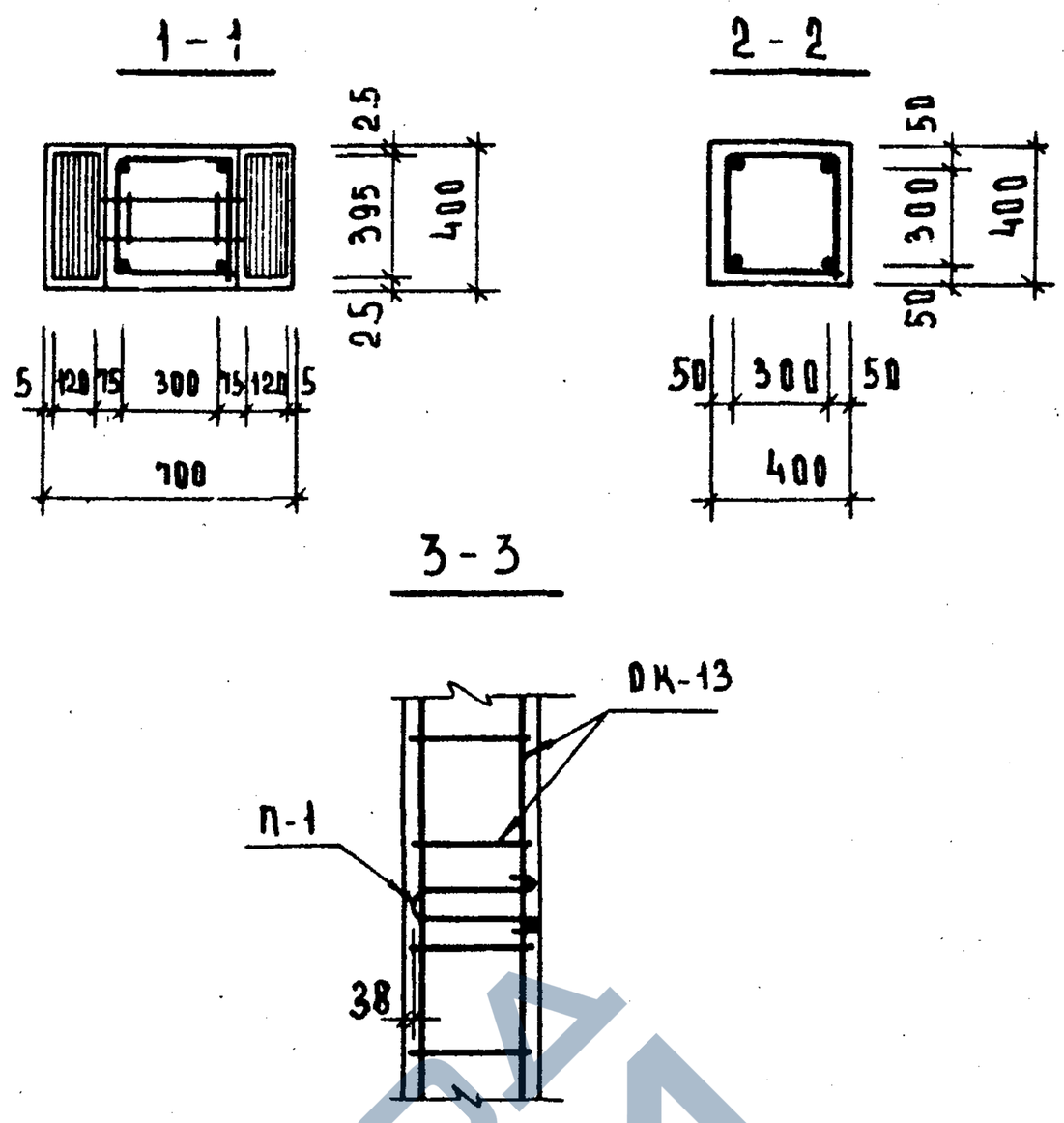

Спецификация марок арматурных изделий на одну колонну

Марка колонны	Марка изделия	Кол	Масса, кг		Серия, выпуск, лист
			шт	всего	
КНР-448-38	ОК-13	1	269.6	269.6	Лист 90
	С-7	2	0.3	0.6	ИИ-04-2 Вып. 6 Часть II
	П-1	2	2.2	4.4	Лист 130
			Итого:	274.5	

Выборка стали на одну колонну, кг

Марка колонны	Горячекатаная арматурная сталь ГОСТ 5781-75											Сталь класса С 38/23 ГОСТ 380-71				Сталь В-I ГОСТ 6727-53*		Всего
	А-III						А-I											
	ф, мм					Итого	ф, мм				Итого	δ, мм			Итого	ф, мм	Итого	
	36	32	28	20	6		16	10	6	-		16	12	10		4		
КНР-448-38	199.6	8.4	7.8	3.6	8.4	227.8	4.4	21.3	0.4	-	26.1	12.6	-	7.4	20.0	0.6	0.6	274.5

Примечания:

1. Сетки С-7 в консолях колонны условно не показаны, см. серию ИИ-04-2 выпуск 4 лист 59.
2. Связи СА-2 условно не показаны. См. лист 78.

ТК 1976

Колонна КНР-448-38

Армирование

Серия ИИ-04-2

Выпуск 19

Лист 52

14633

62

61

ЗАВОД ЖБИ

https://zavodjbi.com/

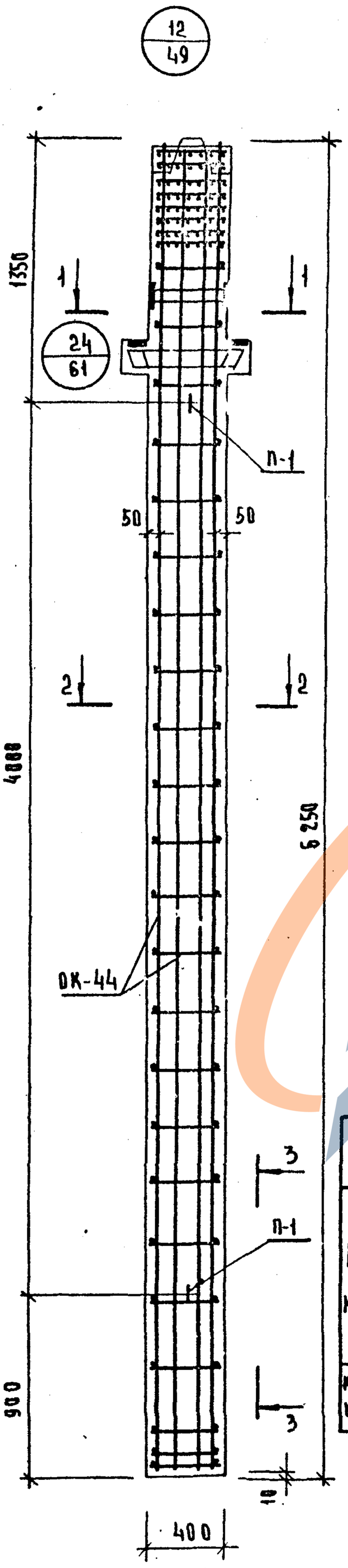

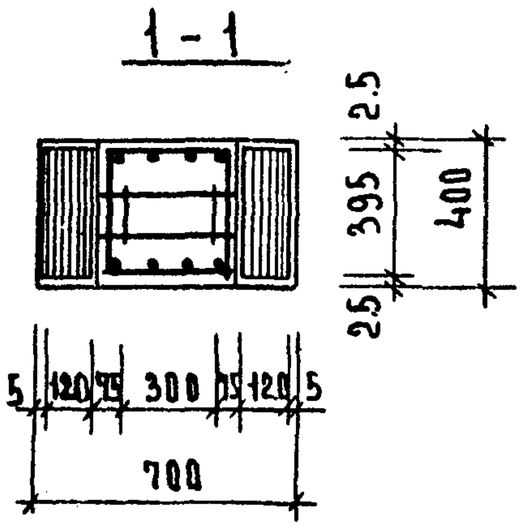

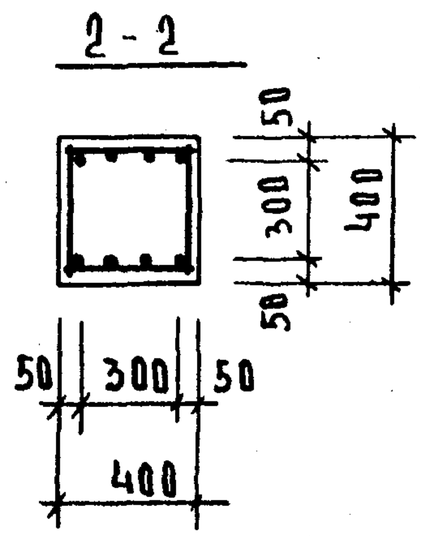

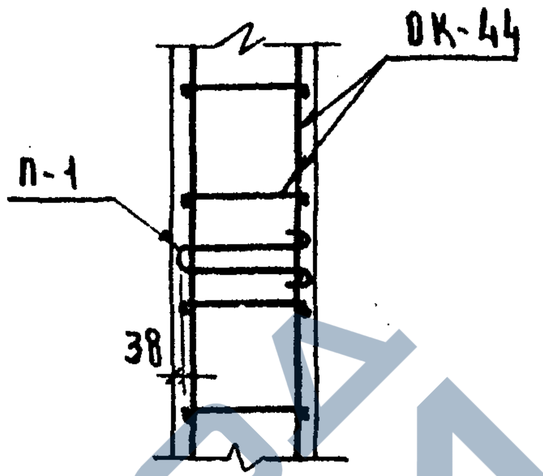

Спецификация марок арматурных изделий на одну колонну

Марка колонны	Марка изделия	Кол.	Масса, кг		Серия выпуск лист
			шт.	всего	
КНР-448-56 КНР-448-60	ОК-44	1	511.82	511.82	Лист 121
	С-7	2	0.3	0.6	ИИ-04-2 вып.6 часть II
	П-1	2	2.2	4.4	Лист 130
	Итого:			516.82	

Выборка стали на одну колонну, кг

Марка колонны	Горячекатаная арматурная сталь ГОСТ 5781-75											Сталь класса С 38/23 ГОСТ 380-71				Сталь В-I ГОСТ 6727-53*		Всего
	А-III						А-I											
	ф, мм					Итого	ф, мм				Итого	δ, мм			Итого	ф мм	Итого	
	36	32	28	20	14		16	10	6	-		16	12	10		4		
КНР-448-56 КНР-448-60	398.4	8.4	7.8	12.8	46.0	473.4	4.4	18.2	0.2	-	22.8	12.6	-	7.4	20.0	0.6	0.6	516.82

Примечания:

1. Сетки С-7 в консолях колонны условно не показаны, см. серию ИИ-04-2 выпуск 4 лист 61
2. Узлы, замаркированные на данном листе см. серию ИИ-04-2 выпуск 4

1976 ТК

Колонны КНР-448-56, КНР-448-60 для зданий с мостовыми кранами грузоподъемностью 10 т, шаг колонн 12 м, высота от уровня пола до головки подкрановой части 9,6 м

Инв. № подл.	Подпись и дата	Взам. инв. №	Серия 2-40-ИИ	Лист 53	Листов 61

https://zavodjbi.com/

https://zavodjbi.com/

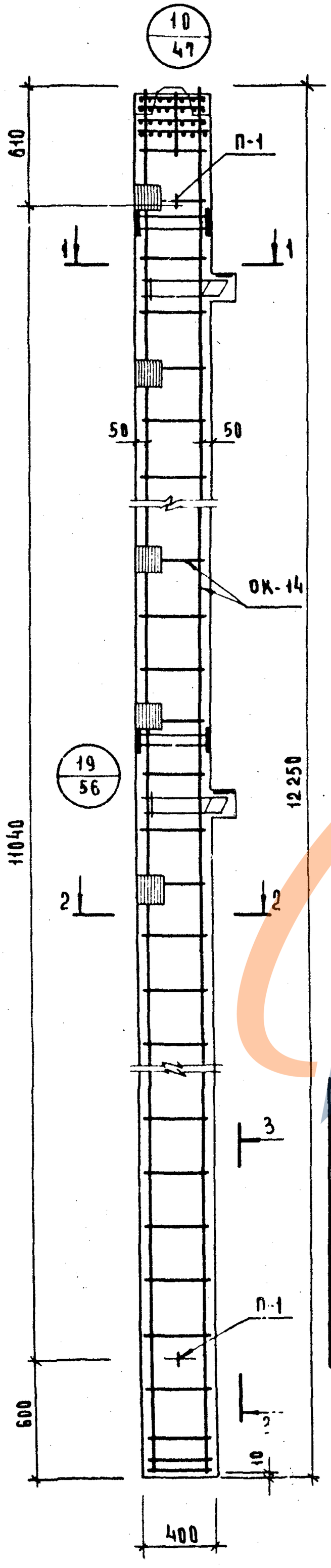

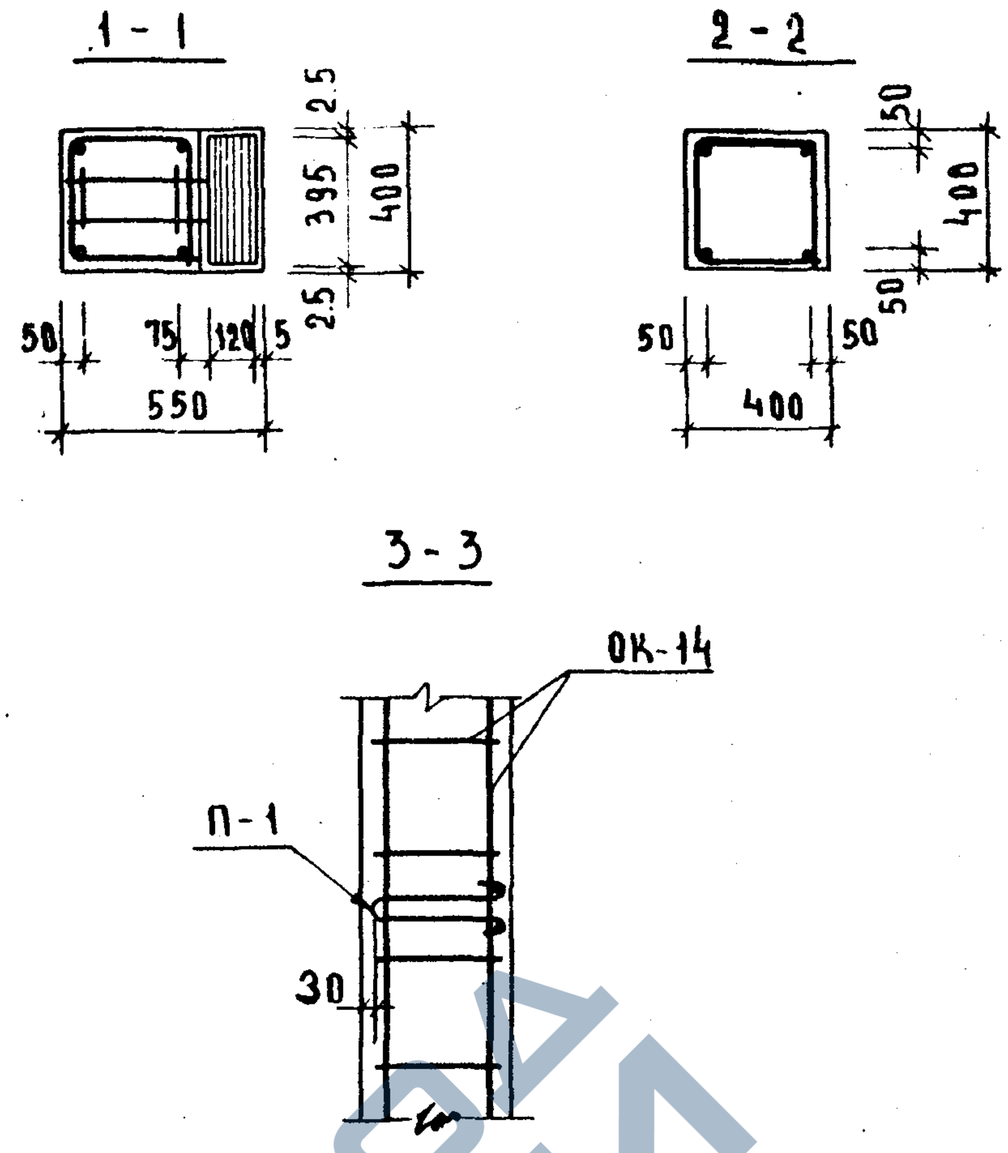

Спецификация марок арматурных изделий на одну колонну

Марка колонны	Марка изделия	Кол.	Масса, кг шт.	Масса, кг всего	Серия выпуск лист
К2НК-448(60)-21 К2НК-448(60)-26	ОК-14	1	234.90	234.90	Лист 91
	С-8	4	0.17	0.68	ИИ-04-2 вып6 часть II
	П-1	2	2.2	4.4	Лист 130
	Итого:			239.98	

Выборка стали на одну колонну, кг

Марка колонны	Горячекатаная арматурная сталь ГОСТ-5781-75 А-III ф. мм 32	28	20	16	6	Итого	А-I ф. мм 16	10	6	Итого	Сталь класса С 38/23 ГОСТ 380-71 б мм 16	12	10	Итого	Сталь В-I ГОСТ 6727-53* ф.мм 4	Итого	Всего
К2НК-448(60)-21 К2НК-448(60)-26	13.6	11.6	128.4	10.80	4.0	168.40	6.8	4.0	12.4	23.2	20.2	-	27.50	47.70	0.68	0.68	239.98

Примечания:

1. Сетки С-8 в консолях колонны условно не показаны, см. серию ИИ-04-2 выпуск 4 лист 56
2. Узлы, замаркированные на данном листе, см. серию ИИ-04-2. выпуск 4
3. Связи СА-2 условно не показаны, см. лист 78.

ТК 1976

Колонны К2НК-448(60)-21; К2НК-448(60)-26. Армирование

Серия ИИ-04-2 Выпуск 19 Лист 54

14633 64

63

https://zavodjbi.com/

https://zavodjbi.com/

ИИ-04-2 Вып.14 1/41

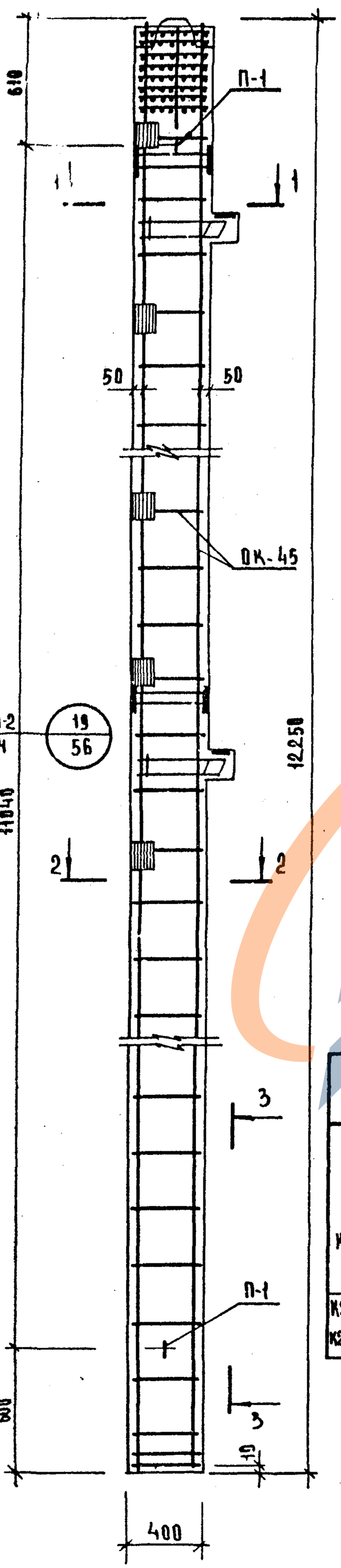

1 - 1

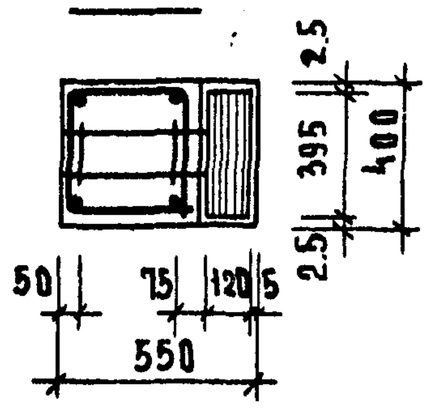

2 - 2

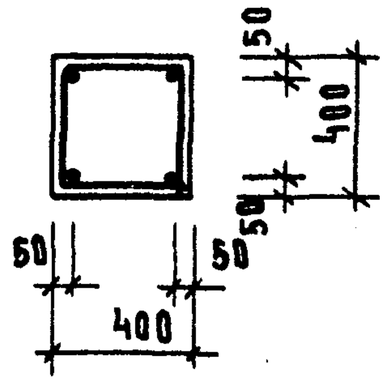

3 - 3

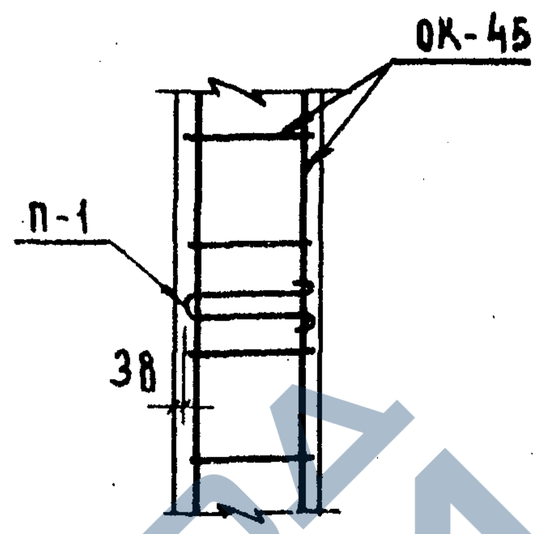

Спецификация марок арматурных изделий на одну колонну

Марка колонны	Марка изделия	Кол.	Масса, кг		Серия выпуск лист
			шт.	всего	
К2НК-448(60)-34 К2НК-448(60)-38	ОК-45	1	537.80	537.80	Лист 122
	С-8	4	0.17	0.68	ИИ-04-2 Вып.6 Часть II
	П-1	2	2.2	4.4	Лист 130
	Итого:			542.88	

Выборка стали на одну колонну, кг

Марка колонны	Горячекатаная арматурная сталь ГОСТ 5781-75* А-III ф, мм						Итого	А-I ф, мм				Итого	Сталь класса С 38/23 ГОСТ 380-71 δ, мм			Итого	Сталь В-I ГОСТ 6727-53* ф, мм	Итого	Всего
	36	32	28	20	16	6		16	10	6			16	12	10		4		
К2НК-448(60)-34 К2НК-448(60)-38	387.2	13.6	11.6	18.0	10.80	8.4	449.60	6.8	37.7	0.4		44.9	20.2	–	27.50	47.70	0.68	0.68	542.88

Примечания:

1. Сетки С-8 в консолях колонны условно не показаны, см. серию ИИ-04-2 выпуск 4 лист 56
2. Связи СА-2 условно не показаны, см. лист 78.

1976 ТК

Колонны К2НК-448(60)-34, К2НК-448(60)-38

Армирование

Серия ИИ-04-2 Выпуск 19 Лист 55

https://zavodjbi.com/

https://zavodjbi.com/

Ц 1 1 1 1	КОМПАРКСОВ Г.МОСКВА	РУК. ГРУППЫ		ЦИКОНОРОВА

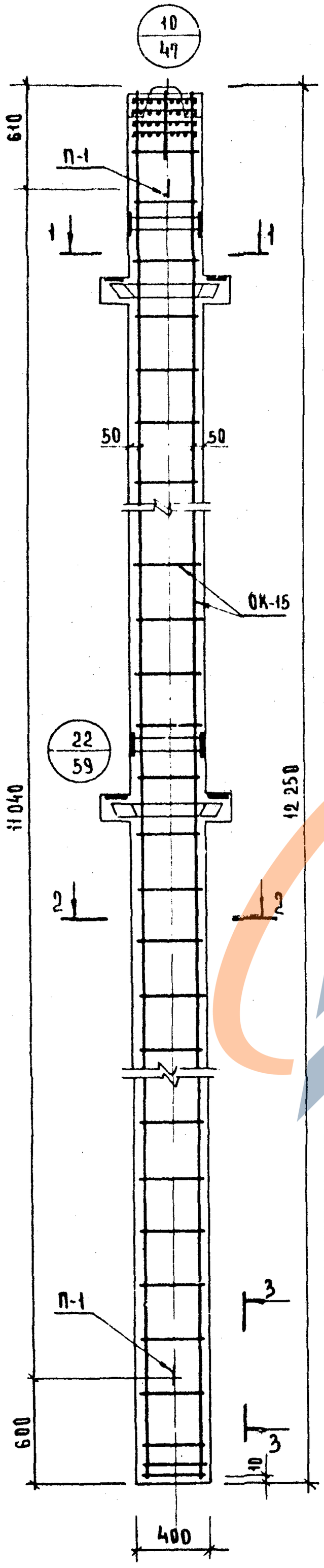

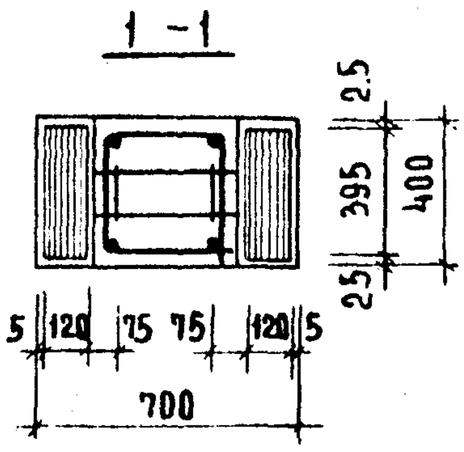

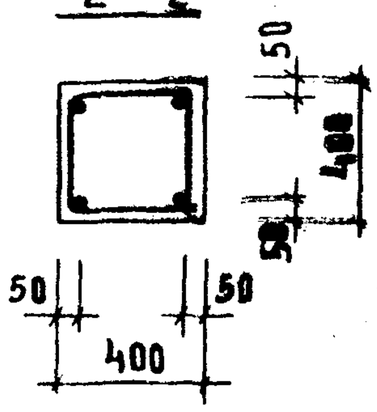

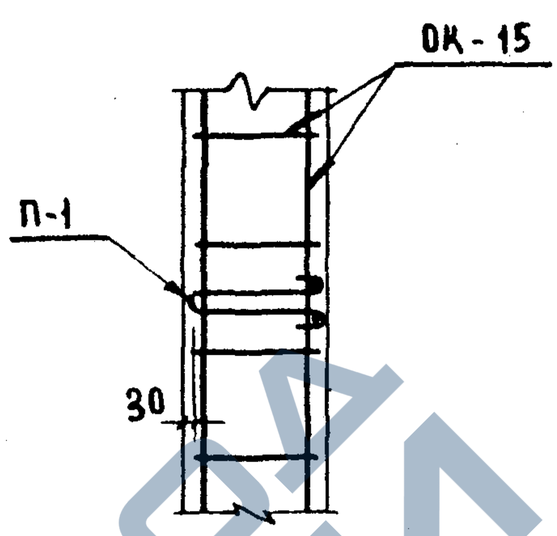

Спецификация марок арматурных изделий на одну колонну

Марка колонны	Марка изделия	Кол.	Масса, кг. шт.	Масса, кг. всего	Серия выпуск лист
К2НР.448(60)-26	ОК-15	1	221.20	221.20	Лист 92
	С-7	4	0.3	1.2	ИИ-04-2 вып.6 частьIJ
	П-1	2	2.2	4.4	Лист 130
	Итого:			226.80	

Выборка стали на одну колонну, кг

Марка колонны	Горячекатаная арматурная сталь ГОСТ-5781-75 А-III ⌀, мм 32	28	20	6	Итого	А-I ⌀, мм 16	10	6	Итого	Сталь класса С 38/23 ГОСТ 380-71 δ. мм 16	12	10	Итого	Сталь В-I ГОСТ 6727-53* ф.мм 4	Итого	Всего
К2НР.448(60)-26	16.8	15.6	128.4	4.0	164.8	4.4	4.0	12.4	20.8	25.2	-	14.8	40.0	1.2	1.2	226.8

Примечания:

1. Сетки С-7 в консолях колонны условно не показаны, см. серию ИИ-04-2 выпуск 1 лист 59
2. Узлы, замаркированные на данном листе см. серию ИИ-04-2, выпуск 4
3. Связи СА-2 условно не показаны см. лист 78.

9776	ТК		
Арматурные изделия К2НР-448(60)-26			
		Выпуск 19	Серия ИИ-04-2
		Лист 56	

https://zavodjbi.com/

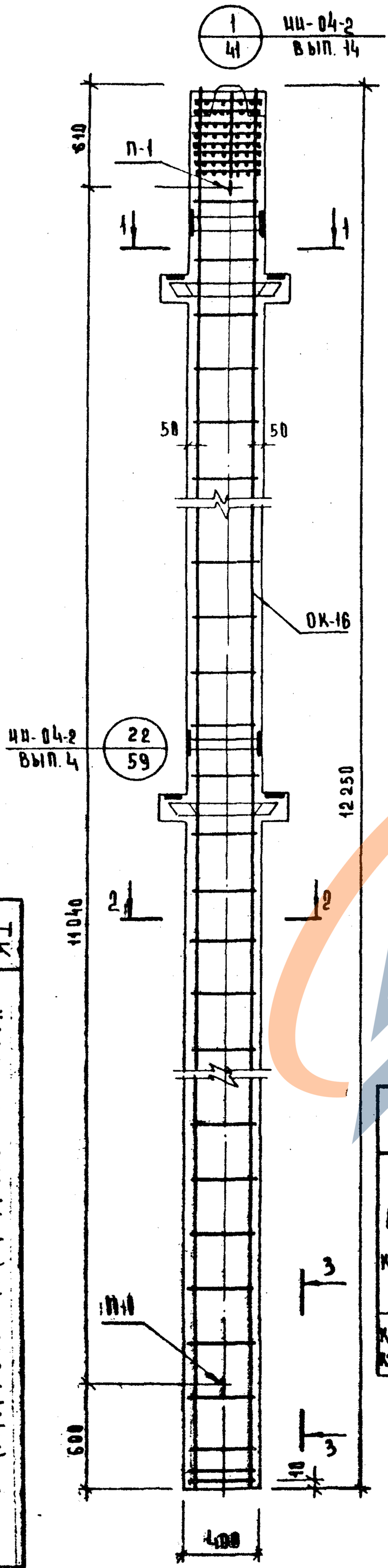

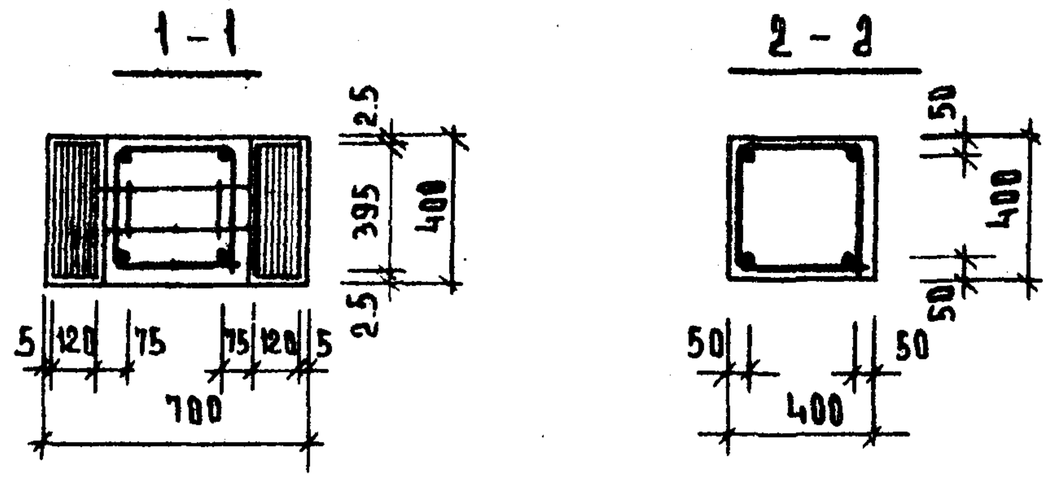

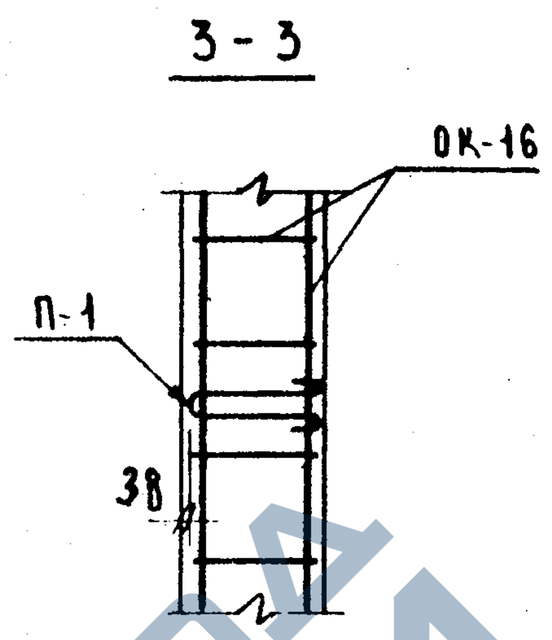

Спецификация марок арматурных изделий на одну колонну

Марка колонны	Марка изделия	Кол	Масса, кг шт.	Масса, кг всего	Серия выпуск лист
К2НР-448(60)34 К2НР-448(60)38	ОК-16	1	524.10	524.10	Лист 93
	С-7	4	0.3	1.2	ИИ-04-2 Вып 6. Часть II
	П-1	2	2.2	4.4	Лист 130
	Итого:			529.70	

Выборка стали на одну колонну, кг

Марка колонны	Горячекатаная арматурная сталь ГОСТ-5781-75 А-III ф, мм 36	32	28	20	6	Итого	А-I ф, мм 16	10	6	-	Итого	Сталь класса С 38/23 ГОСТ 380-71 б, мм 16	12	10	Итого	Сталь В-I ГОСТ 6727-53* ф, мм 4	Итого	Всего
К2НР-448(60)34 К2НР-448(60)38	387.2	16.8	15.6	18.0	8.4	446.0	4.4	37.7	0.4		42.5	25.2	-	14.8	40.0	1.2	1.2	529.7

Примечания:

1. Сетки С-7 в консолях колонны условно не показаны, см. серию ИИ-04-2 выпуск 4 лист 59
2. Связи СА-2 условно не показаны, см. лист 78

ТК 1976

Колонны К2НР-448(60)-34, К2НР-448(60)-38 Армирование

Серия ИИ-04-2 Выпуск 19 Лист 57

14633 67

66

ЗАВОД ЖБИ

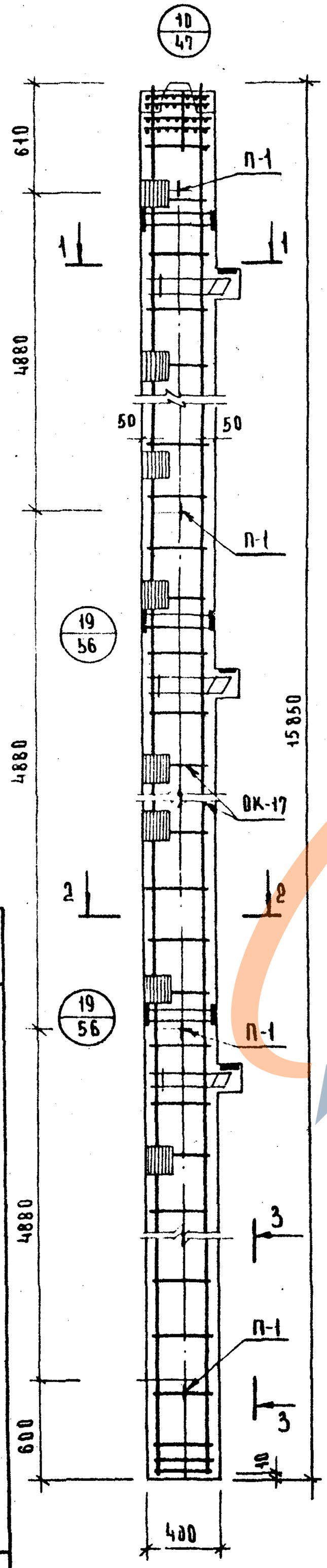

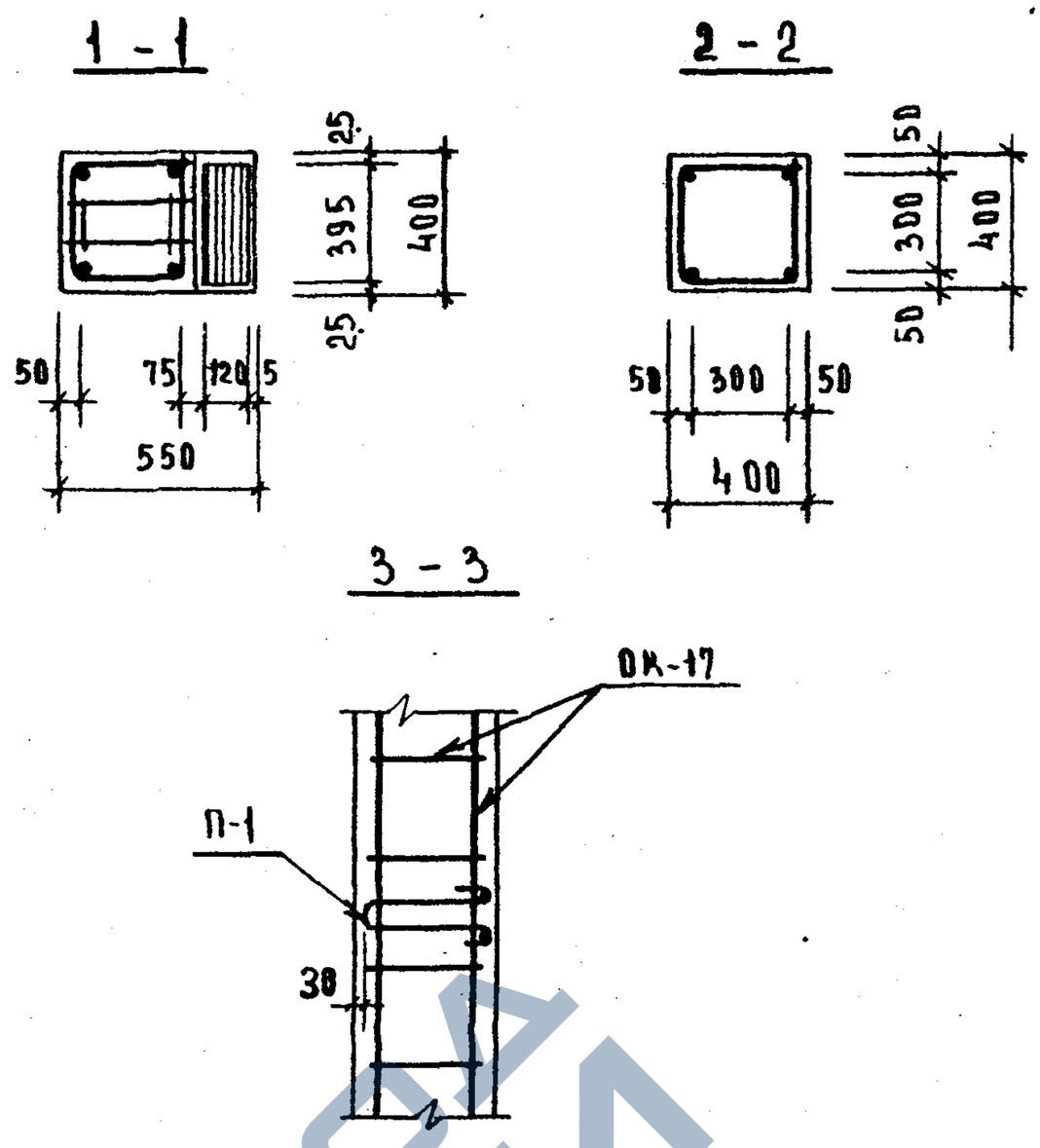

Спецификация марок арматурных изделий на одну колонну

Марка колонны	Марка изделия	Кол.	Масса, кг		Серия выпуск лист
			шт	всего	
КЗНК-448-29	ОК-17	1	324.94	324.94	лист 94
	С-8	6	0.17	1.02	ИИ-04-2 выпб частьII
	П-1	4	2.2	8.80	лист 130
	Итого:			334.76	

Выборка стали на одну колонну, кг

Марка колонны	Горячекатанная арматурная сталь ГОСТ 5781-75												Сталь класса С 38/23 ГОСТ 380-71			Сталь В-1 ГОСТ 6727-53*		Всего
	А-III							А-I										
	ф мм						Итого	ф мм				Итого	б мм		Итого	ф мм	Итого	
	32	28	20	16	6	—		18	10	6	—		16	10		4		
КЗНК-448-29	20.4	17.4	167.6	20.88	4.0	—	230.28	8.8	5.1	16.0	—	29.9	30.3	43.26	73.56	1.02	1.02	334.76

Примечания:

1. Сетки С-8 в консолях колонны условно не показаны, см. серию ИИ-04-2 выпуск 4 лист 56
2. Узлы, замаркированные на данном листе см. серию ИИ-04-2, выпуск 4
3. Связи СА-2 условно не показаны см. лист 76.

ТК 1976

Колонна КЗНК-448-29
Армирование

Серия ИИ-04-2
Выпуск 19
Лист 58

14633 68

67

ЗАВОД ЖБИ

https://zavodjbi.com/

ИИ-04-
Вып.14

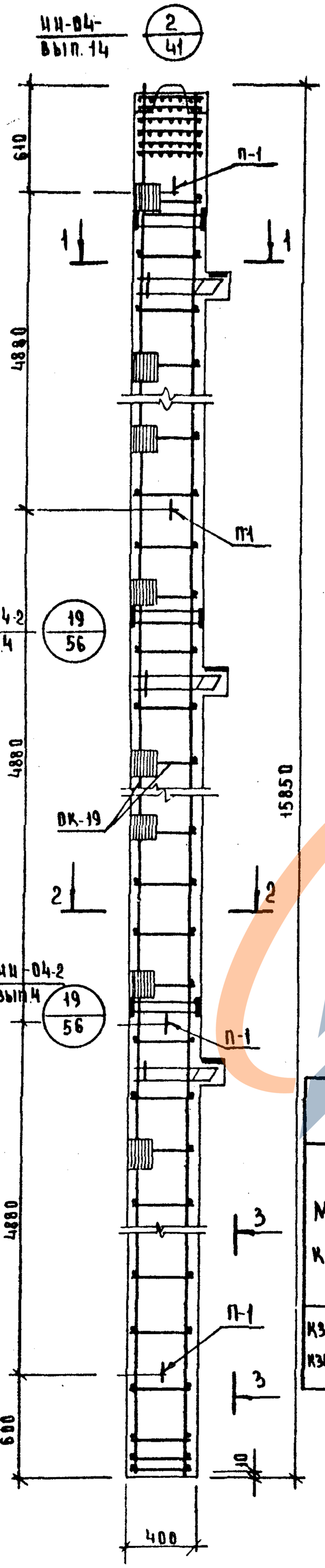

1-1

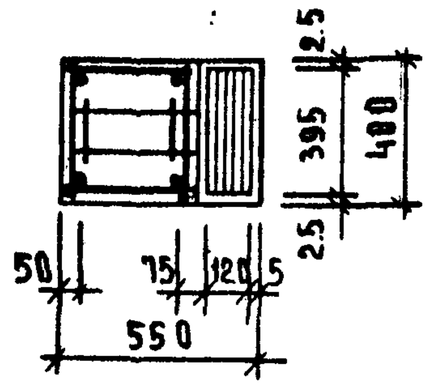

2-2

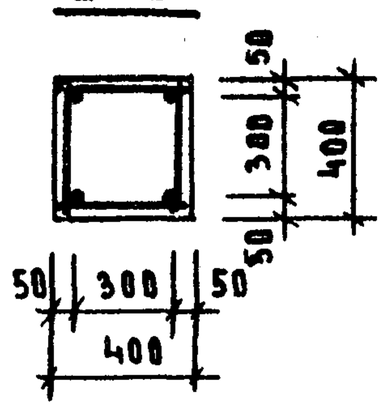

3-3

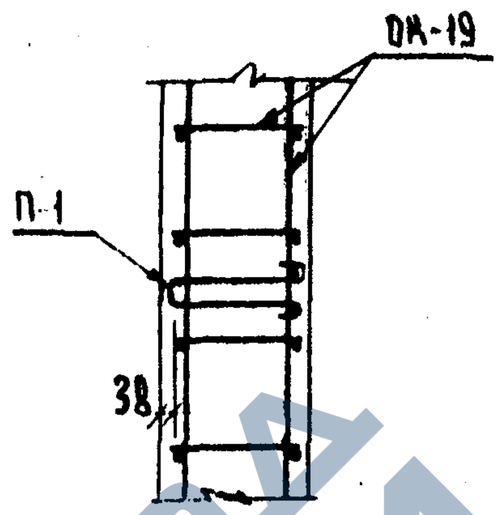

Спецификация марок арматурных изделий на одну колонну

Марка колонны	Марка изделия	Кол	Масса, кг		Серия выпуск, лист
			шт.	всего	
КЗНК-448 29/32	ВК-19	1	655.24	655.24	Лист 96
	С-8	6	0.17	1.02	ИИ-04-2 вып.6 Лист 165
КЗНК-448-36/38	П-1	4	2.2	8.80	Лист 156
	Итого:			665.06	

Выборка стали на одну колонну, кг

Марка колонн	Горячекатанная арматурная сталь ГОСТ-5781-75												Сталь класса С 38/23 ГОСТ 380-71			Сталь ГОСТ 6727-53*		Всего
	А-III							А-I					δ мм			ф мм		
	ф мм						Итого	ф мм				Итого	16	10	Итого	4	Итого	
	36	32	28	20	16	6		16	10	6	-							
КЗНК-448 20/32 КЗНК-448-36/38	20.44	26.84	17.4	20.0	17.20	6.0	525.48	12.4	52.2	8.4	-	65.0	30.3	43.26	73.56	1.02	1.02	665.06

Примечания:

1. Сетки С-8 в консолях колонны условно не показаны, см. серию ИИ-04-2 выпуск 4 лист 56
2. Связи СА-2 условно не показаны см. лист 78

0151-1976 ТК

Колонны КЗНК-448-20/32, КЗНК-448-36/38 Армирование

59 Лист	2.40-ИИ-04 Кн 2.2	19 Колонны

https://zavodjbi.com/

https://zavodjbi.com/

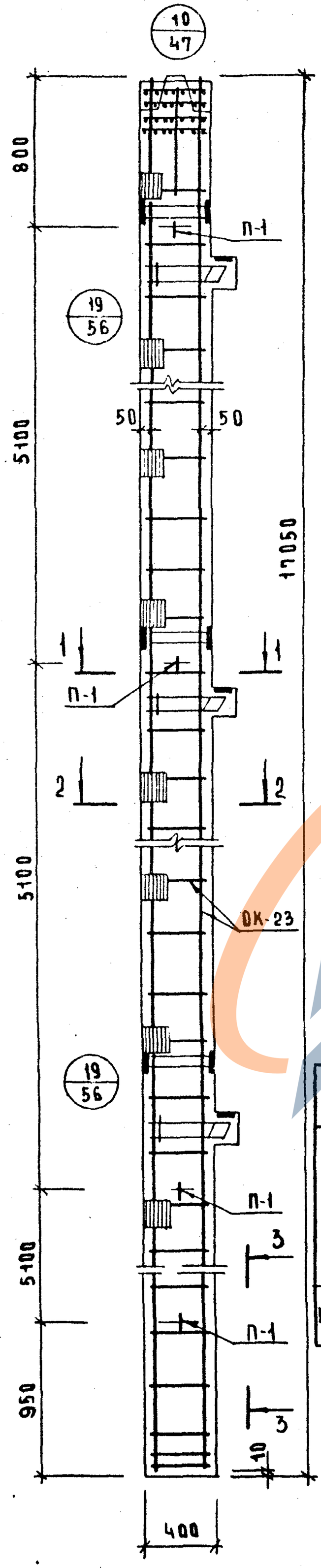

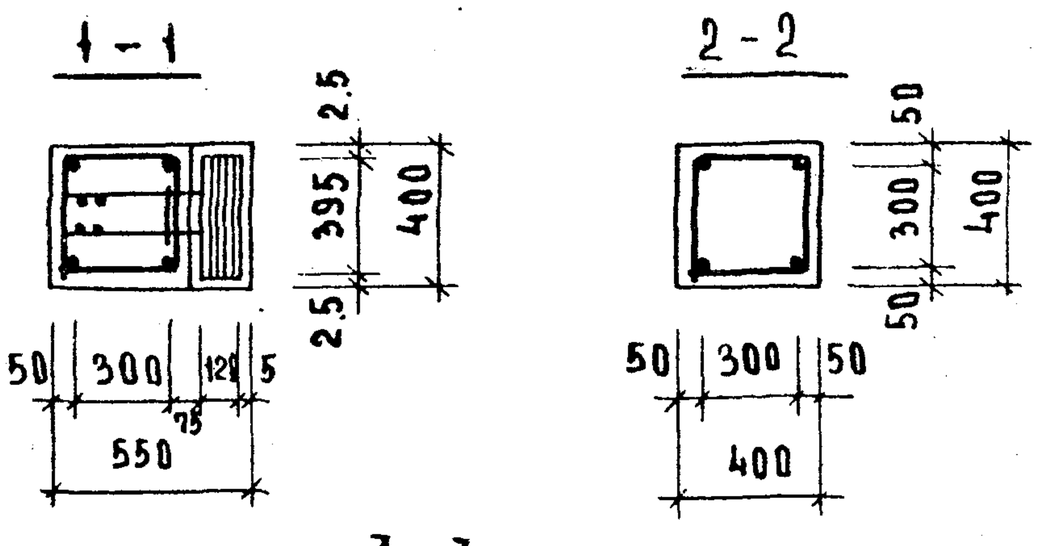

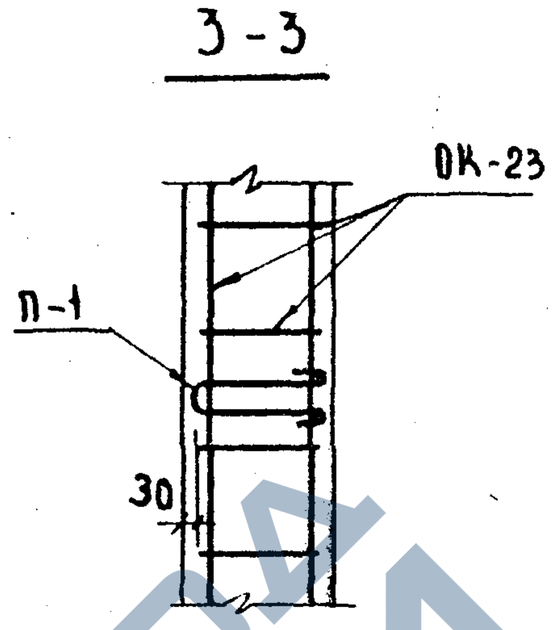

Спецификация марок арматурных изделий на одну колонну

Марка колонны	Марка изделия	Кол	Масса, кг шт	Масса, кг всего	Серия выпуск лист
КЗНК-448(60)-26	ОК-23	1	338.54	338.54	Лист 100
	С-8	6	0.17	1.02	ИИ-04-2 вып.6 часть II
	П-1	4	2.2	8.8	Лист 130
			Итого	348.36	

Выборка стали на одну колонну, кг

Марка колонны	Горячекатаная арматурная сталь ГОСТ 5781-75												Сталь класса С 38/23 ГОСТ 380-71			Сталь В-I ГОСТ 6727-53*		Всего
	А-III							А-I										
	ФММ						Итого	ФММ				Итого	ФММ		Итого	ФММ	Итого	
	32	28	20	16	6	–		16	10	6	–		16	10		4		
КЗНК-448(60)-26	20.4	17.4	180.8	17.28	4.0	–	239.08	12.4	5.1	17.2	–	34.7	30.3	43.26	73.56	1.02	1.02	348.36

Примечания:

1. Сетки С-8 в консолях колонн условно не показаны см. серию ИИ-04-2. выпуск 4 лист 56
2. Связи СА-2 условно не показаны см. лист 78.
3. Узлы, замаркированные на данном листе см. серию ИИ-04-2, выпуск 4.

ТК 1976

Колонна КЗНК-448(60)-26. Армирование.

Серия ИИ-04-2 Выпуск 19 Лист 60

14633

70

69

https://zavodjbi.com/

https://zavodjbi.com/

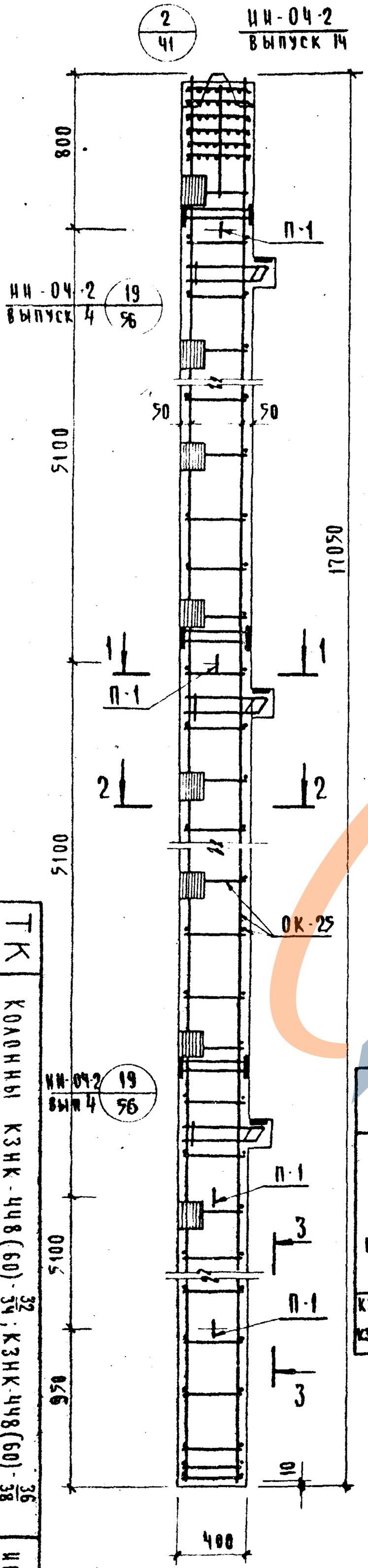

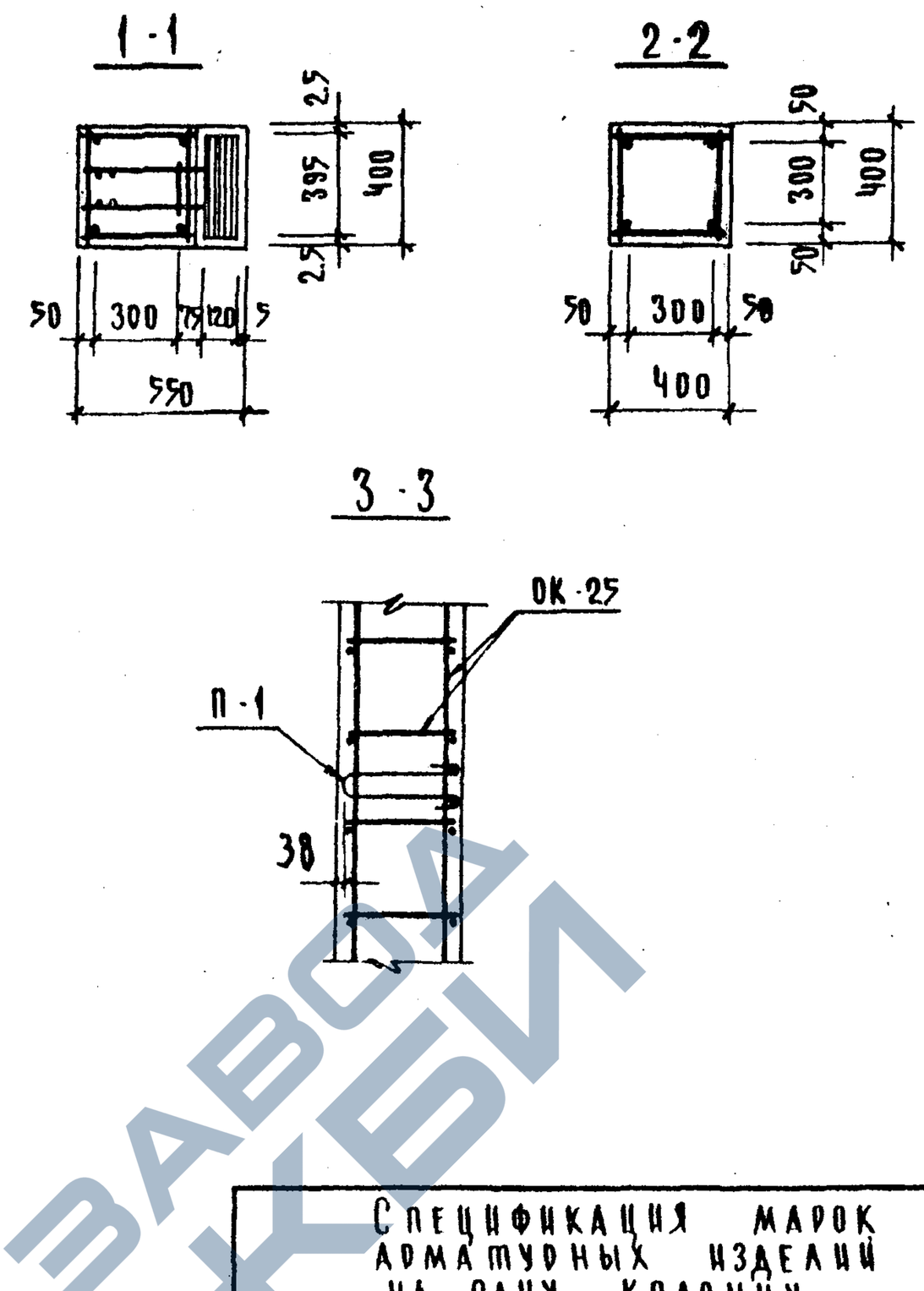

Спецификация марок арматурных изделий на одну колонну

Марка колонны	Марка изделия	Кол.	Масса, кг шт.	Масса, кг всего	Серия, выпуск, лист
КЗНК-448(60)$\frac{32}{34}$ КЗНК-448(60)$\frac{36}{38}$	ОК-25	1	697,54	697.54	лист 102
	С-8	6	0.17	1.02	ИИ-04-2 вып. 6 часть II
	П-1	4	2.2	8.8	лист 130
	Итого:			707.36	

Выборка стали на одну колонну, кг

Марка колонны	Горячекатаная арматурная сталь ГОСТ 5781-75: А-III ϕ мм 36	32	28	20	16	6	Итого	А-I ϕ мм 16	10	6	-	Итого	Сталь класса С 38/23 ГОСТ 380-71 δ мм 16	10	Итого	Сталь В-I ГОСТ 6727-53* δ мм 4	Итого	Всего
КЗНК-448(60)$\frac{32}{34}$ КЗНК-448(60)$\frac{36}{38}$	242.8	260.4	17.4	20,0	17.28	6.0	563.88	12.4	56.1	0.4	-	68.8	30.3	43.26	73.56	1.02	1.02	707.36

Примечания:

1. Сетки С-8 в консолях колонны условно не показаны, см. серию ИИ-04-2 выпуск 4, лист 56
2. Связи СА-2 условно не показаны, см. лист 78

ТК 1976

Колонны КЗНК-448(60)-$\frac{32}{34}$; КЗНК-448(60)-$\frac{36}{38}$

Армирование

Серия ИИ-04-2 выпуск 19 лист 61

14653 71

70

ЗАВОД КБИ

https://zavodjbi.com/

https://zavodjbi.com/

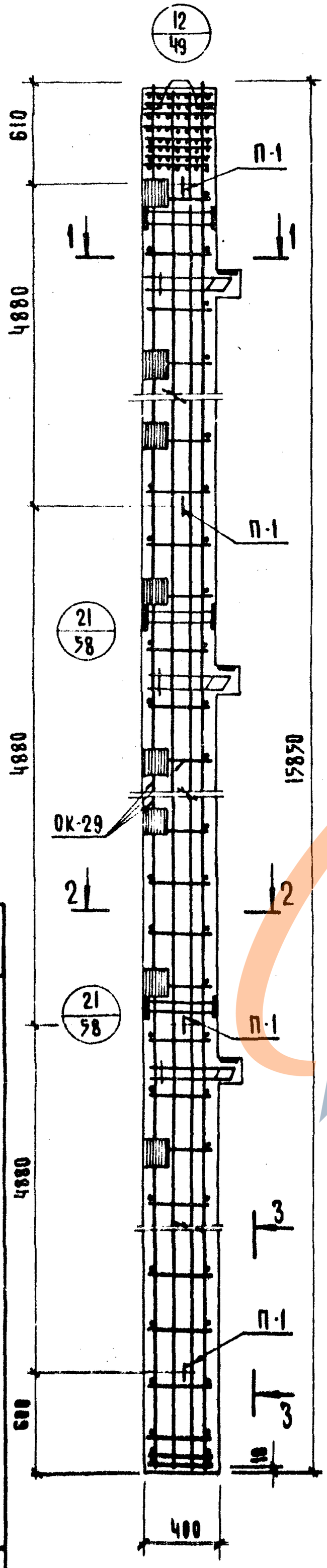

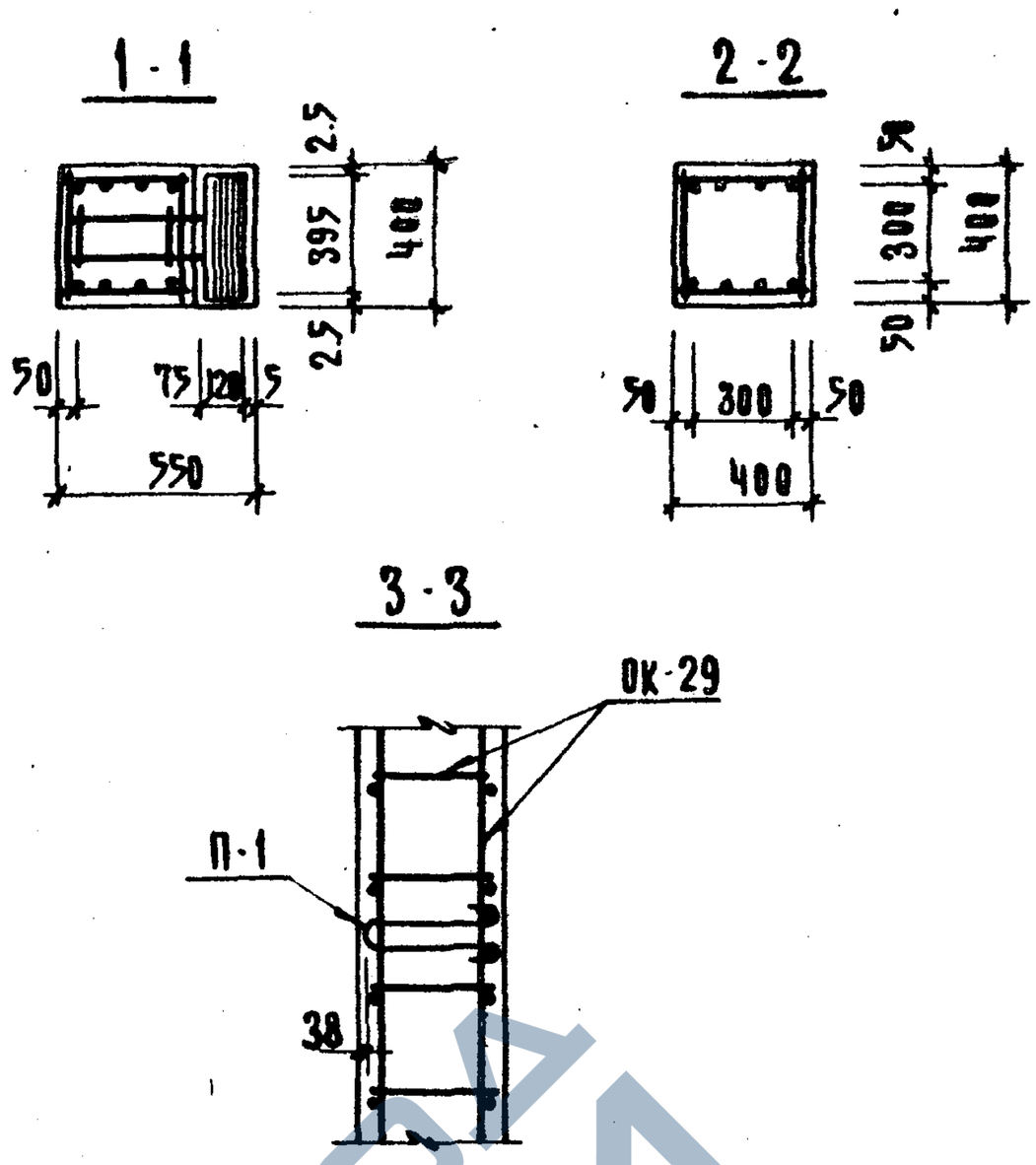

Спецификация марок арматурных изделий на одну колонну

Марка колонны	Марка изделия	Кол.	Масса, кг шт.	Масса, кг всего	Серия, выпуск, лист
КЗНК-448-56	ОК-29	1	1251.04	1251.04	лист 106
	С-8	6	0.17	1.02	ИИ-04-2 вып. 6 часть II
	П-1	4	2.2	8.80	лист 130
			Итого:	1260.86	

Выборка стали на одну колонну, кг

Марка колонны	Горячекатаная арматурная сталь ГОСТ 5781-75												Сталь класса С 38/23 ГОСТ 380-71			Сталь В-I ГОСТ 6727-53*		Всего
	А-III							А-I										
	ф мм						Итого	ф мм				Итого	δ мм		Итого	ф мм	Итого	
	36	32	28	20	16	12		16	10	6			16	10		4		
КЗНК-448-56	1012.0	20.4	17.4	20.0	17.28	34.4	1121.48	12.4	52.2	0.2	-	64.8	30.3	43.26	73.56	1.02	1.02	1260.86

Примечания:

1. Сетки С-8 в консолях колонны условно не показаны, см. серию ИИ-04-2, выпуск 4 лист 58
2. Узлы, замаркированные на данном листе см. серию ИИ-04-2, выпуск 4
3. Связи СА-2 условно не показаны см. лист 78

ТК 1976

Колонна КЗНК-448-56

Армирование

Серия ИИ-04-2

Выпуск 19 Лист 62

АБ33 72

71

https://zavodjbi.com/

https://zavodjbi.com/

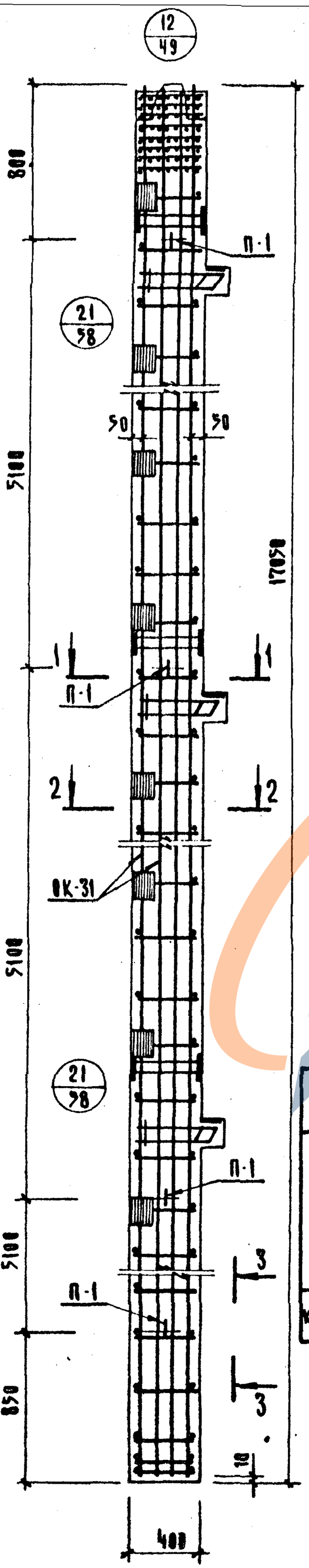

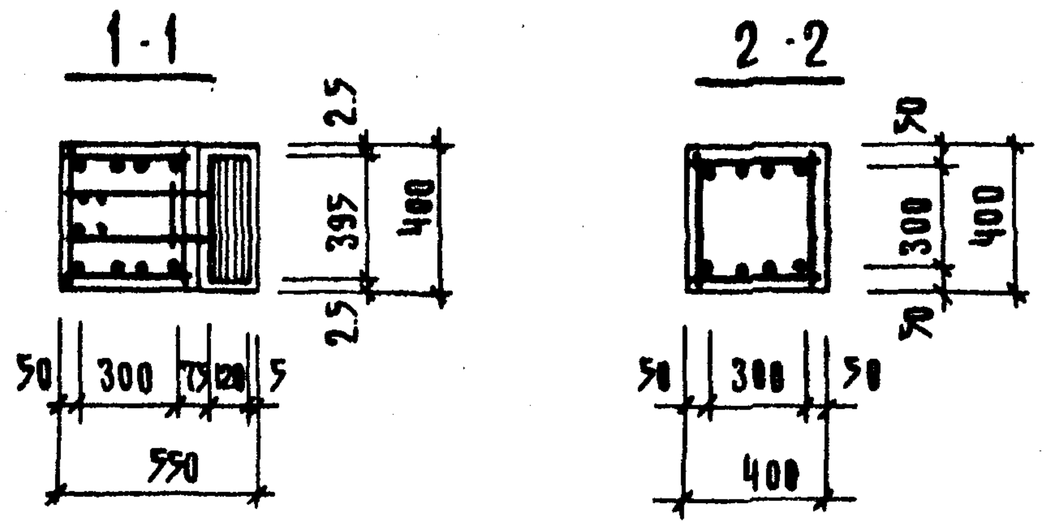

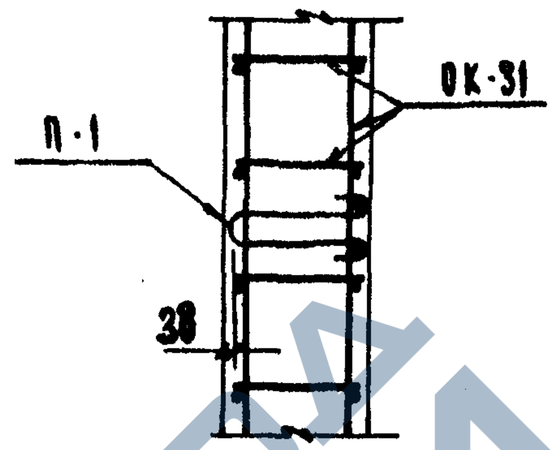

Спецификация марок арматурных изделий на одну колонну

Марка колонны	Марка изделия	Кол.	Масса, кг		Серия, выпуск, лист
			шт.	всего	
КЗНК-448(60)-50	ОК-31	1	1331,34	1331,34	лист. 108
	С-8	6	0.17	1.02	ИИ-04-2 вып. 6 часть II
	П-1	4	2.2	8.8	лист 130
			итого	1341.16	

Выборка стали на одну колонну, кг

Марка колонны	Горячекатаная арматурная сталь ГОСТ 5781-75												Сталь класса С. 38/23 ГОСТ 380-71			Сталь В-I ГОСТ 6727-53*		Всего
	А-III							А-I										
	ϕ мм						итого	ϕ мм				итого	δ мм		итого	ϕ мм	итого	
	36	32	28	20	16	12		16	10	6	-		16	10		4		
КЗНК-448(60)-50	1088.4	28.4	17.4	20,0	17.28	34.4	1197.88	12.4	56.1	0.2	-	68.7	30.3	43.26	73.56	1.02	1.02	1341,16

Примечания:

1. Сетки С-8 в консолях колонн условно не показаны см. серию ИИ-04-2, выпуск 4, лист 58
2. Узлы, замаркированные на данном листе см. серию ИИ-04-2 выпуск 4
3. Связи СА-2 условно не показаны см. лист 78.

Т.К. 1976

Колонна КЗНК-448 (60)-50

Армирование

Серия ИИ-04-2 | Выпуск 19 | Лист 63

ЗАВОД ЖБИ

https://zavodjbi.com/

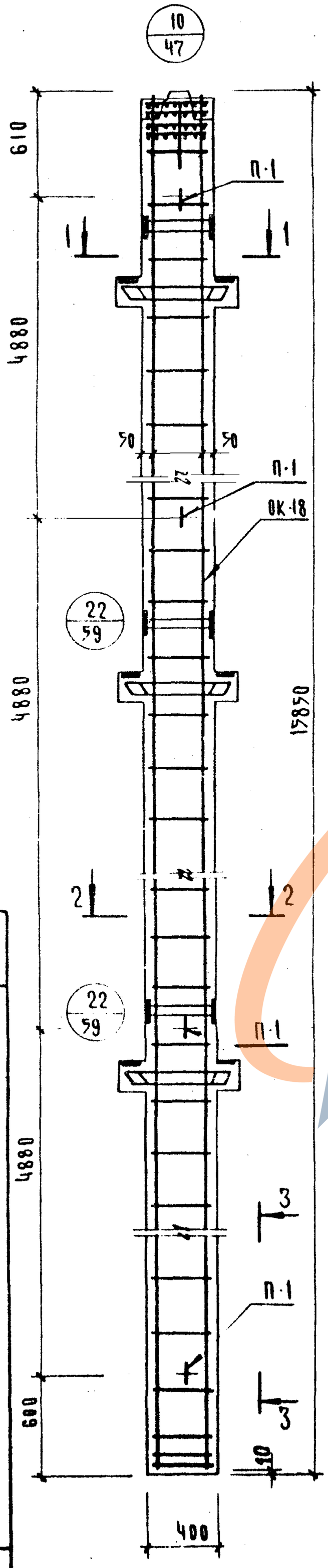

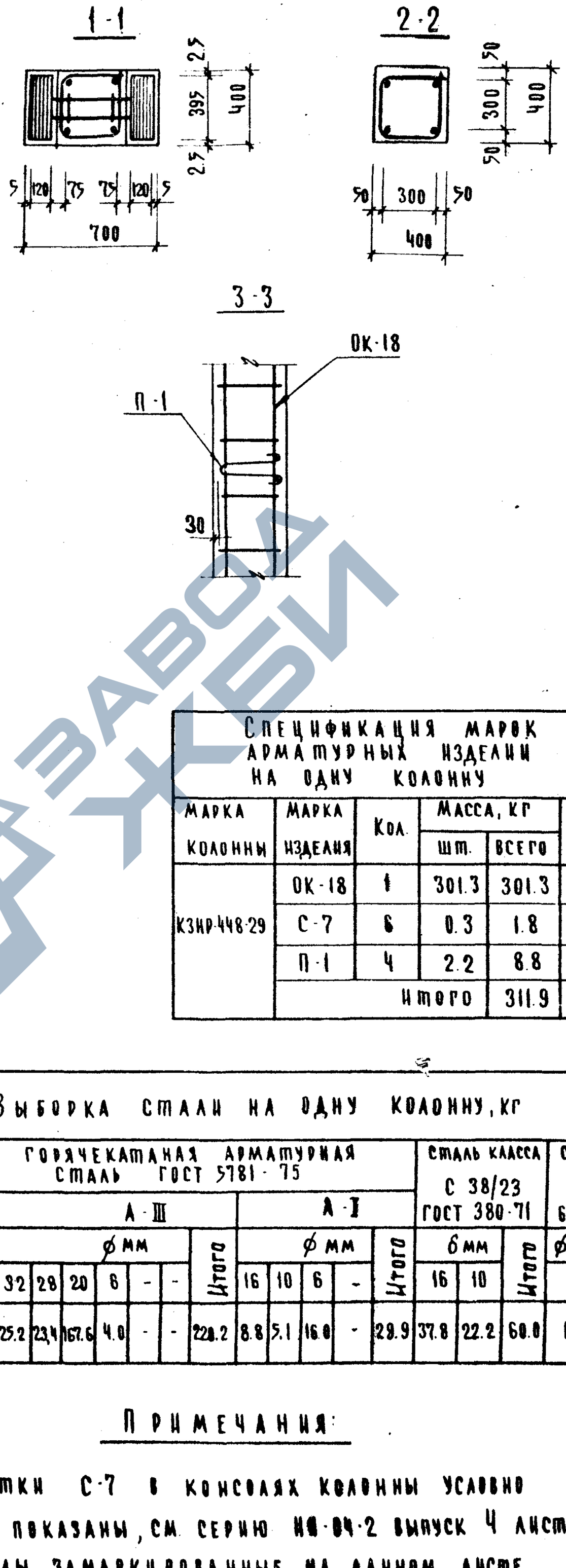

Спецификация марок арматурных изделий на одну колонну

Марка колонны	Марка изделия	Кол.	Масса, кг		Серия, выпуск, лист
			шт.	всего	
КЗНР-448-29	ОК-18	1	301.3	301.3	лист 95
	С-7	6	0.3	1.8	ИИ-04-2 вып. 6 часть II
	П-1	4	2.2	8.8	лист 130
	Итого			311.9	

Выборка стали на одну колонну, кг

Марка колонны	Горячекатаная арматурная сталь ГОСТ 5781-75												Сталь класса С 38/23 ГОСТ 380-71			Сталь В-I ГОСТ 6727-53*		Всего
	А-III							А-I										
	ф мм						Итого	ф мм				Итого	б мм		Итого	ф мм	Итого	
	32	28	20	6	-	-		16	10	6	-		16	10		4		
КЗНР-448-29	25.2	23.4	167.6	4.0	-	-	220.2	8.8	5.1	16.0	-	29.9	37.8	22.2	60.0	1.8	1.8	311.9

Примечания:

1. Сетки С-7 в консолях колонны условно не показаны, см. серию ИИ-04-2 выпуск 4 лист 59
2. Узлы, замаркированные на данном листе см. серию ИИ-04-2 выпуск 4
3. Связи СА-2 условно не показаны см. лист 78

Т.К. 1976

Колонна КЗНР-448-29 Армирование

Серия ИИ-04-2 Выпуск 19 Лист 64

14633 74

73

https://zavodjbi.com/

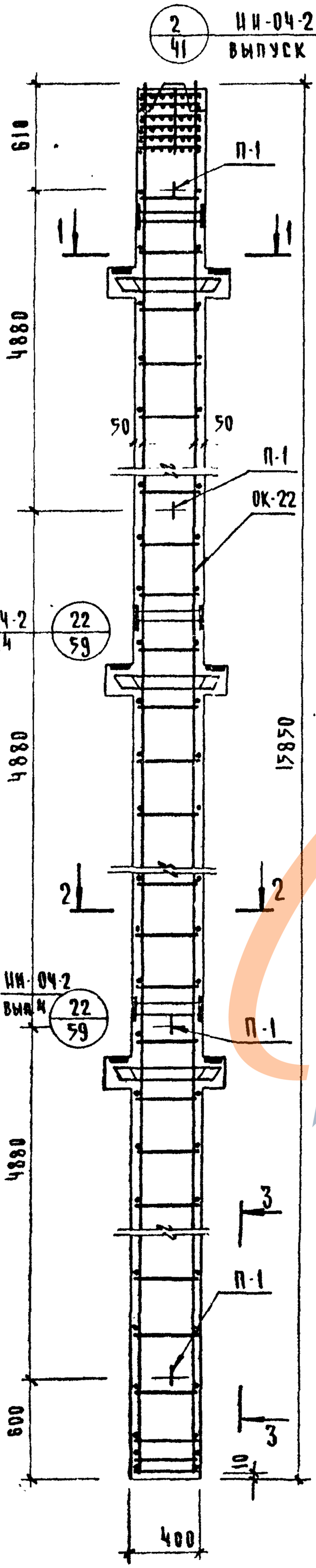

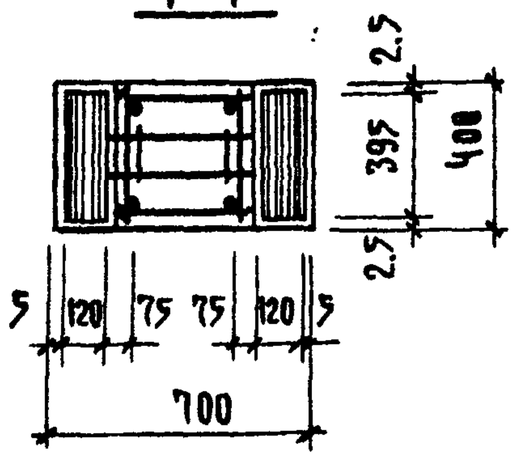

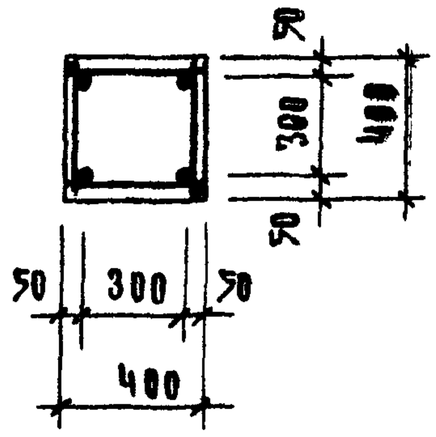

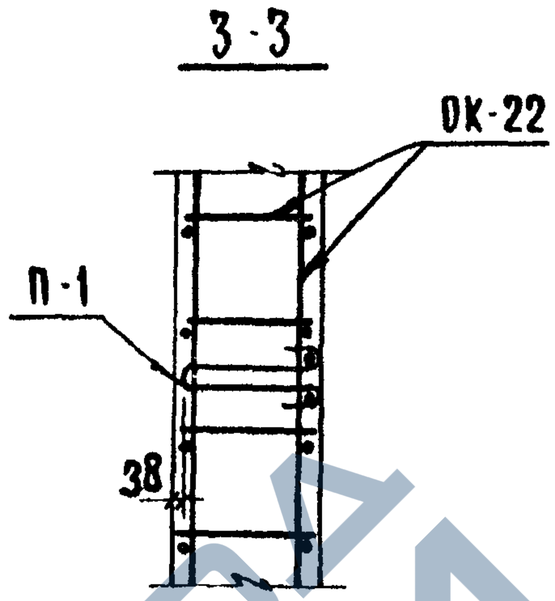

Спецификация марок арматурных изделий на одну колонну

Марка колонны	Марка изделия	Кол.	Масса, кг		Серия, выпуск, лист
			шт.	всего	
КЗНР-448-29/32 КЗНР-448-36/38	ОК-20	1	631.2	631.2	Лист 97
	С-7	6	0.3	1.8	ИИ-04-2 вып. 6 часть II
	П-1	4	2.2	8.8	Лист 130
	Итого			642.2	

Выборка стали на одну колонну, кг

Марка колонны	Горячекатаная арматурная сталь ГОСТ 5781-75												Сталь класса С 38/23 ГОСТ 380-71			Сталь В-I ГОСТ 6727-53*		Всего
	А-III							А-I					δ мм			ф мм		
	ф мм						Итого	ф мм				Итого	16	10	Итого	4	Итого	
	36	32	28	20	6	-		16	10	6	-							
КЗНР-448-29/32 КЗНР-448-36/38	201.4	265.2	23.4	28.0	6.8	-	519.0	8.8	52.2	0.4	-	61.4	37.8	22.2	60.0	1.8	1.8	642.2

Примечания:

1. Сетки С-7 в консолях колонны условно не показаны, см. серию ИИ-04-2 выпуск 4 лист 59.
2. Связи СА-2 условно не показаны см. лист 78

Т.К. 1976	Колонны КЗНР-448-29/32; КЗНР-448-36/38 Армирование		
		Выпуск 19	Серия ИИ-04-2
		Лист 65	

https://zavodjbi.com/

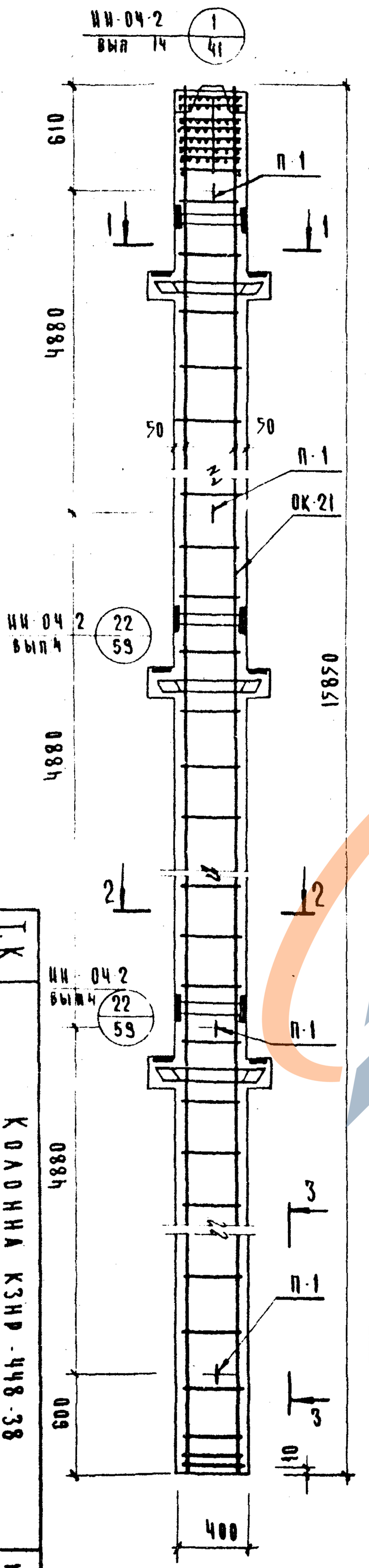

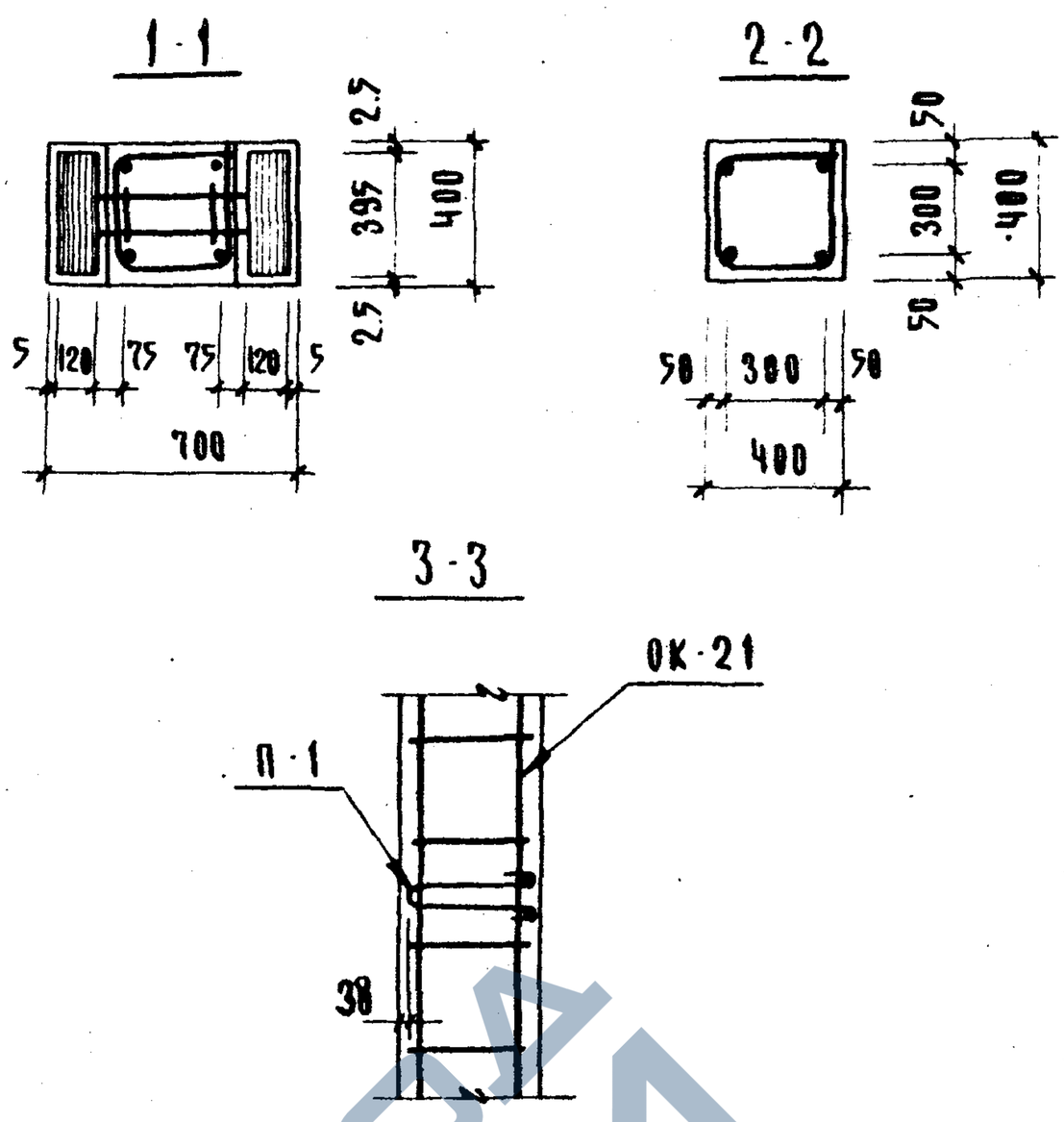

Спецификация марок арматурных изделий на одну колонну

Марка колонны	Марка изделия	Кол.	Масса, кг		Серия, выпуск, лист
			шт.	всего	
КЗНР-448-38	ОК-21	1	695.1	695.1	лист 98
	С-7	6	0.3	1.8	ИИ-04-2 вып. 6 часть II
	П-1	4	2.2	8.8	лист 130
	Итого			705.7	

Выборка стали на одну колонну, кг

Марка колонны	Горячекатаная арматурная сталь ГОСТ 5781-75												Сталь класса С 38/23 ГОСТ 380-71			Сталь В-1 ГОСТ 6727-53*		Всего
	А-III							А-I										
	ф мм						Итого	ф мм				Итого	δ мм		Итого	ф мм	Итого	
	36	32	28	20	6	-		16	10	6			16	10		4		
КЗНР-448-38	506.4	25.2	23.4	21.6	8.4	-	585.0	8.8	49.7	0.4		58.9	37.8	22.2	60.0	1.8	1.8	705.7

Примечания:

1. Сетки С-7 в консолях колонны условно не показаны, см. серию ИИ-04-2 выпуск 4 лист 59
2. Связи СА-2 условно не показаны см. лист. 78

Т.К 1976

Колонна КЗНР-448-38 Армирование

Серия ИИ-04-2 Выпуск 19 Лист 66

14633 76

75

https://zavodjbi.com/

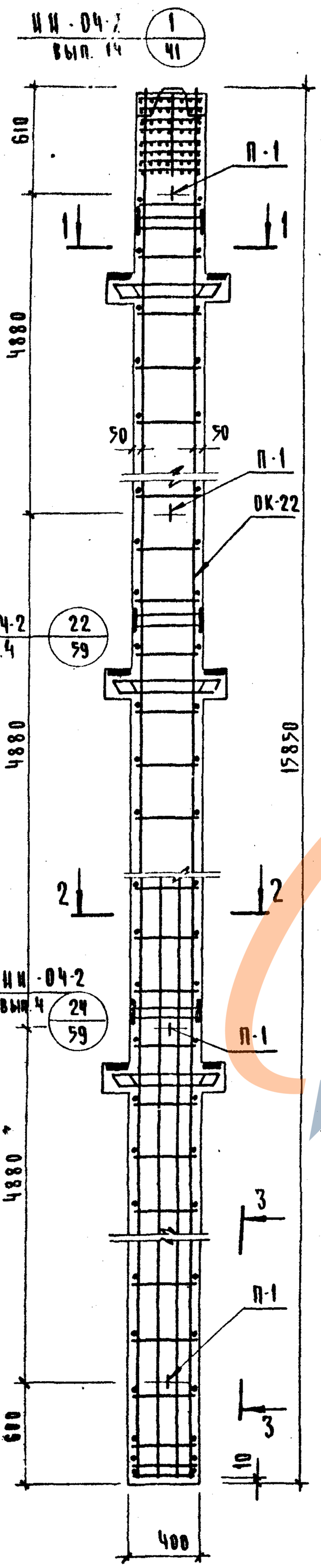

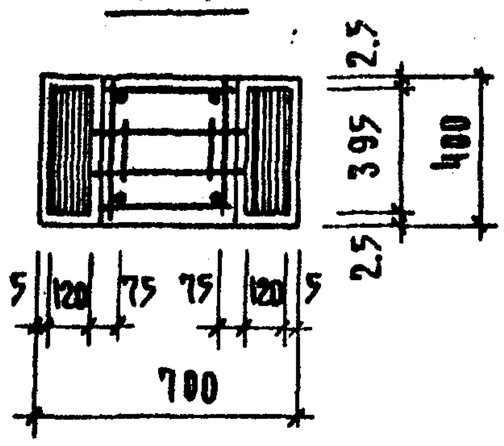

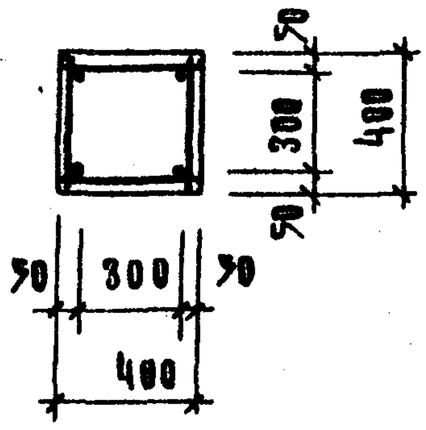

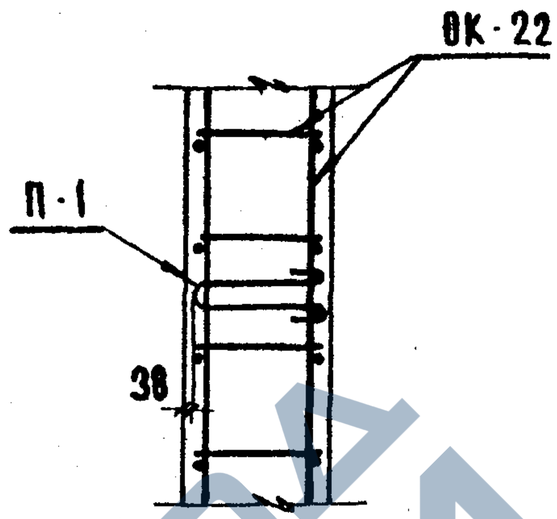

Спецификация марок арматурных изделий на одну колонну

Марка колонны	Марка изделия	Кол.	Масса, кг		Серия выпуск лист
			шт.	всего	
КЗНР-448-42/56	ОК-22	1	900.4	900.4	Лист 99
	С-7	6	0.3	1.8	ИИ-04-2 вып. 6 часть II
	П-1	4	2.2	8.8	Лист 130
		Итого		911.0	

Выборка стали на одну колонну, кг

Марка колонны	Горячекатаная арматурная сталь ГОСТ 5781-75												Сталь класса С 38/23 ГОСТ 380-71			Сталь В-I ГОСТ 6727-53*		Всего
	А-III							А-I					δ мм			ф мм		
	ф мм						Итого	ф мм				Итого	16	10	Итого	4	Итого	
	36	32	28	20	6	–		16	10	6								
КЗНР-448-42/56	710.8	25.2	23.4	28.0	8.4	–	787.8	8.8	52.2	3.3		61.4	37.8	22.2	60.0	1.8	1.8	911.0

Примечания:

1. Сетки С-7 в консолях колонны условно не показаны, см. серию ИИ-04-2 выпуск 4 лист 59
2. Связи СА-2 условно не показаны см. лист 78.

КЗНР-448-42/56 Колонна двухветвевая. Армирование

Т.К. 9761

ИИ-04-2 Выпуск 4 Сетки

Лист 67

76

https://zavodjbi.com/

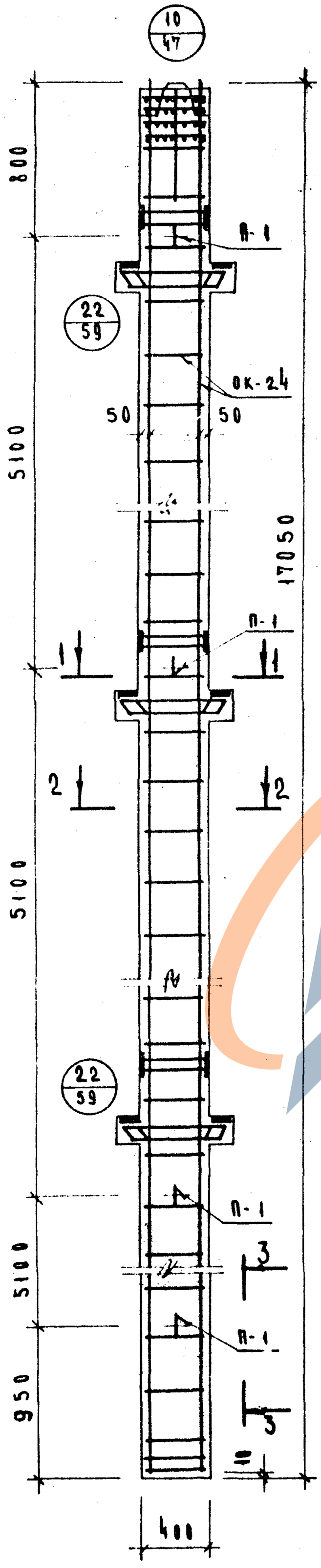

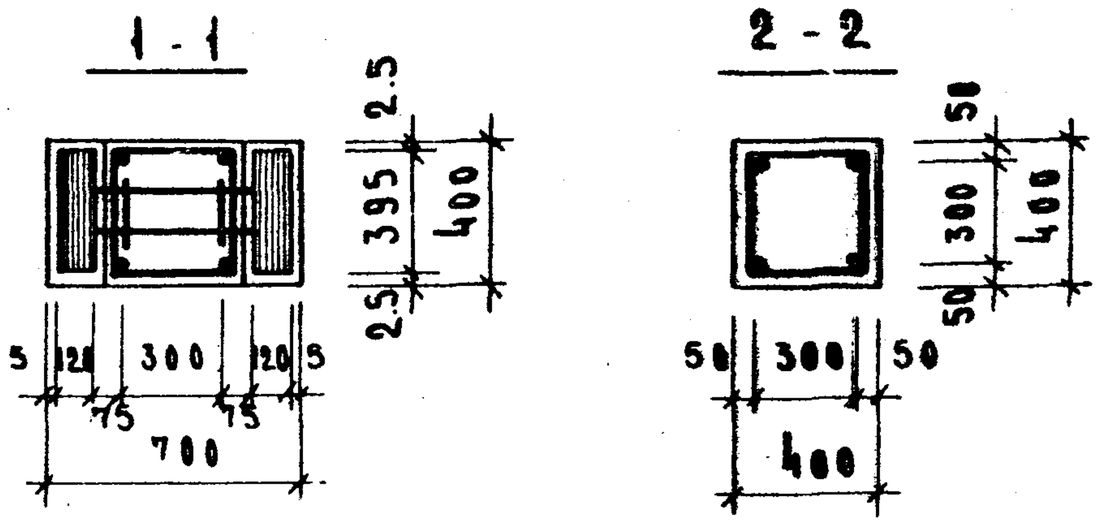

Спецификация марок арматурных изделий на одну колонну

Марка колонны	Марка изделия	Кол.	Масса, кг шт.	Масса, кг всего	Серия, выпуск, лист
КЗИР-448(60)-26	ОК-24	1	314.9	314.9	Лист 101
	С-7	6	0.3	1.8	ИН-04-2 вып. 6 часть II
	П-1	4	2.2	8.8	Лист 130
			Итого:	325.5	

Выборка стали на одну колонну, кг.

Марка колонны	Горячекатаная арматурная сталь ГОСТ 5781-: А-III ф мм 32	28	20	6	-	-	Итого	А-I ф мм 16	10	6	-	Итого	Сталь класса С 38/23 ГОСТ 380-71 ф мм 16	10	Итого	Сталь В-I ГОСТ 6727-53* ф мм 4	Итого	Всего
КЗИР-448(60)-26	25.2	23.4	180.0	4.0	-	-	232.6	8.8	5.1	17.2	-	31.1	37.8	22.2	60.0	1.8	1.8	325.5

Примечания:

1. Сетки С-7 в консолях колонн условно не показаны см. серию ИН-04-2, выпуск 4, лист 59.
2. Связи СА-2 условно не показаны см. лист 78.
3. Узлы, замаркированные на данном листе см. серию ИН-04-2 выпуск 4.

ТК 1976

Колонна КЗИР-448(60)-26. Армирование.

Серия ИН-04-2 Выпуск 19 Лист 62

14633 78

77

https://zavodjbi.com/

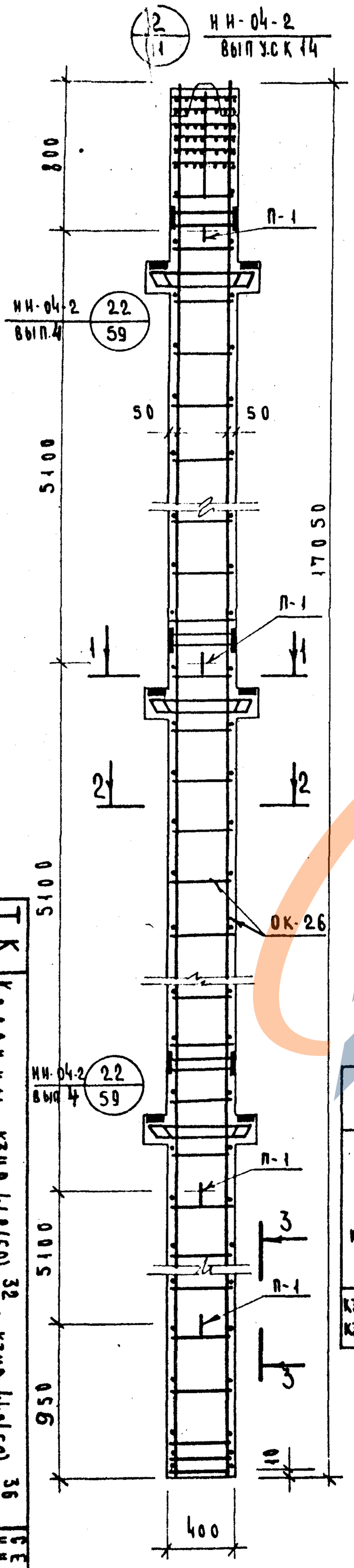

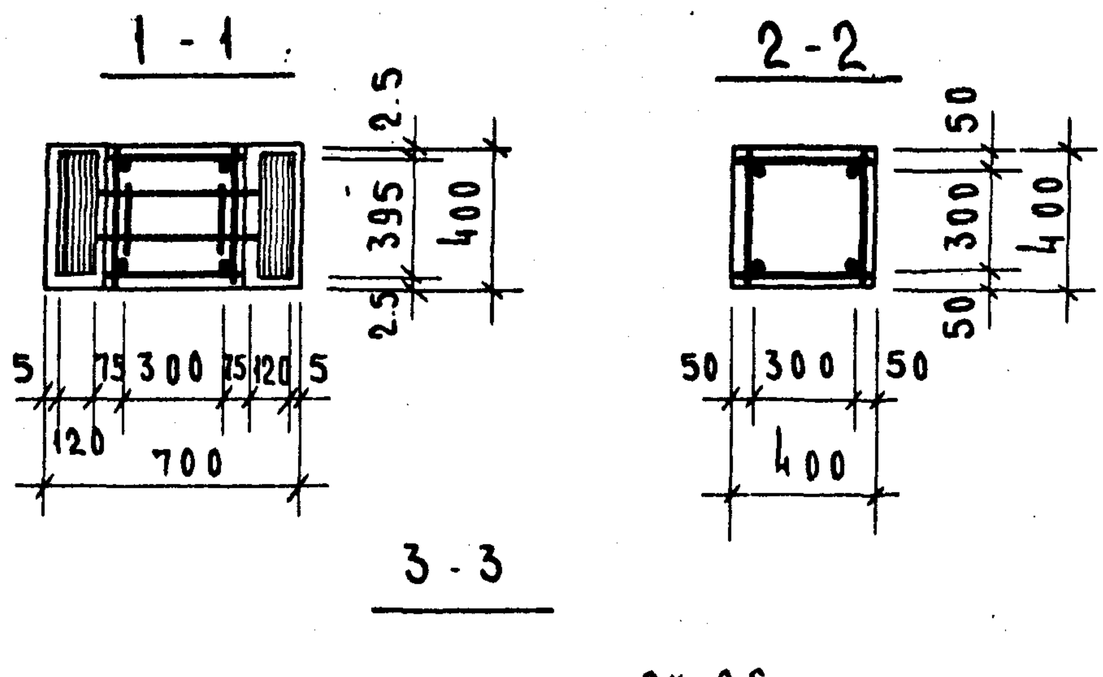

СПЕЦИФИКАЦИЯ МАРОК АРМАТУРНЫХ ИЗДЕЛИЙ НА ОДНУ КОЛОННУ

МАРКА КОЛОННЫ	МАРКА ИЗДЕЛИЯ	КОЛ.	МАССА, КГ. ШТ.	МАССА, КГ. ВСЕГО	СЕРИЯ, ВЫПУСК ЛИСТ
КЗНР-448(60)-32/34 КЗНР-448(60)-36/38	ОК-26	1	673.9	673.9	ЛИСТ 103
	С-7	6	0.3	1.8	НН-04-2 ВЫП.6 ЧАСТЬ II
	П-1	4	2.2	8.8	ЛИСТ 130
	ИТОГО:			684.5	

ВЫБОРКА СТАЛИ НА ОДНУ КОЛОННУ, КГ

МАРКА КОЛОННЫ	ГОРЯЧЕКАТАНАЯ АРМАТУРНАЯ СТАЛЬ ГОСТ 5781-75												СТАЛЬ КЛАССА С 38/23 ГОСТ 380-71			СТАЛЬ В-I ГОСТ 6727-53*		ВСЕГО
	А-III							А-I										
	Ф ММ						ИТОГО	Ф ММ				ИТОГО	δ ММ		ИТОГО	ФММ	ИТОГО	
	36	32	28	20	6	-		16	10	6			16	10		4		
КЗНР-448(60)-32/34 КЗНР-448(60)-36/38	242.8	265.2	23.4	20.0	6.0	-	557.4	8.8	56.1	0.4		65.3	37.8	22.2	60.0	1.8	1.8	684.5

ПРИМЕЧАНИЯ:

1. СЕТКИ С-7 В КОНСОЛЯХ КОЛОННЫ УСЛОВНО НЕ ПОКАЗАНЫ, СМ. СЕРИЮ НН-04-2 ВЫПУСК 4 ЛИСТ 59.
2. СВЯЗИ СА-2 УСЛОВНО НЕ ПОКАЗАНЫ СМ. ЛИСТ 78.

ТК 1976

КОЛОННЫ КЗНР-448(60)-32/34; КЗНР-448(60)-36/38

АРМИРОВАНИЕ

СЕРИЯ НН-04-2 ВЫПУСК 19 ЛИСТ 69

14633

79

78

ЗАВОД ЖБИ

https://zavodjbi.com/

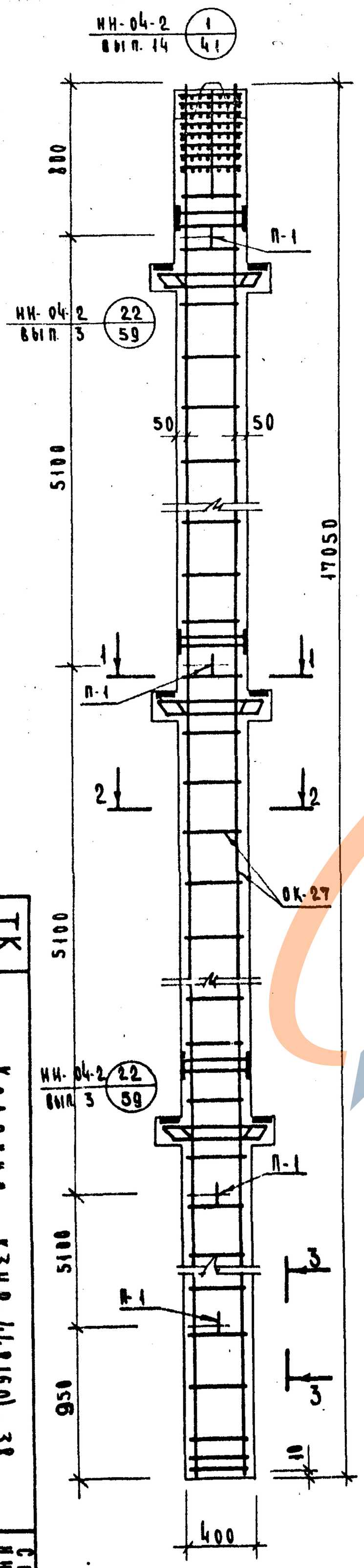

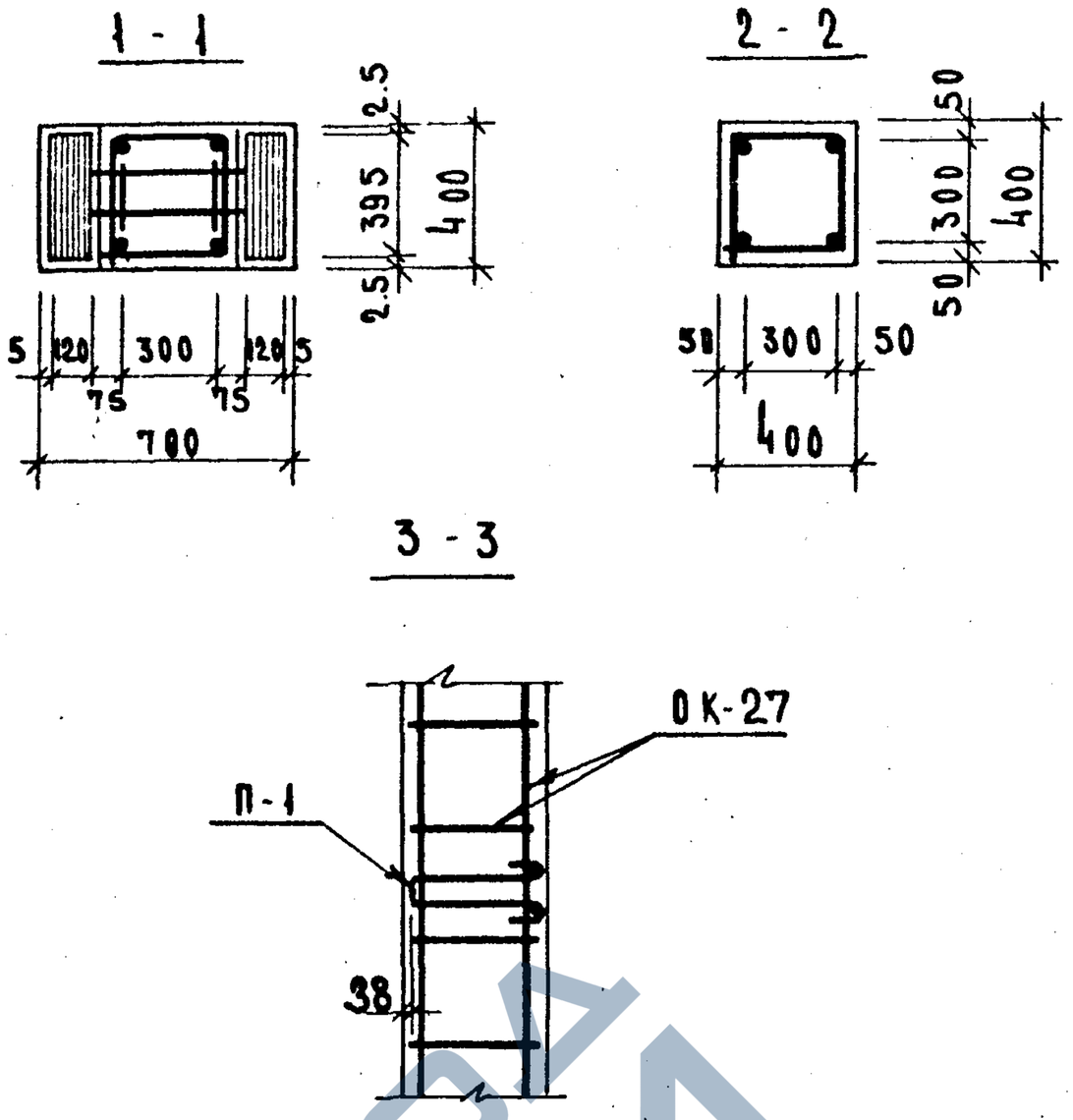

Спецификация марок арматурных изделий на одну колонну

Марка колонны	Марка изделия	Кол.	Масса, кг		Серия, выпуск, лист
			шт.	всего	
КЗНР-448(60)-38	ОК-27	1	736.8	736.8	лист 104
	С-7	6	0.3	1.8	НН-04-2 вып. 6 часть II
	П-1	4	2.2	8.8	лист 130
			Итого:	747.4	

Выборка стали на одну колонну, кг.

Марка колонны	Горячекатаная арматурная сталь ГОСТ 5781-75															Сталь класса С 38/23 ГОСТ 380-71			Сталь В-I ГОСТ 6727-53*		Всего
	А-III							А-I													
	ф мм						Итого	ф мм				Итого				δ мм		Итого	ф мм	Итого	
	36	32	28	20	6	-		16	10	6						16	10		4		
КЗНР-448(60)-38	544.4	25.2	23.4	21.6	8.4	-	623.0	8.8	53.4	0.4		62.6				37.8	22.2	60.0	1.8	1.8	747.4

Примечания:

1. Сетки С-7 в консолях колонн условно не показаны см. серию НН-04-2, выпуск 4, лист 59.
2. Связи СА-2 условно не показаны см. лист 78

ТК 1976

Колонна КЗНР-448(60)-38. Армирование.

Серия НН-04-2 | Выпуск 19 | Лист 70

14633 80

79

https://zavodjbi.com/

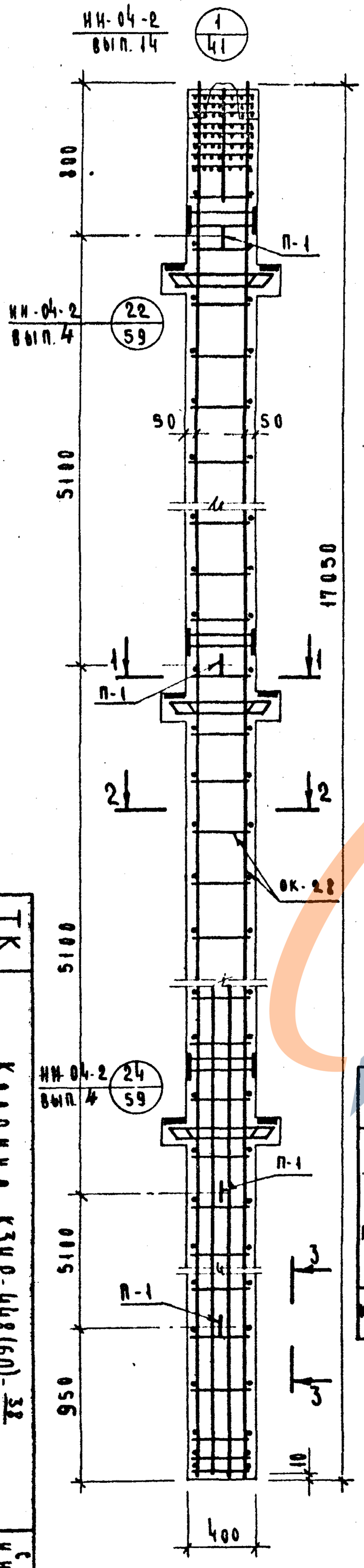

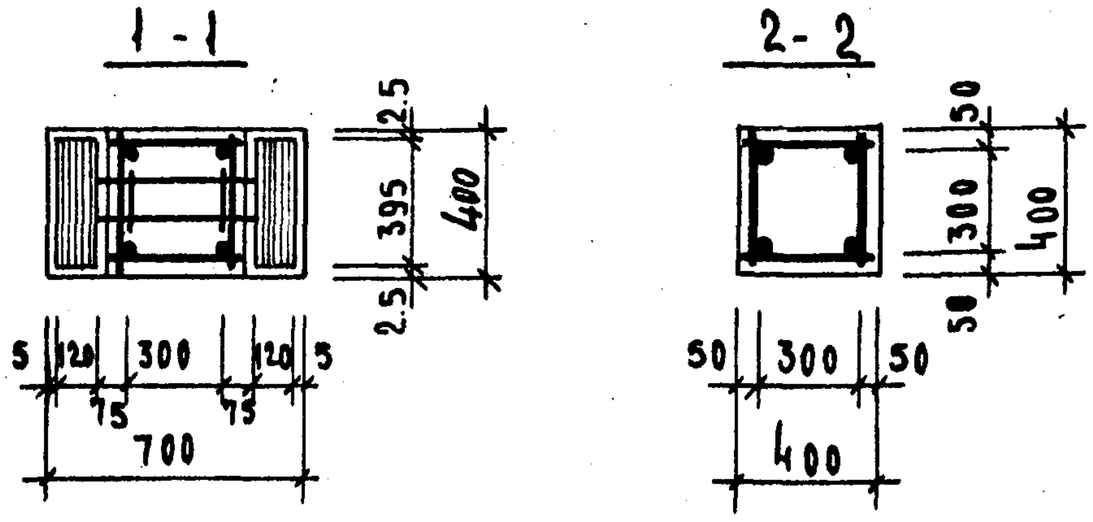

Спецификация марок арматурных изделий на одну колонну

Марка колонны	Марка изделия	Кол.	Масса, кг		Серия, выпуск, лист
			шт.	всего	
КЗНР-448(60)-38/50	ОК-28	1	980.7	980.7	лист 105
	С-7	6	0.3	1.8	НН-04-2 вып. 6 частей
	П-1	4	2.2	8.8	лист 130
			Итого	991.3	

Выборка стали на одну колонну, кг.

Марка колонны	Горячекатаная арматурная сталь ГОСТ-5781-75												Сталь класса С38/23 ГОСТ-380-71			Сталь В-I ГОСТ 6727-53*		Всего
	А-III							А-I										
	ф мм						Итого	ф мм				Итого	δ мм		Итого	ф мм	Итого	
	36	32	28	20	6	-		16	10	6	-		16	10		4		
КЗНР-448(60)-38/50	787.2	25.2	23.4	20.0	8.4	-	864.2	8.8	56.1	0.4	-	65.3	37.8	22.2	60.0	1.8	1.8	991.3

Примечания:

1. Сетки С-7 в консолях колонн условно не показаны см. серию НН-04-2, выпуск 4, лист 59.
2. Связи СА-2 условно не показаны см. лист 78.

ТК 1976

Колонна КЗНР-448(60)-38/50 армирование.

Серия НН-04-2 выпуск 19 лист 71

14633 11

80

https://zavodjbi.com/

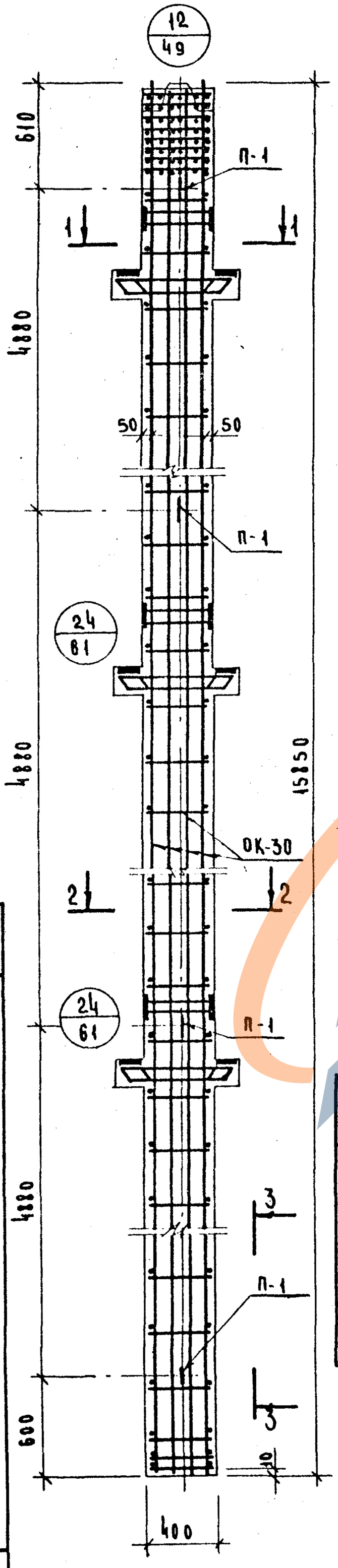

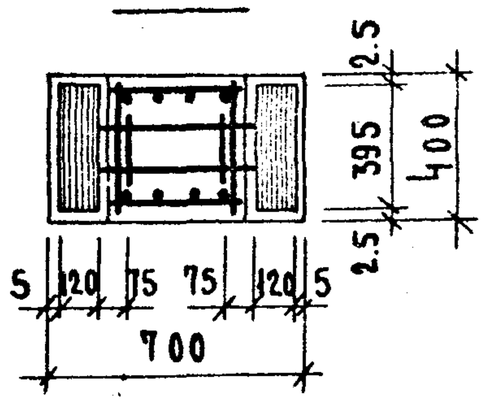

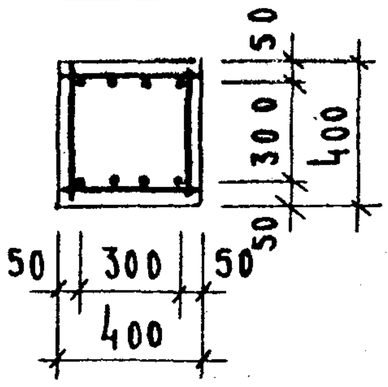

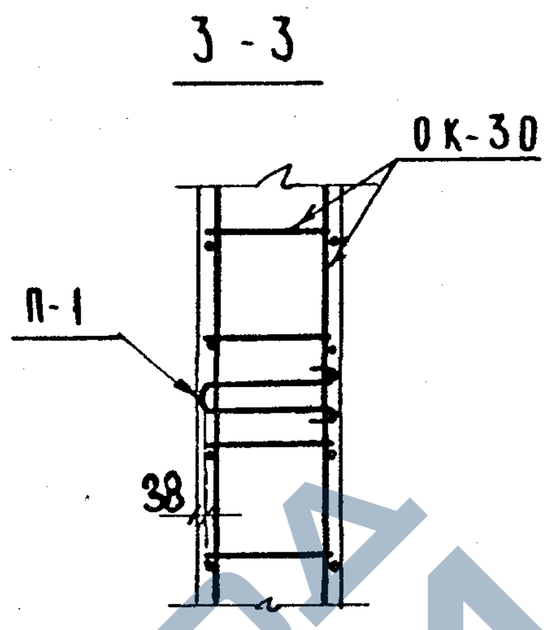

Спецификация марок арматурных изделий на одну колонну

Марка колонны	Марка изделия	Кол.	Масса, кг. шт.	Масса, кг. всего	Серия, выпуск, лист
КЗНР-448-60	ОК-30	1	1227.4	1227.4	Лист 107
	С-7	6	0.3	1.8	ИИ-04-2 вып 6 часть II
	П-1	4	2.2	8.8	Лист 130
	Итого			1238.0	

Выборка стали на одну колонну, кг.

Марка колонны	Горячекатаная арматурная сталь ГОСТ-5781-75											Сталь класса С 38/23 ГОСТ 380-71			Сталь В-I ГОСТ 6727-53*		Всего
	А-III						А-I										
	ф мм					Итого	ф мм				Итого	δ мм		Итого	ф мм	Итого	
	36	32	28	20	12		16	10	6	-		16	10		4		
КЗНР-448-60	1012.0	25.2	23.4	20.0	34.4	1115.0	8.8	52.2	0.2	-	61.2	37.8	22.2	60.0	1.8	1.8	1238.0

Примечания:

1. Сетки С-7 в консолях колонны условно не показаны, см. серию ИИ-04-2 выпуск 4 лист 61.
2. Узлы, замаркированные на данном листе см. серию ИИ-04-2, выпуск 4.
3. Связи СА-2 условно не показаны см. лист 78.

ТК 1976

Колонна КЗНР-448-60 Армирование

Серия ИИ-04-2 Выпуск 19 Лист 72

14633 82

https://zavodjbi.com/

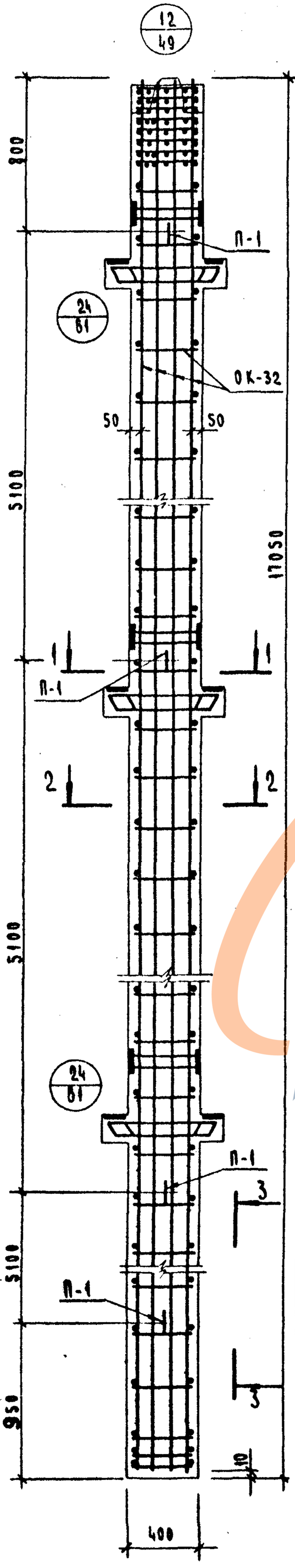

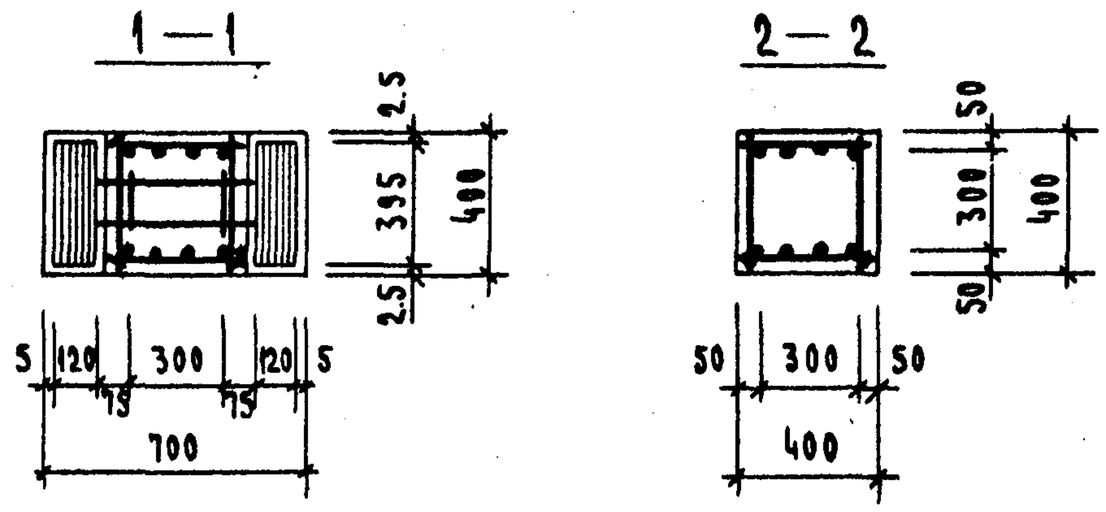

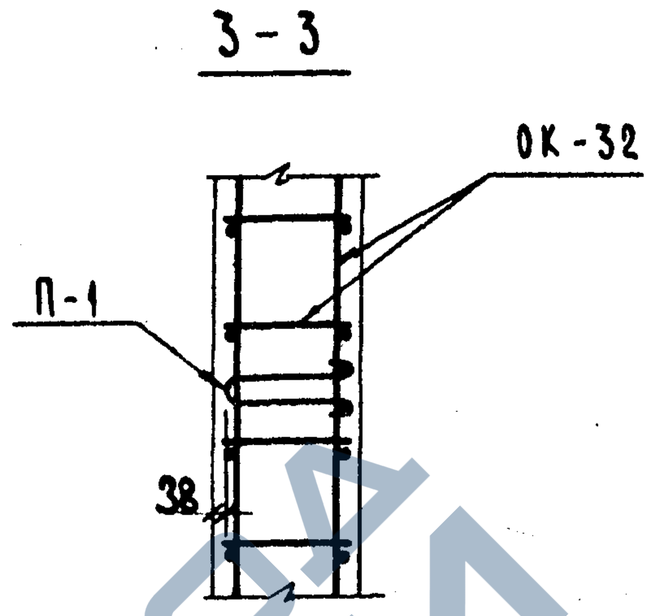

Спецификация марок, арматурных изделий на одну колонну

Марка колонны	Марка изделия	Кол.	Масса, кг шт.	Масса, кг всего	Серия выпуск лист
КЗНР-448(60)-55	ОК-32	1	1307.7	1307.7	Лист 109
	С-7	6	0.3	1.8	ИИ-04-2 вып. 6 часть II
	П-1	4	2.2	8.8	Лист 130
	Итого			1318.3	

Выборка стали на одну колонну, кг

Марка колонны	Горячекатаная арматурная сталь ГОСТ-5781-75												Сталь класса С38/23 ГОСТ-380-71			Сталь В-I ГОСТ 6727-53*		Всего
	А-III							А-I										
	ф мм						Итого	ф мм				Итого	б мм		Итого	ф мм	Итого	
	36	32	28	20	12	-		16	10	6	-		16	10		4		
КЗНР-448(60)-55	1088.4	25.2	23.4	20.0	34.4	-	1191.4	8.8	56.1	0.2	-	65.1	37.8	22.2	60.0	1.8	1.8	1318.3

Примечания:

1. Сетки С-7 в консолях колонн условно не показаны см. серию ИИ-04-2, выпуск 4, лист 61.
2. Связи СА-2 условно не показаны см. лист 78.
3. Узлы, замаркированные на данном листе см. серию ИИ-04-2 выпуск 4.

ТК 1976

Колонна КЗНР-448(60)-55. Армирование

Серия ИИ-04-2 | Выпуск 19 | Лист 73

146 33 83

ИИ-04-2 вып. 4 — 8/45

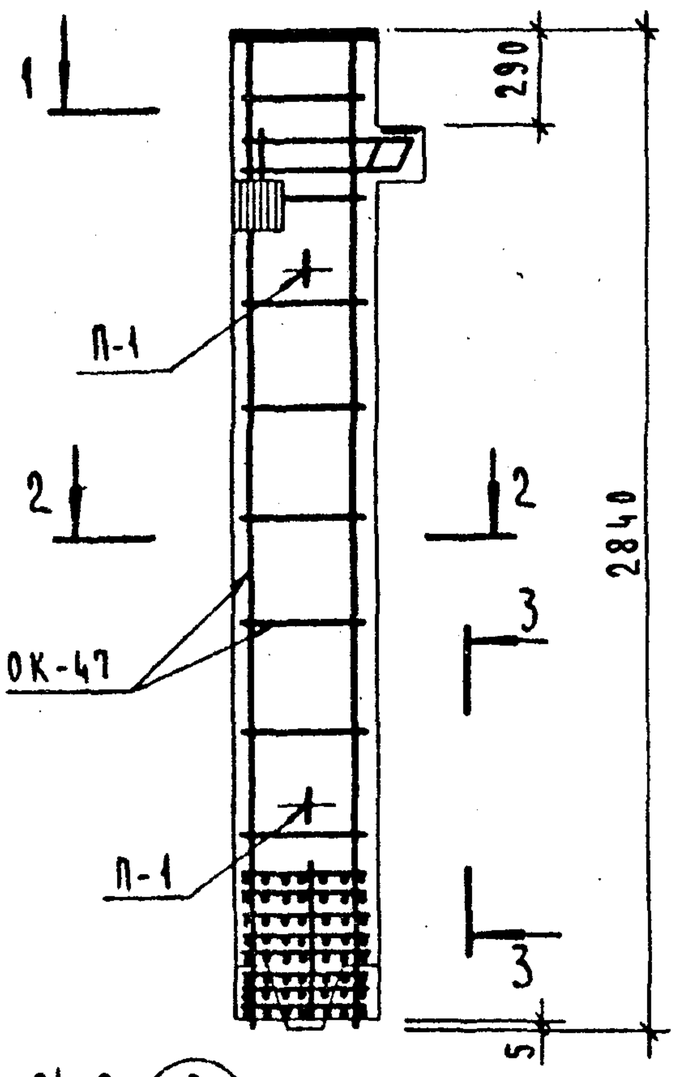

ИИ-04-2 вып. 14 — 3/41

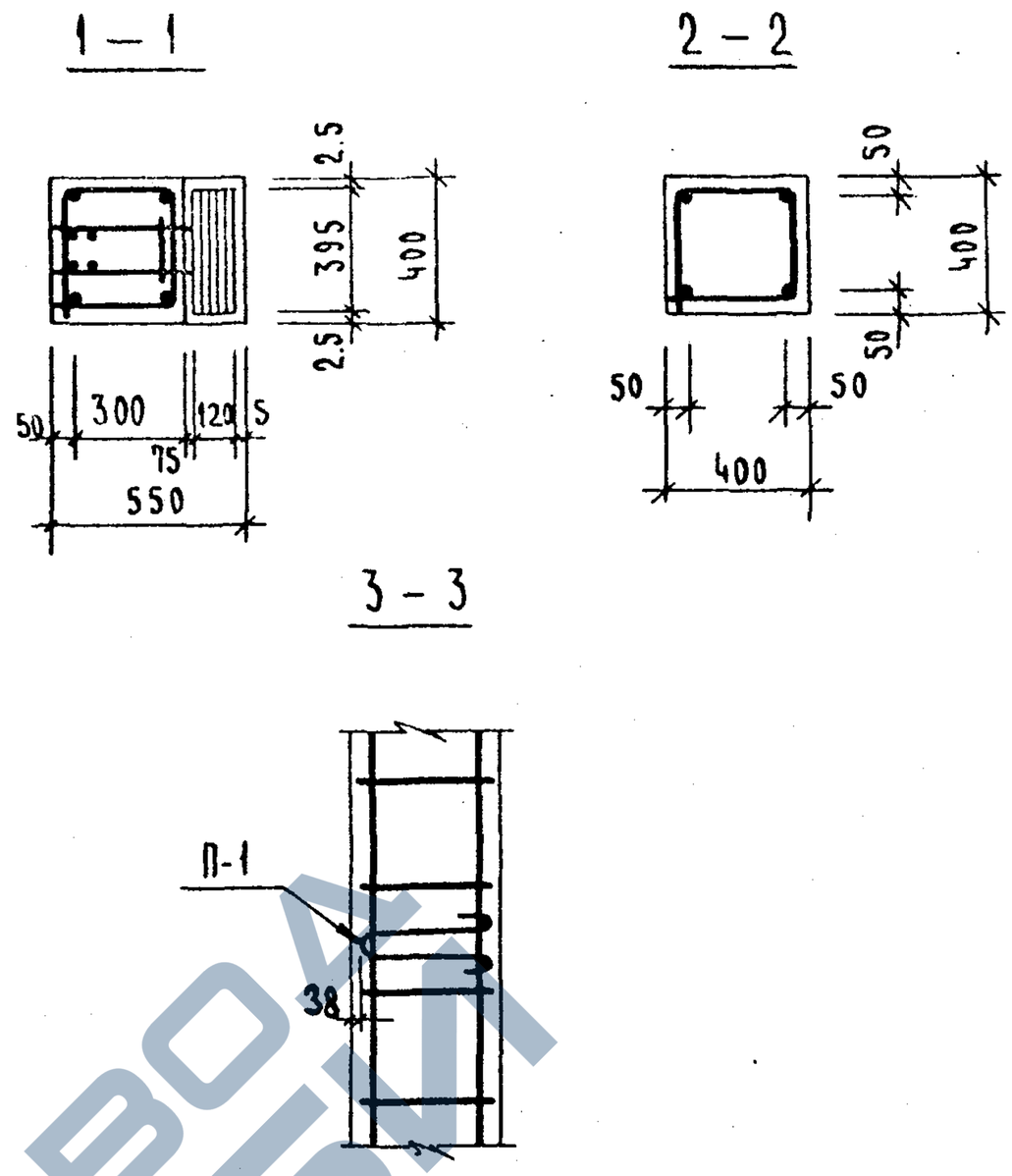

Спецификация марок, арматурных изделий на одну колонну

Марка колонны	Марка изделия	Кол.	Масса, кг шт.	Масса, кг всего	Серия, выпуск, лист
КВК-436-40	ОК-47	1	149.13	149.13	Лист 124
	С-8	2	0.17	0.34	ИИ-04-2 вып.6 ч. II л.19
	П-1	2	2.2	4.4	Лист 130
	Итого			153.87	

Выборка стали на одну колонну, кг

Марка колонны	Горячекатанная арматурная сталь ГОСТ 5781-75											Сталь класса С 38/23 ГОСТ 380-71				Сталь В-I ГОСТ 6727-53*		Всего
	А-III							А-I										
	ф мм						Итого	ф, мм			Итого	б, мм			Итого	ф мм	Итого	
	36	32	28	20	16	6		16	10	6		16	12	10		4		
КВК-436-40	90.0	6.8	5.8	1.8	2.16	8.4	114.96	5.6	7.28	0.4	13.28	2.5	15.07	7.72	25.29	0.34	0.34	153.87

Примечание.

Сетки С-8 в консолях колонны условно не показаны, см. серию ИИ-04-2 выпуск 4 лист 45.

ТК 1976

Колонна КВК-436-40. Армирование

Серия ИИ-04-2 | Выпуск 19 | Лист 74

14633 84

https://zavodjbi.com/

ИИ-04-2 вып.4 — 9/46

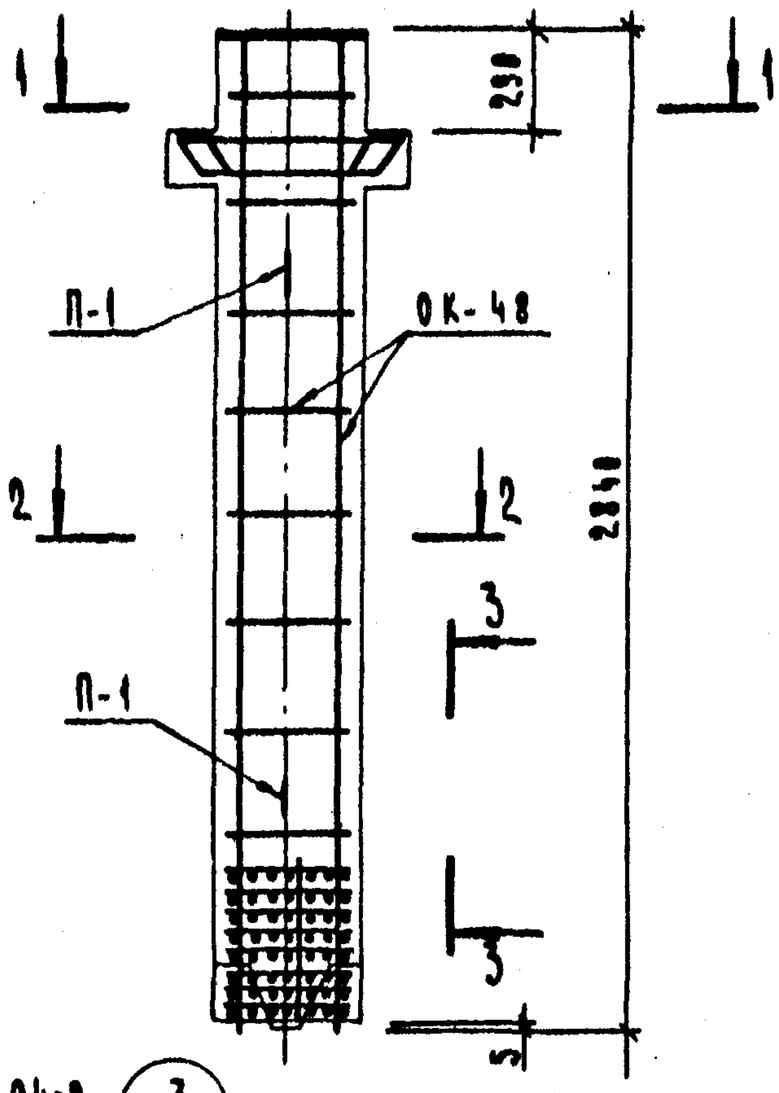

ИИ-04-2 вып.14 — 3/41

1 – 1

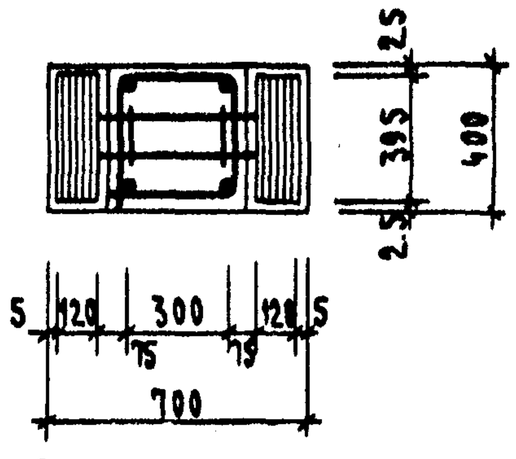

2 – 2

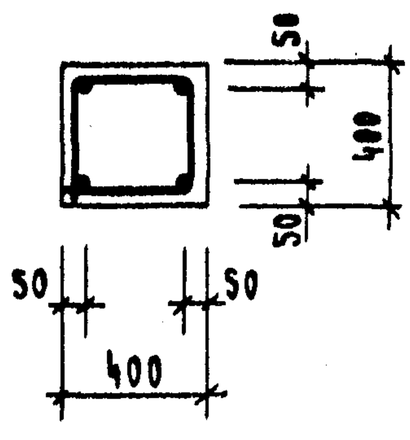

3 – 3

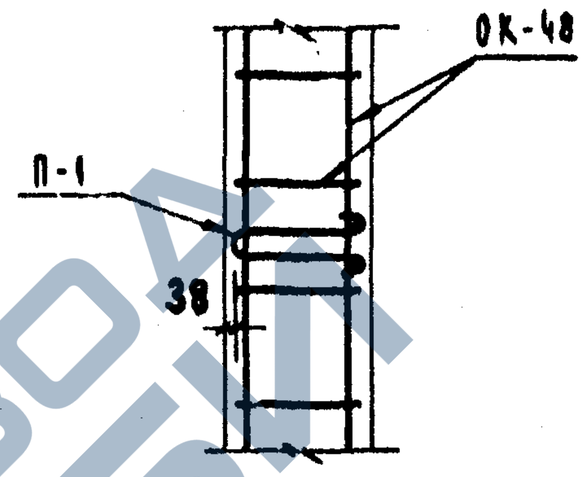

Спецификация марок арматурных изделий на одну колонну

Марка колонны	Марка изделия	Кол.	Масса, кг		Серия, выпуск, лист
			шт.	всего	
КВР-436-40	ОК-48	1	151.55	151.55	Лист 125
	С-7	2	0.3	0.6	ИИ-04-2 Вып.6 ЧII л.19
	П-1	2	2.2	4.4	Лист 130
	Итого			156.55	

Выборка стали на одну колонну

Марка колонны	Горячекатаная арматурная сталь ГОСТ 5781-75											Сталь класса С 38/23 ГОСТ 380-71				Сталь В-I ГОСТ 6727-53*		Всего
	А-III							А-I										
	ф мм						Итого	ф мм			Итого	б мм			Итого	ф мм	Итого	
	36	32	28	20	6	—		16	10	6		16	12	10		4		
КВР-436-40	98.0	8.4	7.8	1.8	8.4	—	116.4	4.4	7.28	0.4	12.08	5.0	15.07	7.40	22.08	0.6	0.6	156.55

Примечание.

Сетки С-7 в консолях колонны условно не показаны см. серию ИИ-04-2 вып. 4 Лист 50.

1976 ТК

Колонна одноэтажного производственного здания. Привязка КВР-436-40.

Серия ИИ-04-2 | Выпуск 19 | Лист 75

49

1/1553 25

https://zavodjbi.com/

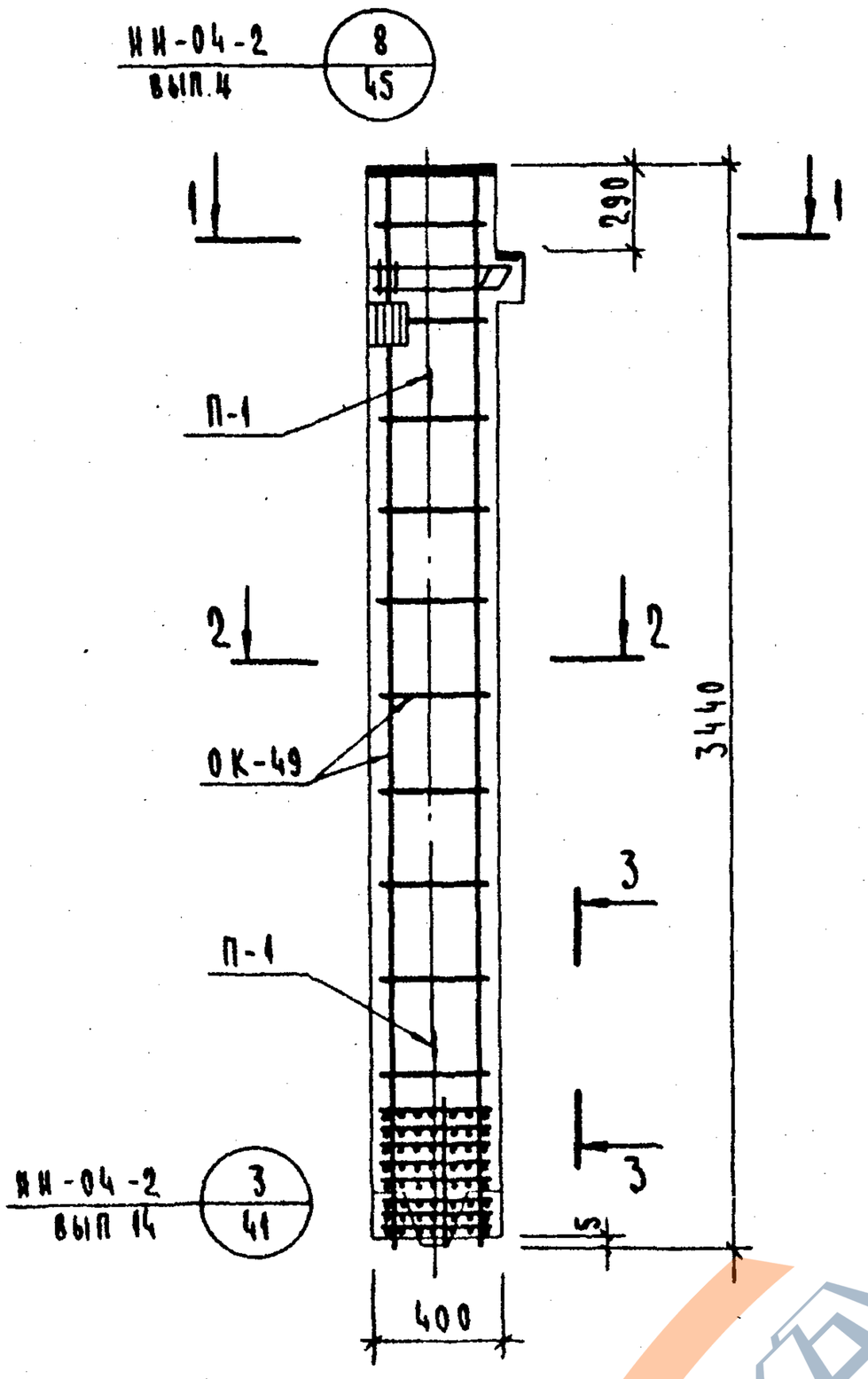

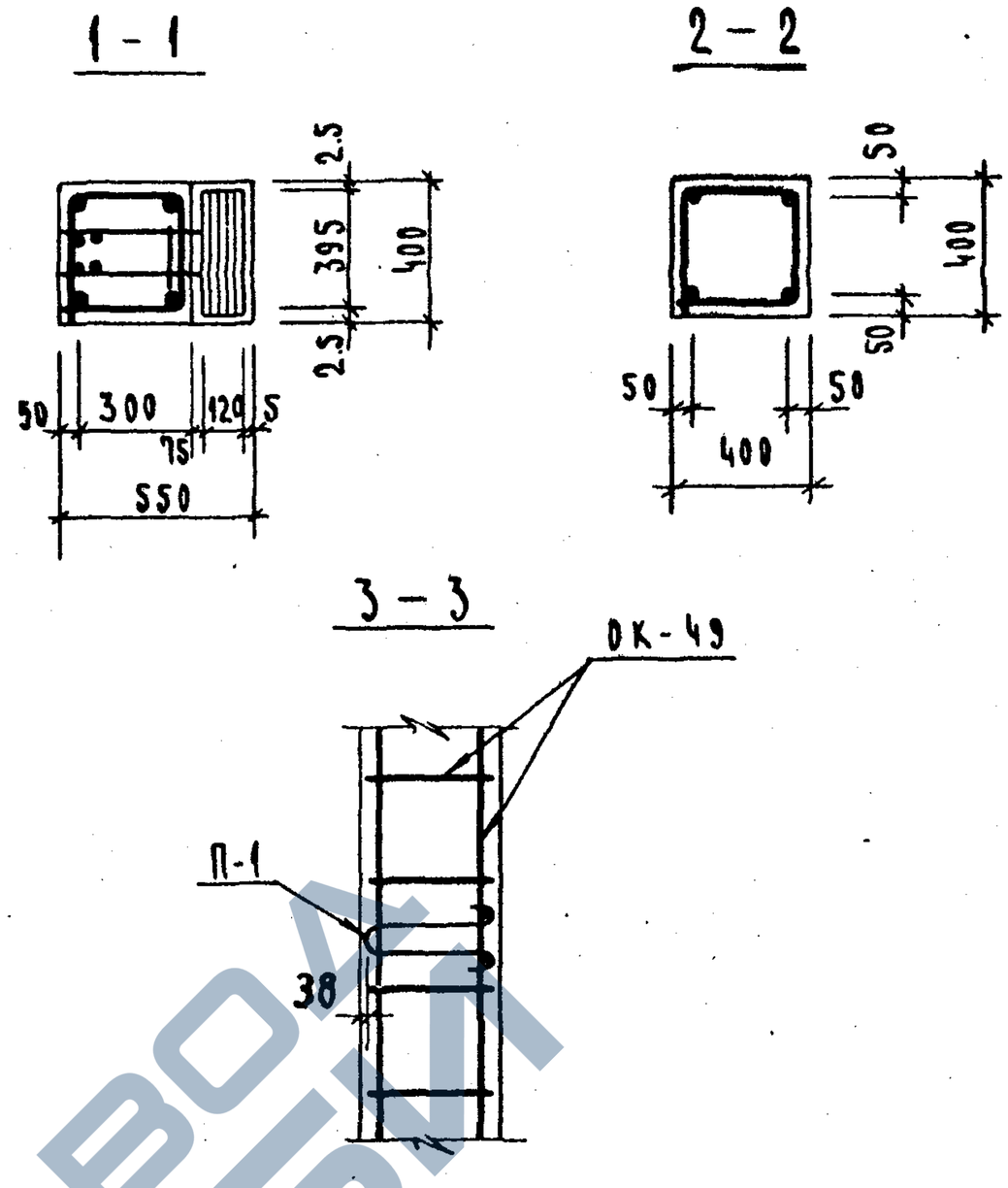

Спецификация марок, арматурных изделий на одну колонну					
Марка колонны	Марка изделия	Кол.	Масса, кг		Серия, выпуск, лист
			шт.	всего	
КВК-442-40	ОК-49	1	169.75	169.75	лист 126
	С-8	2	0.17	0.34	ИИ-04-2 вып.6 ч.II л.19
	П-1	2	2.2	4.4	лист 130
	Итого			174.49	

Выборка стали на одну колонну, кг																		
Марка колонны	Горячекатаная арматурная сталь ГОСТ 5781-75											Сталь класса С 38/23 ГОСТ 380-71				Сталь В-I ГОСТ 6727-53*		Всего
	А-III							А-I										
	ф мм						Итого	ф мм			Итого	б, мм			Итого	ф мм	Итого	
	36	32	28	20	16	6		16	10	6		16	12	10		4		
КВК-442-40	108.8	6.8	5.8	1.8	2.16	8.4	133.76	5.6	9.1	0.4	15.1	2.5	15.07	7.72	25.29	0.34	0.34	174.49

Примечание

Сетки С-8 в консолях колонны условно не показаны, см. серию ИИ-04-2 выпуск лист 45.

ТК 1976

Колонна КВК-442-40 Армирование.

Серия ИИ-04-2 выпуск 19 лист 76

14633 86

85

ЗАВОД ЖБИ

https://zavodjbi.com/

https://zavodjbi.com/

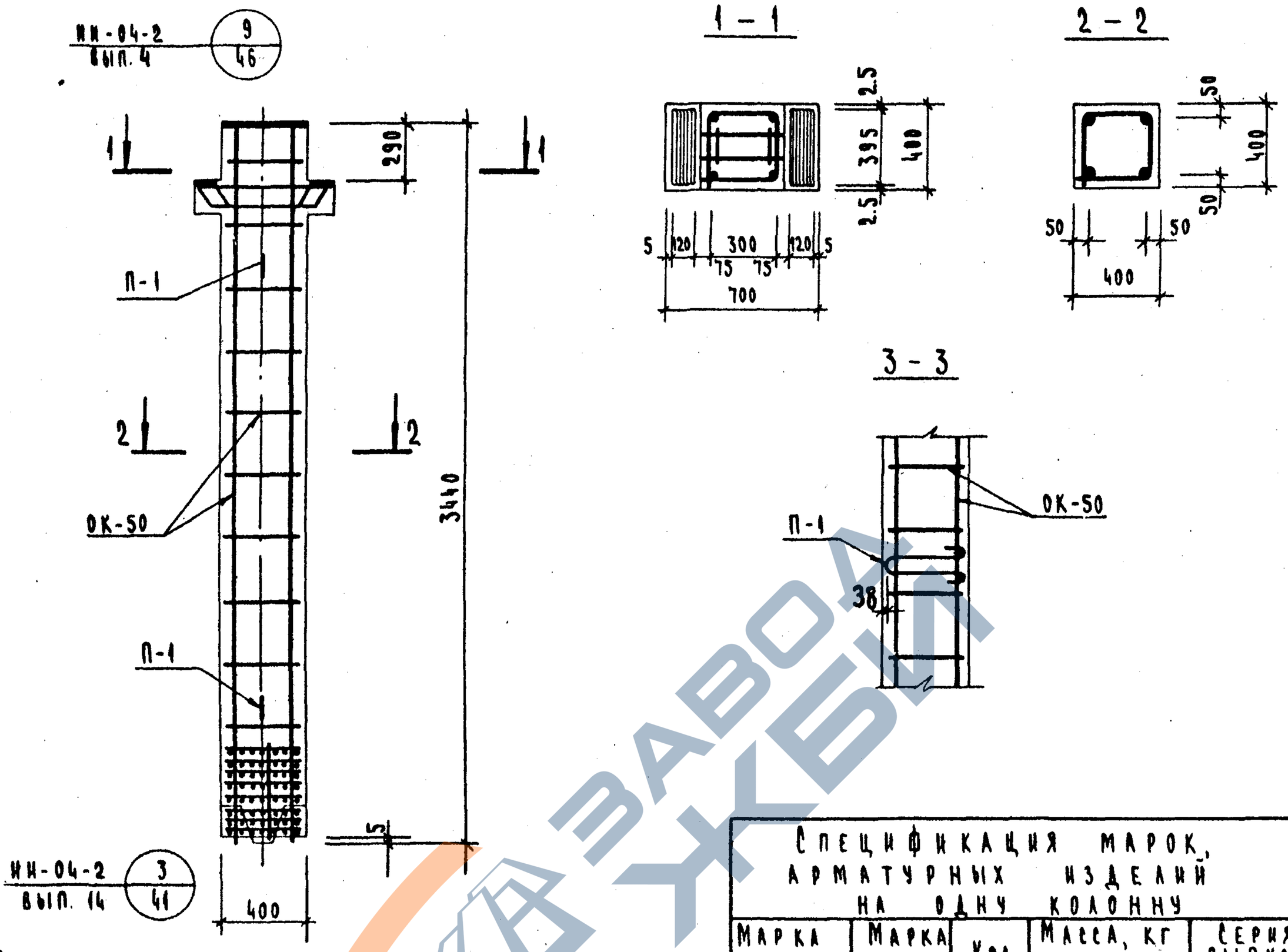

Спецификация марок, арматурных изделий на одну колонну					
Марка колонны	Марка изделия	Кол.	Масса, кг		Серия, выпуск, лист
			шт.	всего	
КВР-442-40	ОК-50	1	172.17	172.17	Лист 127
	С-7	2	0.3	0.6	ИИ-04-2 вып.6 ч. II л.19
	П-1	2	2.2	4.4	Лист 130
	Итого			177.17	

Выборка стали на одну колонну, кг																		
Марка колонны	Горячекатанная арматурная сталь ГОСТ 5781-75											Сталь класса С 38/23 ГОСТ 380-71				Сталь В-I ГОСТ 6727-53*		Всего
	А-III							А-I										
	ф мм						Итого	ф мм			Итого	б мм			Итого	ф мм	Итого	
	36	32	28	20	6	-		16	10	6		16	12	10		4		
КВР-442-40	108.8	8.4	7.8	1.8	8.4	-	135.2	4.4	9.1	0.4	13.9	5.0	15.07	7.40	22.08	0.6	0.6	177.17

Примечание.

Сетки С-7 в консолях колонны условно не показаны см. серию ИИ-04-2 вып. 4 лист 46

ТК 1976

Колонна КВР-442-40. Армирование.

Серия ИИ-04-2 Выпуск 19 Лист 77

14633

86

https://zavodjbi.com/

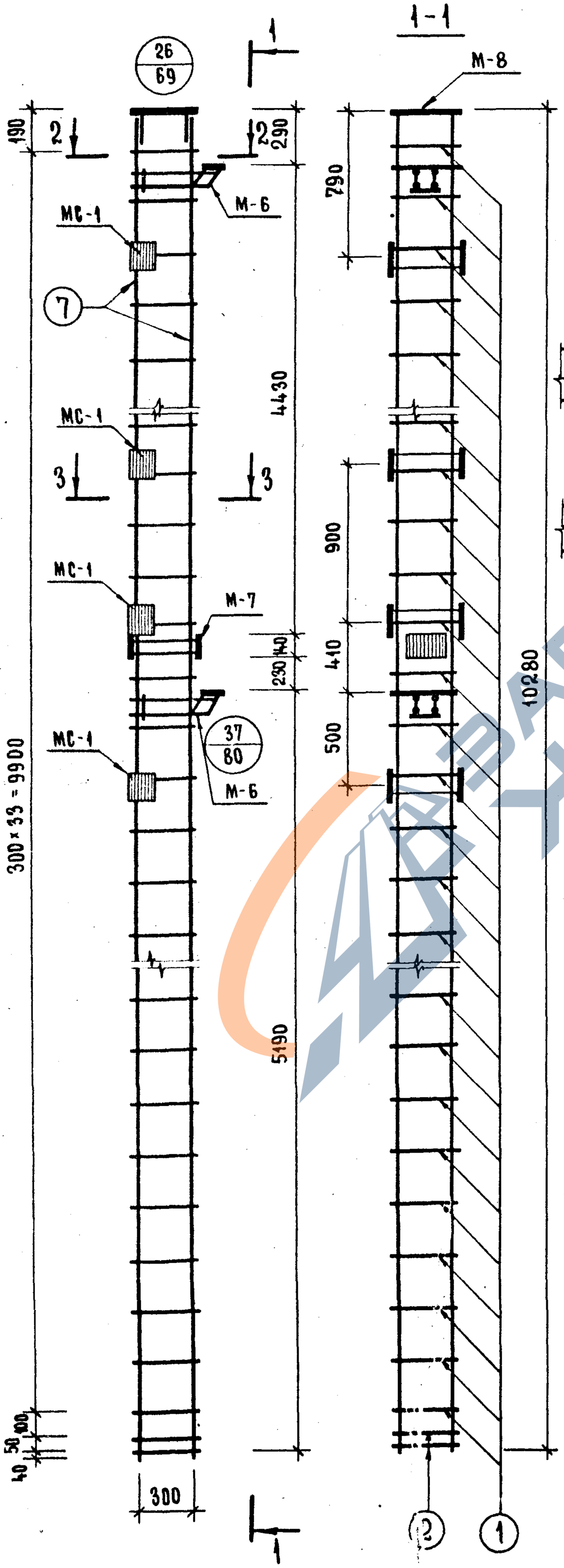

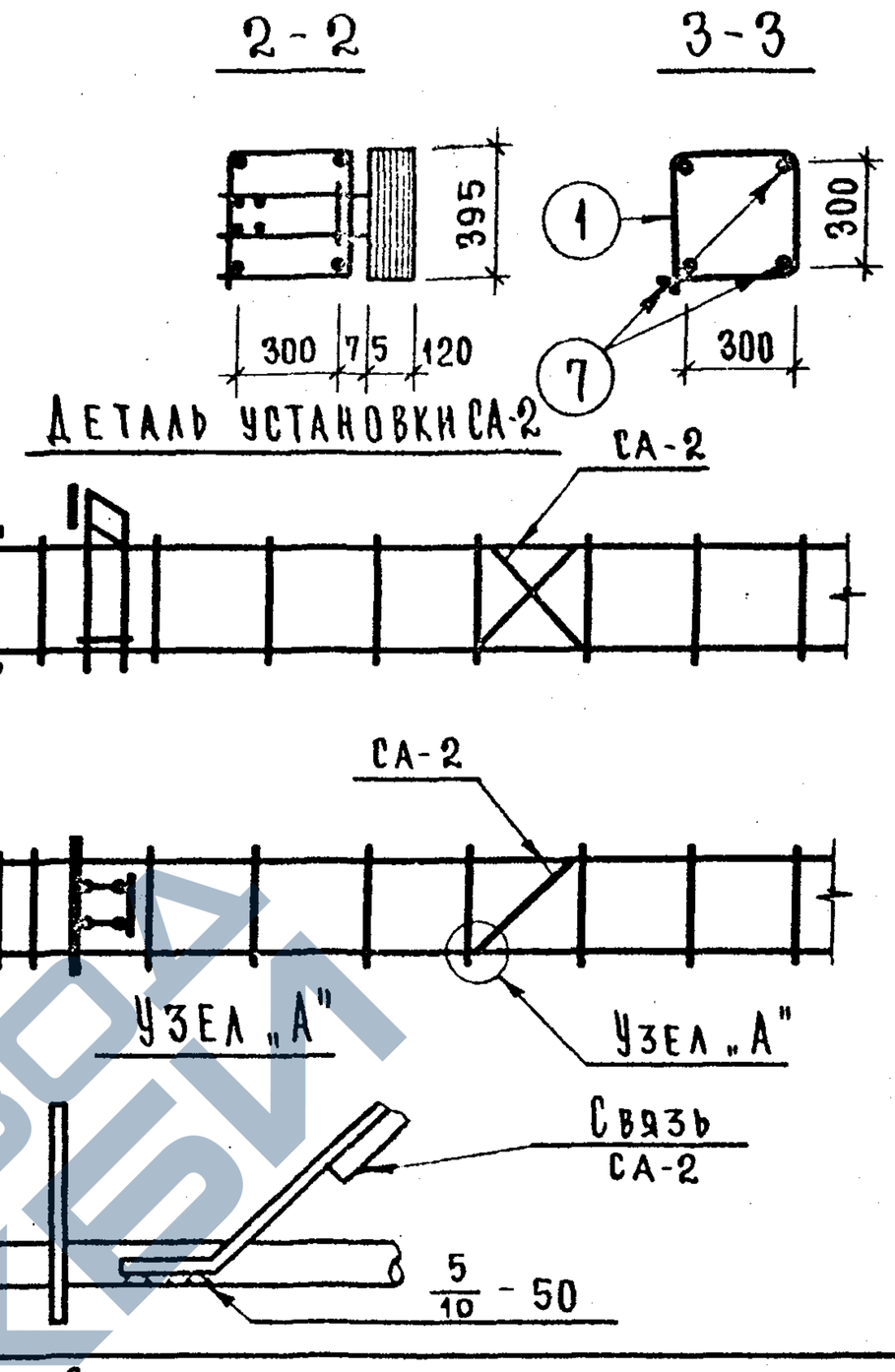

СПЕЦИФИКАЦИЯ МАРОК АРМАТУРНЫХ ИЗДЕЛИЙ НА ОДИН ОБЪЕМНЫЙ КАРКАС

МАРКА ОБЪЕМН. КАРКАСА	МАРКА АРМАТУР. ИЗДЕЛИЙ	КОЛ.	МАССА, КГ		СЕРИЯ, ВЫПУСК, ЛИСТ
			ШТ.	ВСЕГО	
ОК-1	ПОЗ. 1	34	0.3	10.2	ЛИСТЫ 129, 130
	ПОЗ. 2	2	0.9	1.8	
	ПОЗ. 7	4	25.3	101.2	
	М-8	1	16.87	16.87	ИИ-04-8 ВЫП. 3
	М-6	2	20.0	40.0	ИИ-04-8 ВЫП. 3
	М-7	1	11.2	11.2	ИИ-04-8 ВЫП. 3
	МС-1	8	3.09	24.72	ИИ-04-2 ВЫП. 11
	СА-2	2	1.1	2.2	ЛИСТ 130
			ИТОГО	208.19	

ПРИМЕЧАНИЯ:

1. АРМИРОВАНИЕ КОЛОННЫ ВЫПОЛНЕНО В ВИДЕ ПРОСТРАНСТВЕННОГО КАРКАСА, СОБИРАЕМОГО ИЗ ПЛОСКИХ ЭЛЕМЕНТОВ С ПОМОЩЬЮ КОНТАКТНОЙ СВАРКИ В СООТВЕТСТВИИ С СН 393-69 И ГОСТ 14098-68.
2. УЗЛЫ, ЗАМАРКИРОВАННЫЕ НА ДАННОМ ЛИСТЕ СМ. СЕРИЮ ИИ-04-2 ВЫПУСК 6, ЧАСТЬ I.
3. СВЯЗИ СА-2 УСЛОВНО НЕ ПОКАЗАНЫ. СВЯЗИ ДОЛЖНЫ БЫТЬ УСТАНОВЛЕНЫ В КАЖДОМ ПРОЛЕТЕ ЭТАЖА ПО ВЫСОТЕ КОЛОННЫ.

ТК 1976

ОБЪЕМНЫЙ КАРКАС ОК-1

СЕРИЯ ИИ-04-2 | ВЫПУСК 19 | ЛИСТ 78

14633 88

87

https://zavodjbi.com/

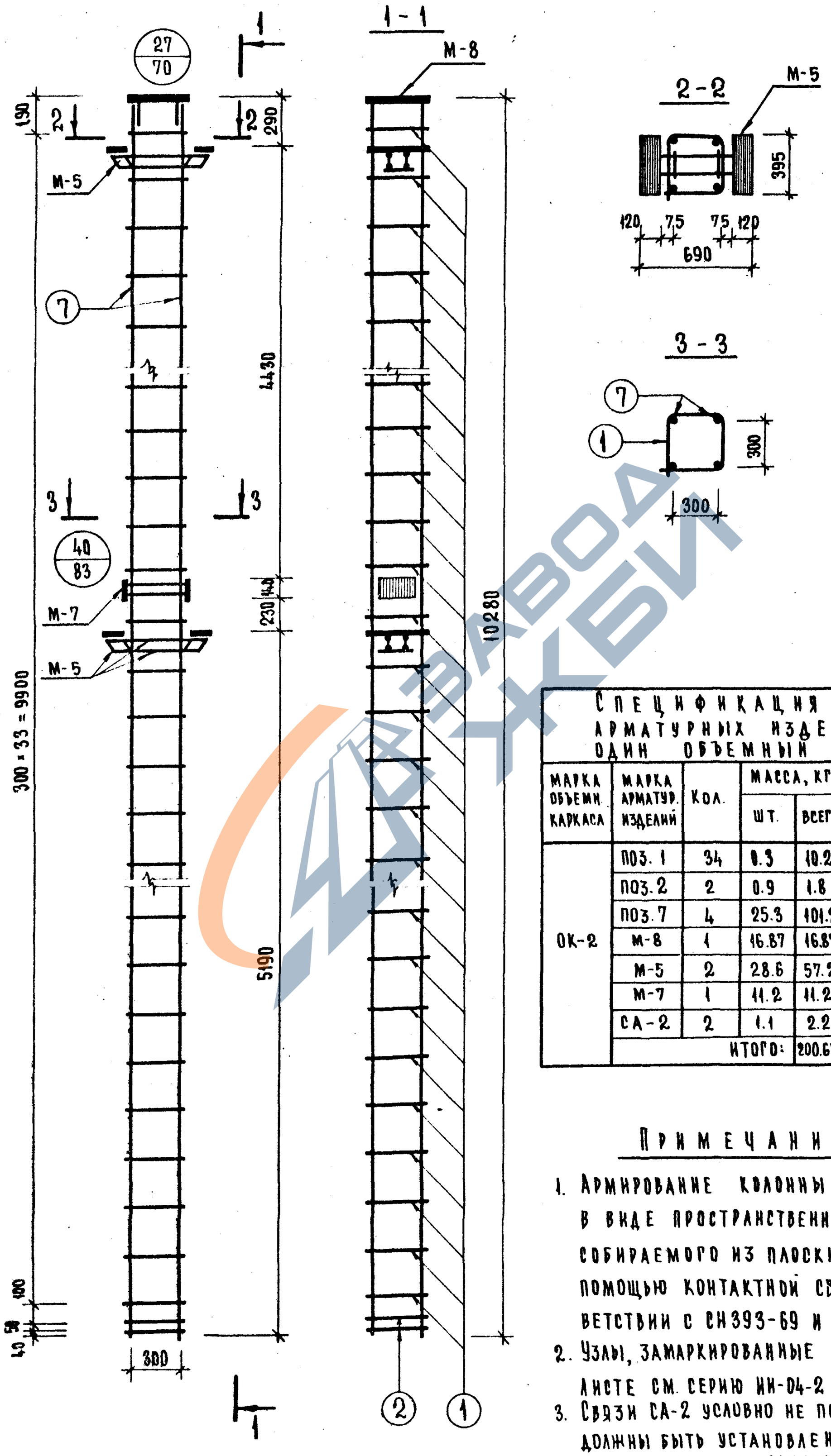

СПЕЦИФИКАЦИЯ МАРОК АРМАТУРНЫХ ИЗДЕЛИЙ НА ОДИН ОБЪЕМНЫЙ КАРКАС

МАРКА ОБЪЕМН. КАРКАСА	МАРКА АРМАТУР. ИЗДЕЛИЙ	КОЛ.	МАССА, КГ		СЕРИЯ, ВЫПУСК, ЛИСТ
			ШТ.	ВСЕГО	
ОК-2	ПОЗ. 1	34	0.3	10.2	ЛИСТ 130
	ПОЗ. 2	2	0.9	1.8	ЛИСТ 130
	ПОЗ. 7	4	25.3	101.2	ЛИСТ 129
	М-8	1	16.87	16.87	ИИ-04-8 ВЫП. 3
	М-5	2	28.6	57.2	ИИ-04-8 ВЫП. 3
	М-7	1	11.2	11.2	ИИ-04-8 ВЫП. 3
	СА-2	2	1.1	2.2.	ЛИСТ 130
			ИТОГО:	200.67	

ПРИМЕЧАНИЯ:

1. АРМИРОВАНИЕ КОЛОННЫ ВЫПОЛНЕНО В ВИДЕ ПРОСТРАНСТВЕННОГО КАРКАСА СОБИРАЕМОГО ИЗ ПЛОСКИХ ЭЛЕМЕНТОВ С ПОМОЩЬЮ КОНТАКТНОЙ СВАРКИ В СООТВЕТСТВИИ С СН 393-69 И ГОСТ 14098-68.
2. УЗЛЫ, ЗАМАРКИРОВАННЫЕ НА ДАННОМ ЛИСТЕ СМ. СЕРИЮ ИИ-04-2 ВЫПУСК 6, ЧАСТЬ I.
3. СВЯЗИ СА-2 УСЛОВНО НЕ ПОКАЗАНЫ. СВЯЗИ ДОЛЖНЫ БЫТЬ УСТАНОВЛЕНЫ В КАЖДОМ ПРОЛЕТЕ ЭТАЖА ПО ВЫСОТЕ КОЛОННЫ. ДЕТАЛЬ УСТАНОВКИ СМ. ЛИСТ 78.

Т.К. 1976

ОБЪЕМНЫЙ КАРКАС ОК-2

СЕРИЯ ИИ-04-2 ВЫПУСК 19 ЛИСТ 79

14633 89

88

ЗАВОД ЖБИ

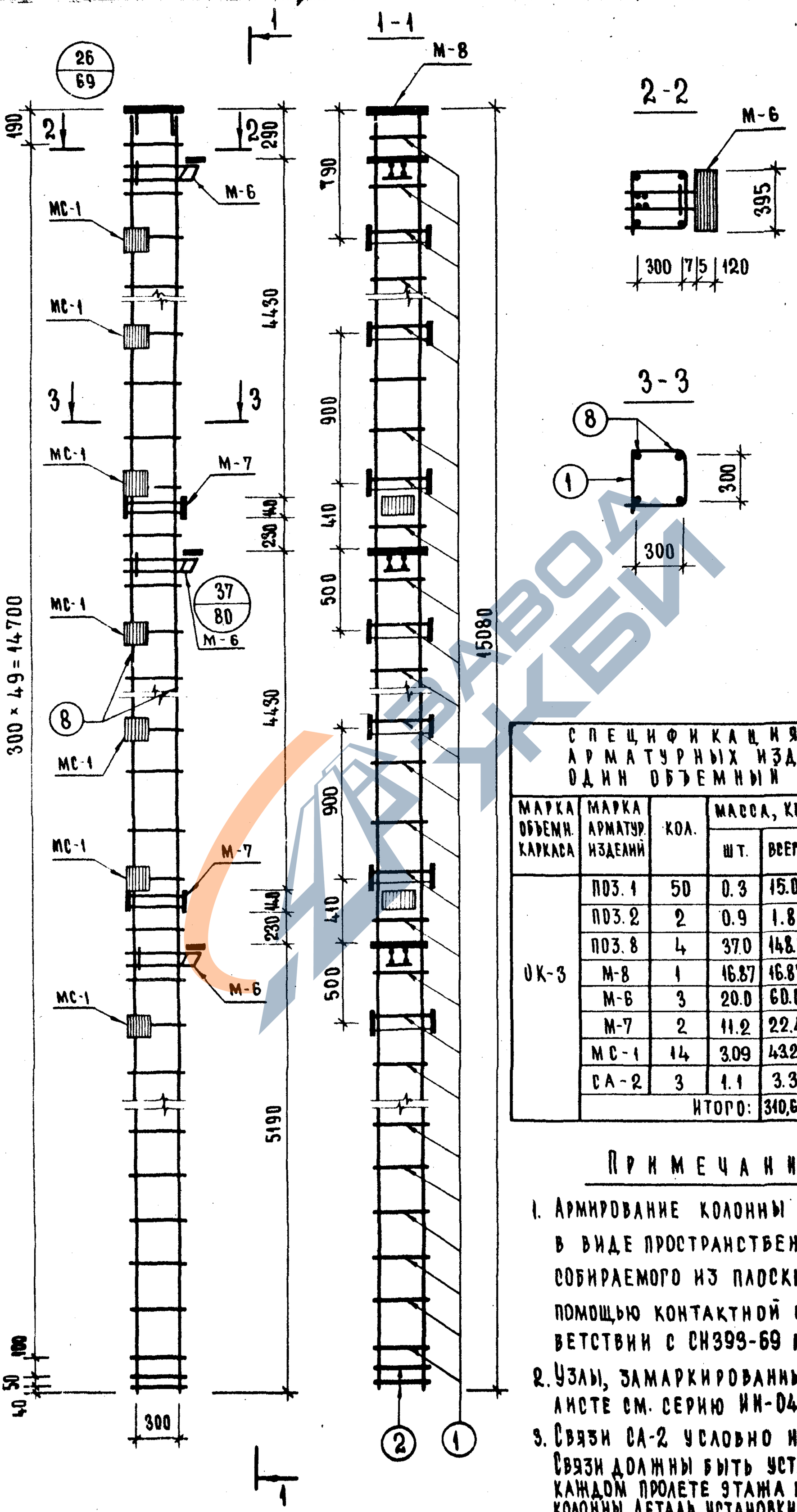

СПЕЦИФИКАЦИЯ МАРОК АРМАТУРНЫХ ИЗДЕЛИЙ НА ОДИН ОБЪЕМНЫЙ КАРКАС

МАРКА ОБЪЕМН. КАРКАСА	МАРКА АРМАТУР. ИЗДЕЛИЙ	КОЛ.	МАССА, КГ		СЕРИЯ, ВЫПУСК, ЛИСТ
			ШТ.	ВСЕГО	
ОК-3	ПОЗ. 1	50	0.3	15.0	ЛИСТЫ 129, 130
	ПОЗ. 2	2	0.9	1.8	
	ПОЗ. 8	4	37.0	148.0	
	М-8	1	16.87	16.87	ИИ-04-8 ВЫП. 3
	М-6	3	20.0	60.0	
	М-7	2	11.2	22.4	
	МС-1	14	3.09	43.26	ИИ-04-2 ВЫП. 11
	СА-2	3	1.1	3.3	ЛИСТ 130
			ИТОГО:	310,63	

ПРИМЕЧАНИЯ:

1. АРМИРОВАНИЕ КОЛОННЫ ВЫПОЛНЕНО В ВИДЕ ПРОСТРАНСТВЕННОГО КАРКАСА СОБИРАЕМОГО ИЗ ПЛОСКИХ КАРКАСОВ С ПОМОЩЬЮ КОНТАКТНОЙ СВАРКИ В СООТВЕТСТВИИ С СН393-69 И ГОСТ 14098-68.
2. УЗЛЫ, ЗАМАРКИРОВАННЫЕ НА ДАННОМ ЛИСТЕ СМ. СЕРИЮ ИИ-04-2 ВЫПУСК 6, ЧАСТЬ I.
3. СВЯЗИ СА-2 УСЛОВНО НЕ ПОКАЗАНЫ. СВЯЗИ ДОЛЖНЫ БЫТЬ УСТАНОВЛЕНЫ В КАЖДОМ ПРОЛЕТЕ ЭТАЖА ПО ВЫСОТЕ КОЛОННЫ. ДЕТАЛЬ УСТАНОВКИ СМ. ЛИСТ 78.

Т.К. 1976

ОБЪЁМНЫЙ КАРКАС ОК-3

СЕРИЯ ИИ-04-2 | ВЫПУСК 19 | ЛИСТ 80

14633 30

ЗАВОД СКБИ

https://zavodjbi.com/

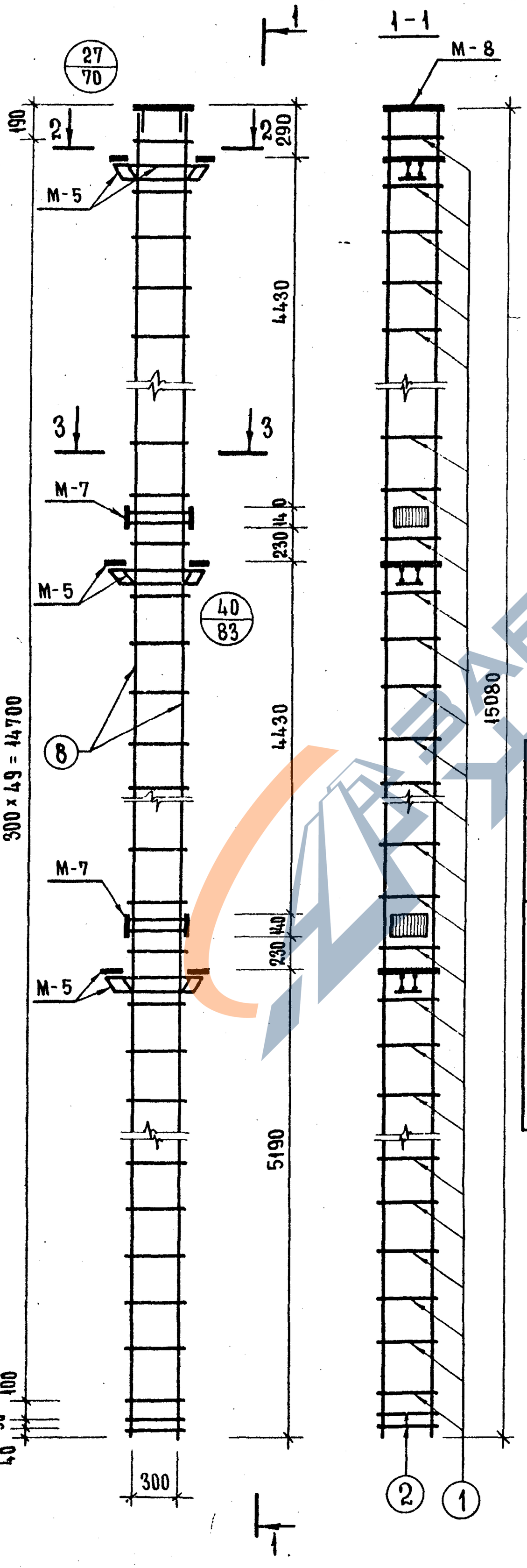

2-2

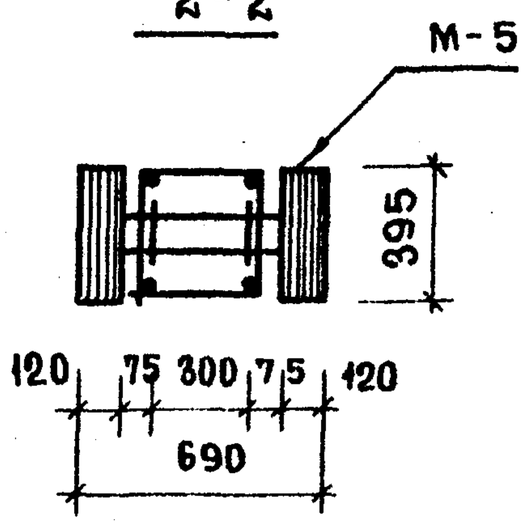

3-3

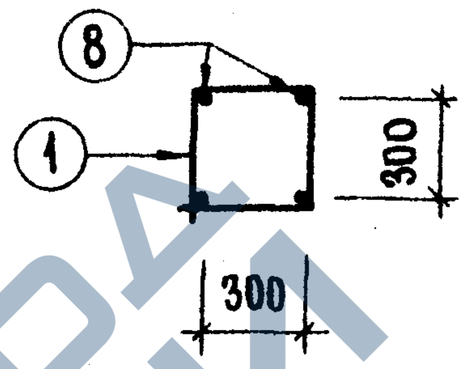

СПЕЦИФИКАЦИЯ МАРОК АРМАТУРНЫХ ИЗДЕЛИЙ НА ОДИН ОБЪЕМНЫЙ КАРКАС

МАРКА ОБЪЕМН. КАРКАСА	МАРКА АРМАТ. ИЗДЕЛИЙ	КОЛ.	МАССА, КГ		ВЕРНЯ ВЫПУСК, ЛИСТ
			ШТ.	ВСЕГО	
ОК-4	ПОЗ. 1	50	0.3	15.0	ЛИСТ 130
	ПОЗ. 2	2	0.9	1.8	ЛИСТ 130
	ПОЗ. 8	4	37.0	148.0	ЛИСТ 129
	М-8	1	16.87	16.87	
	М-5	3	28.6	85.8	ИИ-04-8 ВЫП. 3
	М-7	2	11.2	22.4	
	СА-2	3	1.1	3.3	ЛИСТ 130
	ИТОГО:			293.17	

ПРИМЕЧАНИЯ:

1. АРМИРОВАНИЕ КОЛОННЫ ВЫПОЛНЕНО В ВИДЕ ПРОСТРАНСТВЕННОГО КАРКАСА СОБИРАЕМОГО ИЗ ПЛОСКИХ ЭЛЕМЕНТОВ С ПОМОЩЬЮ КОНТАКТНОЙ СВАРКИ В СООТВЕТСТВИИ С СН393-69 И ГОСТ14098-68
2. УЗЛЫ ЗАМАРКИРОВАННЫЕ НА ДАННОМ ЛИСТЕ, СМ. СЕРИЮ ИИ-04-2 ВЫПУСК 6, ЧАСТЬ I
3. СВЯЗИ СА-2 УСЛОВНО НЕ ПОКАЗАНЫ. СВЯЗИ ДОЛЖНЫ БЫТЬ УСТАНОВЛЕНЫ В КАЖДОМ ПРОЛЕТЕ ЭТАЖА ПО ВЫСОТЕ КОЛОННЫ. ДЕТАЛЬ УСТАНОВКИ СМ. ЛИСТ 78.

Т.К. 1976

ОК-4 ПРОСТРАНСТВЕННЫЙ КАРКАС

ЛИСТ	ВЫПУСК	СЕРИЯ
81	19	ИИ-04-2

https://zavodjbi.com/

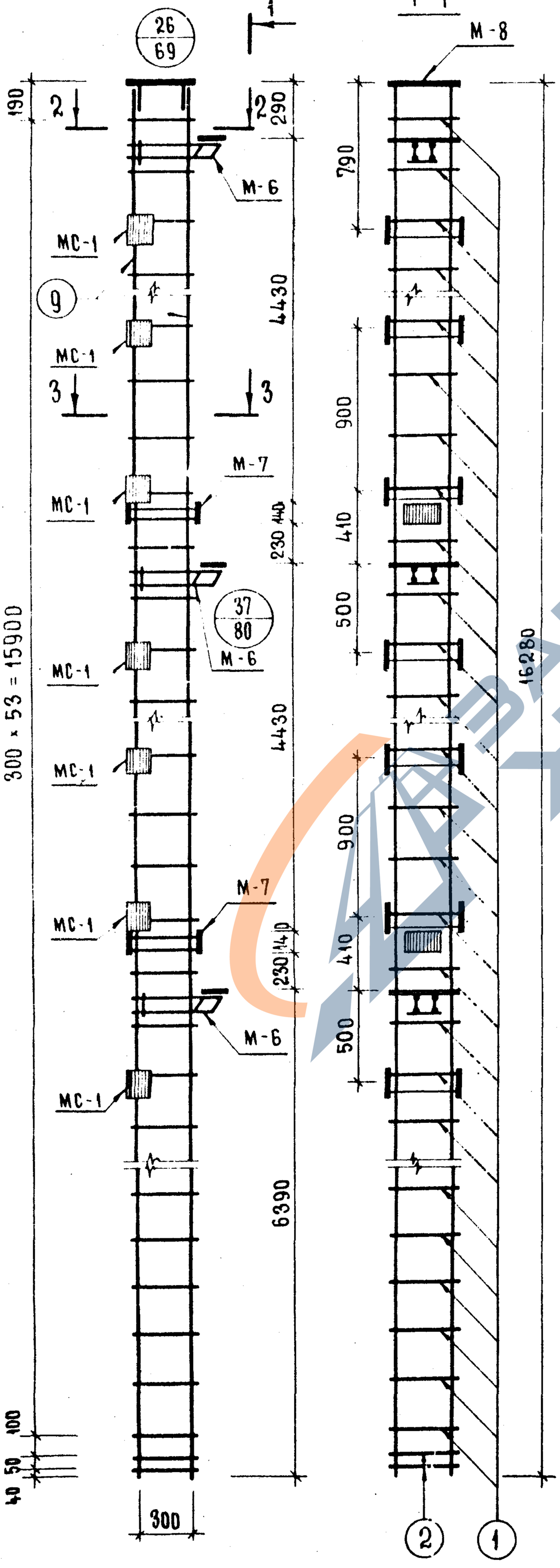

СПЕЦИФИКАЦИЯ МАРОК АРМАТУРНЫХ ИЗДЕЛИЙ НА ОДИН ОБЪЕМНЫЙ КАРКАС

МАРКА ОБЪЕМН. КАРКАСА	МАРКА АРМАТУР. ИЗДЕЛИЙ	КОЛ.	МАССА, КГ		СЕРИЯ, ВЫПУСК, ЛИСТ
			ШТ	ВСЕГО	
ПК-5	ПОЗ. 1	54	0.3	16.2	ЛИСТ 130
	ПОЗ. 2	2	0.9	1.8	ЛИСТ 130
	ПОЗ. 9	4	40.0	160.0	ЛИСТ 129
	М-8	1	16.87	16.87	ИИ-04-8 ВЫП. 3
	М-6	3	20.0	60.0	
	М-7	2	11.2	22.4	
	МС-1	14	3.09	43.26	ИИ-04-2 ВЫП. 11
	СА-2	3	1.1	3.3	ЛИСТ 130
			ИТОГО:	323.83	

ПРИМЕЧАНИЯ:

1. АРМИРОВАНИЕ КОЛОННЫ ВЫПОЛНЕНО В ВИДЕ ПРОСТРАНСТВЕННОГО КАРКАСА СОБИРАЕМОГО ИЗ ПЛОСКИХ ЭЛЕМЕНТОВ С ПОМОЩЬЮ КОНТАКТНОЙ СВАРКИ В СООТВЕТСТВИИ С СН 393-69 И ГОСТ 14098-68.
2. УЗЛЫ ЗАМАРКИРОВАННЫЕ НА ДАННОМ ЛИСТЕ СМ. СЕРИЮ ИИ-04-2, ВЫПУСК 6, ЧАСТЬ I.
3. СВЯЗИ СА-2 УСЛОВНО НЕ ПОКАЗАНЫ. СВЯЗИ ДОЛЖНЫ БЫТЬ УСТАНОВЛЕНЫ В КАЖДОМ ПРОЛЕТЕ ЭТАЖА ПО ВЫСОТЕ КОЛОННЫ. ДЕТАЛЬ УСТАНОВКИ СМ. ЛИСТ 78

ТК 1976

ОБЪЕМНЫЙ КАРКАС ОК-5

СЕРИЯ ИИ-04-2 | ВЫПУСК 19 | ЛИСТ 82

14633

92

91

ЗАВОД ЖБИ

https://zavodjbi.com/

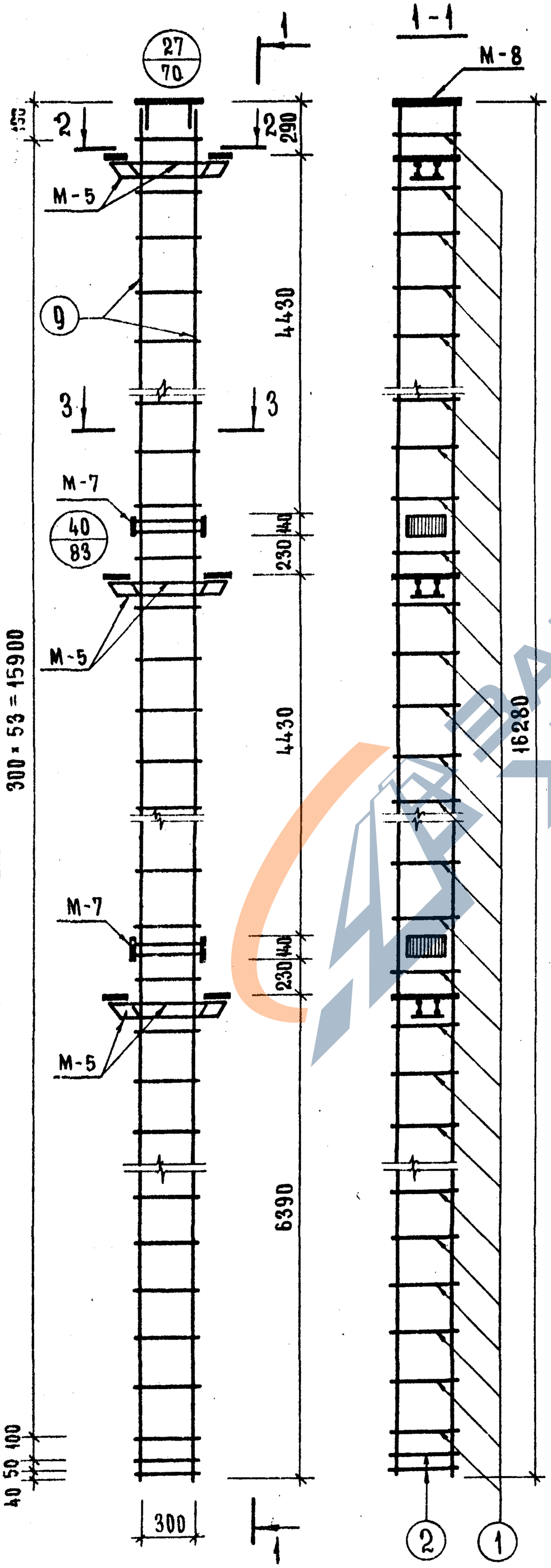

МАРКА ОБЪЕМН. КАРКАСА	МАРКА АРМАТУР. ИЗДЕЛИЙ	КОЛ.	МАССА, КГ		СЕРИЯ ВЫПУСК ЛИСТ
			ШТ	ВСЕГО	
ОК-6	ПОЗ.1	54	0.3	16.2	ЛИСТ 130
	ПОЗ.2	2	0.9	1.8	
	ПОЗ.9	4	40.0	160.0	ЛИСТ 129
	М-8	1	16.87	16.87	ИИ-04-8 ВЫП. 3
	М-5	3	28.6	85.8	
	М-7	2	11.2	22.4	
	СА-2	3	1.1	3.3	ЛИСТ 130
			ИТОГО	306.37	

Примечания:

1. Армирование колонны выполнено в виде пространственного каркаса собираемого из плоских элементов с помощью контактной сварки в соответствии с СН 393-69 и ГОСТ 14093-68.
2. Узлы замаркированные на данном листе см. серию ИИ-04-2 выпуск 6 часть I.
3. Связи СА-2 условно не показаны. Связи должны быть установлены в каждом пролете этажа по высоте колонны Деталь установки см. лист 78.

ТК 9/6

Объемный каркас ОК-6

Серия ИИ-04-2 выпуск 19 лист 83

14633

https://zavodjbi.com/

https://zavodjbi.com/

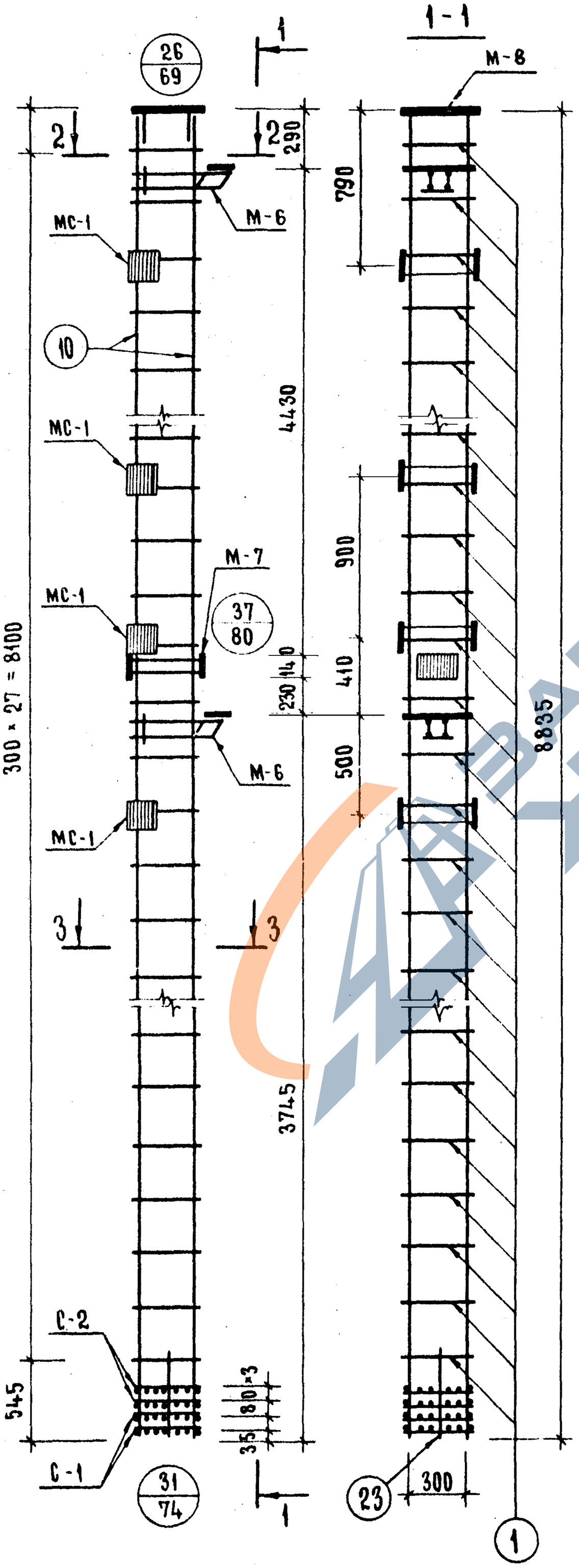

СПЕЦИФИКАЦИЯ МАРОК АРМАТУРНЫХ ИЗДЕЛИЙ НА ОДИН ОБЪЕМНЫЙ КАРКАС

МАРКА ОБЪЕМН. КАРКАСА	МАРКА АРМАТУР. ИЗДЕЛИЯ	КОЛ.	МАССА, КГ		СЕРИЯ, ВЫПУСК, ЛИСТ
			ШТ.	ВСЕГО	
ОК-7	ПОЗ. 1	28	0.3	8.4	ЛИСТ 130
	ПОЗ. 10	4	21.8	87.2	ЛИСТ 129
	ПОЗ. 23	4	0.1	0.4	ЛИСТ 129
	М-8	1	16.87	16.87	ИИ-04-8 ВЫП. 3
	М-6	2	20.0	40.0	
	М-7	1	11.2	11.2	
	СА-2	2	1.1	2.2	ЛИСТ 130
	МС-1	10	3.09	30.9	ИИ-04-2 ВЫП. 11
	С-1	2	0.8	1.6	ИИ-04-2 ВЫП. 6 Ч. II
	С-2	2	1.2	2.4	
			ИТОГО:	201.17	

ПРИМЕЧАНИЯ:

1. АРМИРОВАНИЕ КОЛОННЫ ВЫПОЛНЕНО В ВИДЕ ПРОСТРАНСТВЕННОГО КАРКАСА СОБИРАЕМОГО ИЗ ПЛОСКИХ ЭЛЕМЕНТОВ С ПОМОЩЬЮ КОНТАКТНОЙ СВАРКИ В СООТВЕТСТВИИ С СН393-69 И ГОСТ 14098-68.
2. УЗЛЫ ЗАМАРКИРОВАННЫЕ НА ДАННОМ ЛИСТЕ СМ. СЕРИЮ ИИ-04-2 ВЫПУСК 6, ЧАСТЬ I.
3. СВЯЗИ СА-2 УСЛОВНО НЕ ПОКАЗАНЫ. СВЯЗИ ДОЛЖНЫ БЫТЬ УСТАНОВЛЕНЫ В КАЖДОМ ПРОЛЕТЕ ПО ВЫСОТЕ КОЛОННЫ. ДЕТАЛЬ УСТАНОВКИ СМ. ЛИСТ 78.

ТК 1976

ОБЪЕМНЫЙ КАРКАС ОК-7

СЕРИЯ ИИ-04-2 ВЫПУСК 19 ЛИСТ 84

14633 94

93

ЗАВОД ЖБИ

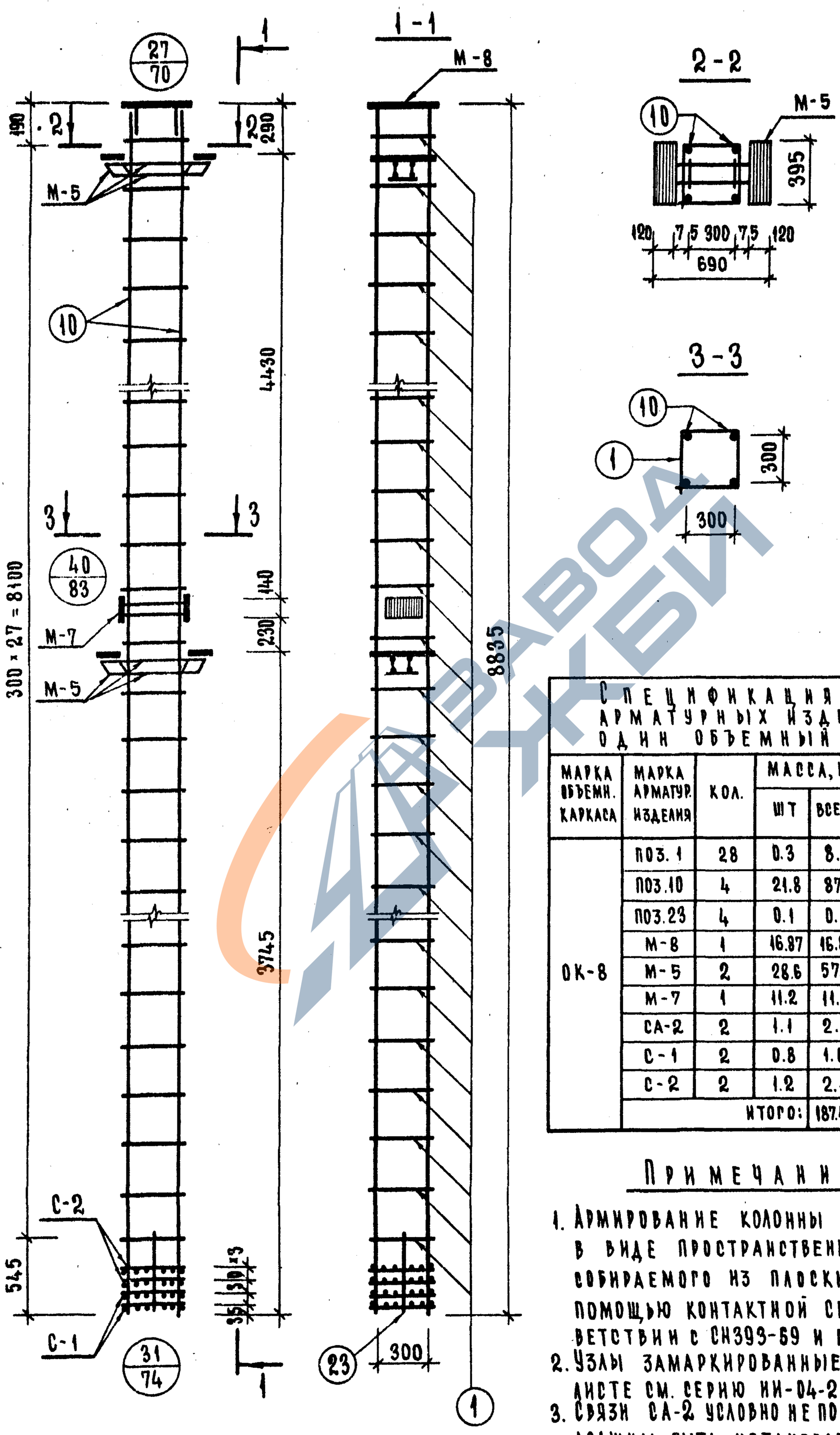

СПЕЦИФИКАЦИЯ МАРОК АРМАТУРНЫХ ИЗДЕЛИЙ НА ОДИН ОБЪЕМНЫЙ КАРКАС

МАРКА ОБЪЕМН. КАРКАСА	МАРКА АРМАТУР. ИЗДЕЛИЯ	КОЛ.	МАССА, КГ		СЕРИЯ ВЫПУСК, ЛИСТ
			ШТ	ВСЕГО	
ОК-8	ПОЗ. 1	28	0.3	8.4	ЛИСТ 130
	ПОЗ. 10	4	21.8	87.2	ЛИСТ 129
	ПОЗ. 23	4	0.1	0.4	ЛИСТ 129
	М-8	1	16.87	16.87	ИИ-04-8 ВЫП. 3
	М-5	2	28.6	57.2	
	М-7	1	11.2	11.2	
	СА-2	2	1.1	2.2	ЛИСТ 130
	С-1	2	0.8	1.6	ИИ-04-2 ВЫП. 6 ЧАСТЬ II
	С-2	2	1.2	2.4	
			ИТОГО:	187.47	

ПРИМЕЧАНИЯ:

1. АРМИРОВАНИЕ КОЛОННЫ ВЫПОЛНЕНО В ВИДЕ ПРОСТРАНСТВЕННОГО КАРКАСА СОБИРАЕМОГО ИЗ ПЛОСКИХ ЭЛЕМЕНТОВ С ПОМОЩЬЮ КОНТАКТНОЙ СВАРКИ В СООТВЕТСТВИИ С СН393-69 И ГОСТ 14098-68.
2. УЗЛЫ ЗАМАРКИРОВАННЫЕ НА ДАННОМ ЛИСТЕ СМ. СЕРИЮ ИИ-04-2 ВЫПУСК 6, ЧАСТЬ I.
3. СВЯЗИ СА-2 УСЛОВНО НЕ ПОКАЗАНЫ. СВЯЗИ ДОЛЖНЫ БЫТЬ УСТАНОВЛЕНЫ В КАЖДОМ ПРОЛЕТЕ ЭТАЖА ПО ВЫСОТЕ КОЛОННЫ ДЕТАЛЬ УСТАНОВКИ СМ. ЛИСТ 78.

ТК 1976

ОБЪЕМНЫЙ КАРКАС ОК-8

СЕРИЯ ИИ-04-2 ВЫПУСК 19 ЛИСТ 85

14633 95

94

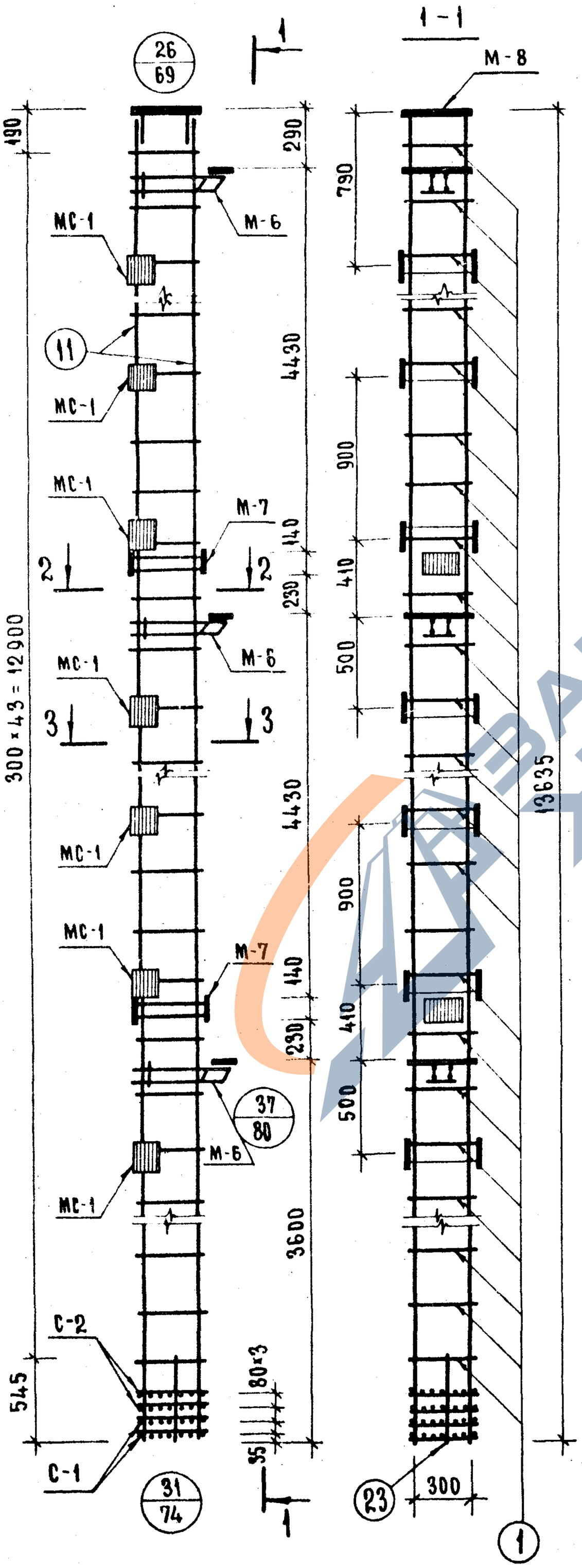

СПЕЦИФИКАЦИЯ МАРОК АРМАТУРНЫХ ИЗДЕЛИЙ НА ОДИН ОБЪЕМНЫЙ КАРКАС

МАРКА ОБЪЕМН. КАРКАСА	МАРКА АРМАТ. ИЗДЕЛИЯ	КОЛ.	МАССА, КГ		СЕРИЯ ВЫПУСК, ЛИСТ
			ШТ	ВСЕГО	
ОК-9	ПОЗ. 1	44	0.3	13.2	ЛИСТ 130
	ПОЗ. 11	4	33.7	134.8	ЛИСТ 129
	ПОЗ. 23	4	0.1	0.4	ЛИСТ 129
	М-8	1	16.87	16.87	ИИ-04-8 ВЫП. 3
	М-6	3	20.0	60.0	
	М-7	2	11.2	22.4	
	МС-1	16	3.09	49.44	ИИ-04-2 ВЫП. 11
	СА-2	3	1.1	3.3	ЛИСТ 130
	С-1	2	0.8	1.6	ИИ-04-2 ВЫП. 6, ЧАСТЬ II
	С-2	2	1.2	2.4	
			ИТОГО:	304.41	

ПРИМЕЧАНИЯ:

1. АРМИРОВАНИЕ КОЛОННЫ ВЫПОЛНЕНО В ВИДЕ ПРОСТРАНСТВЕННОГО КАРКАСА СОБИРАЕМОГО ИЗ ПЛОСКИХ ЭЛЕМЕНТОВ С ПОМОЩЬЮ КОНТАКТНОЙ СВАРКИ В СООТВЕТСТВИИ С СН 393-69 И ГОСТ 14098-68
2. УЗЛЫ, ЗАМАРКИРОВАННЫЕ НА ДАННОМ ЛИСТЕ СМ. СЕРИЮ ИИ-04-2, ВЫПУСК 6, ЧАСТЬ I.
3. СВЯЗИ СА-2 УСЛОВНО НЕ ПОКАЗАНЫ. СВЯЗИ ДОЛЖНЫ БЫТЬ УСТАНОВЛЕНЫ В КАЖДОМ ПРОЛЕТЕ ЭТАЖА ПО ВЫСОТЕ КОЛОННЫ ДЕТАЛЬ УСТАНОВКИ СМ. ЛИСТ 78.

ТК 1976

ОБЪЕМНЫЙ КАРКАС ОК-9

СЕРИЯ ИИ-04-2 ВЫПУСК 19 ЛИСТ 86

14633 96

95

ЗАВОД КБИ

https://zavodjbi.com/

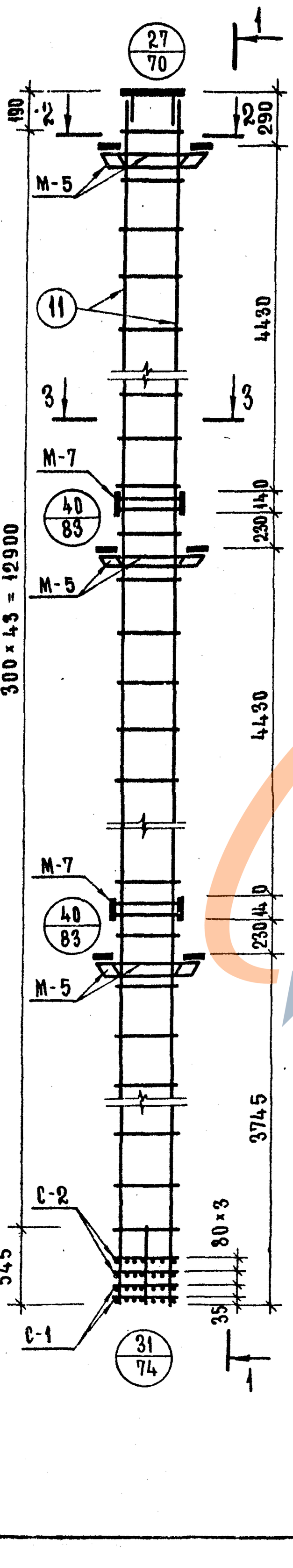

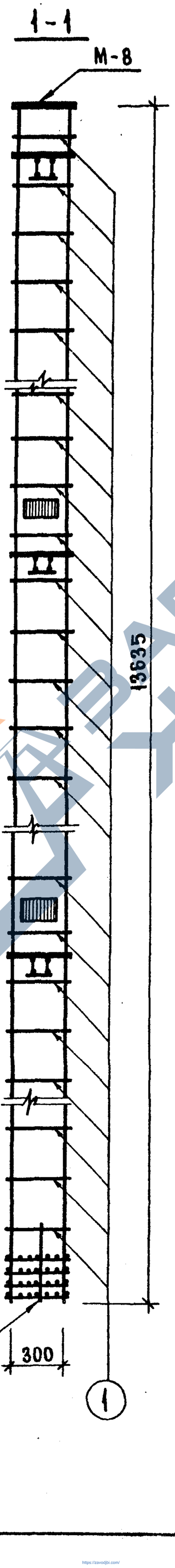

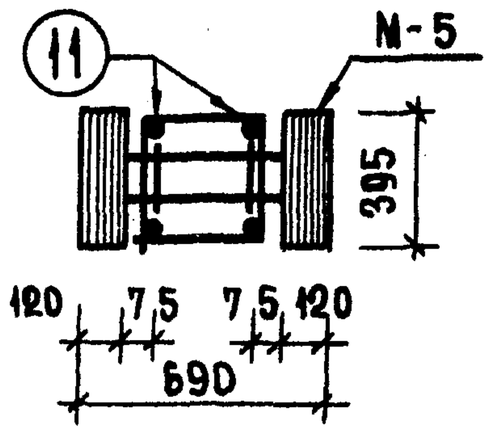

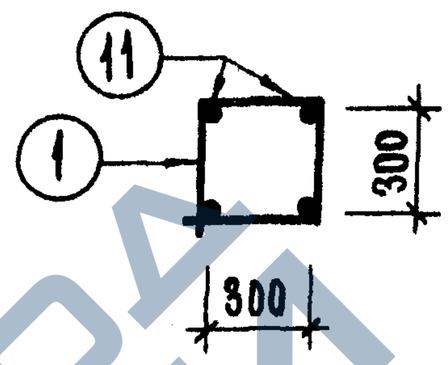

Спецификация марок арматурных изделий на один объемный каркас.

Марка объемн. каркаса	Марка армат. изделия	Кол.	Масса, кг		Серия выпуск, лист
			шт.	всего	
ОК-10	поз. 1	44	0.3	13.2	Лист 130
	поз. 11	4	33.7	134.8	Лист 129
	поз. 23	4	0.1	0.4	Лист 129
	М-8	1	16.87	16.87	ИИ-04-8 вып. 3
	М-5	3	28.6	85.8	
	М-7	2	11.2	22.4	
	СА-2	3	1.1	3.3	Лист 130
	С-1	2	0.8	1.6	ИИ-04-2 выпуск 6, часть II
	С-2	2	1.2	2.4	
	Итого:			280.77	

Примечания:

1. Армирование колонны выполнено в виде пространственного каркаса собираемого из плоских элементов с помощью контактной сварки в соответствии с СН 393-69 и ГОСТ 14098-68
2. Узлы, замаркированные на данном листе см. серию ИИ-04-2 вып. 6, часть I.
3. Связи СА-2 условно не показаны. Связи должны быть установлены в каждом пролете этажа по высоте колонны Деталь установки см. лист 78.

ТК 1976

ОК-10 Элемент 4490

Каркас

Серия ИИ-04-2 выпуск 16 Лист 87

7463-3

https://zavodjbi.com/

https://zavodjbi.com/

г. Москва | Рук. группы | | Никонорова

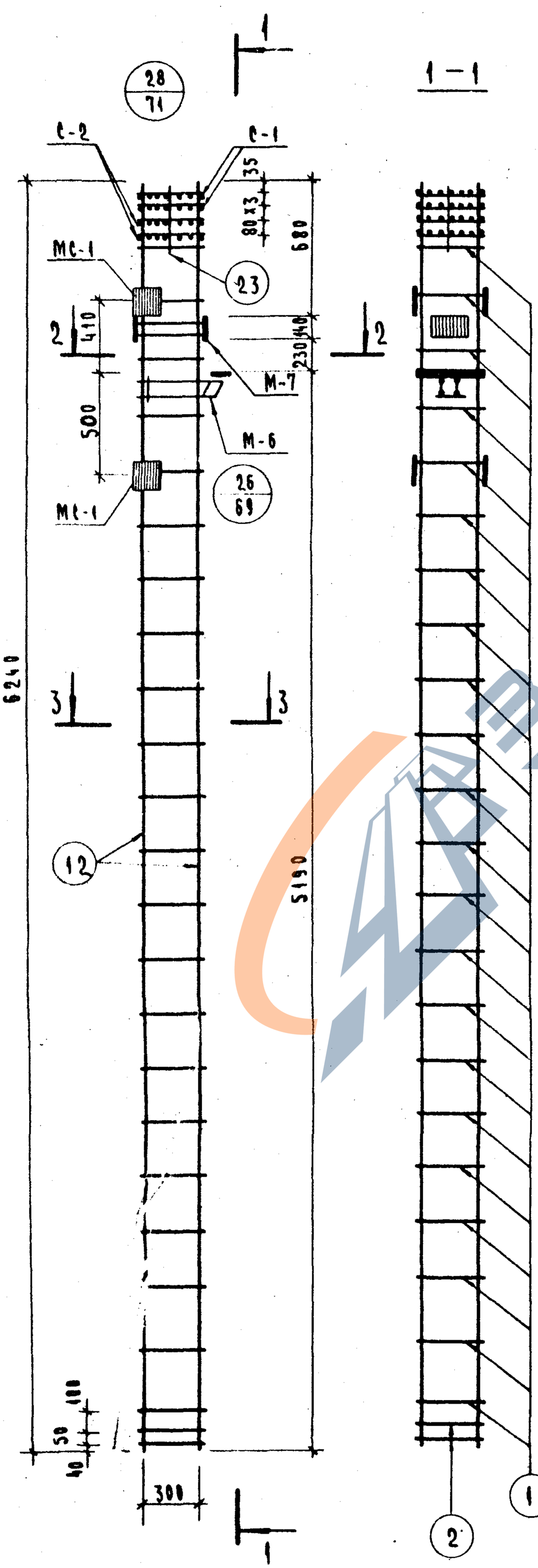

Спецификация марок арматурных изделий на один объемный каркас

Марка объемн. каркаса	Марка арматур. изделия	Кол.	Масса, кг		Серия, выпуск лист
			шт.	всего	
ОК-11	поз. 1	20	0.3	6.0	лист 130
	поз. 2	2	0.9	1.8	
	поз. 12	4	15.4	61.6	лист 129
	поз. 23	4	0.1	0.4	лист 129
	М-6	1	20.0	20.0	ИИ-04-8 вып. 3
	М-7	1	11.2	11.2	
	МС-1	4	3.09	12.36	ИИ-04-2 вып. 11
	К-1	2	0.8	1.6	ИИ-04-2 вып. 6 ч. II
	К-2	2	1.2	2.4	
	Итого			117.36	

Примечания:

1. Армирование колонны выполнено в виде пространственного каркаса, собираемого из плоских элементов с помощью контактной сварки в соответствии с СН 393-69 и ГОСТ 14098-68.
2. Узлы, замаркированные на данном листе см. серию ИИ-04-2 выпуск 6 часть I

1976 ТК

Объемный каркас ОК-11

Серия ИИ-04-2 | Выпуск 19 | Лист 88

14633 98

https://zavodjbi.com/

https://zavodjbi.com/

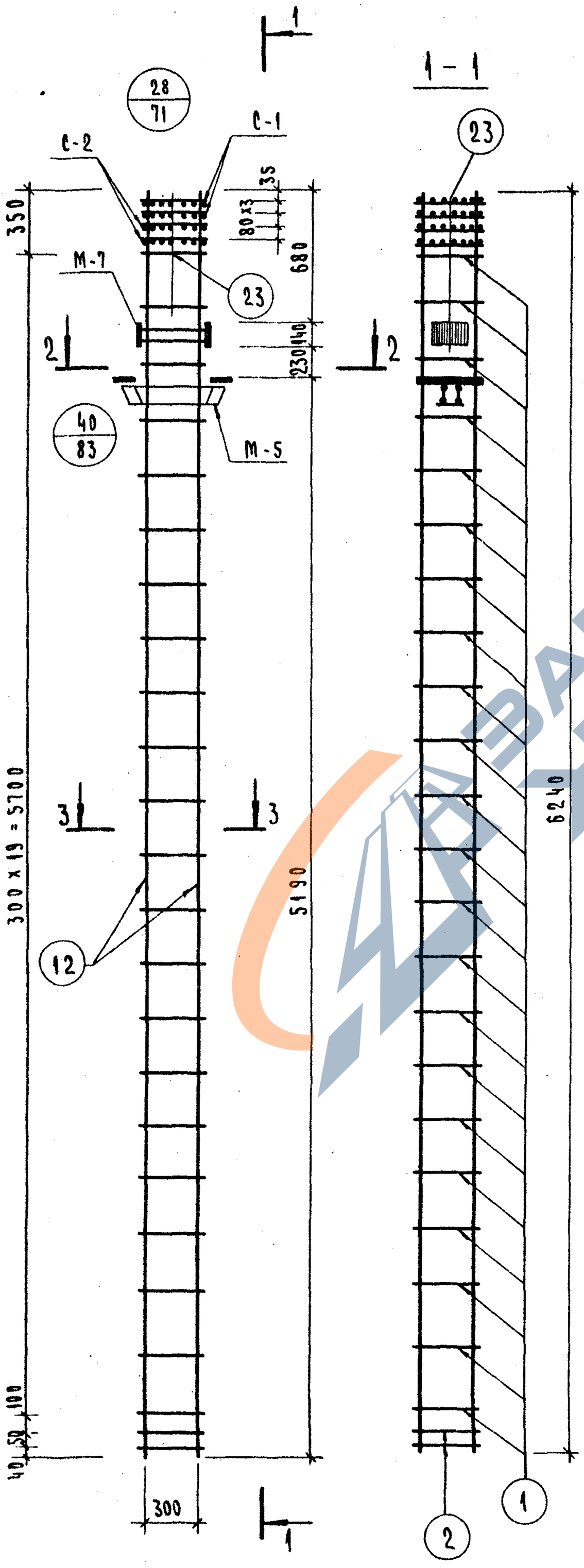

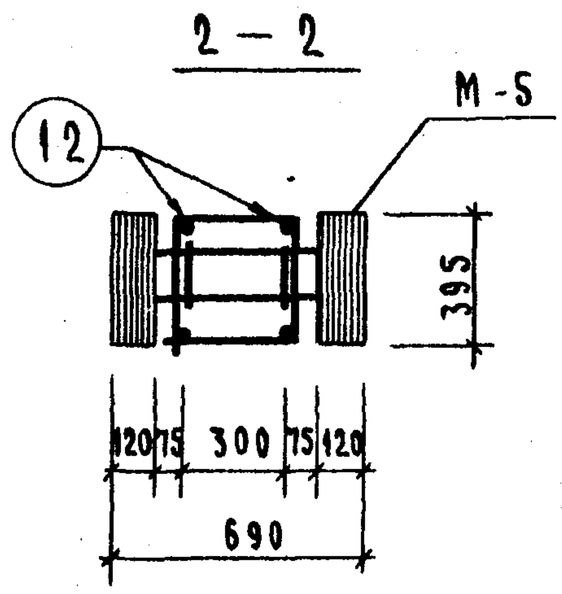

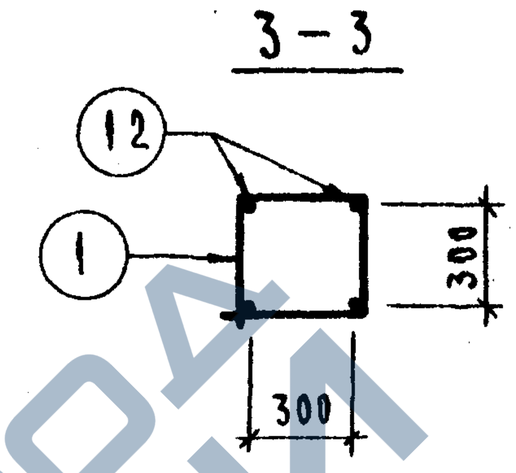

Спецификация марок арматурных изделий на один объемный каркас

Марка объемн. каркаса	Марка арматур. издел.	Кол.	Масса, кг		Серия выпуск лист
			шт.	всего	
ОК-12	поз. 1	20	0.3	6.0	лист 130
	поз. 2	2	0.9	1.8	
	поз. 12	4	15.4	61.6	лист 129
	поз. 23	4	0.1	0.4	лист 129
	М-5	1	28.6	28.6	ИИ-04-8 вып. 3
	М-7	1	11.2	11.2	
	С-1	2	0.8	1.6	ИИ-04-2 вып. 6, часть II
	С-2	2	1.2	2.4	
			Итого	113.6	

Примечания:

1. Армирование колонны выполнено в виде пространственного каркаса, собираемого из плоских элементов с помощью контактной сварки в соответствии с СН-393-69 и ГОСТ 14098-68.
2. Узлы, замаркированные на данном листе, см. серию ИИ-04-2 вып. 6, часть I.

ТК 1976

Объемный каркас ОК-12

Серия ИИ-04-2 Выпуск 19 Лист 89

14633 99

98

https://zavodjbi.com/

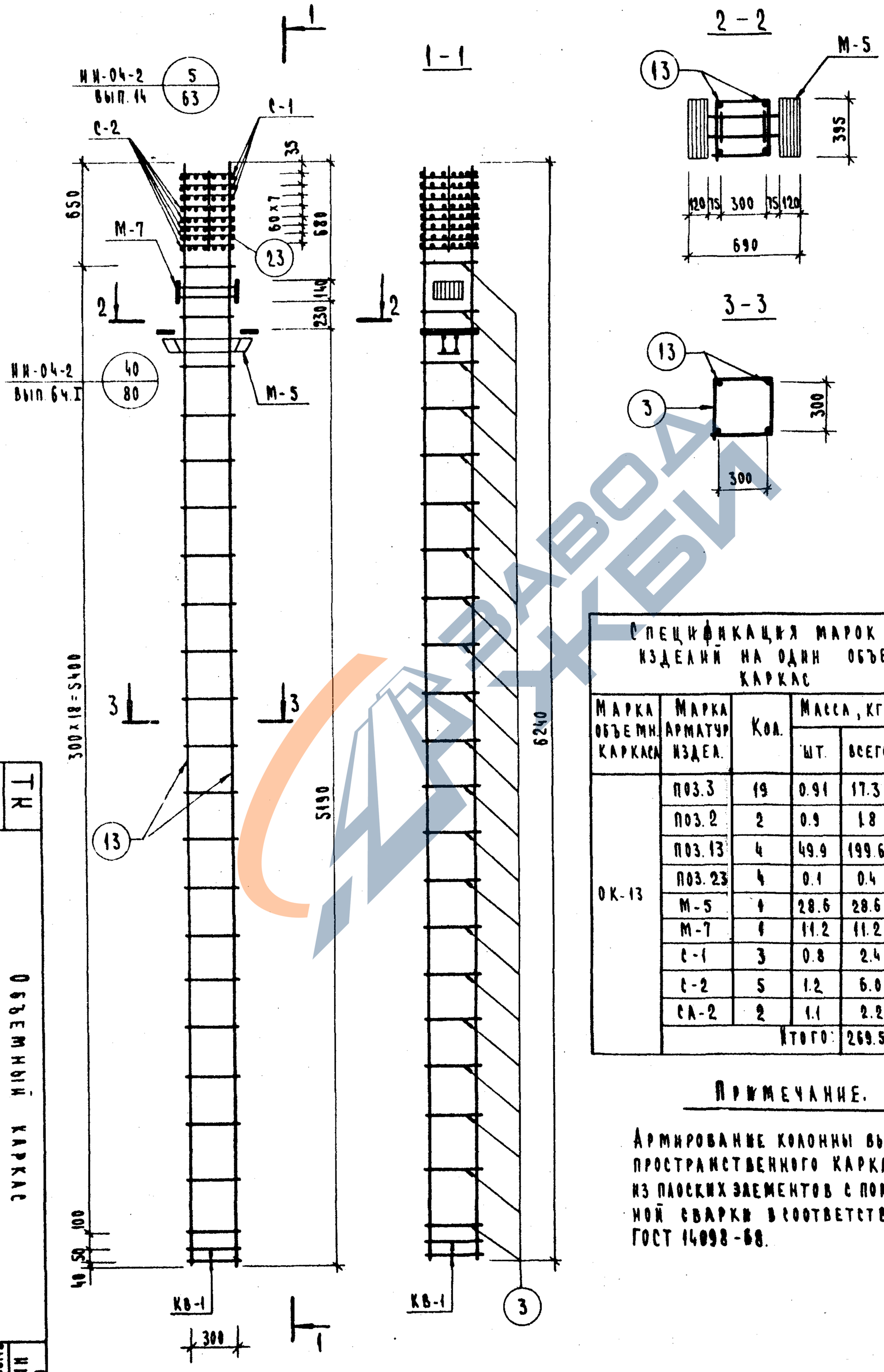

Спецификация марок арматурных изделий на один объемный каркас

Марка объемн. каркаса	Марка арматур. издел.	Кол.	Масса, кг		Серия, выпуск, лист
			шт.	всего	
ОК-13	поз. 3	19	0.91	17.3	лист 130
	поз. 2	2	0.9	1.8	
	поз. 13	4	49.9	199.6	лист 129
	поз. 23	4	0.1	0.4	лист 129
	М-5	1	28.6	28.6	ИИ-04-8 вып. 3
	М-7	1	11.2	11.2	
	С-1	3	0.8	2.4	ИИ-04-2 вып. 6 часть II
	С-2	5	1.2	6.0	
	СА-2	2	1.1	2.2	лист 130
			Итого:	269.5	

Примечание.

Армирование колонны выполнено в виде пространственного каркаса, собираемого из плоских элементов с помощью контактной сварки в соответствии с СН-393-69 и ГОСТ 14098-68.

ТК 1976

Объемный каркас ОК-13

Серия ИИ-04-2

Выпуск 19

Лист 90

14633

100

99

https://zavodjbi.com/

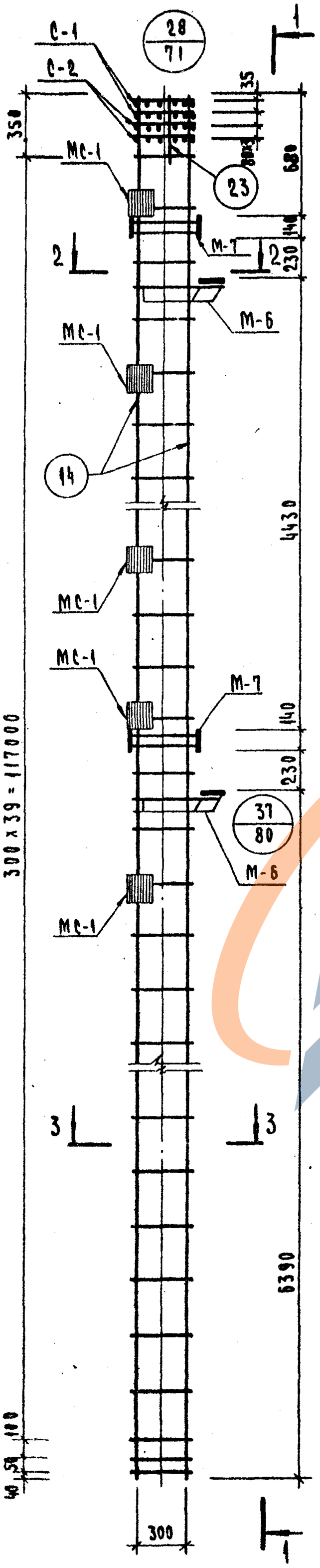

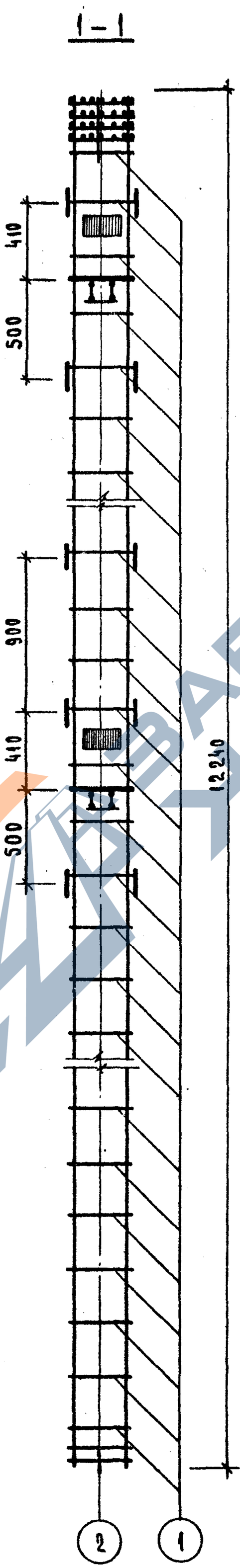

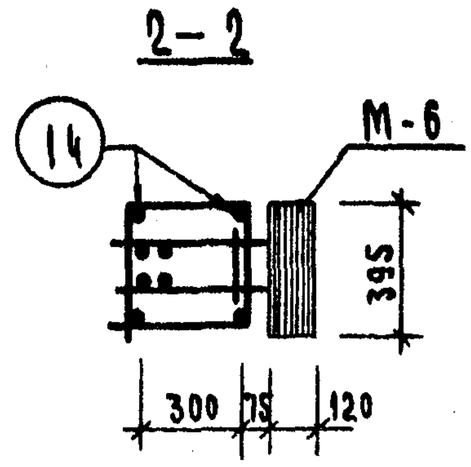

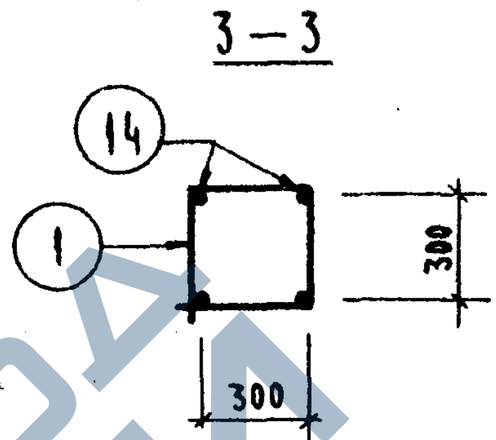

Спецификация марок арматурных изделий на один объемный каркас

Марка объемного каркаса	Марка арматурного изделия	Кол.	Масса, кг		Серия, выпуск лист
			шт.	всего	
ОК-14	поз. 1	40	0.3	12.0	Лист 130
	поз. 2	2	0.9	1.8	
	поз. 14	4	30.3	121.2	Лист 129
	поз. 23	4	0.1	0.4	Лист 129
	М-6	2	20.0	40.0	ИИ-04-8
	М-7	2	11.2	22.4	Вып. 3
	МС-1	10	3.09	30.90	ИИ-04-2 вып. 11
	С-1	2	0.8	1.6	ИИ-04-2 Вып. 6 часть II
	С-2	2	1.2	2.4	
	СА-2	2	1.1	2.2	Лист 130
	Итого:			234.90	

Примечания:

1. Армирование колонны выполнено в виде пространственного каркаса, собираемого из плоских элементов с помощью контактной сварки в соответствии с СН393-69 и ГОСТ 14098-68.
2. Узлы, замаркированные на данном листе см. серию ИИ-04-2 выпуск 6 часть I.
3. Связи СА-2 условно не показаны. Связи должны быть установлены в каждом пролете этажа по высоте колонны. Деталь установки см. лист 78.

007

ТК 1976

Колонны одноэтажных производственных зданий. ОК-14

Серия ИИ-04-2

Выпуск 19

Лист 91

14933

101

https://zavodjbi.com/

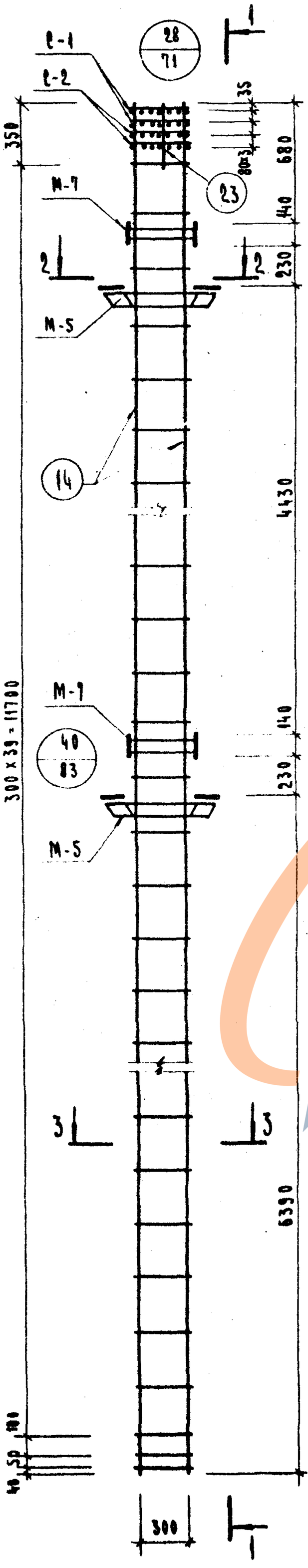

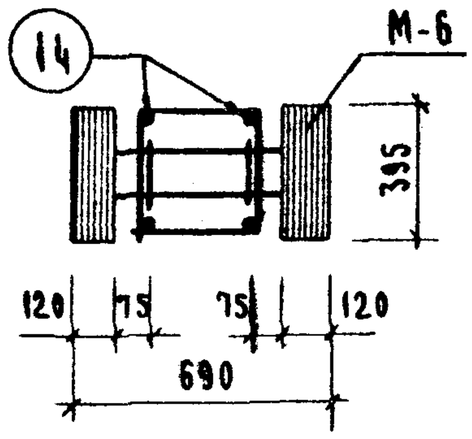

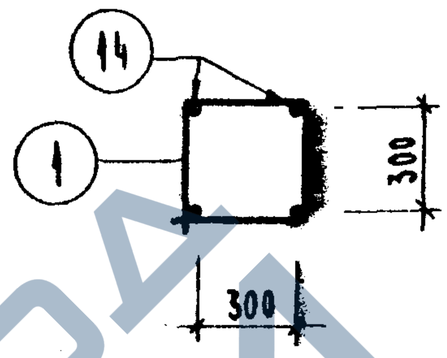

Спецификация марок арматурных изделий на один объемный каркас

Марка объемного каркаса	Марка арматур. изделия	Кол.	Масса, кг		Серия, выпуск, лист
			шт.	всего	
ОК-15	поз.1	40	0.3	12.0	Лист 130
	поз.2	2	0.9	1.8	
	поз.14	4	30.3	121.2	Лист 129
	поз.23	4	0.1	0.4	Лист 129
	М-5	2	28.6	57.2	ИИ-04-8
	М-7	2	11.2	22.4	Вып.3
	С-1	2	0.8	1.6	ИИ-04-2
	С-2	2	1.2	2.4	Вып.6, ч.II
	СА-2	2	1.1	2.2	Лист 130
	Итого			221.20	

Примечания:

1. Армирование колонны выполнено в виде пространственного каркаса, собираемого из плоских элементов с помощью контактной сварки в соответствии с СН 393-69 и ГОСТ 14098-68.
2. Узлы, замаркированные на данном листе см. серии ИИ-04-2, выпуск 6, часть I.
3. Связи СА-2 условно не показаны. Связи должны быть установлены в каждом пролете этажа по высоте колонны. Деталь см. лист 78.

1976 ТК

51-ХО

Одноэтажных производственных зданий

Каркас

ГПИИС

Инв. № 19

Взам. инв. №

Инв. № подл. 92 | Подпись и дата

ИИ-04-2 Кн.32

Лист 92

https://zavodjbi.com/

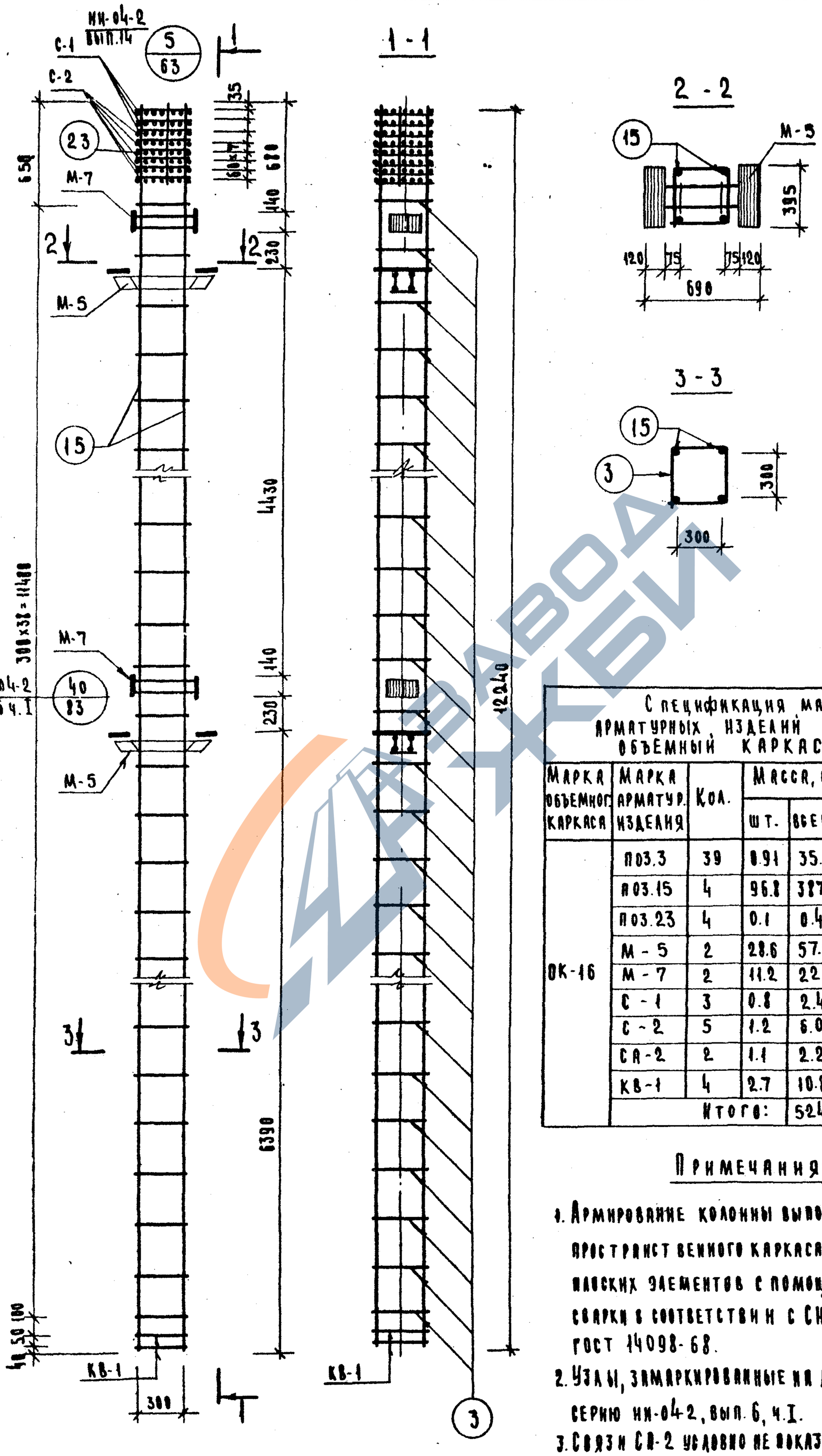

Спецификация марок арматурных изделий на один объемный каркас.

Марка объемного каркаса	Марка арматур. изделия	Кол.	Масса, кг		Серия, выпуск, лист.
			шт.	всего	
ОК-16	поз.3	39	0.91	35.5	лист 130
	поз.15	4	96.8	387.2	лист 129
	поз.23	4	0.1	0.4	лист 129
	М-5	2	28.6	57.2	ИИ-04-8
	М-7	2	11.2	22.4	вып. 3
	С-1	3	0.8	2.4	ИИ-04-2
	С-2	5	1.2	6.0	вып. 6 ч. II.
	СА-2	2	1.1	2.2	лист 130
	КВ-1	4	2.7	10.8	лист 130
			Итого:	524.1	

Примечания:

1. Армирование колонны выполнено в виде пространственного каркаса собираемого из плоских элементов с помощью контактной сварки в соответствии с СН-393-69 и ГОСТ 14098-68.
2. Узлы, замаркированные на данном листе см. серию ИИ-04-2, вып. 6, ч.I.
3. Связи СА-2 условно не показаны. Связи должны быть установлены в каждом пролете этажа по высоте колонны.
Деталь установки см. лист 78.

ТК 1976

Объемный каркас ОК-16

Серия ИИ-04-2

Выпуск 19 | Лист 93

14633 103

102

https://zavodjbi.com/

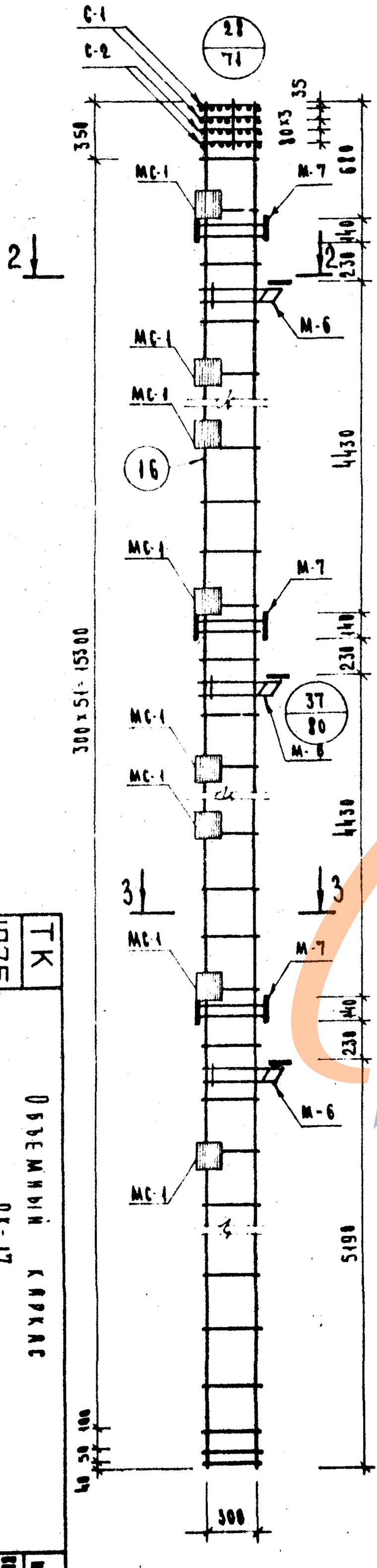

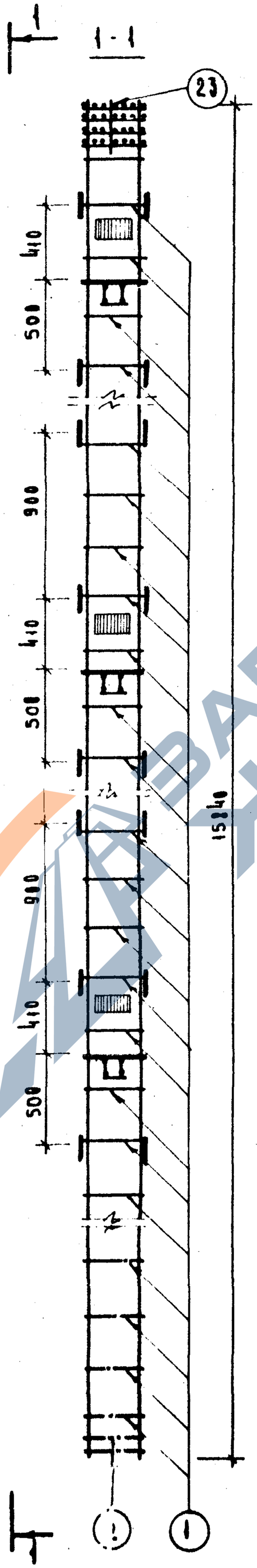

2 - 2

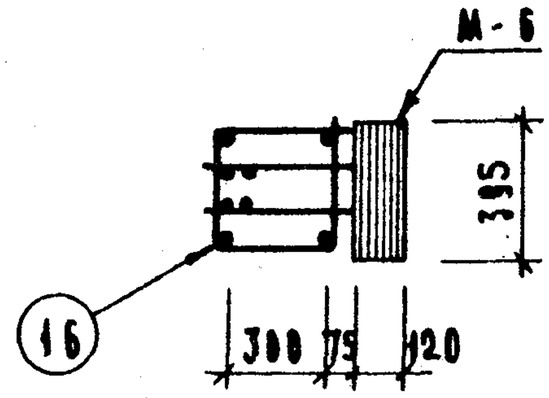

3 - 3

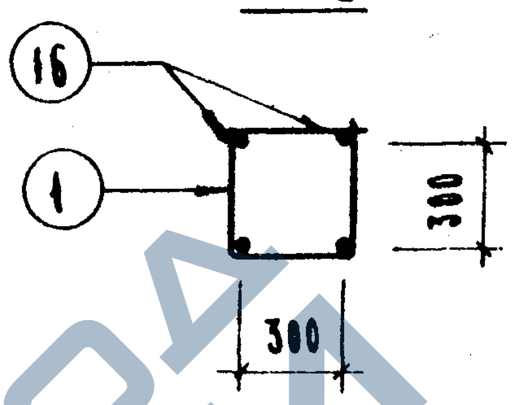

Спецификация марок арматурных изделий на один объемный каркас.

Марка объемн. каркаса	Марка арматур. изделия	Кол.	Масса, кг		Серия, выпуск, лист
			шт.	всего	
ОК-17	поз. 1	52	0.3	15.6	лист 130
	поз. 2	2	0.9	1.8	лист 130
	поз. 16	4	39.2	156.8	лист 129
	С-1	2	0.8	1.6	ин-04-2
	С-2	2	1.2	2.4	вып. 6 ч. I
	поз. 23	4	0.1	0.4	лист 129
	М-6	3	20.0	60.0	ин-04-8
	М-7	3	11.2	33.6	вып. 3
	СА-2	3	1.1	3.3	лист 130
	МС-1	16	3.09	49.44	ин-04-2 вып. II
	Итого:			334.76	

Примечания:

1. Армирование колонны выполнено в виде пространственного каркаса собираемого из плоских элементов с помощью контактной сварки в соответствии с СН393-69 и ГОСТ 14098-68.
2. Связи СА-2 условно не показаны. Связи должны быть установлены в каждом пролете этажа по высоте колонны. Деталь установки см. лист 78.
3. Узлы, замаркированные на данном листе см. серию ин-04-2 вып. 6 ч. I.

ТК	1976		
Колонны каркаса ОК-17			
ГПИ Минэнерго			
Гл. инж.			
Нач. отд.			
Гл. спец.			
Нач. сект.			
Руковод. гр.			
Ст. инж.			
Инж.			
Ст. техник			
Техник			
Н. контр.			
Серия 1.040-1 (13)	19	46	

14633

https://zavodjbi.com/

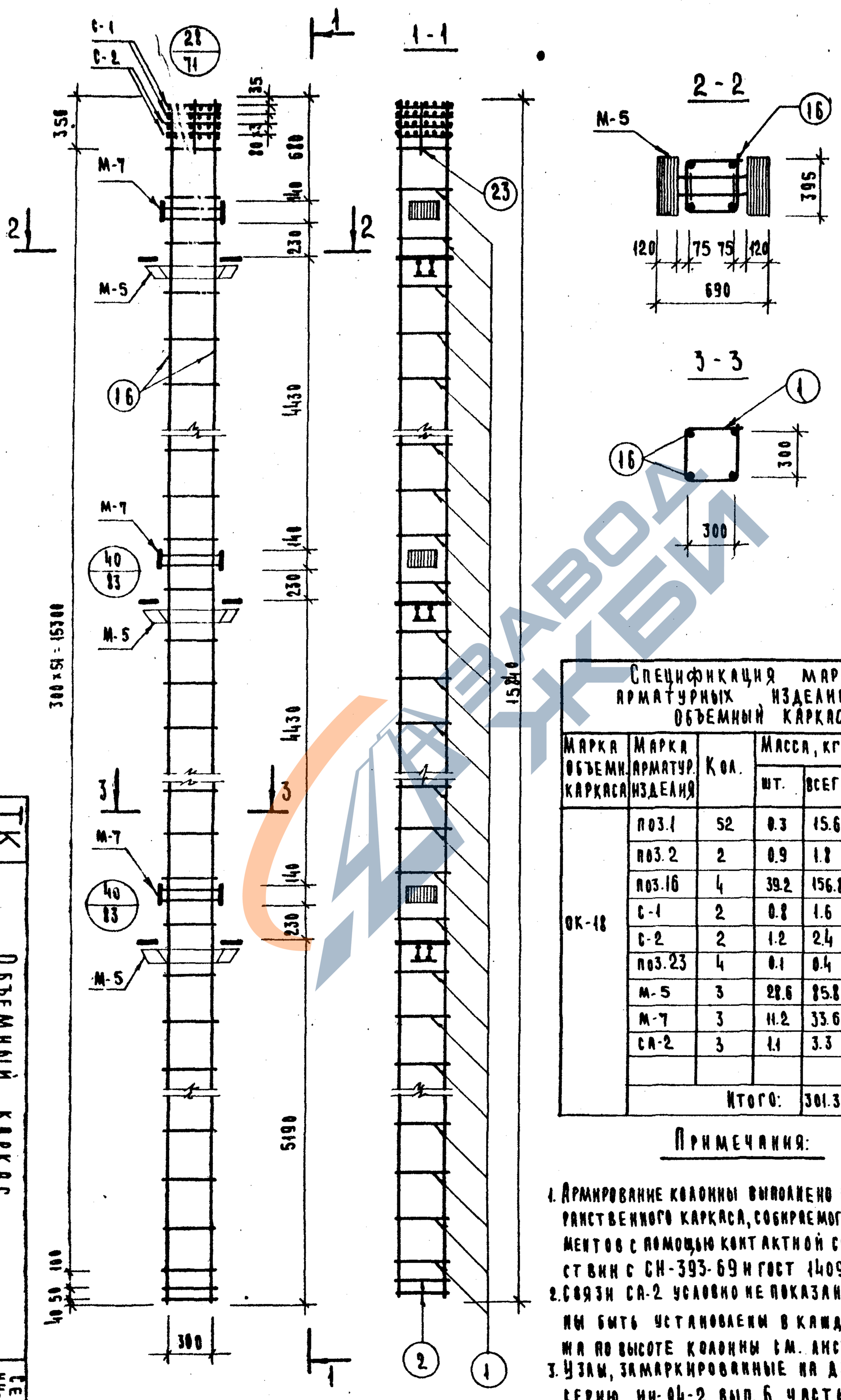

Спецификация марок арматурных изделий на один объемный каркас.

Марка объемн. каркаса	Марка арматур. изделия	Кол.	Масса, кг		Серия, выпуск, лист.
			шт.	всего	
ОК-18	поз.1	52	0.3	15.6	лист 130
	поз.2	2	0.9	1.8	лист 130
	поз.16	4	39.2	156.8	лист 129
	С-1	2	0.8	1.6	ИИ-04-2
	С-2	2	1.2	2.4	вып. 6 ч. II
	поз.23	4	0.1	0.4	лист 129
	М-5	3	28.6	85.8	ИИ-04-8
	М-7	3	11.2	33.6	вып. 3
	СА-2	3	1.1	3.3	лист 130
	Итого:			301.3	

Примечания:

1. Армирование колонны выполнено в виде пространственного каркаса, собираемого из плоских элементов с помощью контактной сварки в соответствии с СН-393-69 и ГОСТ 14098-68.
2. Связи СА-2 условно не показаны. Связи должны быть установлены в каждом пролете этажа по высоте колонны см. лист 78.
3. Узлы, замаркированные на данном листе см. серию ИИ-04-2 вып. 6 часть I.

ТК 1976

Объемный каркас ОК-18.

Серия ИИ-04-2

Выпуск 19 | Лист 95

14633

104

ЗАВОД ЖБИ

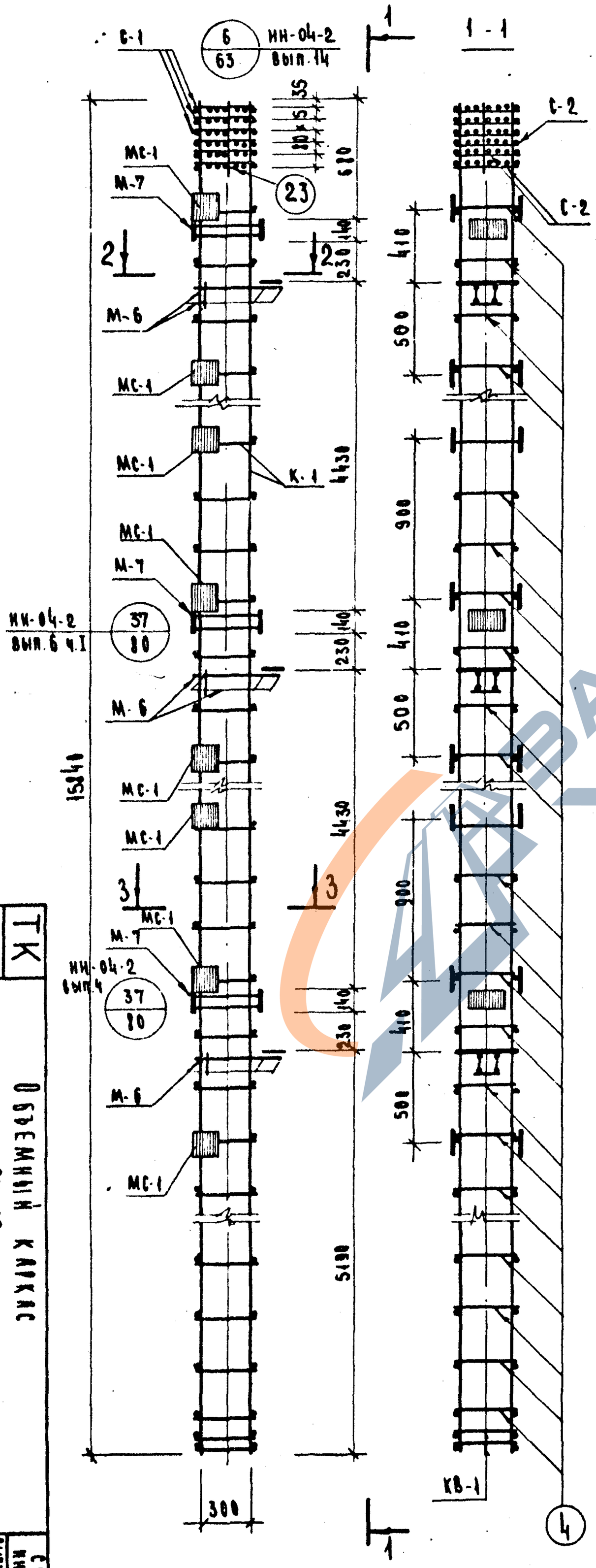

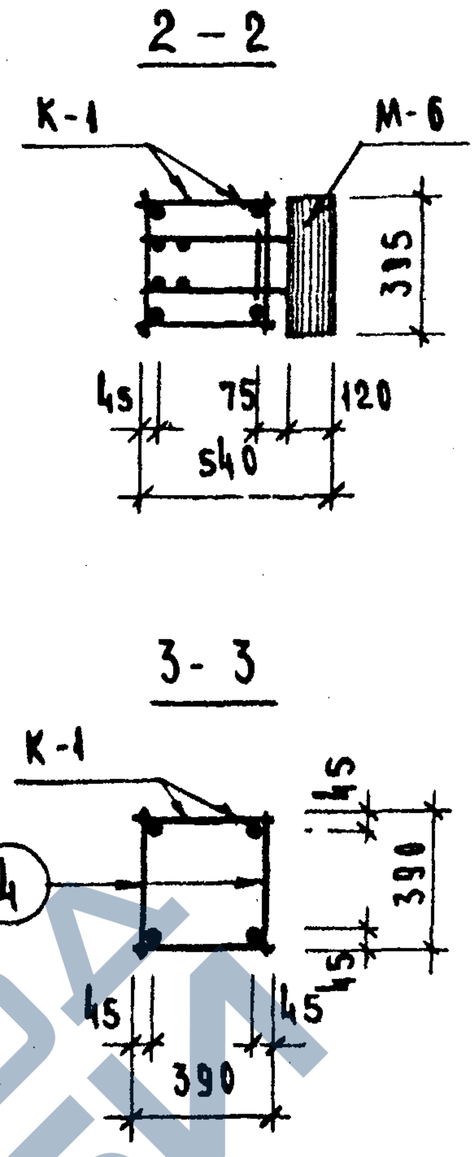

Спецификация марок арматурных изделий на один объемный каркас.

Марка объемного каркаса	Марка арматур. изделия	Кол.	Масса, кг		Серия, выпуск, лист
			шт.	всего	
ОК-19	К-1	2	236.3	472.6	лист 128
	М-6	3	20.0	60.0	ИН-04-8 вып. 3
	М-7	3	11.2	33.6	
	С-1	3	0.8	2.4	ИН-04-2 вып. 6 ч. II
	С-2	3	1.2	3.6	
	поз. 23	4	0.1	0.4	лист 129
	поз. 4	102	0.24	24.5	лист 129
	СА-2	3	1.1	3.3	лист 130
	КВ-1	2	2.7	5.4	лист 130
	МС-1	16	3.09	49.44	ИН-04-2 вып. 11
	Итого:			655.24	

Примечания:

1. Армирование колонны выполнено в виде пространственного каркаса собираемого из плоских каркасов с помощью контактной сварки в соответствии с СН 393-69 и ГОСТ 14098-68.
2. Связи СА-2 условно не показаны. Связи должны быть установлены в каждом пролете этажа по высоте колонны см. лист 78.

ТК 1976

Объемный каркас ОК-19

Серия ИН-04-2 | Выпуск 19 | Лист 96

14633

105

106

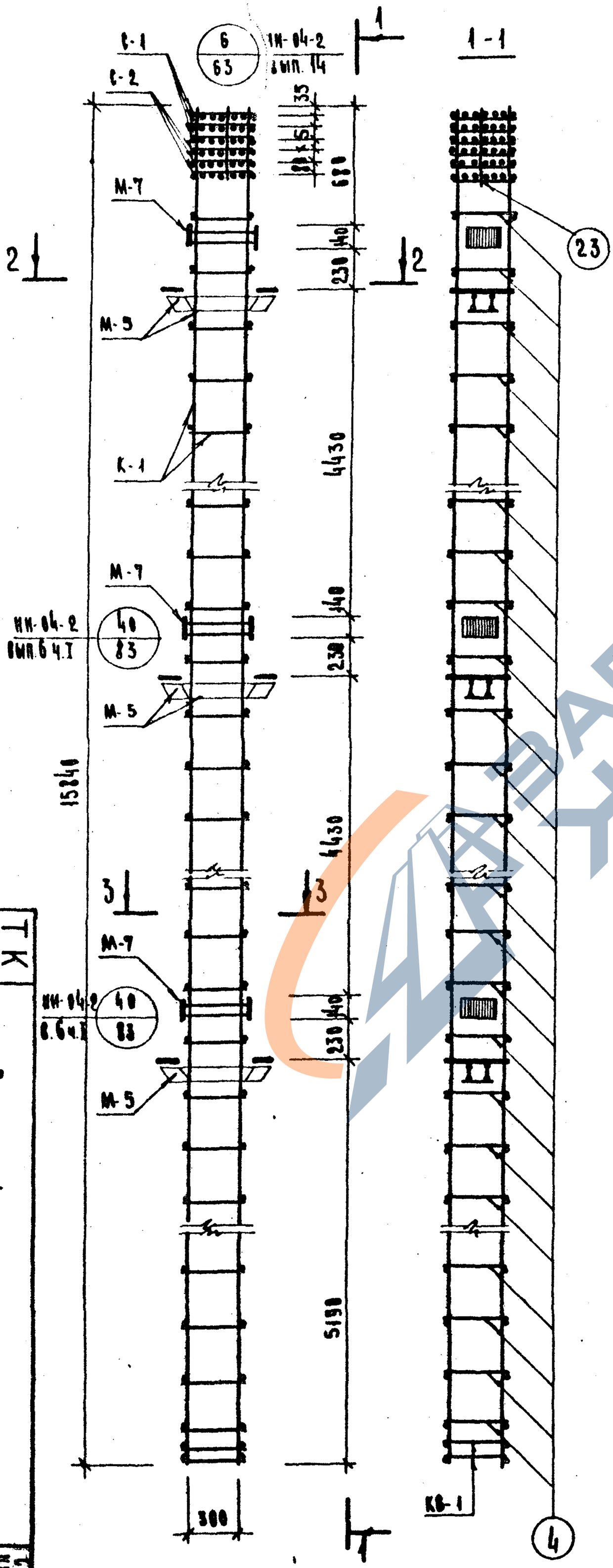

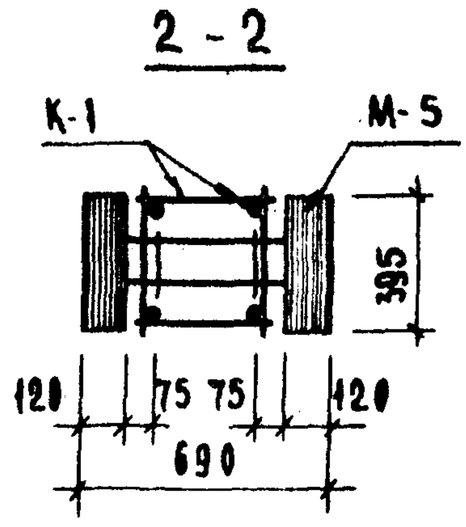

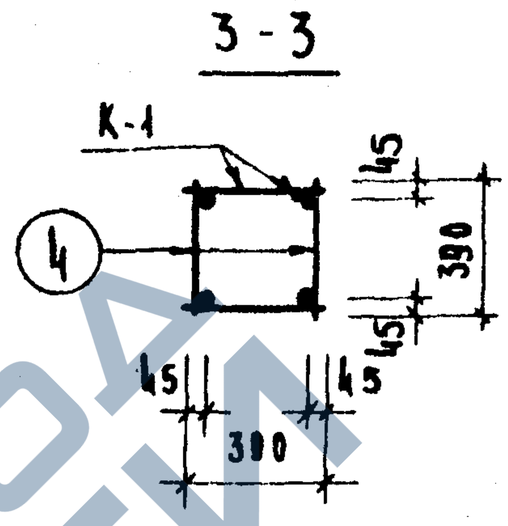

Спецификация марок арматурных изделий на один объемный каркас.

Марка объемн. каркаса	Марка арматур. изделия	Кол.	Масса, кг		Серия, выпуск, лист.
			шт.	всего	
ОК-20	К-1	2	236.3	472.6	лист 128
	поз. 4	102	0.24	24.50	лист 129
	С-1	3	0.8	2.4	ИН-04-2
	С-2	3	1.2	3.6	вып. 6 ч. II
	поз. 23	4	0.1	0.4	лист 129
	М-5	3	28.6	85.8	ИН-04-8
	М-7	3	11.2	33.6	вып. 3
	СА-2	3	1.1	3.3	лист 130
	КВ-1	2	2.7	5.4	лист 130
	Итого:			631.2	

Примечания:

1. Армирование колонны выполнено в виде пространственного каркаса собираемого из плоских каркасов с помощью контактной сварки в соответствии с СН393-69 и ГОСТ 14098-68.
2. Связи СА-2 условно не показаны. Связи должны быть установлены в каждом пролете этажа по высоте колонны см. лист 78.

ТК 1976

Объемный каркас ОК-20

Серия ИН-04-2 | Выпуск 19 | Лист 97

14633

107

106

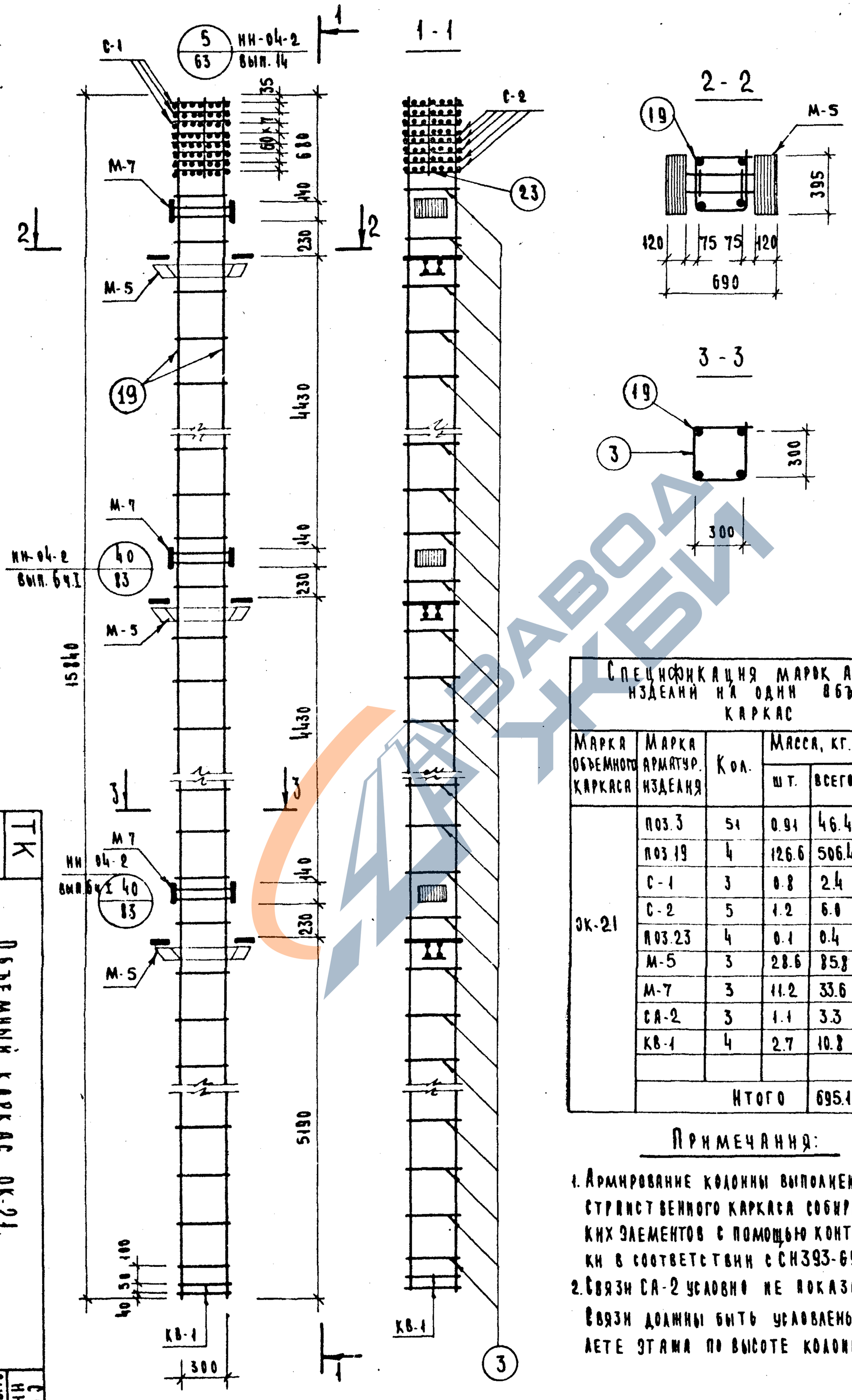

Спецификация марок арматурных изделий на один объемный каркас

Марка объемного каркаса	Марка арматур. изделия	Кол.	Масса, кг. шт.	Масса, кг. всего	Серия, выпуск, лист
ОК-21	поз. 3	51	0.91	46.4	лист 129
	поз. 19	4	126.6	506.4	лист 129
	С-1	3	0.8	2.4	НН-04-2
	С-2	5	1.2	6.0	вып. 6 ч. II
	поз. 23	4	0.1	0.4	лист 129
	М-5	3	28.6	85.8	НН-04-8
	М-7	3	11.2	33.6	вып. 3
	СА-2	3	1.1	3.3	лист 130
	КВ-1	4	2.7	10.8	лист 130
	Итого			695.1	

Примечания:

1. Армирование колонны выполнено в виде пространственного каркаса собираемого из плоских элементов с помощью контактной сварки в соответствии с СН393-69 и ГОСТ 14098-68.
2. Связи СА-2 условно не показаны.

Связи должны быть условлены в каждом пролете этажа по высоте колонны см. лист 78.

ТК 1976

Объемный каркас ОК-21

Серия НН-04-2 | Выпуск 19 | Лист 98

14633

108

ЗАВОД ЖБИ

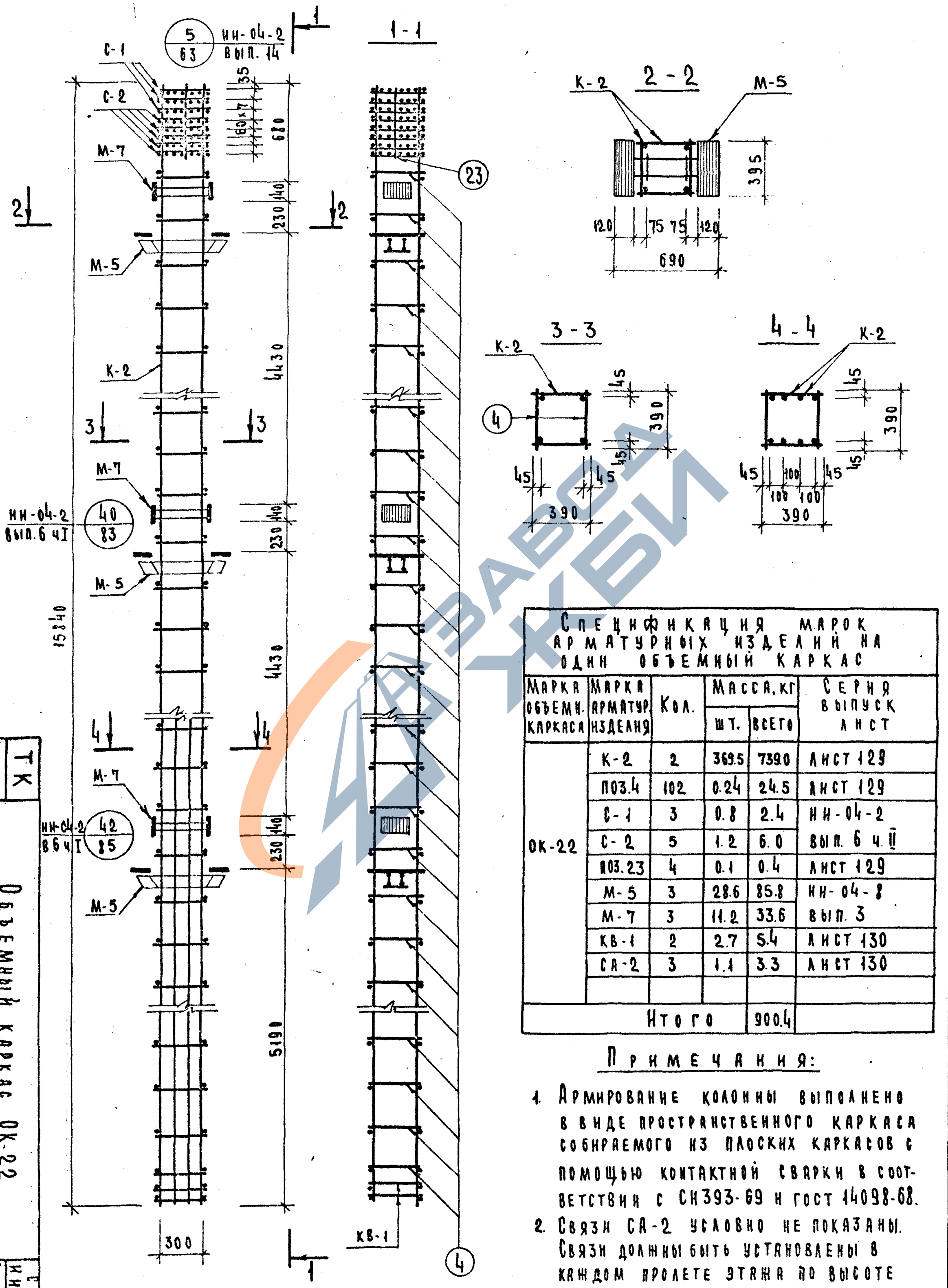

Спецификация марок арматурных изделий на один объемный каркас

Марка объемн. каркаса	Марка арматур. изделия	Кол.	Масса, кг шт.	Масса, кг всего	Серия выпуск лист
ОК-22	К-2	2	369.5	739.0	лист 129
	ПОЗ.4	102	0.24	24.5	лист 129
	С-1	3	0.8	2.4	ИИ-04-2
	С-2	5	1.2	6.0	вып. 6 ч. II
	ПОЗ.23	4	0.1	0.4	лист 129
	М-5	3	28.6	85.8	ИИ-04-8
	М-7	3	11.2	33.6	вып. 3
	КВ-1	2	2.7	5.4	лист 130
	СА-2	3	1.1	3.3	лист 130
Итого				900.4	

Примечания:

1. Армирование колонны выполнено в виде пространственного каркаса собираемого из плоских каркасов с помощью контактной сварки в соответствии с СН393-69 и ГОСТ 14098-68.
2. Связи СА-2 условно не показаны. Связи должны быть установлены в каждом пролете этажа по высоте колонны. См. лист 78
3. Узлы, замаркированные на данном листе см. серию ИИ-04-2. Выпуск 6 ч. I

ТК 1976

Объемный каркас ОК-22

Серия ИИ-04-2 Выпуск 19 Лист 99

108

ЗАВОД ЖБИ

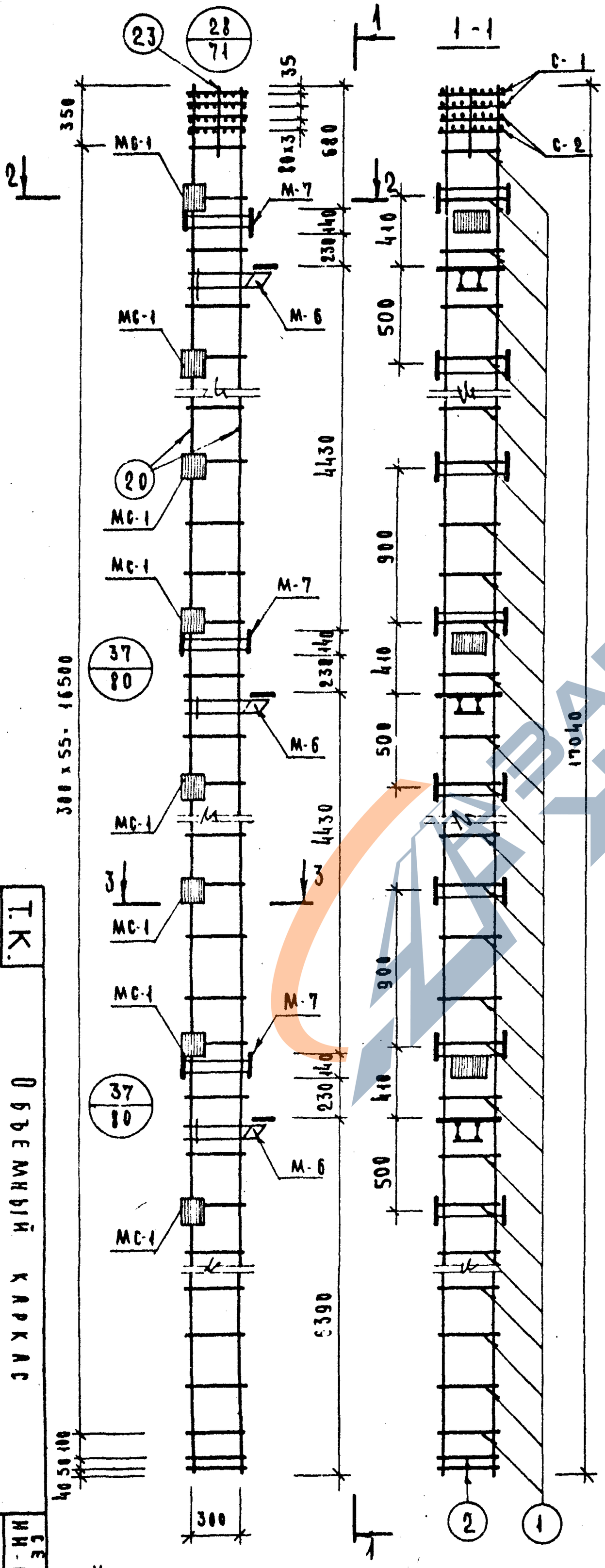

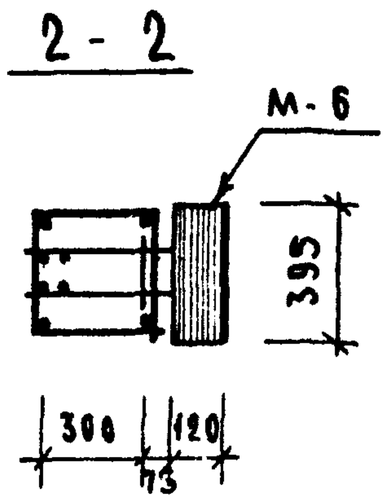

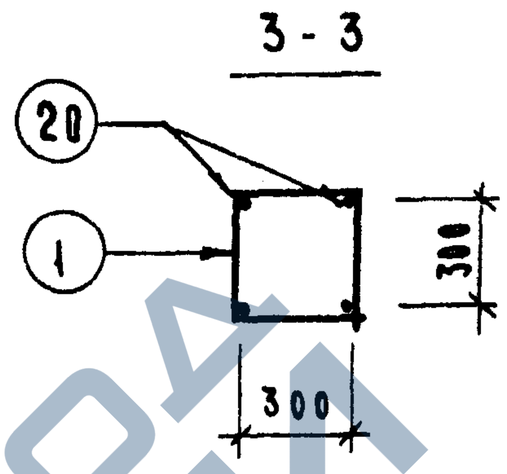

Спецификация марок арматурных изделий на один объемный каркас

Марка объемн. каркаса	Марка арматур. изделия	Кол.	Масса, кг		Серия выпуск лист
			шт.	всего	
ОК-23	ПОЗ.1	56	0.3	16.8	Лист 130
	ПОЗ.2	2	0.9	1.8	Лист 130
	ПОЗ.20	4	42.3	169.2	Лист 129
	С-1	2	0.8	1.6	ИН-04-2
	С-2	2	1.2	2.4	Вып. 6 ч. II
	ПОЗ.23	4	0.1	0.4	Лист 129
	М-6	3	20.0	60.0	ИН-04-8
	М-7	3	11.2	33.6	Вып. 3
	СА-2	3	1.1	3.3	Лист 130
	МС-1	16	3.09	49.44	ИН-04-2 Вып. 11
	Итого			338.54	

Примечания:

1. Армирование колонны выполнено в виде пространственного каркаса собираемого из плоских элементов с помощью контактной сварки в соответствии с СН-393-69 и ГОСТ 14098-68.
2. Связи СА-2 условно не показаны. Связи должны быть установлены в каждом пролете этажа по высоте колонны. Деталь установки см. лист 78.
3. Узлы, замаркированные на данном листе см. серию ИН-04-2, выпуск 6, часть I

Т.К. 1976

Объемный каркас ОК-23

Серия ИН-04-2 | Выпуск 19 | Лист 100

14633

110

109

https://zavodjbi.com/

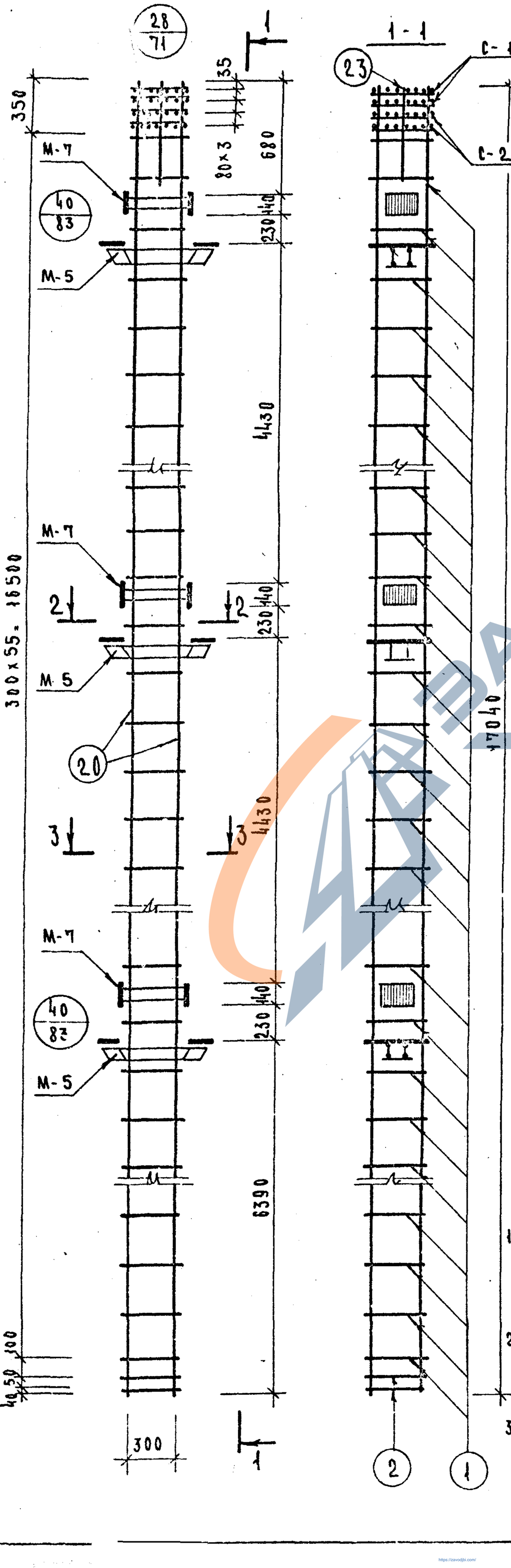

ТК 1976

ОБЪЕМНЫЙ КАРКАС ОК-24

СЕРИЯ ИИ-04-2	
ВЫПУСК 19	ЛИСТ 101

СПЕЦИФИКАЦИЯ МАРОК АРМАТУРНЫХ ИЗДЕЛИЙ НА ОДИН ОБЪЕМНЫЙ КАРКАС

МАРКА ОБЪЕМН. КАРКАСА	МАРКА АРМАТУР. ИЗДЕЛИЯ	КОЛ.	МАССА, КГ. ШТ.	МАССА, КГ. ВСЕГО	СЕРИЯ, ВЫПУСК, ЛИСТ
ОК-24	ПОЗ. 1	56	0.3	16.8	ЛИСТ 130
	ПОЗ. 2	2	0.9	1.8	ЛИСТ 130
	ПОЗ. 20	4	42.3	169.2	ЛИСТ 129
	С-1	2	0.8	1.6	НИ-04-2
	С-2	2	1.2	2.4	ВЫП. 6. Ч. II
	ПОЗ. 23	4	0.1	0.4	ЛИСТ 129
	М-5	3	28.6	85.8	НИ-04-8
	М-7	3	11.2	33.6	ВЫП. 3
	СА-2	3	1.1	3.3	ЛИСТ 130
	ИТОГО			314.9	

ПРИМЕЧАНИЯ:

1. АРМИРОВАНИЕ КОЛОННЫ ВЫПОЛНЕНО В ВИДЕ ПРОСТРАНСТВЕННОГО КАРКАСА СОБИРАЕМОГО ИЗ ПЛОСКИХ ЭЛЕМЕНТОВ С ПОМОЩЬЮ КОНТАКТНОЙ СВАРКИ В СООТВЕТСТВИИ С СН-393-69 И ГОСТ 14098-68.
2. СВЯЗИ СА-2 УСЛОВНО НЕ ПОКАЗАНЫ. СВЯЗИ ДОЛЖНЫ БЫТЬ УСТАНОВЛЕНЫ В КАЖДОМ ПРОЛЕТЕ ЭТАЖА ПО ВЫСОТЕ КОЛОННЫ. ДЕТАЛЬ УСТАНОВКИ СМ. ЛИСТ 78
3. УЗЛЫ, ЗАМАРКИРОВАННЫЕ НА ДАННОМ ЛИСТЕ СМ. СЕРИЮ НИ-04-2, ВЫПУСК 6, ЧАСТЬ I

https://zavodjbi.com/

https://zavodjbi.com/

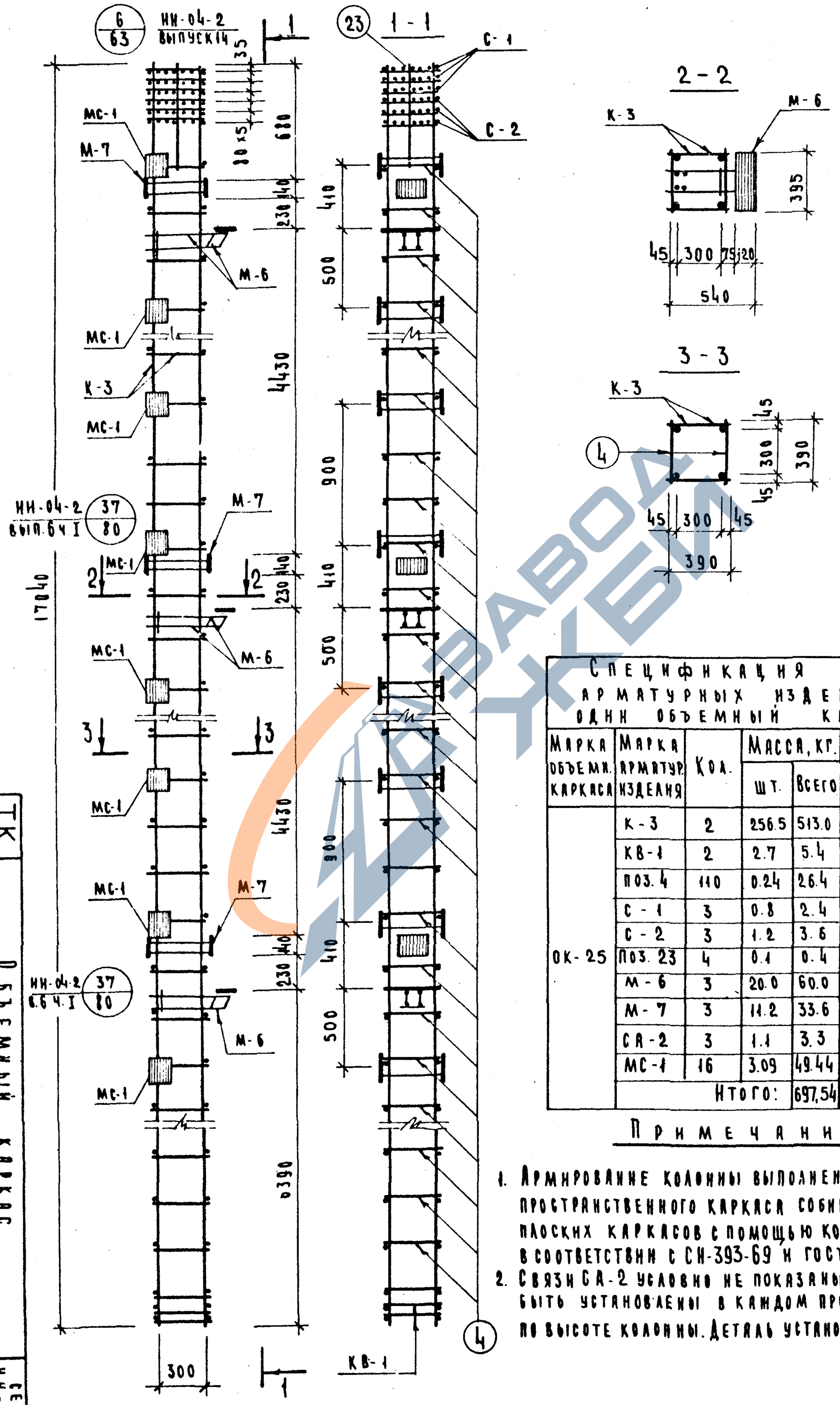

Спецификация марок арматурных изделий на один объемный каркас

Марка объемн. каркаса	Марка арматур. изделия	Кол.	Масса, кг. шт.	Масса, кг. всего	Серия выпуск лист
ОК-25	К-3	2	256.5	513.0	Лист 128
	КВ-1	2	2.7	5.4	Лист 130
	Поз. 4	110	0.24	26.4	Лист 129
	С-1	3	0.8	2.4	НН-04-2
	С-2	3	1.2	3.6	Вып. 6 ч. II
	Поз. 23	4	0.1	0.4	Лист 129
	М-6	3	20.0	60.0	НН-04-8
	М-7	3	11.2	33.6	Вып. 3
	СА-2	3	1.1	3.3	Лист 130
	МС-1	16	3.09	49.44	НН-04-2 Вып. 11
	Итого:			697,54	

Примечания:

1. Армирование колонны выполнено в виде пространственного каркаса собираемого из плоских каркасов с помощью контактной сварки в соответствии с СН-393-69 и ГОСТ 14098-68
2. Связи СА-2 условно не показаны. Связи должны быть установлены в каждом пролете этажа по высоте колонны. Деталь установки см. лист 78.

ТК 1976

Объемный каркас ОК-25

Серия НН-04-2 Выпуск 19 Лист 102

14633 112

https://zavodjbi.com/

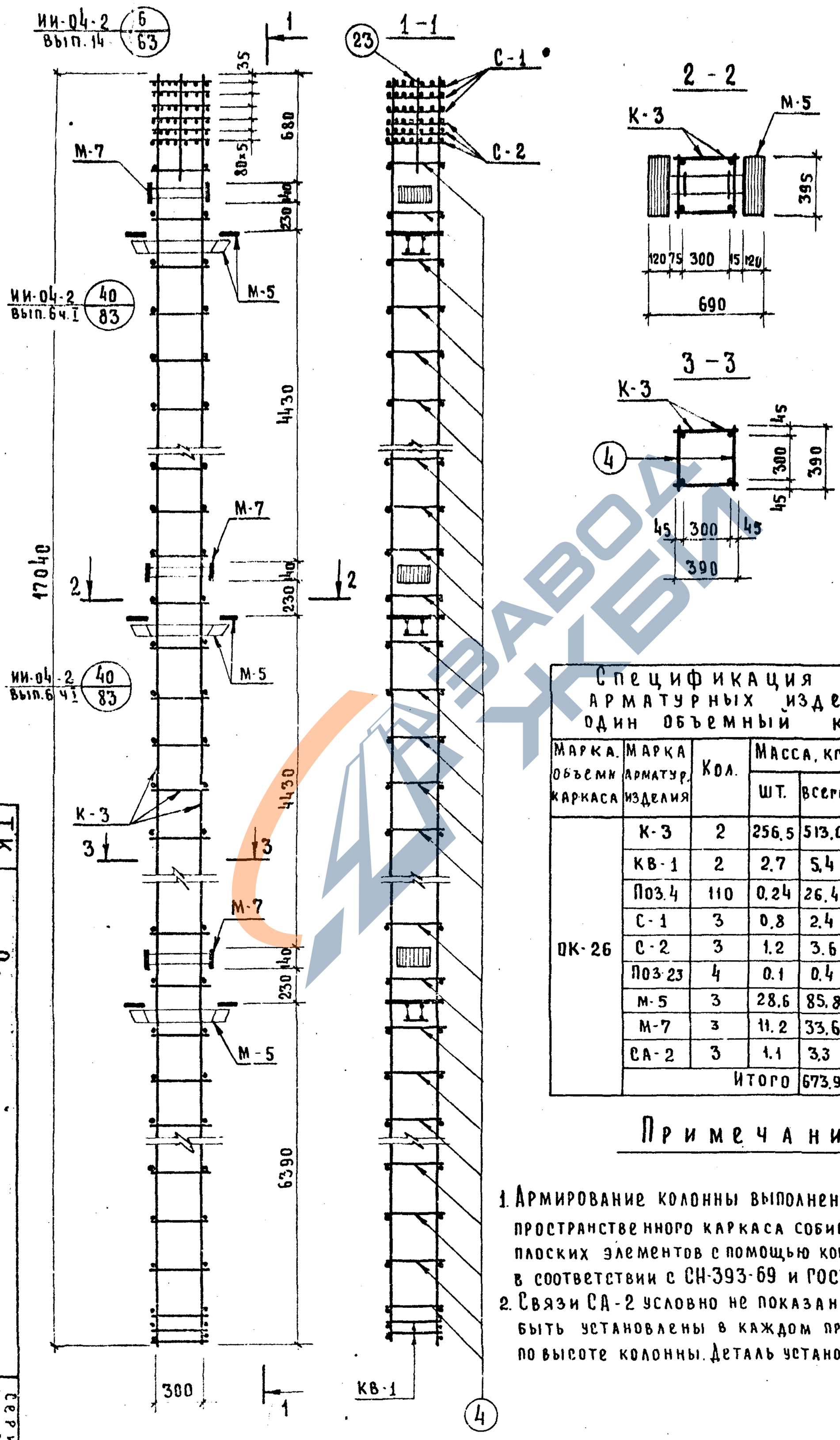

Спецификация марок арматурных изделий на один объемный каркас

Марка объемн. каркаса	Марка арматур. изделия	Кол.	Масса, кг. шт.	Масса, кг. всего	Серия, выпуск, лист
ОК-26	К-3	2	256,5	513,0	Лист 128
	КВ-1	2	2,7	5,4	Лист 130
	Поз. 4	110	0,24	26,4	Лист 129
	С-1	3	0,8	2,4	ИИ-04-2 Вып. 6 ч. II
	С-2	3	1,2	3,6	
	Поз. 23	4	0,1	0,4	Лист 129
	М-5	3	28,6	85,8	ИИ-04-8 Вып. 3
	М-7	3	11,2	33,6	
	СА-2	3	1,1	3,3	Лист 130
			Итого	673,9	

Примечания:

1. Армирование колонны выполнено в виде пространственного каркаса собираемого из плоских элементов с помощью контактной сварки в соответствии с СН-393-69 и ГОСТ 14098-68
2. Связи СА-2 условно не показаны. Связи должны быть установлены в каждом пролете этажа по высоте колонны. Деталь установки см. лист 78

ТК 1976

Объемный каркас ОК-26

Серия ИИ-04-2 Выпуск 13 Лист 103

14633 113

112

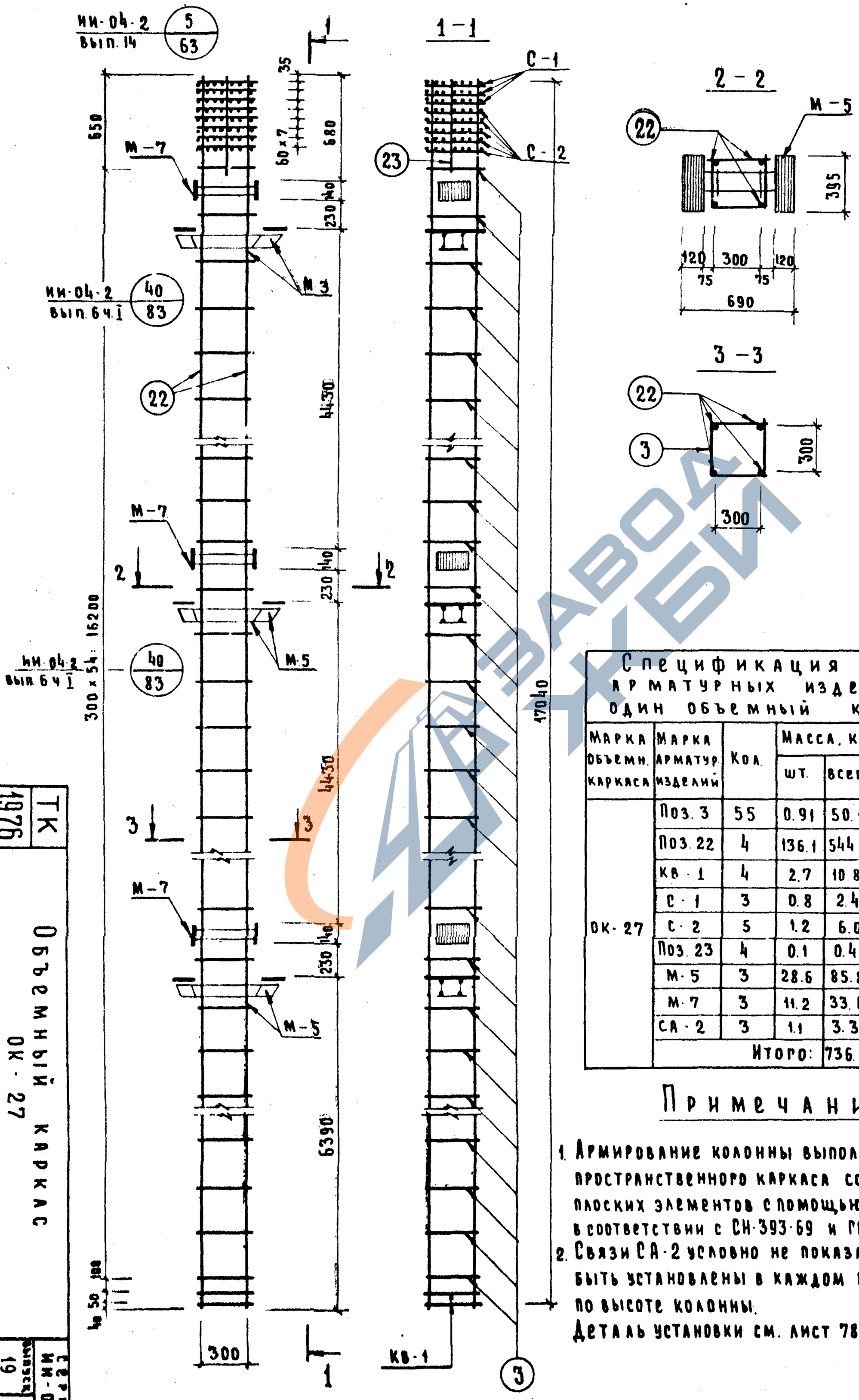

Спецификация марок арматурных изделий на один объемный каркас

Марка объемн. каркаса	Марка арматур. изделий	Кол.	Масса, кг. шт.	Масса, кг. всего	Серия, выпуск лист
ОК-27	Поз. 3	55	0.91	50.1	Лист 130
	Поз. 22	4	136.1	544.4	Лист 129
	КВ-1	4	2.7	10.8	Лист 130
	С-1	3	0.8	2.4	ИИ-04-2 вып. 6 ч. II
	С-2	5	1.2	6.0	
	Поз. 23	4	0.1	0.4	Лист 129
	М-5	3	28.6	85.8	ИИ-04-8 вып. 3
	М-7	3	11.2	33.6	
	СА-2	3	1.1	3.3	Лист 130
			Итого:	736.8	

Примечания:

1. Армирование колонны выполнено в виде пространственного каркаса собираемого из плоских элементов с помощью контактной сварки в соответствии с СН-393-69 и ГОСТ 14098-68
2. Связи СА-2 условно не показаны. Связи должны быть установлены в каждом пролете этажа по высоте колонны.

Деталь установки см. лист 78

ТК 1976

Объемный каркас ОК-27

Серия ИИ-04-2 | Выпуск 19 | Лист 104

14633

114

113

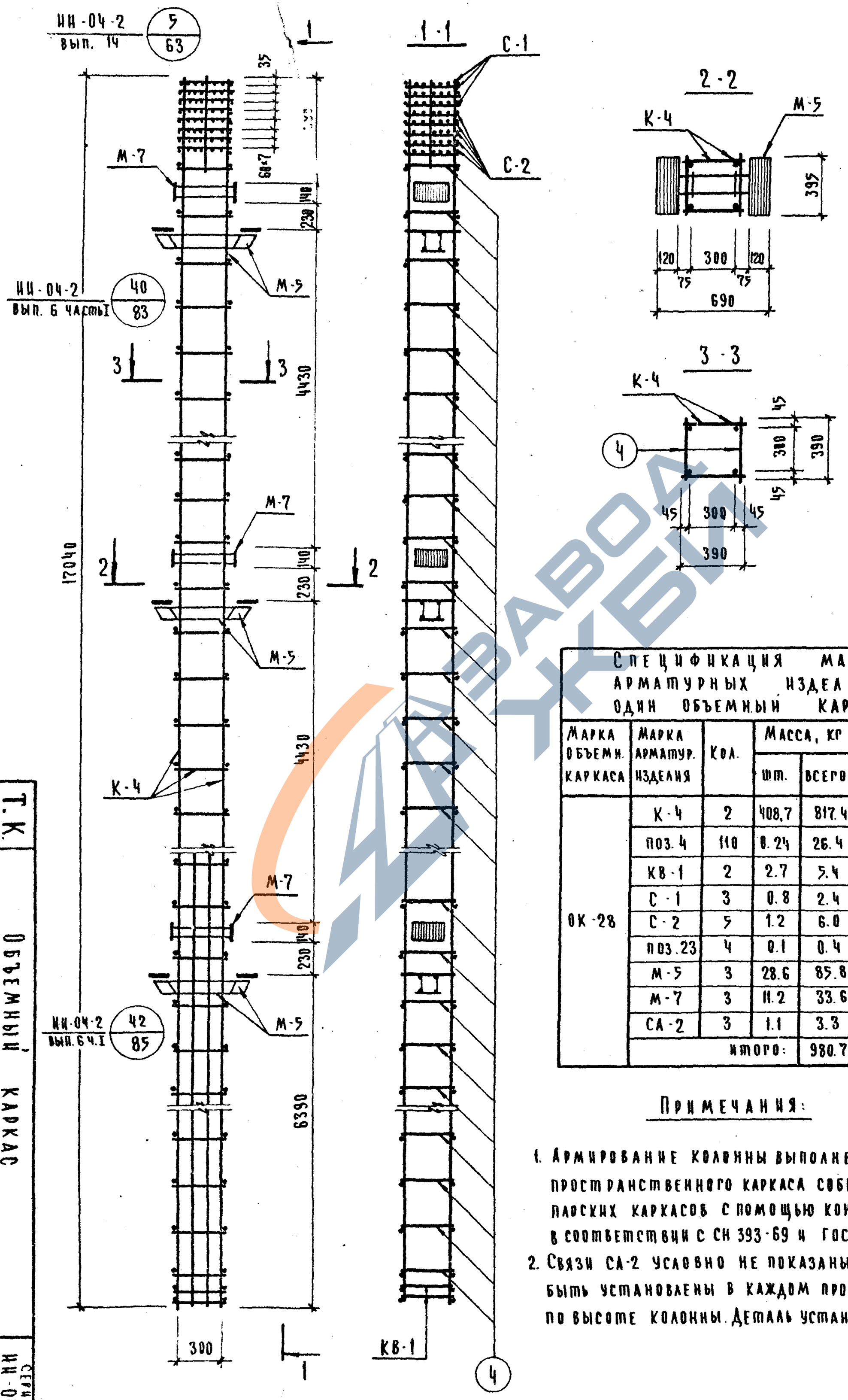

Спецификация марок арматурных изделий на один объемный каркас

Марка объемн. каркаса	Марка арматур. изделия	Кол.	Масса, кг		Серия, выпуск, лист
			шт.	всего	
ОК-28	К-4	2	408,7	817.4	лист 128
	поз. 4	110	0.24	26.4	лист 129
	КВ-1	2	2.7	5.4	лист 130
	С-1	3	0.8	2.4	ИИ-04-2 вып. 6 ч. II
	С-2	5	1.2	6.0	
	поз. 23	4	0.1	0.4	лист 129
	М-5	3	28.6	85.8	ИИ-04-8 вып. 3
	М-7	3	11.2	33.6	
	СА-2	3	1.1	3.3	лист 130
			итого:	980.7	

Примечания:

1. Армирование колонны выполнено в виде пространственного каркаса собираемого из плоских каркасов с помощью контактной сварки в соответствии с СН 393-69 и ГОСТ 14098-68
2. Связи СА-2 условно не показаны. Связи должны быть установлены в каждом пролете этажа по высоте колонны. Деталь установки см. лист 78

Т.К. 1976

Объемный каркас ОК-28

Серия ИИ-04-2 Выпуск 19 Лист 105

14633 115

114

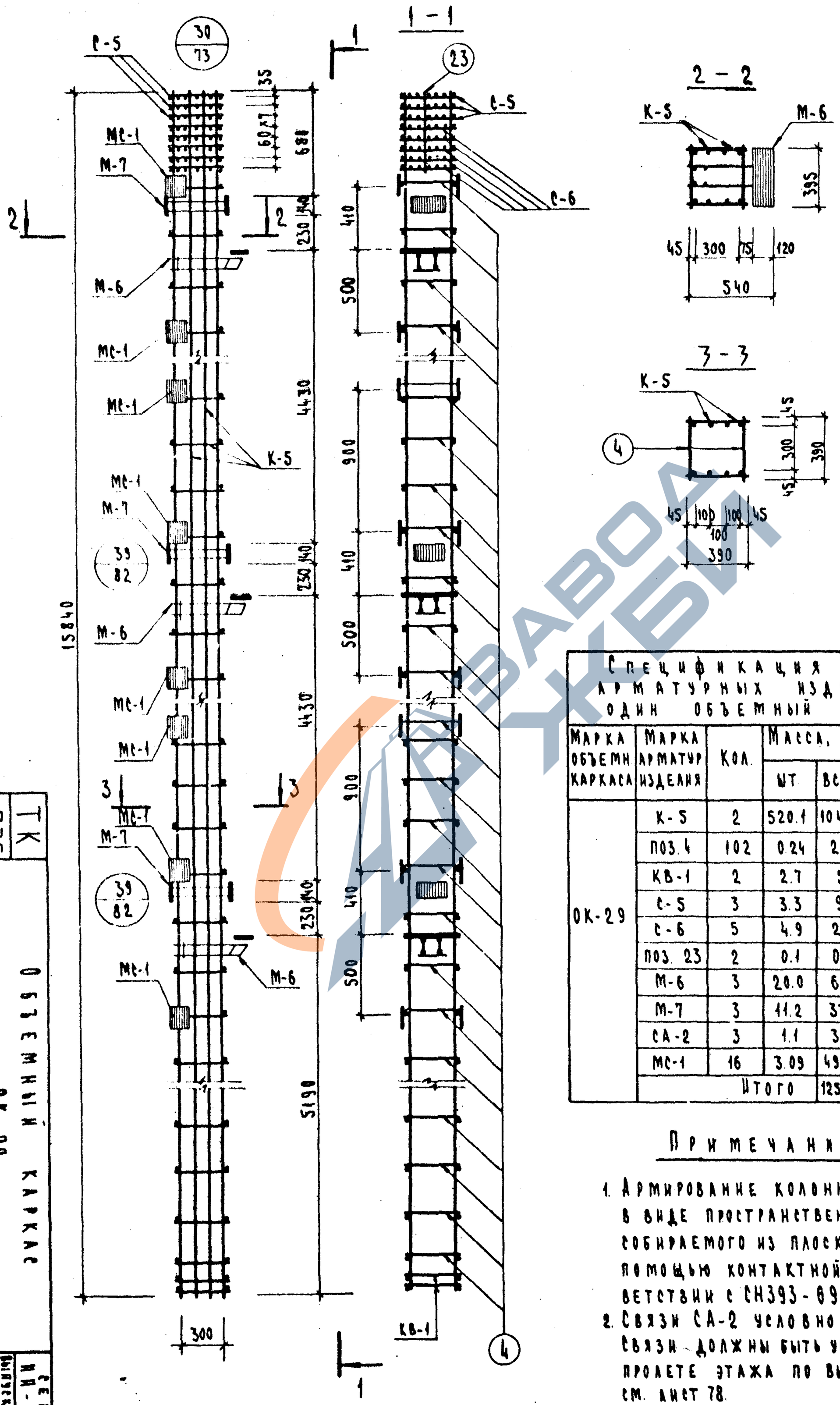

Спецификация марок арматурных изделий на один объемный каркас

Марка объемн. каркаса	Марка арматур. изделия	Кол.	Масса, кг		Серия, выпуск, лист
			шт.	всего	
ОК-29	К-5	2	520.1	1040.2	Лист 129
	поз. 4	102	0.24	24.5	Лист 129
	КВ-1	2	2.7	5.4	Лист 130
	С-5	3	3.3	9.9	ИИ-04-2
	С-6	5	4.9	24.5	Вып. 6 ч. II
	поз. 23	2	0.1	0.2	Лист 129
	М-6	3	20.0	60.0	ИИ-04-8
	М-7	3	11.2	33.6	Вып. 3
	СА-2	3	1.1	3.3	Лист 130
	МС-1	16	3.09	49.44	ИИ-04-2 вып. 11
	Итого			1251.04	

Примечания:

1. Армирование колонны выполнено в виде пространственного каркаса, собираемого из плоских каркасов с помощью контактной сварки в соответствии с СН393-69 и ГОСТ 14098-68.
2. Связи СА-2 условно не показаны. Связи должны быть установлены в каждом пролете этажа по высоте колонны. См. лист 78.
3. Узлы, замаркированные на данном листе, см. серию ИИ-04-2 вып. 6 ч. I.

ТК 1976

Объемный каркас ОК-29

Серия ИИ-04-2 | Выпуск 19 | Лист 106

14633 116

115

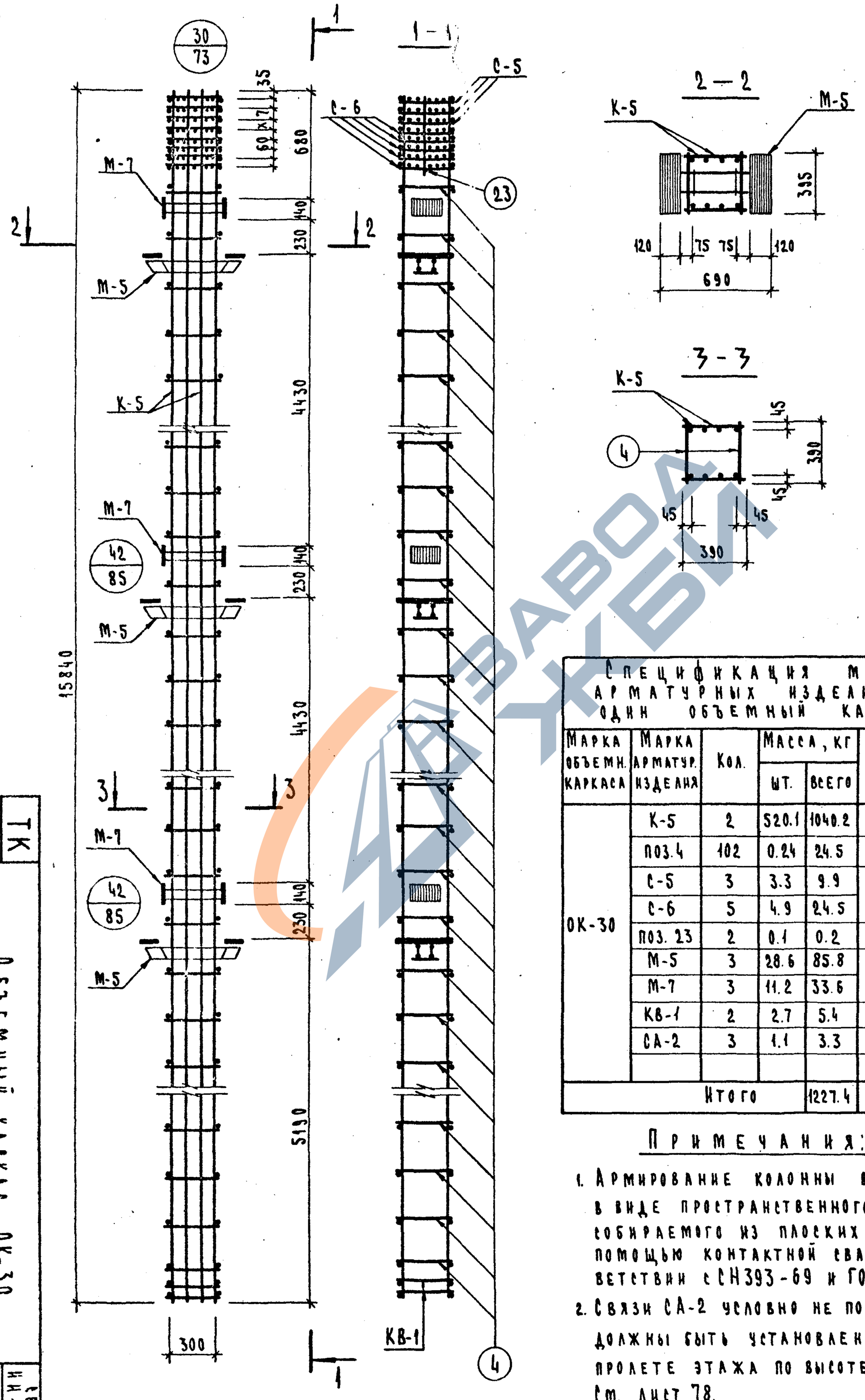

Спецификация марок арматурных изделий на один объемный каркас

Марка объемн. каркаса	Марка арматур. изделия	Кол.	Масса, кг		Серия выпуск лист
			шт.	всего	
ОК-30	К-5	2	520.1	1040.2	Лист 129
	поз. 4	102	0.24	24.5	Лист 129
	С-5	3	3.3	9.9	ИИ-04-2
	С-6	5	4.9	24.5	вып. 6 ч. II
	поз. 23	2	0.1	0.2	Лист 129
	М-5	3	28.6	85.8	ИИ-04-8
	М-7	3	11.2	33.6	вып. 3
	КВ-1	2	2.7	5.4	Лист 130
	СА-2	3	1.1	3.3	Лист 130
Итого				1227.4	

Примечания:

1. Армирование колонны выполнено в виде пространственного каркаса, собираемого из плоских каркасов с помощью контактной сварки в соответствии с СН393-69 и ГОСТ 14098-68.
2. Связи СА-2 условно не показаны. Связи должны быть установлены в каждом пролете этажа по высоте колонны. См. лист 78.
3. Узлы, замаркированные на данном листе см. серию ИИ-04-2 вып. 6 ч. I.

ТК 1976

Объемный каркас ОК-30

Серия ИИ-04-2 | Выпуск 19 | Лист 107

14633 117

116

https://zavodjbi.com/

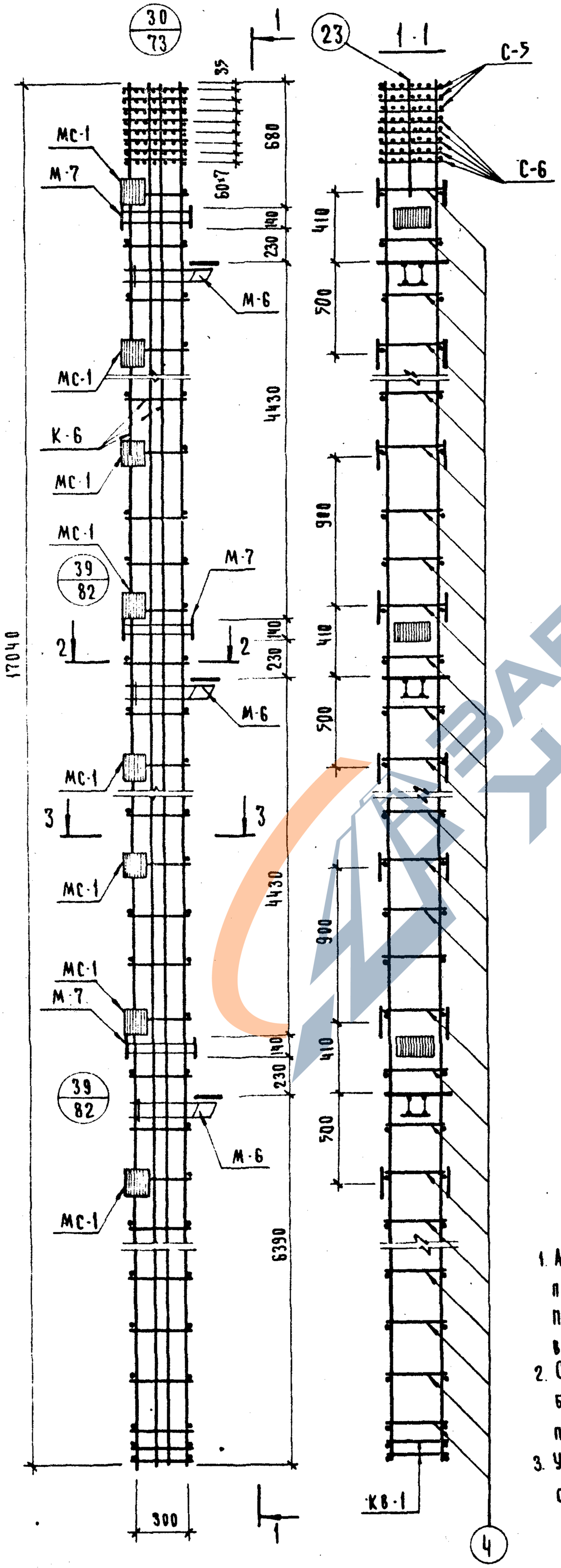

Спецификация марок арматурных изделий на один объемный каркас

Марка объемн. каркаса	Марка армат. изделия	Кол.	Масса, кг		Серия, выпуск, лист
			шт.	всего	
ОК-31	К-6	2	559.3	1118.6	лист. 129
	поз-4	110	0.24	26.4	лист 129
	КВ-1	2	2.7	5.4	лист 130
	С-5	3	3.3	9.9	ИИ-04-2
	С-6	5	4.9	24.5	вып. 6 ч. II
	поз. 23	2	0.1	0.2	лист 129
	М-6	3	20.0	60.0	ИИ-04-8
	М-7	3	11.2	33.6	вып. 3
	СА-2	3	1.1	3.3	лист 130
	МС-1	16	3.09	49.44	ИИ-04-2 вып. II
	итого			331.34	

Примечания:

1. Армирование колонны выполнено в виде пространственного каркаса собираемого из плоских каркасов с помощью контактной сварки в соответствии с СН-393-69 и ГОСТ 14098-68
2. Связи СА-2 условно не показаны. Связи должны быть установлены в каждом пролете этажа по высоте колонны. Деталь установки см. лист 78
3. Узлы, замаркированные на данном листе см. серию ИИ-04-2 выпуск 6, часть I

Т.К. 1978

ОК-31 ИИ-04-2 вып. 19 лист 108

https://zavodjbi.com/

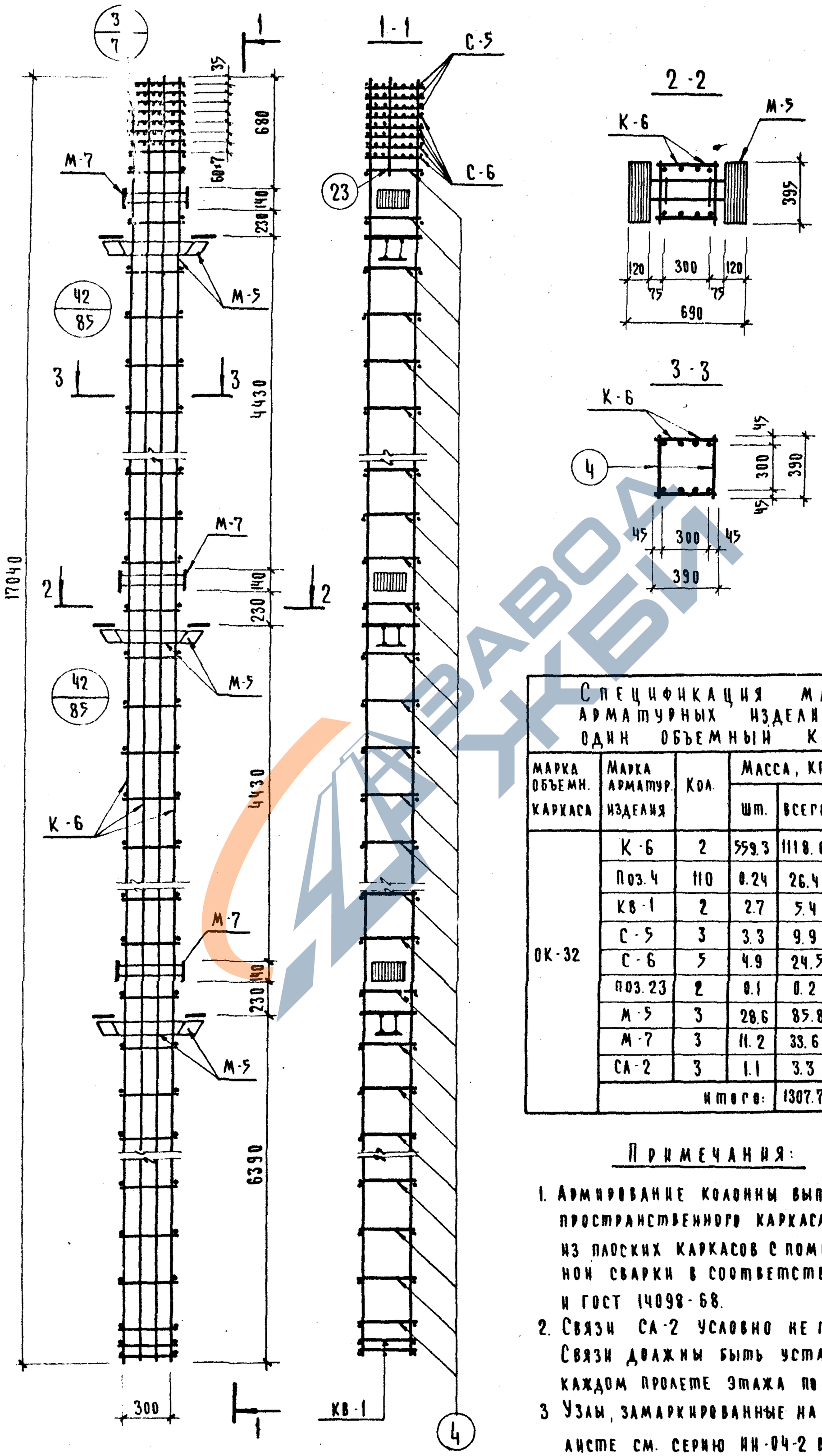

Спецификация марок арматурных изделий на один объемный каркас

Марка объемн. каркаса	Марка арматур. изделия	Кол.	Масса, кг		Серия, выпуск, лист
			шт.	всего	
ОК-32	К-6	2	559.3	1118.6	лист 129
	Поз. 4	110	0.24	26.4	лист 129
	КВ-1	2	2.7	5.4	лист 130
	С-5	3	3.3	9.9	ИИ-04-2 вып. 6 ч. II
	С-6	5	4.9	24.5	
	Поз. 23	2	0.1	0.2	лист 129
	М-5	3	28.6	85.8	ИИ-04-8 вып. 3
	М-7	3	11.2	33.6	
	СА-2	3	1.1	3.3	лист 130
			итого:	1307.7	

Примечания:

1. Армирование колонны выполнено в виде пространственного каркаса, собираемого из плоских каркасов с помощью контактной сварки в соответствии с СН393-69 и ГОСТ 14098-68.
2. Связи СА-2 условно не показаны. Связи должны быть установлены в каждом пролете этажа по высоте колонны.
3. Узлы, замаркированные на данном листе см. серию ИИ-04-2 вып. 6 ч. I

Т.К. 1976

Объемный каркас ОК-32

Серия ИИ-04-2 | Выпуск 19 | Лист 109

118

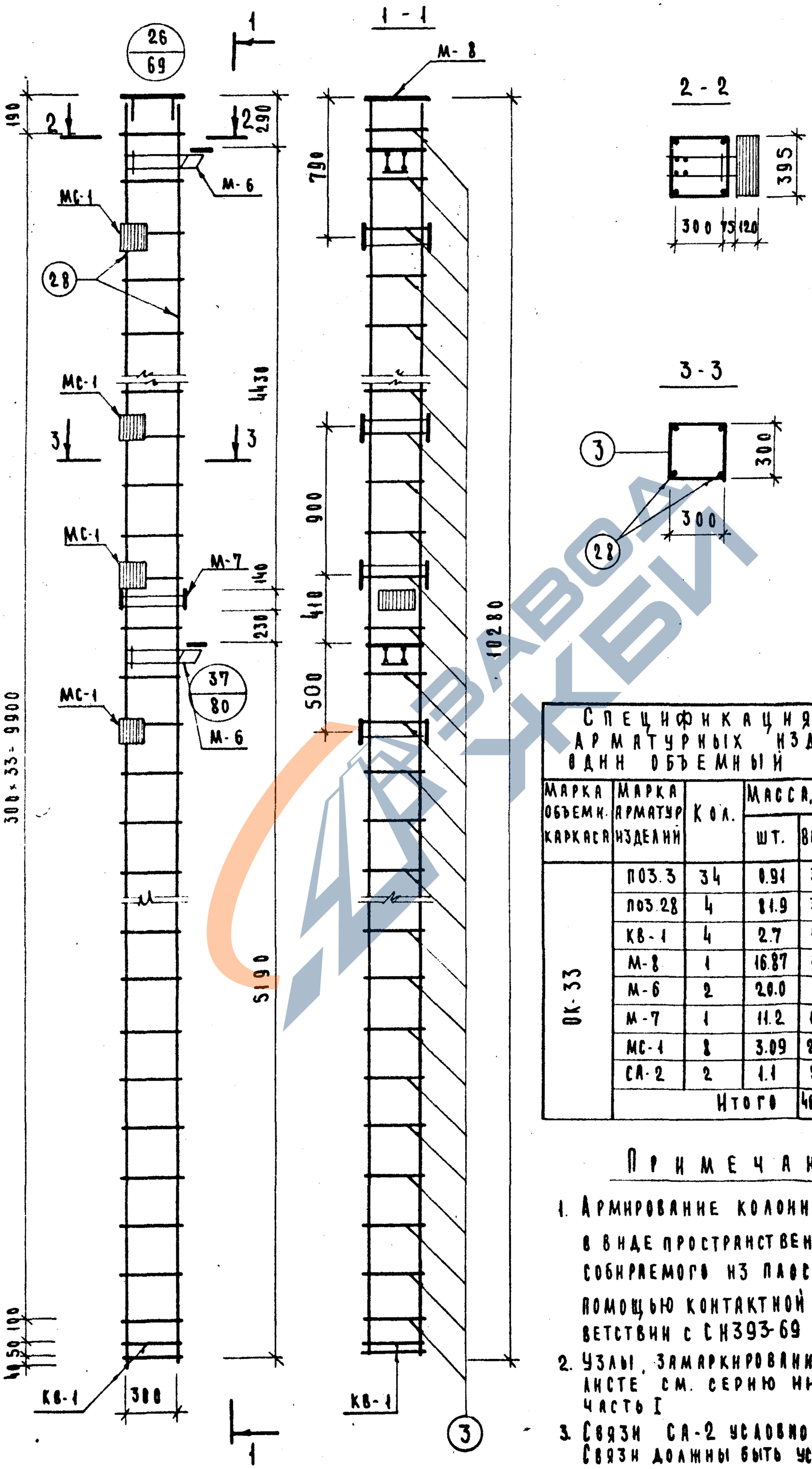

Спецификация марок арматурных изделий на один объемный каркас

Марка объемн. каркаса	Марка арматур изделий	Кол.	Масса, кг		Серия, выпуск, лист
			шт.	всего	
ОК-33	ПОЗ.3	34	0.91	30.9	лист 130
	ПОЗ.28	4	81.9	327.6	лист 129
	КВ-1	4	2.7	10.8	лист 130
	М-8	1	16.87	16.87	ИИ-04-8 вып. 3
	М-6	2	20.0	40.0	ИИ-04-8 вып. 3
	М-7	1	11.2	11.2	ИИ-04-8 вып. 3
	МС-1	8	3.09	24.72	ИИ-04-2 вып 11
	СА-2	2	1.1	2.2	лист 130
	Итого			464.29	

Примечания:

1. Армирование колонны выполнено в виде пространственного каркаса, собираемого из плоских элементов с помощью контактной сварки в соответствии с СН393-69 и ГОСТ 14098-68.
2. Узлы, замаркированные на данном листе см. серию ИИ-04-2 выпуск 6, часть I
3. Связи СА-2 условно не показаны. Связи должны быть установлены в каждом пролете этажа по высоте колонны. Деталь установки см. лист 78.

ТК 1976

Объемный каркас ОК-33.

Серия ИИ-04-2 | Выпуск 19 | Лист 110

14633

119

https://zavodjbi.com/

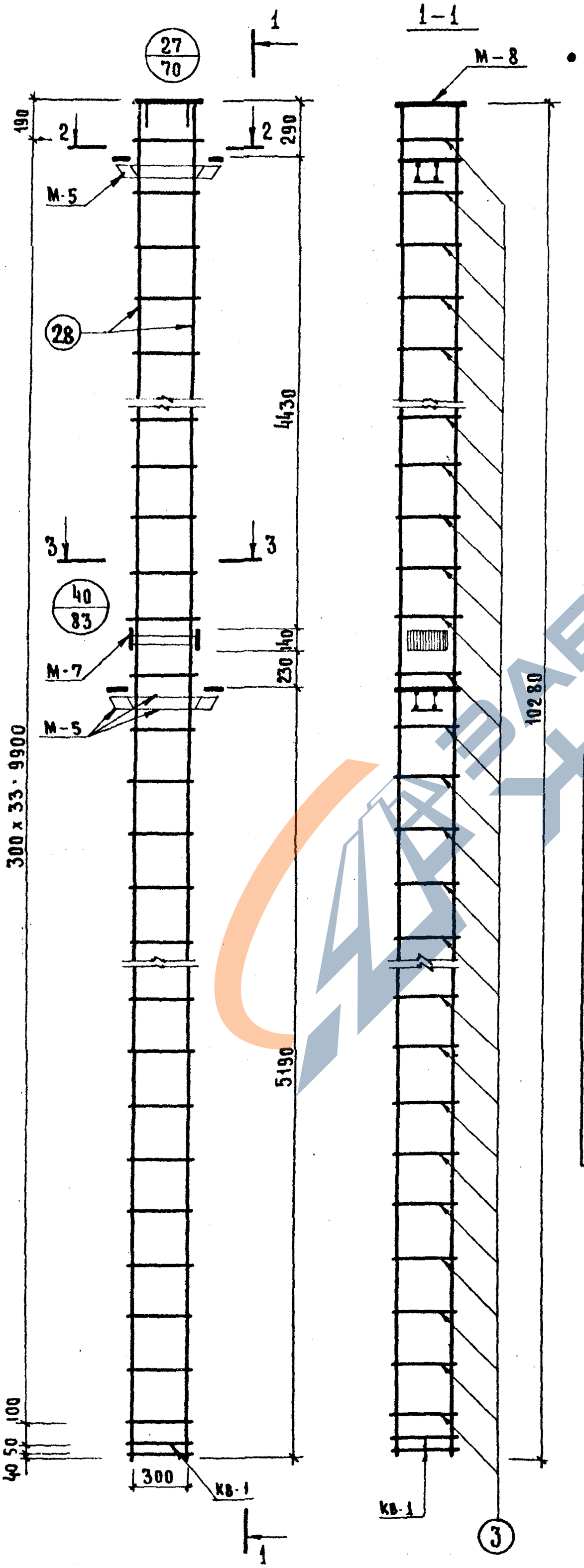

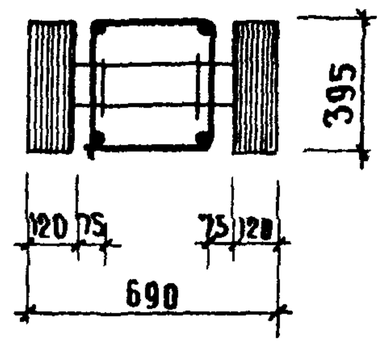

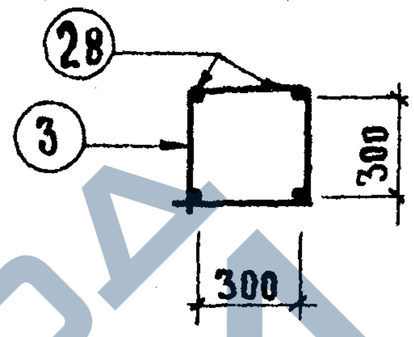

Спецификация марок арматурных изделий на один объемный каркас

Марка объемн. каркаса	Марка арматур. изделий	Кол	Масса, кг		Серия, выпуск лист
			шт	всего	
ОК-34	поз. 3	34	0.91	30.9	Лист 130
	поз. 28	4	81.9	327.6	Лист 129
	М-5	2	28.6	57.2	ИИ-04-8 выпуск 3
	М-7	1	11.2	11.2	
	М-8	1	16.87	16.87	
	КВ-1	4	2.7	10.8	Лист 130
	СА-2	2	1.1	2.2	Лист 130
	Итого:			456.77	

Примечания:

1. Армирование колонны выполнено в виде пространственного каркаса собираемого из плоских элементов с помощью контактной сварки в соответствии с СН 393-69 и ГОСТ 14098-68
2. Узлы, замаркированные на данном листе см. серию ИИ-04-2 выпуск 6, часть I. Связи СА-2 условно не показаны. Связи должны быть установлены в каждом пролете этажа по высоте колонны. Деталь установки см. лист 78

Объединенный каркас ОК-34

ТК 1978

Серия ИИ-04-2 выпуск 19 лист 111

https://zavodjbi.com/

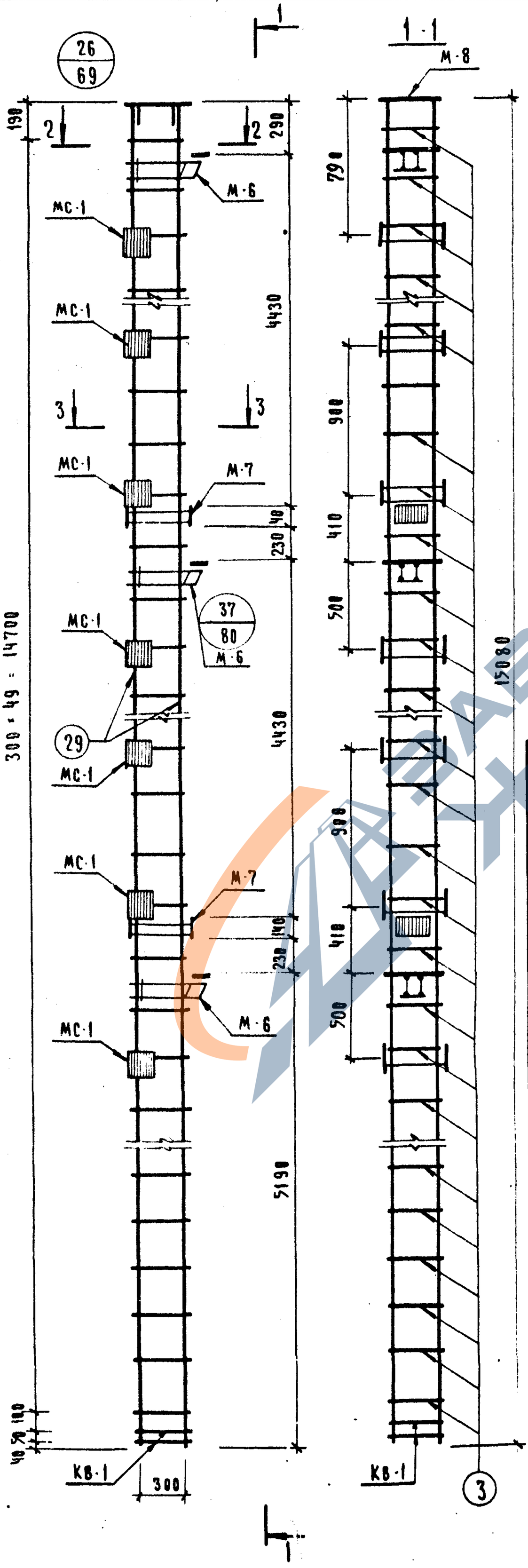

Спецификация марок арматурных изделий на один объемный каркас

Марка объемн. каркаса	Марка арматур. изделий	Кол.	Масса, кг		Серия, выпуск, лист
			Шт.	Всего	
ОК-35	поз. 3	50	0.91	45.5	Лист 130
	поз. 29	4	119.5	478.0	Лист 129
	КВ-1	4	2.7	10.8	Лист 130
	М-8	1	16.87	16.87	ИИ-04-8 вып. 3
	М-6	3	20.0	60.0	
	М-7	2	11.2	22.4	
	МС-1	14	3.09	43.26	ИИ-04-8 вып. 11
	СА-2	3	1.1	3.3	Лист 130
			Итого:	680.13	

Примечания:

1. Армирование колонны выполнено в виде пространственного каркаса собираемого из плоских каркасов с помощью контактной сварки в соответствии с СН 393-69 и ГОСТ 14098-68
2. Узлы замаркированные на данном листе см. серию ИИ-04-2 выпуск 6 ч. I
3. Связи СА-2 условно не показаны. Связи должны быть установлены в каждом пролете этажа по высоте колонны. Деталь установки см. лист 78

Т.К. 1976

Объемный каркас ОК-35

Серия ИИ-04-2 | Выпуск 19 | Лист 112

14633 122

121

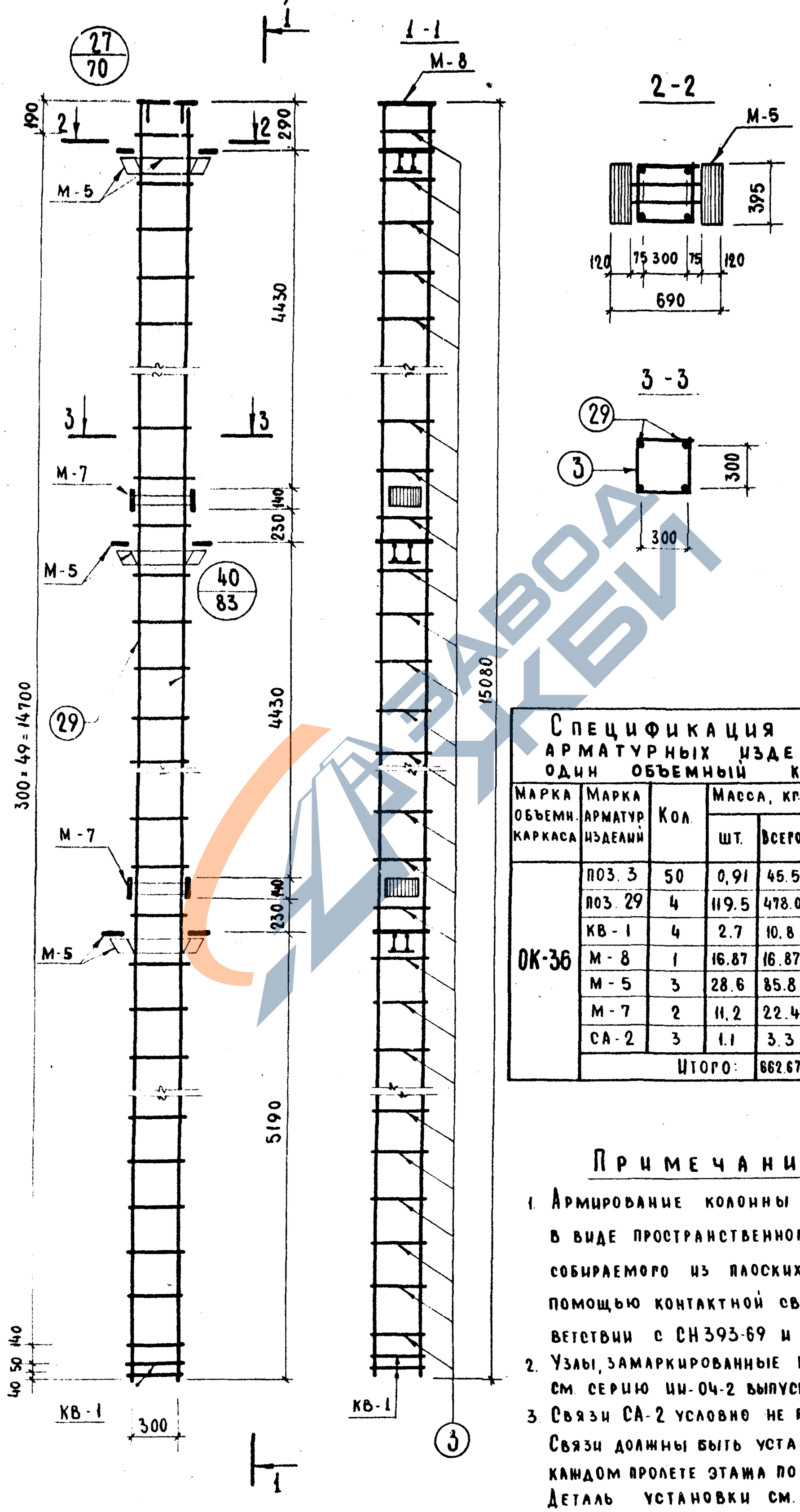

Спецификация марок арматурных изделий на один объемный каркас

Марка объемн. каркаса	Марка арматур. изделий	Кол.	Масса, кг. шт.	Масса, кг. всего	Серия, выпуск, лист
ОК-36	поз. 3	50	0,91	45.5	лист 130
	поз. 29	4	119.5	478.0	лист 129
	КВ-1	4	2.7	10.8	лист 130
	М-8	1	16.87	16.87	ИИ-04-8 вып. 3
	М-5	3	28.6	85.8	
	М-7	2	11.2	22.4	
	СА-2	3	1.1	3.3	лист 130
	Итого:			662.67	

Примечания:

1. Армирование колонны выполнено в виде пространственного каркаса собираемого из плоских элементов с помощью контактной сварки в соответствии с СН 393-69 и ГОСТ 14098-68
2. Узлы, замаркированные на данном листе, см. серию ИИ-04-2 выпуск 6 часть I.
3. Связи СА-2 условно не показаны. Связи должны быть установлены в каждом пролете этажа по высоте колонны. Деталь установки см. лист 78.

ТК 1976

Объемный каркас ОК-36

Серия ИИ-04-2 Выпуск 19 Лист 113

14633 12

122

https://zavodjbi.com/

г. Москва | Гл. инж. пр-ты | Шуров | Никитаев

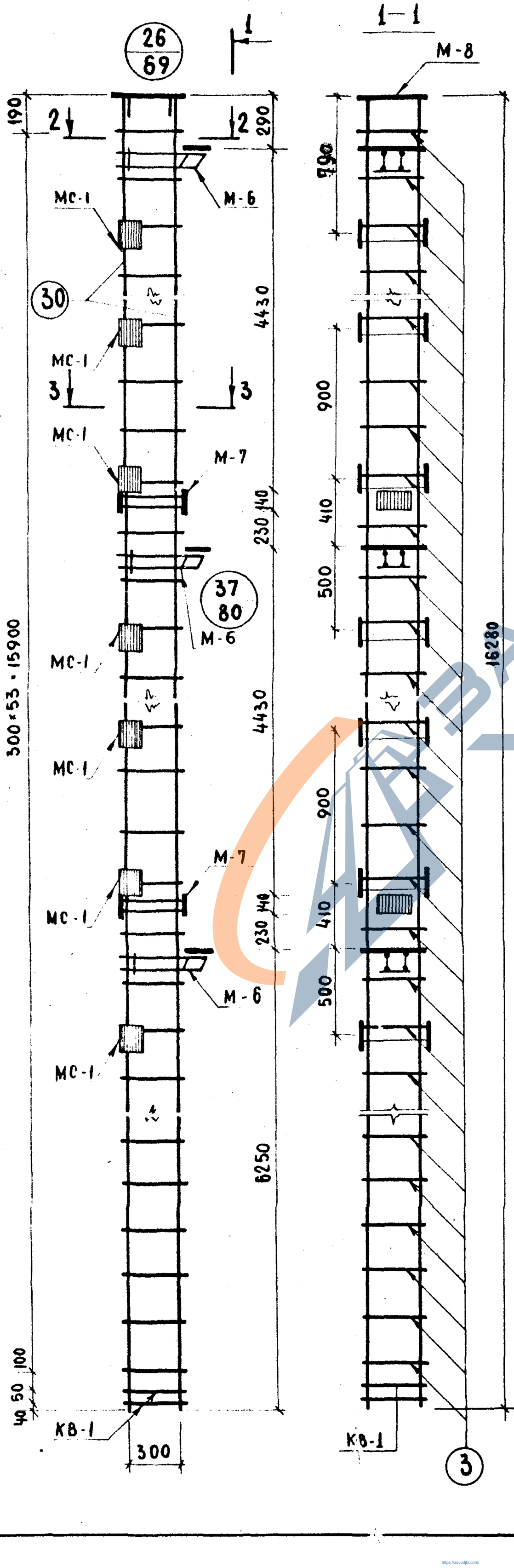

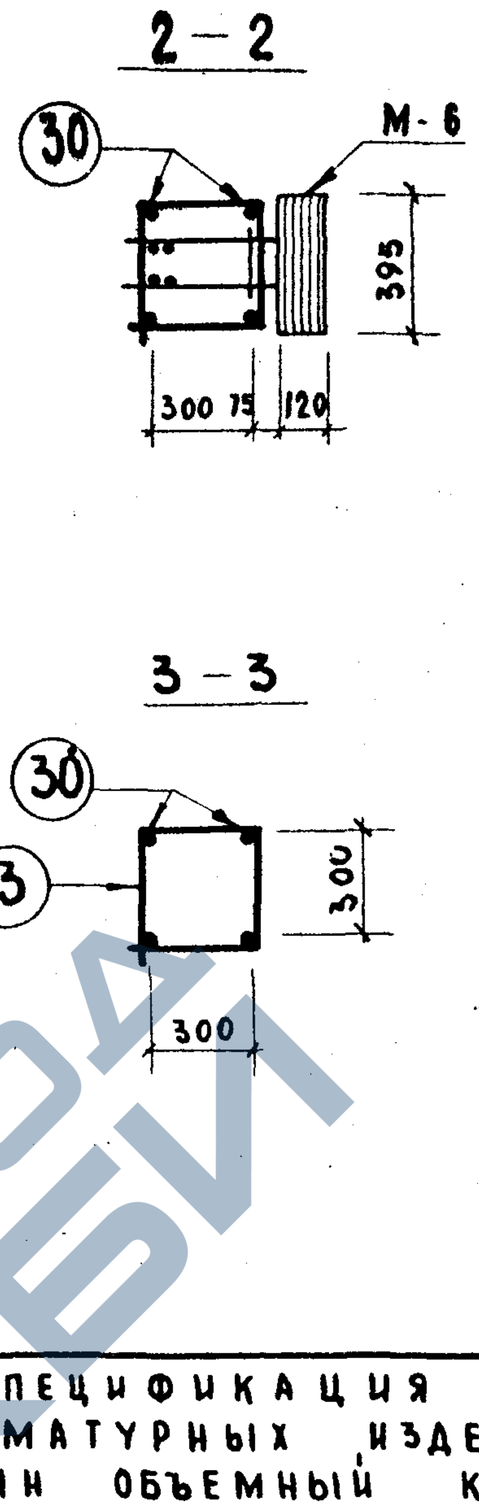

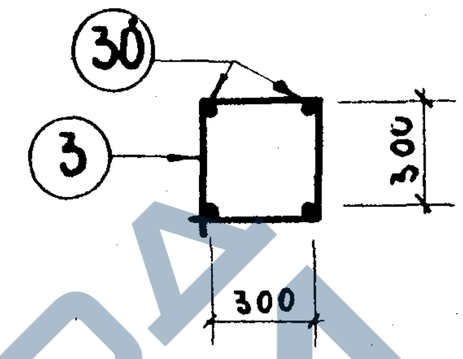

Спецификация марок арматурных изделий на один объемный каркас

Марка объемн. каркаса	Марка арматур. изделий	Кол.	Масса, кг.		Серия, выпуск лист.
			шт.	всего	
ОК-37	поз. 3	54	0.91	49.1	Лист 130
	поз. 30	4	129.9	519.6	Лист 129
	КВ-1	4	2.7	10.8	Лист 130
	М-8	1	16.87	16.87	ИИ-04-8 Вып. 3
	М-6	3	20.0	60.0	
	М-7	2	11.2	22.4	
	МС-1	14	3.09	43.26	ИИ-04-2 Вып. II
	СА-2	3	1.1	3.3	Лист 130
	Итого:			725.33	

Примечания:

1. Армирование колонны выполнено в виде пространственного каркаса собираемого из плоских элементов с помощью контактной сварки в соответствии с СН 393-69 и ГОСТ 14098-68.
2. Узлы, замаркированные на данном листе см. серию ИИ-04-2 выпуск 6 часть I.
3. Связи СА-2 условно не показаны. Связи должны быть установлены в каждом пролете этажа по высоте колонны. Деталь установки см. лист 78.

1976 ТК

Объемный каркас ОК-37

Серия ИИ-04-2 Выпуск 19 Лист 114

14633

124

123

https://zavodjbi.com/

https://zavodjbi.com/

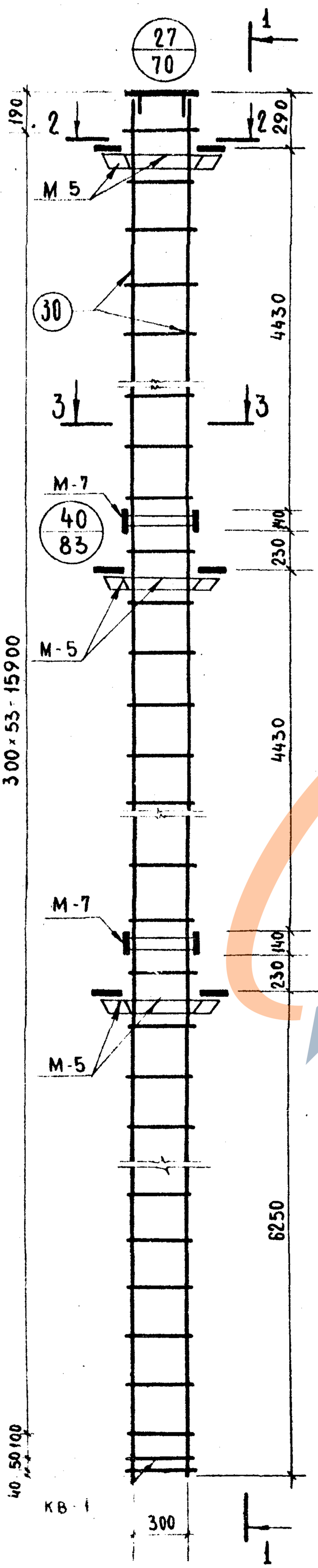

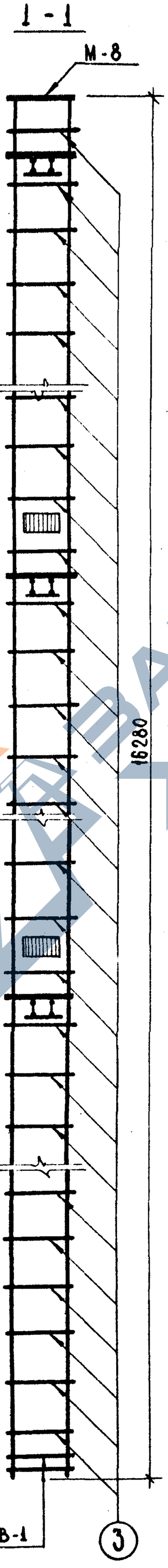

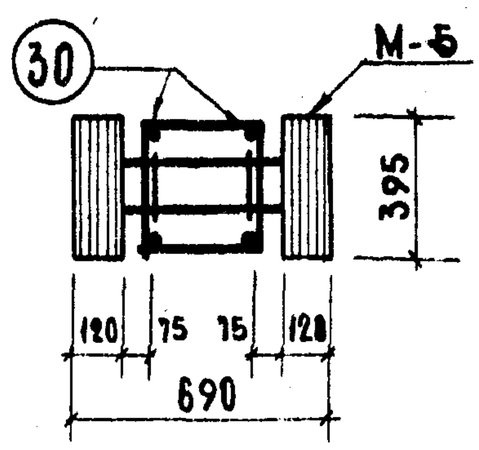

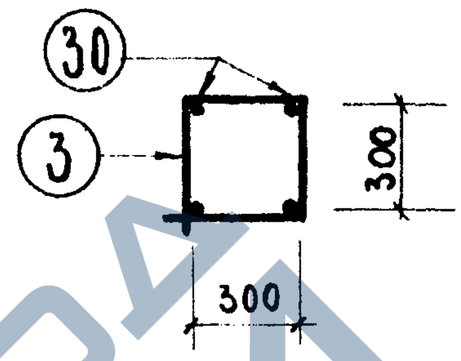

Спецификация марок арматурных изделий на один объемный каркас

Марка объемн. каркаса	Марка арматур. изделий	Кол.	Масса, кг. шт.	Масса, кг. всего	Серия Выпуск Лист
ОК-38	поз. 3	54	0.91	49.1	Лист 130
	поз. 30	4	129.9	519.6	Лист 129
	КВ-1	4	2.7	10.8	Лист 130
	М-8	1	16.87	16.87	ИИ-04-8 Вып. 3
	М-5	3	28.6	85.8	
	М-7	2	11.2	22.4	
	СА-2	3	1.1	3.3	Лист 130
			Итого:	707.87	

Примечания:

1. Армирование колонны выполнено в виде пространственного каркаса собираемого из плоских элементов с помощью контактной сварки в соответствии с СН393-69 и ГОСТ 14093-68.
2. Узлы, замаркированные на данном листе см. серию ИИ-04-2 выпуск 6 часть I.
3. Связи СА-2 условно не показаны. Связи должны быть установлены в каждом пролете этажа по высоте колонны. Деталь установки см. лист 78.

1976 ТК

Объемный каркас ОК-38

Серия ИИ-04-2 Выпуск 19 Лист 115

14633

https://zavodjbi.com/

https://zavodjbi.com/

г. Москва | Гл. инж. пр-ти | Пригоров

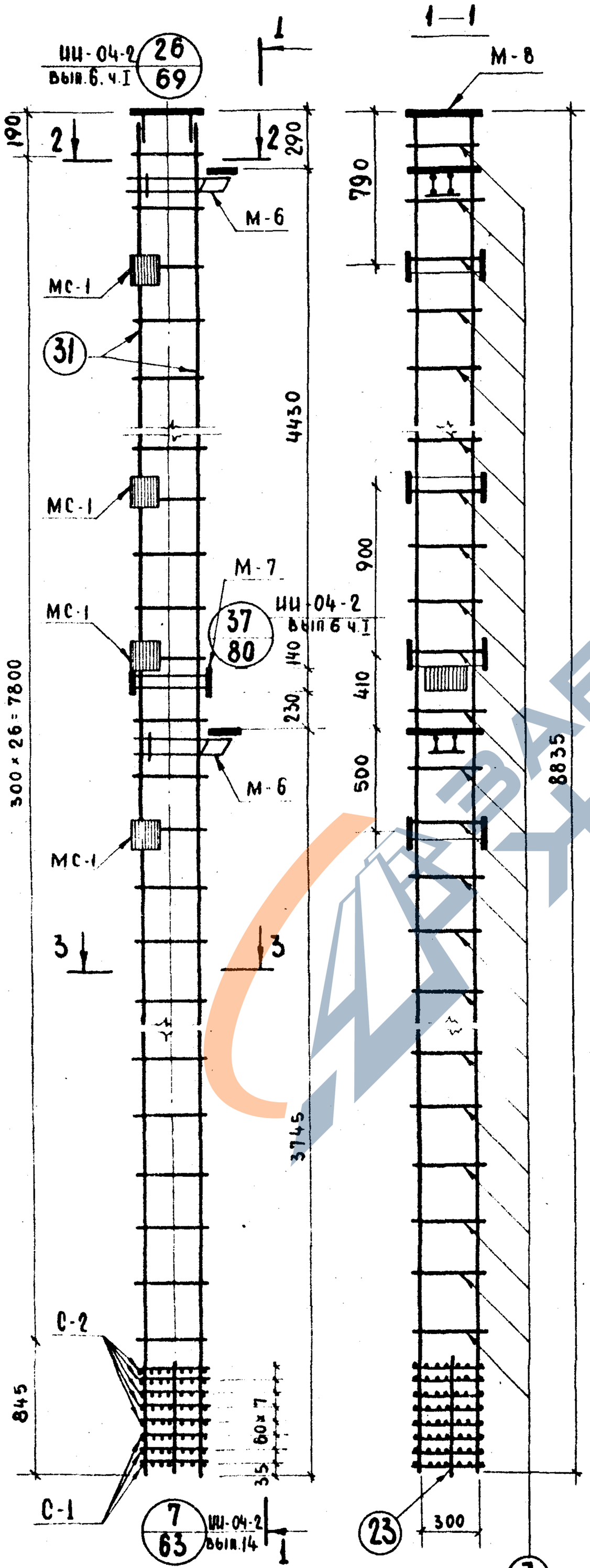

Спецификация марок арматурных изделий на один объемный каркас

Марка объемн. каркаса	Марка армату. изделия	Кол.	Масса, кг.		Серия, Выпуск, Лист
			шт.	Всего	
ОК-39	поз. 3	27	0.91	24.6	Лист 130
	поз. 31	4	70.4	281.6	Лист 129
	поз. 23	4	0.1	0.4	Лист 129
	М-8	1	16.87	16.87	ИИ-04-8 Вып. 3
	М-6	2	20.0	40.0	
	М-7	1	11.2	11.2	
	СА-2	2	1.1	2.2	Лист 130
	МС-1	10	3.09	30.90	ИИ-04-2 Вып. II
	С-1	3	0.8	2.4	ИИ-04-2 Вып. 6 ч. II
	С-2	5	1.2	6.0	
	Итого.			416.17	

Примечания:

1. Армирование колонны выполнено в виде пространственного каркаса собираемого из плоских элементов с помощью контактной сварки в соответствии с СН 393-69 и ГОСТ 14098-68.
2. Связи СА-2 условно не показаны. Связи должны быть установлены в каждом пролете по высоте колонны. Деталь установки см. лист 78.

ТК 1976 | Объемный каркас ОК-39 | Серия ИИ-04-2 Выпуск 19 Лист 116

https://zavodjbi.com/

https://zavodjbi.com/

г. Москва

Шифтрев

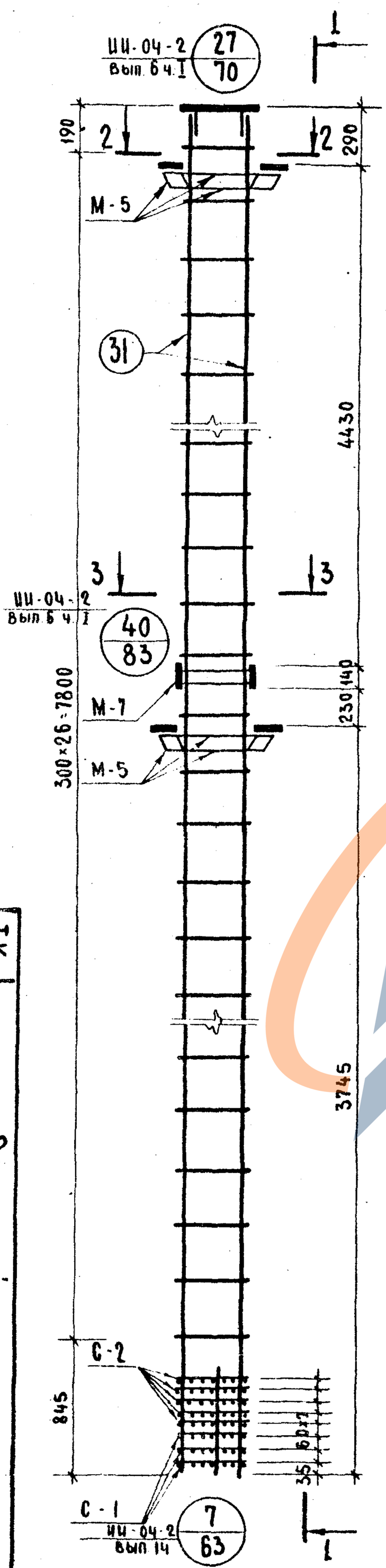

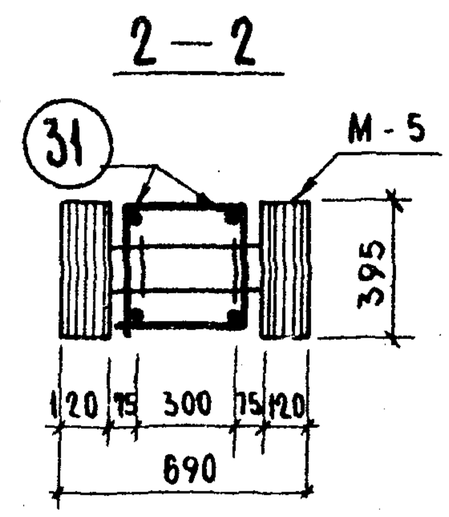

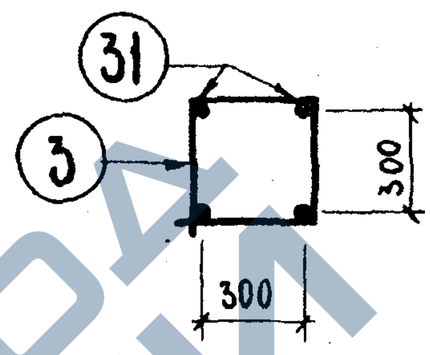

Спецификация марок арматурных изделий на один объемный каркас.

Марка объемн. каркаса	Марка арматур. изделия	Кол.	Масса, кг. шт.	Масса, кг. всего	Серия, выпуск, лист
ОК-40	поз. 3	27	0.91	24.6	Лист 130
	поз. 31	4	70.4	281.6	Лист 129
	поз. 23	4	0.1	0.4	Лист 129
	М-8	1	16.87	16.87	ИИ-04-8 Вып. 3
	М-5	2	28.6	57.2	
	М-7	1	11.2	11.2	
	СА-2	2	1.1	2.2	Лист 130
	С-1	3	0.8	2.4	ИИ-04-2 Вып. 6 ч. II.
	С-2	5	1.2	6.0	
	Итого:			402.47	

Примечания:

1. Армирование колонны выполнено в виде пространственного каркаса собираемого из плоских элементов с помощью контактной сварки в соответствии с СН 393-69 и ГОСТ 14098-68.
2. Связи СА-2 условно не показаны. Связи должны быть установлены в каждом пролете этажа по высоте колонны. Деталь установки см. лист 7а.

Объемный каркас ОК-40

1976 ТК

Серия ИИ-04-2 Выпуск 19 Лист 117

126

https://zavodjbi.com/

https://zavodjbi.com/

г. Москва | ГА ИНМ ПР-ТА | | ПРИРОРЕВ

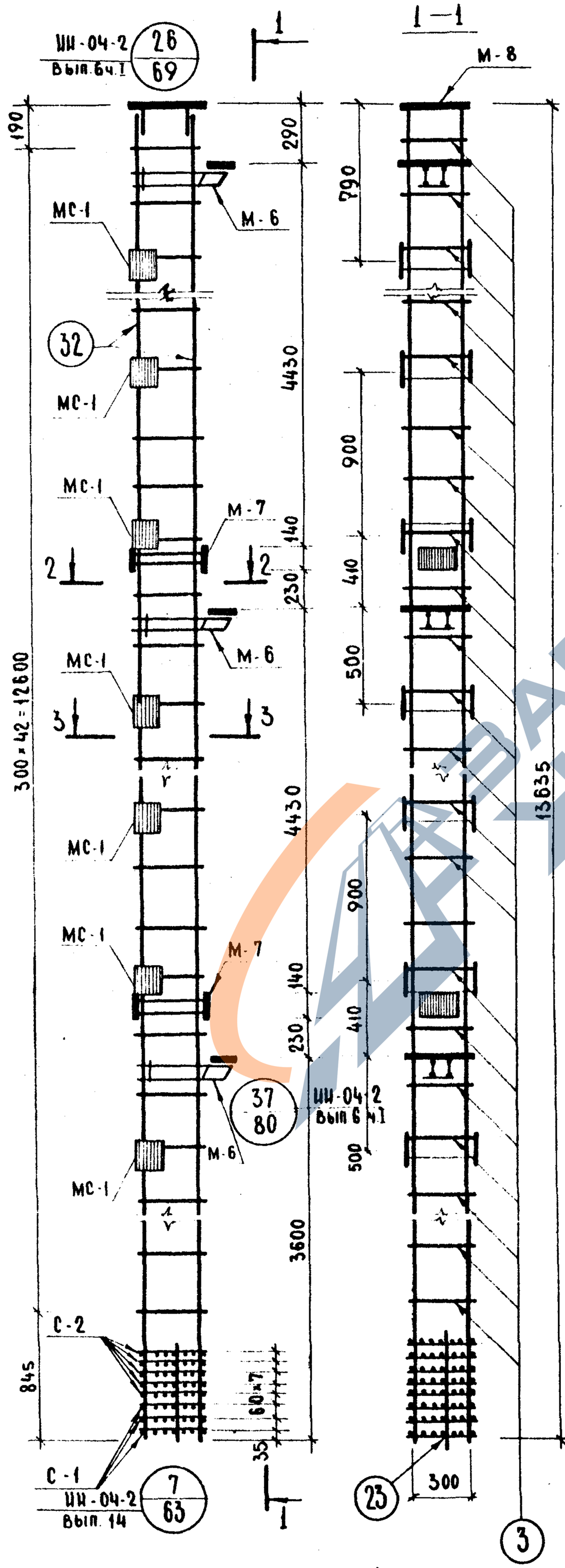

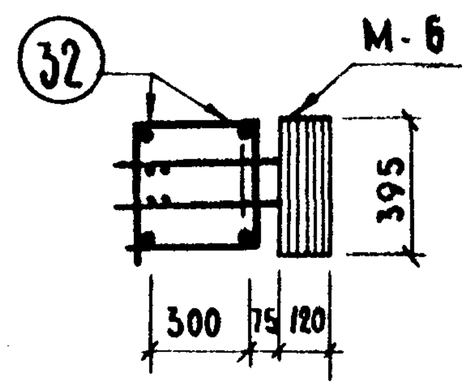

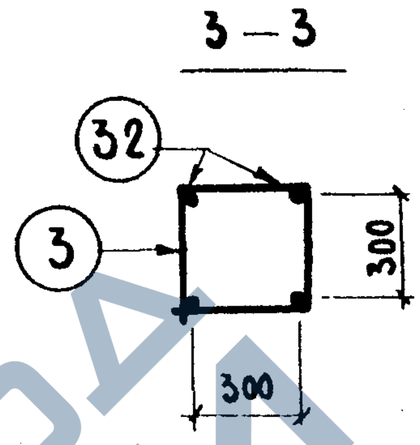

Спецификация марок арматурных изделий на один объемный каркас

Марка объемн. каркаса	Марка арматур. изделия	Кол.	Масса, кг. шт.	Масса, кг. всего	Серия, выпуск лист
ОК-41	поз. 3	43	0.91	39.1	Лист 130
	поз. 32	4	108.7	434.8	Лист 129
	поз. 23	4	0.1	0.4	Лист 129
	М-8	1	16.87	16.87	ИИ-04.-8 Вып. 3
	М-6	3	20.0	60.0	
	М-7	2	11.2	22.4	
	МС-1	16	3.09	49.44	ИИ-04-2 Вып. II
	СА-2	3	1.1	3.3	Лист 130
	С-1	3	0.8	2.4	ИИ-04-2 Вып.6 часть II.
	С-2	5	1.2	6.0	
	Итого:			634.71	

Примечания:

1. Армирование колонны выполнено в виде пространственного каркаса собираемого из плоских элементов с помощью контактной сварки и соответствии с СН 393-69 и ГОСТ 14098-68.
2. Связи СА-2 условно не показаны. Связи должны быть установлены в каждом пролете этажа по высоте колонны Деталь установки см. лист 78.

1976 ТК

Объемный каркас ОК-41

Серия ИИ-04-2 | Выпуск 19 | Лист 118

https://zavodjbi.com/

https://zavodjbi.com/

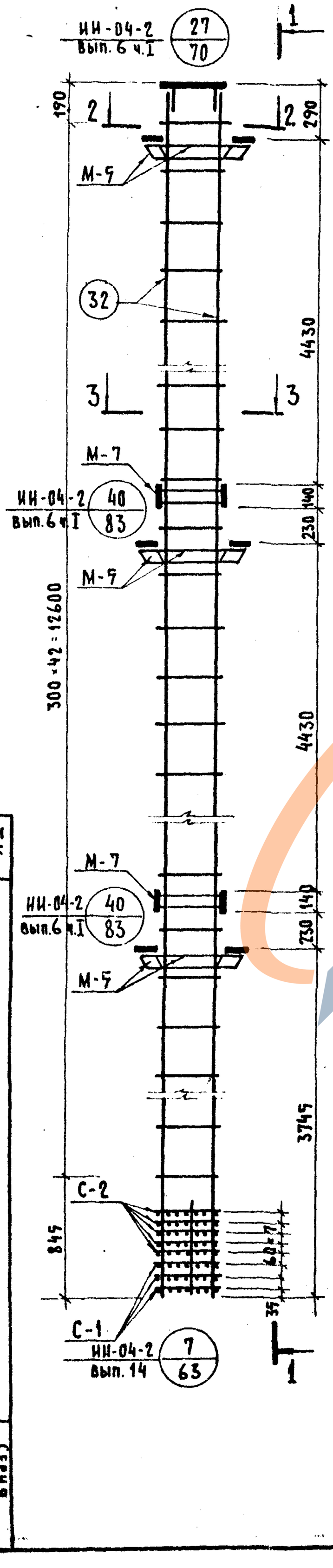

Спецификация марок арматурных изделий на один объемный каркас

Марка объемн. каркаса	Марка арматур. изделия	Кол.	Масса, кг		Серия выпуск лист
			шт.	всего	
ОК-42	поз. 3	43	0.91	39.1	лист 130
	поз.32	4	108.7	434.8	лист 129
	поз.23	4	0.1	0.4	лист 129
	М-8	1	16.87	16.87	ИИ-04-8 вып. 3
	М-5	3	28.6	85.8	
	М-7	2	11.2	22.4	
	СА-2	3	1.1	3.3	лист 130
	С-1	3	0.8	2.4	ИИ-04-2 выпуск 6 часть I
	С-2	5	1.2	6.0	
	Итого:			611.07	

Примечания:

1. Армирование колонны выполнено в виде пространственного каркаса собираемого из плоских элементов с помощью контактной сварки в соответствии с СН 393-69 и ГОСТ 14098-68.
2. Связи СА-2 условно не показаны. Связи должны быть установлены в каждом пролете этажа по высоте колонны. Деталь установки см. лист 78.

Серия ИИ-04-2 Выпуск 19 Лист 119

https://zavodjbi.com/

https://zavodjbi.com/

г. Москва [illegible] [illegible]

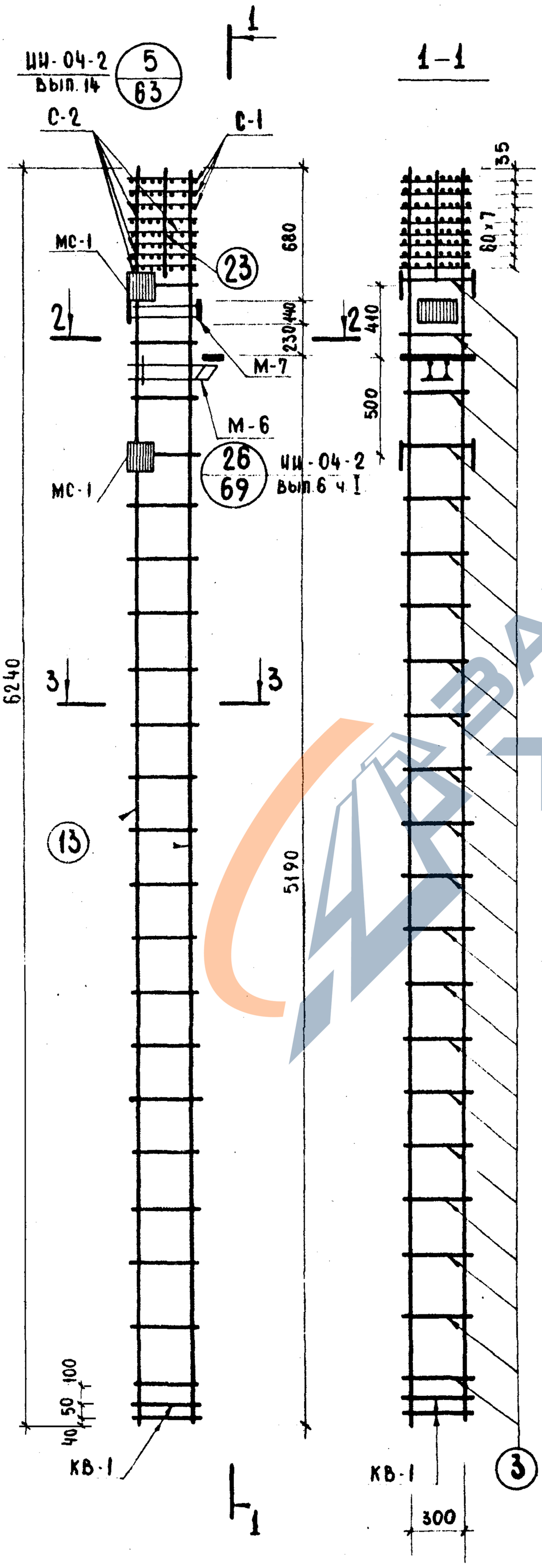

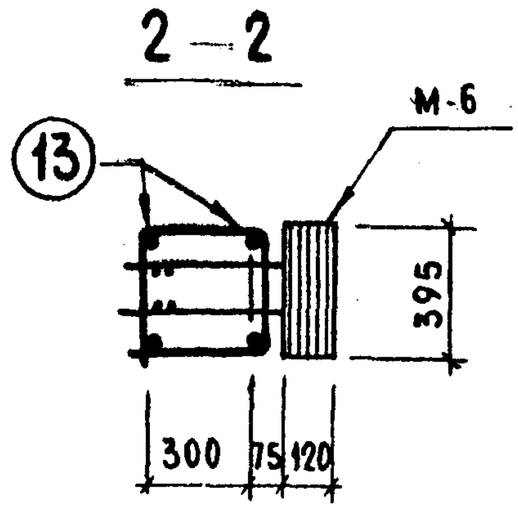

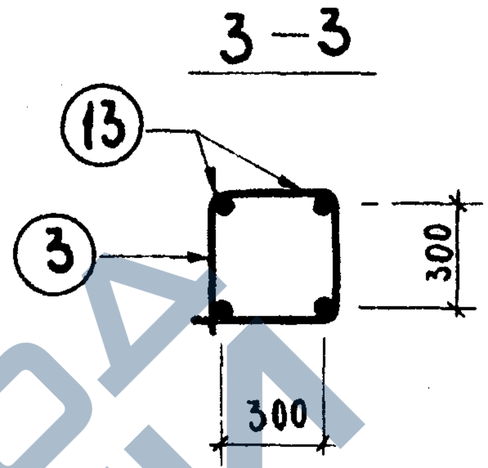

Спецификация марок арматурных изделий на один объемный каркас

Марка объемн. каркаса	Марка арматур. издел.	Кол.	Масса, кг.		Серия, выпуск, лист
			шт.	Всего	
ОК-43	поз. 3	19	0.91	17.3	лист 130
	поз. 13	4	49.9	199.6	лист 129
	поз. 23	4	0.1	0.4	лист 129
	М-6	1	20.0	20.0	ИИ-04-2 Вып. 3
	М-7	1	11.2	11.2	
	МС-1	4	3.09	12.36	ИИ-04-2 вып. 11
	С-1	3	0.8	2.4	ИИ-04-2 вып.6 ч. II.
	С-2	5	1.2	6.0	
	КВ-1	4	2.7	10.8	лист 130
			Итого:	280.06	

Примечание.

Армирование колонны выполнено в виде пространственного каркаса собираемого из плоских каркасов с помощью контактной сварки в соответствии с СН 393-69 и ГОСТ 14098-68.

1976 ТК

Объемный каркас ОК-43

Серия ИИ-04-2 Выпуск 19 Лист 120

14633

130

https://zavodjbi.com/

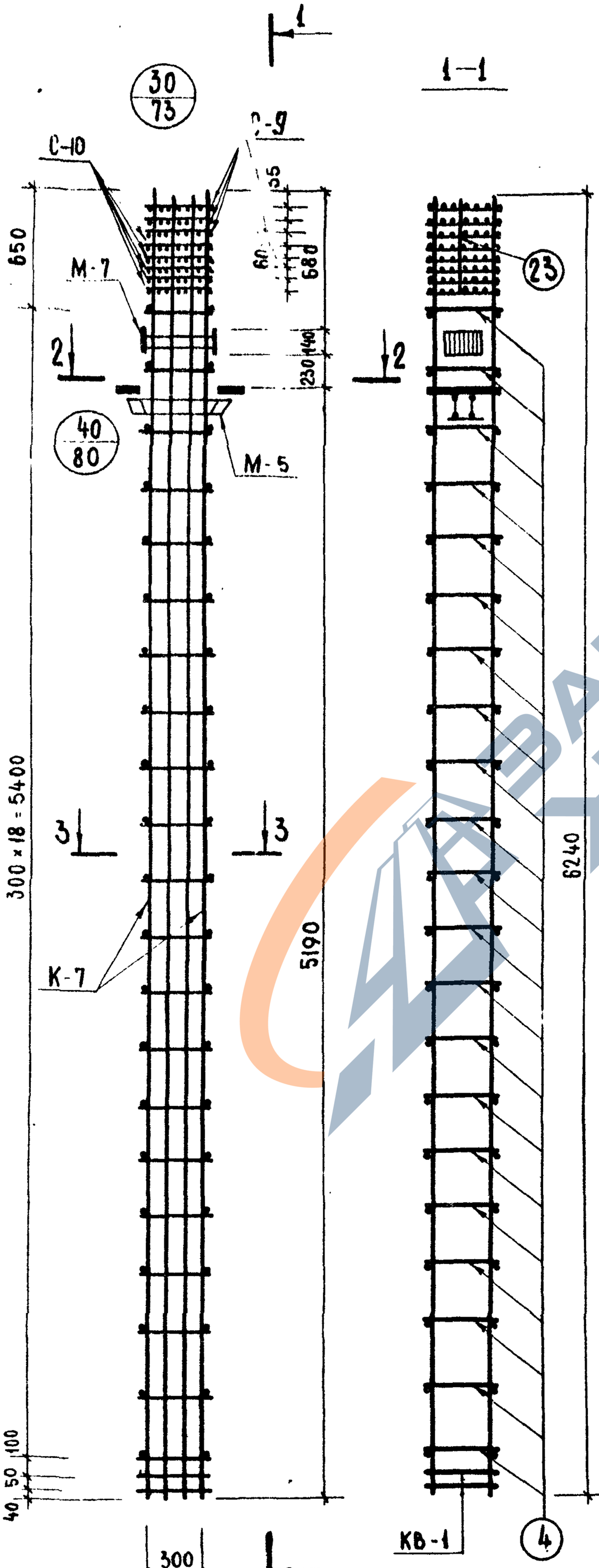

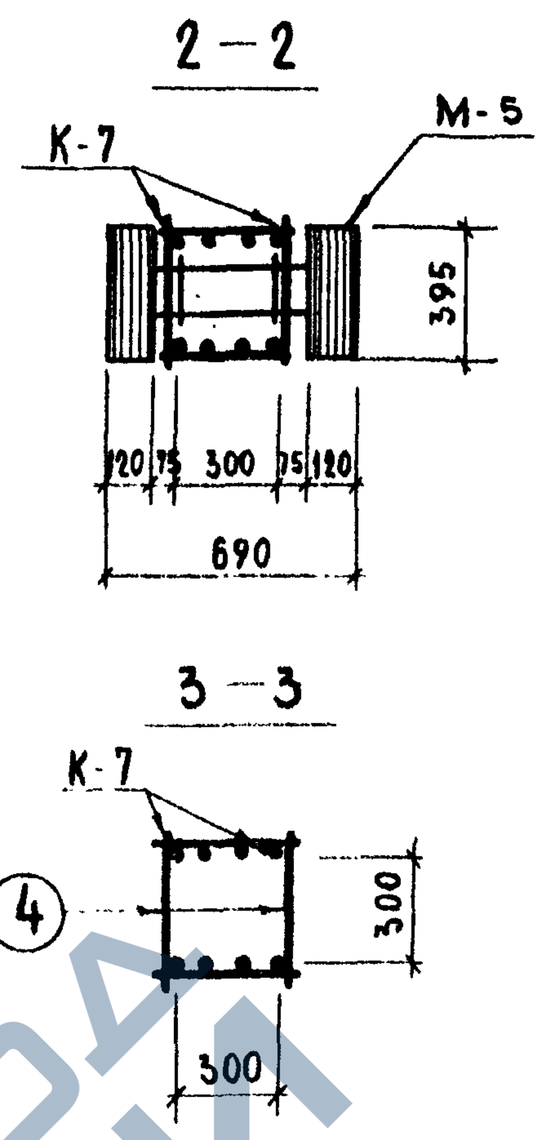

Спецификация марок арматурных изделий на один объемный каркас

Марка объемн каркаса	Марка арматур издел.	Кол	Масса, кг. шт	Масса, кг. всего	Серия, выпуск, лист
ОК-44	К-7	2	205.66	411.32	лист 129
	поз. 4	38	0.24	9.1	лист 129
	КВ-1	2	2.7	5.4	лист 130
	поз. 23	2	0.1	0.2	лист 129
	М-5	1	28.6	28.6	ИИ-04-8 вып. 3
	М-7	1	11.2	11.2	
	С-9	3	4.34	13.9	лист 130
	С-10	5	6.6	33.0	
			Итого:	511.82	

Примечания:

1. Армирование колонны выполнено в виде пространственного каркаса собираемого из плоских элементов с помощью контактной сварки в соответствии с СН-393-69 и ГОСТ 14098-68.
2. Узлы, замаркированные на данном листе см. серию ИИ-04-2 вып. 6, ч. I.

ТК 1976

Объемный каркас ОК-44

Серия ИИ-04-2 | Выпуск 19 | Лист 121

14633

131

130

ТК 1976	Объемный каркас ОК-45	Серия ШИ-04-2 Выпуск 19 Лист 122

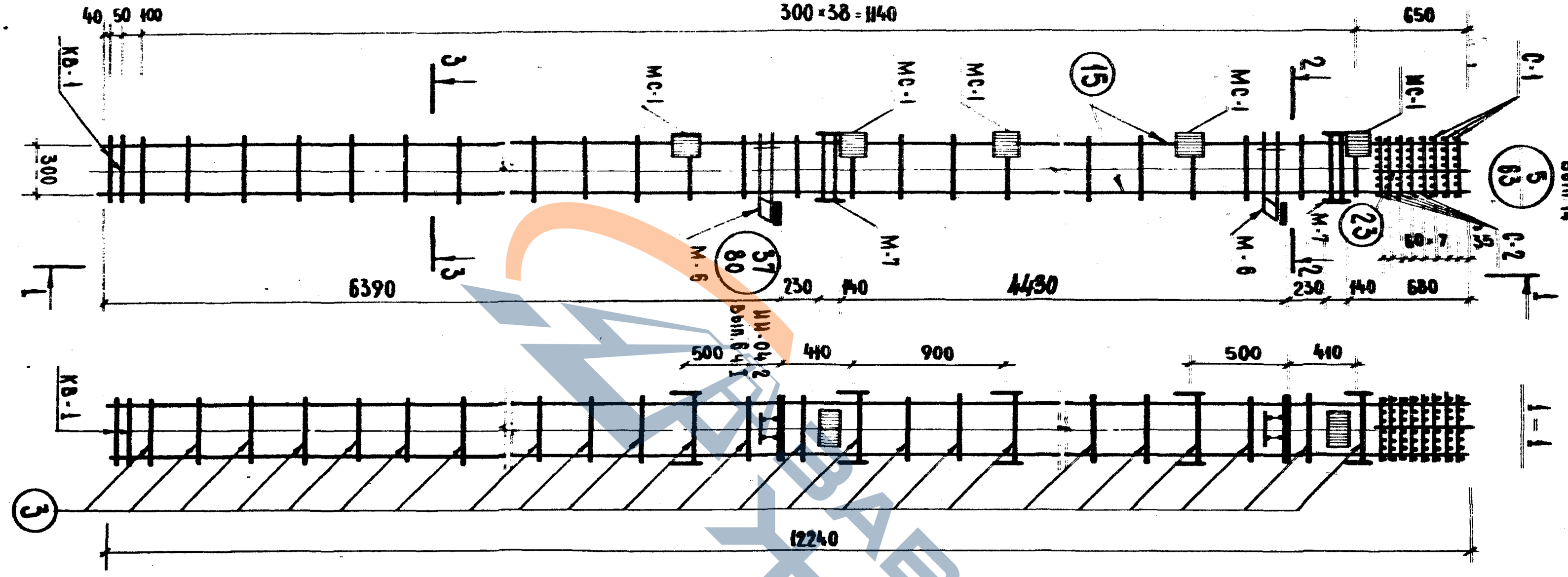

Спецификация марок арматурных изделий на один объемный каркас

Марка объемн. каркаса	Марка арматур. изделия	Кол.	Масса, кг		Серия, выпуск, лист.
			шт.	всего	
ОК-45	поз. 3	39	0.91	35.5	Лист 130
	поз. 15	4	96.8	387.2	Лист 129
	поз. 23	4	0.1	0.4	Лист 129
	КВ-1	4	2.7	10.8	Лист 130
	М-6	2	280	40.0	ШИ-04-8 Вып.3
	М-7	2	112	22.4	
	МС-1	10	3.09	30.90	ШИ-04-2 Вып.II
	С-1	3	0.8	2.4	ШИ-04-2 Вып.6 часть II.
	С-2	5	1.2	6.0	
	СА-2	2	1.1	2.2	Лист 130
		Итого:		537.80	

Примечания:

1. Армирование колонны выполнено в виде пространственного каркаса собираемого из плоских элементов с помощью контактной сварки в соответствии с СН393-69 и ГОСТ 14098-68.
2. Связи СА-2 условно не показаны. Связи должны быть установлены в каждом пролете этажа по высоте колонны. Деталь установки см. лист 78.

https://zavodjbi.com/

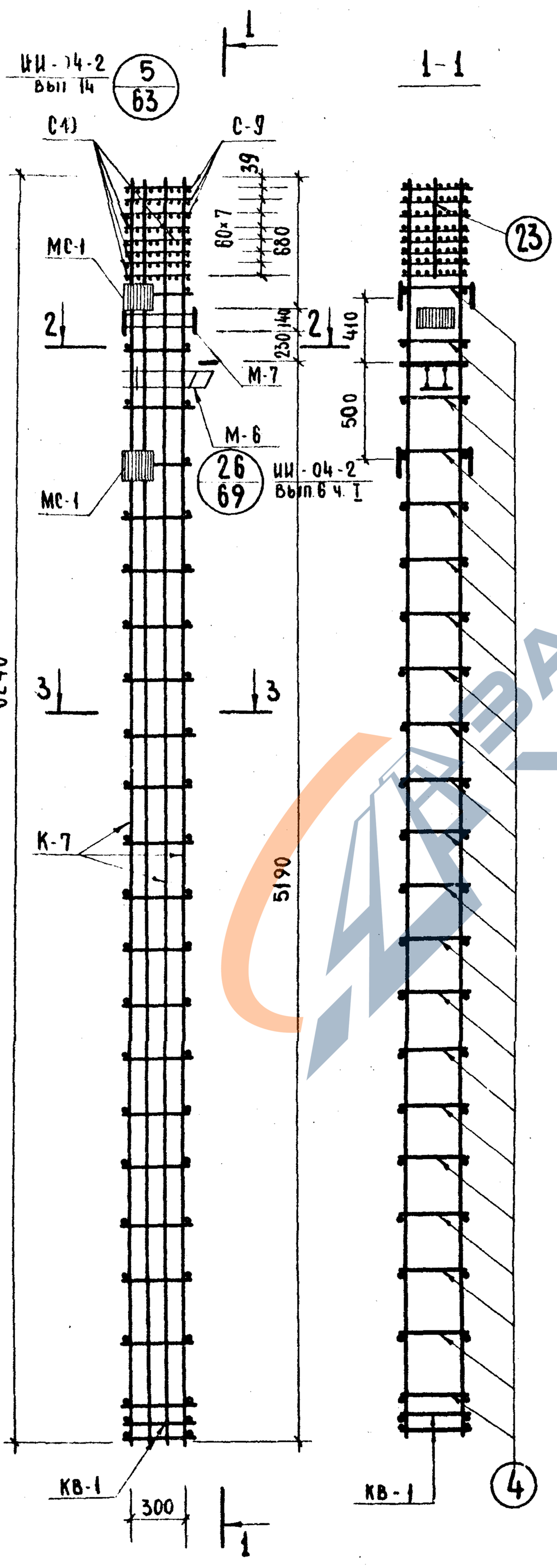

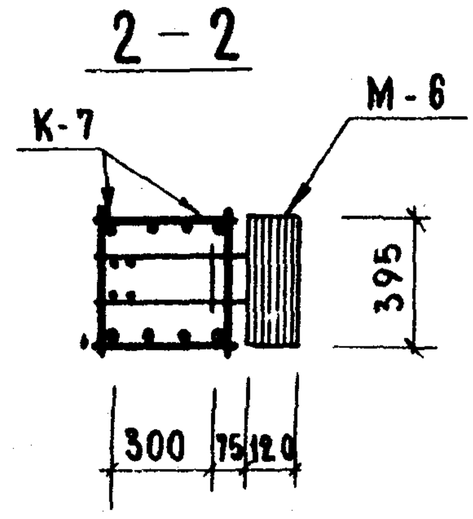

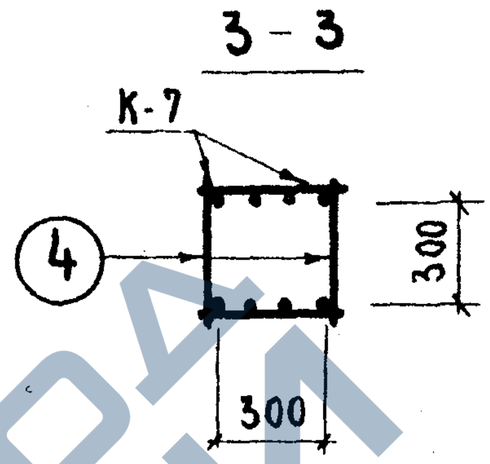

Спецификация марок арматурных изделий на один объемный каркас

Марка объемн. каркаса	Марка арматур. изделия	Кол.	Масса, кг		Серия, выпуск, лист.
			шт.	всего	
ОК-46	К-7	2	205.66	411.32	Лист 129
	поз. 4	38	0.24	9.1	Лист 129
	поз. 23	2	0.1	0.2	Лист 129
	М-6	1	20.0	20.0	ИИ-04-2 Вып. 3
	М-7	1	11.2	11.2	
	МС-1	4	3.09	12.36	ИИ-04-2 Вып. 11
	С-9	3	4.34	13.0	Лист 130
	С-10	5	6.8	33.0	
	КВ-1	2	2.7	5.4	Лист 130
	Итого:			515.58	

Примечание:

Армирование колонны выполнено в виде пространственного каркаса собираемого из плоских каркасов с помощью контактной сварки в соответствии с СН 393-69 и ГОСТ 14098-68.

1976 ТК

94-ОК-46 Объемный каркас

Серия ИИ-04-2 Выпуск 19 Лист 123

14633 123

132

https://zavodjbi.com/

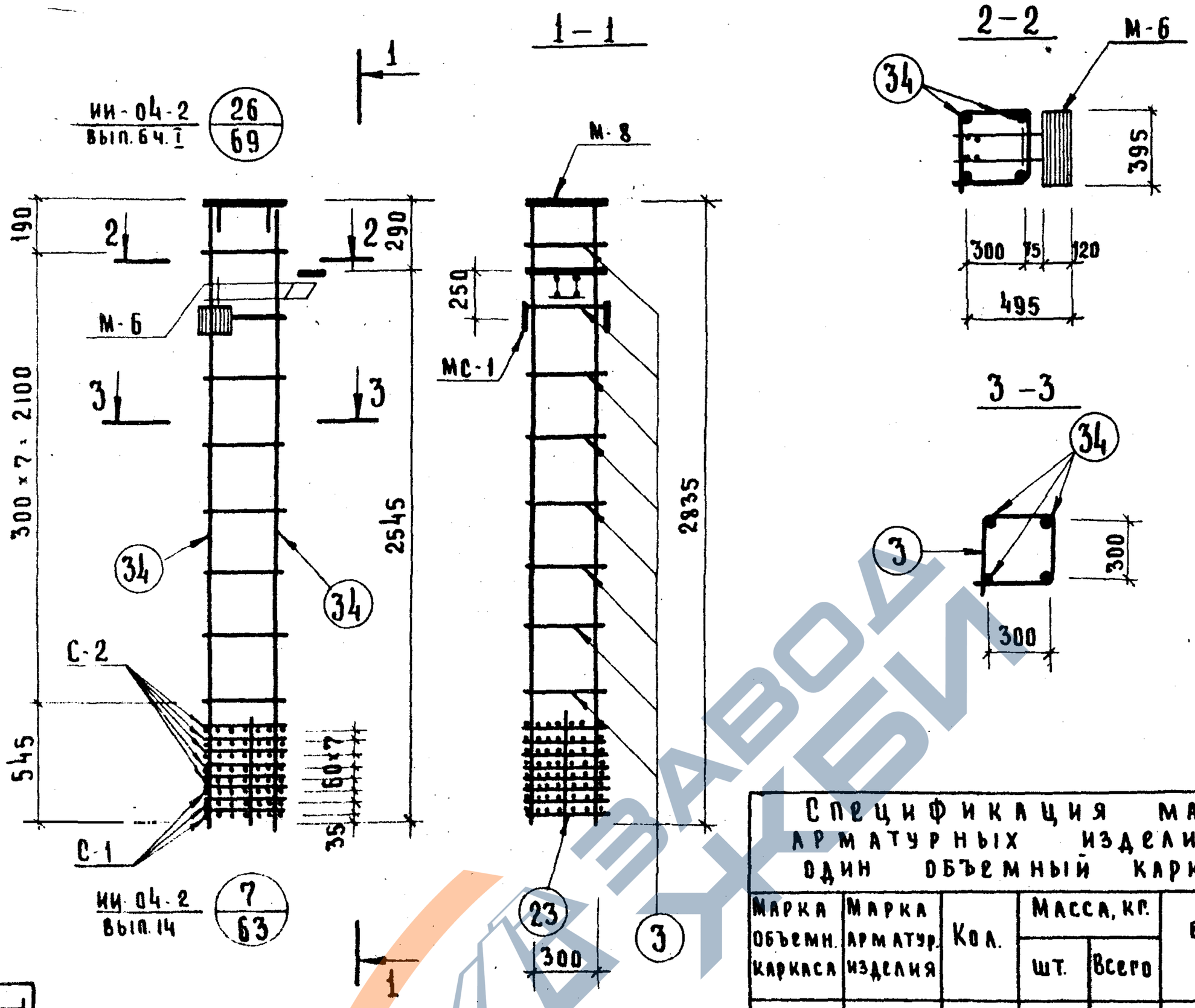

Спецификация марок арматурных изделий на один объемный каркас

Марка объемн. каркаса	Марка арматур. изделия	Кол.	Масса, кг. шт.	Масса, кг. Всего	Серия, выпуск, лист
ОК-47	поз. 3	8	0.91	7.28	лист 130
	поз. 34	4	22.5	90.0	лист 129
	С-1	3	0.8	2.4	ИИ-04-2 вып. 6 ч. II
	С-2	5	1.2	6.0	
	поз. 23	4	0.1	0.4	лист 129
	М-6	1	20.0	20.0	ИИ-04-8 вып. 3
	МС-1	2	3.09	6.18	ИИ-04-2 вып. 11
	М-8	1	16.87	16.87	ИИ-04-8 вып. 3
	Итого:			149.13	

Примечание

Армирование колонны выполнено в виде пространственного каркаса собираемого из плоских элементов с помощью контактной сварки в соответствии с СН393-09 и ГОСТ 14098-68.

ТК 1976

Объемный каркас ОК-47

Серия ИИ-04-2 | Выпуск 19 | Лист 124

14633 134

133

https://zavodjbi.com/

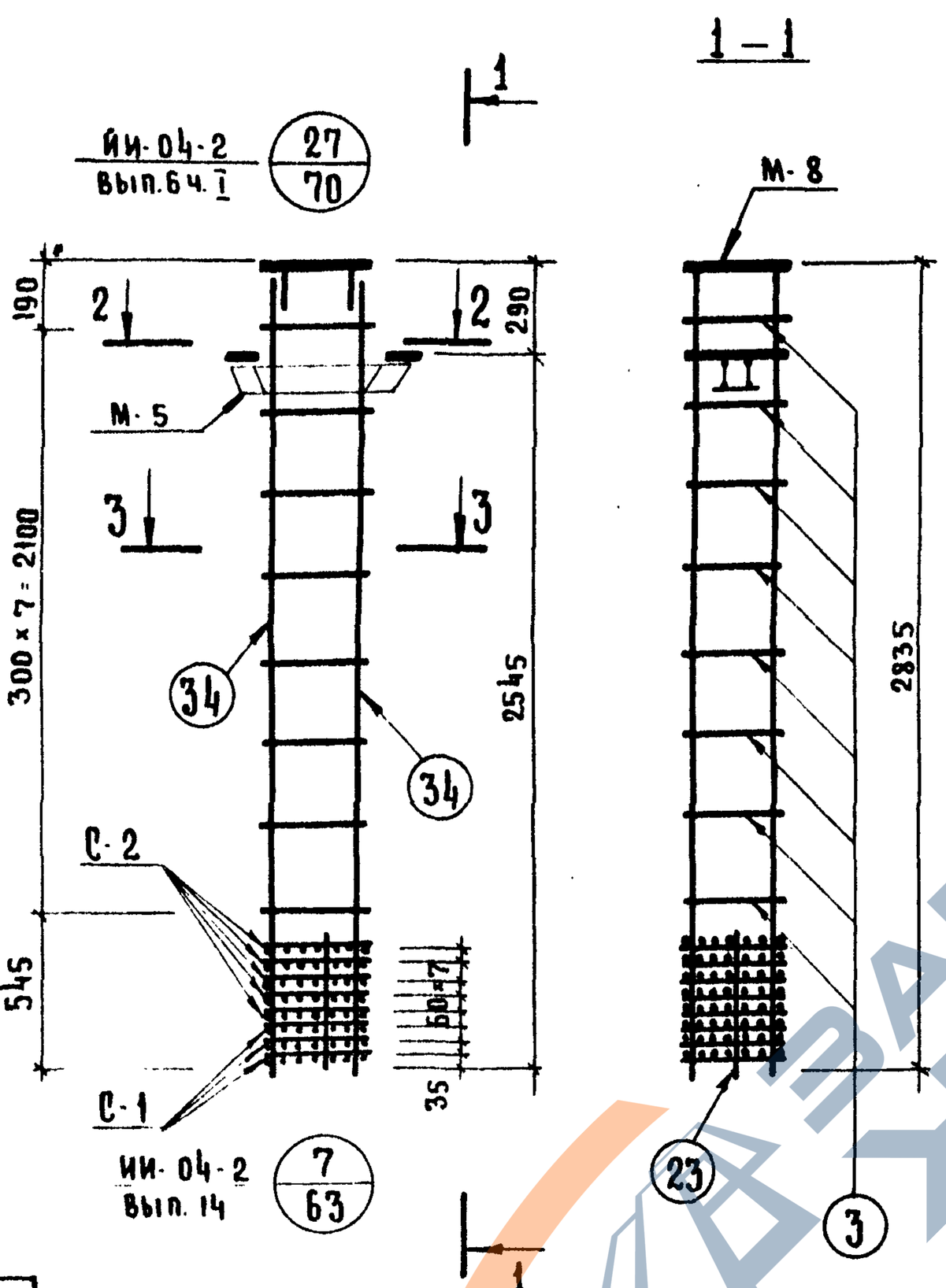

Спецификация марок арматурных изделий на один объемный каркас

Марка объемн. каркаса	Марка арматур. изделия	Кол.	Масса, кг.		Серия выпуск, лист.
			шт.	всего	
ОК-48	поз. 3	8	0.91	7.28	Лист 130
	поз.34	4	22.5	90.0	Лист 129
	С-1	3	0.8	2.4	ИИ-04.-2 Вып. 6. ч II
	С-2	5	1.2	6.0	
	поз. 23	4	0.1	0.4	Лист. 129
	М-5	1	28.6	28.6	ИИ-04-8 Вып. 3
	М-8	1	16.87	16.87	
	Итого			151.55	

Примечание.

Армирование колонны выполнено в виде пространственного каркаса собираемого из плоских элементов с помощью контактной сварки в соответствии с СН393-09 и ГОСТ 14098-68.

1976 ТК

Объемный каркас ОК-48

Серия ИИ-04-2 Выпуск 19 Лист 125

134

https://zavodjbi.com/

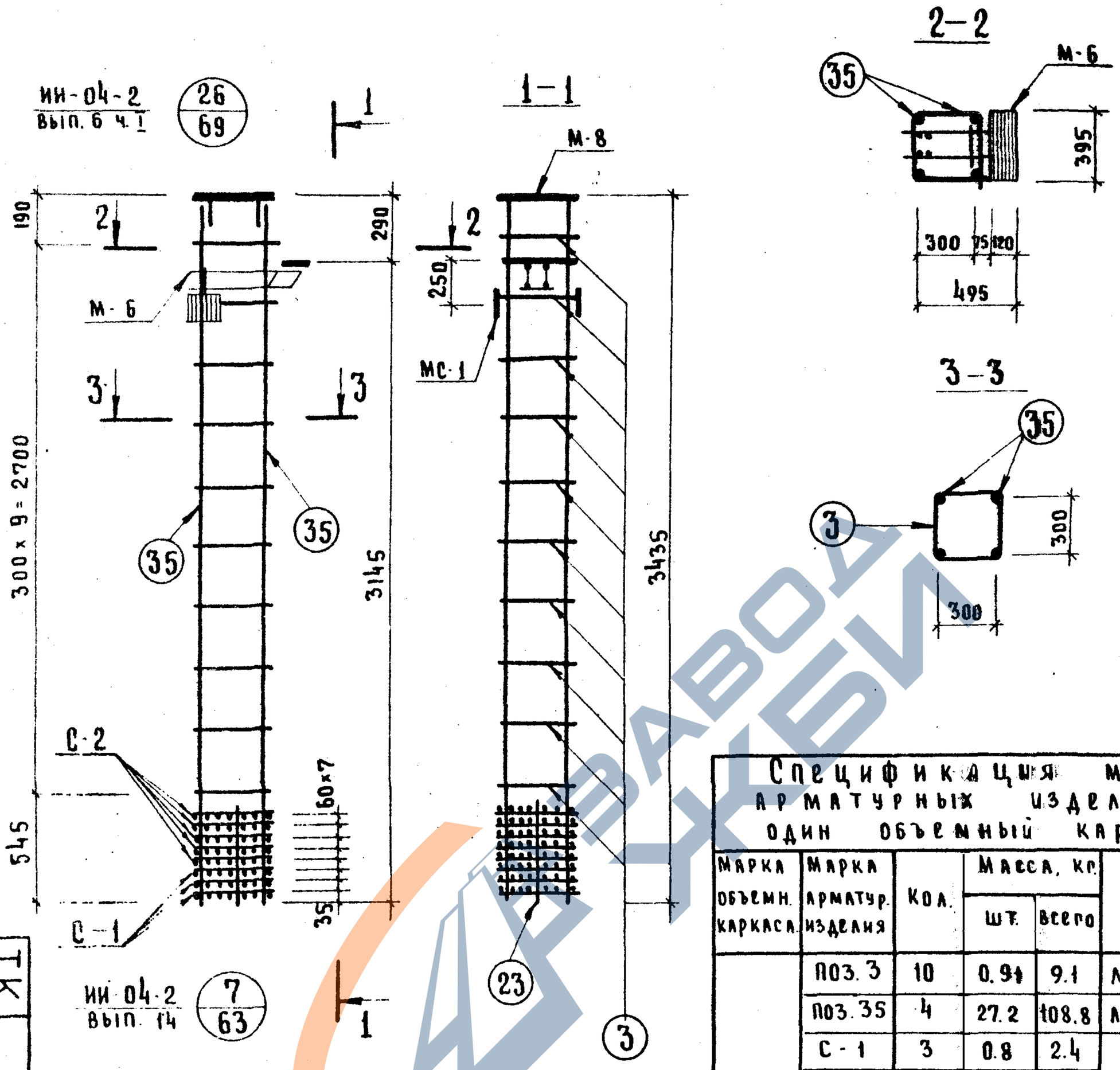

Спецификация марок арматурных изделий на один объемный каркас

Марка объемн. каркаса	Марка арматур. изделия	Кол.	Масса, кг. шт.	Масса, кг. всего	Серия, выпуск, лист
ОК-49	поз. 3	10	0.91	9.1	лист 130
	поз. 35	4	27.2	108.8	лист 129
	С-1	3	0.8	2.4	ИИ-04-2 вып. 6 ч. II
	С-2	5	1.2	6.0	
	поз. 23	4	0.1	0.4	лист 129
	М-6	1	20.0	20.0	ИИ-04-8 вып. 3
	МС-1	2	3.09	6.18	ИИ-04-2 вып. 11
	М-8	1	16.87	16.87	ИИ-04-8 вып. 3
	Итого			169.75	

Примечание.

1. Армирование колонны выполнено в виде пространственного каркаса собираемого из плоских элементов с помощью контактной сварки в соответствии с СН393-09 и ГОСТ 14098-68.

ТК 1976

Объемный каркас ОК-49

Серия ИИ-04-2 | Выпуск 19 | Лист 126

14633 136

135

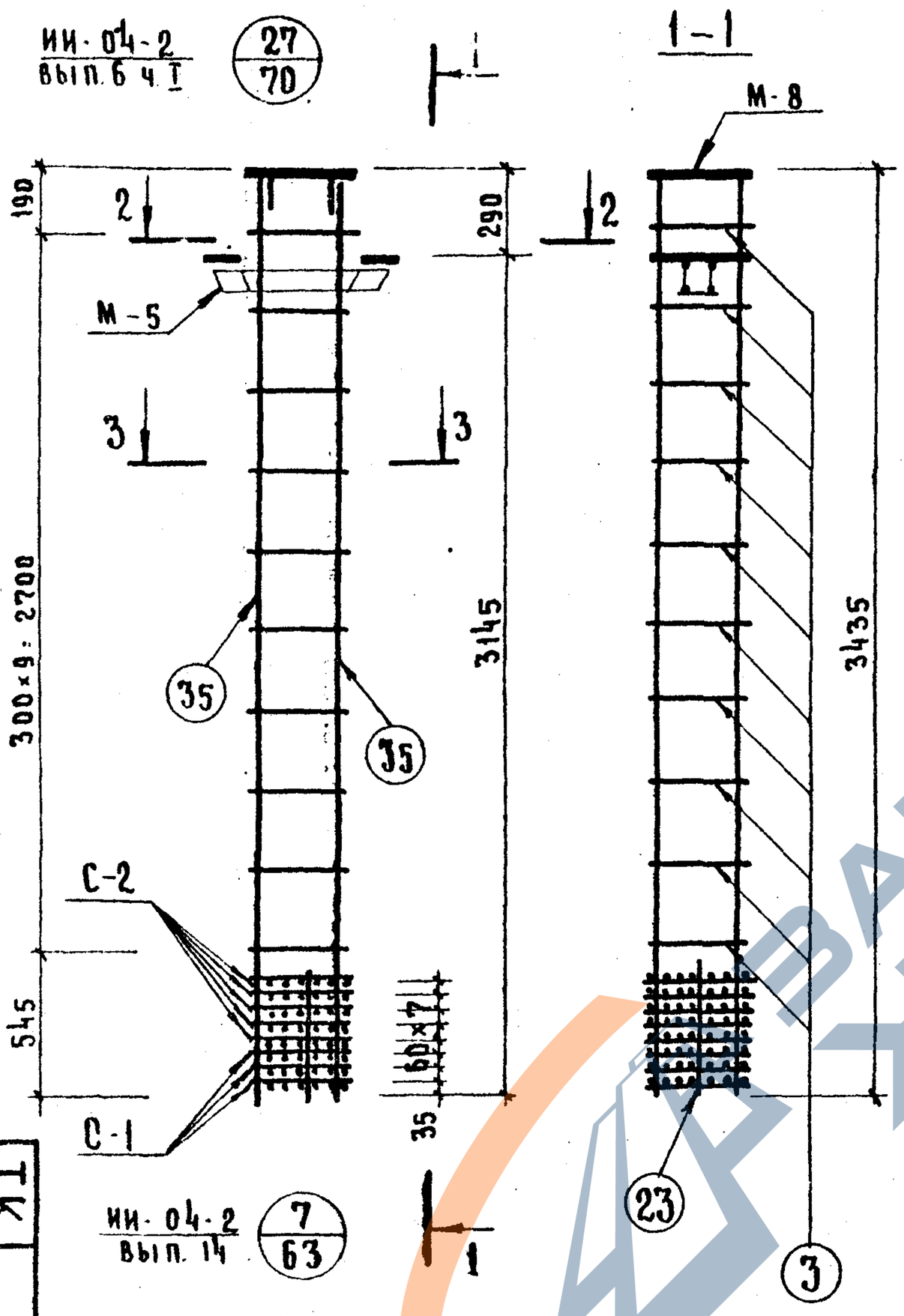

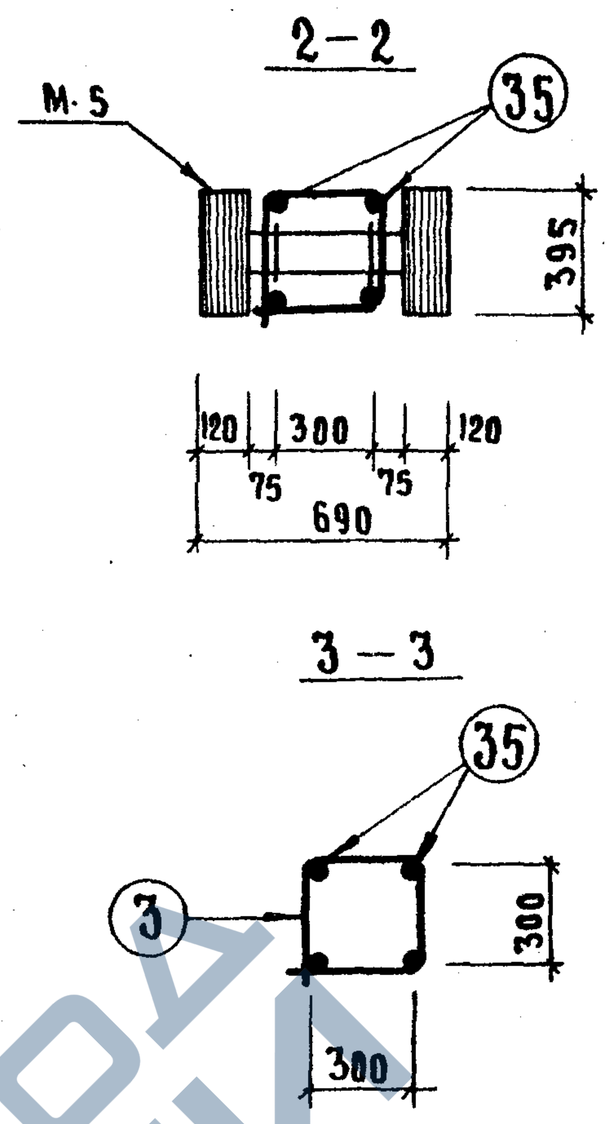

Спецификация марок арматурных изделий на один объемный каркас

Марка объемн. каркаса	Марка арматур. изделия	Кол.	Масса, кг. шт.	Масса, кг. Всего	Серия, выпуск, лист.
ОК-50	поз. 3	10	0.91	9.1	лист 130
	поз. 35	4	27.2	108.8	лист 129
	С-1	3	0.8	2.4	ИИ-04-2 Вып. 6 ч. II
	С-2	5	1.2	6.0	
	поз. 23	4	0.1	0.4	лист 129
	М-5	1	28.6	28.6	ИИ-04-8 Вып. 3
	М-8	1	16.87	16.87	
			Итого:	172.17	

Примечание.

Армирование колонны выполнено в виде пространственного каркаса собираемого из плоских элементов с помощью контактной сварки в соответствии с СН393-09 и ГОСТ 14098-68.

ТК 1976

Объемный каркас ОК-50

Серия ИИ-04-2 Выпуск 19 Лист 127

14633

137

136

К-1; К-3

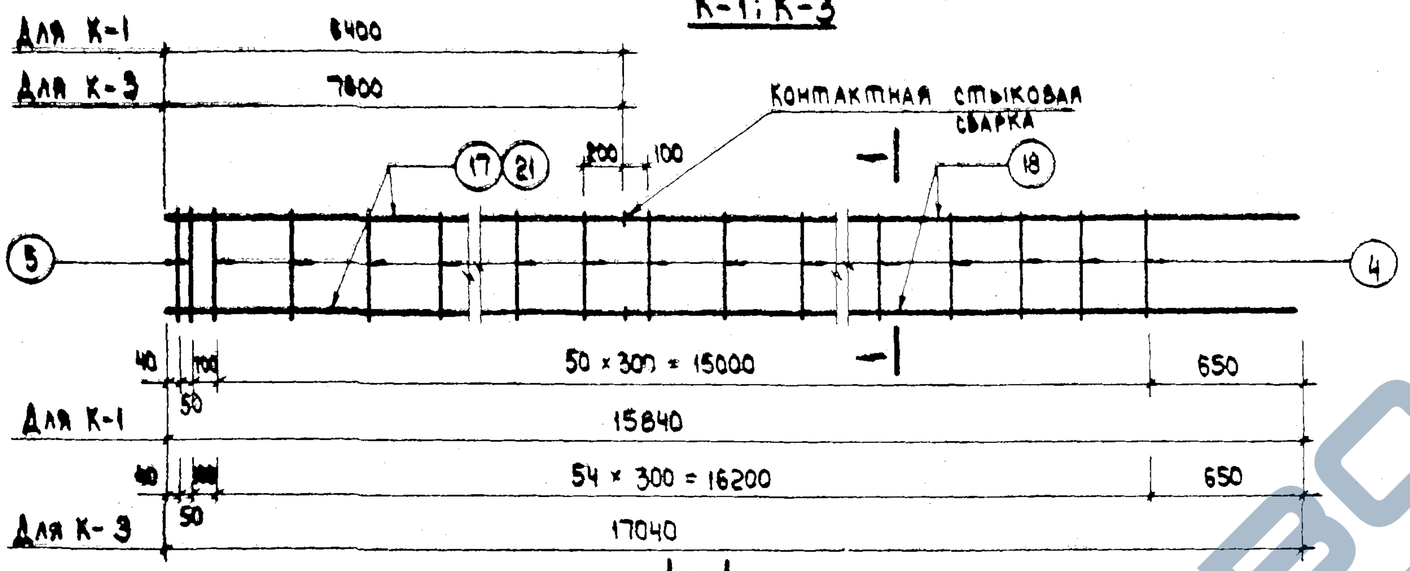

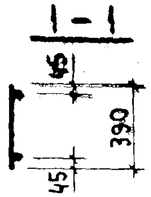

Примечание

Позиции 17 и 21 сваривают с позицией 18 контактной стыковой сваркой

Марка элемента	NN поз.	Сечение, мм	Длина, мм	Кол.	Масса, кг		
					шт.	всего	изделия
К-1	17	36А III	6400	2	51.1	102.2	236.3
	18	32А III	9440	2	60.0	120.0	
	4	10А I	390	51	0.24	12.2	
	5	20А III	390	2	0.95	1.9	
К-3	21	36А III	7600	2	60.7	121.4	256.5
	18	32А III	9440	2	60.0	120.0	
	4	10А I	390	55	0.24	13.2	
	5	20А III	390	2	0.95	1.9	

К-2; К-4

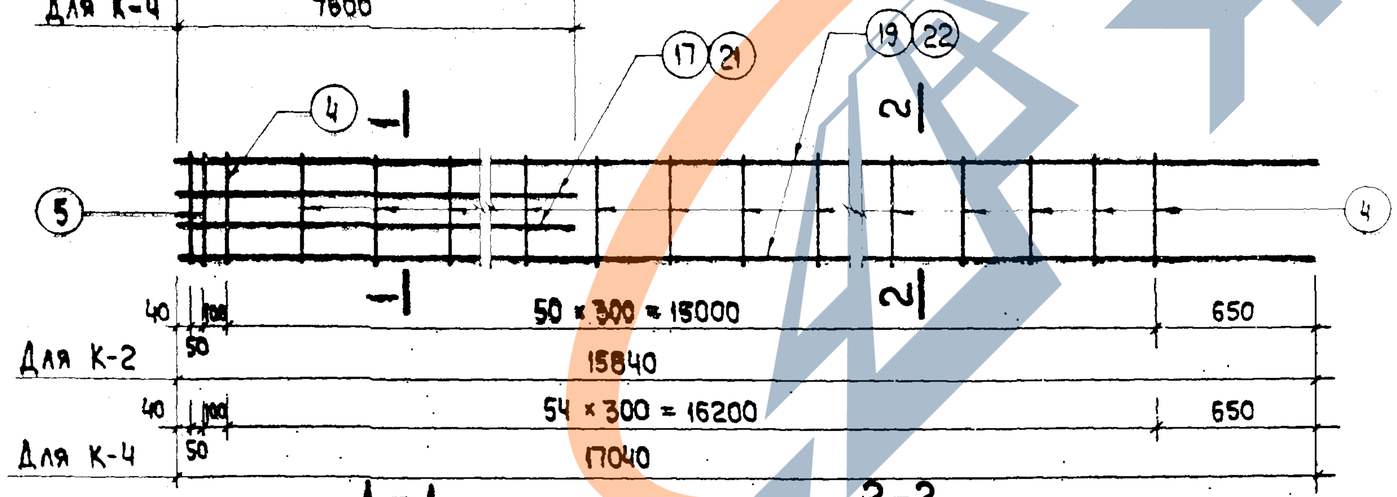

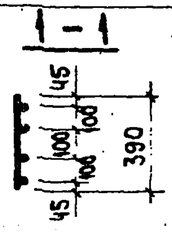

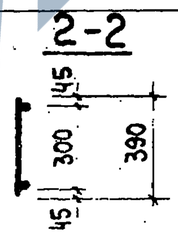

Примечание

Позицию 5 во всех каркасах можно приваривать после изготовления каркаса.

Марка элемента	NN поз.	Сечение мм	Длина мм	Кол.	Масса, кг		
					шт.	всего	изделия
К-2	19	36А III	15840	2	126.6	253.2	369.5
	17	36А III	6400	2	51.1	102.2	
	4	10А I	390	51	0.24	12.2	
	5	20А III	390	2	0.95	1.9	
К-4	22	36А III	17040	2	136.1	272.2	408.7
	21	36А III	7600	2	60.7	121.4	
	4	10А I	390	55	0.24	13.2	
	5	20А III	390	2	0.95	1.9	

ТК 1976

Плоские каркасы К-1; К-2; К-3; К-4

Серия ИИ-04-2

Выпуск 19 | Лист 128

К-5; К-6; К-7

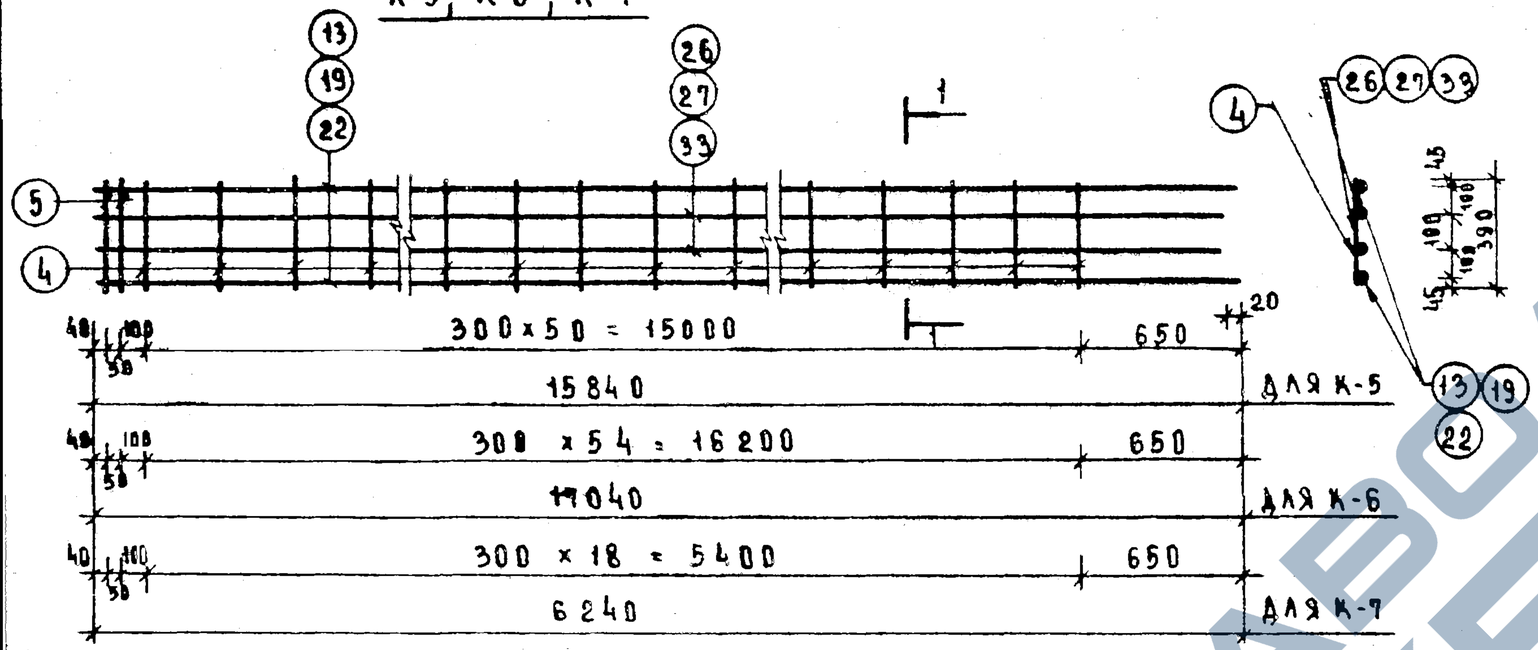

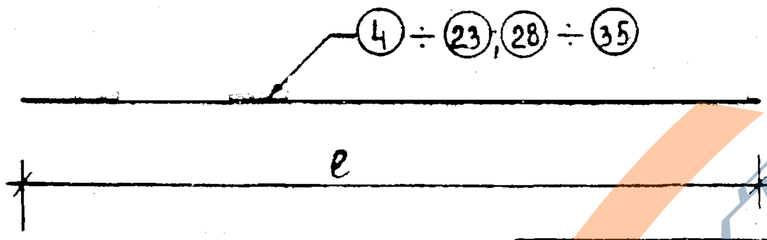

Марка элемента	№№ поз.	Сечение мм	Длина мм	Кол шт	Масса, кг		
					шт	всего	изделия
Отдельные позиции	21	36А-III	7600	1	60.70	60.70	60.70
	22	36А-III	17040	1	136.10	136.10	136.10
	23	6А-I	700	1	0.10	0.10	0.10
	28	36А-III	10255	1	81.90	81.90	81.90
	29	36А-III	14955	1	119.50	119.50	119.50
	30	36А-III	16255	1	129.90	129.90	129.90
	31	36А-III	8810	1	70.40	70.40	70.40
	32	36А-III	13610	1	108.70	108.70	108.70
	34	36А-III	2810	1	22.50	22.50	22.50
	35	36А-III	3410	1	27.20	27.20	27.20

Марка элемента	№№ поз	Сечение мм	Длина мм	Кол шт	Масса, кг		
					шт	всего	изделия
К-7	13	36А-III	6240	2	49.9	99.80	205.66
	4	10А-I	390	19	0.24	4.56	
	5	20А-II	390	2	0.95	1.90	
	33	36А-III	6220	2	49.7	99.4	
К-5	19	36А-III	15840	2	126.60	253.20	520.10
	4	10А-I	390	51	0.24	12.20	
	5	20А-II	390	2	0.95	1.90	
	26	36А-III	15820	2	126.4	252.80	
К-6	22	36А-III	17040	2	136.10	272.20	559.30
	4	10А-I	390	55	0.24	13.20	
	5	20А-II	390	2	0.95	1.90	
	27	36А-III	17020	2	1380	272.0	

Марка элемента	№№ поз	Сечение мм	Длина мм	Кол шт	Масса		
					шт.	всего	изделия
Отдельные позиции	4	10А-I	390	1	0.24	0.24	0.24
	5	20А-II	390	1	0.95	0.95	0.95
	6	20А-II	160	1	0.40	0.40	0.40
	7	20А-II	10255	1	25.30	25.30	25.30
	8	20А-II	14955	1	37.00	37.00	37.00
	9	20А-II	16255	1	40.00	40.00	40.00
	10	20А-II	8810	1	21.80	21.80	21.80
	11	20А-II	13610	1	33.70	33.70	33.70
	12	20А-II	6240	1	15.40	15.40	15.40
	13	36А-III	6240	1	49.90	49.90	49.90
	14	20А-II	12240	1	30.30	30.30	30.30
	15	36А-III	12240	1	96.80	96.80	96.80
	16	20А-II	16840	1	39.20	39.20	39.20
	17	36А-III	6400	1	51.10	51.10	51.10
	18	32А-II	9440	1	60.0	60.0	60.0
	19	36А-III	15840	1	126.60	126.60	126.60
	20	20А-II	17040	1	42.30	42.30	42.30

ТК 1976	Плоские каркасы К-5; К-6; К-7 Отдельные позиции	Серия ИИ-04-2 Выпуск 19 / Лист 129

Деталь установки петли П-1

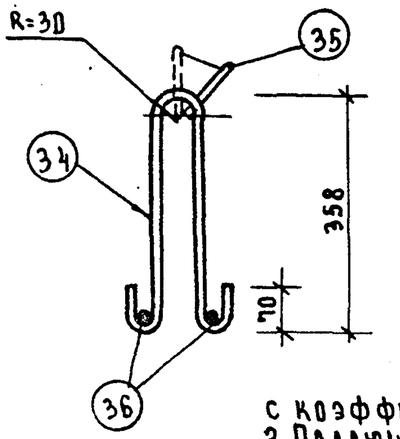

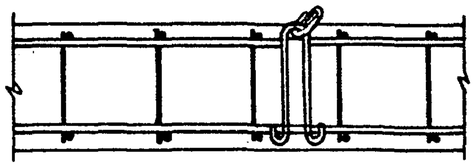

Примечания

1. Строповочные петли допускается применять после испытания на нормативную нагрузку с коэффициентом динамичности равным 1.5
2. Падающее кольцо привязать вязальной проволокой к петле

Поз. 35

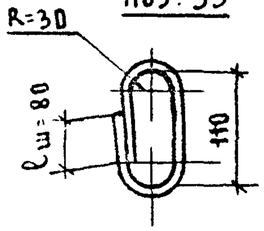

Марка элемента	NN поз	Сечение мм	Длина мм	Кол	Масса, кг		
					шт	всего	изделия
Петля П-1	34	16AI	950	1	1.3	1.3	2.2
	35	16AI	340	1	0.5	0.5	
	36	12AI	390	2	0.2	0.4	

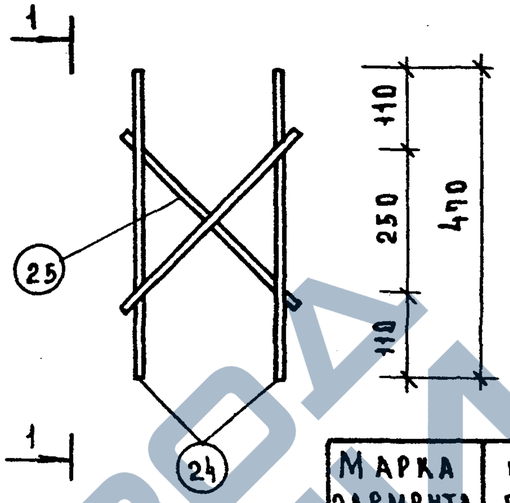

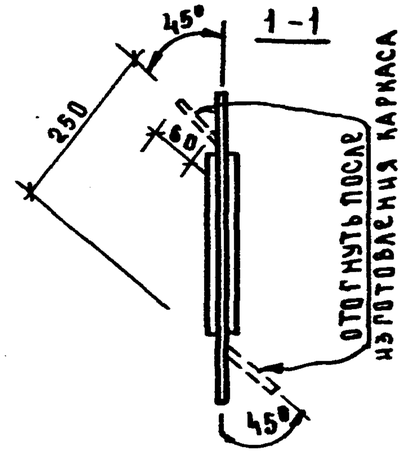

Марка элемента	NN поз	Сечение мм	Длина мм	Кол	Масса, кг		
					шт	всего	изделия
Связь СА-2	24	10AI	480	2	0.30	0.60	1,1
	25	10AI	480	2	0.25	0.50	

С-9

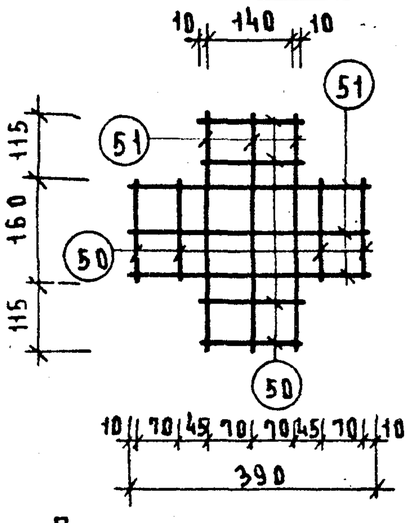

С-10

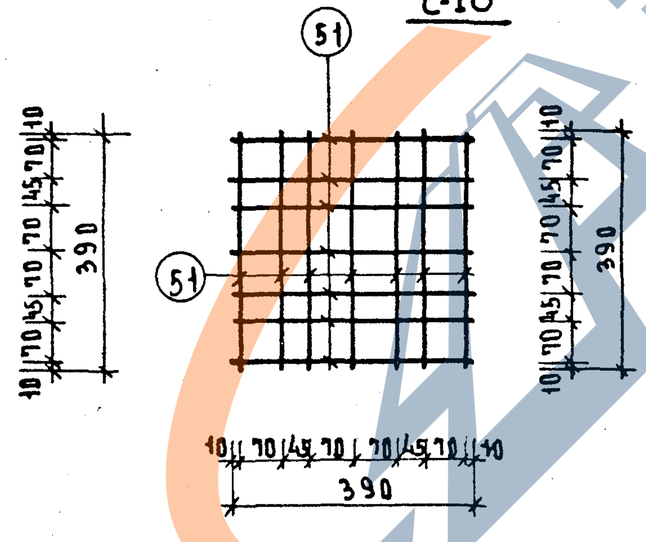

Примечание

Технологический вариант изготовления сеток см. лист 133.

Марка элемента	NN поз	Сечение мм	Длина мм	Кол шт	Масса, кг		
					шт	всего	изделия
С-9	50	14AIII	160	8	0.19	1.52	4.34
	51	14AIII	390	6	0.47	2.82	
С-10	51	14AIII	390	14	0.47	6.60	6.60

КВ-1

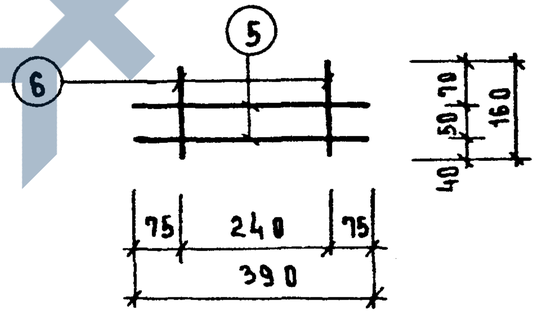

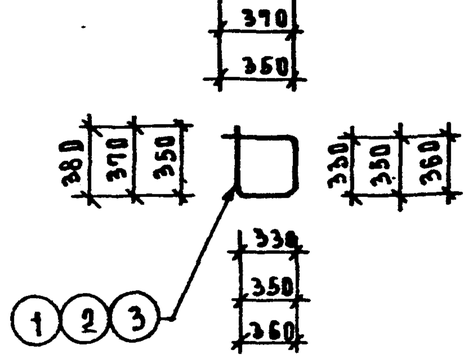

Марка элемента	NN поз	Сечение мм	Длина мм	Кол шт	Масса, кг		
					шт	всего	изделия
Хомуты замкнутые	1	6AI	1360	1	0.3	0.3	0.3
	2	10AI	1440	1	0.9	0.9	0.9
	3	10AI	1480	1	0.91	0.91	0.91
КВ-1	5	20AIII	390	2	0.95	1.9	2.7
	6	20AIII	160	2	0.4	0.8	

ТК 1976	Петля П-1 Деталь установки петли П-1. Сетки С-9; С-10. Связь СА-2 Каркас КВ-1. Замкнутые хомуты	Серия ИИ-04-2	
		Выпуск 19	Лист 130

Сварку в раззенковку производить после установки в объемный каркас

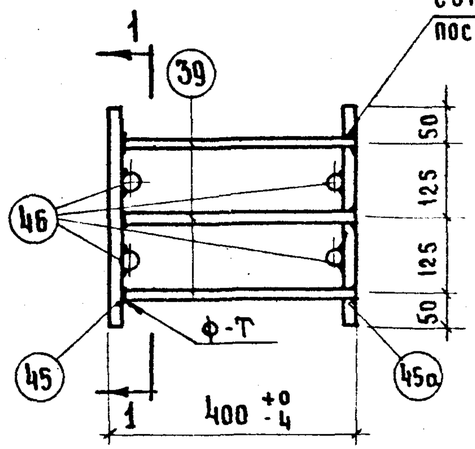

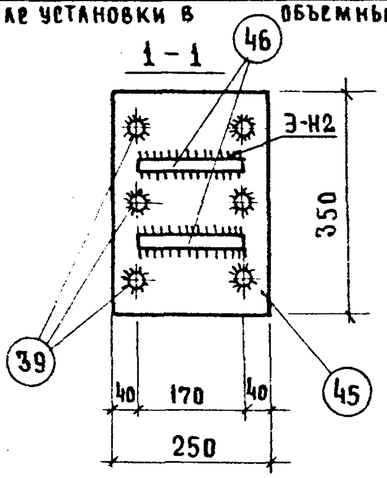

39	ф22А III	380	5781-61*	6	1.13	6.78	
45	-250×20	350	380-71	1	12.84	2.84	
45а	-250×20	350	380-71	1	12.84	2.84	
46	ф22А III	170	5781-61*	4	0.5	2.0	
№№ поз	Сечение	Длина	ГОСТ	Кол	1 шт	Общ	Прим
					Вес		
М5-10-2		Масса		Масштаб			
		34.48		1:10			

Сварку в раззенковку производить после установки в объемный каркас

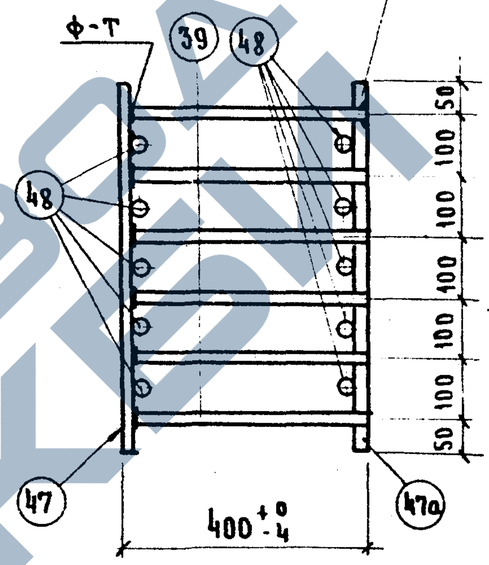

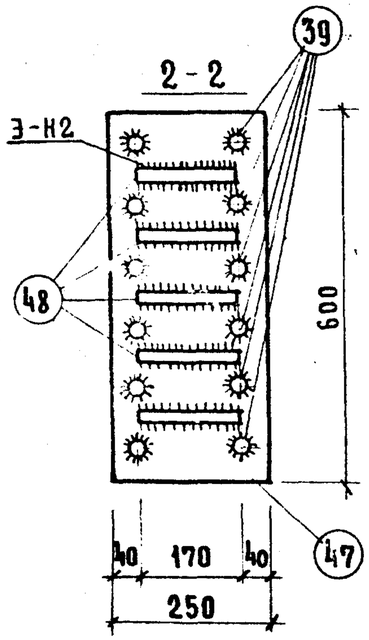

39	ф22А III	380	5781-61*	12	1.13	13.6	
47	-250×20	600	380-71	1	23.55	23.55	
47а	-250×20	600	380-71	1	23.55	23.55	
48	ф22А III	170	5781-61*	10	0.5	5.0	
№№ поз	Сечение	Длина	ГОСТ	Кол	1 шт	Общ	Прим
					Вес		
М5-9-2		Масса		Масштаб		Выпуск	
		65.70		1:10			

Т.К 1976	Закладные детали М5-9-2 и М5-10-2	Серия ИИ-04-2	
		Выпуск 19	Лист 131

Инв. № подл. | Подпись и дата | Взам. инв. №

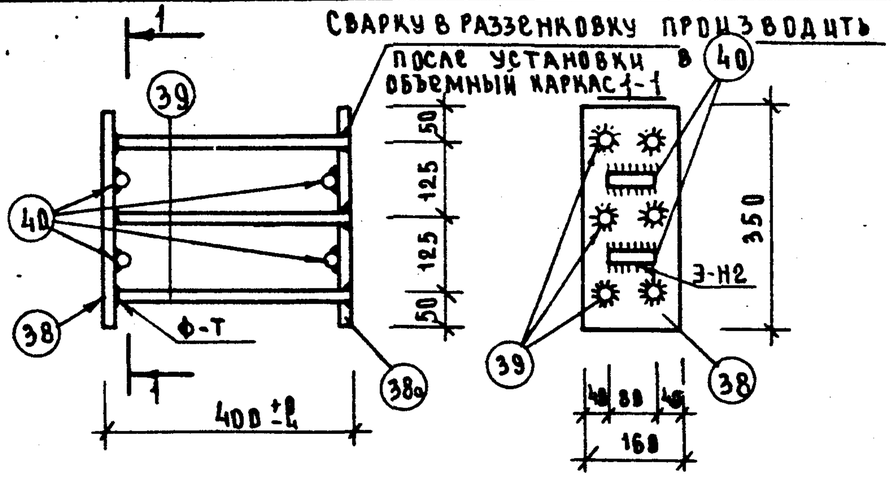

38	-160×20	350	380-71	1	8.8	8.8	Б/4
38а	-160×20	350	380-71	1	8.8	8.8	Б/4
39	⌀ 22 А III	380	5781-61*	6	1.13	6.78	Б/4
40	⌀ 22 А III	80	5781-61*	4	0.24	0.96	Б/4
№№ поз	Сечение	Длина	ГОСТ	Кол	1 шт	Общ	Прим
					Масса		

М5-10-1	Масса	Масштаб	
	25.34	1:10	

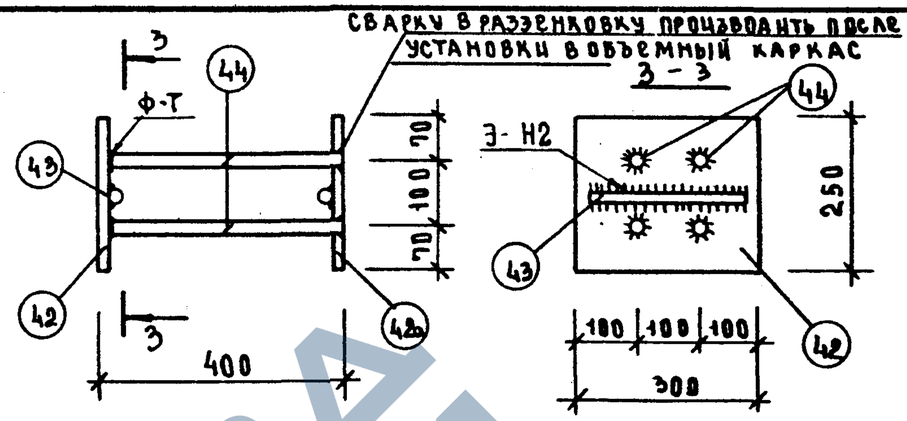

42	-250×16	300	380-71	1	9.40	9.40	Б/4
42а	-250×16	300	380-71	1	9.40	9.40	Б/4
43	⌀ 12 А III	260	5781-61*	1	0.23	0.23	Б/4
44	⌀ 20 А III	384	5781-61*	4	0.96	3.84	Б/4
№№ поз	Сечение	Длина	ГОСТ	Кол	1 шт	Общ	Б/4
					Масса		

М-11	Масса	Масштаб	Выпуск
	22.87	1:10	

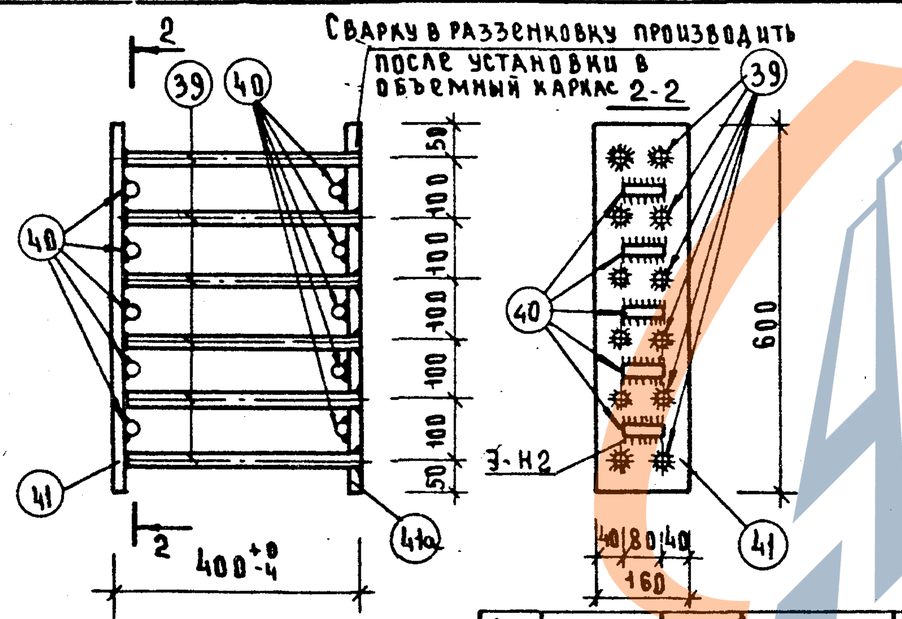

41	-160×2а	600	380-71	1	15.1	15.1	Б/4
41а	-160×20	600	380-71	1	15.1	15.1	Б/4
39	⌀22 А III	380	5781-61*	12	1.13	13.5	Б/4
40	⌀22 А III	80	5781-61*	10	0.24	2.4	Б/4
№№ поз.	Сечение	Длина	ГОСТ	Кол	1 шт	Общ	Прим
					Масса		

М5-9-1	Масса	Масштаб	Выпуск
	46.1	1:10	

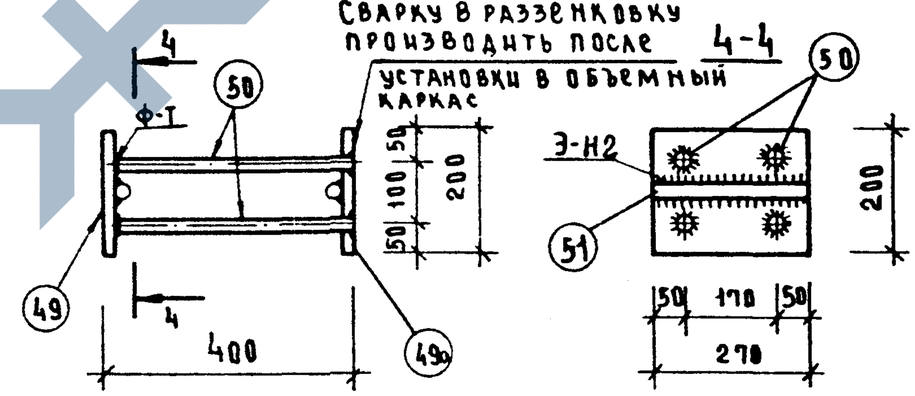

51	⌀16 А III	270	5781-61*	1	0.43	0.43	Б/4
50	⌀16 А III	388	5781-61*	4	0.62	2.48	Б/4
49а	-12×200	270	103-57	1	5.10	5.10	Б/4
49	-12×200	270	103-57	1	5.10	5.10	Б/4
№№ поз	Сечение	Длина	ГОСТ	Кол	1 шт	Общ	Прим
					Масса		

М-12	Масса	Масштаб	Выпуск
	13.11	1:10	

ТИ	Закладные детали М5-10-1, М5-9-1 М-11 и М-12	Серия ИИ-04-2	
1976		Выпуск 19	Лист 132

г. Москва

https://zavodjbi.com/

1–1

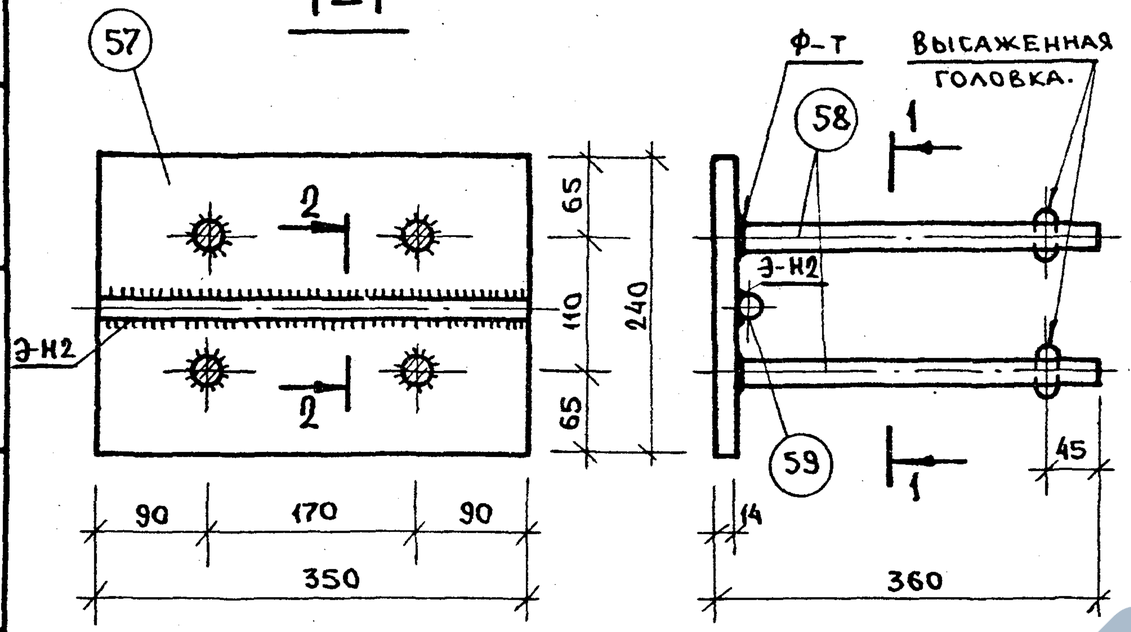

2–2

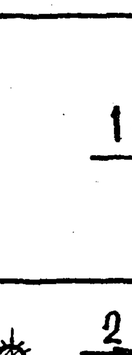

С-9 а

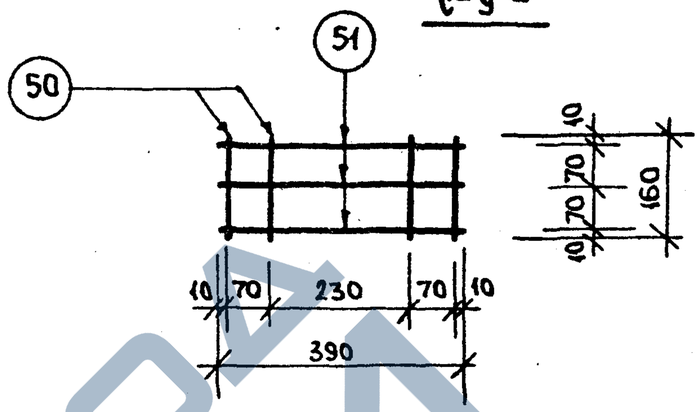

С-10 а

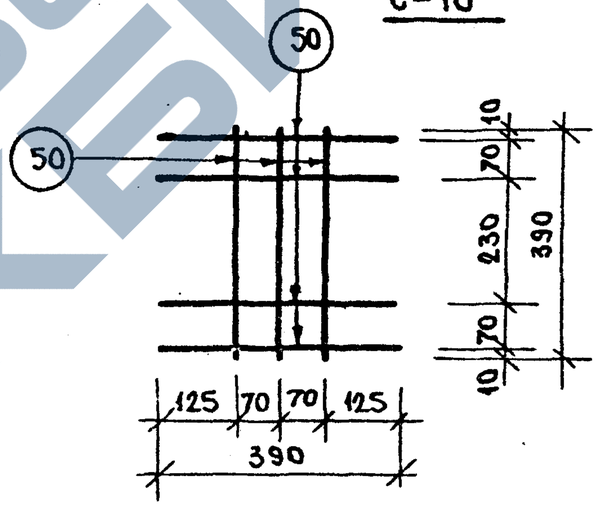

Примечание.

Сетки косвенного армирования С-9 и С-10 лист 130 рекомендуется собирать из 2 одинаковых сеток: С-9 из 2 сеток 9 а, С-10 из 2 сеток 10 а, которые свариваются по углам в местах пересечений крайних стержней согласно серии ИИ-04-0 вып.7.

Марка элемента	NN поз.	Сечен мм	Длина мм	Кол шт.	Масса, кг шт.	всего	издел.
С-9 а	50	14 АIII	160	4	0.19	0.76	2.17
	51	14 АIII	390	3	0.47	1.41	
С-10 а	51	14 АIII	390	7	0.47	3.30	3.30

NN поз.	Сечение	Длина	ГОСТ	Кол.	1 шт. Масса	Общ Масса	Примеч
59	ф12 АIII	350	5781-61*	1	0.31	0.31	Б/ч
58	ф22 АIII	346	5781-61*	4	1.03	4.12	Б/ч
57	-14×240	350	103-57	1	9.30	9.30	Б/ч

М-13	Масса	Масштаб	Выпуск
	13.73	1:5	Серия

ТК 1976	Закладная деталь М-13. Сетки С-9 а, С-10 а.	Серия ИИ-04-2	Выпуск 19	Лист 133

Москва Рук. грузовых КБ — Кожданова

14633