ТИПОВЫЕ СТРОИТЕЛЬНЫЕ КОНСТРУКЦИИ, ИЗДЕЛИЯ И УЗЛЫ

СЕРИЯ 1.100.1-7

ИНДУСТРИАЛЬНЫЕ ИЗДЕЛИЯ КРУПНОПАНЕЛЬНЫХ 5-9 ЭТАЖНЫХ ЗДАНИЙ С ВЫСОТОЙ ЭТАЖА 2,8м И СО СТРОИТЕЛЬНЫМ МОДУЛЕМ 1М НА ОСНОВЕ ЖИЛЫХ ДОМОВ СЕРИИ 97

ВЫПУСК 3-4

ПАНЕЛИ ОПОРНЫЕ И ПАРАПЕТНЫЕ ОДНОСЛОЙНЫЕ ЛЕГКОБЕТОННЫЕ ДЛЯ ОДНОСЛОЙНЫХ НАРУЖНЫХ СТЕН ТОЛЩИНОЙ 400 мм. (ТЕПЛЫЙ ЧЕРДАК)

РАБОЧИЕ ЧЕРТЕЖИ

https://zavodjbi.com/

ТИПОВЫЕ СТРОИТЕЛЬНЫЕ КОНСТРУКЦИИ, ИЗДЕЛИЯ И УЗЛЫ

СЕРИЯ 1.100.1-7

ИНДУСТРИАЛЬНЫЕ ИЗДЕЛИЯ КРУПНОПАНЕЛЬНЫХ 5-9 ЭТАЖНЫХ ЗДАНИЙ С ВЫСОТОЙ ЭТАЖА 2,8м И СО СТРОИТЕЛЬНЫМ МОДУЛЕМ 15М НА ОСНОВЕ ЖИЛЫХ ДОМОВ СЕРИИ 97

ВЫПУСК 3-4

ПАНЕЛИ ОПОРНЫЕ И ПАРАПЕТНЫЕ ОДНОСЛОЙНЫЕ ЛЕГКОБЕТОННЫЕ ДЛЯ ОДНОСЛОЙНЫХ НАРУЖНЫХ СТЕН ТОЛЩИНОЙ 400 мм. (ТЕПЛЫЙ ЧЕРДАК)

РАБОЧИЕ ЧЕРТЕЖИ

РАЗРАБОТАНЫ

СибЗНИИЭП

Главный инженер С.Ф.Траутвейн

Начальник АПМ-1 М.К.Печерин

Главный инженер проекта И.Б.Радашкевич

УТВЕРЖДЕНЫ И ВВЕДЕНЫ В ДЕЙСТВИЕ
С 30 АПРЕЛЯ 1990 Г.
ГОСКОМАРХИТЕКТУРЫ
ПРИКАЗ ОТ 23.03.90 №46

Обозначение	Наименование	Стр.
1.100.1-7.3-4 00.00.00	Содержание	3
00.00.00 ТО	Техническое описание	4...6
00.00.00 НИ	Номенклатура изделий	7...10
01.00.00	Панель опорная 1НЧ 12.20.40-50л	11
01.01 00	Каркас пространственный КП12.20.40	12
02.00.00	Панель опорная 1НЧ 27.20.40-50л	13
02.01.00	Каркас пространственный КП 27.20.40	14
03.00.00	Панель опорная 1НЧ 30.20.40-50л	15
03.01.00	Каркас пространственный КП30.20.40	16
04.00.00	Панель опорная 1НЧ 30.19.40-50л	17
04.01.00	Каркас пространственный КП30.19.40	18
05.00.00	Панель опорная 1НЧ 45.20.40-50л	19
05.01.00	Каркас пространственный КП45.20.40	20
06.00.00	Панель опорная 1НЧ 45.19.40-50л	21
06.01.00	Каркас пространственный КП45.19.40	22
07.00.00	Панель опорная 1НЧ 43.19.40-50л	23
07.01.00	Каркас пространственный КП 43.19.40	24
08.00.00	Панель парапетная 1НЧ.48.25.40-50л	25
08.01.00	Каркас пространственный КП 48.25.40	26
09.00.00	Панель парапетная 1НЧ 48.24.40-50л	27
09.01.00	Каркас пространственный КП 48.24.40	28
10.00.00	Панель парапетная 1НЧ 63.25.40-50л	29
10.01.00	Каркас пространственный КП 63.25.40	30
11.00.00	Панель парапетная 1НЧ 63.24.40-50л	31
11.01.00	Каркас пространственный КП 63.24.40	32
12.00.00	Панель парапетная 1НЧ 15.25.40-50л	33
	1НЧ 15.25.40-50л-1	
12.01.00	Каркас пространственный КП15.25.40, КП15.25.40-1	34
13.00.00	Панель парапетная 1НЧ 15.24.40-50л	35
	1НЧ 15.24.40-50л-1	
13.01.00	Каркас пространственный КП15.24.40, КП15.24.40-1	36
14.00.00	Панель парапетная 3НЧ 30.25 40-150л	37
14.01.00	Каркас пространственный КП30.25.40	38
15.00.00	Панель парапетная 3НЧ 45.24.40-150л	39
15.01 00	Каркас пространственный КП45.24.40	40
16.00.00	Панель парапетная 3НЧ 38.24.40-150л	41
16.01.00	Каркас пространственный КП38.24.40	42
00.00.00 Д1	Узлы опалубки	43..52
00.00.00 Д2	Узлы армирования	53..58
00.00.01	Каркас плоский КР1...КР6	59
00.00.02	Каркас плоский КР7...КР11	60
00.00.03	Каркас плоский КР12...КР14, КР16	61
00.00.04	Каркас плоский КР15, КР17, КР24	62
00.00.05	Каркас КР18, КР19, ПК7	63
00.00.06	Каркас плоский КР20...КР23	64
00.00.07	Каркас плоский КР25...КР29	65
00.00.08	Каркас ПК1...ПК6	66
00.00.09	Изделие закладное М1	67
00.00.10	Анкер А1	
00.00.11	Петли монтажные П1...П3	68
00.00.11 СБ	Петли монтажные П1...П3. Сборочный чертеж	
00.00.12	Петли монтажные П4...П6	69
00.00.12 СБ	Петли монтажные П4...П6 Сборочный чертеж	
00.00.00 РС	Ведомость расхода стали	(70)

Взам инв.№

Подпись и дат.

Инв №подл.

Привязан

Инв.№

Нач.конст.	Радашкевич		
Нач.АПМ-1	Печерин		12.89
Гл.конст.	Радашкевич		
Рук.гр.	Стабредова		
Провер.	Булгакова		
Разраб.	Моисеева		

1.100.1-7.3-4 00.00.00

Содержание

Стадия	Лист	Листов
Р	1	1

Сиб ЗНИИЭП
г. Новосибирск

Копировал

Формат А3

Общая часть.

Рабочие чертежи опорных и парапетных панелей однослойных керамзитобетонных толщиной 400 мм для теплых чердаков. Крупнопанельных жилых зданий серии 97 разработаны в составе общесоюзного каталога типовых конструкций и изделий для всех видов строительства.

Выпуск содержит техническое описание, опалубочные и арматурные узлы, рабочие чертежи, арматурные изделия.

Панели разработаны для наружных несущих стен теплых чердаков 5-9эт. зданий с размерами строительного модуля кратными 1500 мм (1.5м), предназначенных для строительства в климатическом районе I В при расчётных температурах наружного воздуха не ниже -40°С, нормативном ветровом давлении до 0.38кПа на территориях с обычными геологическими условиями.

Панели предназначены для зданий II степени огнестойкости; предел огнестойкости - более 2х часов.

Соединение опорных и парапетных панелей между собой и с конструкциями дома должно осуществляться в соответствии с монтажными узлами, разработанными для домов серии 97.

При проектировании панелей учтены требования СНиП 2.03-01-84 и ГОСТ 11024-84* „Панели из легких бетонов для наружных стен жилых и общественных зданий. Изготовление панелей должно также соответствовать требованиям разработанных для настоящей серии технических условий ТУ67-993-88

Панели разработаны с учетом следующих основных технологических положений:

а) изготовление панелей предусматривается применительно к технологии заводов железобетонных изделий, запроектированных институтом Гипростроммаш, шифр 409-013-14.83.

б) предельный габарит панелей 6.31х2.49х0.40м, масса до 6.24т;

в) панели изготавливаются фасадной стороной вниз;

г) подъем панелей в вертикальное положение после термообработки производится с помощью кантователя при угле наклона не менее 70°;

д) распалубка производится при достижении прочности бетона изделия не менее 70% от проектной;

е) панели армируются пространственными сварными каркасами, устанавливаемыми в форму при закрытых бортах; отдельные элементы пространственных каркасов, а также строповочные петли, выпуски и закладные детали окончательно фиксируются в форме;

ж) съемные элементы форм, обеспечивающие образование проемов, а также элементы, образующие профили торцовых панелей, устанавливаются после укладки пространственных каркасов в форму;

контроль качества при изготовлении должен производиться путем систематического пооперационного контроля; прочности бетонных кубов и арматуры; прочности укладки пространственных каркасов; толщин защитных слоев

2. Конструкция панелей.

Наружные однослойные панели марок с индексом 50л выполняются из керамзитобетона класса по прочности на сжатие в3.5; морозостойкость бетона не ниже 35; плотность керамзитобетона в высушенном до постоянной массы состоянии D=1000кг/м³

Фактурный слой или слой, к которому крепится облицовочная плитка, должен переходить с фасадной поверхности на откосы

Взам.инв.№ | Подпись и дат | Инв.№подл.

Привязан

Инв.№

Нач.АПМ	Печерин		М 12.89
Гл.конст.	Родошкевич		
Рук.гр.	Стабредова		
Провер.	Родошкевич		
Разраб.	Павлючик		

1.100.1-7.3-4 00.00.00. ТО

Техническое описание

Стадия	Лист	Листов
Р	1	3

СибЗНИИЭП г. Новосибирск

Копир. Морозова. Формат А3

продухов и на торцы панелей в зоне установки герметиков
Класс наружного слоя по прочности на сжатие должен быть не менее В7.5 морозостойкость наружного слоя - не ниже 50, толщина наружного слоя - 20мм (D 2000 кг/м^3).

Качество отделки внутренней поверхности опорных и парапетных панелей должно соответствовать категории А-6-лицевых, неотделываемых поверхностей (ГОСТ 11024-84*)

Некачественные поверхности должны затираться цементно-песчанным растворам с добавкой эмульсии ПВА (в количестве 5% от массы цемента).

Профили по периметру наружного слоя панелей запроектированы из условия устройства стыков, заделываемых герметиком с поэтажным отводом воды случайно проникшей в вертикальные стыки, для чего в них предусмотрены каналы (декомпрессионные полости); вертикальные стыки в местах пересечения с горизонтальными перекрываются фартуками для отвода воды и стыки в этих местах не герметизируются.

Панели по своему местоположению в здании делятся на опорные (вдоль фасадов и в ризалитах) и парапетные (по торцам дома).

По характеру примыкания к перекрытию панели делятся на панели с противодождевым барьером в виде гребня, расположенного понизу панелей, и без гребней - для установки их на плиты лоджий и балконов.

Закладные детали, расположенные по углам панелей на высоте 1600 мм от нижней опорной грани, служат для крепления опорных панелей друг с другом и к конструкциям дома через подкосы

Приемка панелей ОТК завода-изготовителя и контрольная выборочная проверка потребителей производится в соответствии с ГОСТ 11024-84; масса панелей при отпуске не должна превышать проектную более, чем на 7%; влажность панелей не должна превышать 13%

Размеры стеновых панелей не должны иметь отклонений от основных проектных размеров, превышающих установленные ГОСТом допуски.

Прочность бетона к моменту отпуска изделий с завода должна быть не менее 80% проектной марки бетона.

Перемещение и монтаж панелей следует производить с применением самобалансирующих траверс, обеспечивающих вертикальное положение панелей (наклон строп к вертикали допускается не более 15°); опирание панелей на складе и при транспортировании должно производиться только у внутренней поверхности на специальные подкладки таким образом, чтобы противодождевой гребень панели снизу имел бы воздушный зазор до верха опоры - 20 мм; строповка панелей при всех операциях должна производиться за все строповочные петли.

Указания по армированию панелей и изготовление пространственных каркасов.

Опорные и парапетные панели заармированы на усилия при распалубке.

Армирование панелей осуществляется пространственными каркасами, которые в свою очередь состоят из унифицированных каркасов-заготовок с привязанными к ним дополнительными арматурными деталями.
Привязанными - поскольку эти детали по условиям укладки пространственных каркасов в форму с закрытыми бортами не могут быть жестко закреплены на каркасах - заготовках.

Каркасы - заготовки представляют собой систему вертикаль-

Инв.№ подл. | Подпись и дата | Взам. инв.№

привязан

Инв.№

1.100.1-7.3-4 00.00.00.ТО

Лист 2

Копир. Морозова. Формат А3

ных и горизонтальных каркасов, расположенных по контуру панели и проема.

Признак принадлежности к панели и одновременно марку пространственного каркаса каркас-заготавка получает после того, как к нему привязываются (до или после укладки в форму) дополнительные изделия.

Дополнительные каркасы нижних гребней укладываются в форму до установки основной арматуры. Проектное положение арматурных элементов обеспечивается при помощи пластмассовых или цементно-песчаных фиксаторов, а также привязкой к элементам каркаса-заготовки.

Закладные детали, анкера и петли окончательно фиксируются при помощи бортовых коробочек форм и привязкой к элементам каркаса-заготовки.

Вертикальные и горизонтальные каркасы выполнены из стержней горячекатанной арматурной стали периодического профиля Вр I по ГОСТ 10922-75*.

Монтажные петли из арматурной стали класса А с II марки 10 ГТ ГОСТ 5781-82*.

Качество стали для изготовления арматурных каркасов, сеток, петель и закладных деталей должно удовлетворять требованиям ГОСТ 380-71**. Механические свойства стали должны проверяться в соответствии с ГОСТ 12004-81*.

Маркировка панелей.

В настоящей серии принята буквенно-цифровая маркировка панелей.

первая цифра I определяет тип панели - цельная однослойная; буквы НЧ являются характеристикой панели по применению - наружная чердачная панель;

Следующие три числа, записанные через точки, являются габаритами изделия, соответственно, длиной, высотой и толщиной, абсолютная величина которых принята с округлением (длина и высоты в дм, толщина - в см);

следующее число с буквой „л" обозначает марку бетона по прочности на сжатие;

следующая цифра обозначает порядковый номер опалубочного изменения данного типоразмера.

Пример расшифровки марки 1НЧ.15.25.40-50л-1 - однослойная наружная чердачная, панель длиной 14,9 дм, толщиной 40 см, из бетона марки 50, легкого, с первым изменением в опалубке (данное изделие зеркально основному изделию).

Для обеспечения возможности выполнения чертежей средствами автоматизированного проектирования в основных документах и сборочных чертежах приняты сокращенные марки панелей, отсутствие указанных элементов марки компенсируются названием серии и выпуска, где помещены рабочие чертежи панели. Полные марки панелей и соответствующие им сокращенные марки приведены в таблицах номенклатуры в соответствующих выпусках. Каждая изготовленная панель должна иметь маркировку, выполненную несмываемой краской. Должны быть нанесены, марка панели, индекс предприятия, масса панели, дата изготовления. Внесение изменений в обозначение марок не допускается.

Инв. № подл. | Подпись и дата | Взам. инв. №

Привязан

Инв. №

1.100.1-7.3-4 00.00.00 ТО

Лист 3

Копир. Морозова

Формат А3

Эскиз	Марка	Обозначение	Размеры, мм L	H	B	Расход материалов: Керамзитобетон, м³	Фактурный слой, м³	Сталь, кг	Масса, кг
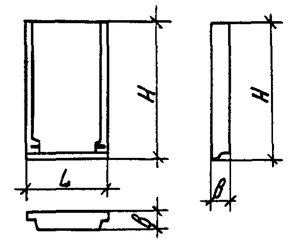	1НЧ12.20.40-50л	1.100.1-7.3-4 01.00.00	1160	1990		0,78	0,05	8.69	990
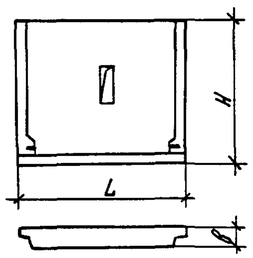	1НЧ27.20.40-50л	1.100.1-7.3-4 02.00.00	2660	1990		1,80	0,11	15.19	2290
	1НЧ30.20.40-50л	1.100.1-7.3-4 03.00.00	2990	1990	400	2,04	0,12	15.77	2590
	1НЧ45.20.40-50л	1.100.1-7.3-4 05.00.00	4490	1990		3,14	0,18	21.48	3960
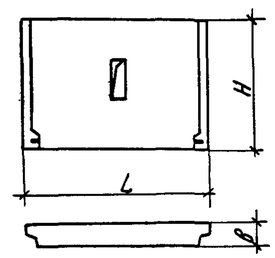	1НЧ30.19.40-50л	1.100.1-7.3-4 04.00.00	2990	1920		2.02	0,11	14.23	2550
	1НЧ45.19.40-50л	1.100.1-7.3-4 06.00 00	4490	1920		3.11	0,17	19,17	3900
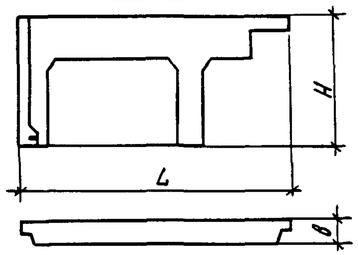	1НЧ43.19.40-50л	1.100.1-7.3-4 07.00.00	4300	1920		1.06		25.06	1220

Взам. инв. №

Подпись и дат

Инв № подл

Привязан

Инв. №

Нач. АПМ-1	Печерин		12.89
Гл. конст.	Радашкевич		
Рук. гр.	Стадредова		
Провер.	Булгакова		
Разраб.	Моисеева		

1.100.1-7.3-4 00.00.00 НИ

Номенклатура изделий

Стадия	Лист	Листов
Р	1	4

СибЗНИИЭП
г. Новосибирск

Копировал

Формат А3

ЗАВОД ЖБИ
https://zavodjbi.com/

Эскиз	Марка	Обозначение	Размеры, мм L	M	B	Расход материалов: Керамзитобетон, м³	Фактурный слой	Сталь, кг	Масса кг
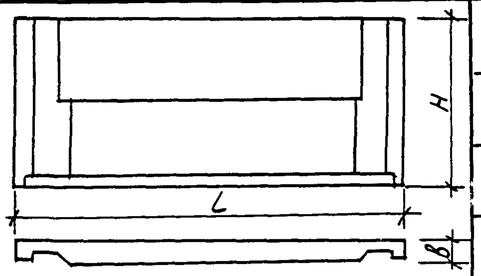	1НЧ 48.25.40-50л	1.100.1-7.3-4 08.00.00	4810	2490		3.66	0.27	27.12	4710
	1НЧ63.25.40-50л	1.100.1-7.3-4 10.00.00	6310	2490		4.88	0.34	33.30	6240
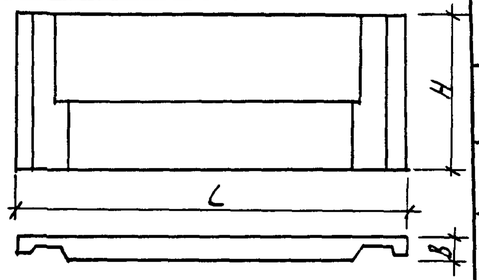	1НЧ 48.24.40-50л	1.100.1-7.3-4 09.00.00	4810	2420		3.63	0.26	24.43	4650
	1НЧ63.24.40-50л	1.100.1-7.3-4 11.00.00	6310	2420	400	4.84	0.33	29.83	6170
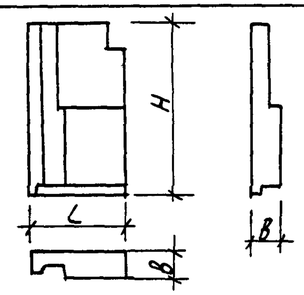	1НЧ 15.25.40-50л	1.100.1-7.3-4 12.00.00	1490	2490		1.06	0.09	9.99	1390
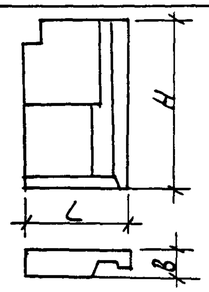	1НЧ15.25.40-50л-1	1.100.1-7.3-4 12.00.00	1490	2490		1.06	0.09	9.99	1390

Привязан

Инв. №

1.100.1-7.3-4 00.00.00НИ

Лист 2

Копировал: Порфирьева

Формат: А3

Инв.№ подл. | Подпись и дата | Взам.инв.№

https://zavodjbi.com/

Эскиз	Марка	Обозначение	Размеры, мм L	M	B	Расход материалов: Керамзитобетон, м3	Фактурный слой	Сталь, кг	Масса, кг
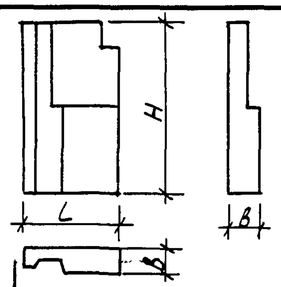	1НЧ 15.24.40-50л	1.100.1-7.3-4 13.00.00	1490	2420		1.05	0.09	9.07	1380
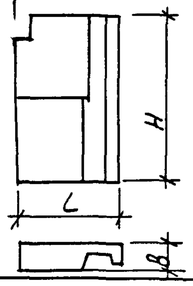	1НЧ 15.24.40-50л-1	1.100.1-7.3-4 13.00.00	1490	2420		1.05	0.09	9.07	1380
					400				
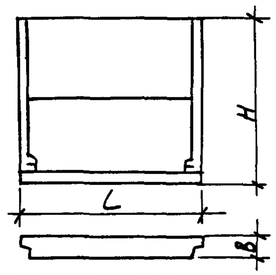	1НЧ30.25.40-50л	1.100.1-7.3-4 14.00.00	2990	2490		2.35	0.15	18.26	2980
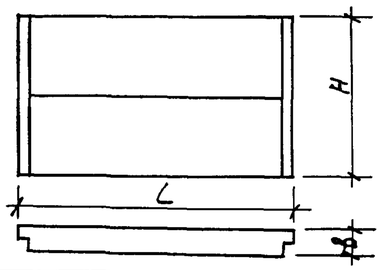	1НЧ 45.24.40-50л	1.100.1-7.3-4 15.00.00	4490	2420		3.54	0.22	20.72	4470

Взам. инв. №

Подпись и дата

Инв. № подл.

Привязан

Инв. №

1.100.1-7.3-4 00.00.00 НИ

Лист 3

Копировал: Порфирьева

Формат: А3

ЗАВОД ЖБИ

Эскиз	Марка	Обозначение	Размеры, мм L	H	B	Расход материалов: керамзитобетон, м³	фактурный слой	утеплитель	сталь, кг	Масса, кг
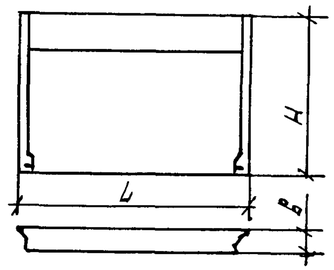	1НЧ 38.24.40-50л	1.100.1-7.3-4 16.00.00	3800	2420	400	3.19	0.18	—	18.22	3990

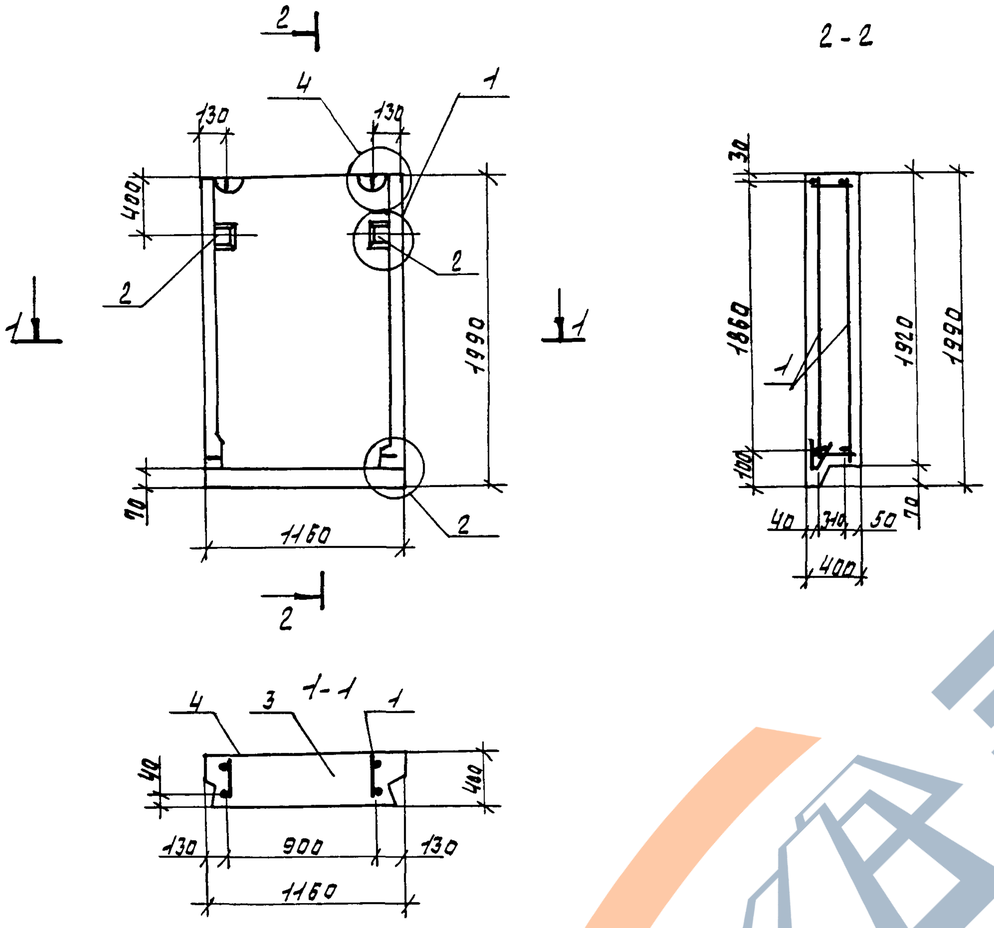

Формат	Зона	Поз.	Обозначение		Наименование	Кол.	Примечание
					Документация		
А3			1.100.1-7.3-4	00.00.00Д1	Узлы опалубки	×	
А3			1.100.1-7.3-4	00.00.00Д2	Узлы армирования	×	
А3			1.100.1-7.3-4	00.00.00ТО	Техническое описание	×	
А3			1.100.1-7.3-4	00.00.00РС	Ведомость расхода стали	×	
					Сборочные единицы		
А3		1	1.100.1-7.3-4	01.01.00	КП12.20.40	1	
А3		2	1.100.1-7.3-4	00.00.10	Изделие закладное М1	2	
					Материалы		
		3			Керамзитобетон D1000	0.78	$м^3$
		4			Фактурный слой	0.05	$м^3$

Инв. № подл. | Подпись и дата | Взам. инв. №

Привязан

Инв. №

Нач. ЯПМ1	Печерин		12.89
Гл. конс.	Радашкевич		
Рук. гр.	Стабредова		
Провер.	Булгакова		
Разраб.	Моисеева		

1.100.1-7.3-4 01.00.00

Панель опорная
1Н412.20.40-50л

Стадия	Масса	Масштаб
Р	990 кг	

Лист | Листов 1

СИБЗНИИЭП
г. Новосибирск

Формат: А3

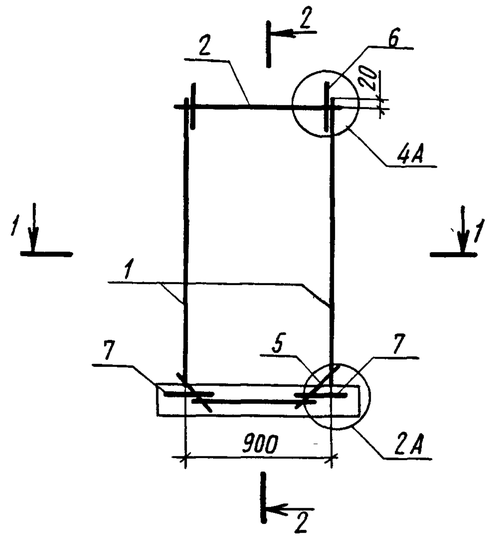

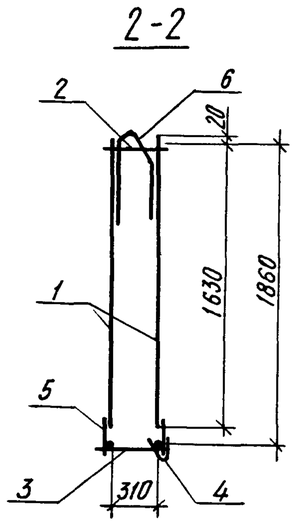

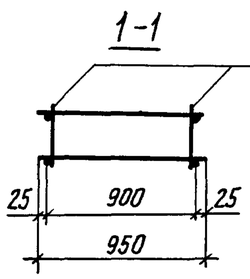

Формат	Зона	Поз.	Обозначение	Наименование	Кол.	Примечание
				Документация		
А3			1.100.1-7.3-4 00.00.00 ТО	Техническое описание	×	
А3			1.100.1-7.3-4 00.00.00 Д2	Узлы армирования	×	
				Сборочные единицы		
А3		1	1.100.1-7.3-4 00.00.01	Каркас КР1	2	
А3		2	-02	Каркас КР3	1	
А3		3	-03	Каркас КР4	1	
А3		4	1.100.1-7.3-4 00.00.08	Каркас ПК1	1	
				Детали		
Б.Ч.		5		ФВАIII ГОСТ 5781-82*, ℓ=450	4	0,10 кг
А4		6	1.100.1-7.3-4 00.00.11	Петля П1	2	
А4		7	1.100.1-7.3-4 00.00.10	Анкер А1	2	

Масса каркаса 7,99 кг

Инв. № подл. | Подпись и дата | Взам. инв. №

Привязан

Инв. №

Нач. АПМ-1	Печерин		12.89
Гл. конст.	Радашкевич		
Рук. гр	Стабредова		
Провер.	Булгакова		
Разраб.	Моисеева		

1.100.1-7.3-4 01.01.00

Каркас пространственный КП 12.20.40

Стадия	Лист	Листов
Р		1

СибЗНИИЭП г. Новосибирск

Копировал

Формат А3

https://zavodjkl.com/

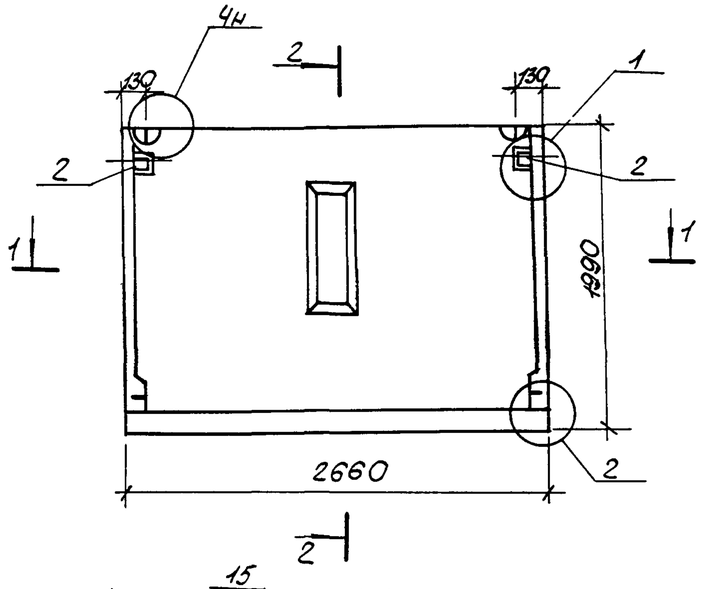

Формат	Зона	Поз	Обозначение	Наименование	Кол.	Примечание
				Документация		
А3			1.100.1-7.3-4 00.00.00 Д1	Узлы опалубки	×	
А3			1.100.1-7.3-4 00.00.00 Д2	Узлы армирования	×	
А3			1.100.1-7.3-4 00.00.00 ТО	Техническое описание	×	
А3			1.100.1-7.3-4 00.00.00 РС	Ведомость расхода стали	×	
				Сборочные единицы		
А3		1	1.100.1-7.3-4 02.01.00	КП 27.20.40	1	
А3		2	1.100.1-7.3-4 00.00.09	Изделие закладное М1	2	
				Стандартные изделия		
			ГОСТ 9272-81*	Блок стеклянный пусто-телый БК 244/98	6	4,30 кг
				Материалы		
		3		Керамзитобетон D1000	1,80	м³
		4		Фактурный слой	0,11	м³

Привязан

Инв. №

Нач. АПМ-I	Печерин		12.89
Гл. констр.	Родошкевич		
Рук. гр.	Стабредова		
Провер.	Булгакова		
Разраб.	Моисеева		

1.100.1-7.3-4 02.00.00

Панель опорная 1НЧ 27.20.40-50л

Стадия	Масса	Масштаб
Р	2290 кг	
Лист	Листов 1	

СибЗНИИЭП г. Новосибирск

Копировал: Порфирьева Формат А3

Инв. № подл. | Подпись и дат. | Взам. инв. №

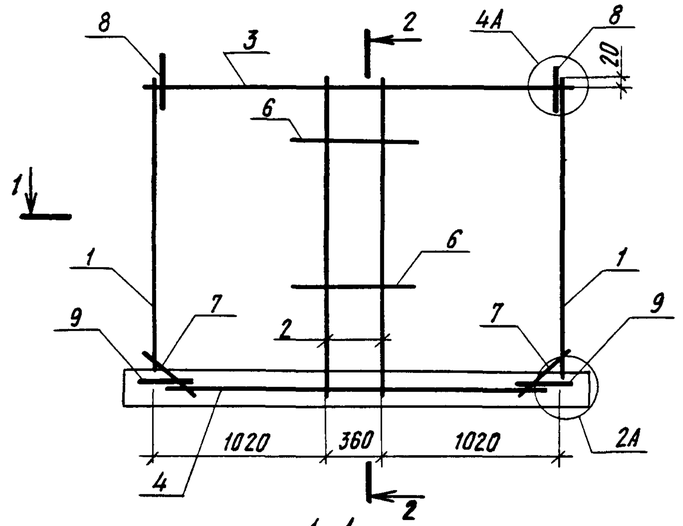

2-2

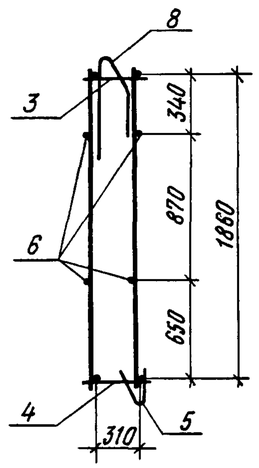

1-1

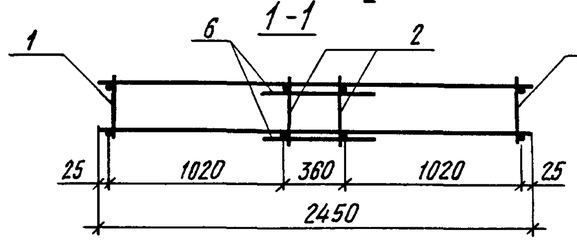

Формат	Зона	Поз.	Обозначение	Наименование	Кол.	Примечание
				Сборочные единицы		
А3		1	1.100.1-7.3-4 00.00.01	Каркас КР1	2	
А3		2	-01	Каркас КР2	2	
А3		3	1.100.1-7.3-4 00.00.02	Каркас КР7	1	
А3		4	-01	Каркас КР8	1	
А3		5	1.100.1-7.3-4 00.00.08-01	Каркас ПК2	1	
				Детали		
Б.Ч.		6		⌀6AIII ГОСТ 5781-82*, ℓ=850	4	0,19 кг
Б.Ч.		7		⌀6AIII ГОСТ 5781-82*, ℓ=450	4	0,10 кг
А4		8	1.100.1-7.3-4 00.00.11-01	Петля П2	2	
А4		9	1.100.1-7.3-4 00.00.10	Анкер А1	2	

Масса каркаса 14,49 кг

Инв.№ подл. | Подпись и дата | Взам. инв.№

Привязан

Инв.№

Нач.АПМ	Печерин	12.89
Гл.конст	Радашкевич	
Рук.гр.	Стадредова	
Разраб.	Булгакова	
Провер.	Моисеева	

1.100.1-7.3-4 02.01.00

Каркас пространственный КП 27.20.40

Стадия	Лист	Листов
Р		1

Сиб ЗНИИЭП г.Новосибирск

Копировал Архипов

Формат А3

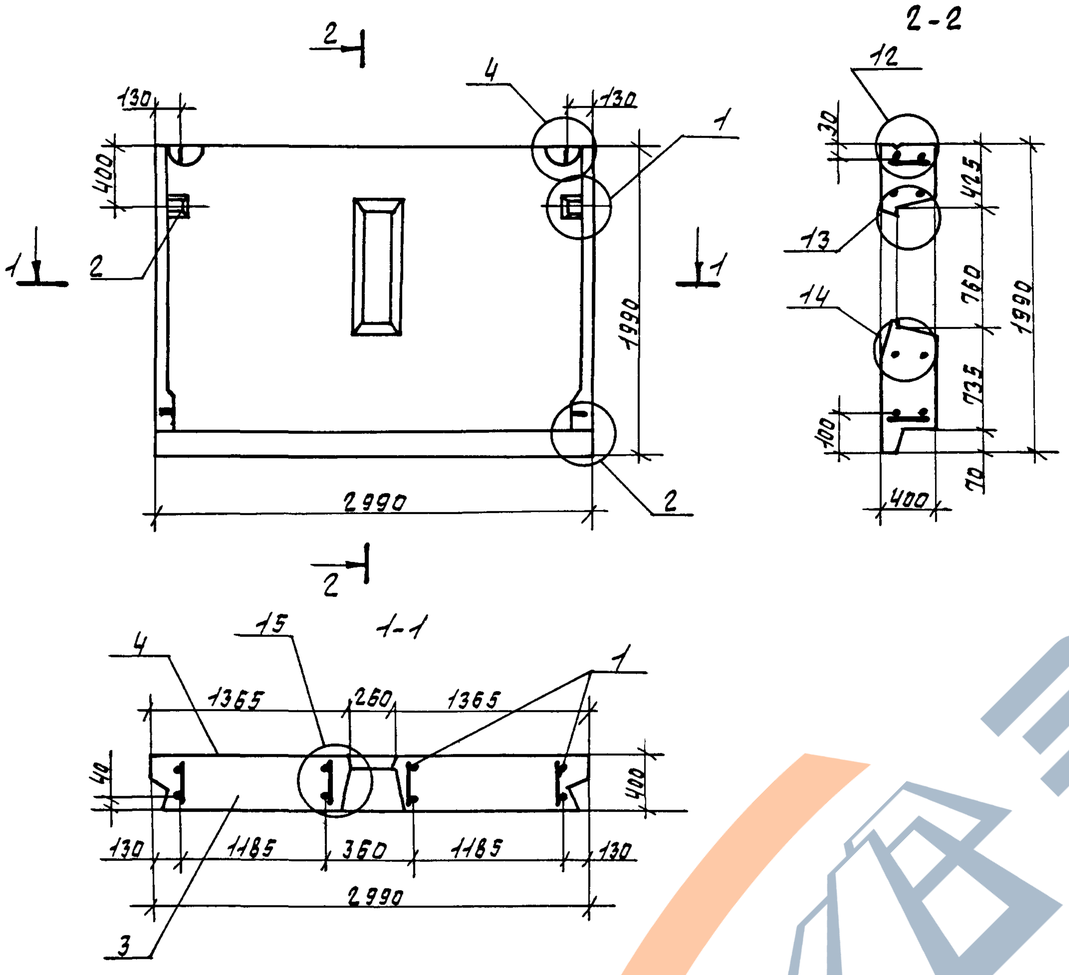

Формат	Зона	Поз.	Обозначение	Наименование	Кол.	Примечание
				Документация		
А3			1.100.1-7.3-4 ОО.ОО.ОО Д-1	Узлы опалубки	Х	
А3			1.100.1-7.3-4 ОО.ОО.ОО Д2	Узлы армирования	Х	
А3			1.100.1-7.3-4 ОО.ОО.ОО ТО	Техническое описание	Х	
А3			1.100.1-7.3-4 ОО.ОО.ОО РС	Ведомость расхода стали	Х	
				Сборочные единицы		
А3		1	1.100.1-7.3-4 03.01.00	КП 30.20.40	1	
А3		2	1.100.1-7.3-4 ОО.ОО.09	Изделие закладное М1	2	
				Стандартные изделия		
			ГОСТ 9272-81*	Блок стеклянный пусто-телый БК 244/98	6	4.30кг
				Материалы		
		3		Керамзитобетон D1000	2.04	м3
		4		Фактурный слой	0.12	м3

Привязан

Инв.№

Нач. АПТ	Печерин		12.89
Гл.конс.	Равашкевич		
Рук.гр.	Стабредова		
Провер.	Булгакова		
Разраб.	Моисеева		

1.100.1-7.3-4 03.00.00

Панель опорная ЇНЧ 30.20.40-50л

Стадия	Масса	Масштаб
Р	2590 кг	
Лист	Листов 1	

СибЗНИИЭП г. Новосибирск

Копир. Нитишкина

Формат А3

Инв.№ подл. | Подпись и дата | Взам.инв.№

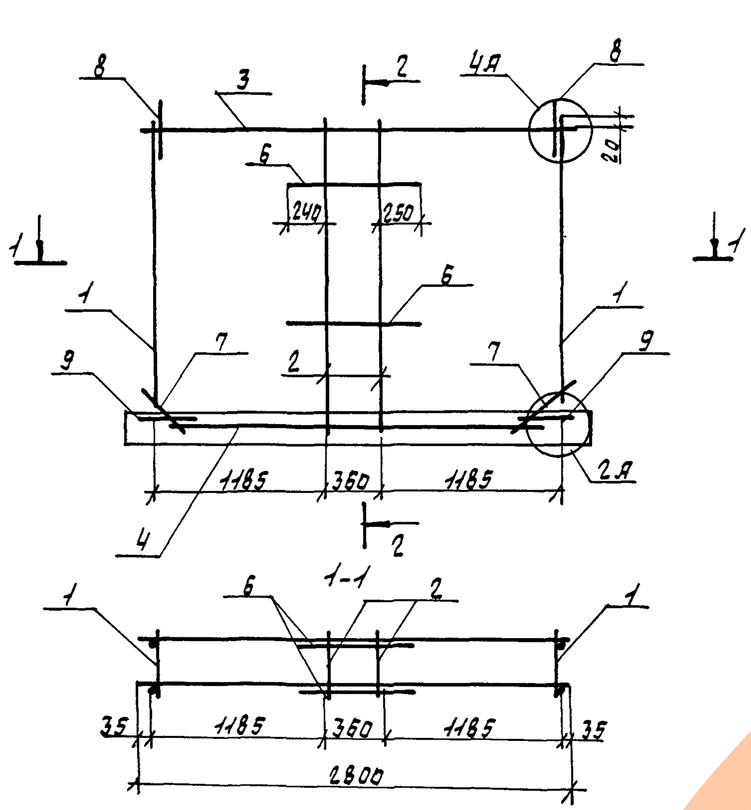

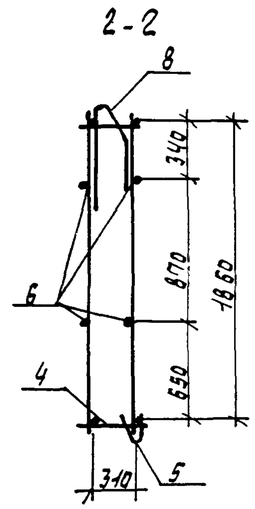

Формат	Зона	Поз.	Обозначение	Наименование	Кол.	Примечание
				Сборочные единицы		
А3		1	1.100.1-7.3-4 00.00.01	Каркас КР1	2	
А3		2	-01	Каркас КР2	2	
А3		3	-04	Каркас КР5	1	
А3		4	-05	Каркас КР6	1	
А3		5	1.100.1-7.3-4 00.00.08	Каркас ПК3	1	
				Детали		
Б4		6		ф6 А-III ГОСТ 5781-82*; ℓ=850	4	0.19 кг
Б4		7		ф6 А-III ГОСТ 5781-82*; ℓ=450	4	0.10 кг
А4		8	1.100.1-7.3-4 00.00.11-01	Петля П2	2	
А4		9	1.100.1-7.3-4 00.00.10	Анкер А1	2	

Масса каркаса 13.07 кг

Взам. инв. №

Подпись и дата

Инв. № подл.

Привязан

Инв. №

Нач. ЛПМ	Печерин		12.89
Гл. конс.	Радашкевич		
Рук. гр.	Стабровова		
Разраб.	Бунтакова		
Провер.	Моисеева		

1.100.1-7.3-4 03.01.00

Каркас пространственный КП30.20.40

Стадия	Лист	Листов
Р		1

СибЗНИИЭП г. Новосибирск

Формат А3

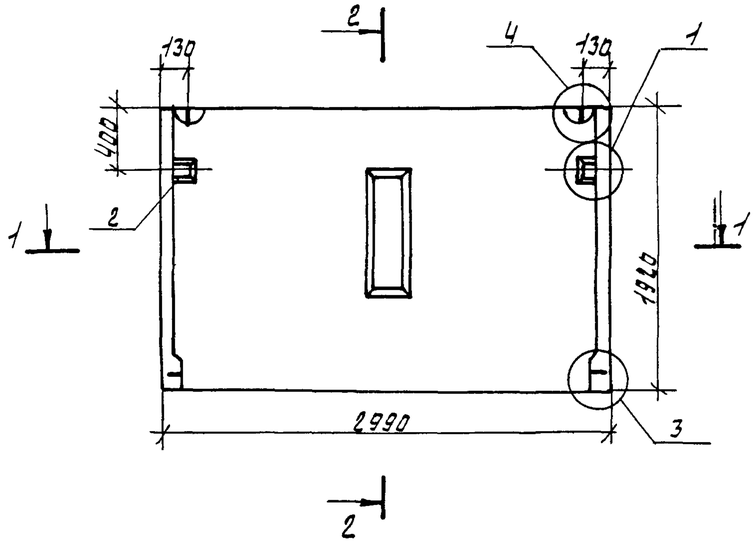

2-2

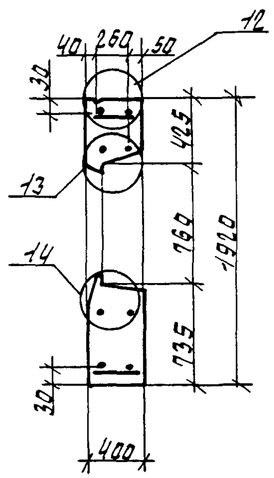

1-1

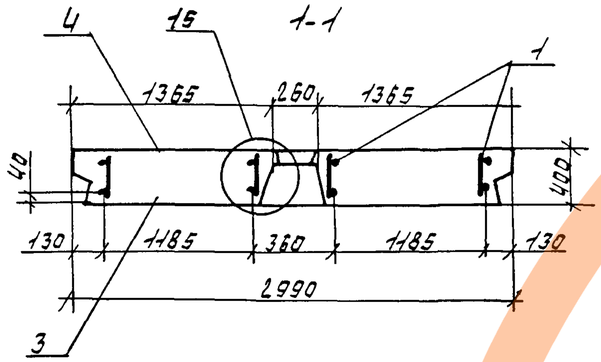

формат	зона	поз.	Обозначение		Наименование	кол.	Примечание
					Документация		
А3			1.100.1-7.3-4	00.00.0001	Узлы опалубки	X	
А3			1.100.1-7.3-4	00.00.0002	Узлы армирования	X	
А3			1.100.1-7.3-4	00.00.0000	Техническое описание	X	
А3			1.100.1-7.3-4	00.00.00ВС	Ведомость расхода стали	X	
					Сборочные единицы		
А3		1	1.100.1-7.3-4	04.01.00	КП30.19.20	1	
А3		2	1.100.1-7.3-4	00.00.09	Изделие закладное М1	2	
					Стандартные изделия		
			ГОСТ 9272-81*		Блок стеклянный пусто-		
					тельный БМ244/88	6	4.30кг
					Материалы		
		3			Керамзитобетон D1000	2.01	м3
		4			фактурный слой	0.01	м3

Привязан

ИНВ-№

Нач.ЯПМ	Печерин		12.89
Гл.конст.	Радашкевич		
Рук.гр.	Старовойтова		
Провер.	Булгакова		
Разраб.	Моисеева		

1.100.1-7.3-4 04.00.00

Панель опорная 1НЧ30.19-40-50л

стадия	масса	масштаб
Р	2.550 кг	

лист | листов 1

СИБЗНИИЭП г.Новосибирск

Формат А3

Взам.инв.№ | Подпись и дата | Инв.№подл.

https://zavodjbi.com/

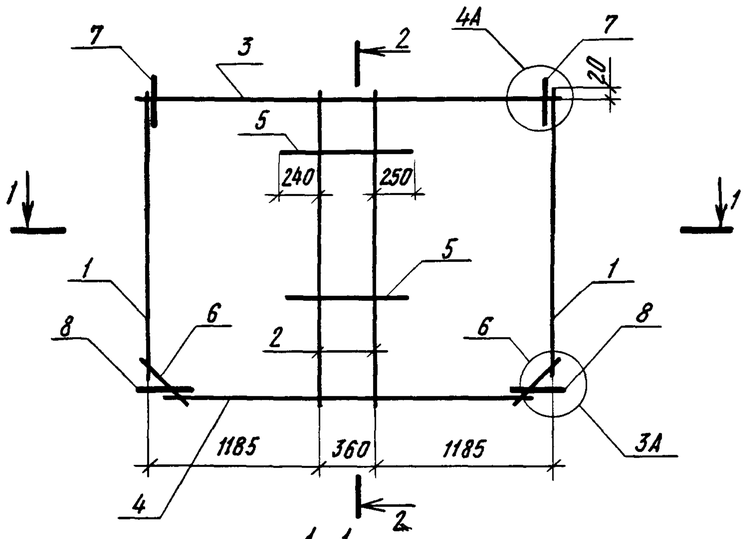

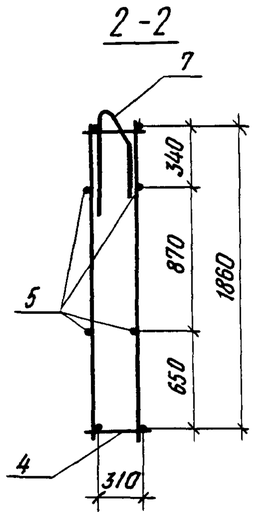

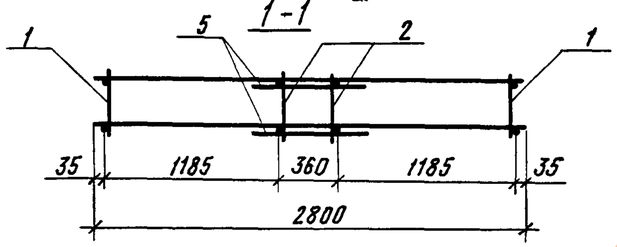

Формат	Зона	Поз	Обозначение	Наименование	Кол.	Примечание
				Сборочные единицы		
А3		1	1.100.1-7.3-4 00.00.01	Каркас КР1	2	
А3		2	-01	Каркас КР2	2	
А3		3	-04	Каркас КР5	1	
А3		4	-05	Каркас КР6	1	
				Детали		
Б.Ч.		5		ф6 AIII ГОСТ 5781-82*, ℓ=850	4	0,19кг
Б.Ч.		6		ф6 AIII ГОСТ 5781-82*, ℓ=450	4	0,10кг
А1		7	1.100.1-7.3-4 00.00.11-01	Петля П2	2	
А1		8	1.100.1-7.3-4 00.00.10	Анкер А1	2	

Масса каркаса 13,53 кг

Взам. инв. №

Подпись и дата

Инв № подл

Привязан

Инв. №

Нач. АПМ-1	Печерин	12.89
Гл. конст	Радашкевич	
Рук. гр.	Стабредова	
Разраб.	Булгакова	
Провер.	Моисеева	

1.100.1-7.3-4 04.01.00

Каркас пространственный КП 30.19.40

Стадия	Лист	Листов
Р		1

СибЗНИИЭП г. Новосибирск

Копировал

Формат А3

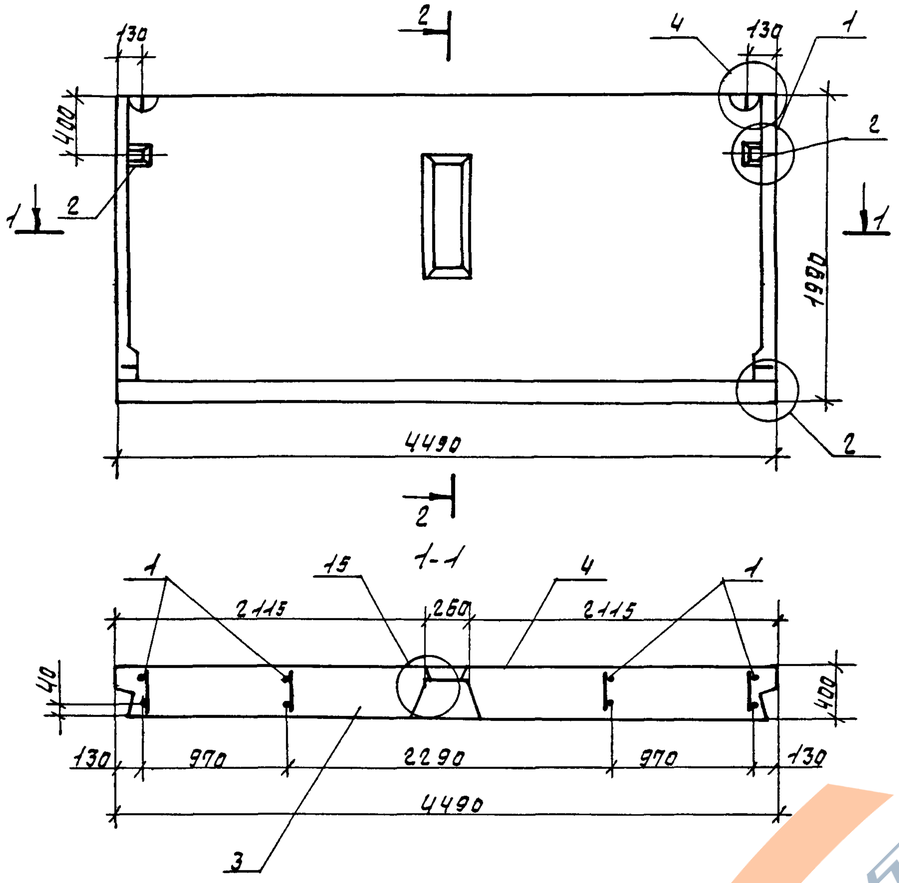

Формат	Зона	Поз.	Обозначение	Наименование	Кол.	Примечание
				Документация		
А3			1.100.1-7.3-4 00.00.00 ОВ	Узлы опалубки	X	
А3			1.100.1-7.3-4 00.00.00 ВО	Узлы армирования	X	
А3			1.100.1-7.3-4 00.00.00 ТО	Техническое описание	X	
А3			1.100.1-7.3-4 00.00.00 ВС	Ведомость расхода стали	X	
				Сборочные единицы		
А3		1	1.100.1-7.3-4 05.01.00	КП 45.20.40	1	
А3		2	1.100.1-7.3-4 00.00.09	Изделие закладное М1	2	
				Стандартные изделия		
			ГОСТ 9272-81*	Блок стеклянный пустотелый БК 44/98	6	4.30 кг
				Материалы		
		3		Керамзитобетон D 1000	3.14	м3
		4		Фактурный слой	0.18	м3

Взам. инв. №

Подпись и дата

Инв. № подл.

Привязан

Инв. №

Нач. ГПМ	Печерин		12.89
Гл. конс.	Радашкевич		
Рук. гр.	Стаборева		
Провер.	Булгакова		
Разраб.	Моисеева		

1.100.1-7.3-4 05.00.00

Панель опорная ДНУ 45.20.40-50л

Стадия	Масса	Масштаб
Р	3960 кг	
Лист	Листов 1	

СибЗНИИЭП г. Новосибирск

Формат А3

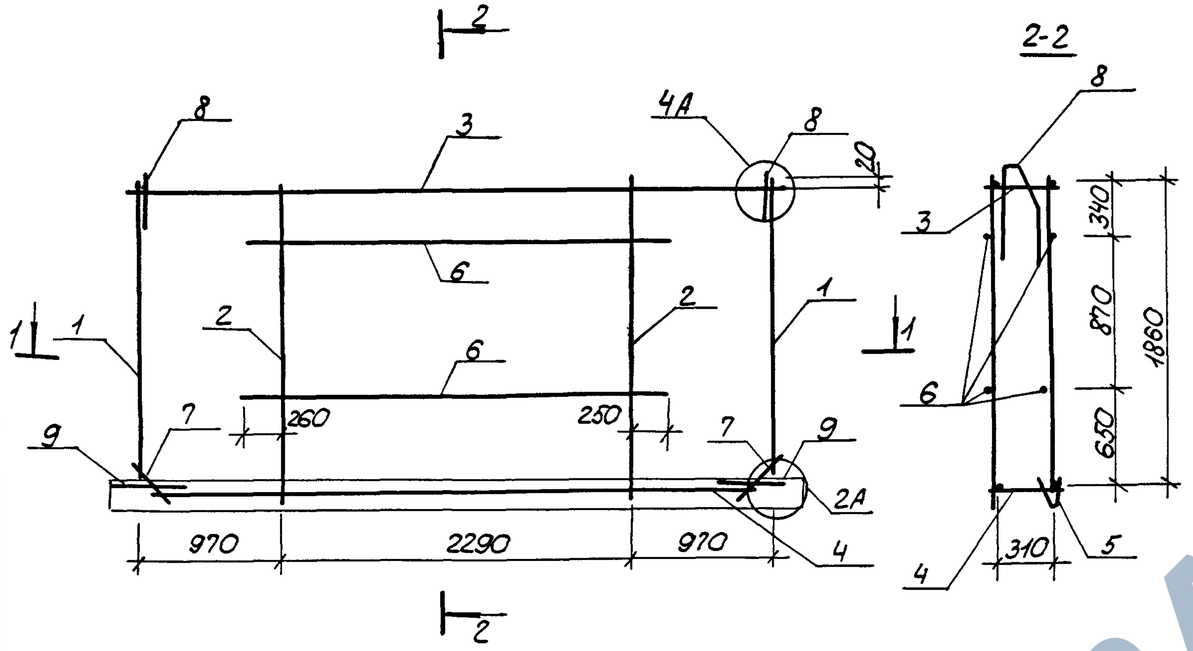

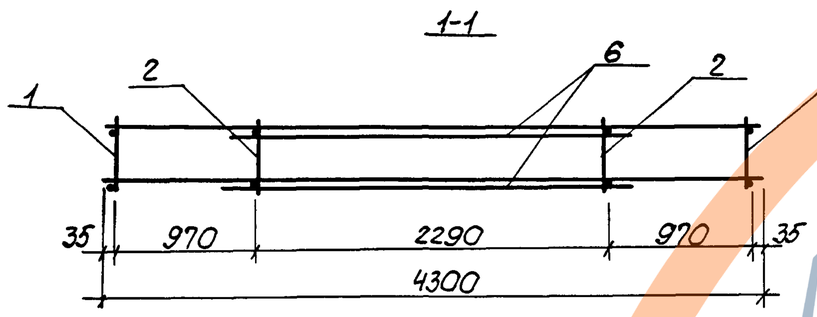

Формат	Зона	Поз.	Обозначение	Наименование	Кол.	Примечание
				Сборочные единицы		
А3		1	1.100.1-7.3-4 00.00.01	Каркас КР1	2	
А3		2	-01	Каркас КР2	2	
А3		3	1.100.1-7.3-4 00.00.02-02	Каркас КР9	1	
А3		4	-03	Каркас КР10	1	
А3		5		Каркас ПК4	1	
				Детали		
Б4.		6		ф6АIII ГОСТ 5781-82*, ℓ=2800	4	0.62кг
Б4.		7		ф6АIII ГОСТ 5781-82*, ℓ=450	4	0.10кг
А4		8	1.100.1-7.3-4 00.00.11-02	Петля П3	2	
А4		9	1.100.1-7.3-4 00.00.10	Анкер А1	2	

Масса каркаса 20,78 кг

Инв.№ подл. | Подпись и дата | Взам.инв.№

Привязан

Инв.№

Нач.АПМ-I	Печерин		12.89
Гл.конст.	Радашкевич		
Рук.гр.	Стабредова		
Провер.	Бутакова		
Разраб.	Моисеева		

1.100.1-7.3-4 05.01.00

Каркас пространственный КП 45.20.40

Стадия	Лист	Листов
Р		1

СибЗНИИЭП г. Новосибирск

Копировал: Порфирьева

Формат А3

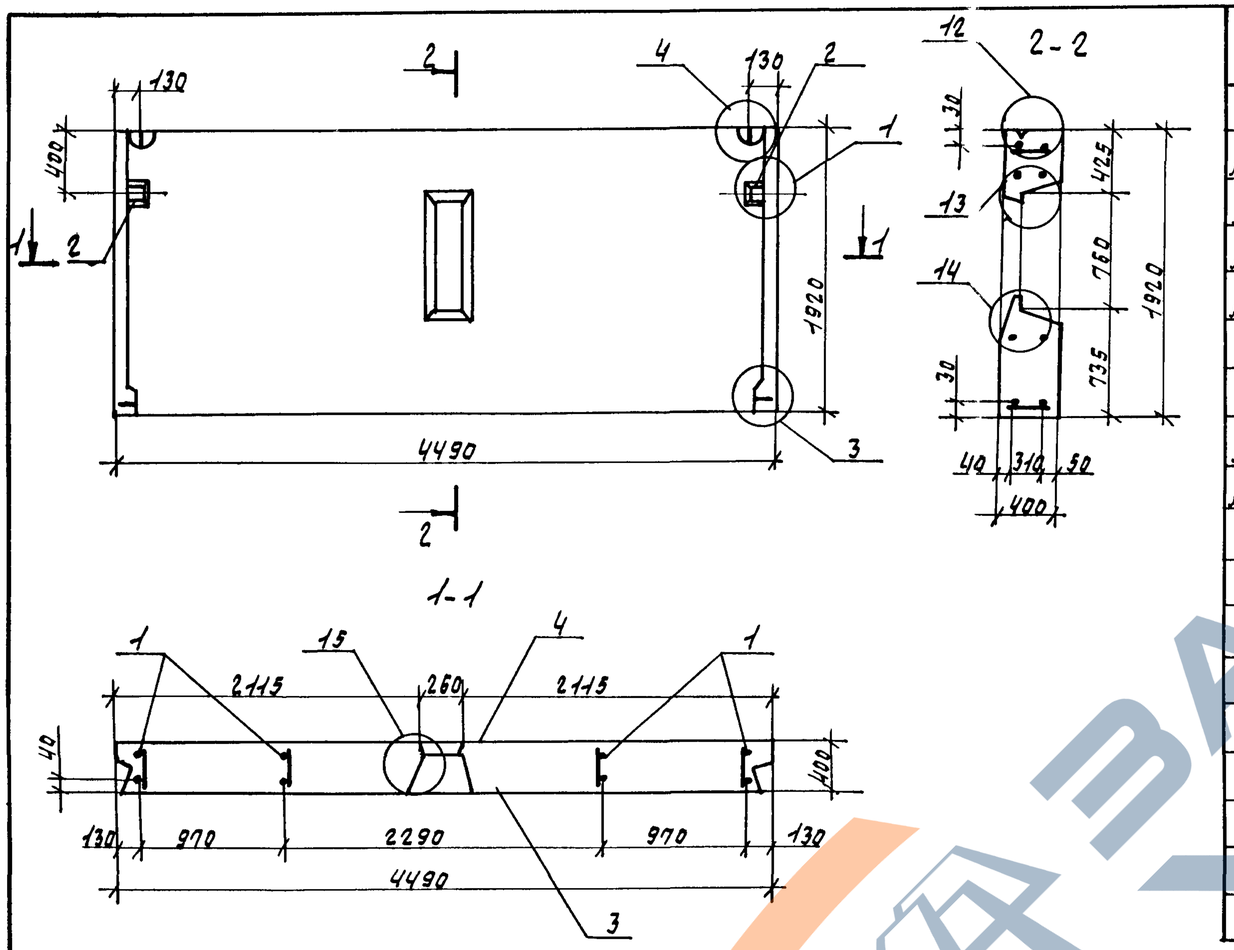

Формат	Зона	Поз.	Обозначение	Наименование	Кол.	Примечание
				Документация		
А3			1.100.1-7.3-4 00.00.00Д1	Узлы опалубки	×	
А3			1.100.1-7.3-4 00.00.00Д2	Узлы армирования	×	
А3			1.100.1-7.3-4 00.00.00ТО	Техническое описание	×	
А3			1.100.1-7.3-4 00.00.00РС	Ведомость расхода стали	×	
				Сборочные единицы		
А3		1	1.100.1-7.3-4 06.01.00	КП45.20.40	1	
А3		2	1.100.1-7.3-4 00.00.09	Изделие закладное М1	2	
				Стандартные изделия		
			ГОСТ 9272-81*	Блок стеклянный пустотелый БК244/98	6	4.30кг
				Материалы		
		3		Керамзитобетон D1000	3.11	м³
		4		Фактурный слой	0.17	м³

Инв. № подл. | Подпись и дата | Взам. инв. №

Привязан

Инв. №

Нач. ЯПМ	Печерин		12.89
Гл. конс.	Радашкевич		
Рук. гр.	Стабредова		
Провер.	Булгакова		
Разраб.	Моисеева		

1.100.1-7.3-4 06.00.00

Панель опорная 1НЧ 45.19.40

Стадия	Масса	Масштаб
Р	3900 кг	

Лист | Листов 1

СИБЗНИИЭП г. Новосибирск

Копир. Никишкина

Формат: А3

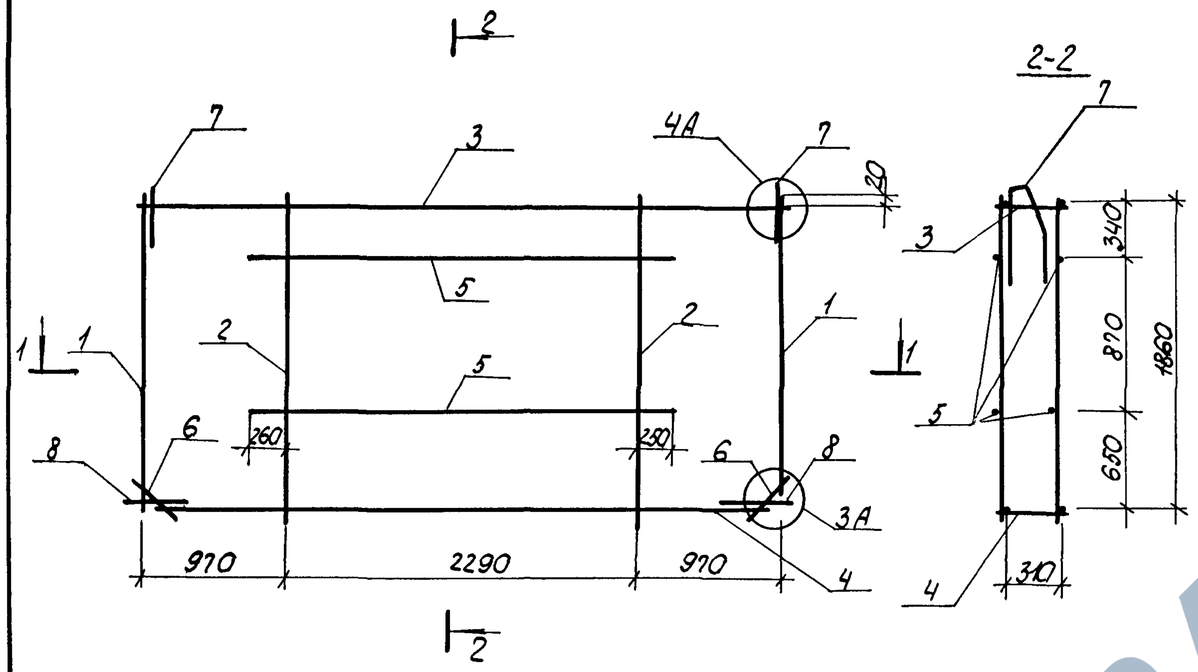

Формат	Зона	Поз.	Обозначение		Наименование	Кол.	Примечание
					Сборочные единицы		
А3		1	1.100.1-7.3-4	00.00.01	Каркас КР1	2	
А3		2		-01	Каркас КР2	2	
А3		3	1.100.1-7.3-4	00.00.02-02	Каркас КР9	1	
А3		4		-03	Каркас КР10	1	
					Детали		
Б.Ч.		5			ф8АI ГОСТ 5781-82*, ℓ=2800	4	0,62 кг
Б.Ч.		6			ф8АI ГОСТ 5781-82*, ℓ=450	4	0,10 кг
А4		7	1.100.1-7.3-4	00.00.11-02	Петля П3	2	
А4		8	1.100.1-7.3-4	00.00.10	Анкер А1	2	

Масса каркаса 18,47кг

Инв.№ подл. | Подпись и дата | Взам.инв.№

Привязан

Инв.№

Нач.АПМ-Н	Печерин		12.89
Гл.конст	Родошкевич		
Рук.гр.	Стобредова		
Провер.	Булгакова		
Разраб.	Моисеева		

1.100.1-7.3-4 06.01.00

Каркас пространственный КП45.19.40

Стадия	Лист	Листов
Р		1

СибЗНИИЭП г. Новосибирск

Копировал: Порфирьева Формат А3

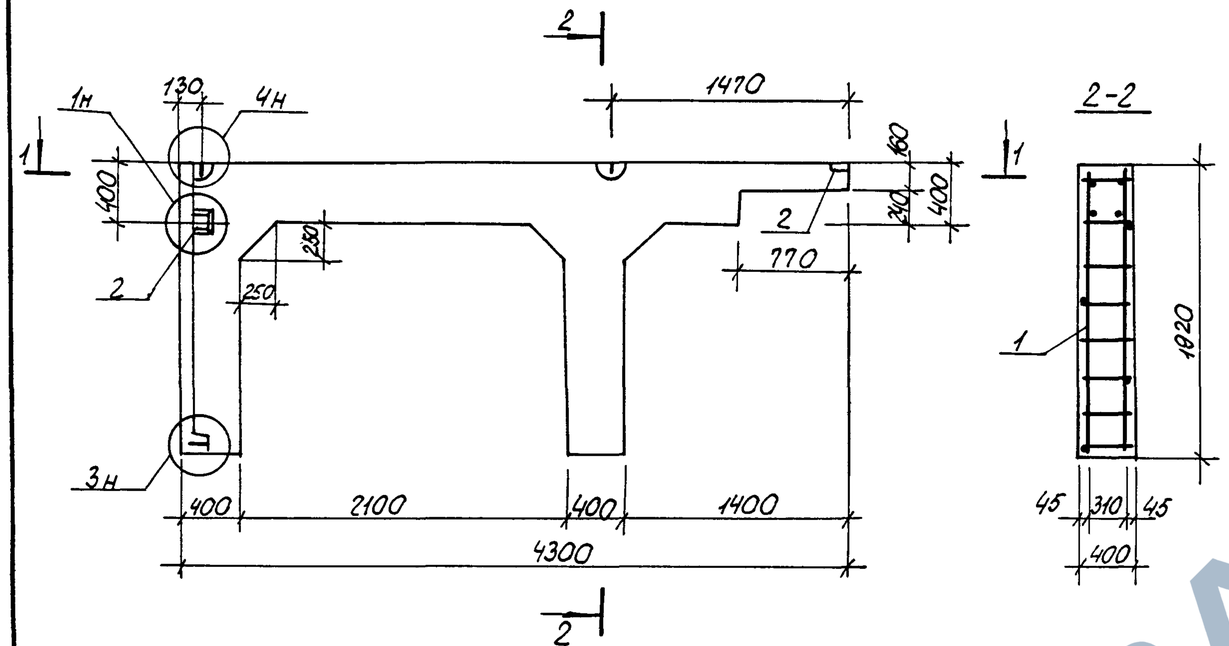

1-1

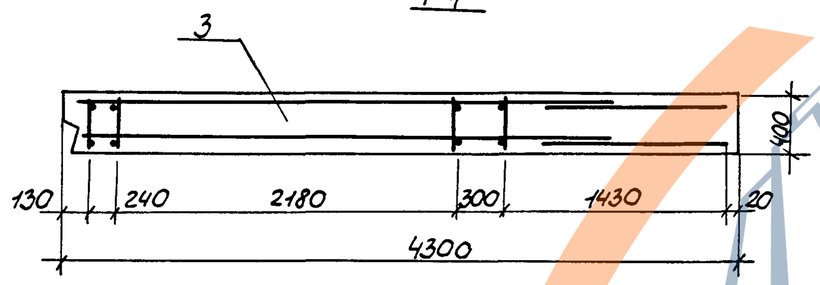

Формат	Зона	Поз.	Обозначение		Наименование	Кол.	Примечание
					Документация		
А3			1.100.1-7.3-4	00.00.00Д1	Узлы опалубки	X	
А3			1.100.1-7.3-4	00.00.00Д2	Узлы армирования	X	
А3			1.100.1-7.3-4	00.00.00ТО	Техническое описание	X	
А3			1.100.1-7.3-4	00.00.00РС	Ведомость расхода стали	X	
					Сборочные единицы		
А3		1	1.100.1-7.3-4	07.01.00	КП 43.19.40	1	
А4		2	1.100.1-7.3-4	00.00.09	Изделие закладное М1	2	
					Материалы		
		3			Керамзитобетон D1000	1,14	м³

Инв.№ подл. | Подпись и дат. | Взам. инв.№

Привязан

Инв.№

Нач.АПМ-1	Печерин	12.89
Гл.конст	Радошкевич	
Рук.гр.	Стобредова	
Провер	Булгакова	
Разраб.	Моисеева	

1.100.1-7.3-4 07.00.00

Панель опорная
1НЧ 43.19.40-50л

Стадия	Масса	Масштаб
Р	1310 кг	
Лист	Листов 1	

СибЗНИИЭП
г. Новосибирск

Копировал: Порфирьева

Формат А3

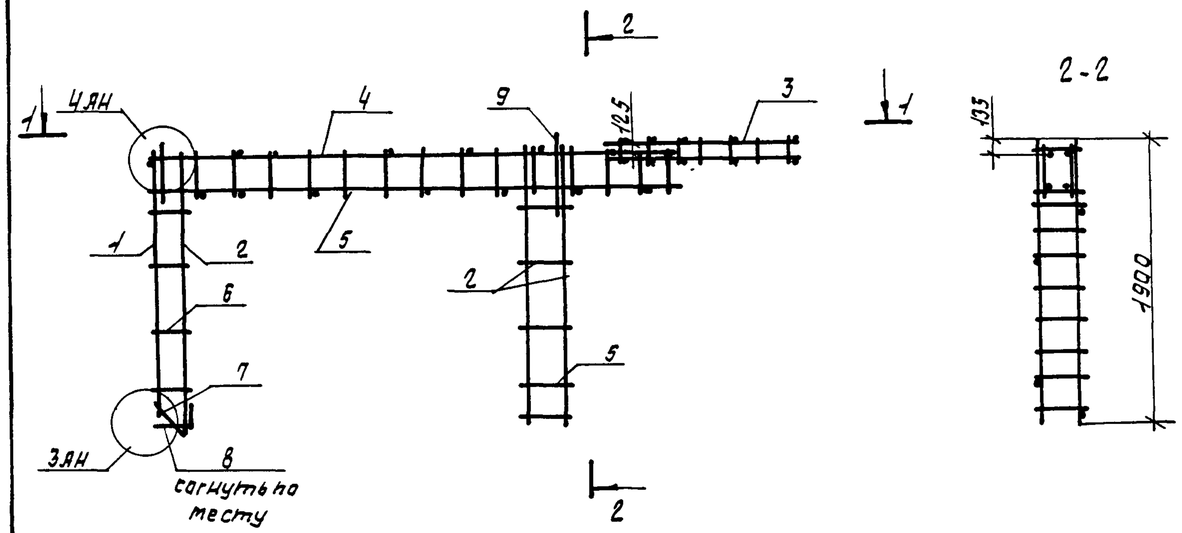

1-1

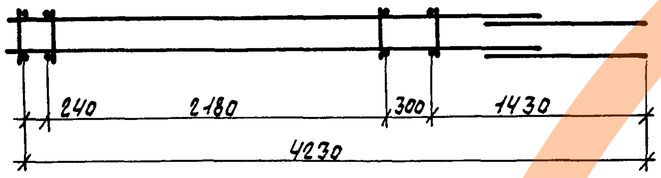

Формат	Зона	Поз.	Обозначение	Наименование	Кол.	Примечание
				Сборочные единицы		
А3		1	1.100.1-7.3-4 00.00.06	Каркас КР20	1	
А3		2	-01	Каркас КР21	3	
А3		3	-02	Каркас КР22	2	
А3		4	-03	Каркас КР23	2	
				Детали		
Б.Ч		5		ф5 Вр I гост 6727-80*, ℓ=350	25	0.03кг
Б.Ч		6		ф5 Вр I гост 6727-80*, ℓ=280	4	0.04кг
Б.Ч		7		ф6 А III гост 5781-82*, ℓ=400	2	0.09кг
А4		8	1.100.1-7.3.4 00.00.10	Анкер А1	1	
А4		9	1.100.1-7.3-4 00.00.11	Петля П1	2	

Масса каркаса 24.36кг

Инв.№подл. | Подпись и дата | Взам.инв.№

привязан

Инв.№

Нач.АПМ	Печерин		12.89
Гл.конс.	Радашкевич		
Рук.гр.	Ставрева		
Провер.	Булганова		
Разраб.	Маисеева		

1.100.1-7.3-4 ОП.01.00

Каркас пространственный КП 43.19.40

Стадия	Лист	Листов
Р		1

СибЗНИИЭП г.Новосибирск

Копир. Шишкина

Формат А3

https://zavodjbi.com/

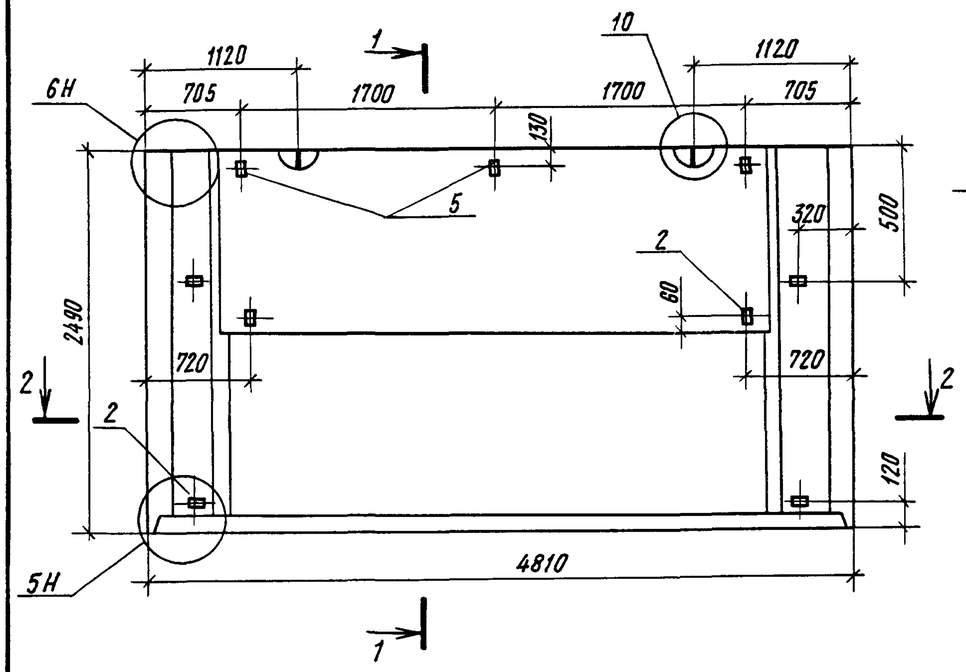

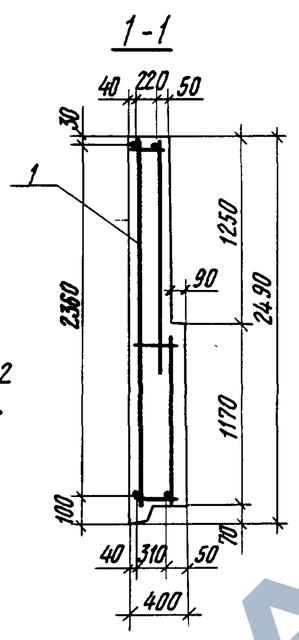

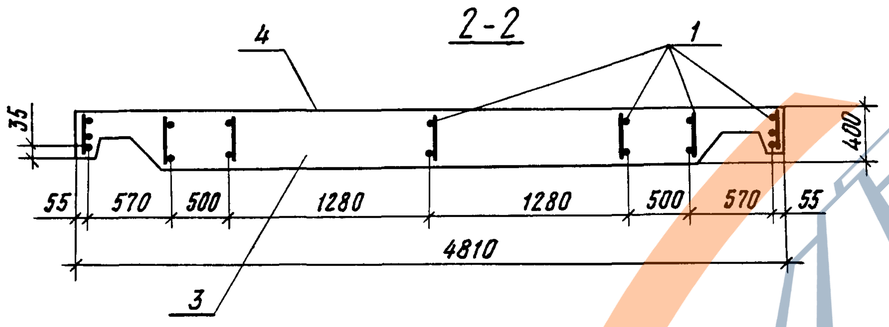

Форма	Зона	Поз.	Обозначение		Наименование	Кол	Примечание
					Документация		
А3			1.100.1-7.3-4	00.00.00 Д1	Узлы опалубки	×	
А3			1.100.1-7.3-4	00.00.00 Д2	Узлы армирования	×	
А3			1.100.1-7.3-4	00.00.00 ТО	Техническое описание	×	
А3			1.100.1-7.3-4	00.00.00 РС	Ведомость расхода стали	×	
					Сборочные единицы		
А3		1	1.100.1-7.3-4	08.01.00	КП 48.25.40	1	
А3		2	1.100.1-7.3-4	00.00 09	Изделие закладное М1	6	
					Материалы		
		3			Керамзитобетон D1000	3,66	м³
		4			Фактурный слой	0,27	м³
Б.4		5			Деревянные пробки 60×80×60	3	шт.

Привязан

Инв.№

Нач.АПМ-1	Печерин		12.89
Гл.конст.	Радашкевич		
Рук гр.	Стадредова		
Провер.	Булгакова		
Разраб	Моисеева		

1.100.1-7.3-4 08.00.00

Панель парапетная
1НЧ.48.25.40-50л

Стадия	Масса	Масштаб
Р	4710 кг	
Лист	Листов 1	

СибЗНИИЭП
г. Новосибирск

Копировал

Формат А3

Инв.№подл. | Подпись и дат. | Взам.инв.№

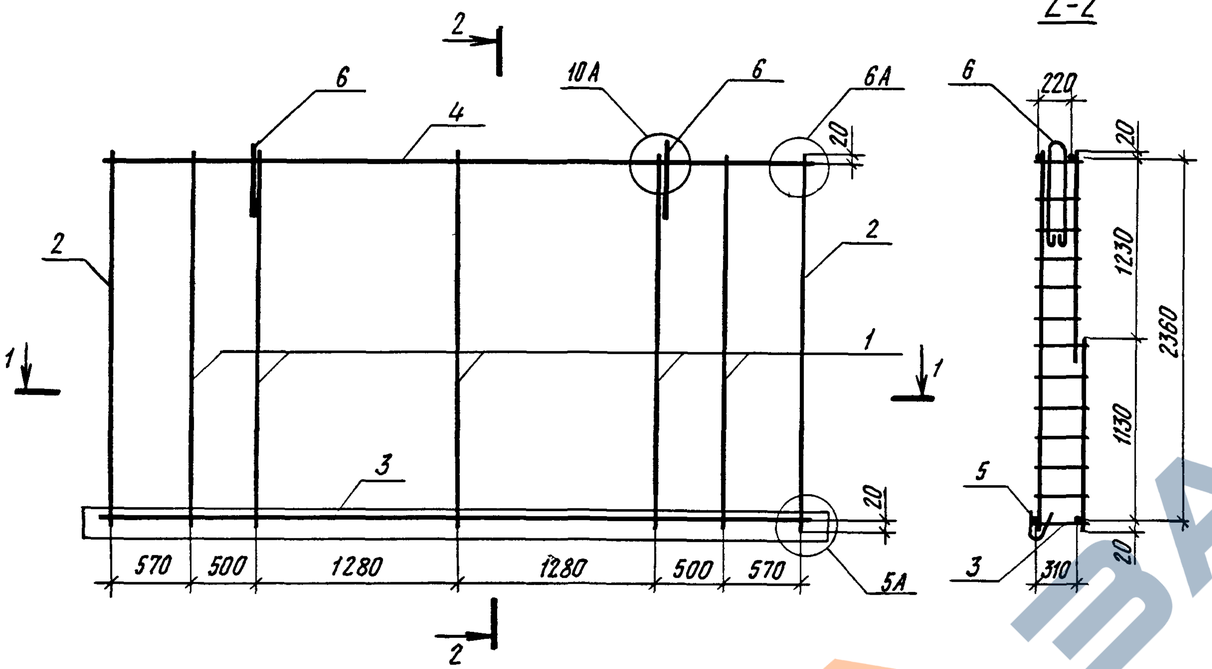

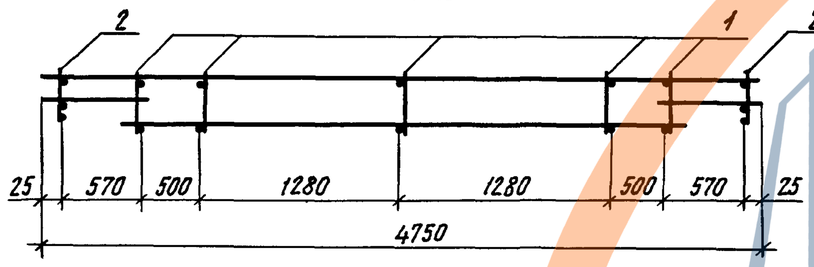

Формат	Зона	Поз.	Обозначение	Наименование	Кол	Примечание
				Сборочные единицы		
А3		1	1.100.1-7.3-4 00.00.03	Каркас КР12	5	
А3		2	-01	Каркас КР13	2	
А3		3	-02	Каркас КР14	1	
А3		4	-03	Каркас КР16	1	
А3		5	1.100.1-7.3-4 00.00.07	Каркас ПК5	1	
				Детали		
А4		6	1.100.1-7.3-4 00.00.12-01	Петля П5	2	

Масса каркаса 25,02 кг

Привязан

Инв.№

Взам инв.№ | Подпись и дата | Инв.№ подл.

Нач.АПМ	Печерин		12.89
Гл.конст.	Радашкевич		
Рук.гр.	Стадредова		
Провер.	Булгакова		
Разраб.	Моисеева		

1.100.1-7.3-4 08.01.00

Каркас пространственный КП48.25.40

Стадия	Лист	Листов
Р		1

Сиб ЗНИИЭП г.Новосибирск

Копировал

Формат А3

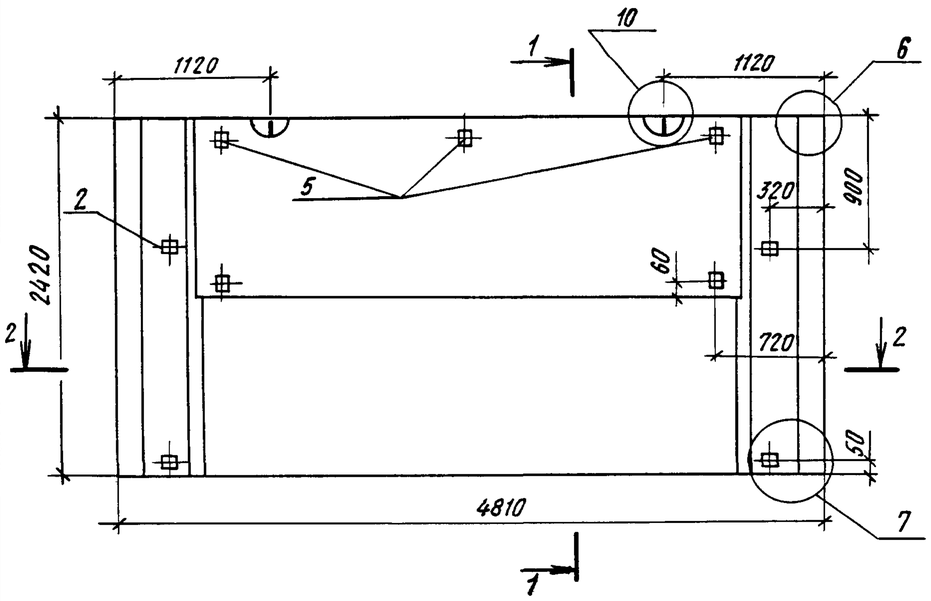

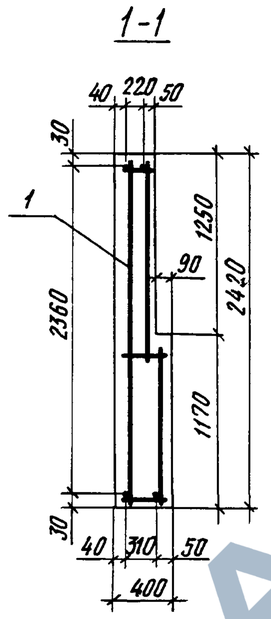

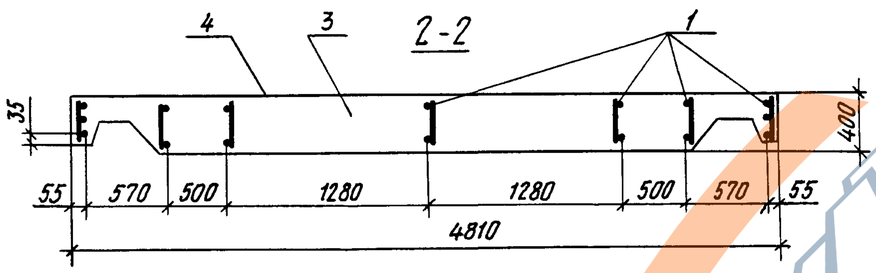

Формат	Зона	Поз.	Обозначение		Наименование	Кол.	Примечание
					Документация		
А3			1.100.1-7.3-4	00.00.00 Д1	Узлы опалубки	×	
А3			1.100.1-7.3-4	00.00.00 Д2	Узлы армирования	×	
А3			1.100.1-7.3-4	00.00.00 ТО	Техническое описание	×	
А3			1.100.1-7.3-4	00.00.00 РС	Ведомость расхода стали	×	
					Сборочные единицы		
А3		1	1.100.1-7.3-4	09.01.00	КП 48.24.40	1	
А3		2	1.100.1-7.3-4	00.00.09	Изделие закладное М1	6	
					Материалы		
		3			Керамзитобетон D1000	3,63	м³
		4			Фактурный слой	0,26	м³
Б.Ч.		5			Деревянные пробки 60×80×60	3	шт

Привязан

Инв.№

Нач.АПМ-1	Печерин	12.89
Гл.конст.	Радашкевич	
Рук.гр.	Стадредова	
Провер.	Булгакова	
Разраб.	Моисеева	

1.100.1-7.3-4 09.00.00

Панель парапетная
1НЧ 48.24.40-50л

Стадия	Масса	Масштаб
Р	4650 кг	
Лист	Листов 1	

Сиб ЗНИИЭП
г. Новосибирск

Копировал

Формат А3

Инв.№подл. | Подпись и дата | Взам.инв.№

https://zavodgbi.com/

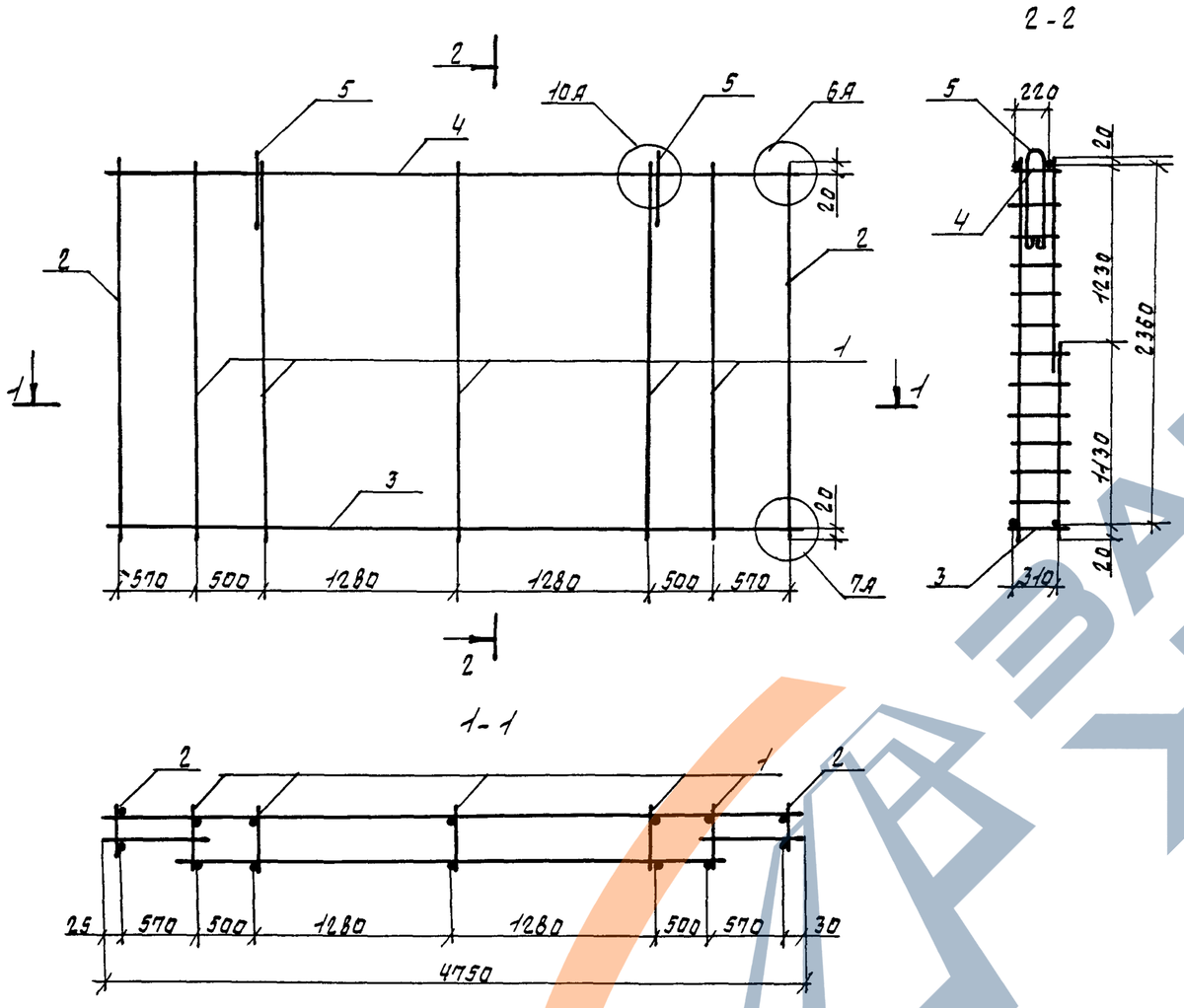

Формат	Зона	Поз.	Обозначение	Наименование	Кол.	Примечание
				Сборочные единицы		
А3		1	1.100.1-7.3-4 00.00.03	Каркас КР12	5	
А3		2	-01	Каркас КР13	2	
А3		3	-02	Каркас КР14	1	
А3		4	-03	Каркас КР16	1	
				Детали		
А4		5	1.100.1-7.3-4 00.00.12 -01	Петля П5	2	

Масса каркаса 22.33 кг

Привязан				1.100.1-7.3-4	09.01.00
	Нач.АПМ	Печерин	12.89	Каркас пространственный КП48.24.40	Стадия: Р; Лист; Листов: 1
	Гл.конс.	Радашкевич			
	Рук.гр.	Стабредова			
	Провер.	Булгакова			СибЗНИИЭП г.Новосибирск
Инв.№	Разраб.	Моисеева			

Инв.№ подл. | Подпись и дата | Взам.инв.№

Формат: А3

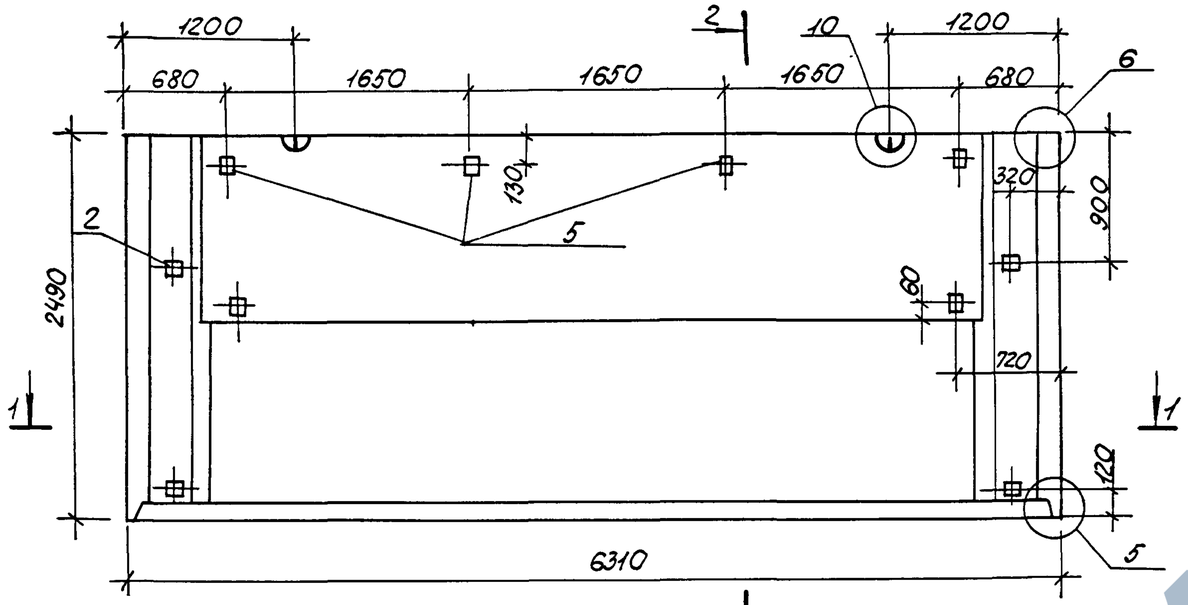

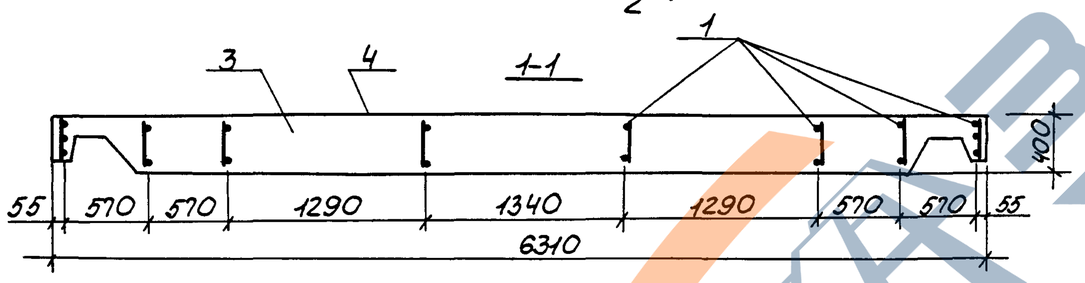

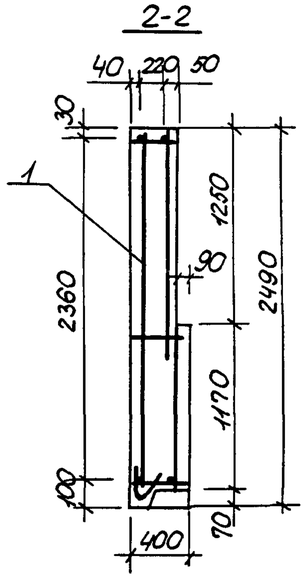

Формат	Зона	Поз.	Обозначение		Наименование	Кол.	Примечание
					Документация		
А3			1.100.1-7.3-4	00.00.00Д1	Узлы опалубки	×	
А3			1.100.1-7.3-4	00.00.00Д2	Узлы армирования	×	
А3			1.100 1-7.3-4	00.00.00ТО	Техническое описание	×	
А3			1.100.1-7.3-4	00.00.00РС	Ведомость расхода стали	×	
					Сборочные единицы		
А3		1	1.100.1-7.3-4	09.01.00	КП 63.25.40	1	
А3		2	1.100.1-7.3-4	00.00.09	Изделие закладное М1	6	
					Материалы		
		3			Керамзитобетон D1000	4,88	м³
		4			Фактурный слой	0,34	м³
Бч		5			Деревянные пробки 60×80×60	4	шт.

Взам. инв.№

Подпись и дата

Инв.№ подл.

Привязан

Инв.№

Нач. АПМ	Печерин	12.89
Гл. конст.	Радашкевич	
Рук. гр.	Стабредова	
Провер.	Булгакова	
Разраб.	Моисеева	

1.100.1-7.3-4 10.00.00

Панель парапетная 1НЧ 63.25.40-50л

Стадия	Масса	Масштаб
Р	6240 кг	
Лист	Листов 1	

СибЗНИИЭП г. Новосибирск

Копировал: Порфирьева

Формат А3

https://zavodpi.com/

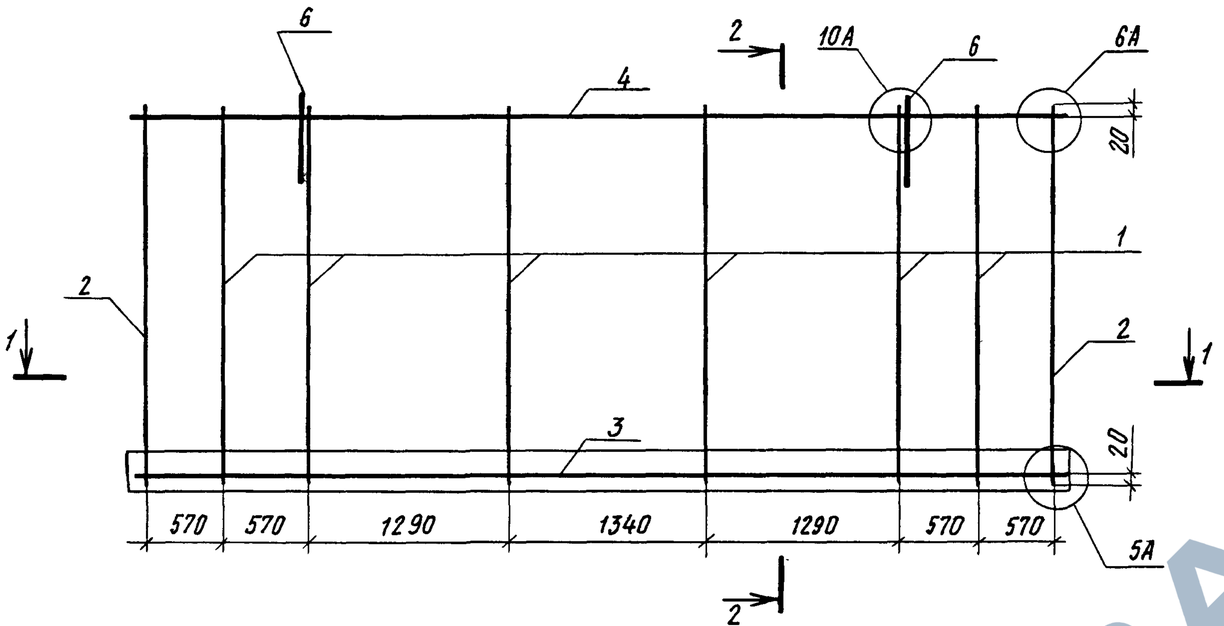

1-1

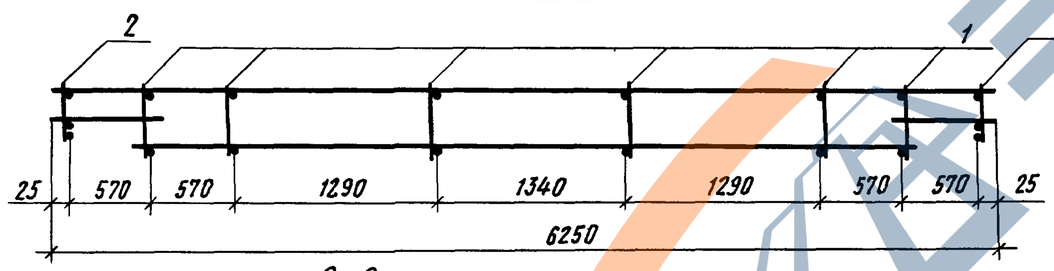

2-2

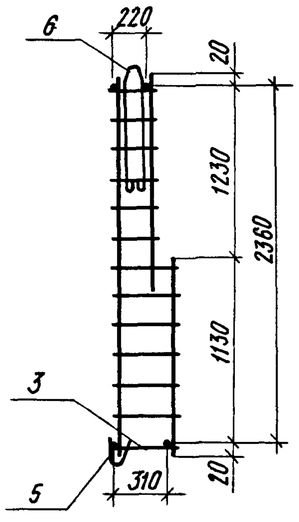

Формат	Зона	Поз	Обозначение		Наименование	Кол.	Примечание
					Сборочные единицы		
А3		1	1.100.1-7.3-4	00.00.03	Каркас КР12	6	
А3		2		00.00.03-01	Каркас КР13	2	
А3		3	1.100.1-7.3-4	00.00.04	Каркас КР15	1	
А3		4		00.00.04-02	Каркас КР17	1	
А3		5	1.100.1-7.3-4	00.00.07	Каркас ПК6	1	
					Детали		
А1		6	1.100.1-7.3-4	00.00.12-02	Петля П6	2	

Масса каркаса 31,20 кг.

Привязан

Инв.№

Нач.АПМ-1	Печерин		12.89
Гл.конст	Радашкевич		
Рук.гр.	Стабредова		
Провер.	Булгакова		
Разраб	Моисеева		

1.100.1-7.3-4 10.01.00

Каркас пространственный КП 63.25.40

Стадия	Лист	Листов
Р		1

Сиб ЗНИИЭП г.Новосибирск

Копировал

Формат А3

Инв.№ подл. | Подпись и дата | Взам. инв.№

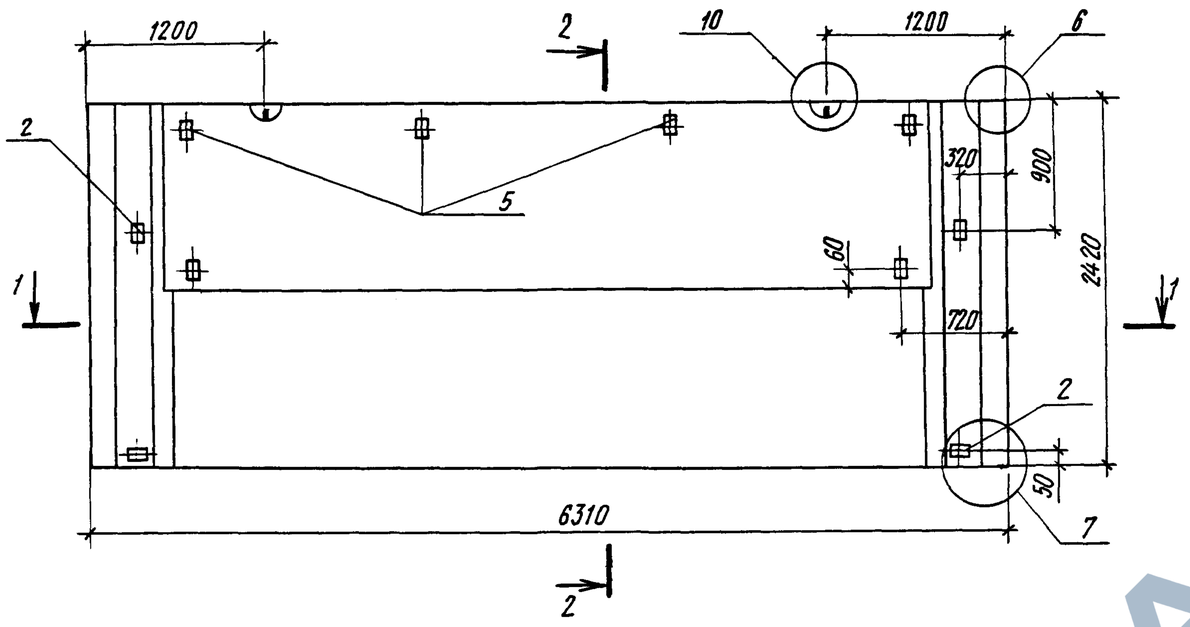

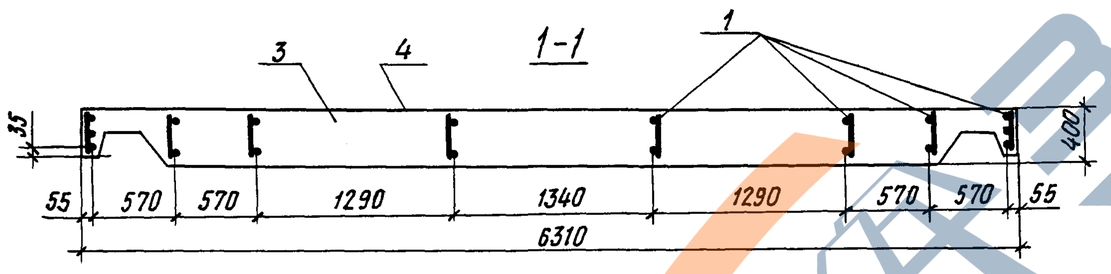

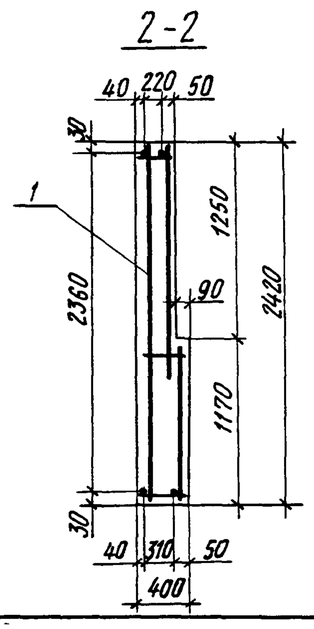

Формат	Зона	Поз	Обозначение		Наименование	Кол.	Примечание
					Документация		
А3			1.100.1-7.3-4	00.00.00 Д1	Узлы опалубки	×	
А3			1.100.1-7.3-4	00.00.00 Д2	Узлы армирования	×	
А3			1.100.1-7.3-4	00.00.00 ТО	Техническое описание	×	
А3			1.100.1-7.3-4	00.00.00 РС	Ведомость расхода стали	×	
					Сборочные единицы		
А3		1	1.100.1-7.3-4	11.01.00	КП 63.24.40	1	
А3		2	1.100.1-7.3-4	00.00.09	Изделие закладное м1	6	
					Материалы		
		3			Керамзитобетон D1000	4.84	м3
		4			Фактурный слой	0,33	м3
Б.Ч.		5			Деревянные пробки 60×80×60	4	шт.

Взам.инв.№ | Подпись и дата | Инв.№ подл.

Привязан

Инв.№

Нач.АПМ-1	Печерин		12.89
Гл.конст.	Радашкевич		
Рук.гр	Стафредова		
Провер.	Булгакова		
Разраб.	Моисеева		

1.100.1-7.3-4 11.00.00

Панель парапетная
1НЧ 63.24.40-50л

Стадия	Масса	Масштаб
Р	6170 кг	
Лист	Листов 1	

СибЗНИИЭП
г. Новосибирск

Копировал

Формат А3

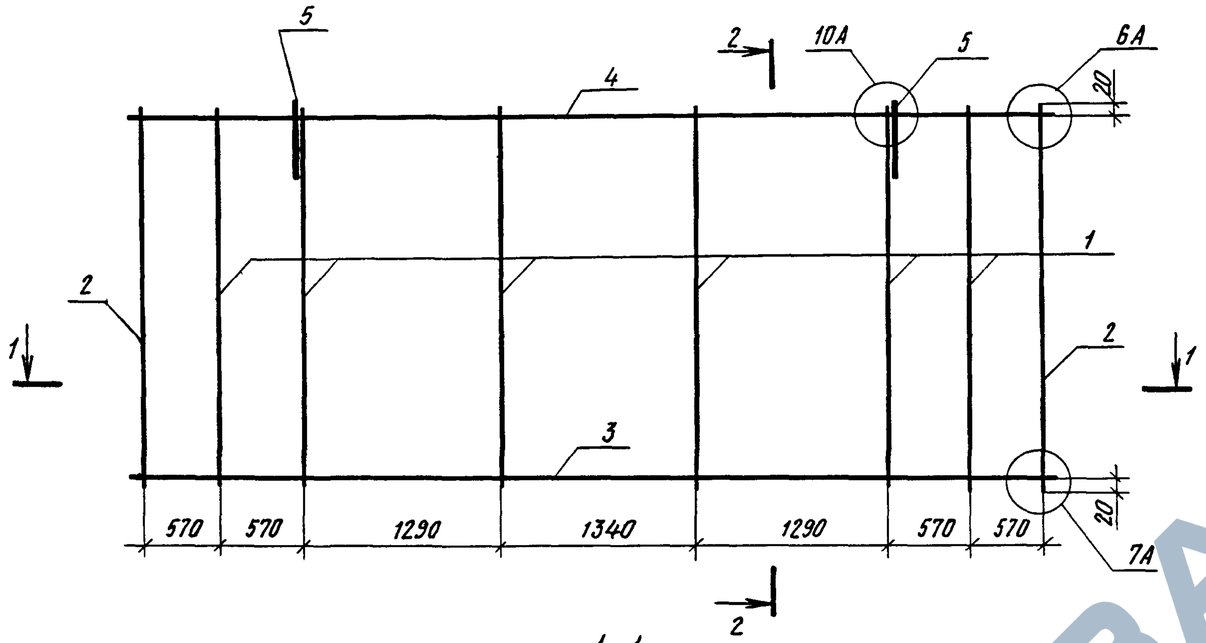

1-1

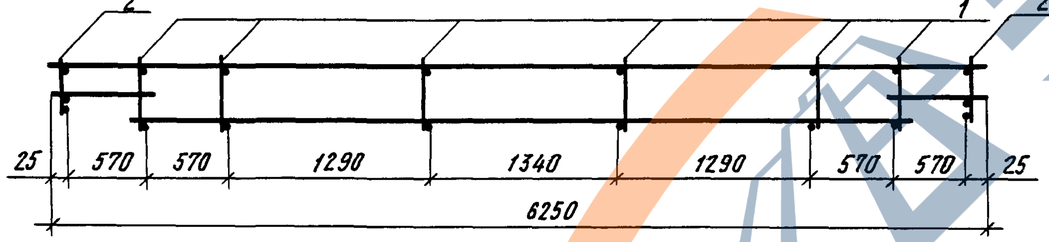

2-2

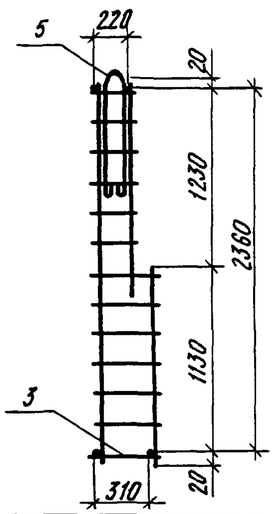

Формат	Зона	Поз.	Обозначение	Наименование	Кол	Примечание
				Сборочные единицы		
А3		1	1.100.1-7.3-4 00.00.03	Каркас КР12	6	
А3		2	-01	Каркас КР13	2	
А3		3	1.100.1-7.3-4 00.00.04	Каркас КР15	1	
А3		4	-02	Каркас КР17	1	
				Детали		
А4		5	1.100.1-7.3-4 00.00.12-02	Петля П6	2	

Масса каркаса 27,73 кг

Привязан

Инв. №

Нач.АПМ-1	Печерин		12.89
Гл.конст	Радашкевич		
Рук.гр.	Стабредова		
Провер.	Булгакова		
Разраб.	Моисеева		

1.100.1-7.3-4 11.01.00

Каркас пространственный КП 63.24.40

Стадия	Лист	Листов
Р		1

СибЗНИИЭП г.Новосибирск

Копировал

Формат А3

Инв.№подл. | Подпись и дата | Взам.инв.№

https://zavodjbi.com/

Рис.1

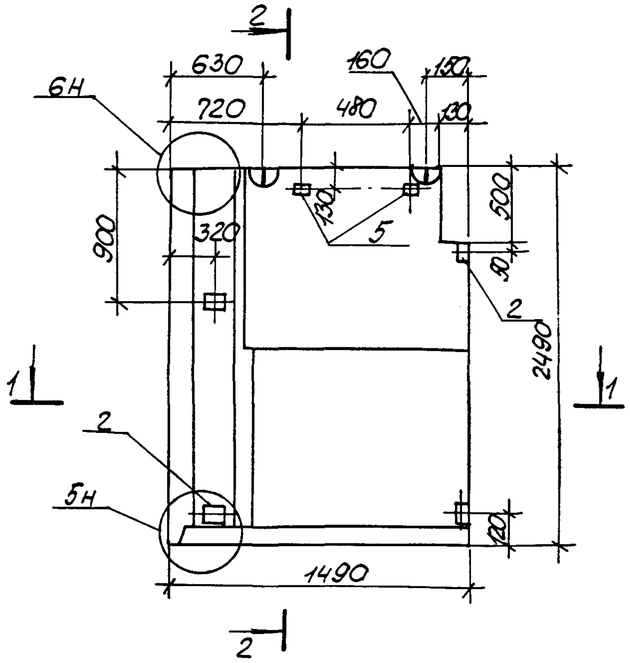

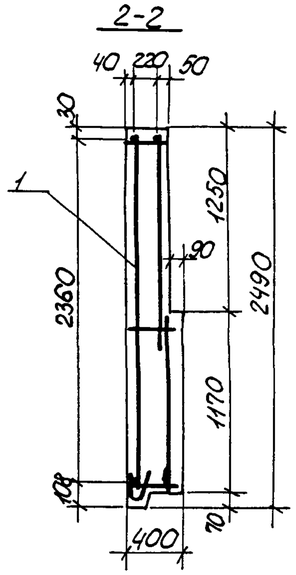

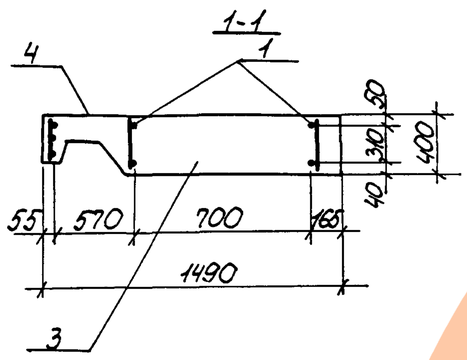

Рис.2
Зеркальное отражение
Остальное см.рис.1

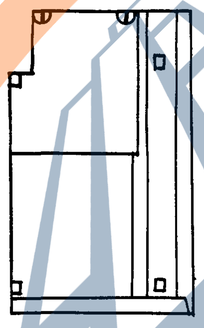

Формат	Зона	Поз.	Обозначение		Наименование	Кол-во		Примечание
							01	
					Документация			
А3			1.100.1-7.3-4	00.00.00 Д1	Узлы опалубки	×	×	
А3			1.100.1-7.3-4	00.00.00 Д2	Узлы армирования	×	×	
А3			1.100.1-7.3-4	00.00.00 ТО	Техническое описание	×	×	
А3			1.100.1-7.3-4	00.00.00 РС	Ведомость расхода стали	×	×	
					Сборочные единицы			
А3		1	1.100.1-7.3-4	12.01.00	КП 15.25.40	1		
А3		1		12.01.00-01	КП 15.25.40-1		1	
А4		2	1.100.1-7.3-4	00.00.09	Изделие закладное М1	4	4	
					Материалы			
		3			Керамзитобетон ГГ1000	1.06	1.06	м³
		4			Фактурный слой	0,09	0,09	м³
Б4		5			Деревянные пробки 60×80×60	2	2	шт

Обозначение		Марка	Рис.	Масса, кг
1.100.1-7.3-4	12.00.00	1НЧ 15.25.40-50л	1	1390
	-01	1НЧ 15.25.40-50л-1	2	1390

Привязан

Инв. №

Нач. АПМ-1	Печерин	12.89
Гл. конст	Радашкевич	
Рук. гр.	Стабредова	
Провер.	Булгакова	
Разраб.	Моисеева	

1.100.1-7.3-4 12.00.00

Панель парапетная
1НЧ 15.25.40-50л;
1НЧ 15.25.40-50л-1

Стадия	Масса	Масштаб
Р	см. табл.	
Лист	Листов 1	

СибЗНИИЭП
г. Новосибирск

Копировал: Порфирьева

Формат А3

Инв. № подл. | Подпись и дата | Взам. инв. №

Рис.1

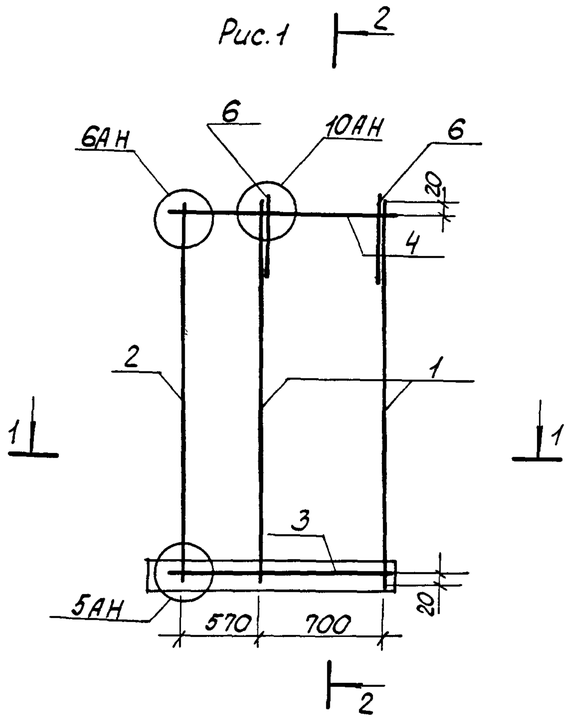

Рис.2
Зеркальное отражение
Остальное см. рис.1.

Формат	Зона	Поз.	Обозначение		Наименование	Кол. на исп. —	Кол. на исп. 01	Примечание
					Сборочные единицы			
А3		1	1.100.1-7.3-4	00.00.03	Каркас КР12	2	2	
А3		2		00.00.03-01	Каркас КР13	1	1	
А3		3	1.100.1-7.3-4	00.00.05	Каркас КР18	1	1	
А3		4		00.00.05-01	Каркас КР19	1	1	
А3		5	1.100.1-7.3-4	00.00.08	Каркас ПК7	1	1	
					Детали			
А4		6	1.100.1-7.3-4	00.00.11	Петля П1	2	2	

Обозначение		Марка	Рис.	Масса кг
1.100.1-7.3-4	12.01.00	КП 15.25.40	1	8.59
	-01	КП 15.25.40-1	2	8.59

Взам. инв. №

Подпись и дата

Инв. № подл.

Привязан

Инв. №

Нач. АПМ-1	Печерин		12.89
Гл. конст.	Радашкевич		
Рук. гр.	Столбредова		
Провер.	Булгакова		
Разраб.	Моисеева		

1.100.1-7.3-4 12.01.00

Каркас пространственный КП15.25.40, КП15.25.40-1

Стадия	Лист	Листов
Р		1

СибЗНИИЭП г. Новосибирск

Копировал: Порфирьева

Формат А3

Рис.1

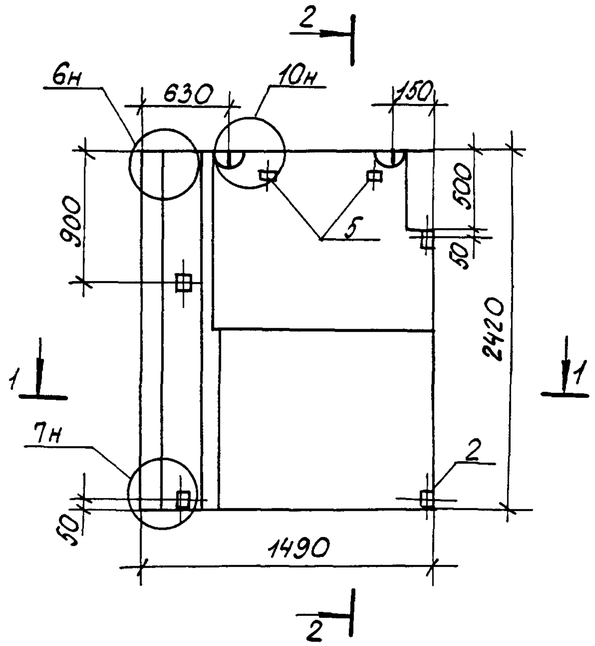

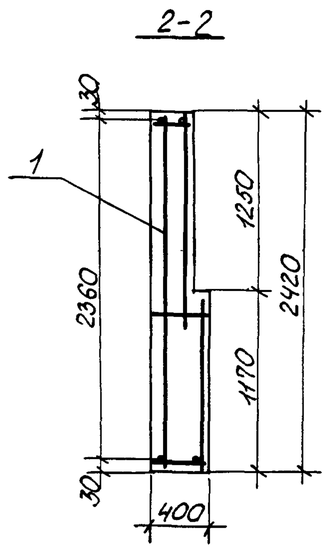

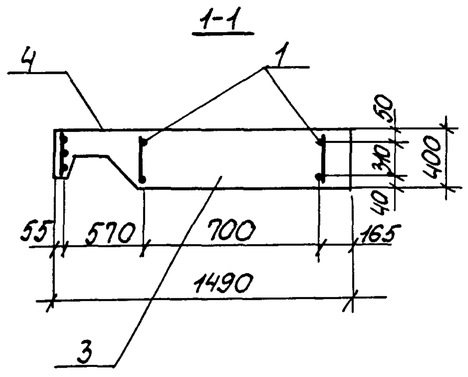

Рис.2
Зеркальное отражение.
Остальное см. рис.1

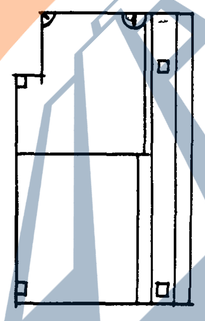

Формат	Зона	Поз.	Обозначение		Наименование	Кол-во	-01	Примечание
					Документация			
А3			1.100.1-7.3-4	00.00.00 Д1	Узлы опалубки	×	×	
А3			1.100.1-7.3-4	00.00.00 Д2	Узлы армирования	×	×	
А3			1.100.1-7.3-4	00.00.00 ТО	Техническое описание	×	×	
А3			1.100.1-7.3-4	00.00.00 РС	Ведомость расхода стали	×	×	
					Сборочные единицы			
А3		1	1.100.1-7.3-4	13.01.00	КП 15.24.40	1		
А3		1		13.01.00-01	КП15.24.40-1		1	
А4		2	1.100.1-7.3-4	00.00.09	Изделие закладное М1	4	4	
					Материалы			
		3			Керамзитобетон D1000,	1,05	1,05	м³
		4			Фактурный слой,	0,09	0,09	м³
Б4		5			Деревянные пробки 60×80×60	2	2	шт

Обозначение		Марка	Рис	Масса, кг
1.100.1-7.3-4	13.00.00	1НЧ15.24.40-50л	1	1380
	-01	1НЧ15.24.40-50л-1	2	1380

Привязан

Инв.№

Нач.АПМ-1	Печерин	12.89.
Гл.конст.	Радашкевич	
Рук. гр.	Стабредова	
Провер.	Булгакова	
Разроб.	Моисеева	

1.100.1-7.3-4 13.00.00

Панель парапетная
1НЧ 15.24.40-50л
1НЧ 15.24.40-50л-1

Стадия	Масса	Масштаб
Р	см. табл.	
Лист	Листов 1	

СибЗНИИЭП
г. Новосибирск

Копировал: Порфирьева Формат А3

Инв.№ подл. | Подпись и дата | Взам. инв.№

https://zavodjbi.com/

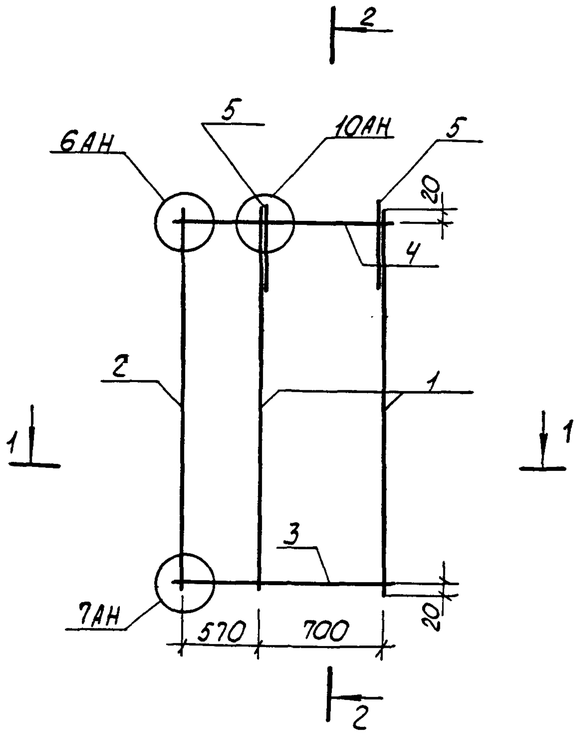

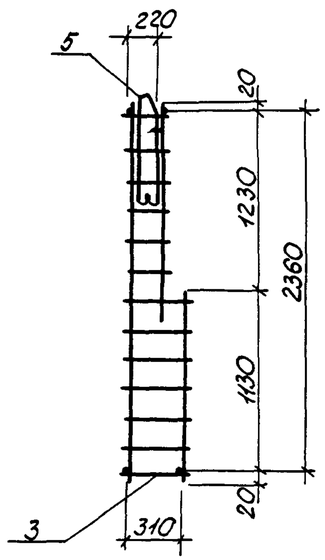

Формат	Зона	Поз.	Обозначение	Наименование			Примечание
				Сборочные единицы			
А3		1	1.100.1-7.3-4 00.00.03	Каркас КР12	2	2	
А3		2	00.00.03-01	Каркас КР13	1	1	
А3		3	1.100.1-7.3-4 00.00.05	Каркас КР18	1	1	
А3		4	00.00.05-01	Каркас КР19	1	1	
				Детали			
А4		5	1.100.1-7.3-4 00.00.11	Петля П1	2	2	

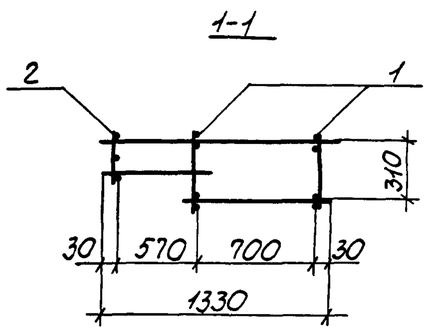

Рис.2
Зеркальное отражение
Остальное см. рис.1

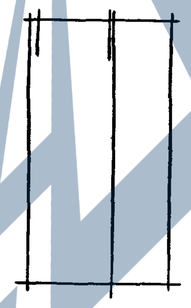

Обозначение		Марка	Рис	Масса кг
1.100.1-7.3-4	13.01.00	КП15.24.40	1	7.67
	-01	КП15.24.40-1	2	7.67

Привязан

Инв.№

Нач.АПМ-1	Печерин	12.89
Гл.конст	Радашкевич	
Рук.гр.	Стабредова	
Провер.	Булгакова	
Разраб.	Моисеева	

1.100.1-7.3-4 13.01.00

Каркас пространственный КП 15.24.40, КП 15.24.40-1

Стадия	Лист	Листов
Р		1

СибЗНИИЭП г. Новосибирск

Копировал: Парфирьева Формат А3

Инв.№подл. | Подпись и дата | Взам.инв.№

https://zavodjbi.com/

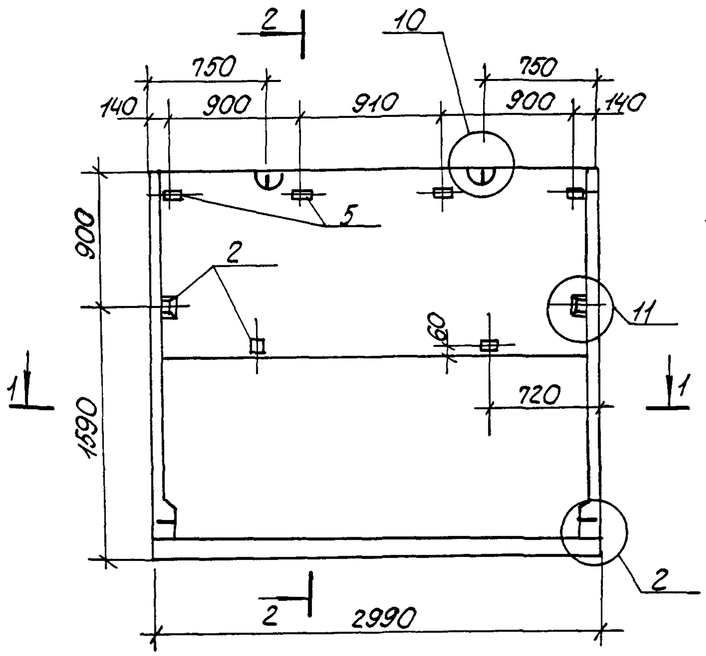

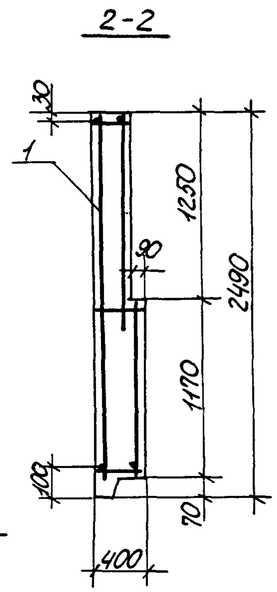

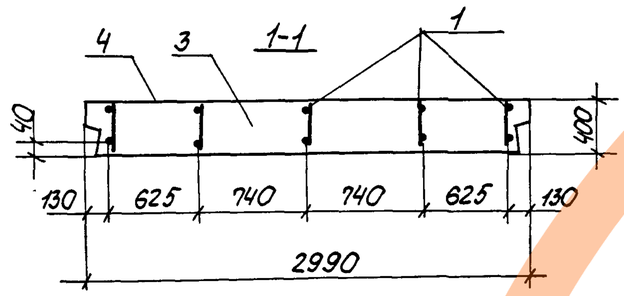

Формат	Зона	Поз.	Обозначение		Наименование	Кол.	Примечание
					Документация		
А3			1.100.1-7.3-4	00.00.00 Д1	Узлы опалубки	Х	
А3			1.100.1-7.3-4	00.00.00 Д2	Узлы армирования	Х	
А3			1.100.1-7.3-4	00.00.00 ТО	Техническое описание	Х	
А3			1.100.1-7.3-4	00.00.00 РС	Ведомость расхода стали	Х	
					Сборочные единицы		
А3		1	1.100.1-7.3-4	14.01.00	КП 30.25.35	1	
А3		2	1.100.1-7.3-4	00.00.09	Изделие закладное М1	4	
					Материалы		
		3			Керамзитобетон D1000	2,35	м3
		4			Фактурный слой	0,15	м3
Б.Ч.		5			Пробки деревянные 60×80×60	4	шт

Инв.№ подл. | Подпись и дата | Взам.инв.№

Привязан

Инв №

Нач.АПМ-1	Печерин		12.89
Гл.конст.	Радошкевич		
Рук.гр.	Стабредова		
Провер.	Булгакова		
Разраб.	Моисеева		

1.100.1-7.3-4 14.00.00

Панель парапетная 1НЧ 30.25.40-50л

Стадия	Масса	Масштаб
Р	2980 кг	
Лист	Листов 1	

СибЗНИИЭП г. Новосибирск

Копировал: Порфирьева Формат А3

https://zavodjbi.com/

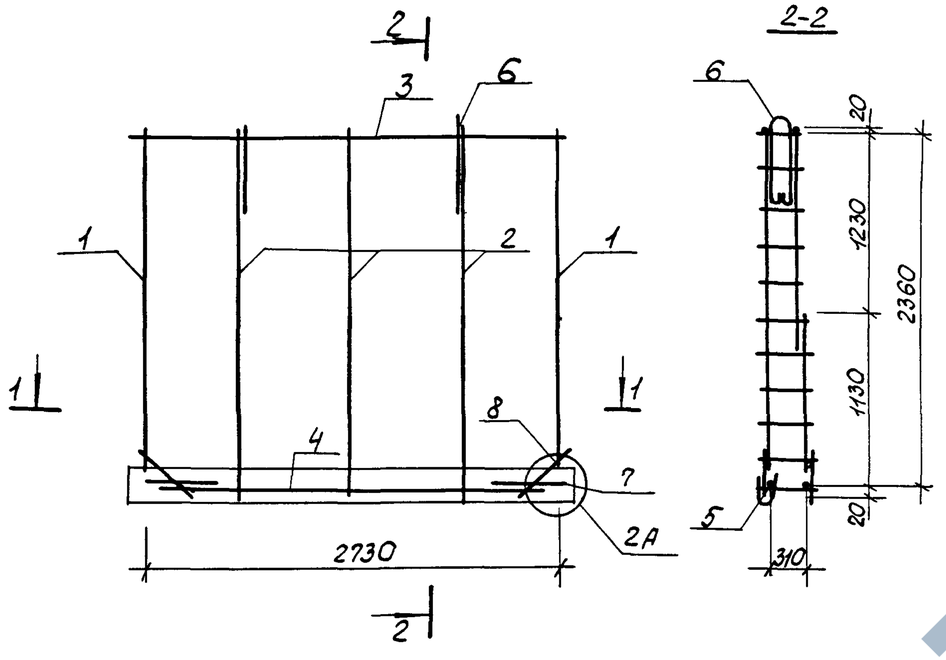

1-1

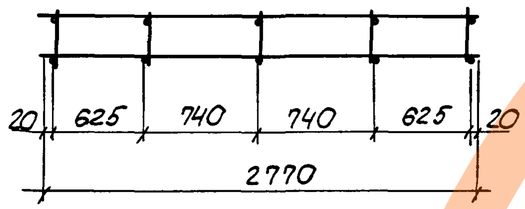

Формат	Зона	Поз.	Обозначение	Наименование	Кол.	Примечание
				Сборочные единицы		
А3		1	1.100.1-7.3-4 00.00.04	Каркас КР24	2	
А3		2	1.100.1-7.3-4 00.00.03	Каркас КР12	3	
А3		3	1.100.1-7.3-4 00.00.07	Каркас КР25	1	
А3		4	1.100.1-7.3-4 00.00.01-05	Каркас КР6	1	
		5	1.100.1-7.3-4 00.00.08-02	Каркас ПК3	1	
				Детали		
А4		6	1.100.1-7.3-4 00.00.11-01	Петля П2	2	
А4		7	1.100.1-7.3-4 00.00.10	Анкер А1	2	
Б4.		8		ф6АIII ГОСТ 5781-82*, ℓ=450	4	0,10кг

Масса каркаса 16,74кг

Привязан

Инв. №

Инв.№ подл. | Подпись и дата | Взам. инв. №

Нач. АПМ-1	Печерин		12.89
Гл. конст.	Радашкевич		
Рук. гр.	Стобредова		
Провер.	Булгакова		
Разраб.	Моисеева		

1.100.1-7.3-4 14.01.00

Каркас пространственный КП30.25.40

Стадия	Лист	Листов
Р		1

СибЗНИИЭП г. Новосибирск

Копировал: Порфирьева Формат А3

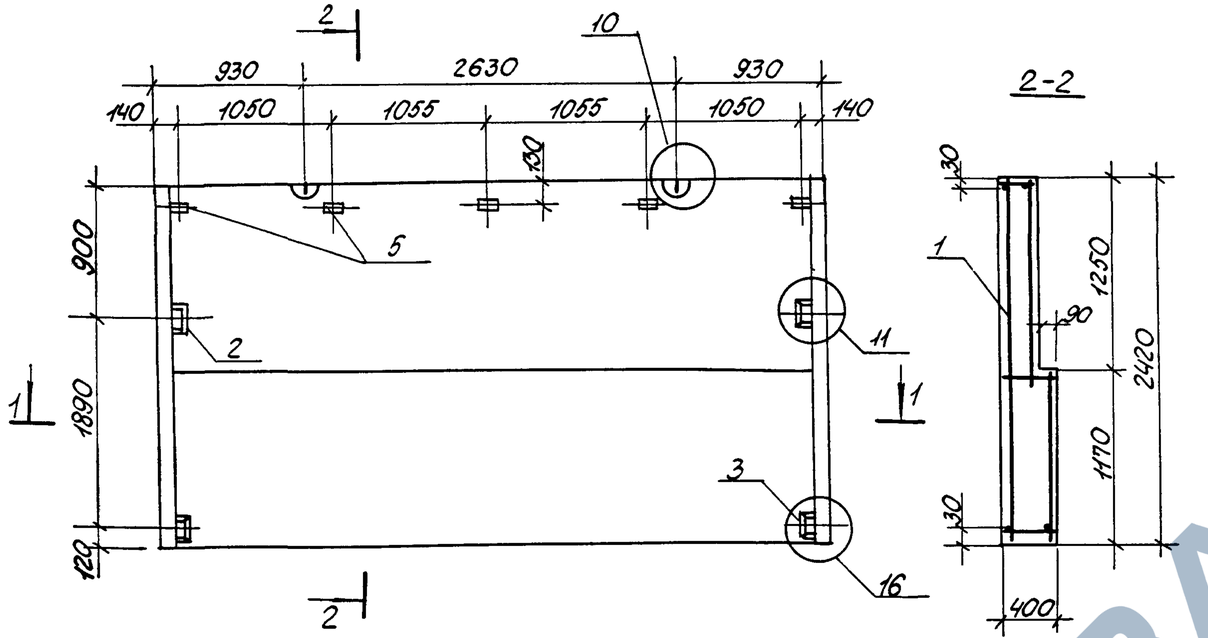

2-2

1-1

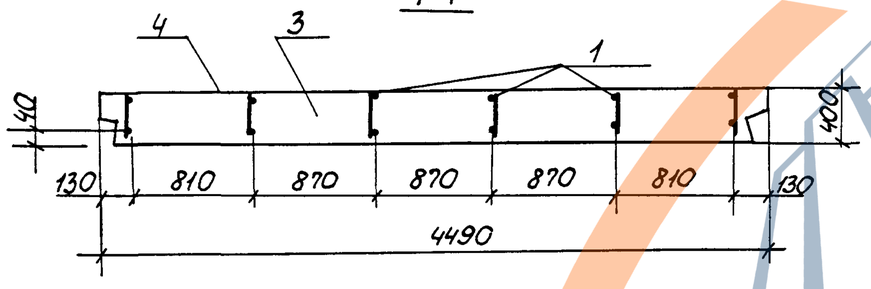

Формат	Зона	Поз.	Обозначение		Наименование	Кол.	Примечание
					Документация		
А3			1.100.1-7.3-4	00.00.00ОД1	Узлы опалубки	Х	
А3			1.100.1-7.3-4	00.00.00Д2	Узлы армирования	Х	
А3			1.100.1-7.3-4	00.00.00ТО	Техническое описание	Х	
А3			1.100.1-7.3-4	00.00.00РС	Ведомость расхода стали	Х	
					Сборочные единицы		
А3		1	1.100.1-7.3-4	15.01.00	КП 45.24.35	1	
А3		2	1.100.1-7.3-4	00.00.09	Изделие закладное М1	4	
					Материалы		
		3			Керамзитобетон D1000	3,54	м³
		4			Фактурный слой	0,22	м³
Б.Ч.		5			Пробки деревянные 60×80×60	5	шт

Привязан

Инв. №

Нач.АПМ-1	Печерин		1289
Гл.конст	Радошкевич		
Рук.гр.	Стабредова		
Провер.	Булгакова		
Разраб.	Моисеева		

1.100.1-7.3-4 15.00.00

Панель парапетная 1НЧ 45.24.40-50л

Стадия	Масса	Масштаб
Р	4470 кг	
Лист	Листов 1	

СибЗНИИЭП г. Новосибирск

Копировал: Порфирьева

Формат А3

Инв.№ подл. | Подпись и дата | Взам.инв.№

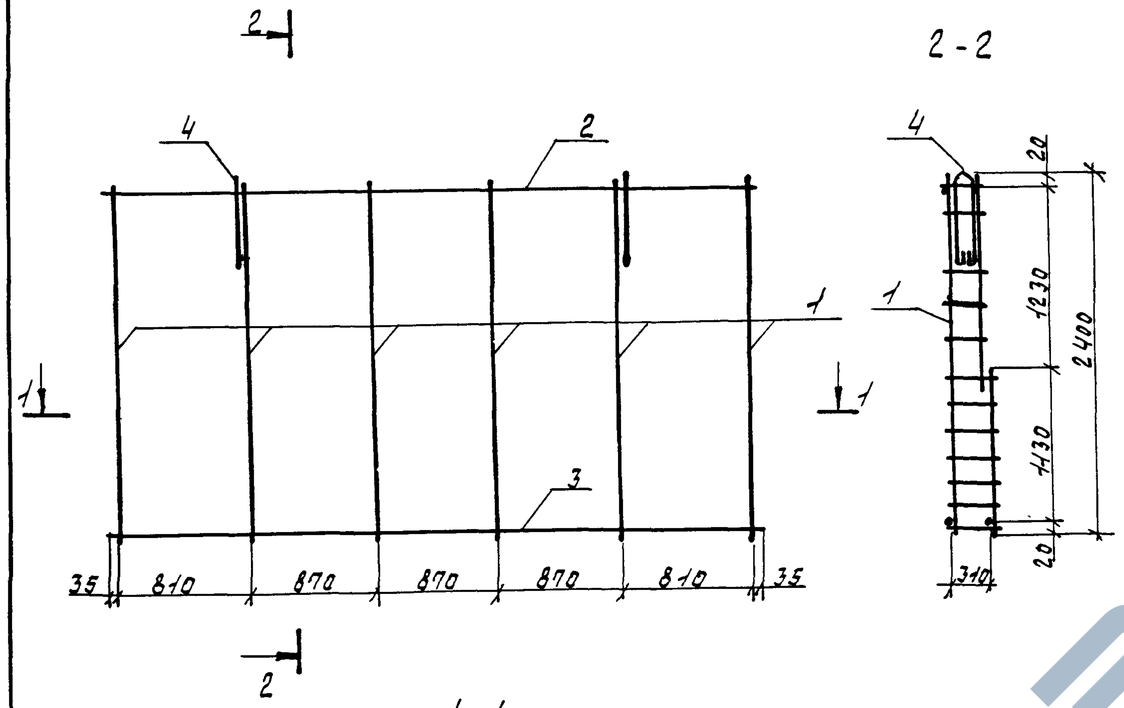

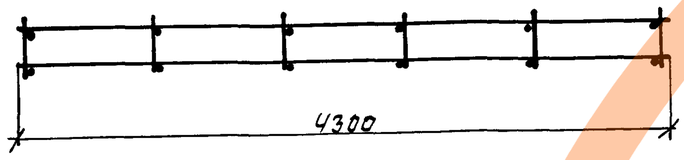

Формат	Зона	Поз.	Обозначение	Наименование	Кол.	Примечание
				Сборочные единицы		
А3		1	1.100.1-7.3-4 00.00.03	Каркас КР12	6	
А3		2	1.100.1-7.3-4 00.00.07-01	Каркас КР26	1	
А3		3	1.100.1-7.3-4 00.00.02-02	Каркас КР9	1	
				Детали		
А4		4	1.100.1-7.3-4 00.00.12-01	Петля П5	2	

Масса каркаса 19.32 кг

Инв.№подл. | Подпись и дата | Взам.инв.№

Привязан

Инв.№

Нач.ЯПМ	Печерин		12.89
Гл.конс.	Равашкевич		
Рук.гр.	Стабредова		
Провер.	Булгакова		
Разраб.	Моисеева		

1.100.1-7.3-4 15.01.00

Каркас пространственный КП43.24.40

Стадия	Лист	Листов
Р		1

СибЗНИИЭП г.Новосибирск

Копир. Шишкина

Формат: А3

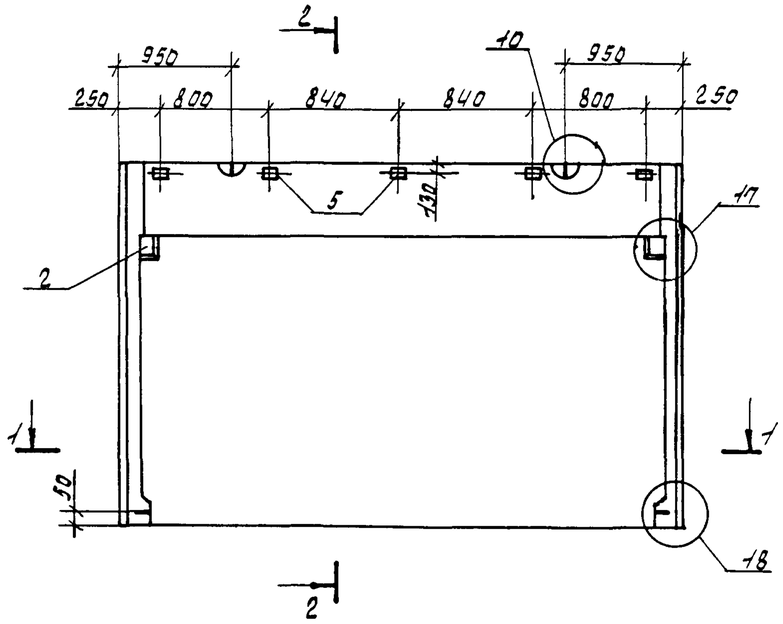

2-2

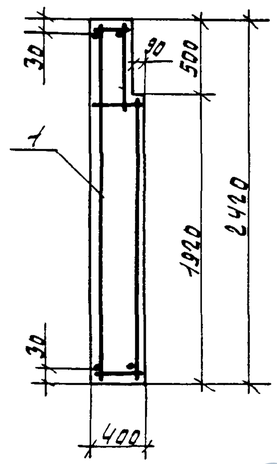

1-1

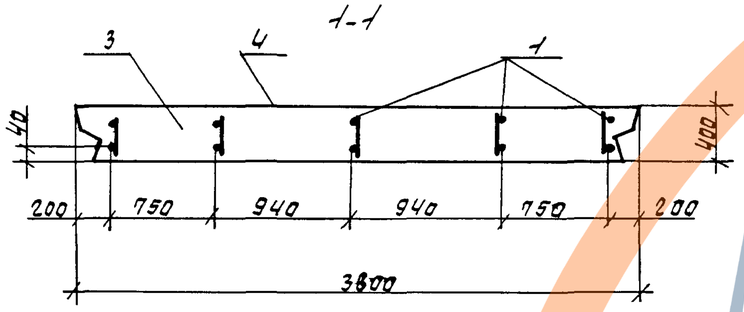

Формат	Зона	Поз.	Обозначение	Наименование	Кол.	Приме-чание
				Документация		
А3			1.100.1-7.3-4 00.00.00Д1	Узлы опалубки	×	
А3			1.100.1-7.3-4 00.00.00Д2	Узлы армирования	×	
А3			1.100.1-7.3-4 00.00.00ТО	Техническое описание	×	
А3			1.100.1-7.3-4 00.00.00РС	Ведомость расхода стали	×	
				Сборочные единицы		
А3		1	1.100.1-7.3-4 16.01.00	КП38.24.35	1	
А4		2	1.100.1-7.3-4 00.00.09	Изделие закладное М1	2	
				Материалы		
		3		Керамзитобетон Д1000	3.19	м3
		4		Фактурный слой	0.18	м3
Б.Ч		5		Пробки деревянные 60×80×60	5	шт.

Привязан

Инв.№

Нач.АПМ	Печерин		12.89
Гл.конс.	Радашкевич		
Рук.гр.	Стабребова		
Провер.	Булгакова		
Разраб.	Моисеева		

1.100.1-7.3-4 16.00.00

Панель наружная 1НЧ 38.24.40-50л

Стадия	Масса	Масштаб
Р	3990 кг	
Лист	Листов 1	

СибЗНИИЭП г. Новосибирск

Формат А3

Инв.№ подл. | Подпись и дата | Взам.инв.№

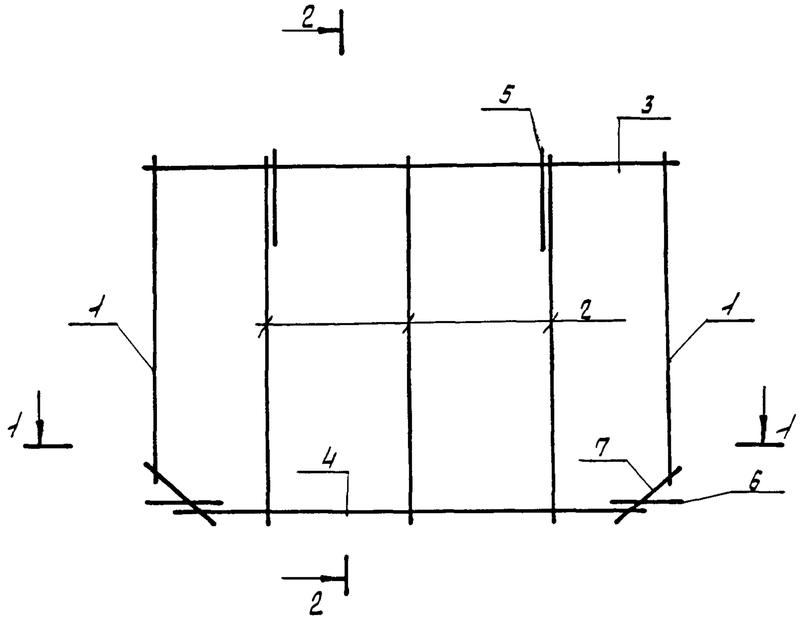

2-2

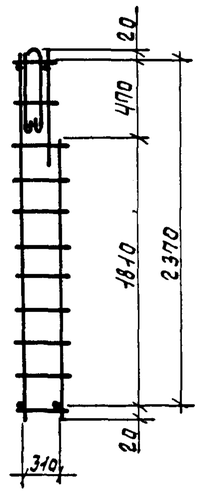

1-1

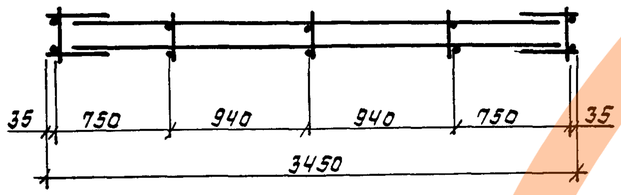

Формат	Зона	Поз.	Обозначение	Наименование	Кол.	Примечание
				Сборочные единицы		
А3		1	1.100.1-7.3.4 00.00.07 -04	Каркас КР29	2	
А3		2	-03	Каркас КР28	3	
А3		3	-02	Каркас КР27	1	
А3		4	1.100.1-7.3-4 00.00.02 -04	Каркас КР11	1	
				Детали		
А4		5	1.100.1-7.3.4 00.00.12	Петля П4	2	
А4		6	1.100.1-7.3.4 00.00.10	Анкер А1	2	
Б.Ч		7		ф6 А-III ГОСТ 5781-82*, ℓ=450 мм	4	0.40 кг

Масса каркаса 16.98 кг

Привязан

Инв. № подл. | Подпись и дата | Взам. инв. №

Нач. ЯПМ	Печерин		12.89
Гл. конст.	Равдоникевич		
Рук. гр.	Стабредова		
Провер.	Булгакова		
Разраб.	Таисаева		

1.100.1-7.3.4 16.01.00

Каркас пространственный КП3В.24.40

Стадия	Лист	Листов
Р		1

СибЗНИИЭП г. Новосибирск

Копир. Мишкина

Формат А3

https://zavodjbi.com/

1

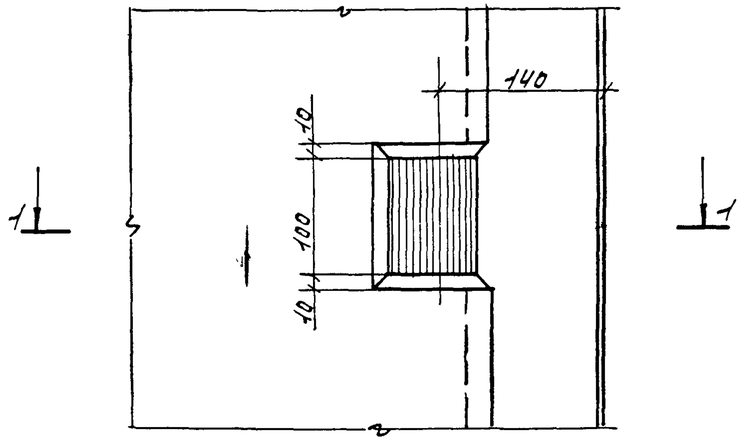

1-1

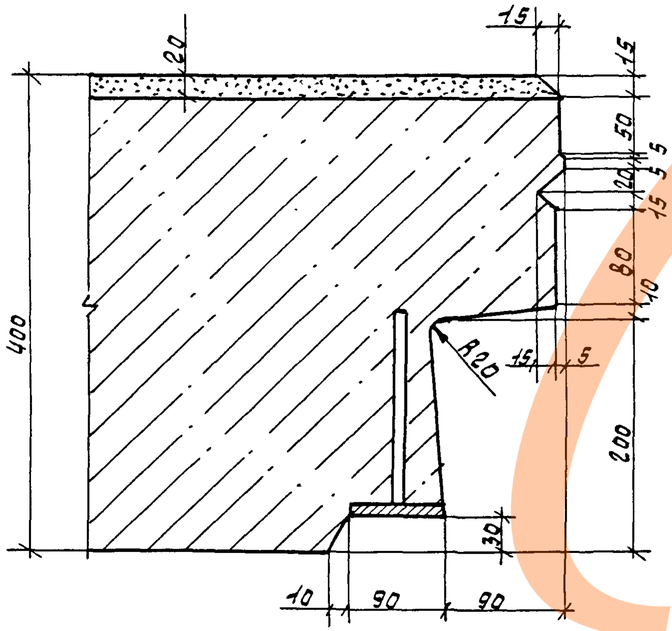

2

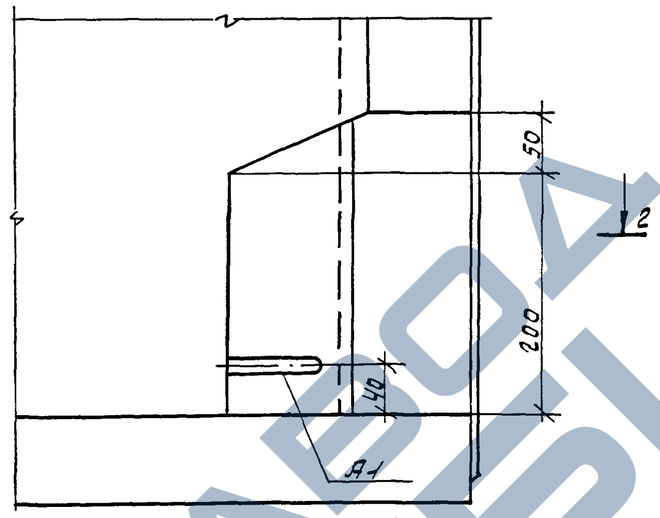

2-2

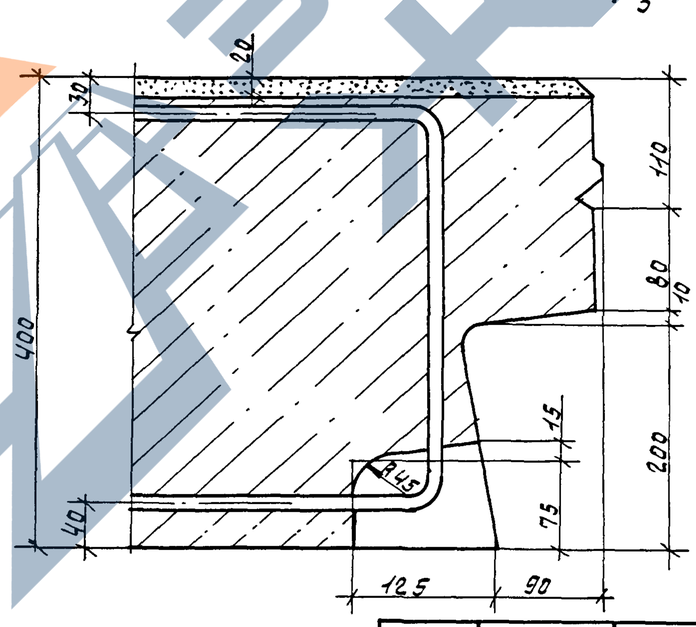

3-3

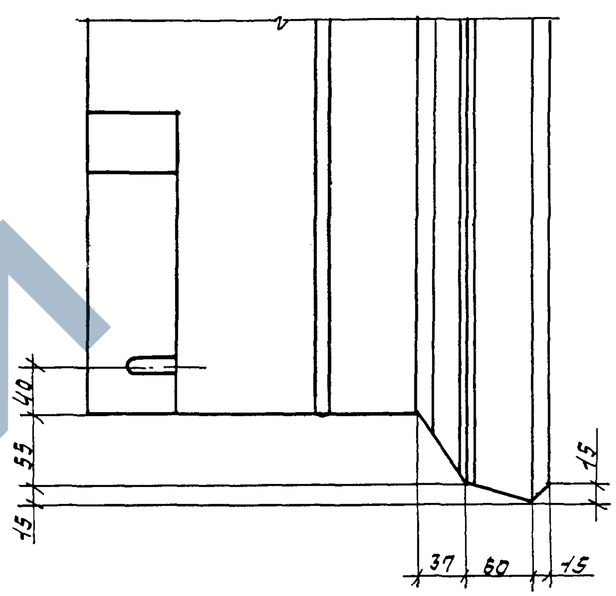

Взам. инв.№

Подпись и дата

Инв.№подл.

Привязан

Инв.№

Нач.АПМ	Печерин		12.89
Гл.конс.	Равашкевич		
Рук.гр.	Стабревова		
Провер.	Булгакова		
Разраб.	Моисеева		

1.100.1-7.3-4 00.00.0001

Узлы опалубки

стадия	лист	листов
Р	1	10

СибЗНИИЭП
г. Новосибирск

Копир. Нитишкина

Формат: А3

ЗАВОД ЖБИ

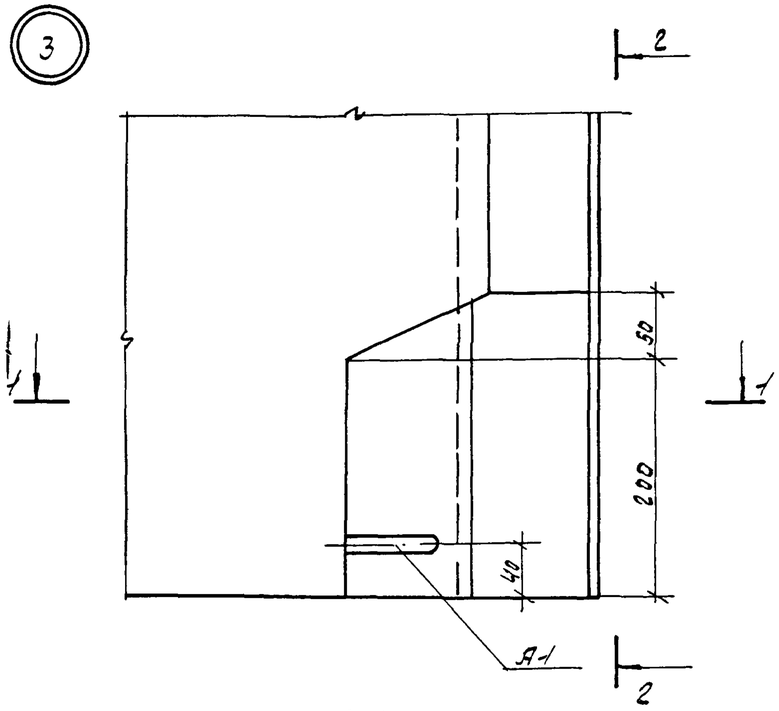

1-1

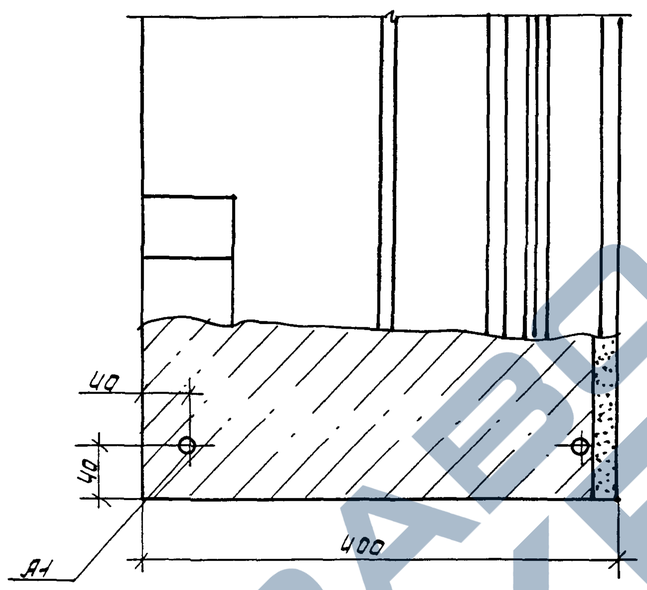

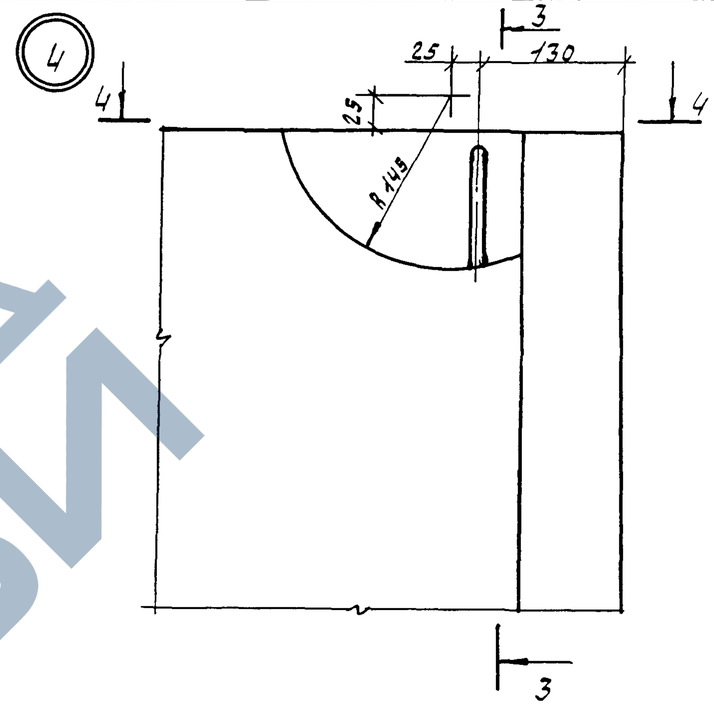

4-4

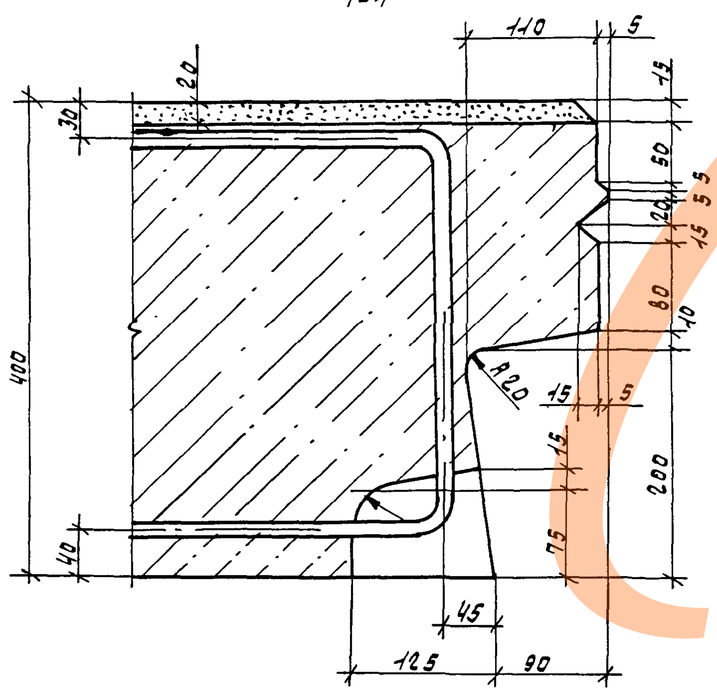

3-3

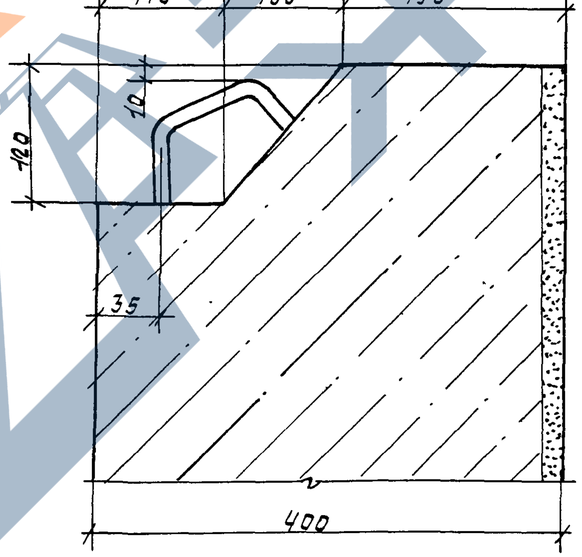

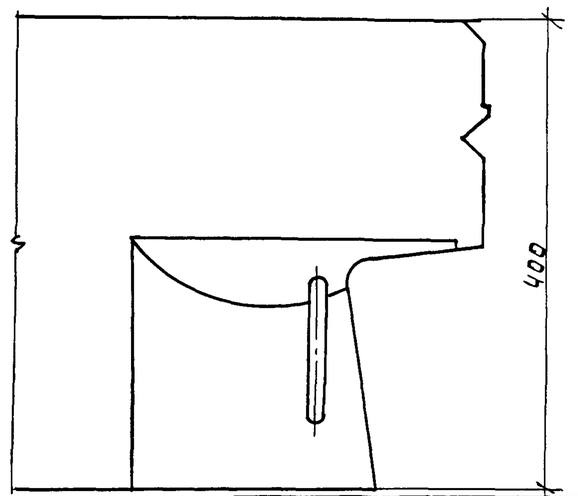

привязан

Инв.№

1.100.1-7.3.4 00.00.0001

Лист 2

формат А3

Инв.№подл. | Подпись и дата | Взам.инв.№

https://zavodfps.com/

5

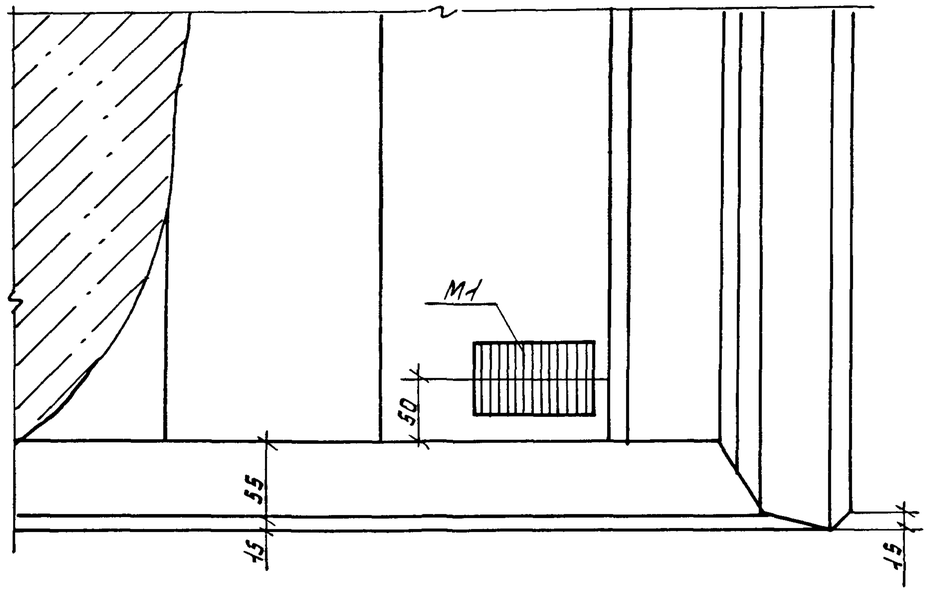

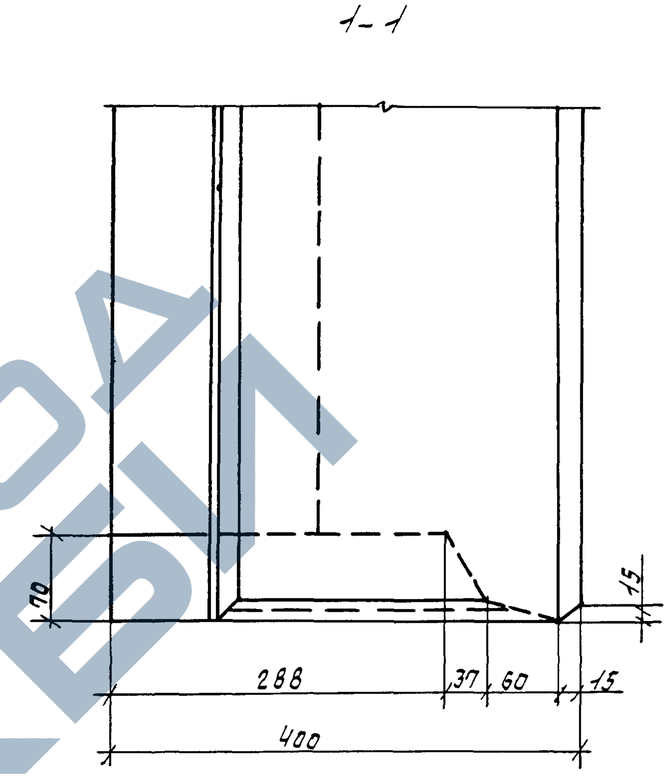

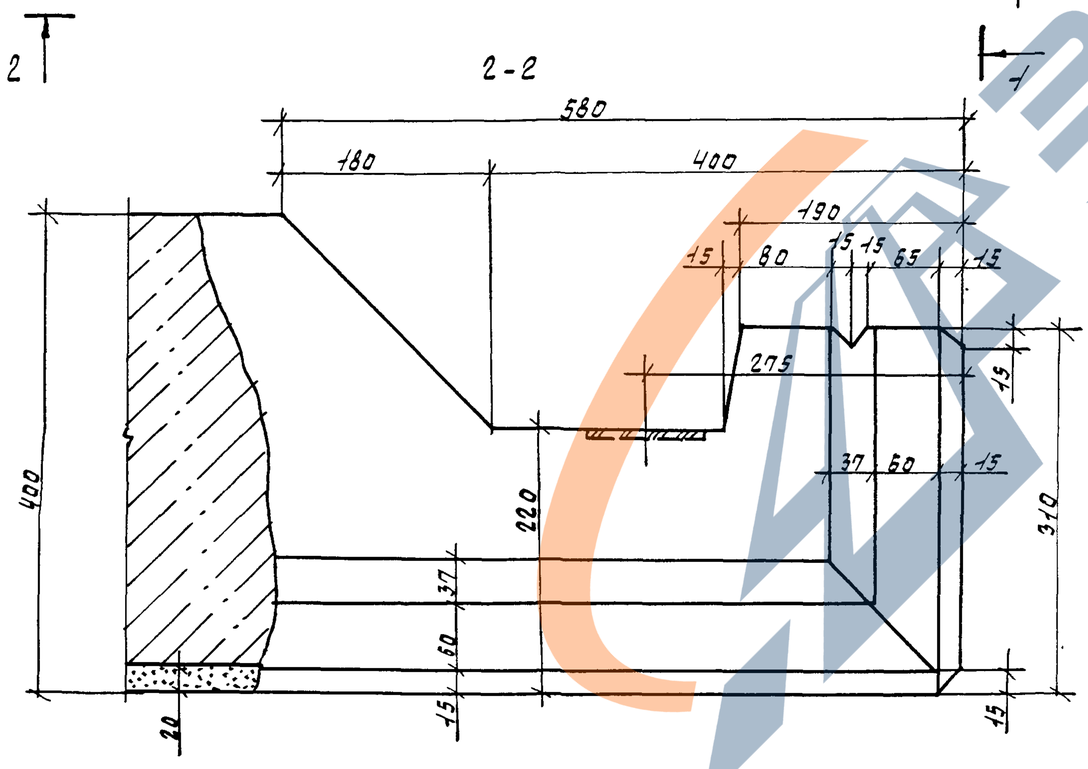

ЗАВОДА ЖБИ

Инв.№ подл. | Подпись и дата | Взам.инв.№

привязан

Инв.№

1.100.1-7.3-4 00.00.0011

Лист 3

Копир. Никишина

Формат: А3

6

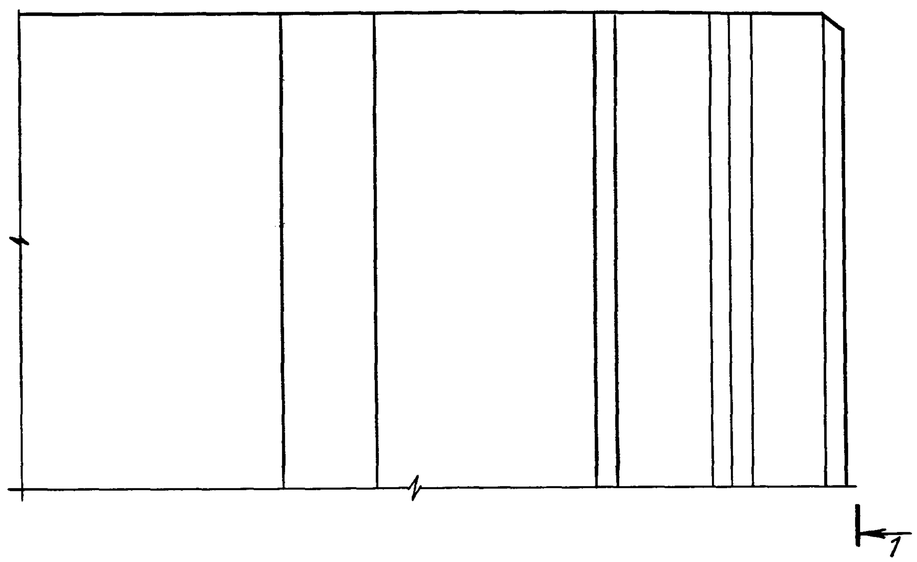

1-1

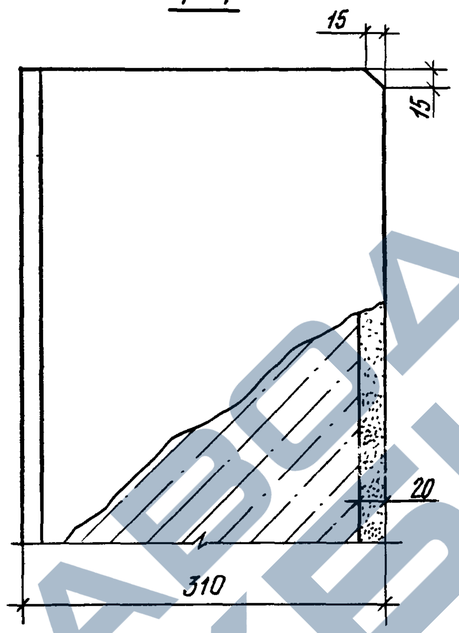

10

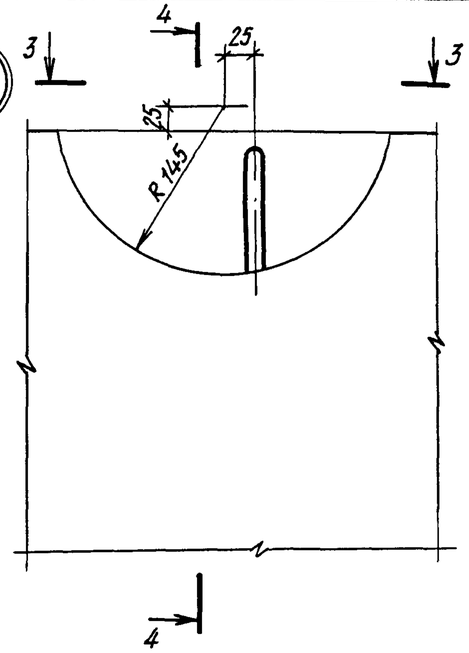

3-3

2-2

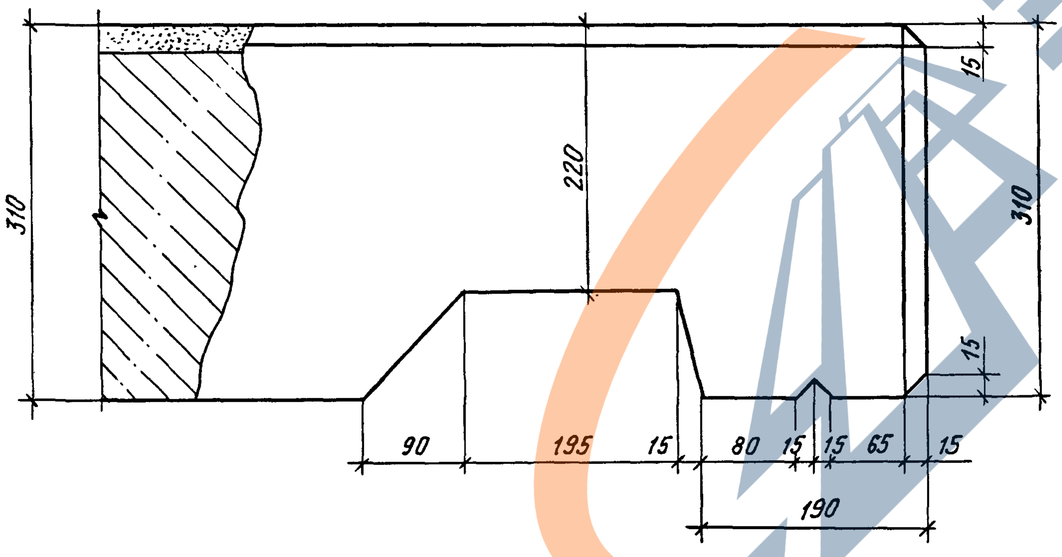

4-4

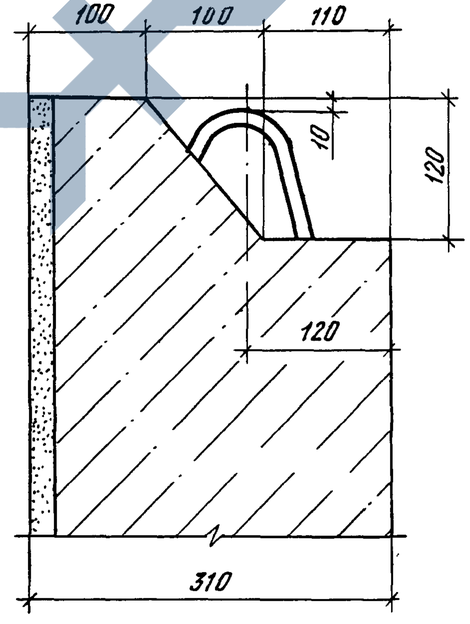

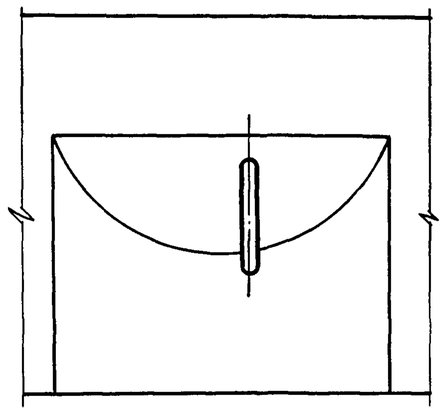

Привязан

Инв. №

1.100.1-7.3-4 00.00.00 Д1

Лист 4

Копировал

Формат А3

Инв. № подл. | Подпись и дата | Взам. инв. №

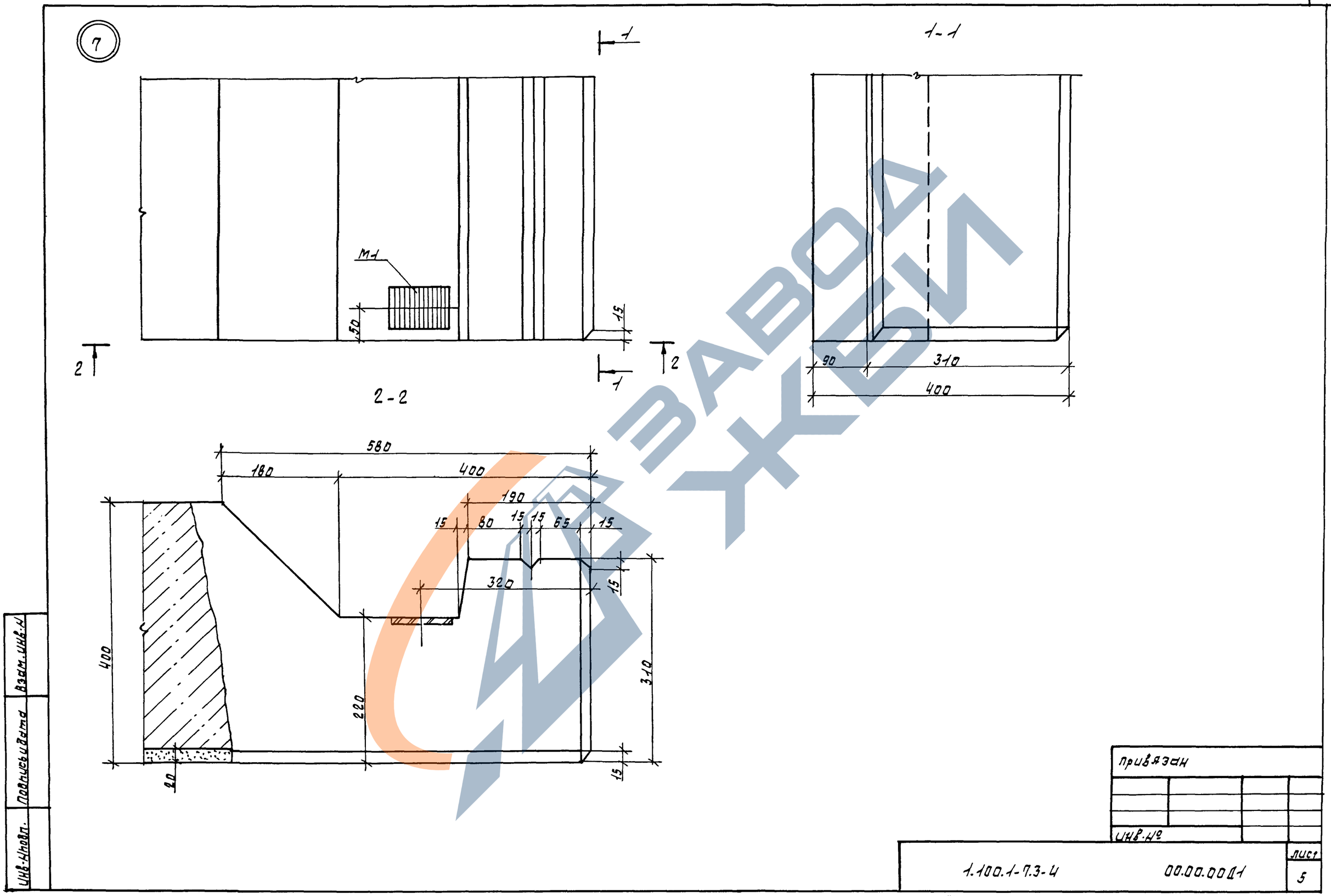
7
1-1
2-2
М1
50
15
90
310
400
580
180
400
190
15
80
15
15
65
15
320
15
400
220
310
20
15
Инв.№ подл.
Подпись и дата
Взам. инв.№
Привязан
Инв.№
1.100.1-7.3-4
00.00.00Д1
Лист
5
Копир. Никищкина
Формат: А3

8

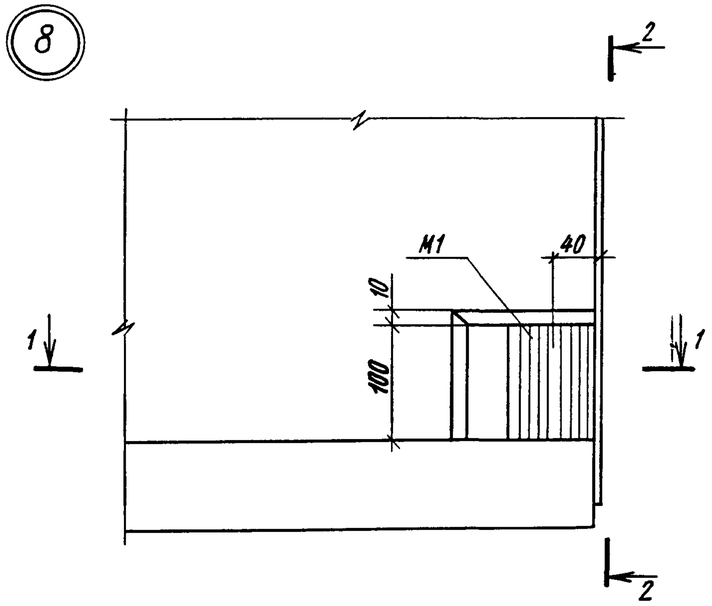

2-2

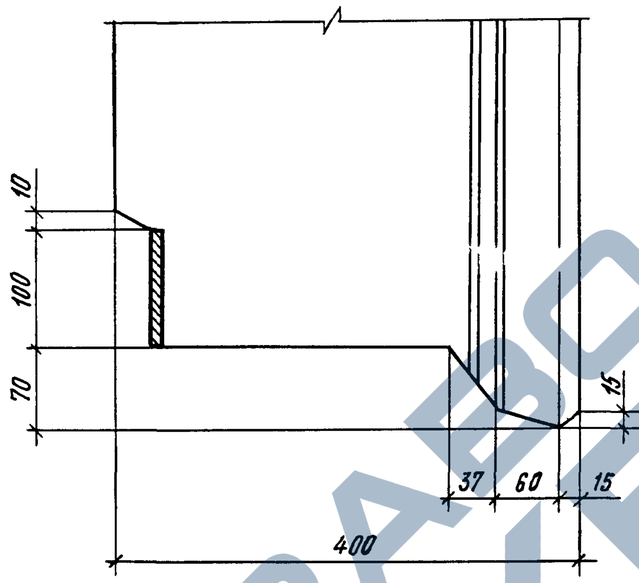

9

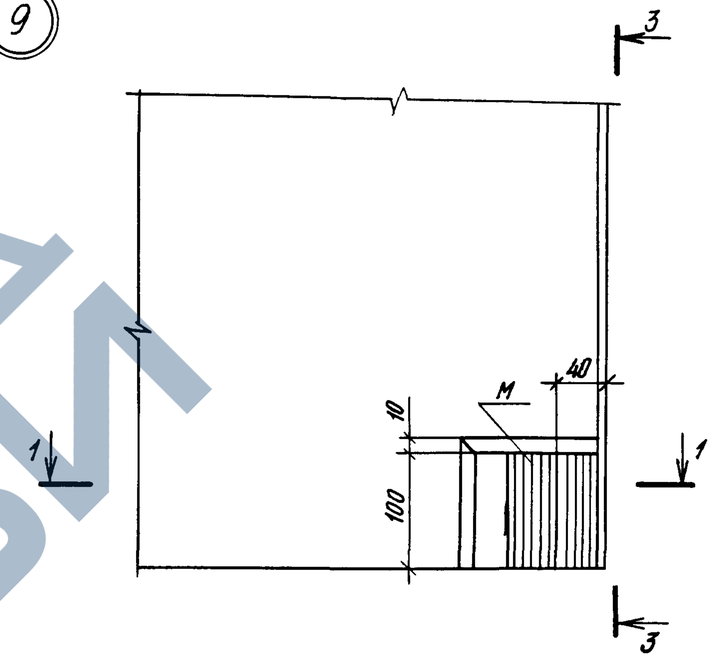

1-1

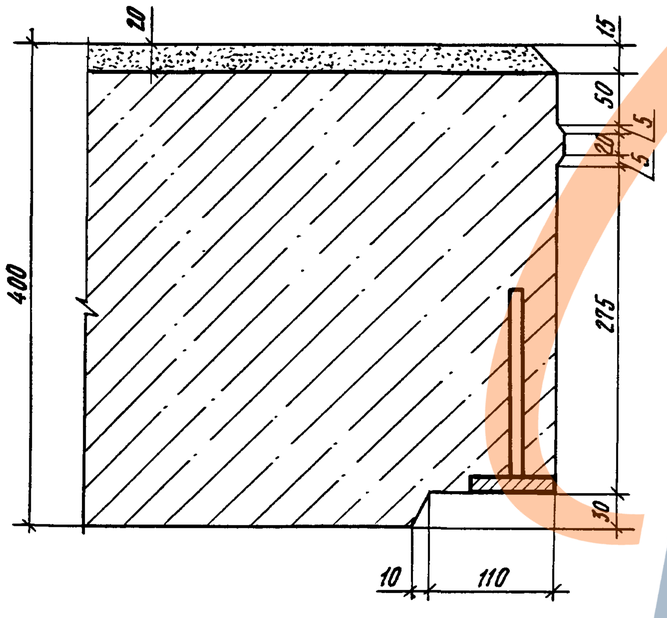

3-3

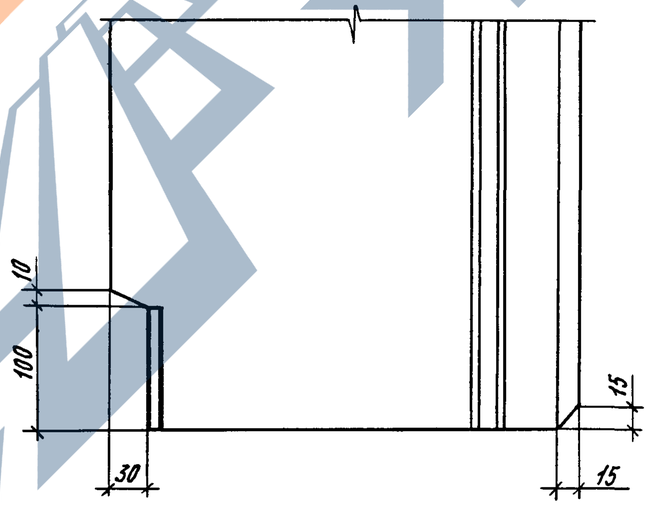

Привязан

Инв.№

1.100.1-7.3-4 00.00.00 Д1

Лист 6

Копировал

Формат А3

Инв.№ подл. | Подпись и дата | Взам. инв.№

https://zavodjbi.com/

12

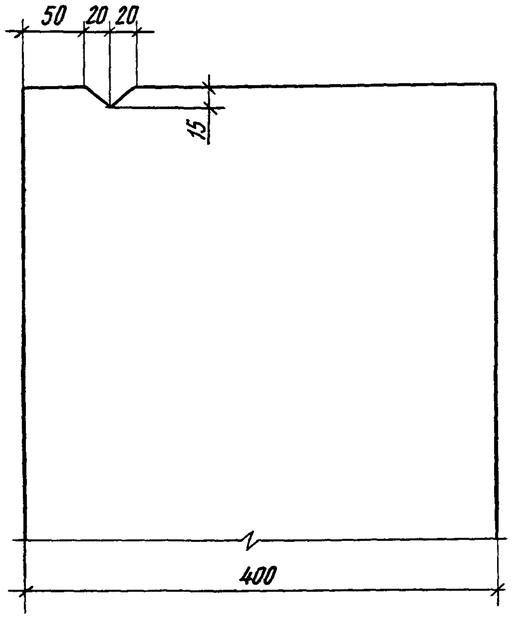

13

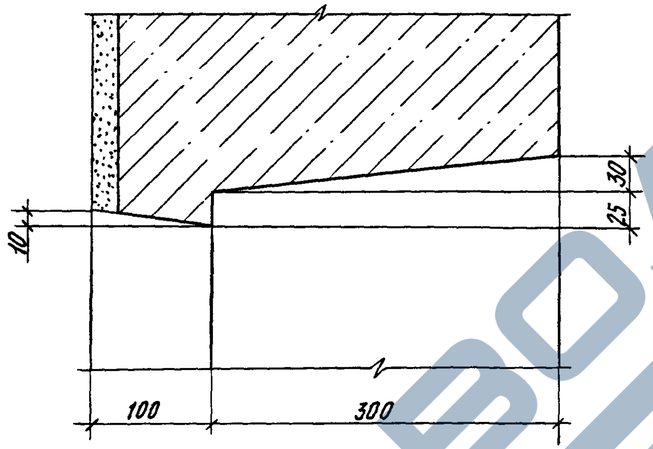

14

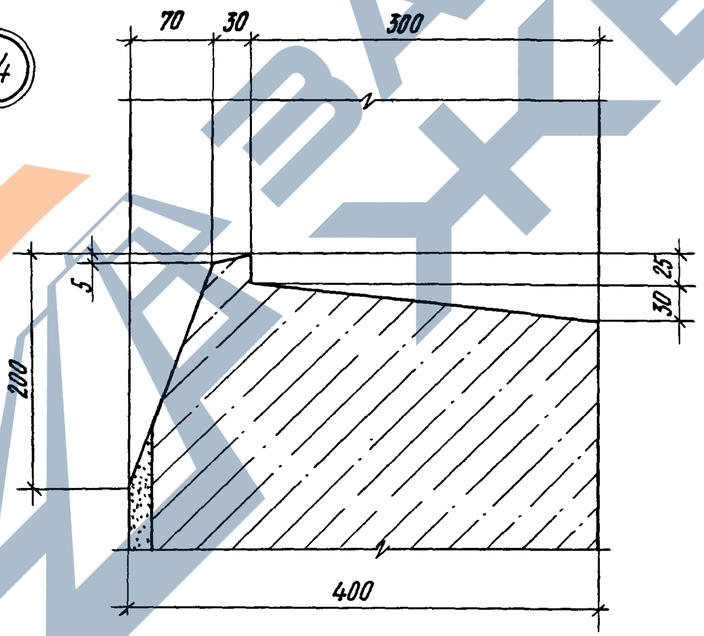

15

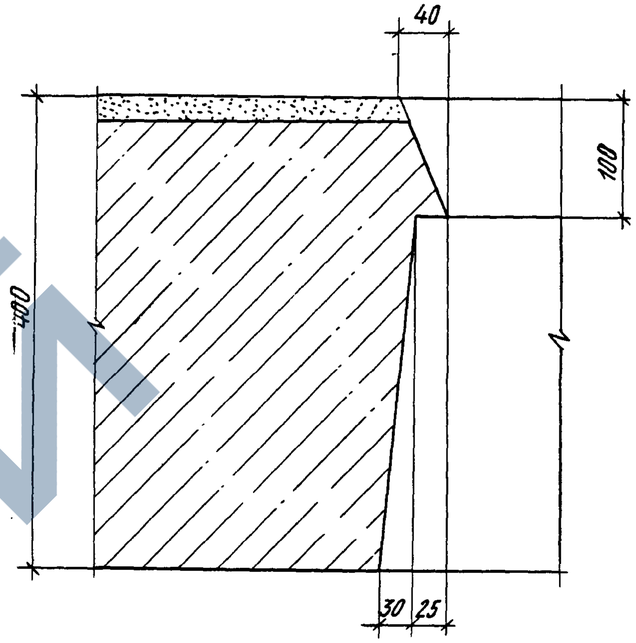

ЗАВОДА ЖБИ

Инв.№ подл. | Подпись и дата | Взам. инв.№

Привязан

Инв.№

1.100.1-7.3-4 00.00.00 Д1

Лист 7

Копировал Архипов

Формат А3

11

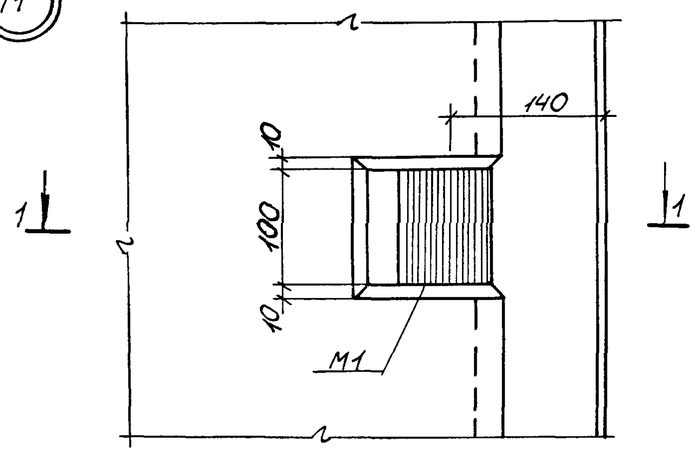

16

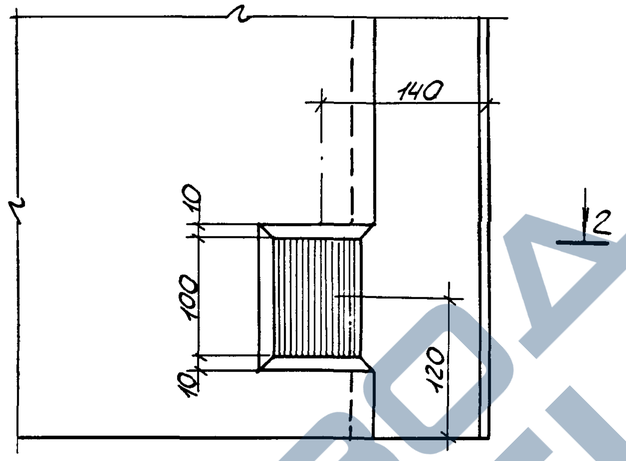

1-1

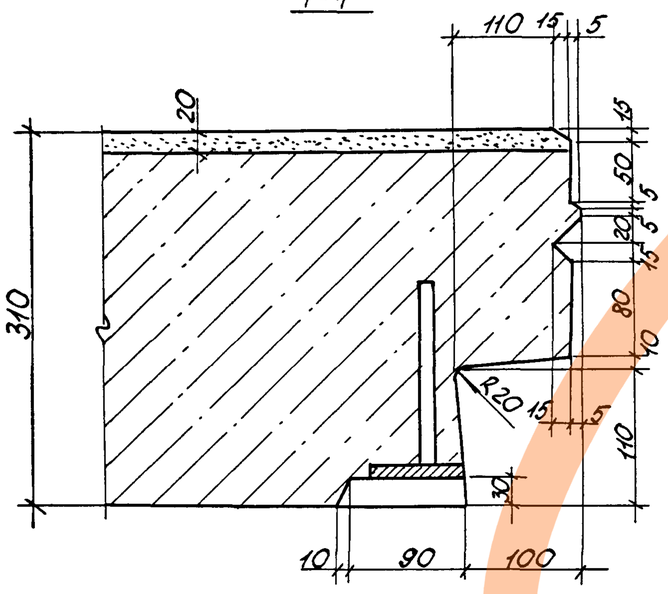

2-2

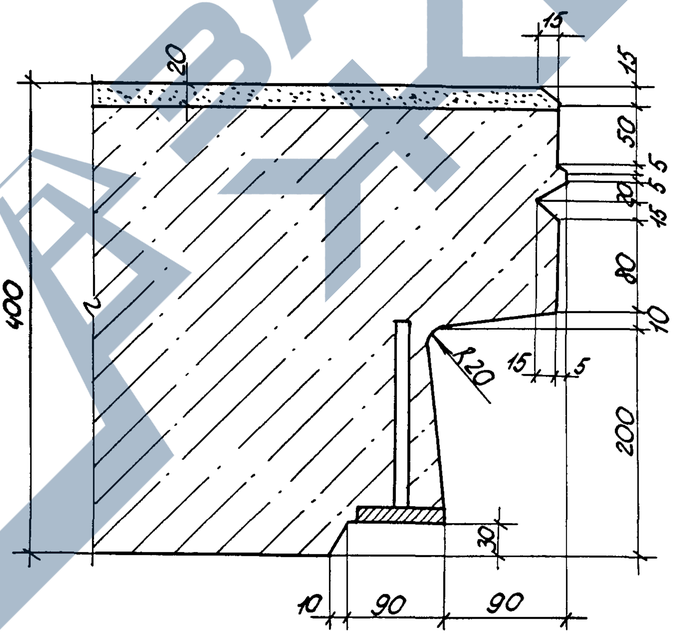

Привязан

Инв.№

1.100.1-7.3-4 00.00.00Д1

Лист 8

Копировал: Порфирьева Формат А3

Инв.№ подл. | Подпись и дата | Взам. инв.№

17

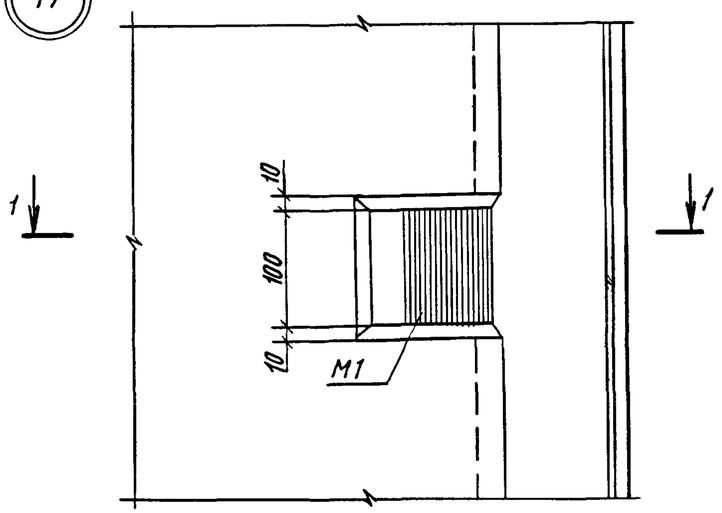

18

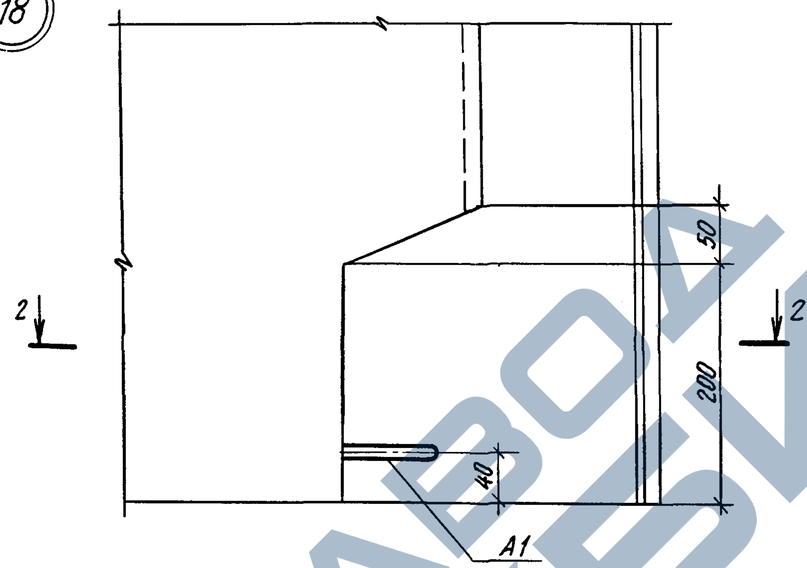

1-1

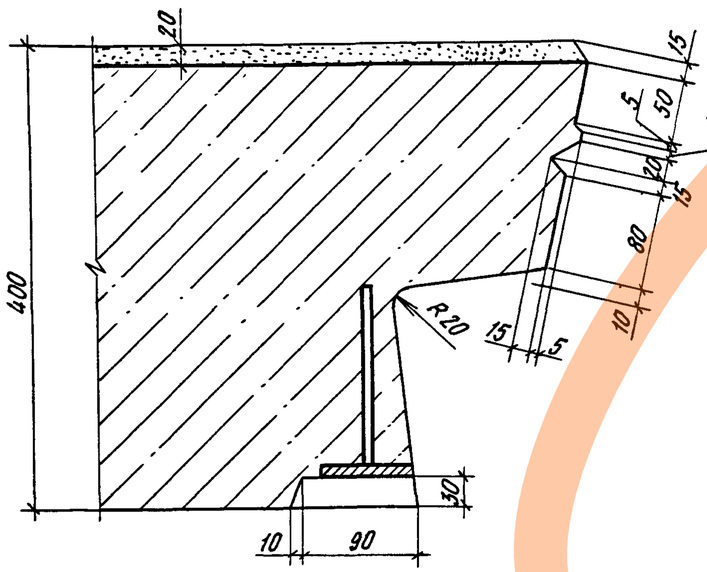

2-2

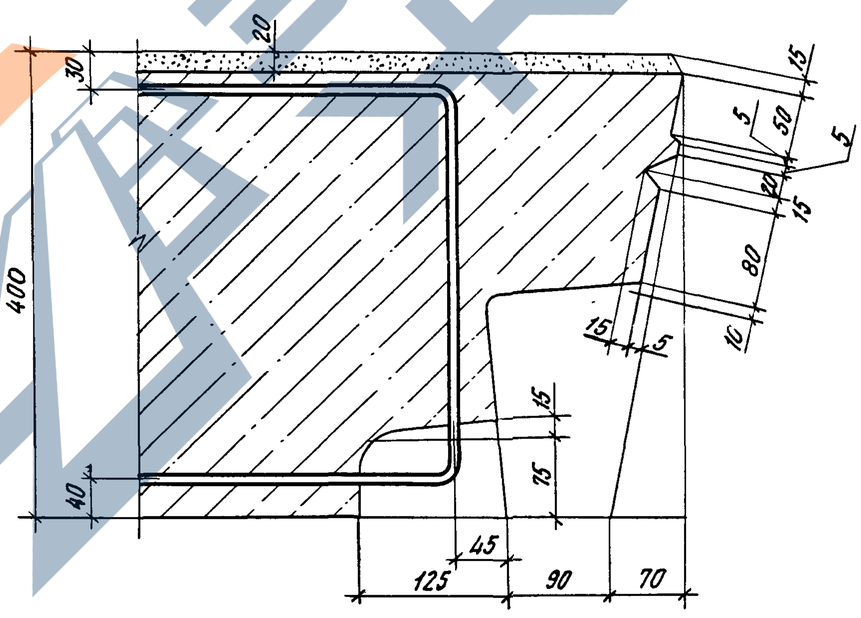

Привязан

ИНВ.№:

Инв.№ подл. | Подпись и дата | Взам. инв №

1.100.1-7.3-4 00.00.00 Д1

Лист 9

Копировал

Формат А3

https://zavodjbi.com/

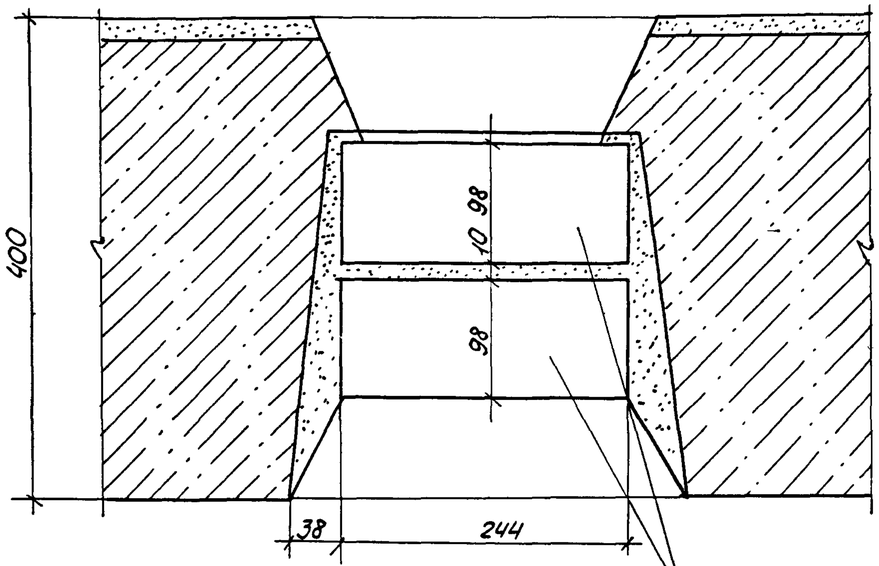

Блок стеклянный пусто-
телый БК 244/98

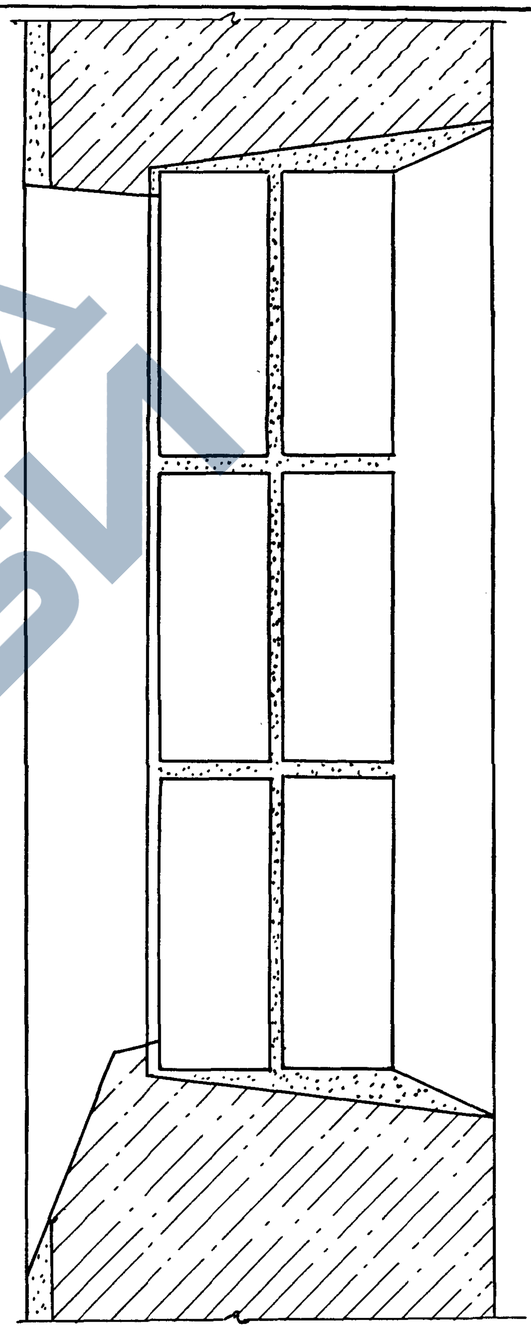

Привязан

Инв. № подл	Подпись и дата	Взам. инв. №

Инв. №			

1.100.1-7.3-4 00.00.00 Д1

Лист 10

Копировал: Порфирьева Формат: А3

ЗАВОД ЖБИ

1А

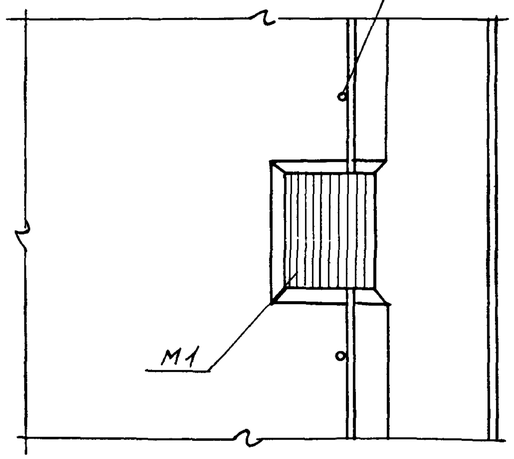

1-1

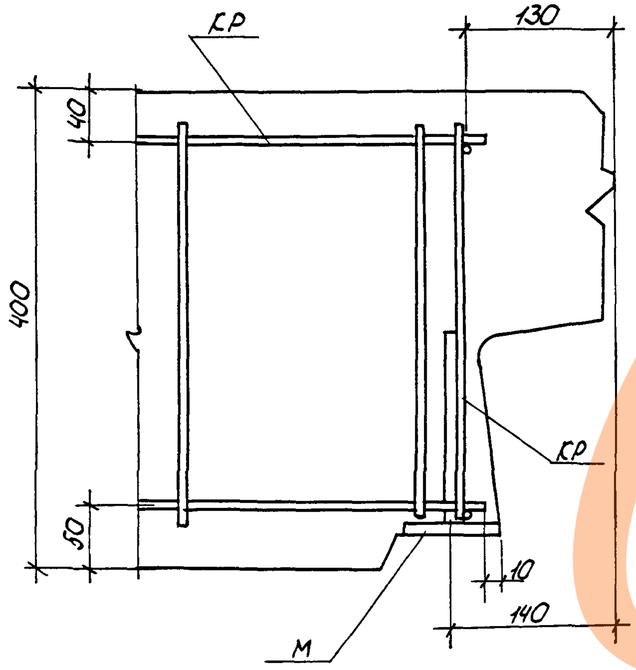

2А

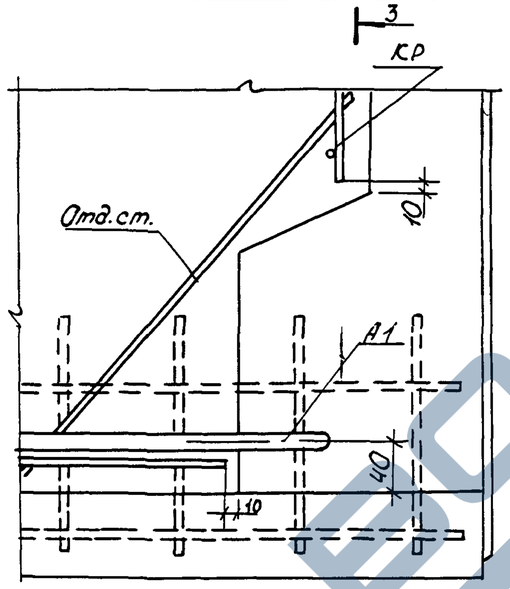

2-2

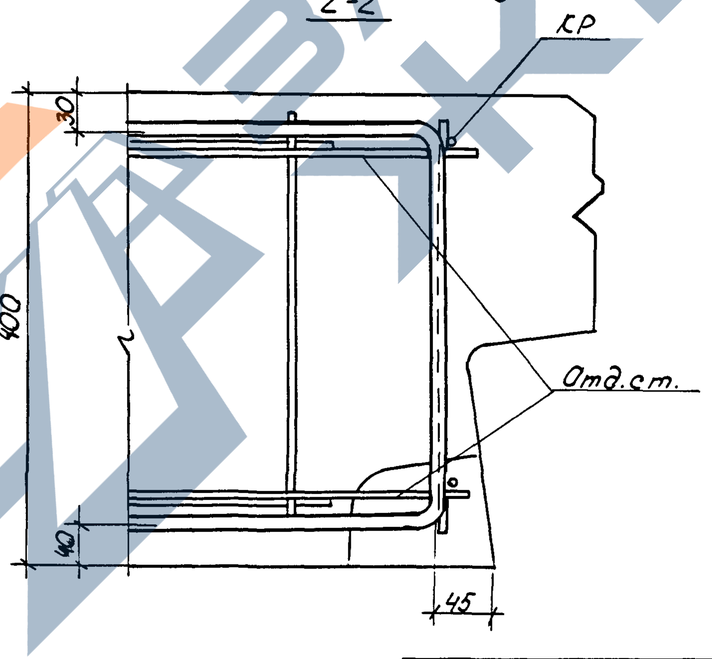

3-3

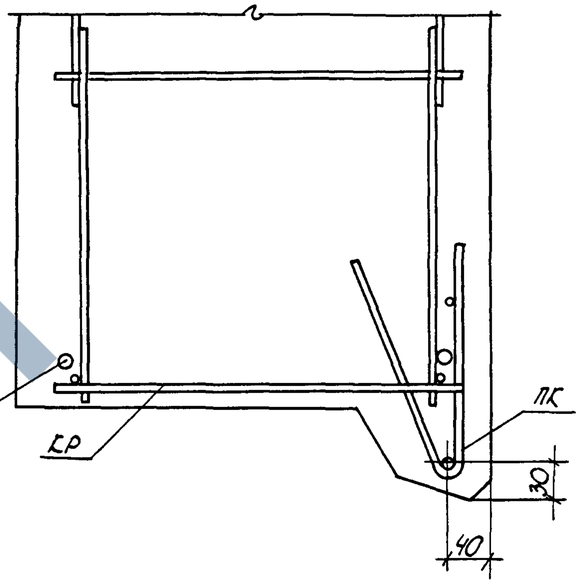

Инв.№подл. | Подпись и дата | Взам инв.№

Привязан

Инв.№

Нач.АПМ-1	Печерин		12.89
Гл.конст.	Радошкевич		
Рук.гр.	Стабредова		
Провер.	Булгакова		
Разраб.	Моисеева		

1.100.1-7.3-4 00.00.00 Д2

Узлы армирования

Стадия	Лист	Листов
Р	1	6

СибЗНИИЭП
г. Новосибирск

Копировал: Порфирьева

Формат А3

3А

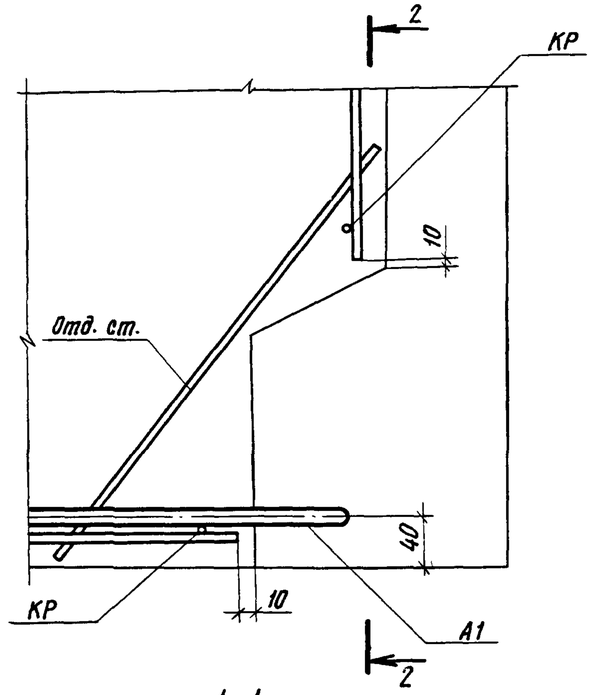

1-1

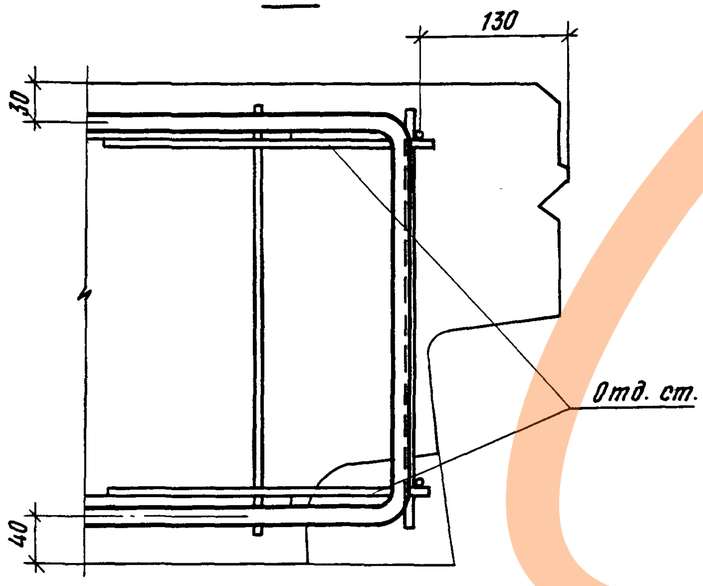

2-2

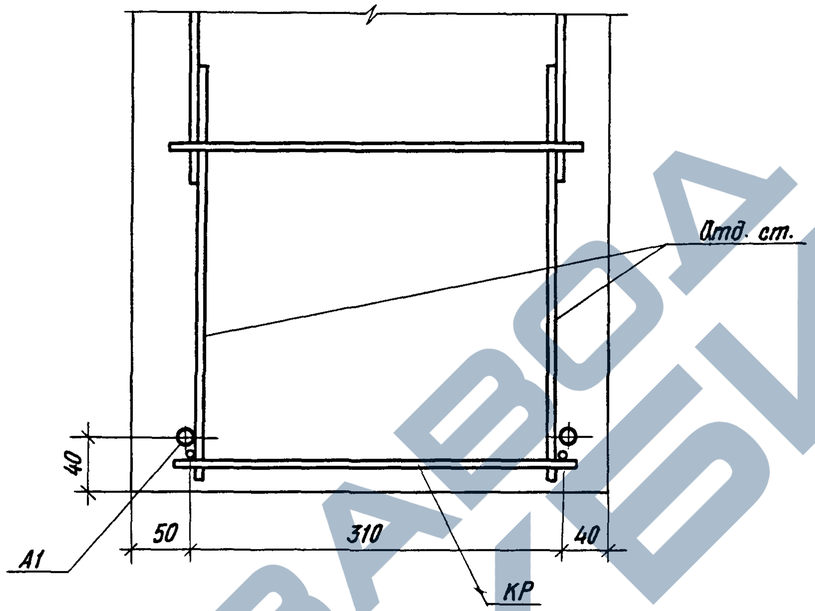

4А

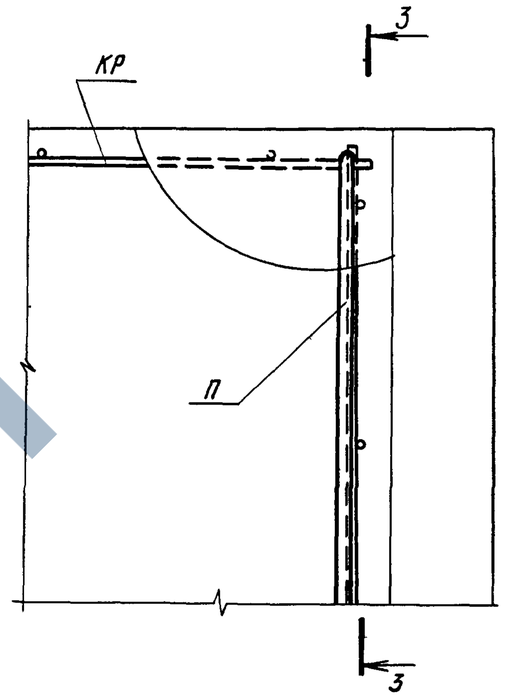

3-3

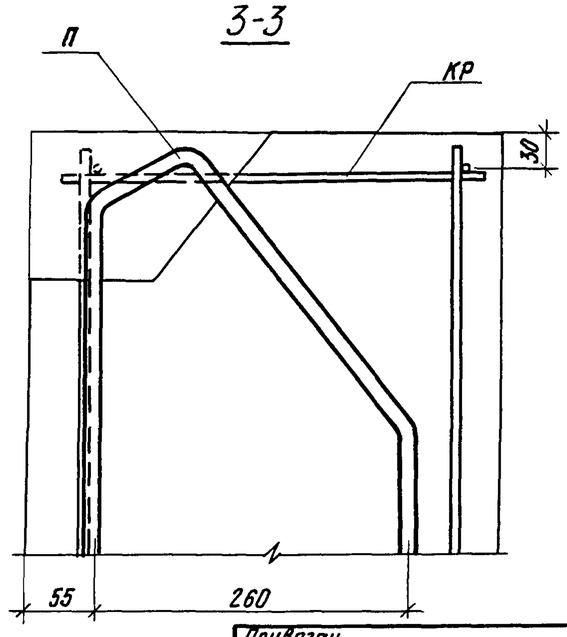

Привязан

Инв. №

1.100.1-7.3-4 00.00.00 Д2

Лист 2

Копировал

Формат А3

Инв.№ подл | Подпись и дата | Взам. инв.№

https://zavodgi.com/

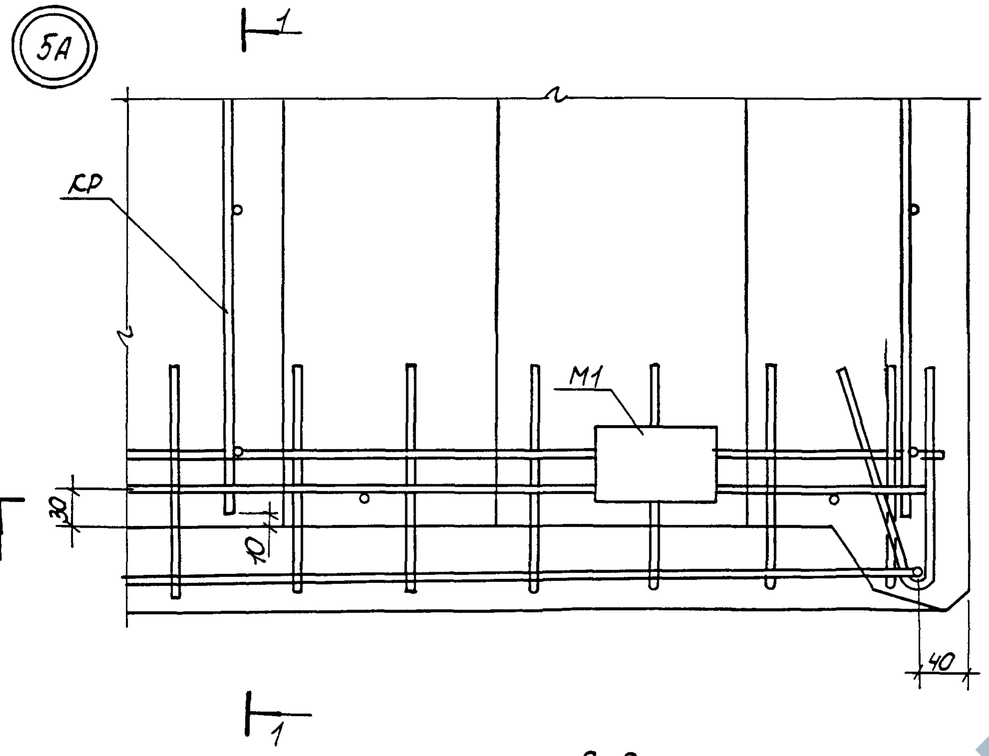

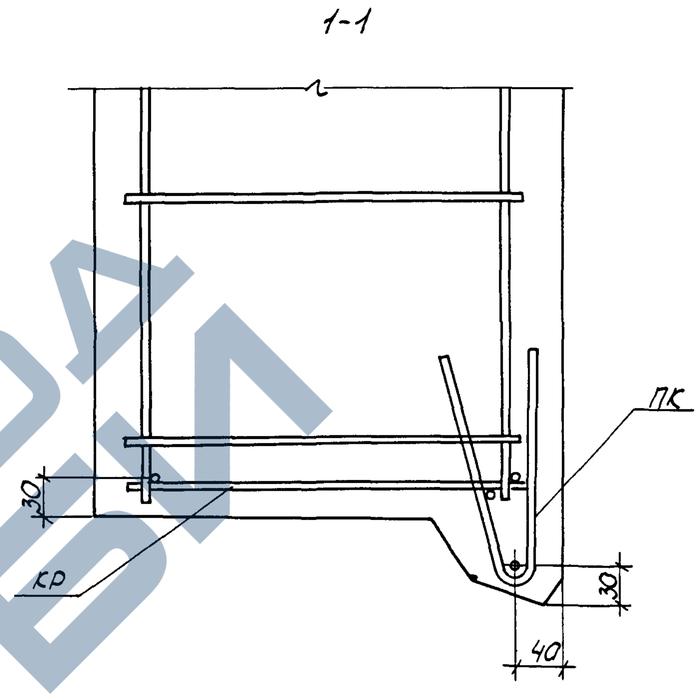

2

2-2

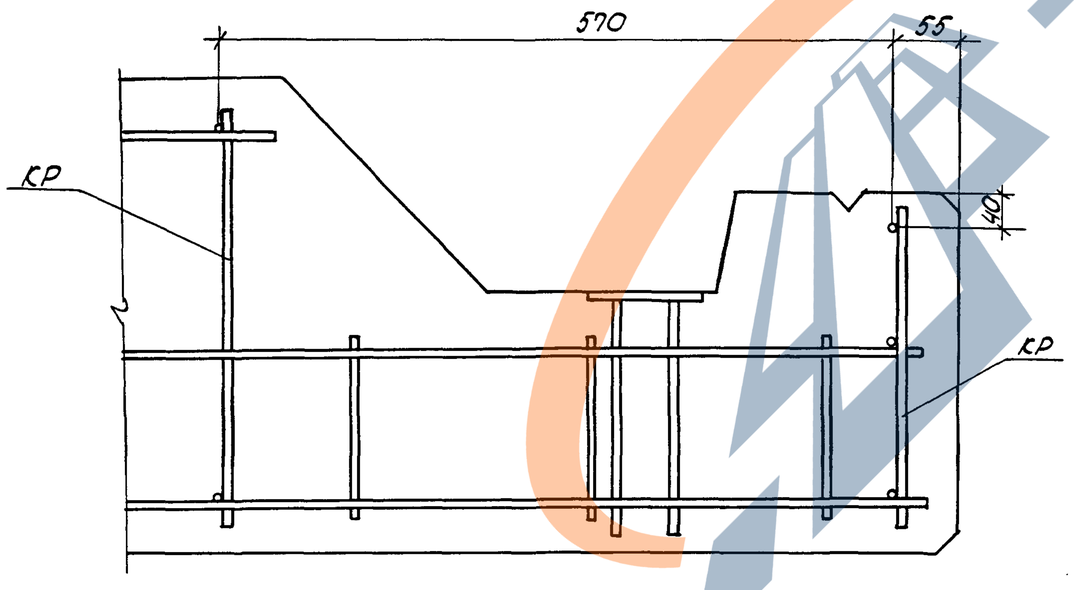

Привязан

Инв. №

1.100.1-7.3-4 00.00.00 Д2

Лист 3

Копировал: Порфирьева Формат А3

Инв. № подл. | Подпись и дата | Взам. инв. №

6А

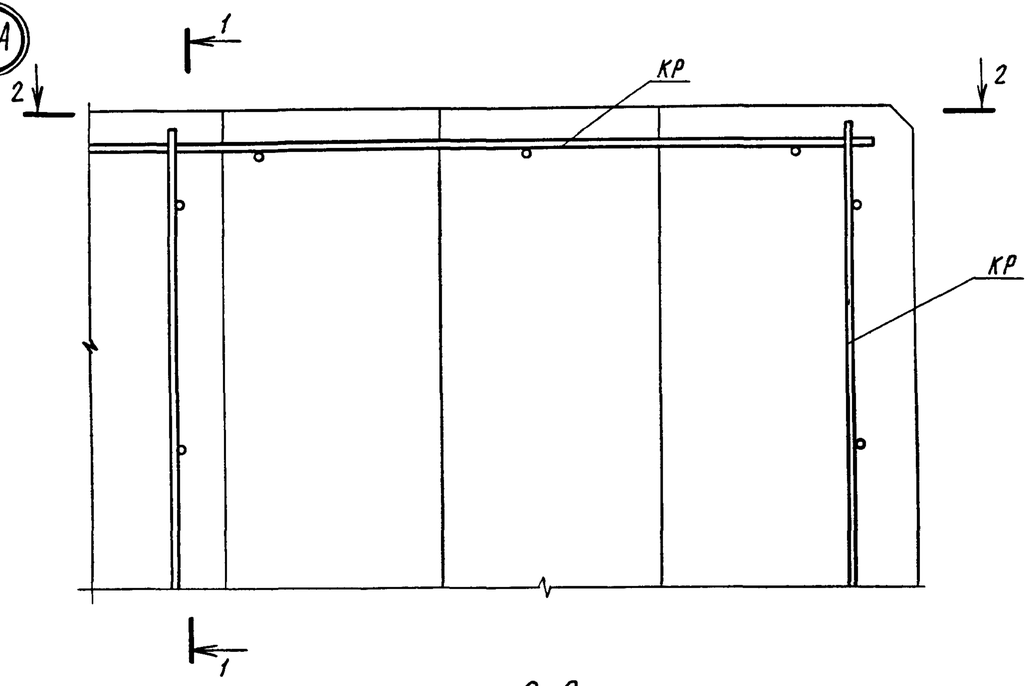

1-1

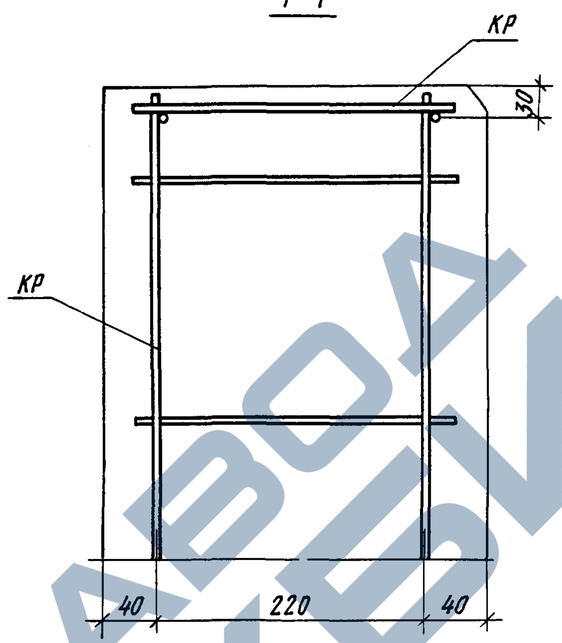

10А

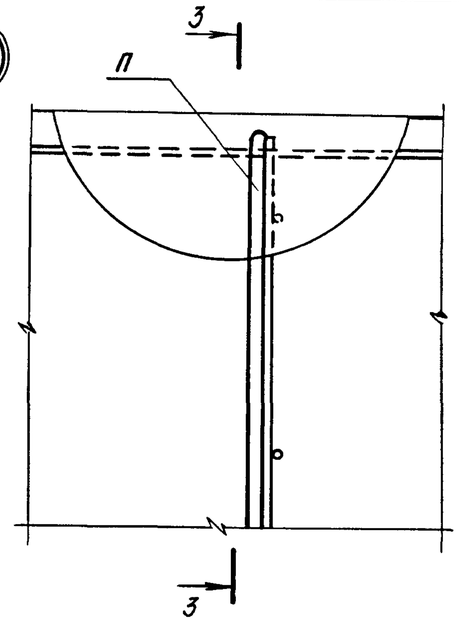

3-3

2-2

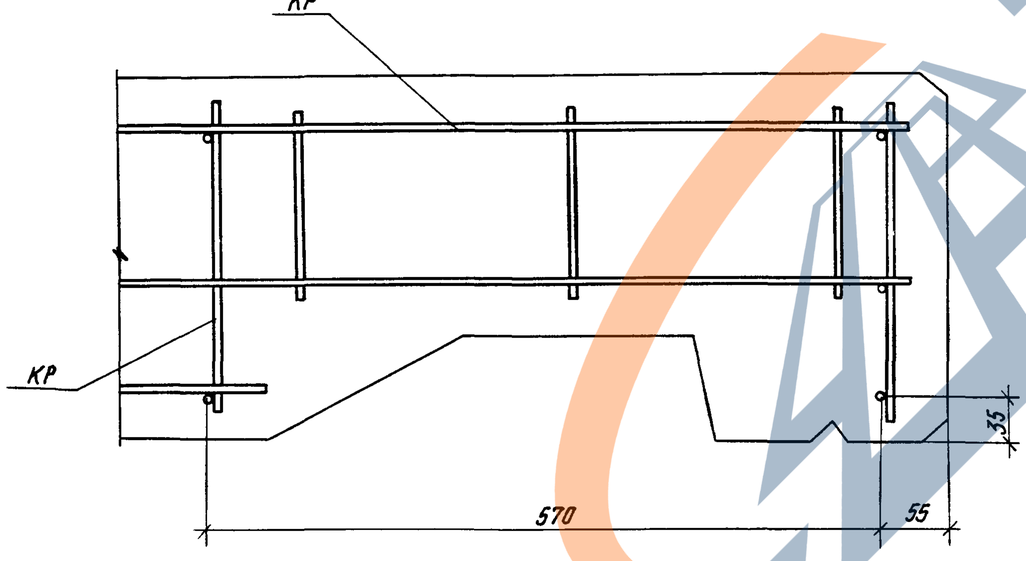

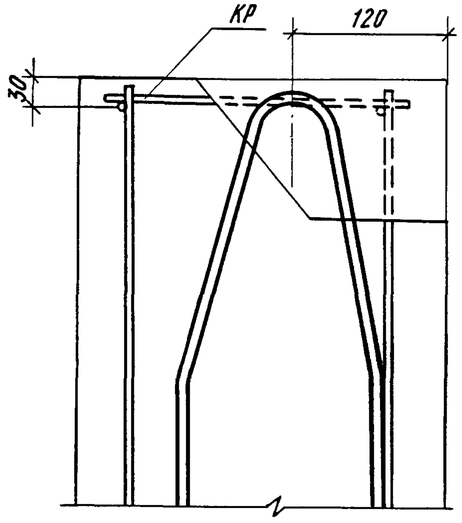

Привязан

Инв.№

1.100.1-7.3-4	00.00.00 Д2	Лист 4

Копировал

Формат А3

Инв.№ подл. | Подпись и дата | Взам. инв.№

https://zavodpi.com/

7А

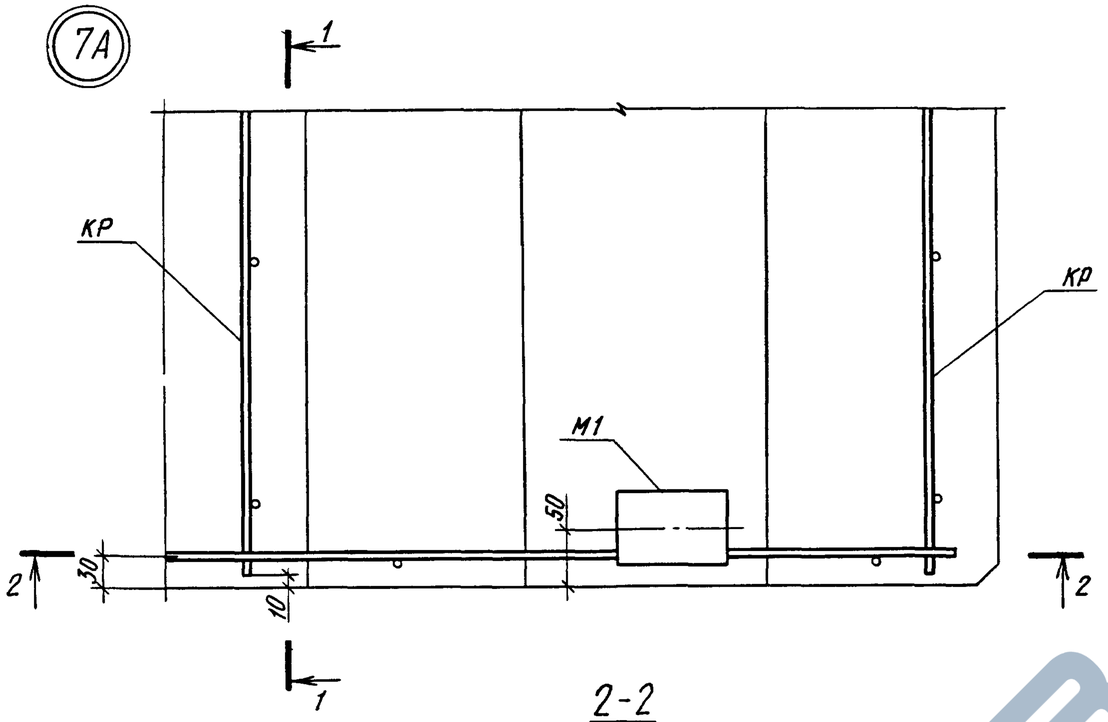

2-2

1-1

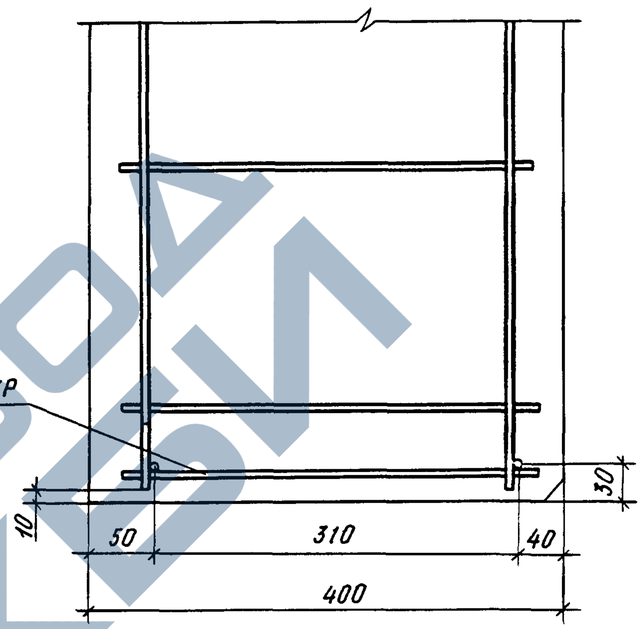

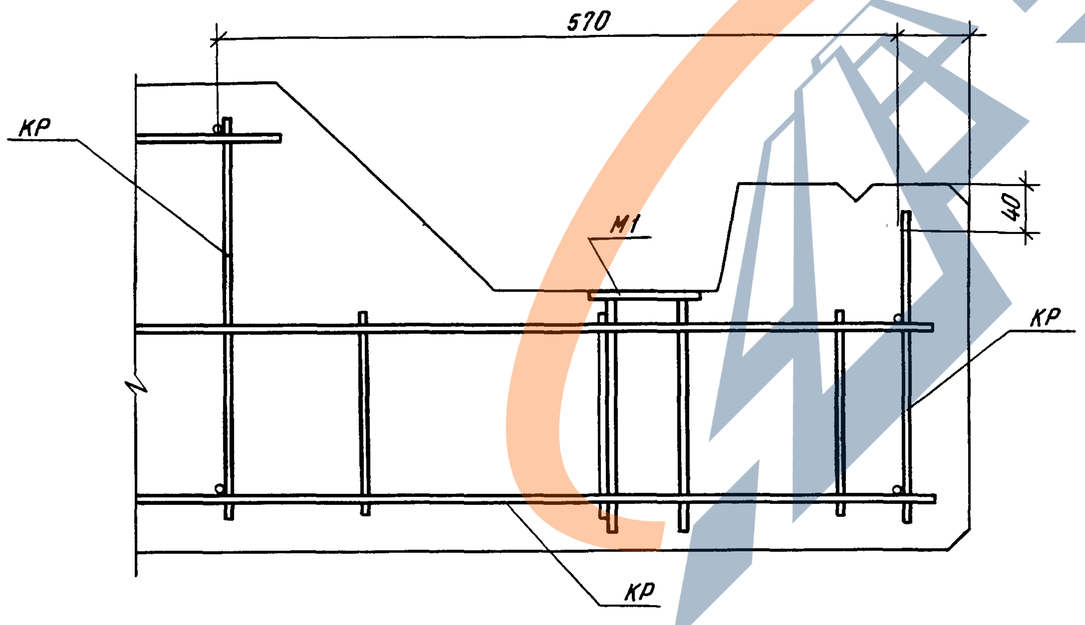

Привязан

Инв. №

1.100.1-7.3-4 00.00.00 Д2

Лист 5

Копировал

Формат А3

Инв. № подл. | Подпись и дата | Взам. инв. №

8Д

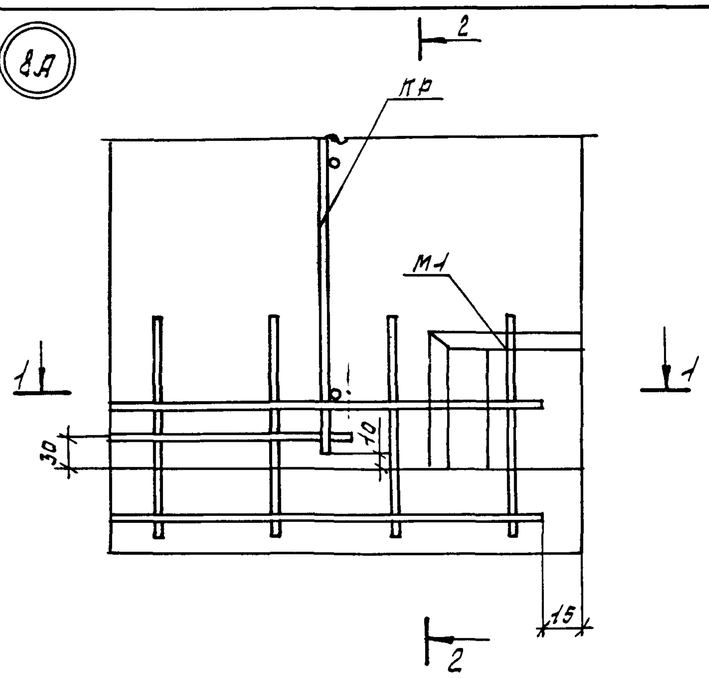

2 - 2

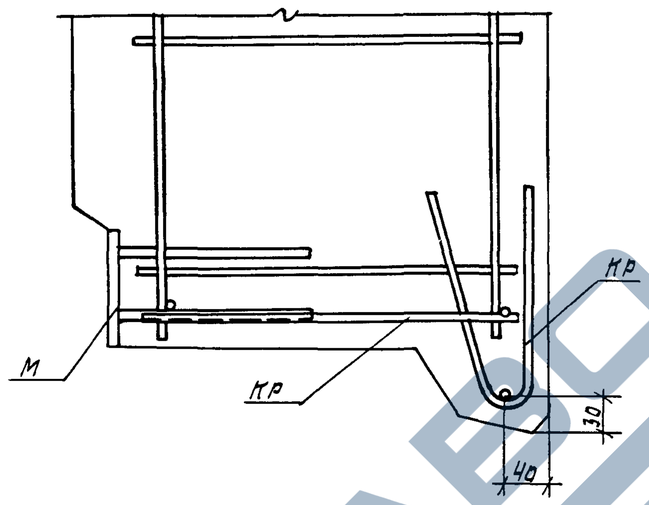

9Д

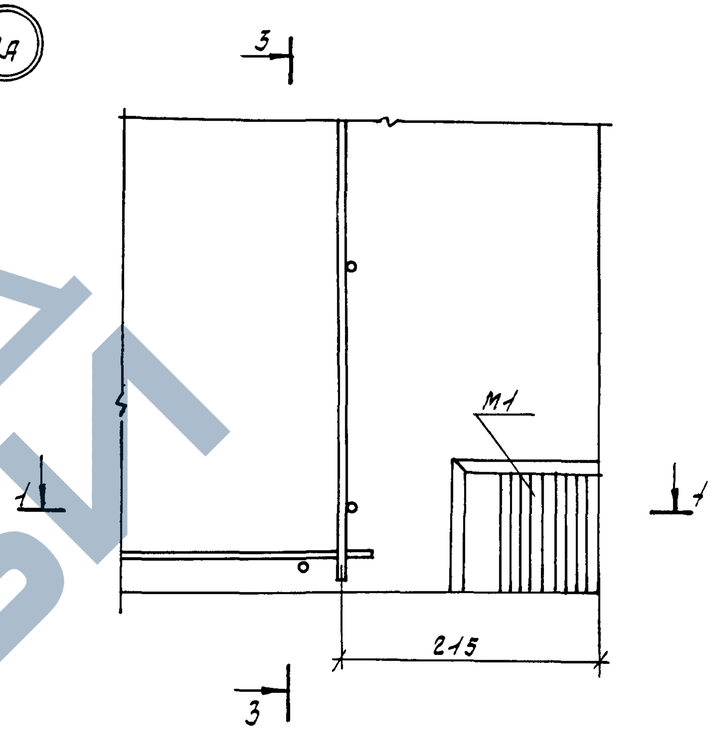

1 - 1

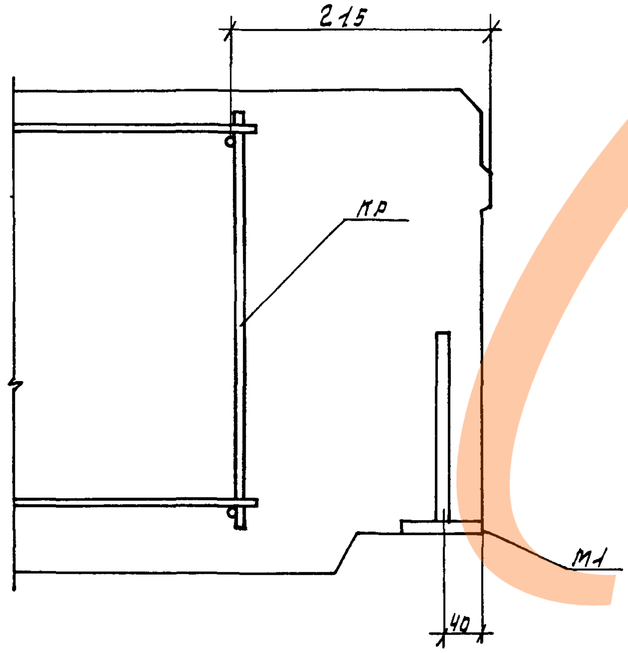

3 - 3

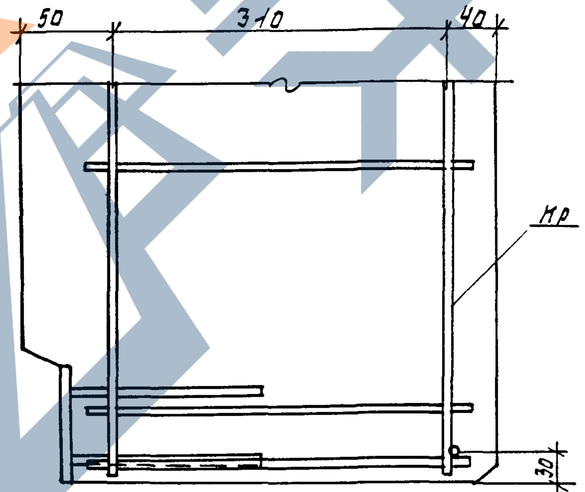

Взам. инв. №	
Подпись и дата	
Инв. № подл.	

привязан

Инв. №

1.100.1-7.3-4 00.00.00 Д2

Лист 6

Формат: А3

https://zavodjbi.com/

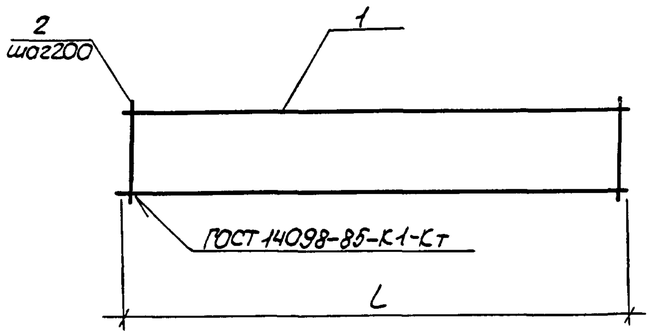

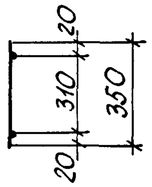

Формат	Зона	Поз	Обозначение	Наименование	Кол.	Примечан.
				1.100.1-7.3-4 00.00.01		КР1
				Детали		
Б.4.		1		ФБАIII ГОСТ 5781-82*, ℓ=1650	2	0,37кг
Б.4.		2		ф4ВрI ГОСТ 6727-80*, ℓ=350	9	0,032кг
				1.100.1-7.3-4 00.00.01-01		КР2
				Детали		
Б.4.		1		ФБАIII ГОСТ 5781-82*, ℓ=1900	2	0,42кг
Б.4.		2		ф4ВрI ГОСТ 6727-80*, ℓ=350	10	0,032кг
				1.100.1-7.3-4 00.00.01-02		КР3
				Детали		
Б.4.		1		ФБАIII ГОСТ 5781-82*, ℓ=950	2	0,21кг
Б.4.		2		ф4ВрI ГОСТ 6727-80*, ℓ=350	5	0,032кг
				1.100.1-7.3-4 00.00.01-03		КР4
				Детали		
Б.4.		1		ФБАIII ГОСТ 5781-82*, ℓ=700	2	0,16кг
Б.4		2		ф4ВрI ГОСТ 6727-80*, ℓ=350	4	0,032кг
				1.100.1-7.3-4 00.00.01-04		КР5
				Детали		
Б.4		1		ФБАIII ГОСТ 5781-82*, ℓ=2790	2	0,62кг
Б.4		2		ф4ВрI ГОСТ 6727-80*, ℓ=350	14	0,032кг
				1.100.1-7.3-4 00.00.01-05		КР6
				Детали		
Б.4.		1		ФБАIII ГОСТ 5781-82*, ℓ=2550	2	0,57кг
Б.4.		2		ф4ВрI ГОСТ 6727-80*, ℓ=350	13	0,032кг

Обозначение	Марка	L	Масса, кг
1.100.1-7.3-4 00.00.01	КР1	1650	1,03
-01	КР2	1900	1,16
-02	КР3	950	0,58
-03	КР4	700	0,45
-04	КР5	2800	1,69
-05	КР6	2550	1,56

Взам. инв. №

Подпись и дата

Инв. № подл.

Привязан

Инв. №

Нач. АПМ-1	Печерин		12.89
Гл. констр.	Радашкевич		
Рук. гр.	Стабредова		
Провер.	Стабредова		
Разраб.	Бутакова		

1.100.1-7.3-4 00.00.01

Каркас плоский КР1...КР6

Стадия	Лист	Листов
Р		1

СибЗНИИЭП г. Новосибирск

Копировал: Порфирьева

Формат А3

https://zavodjbi.com/

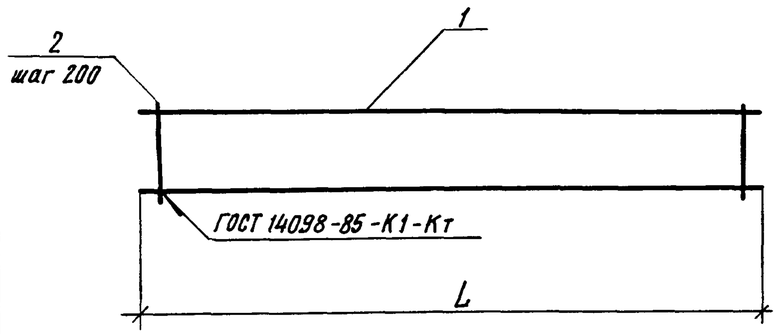

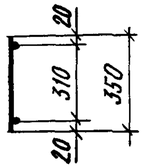

Формат	Зона	Поз.	Обозначение	Наименование	Кол	Примечание
				1.100.1-7.3-4 00.00.02		КР7
				Детали		
Б.Ч		1		ф6АIII ГОСТ 5781-82*, ℓ=2450	2	0,54кг
Б.Ч.		2		ф4ВрI ГОСТ 6727-80*, ℓ= 350	13	0,032кг
				1.100.1-7.3-4 00.00.02-01		КР8
				Детали		
Б.Ч.		1		ф6АIII ГОСТ 5781-82*, ℓ=2200	2	0,49кг
Б.Ч.		2		ф4ВрI ГОСТ 6727-80* ℓ=350	11	0,032кг
				1.100.1-7.3-4 00.00.02-02		КР9
				Детали		
Б.Ч.		1		ф6АIII ГОСТ 5781-82*, ℓ=4300	2	0,96 кг
Б.Ч.		2		ф4ВрI ГОСТ 6727-80*, ℓ=350	22	0,032кг
				1.100.1-7.3-4 00.00.02-03		КР10
				Детали		
Б.Ч.		1		ф6АIII ГОСТ 5781-82*, ℓ=4050	2	0,90кг
Б.Ч.		2		ф4ВрI ГОСТ 6727-80*, ℓ=350	21	0,032кг
				1.100.1-7.3-4 00.00.02-04		КР11
				Детали		
Б.Ч.		1		ф6АIII ГОСТ 5781-82*, ℓ=3200	2	0,71 кг
Б.Ч.		2		ф4ВрI ГОСТ 6727-80*, ℓ=350	11	0,032 кг

Обозначение	Марка	L	Масса, кг
1.100.1-7.3-4 00.00.02	КР7	2450	1.50
-01	КР8	2200	1.33
-02	КР9	4300	2.62
-03	КР10	4050	2.47
-04	КР11	3200	1.77

Взам.инв.№ | Подпись и дата | Инв.№ подл.

Привязан

Инв.№

Нач.АПМ-1	Печерин		12.89
Гл.конст.	Радашкевич		
Рук.гр.	Стабредова		
Провер	Стабредова		
Разраб.	Булгакова		

1.100.1-7.3-4 00.00.02

Каркас плоский КР7...КР11

Стадия	Лист	Листов
Р		1

СибЗНИИЭП г.Новосибирск

Копировал

Формат А3

Рис. 1

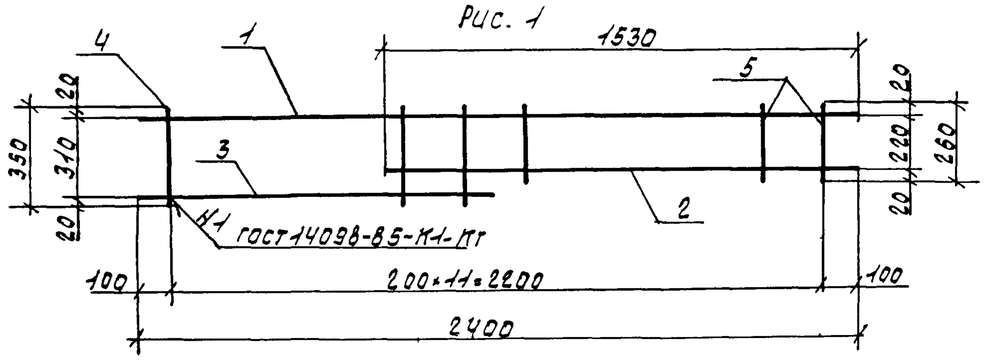

Рис. 2

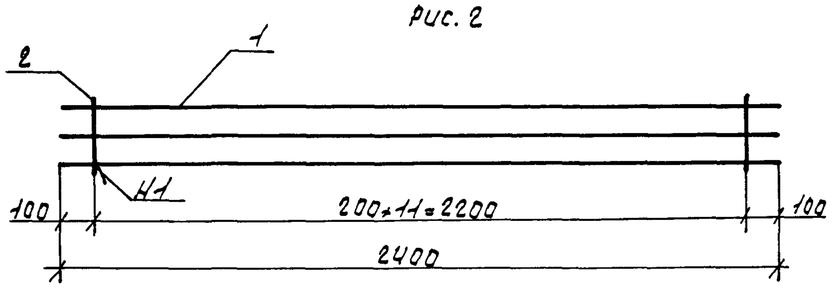

Рис. 3

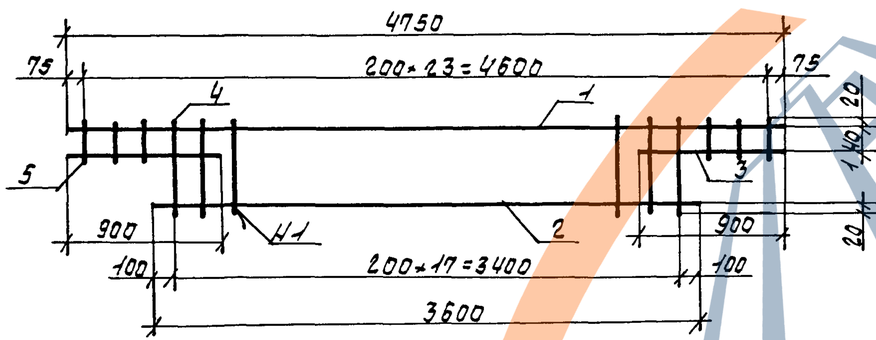

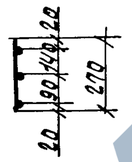

Формат	Зона	Поз.	Обозначение	Наименование	Кол	Примечание
				1.100.1-7.3-4 00.00.01		КР12
				Детали		
Б.4		1		ф6 А-III ГОСТ 5781-82*, ℓ=2400	1	0.53 кг
Б.4		2		ф6 А-III ГОСТ 5781-82*, ℓ=1530	1	0.34 кг
Б.4		3		ф6 А-III ГОСТ 5781-82*, ℓ=1150	1	0.26 кг
Б.4		4		ф4 В-I ГОСТ 6727-80*, ℓ=350	6	0.032 кг
Б.4		5		ф4 В-I ГОСТ 6727-80*, ℓ=260	6	0.024 кг
				1.100.1-7.3-4 00.00.03-01		КР13
				Детали		
Б.4		1		ф6 А-III ГОСТ 5781-82*, ℓ=2400	3	0.53 кг
Б.4		2		ф4 В-I ГОСТ 6727-80*, ℓ=270	12	0.025 кг
				1.100.1-7.3-4 00.00.03-02		КР14
				Детали		
Б.4		1		ф6 А-III ГОСТ 5781-82*, ℓ=4750	1	1.05 кг
Б.4		2		ф6 А-III ГОСТ 5781-82*, ℓ=3600	1	0.80 кг
Б.4		3		ф6 А-III ГОСТ 5781-82*, ℓ=900	2	0.20 кг
Б.4		4		ф4 В-I ГОСТ 6727-80*, ℓ=350	18	0.032 кг
Б.4		5		ф4 В-I ГОСТ 6727-80*, ℓ=180	6	0.016 кг
				1.100.1-7.3-4 00.00.03-03		КР16
				Детали		
Б.4		1		ф6 А-III ГОСТ 5781-82*, ℓ=4750	1	1.05 кг
Б.4		2		ф6 А-III ГОСТ 5781-82*, ℓ=3600	1	0.80 кг
Б.4		3		ф6 А-III ГОСТ 5781-82*, ℓ=900	2	0.20 кг
Б.4		4		ф4 В-I ГОСТ 6727-80*, ℓ=260	18	0.024 кг
Б.4		5		ф4 В-I ГОСТ 6727-80*, ℓ=180	6	0.016 кг

Обозначение	Марка	Рис.	c	Масса, кг
1.100.1-7.3-4 00.00.03	КР12	1		1.47
-01	КР13	2		1.89
-02	КР14	3	350	2.92
-03	КР16	3	260	2.78

Привязан

Инв.№ подл. | Подпись и дата | Взам. инв.№

Нач. АПМ	Печарин		12.89
Гл. конс.	Радашкевич		
Рук. гр.	Ставрегова		
Провер.	Ставрегова		
Разраб.	Булгакова		

1.100.1-7.3-4 00.00.03

Каркас плоский КР12...14, КР16

Стадия	Лист	Листов
Р		1

СибЗНИИЭП г. Новосибирск

Формат А3

Рис. 1

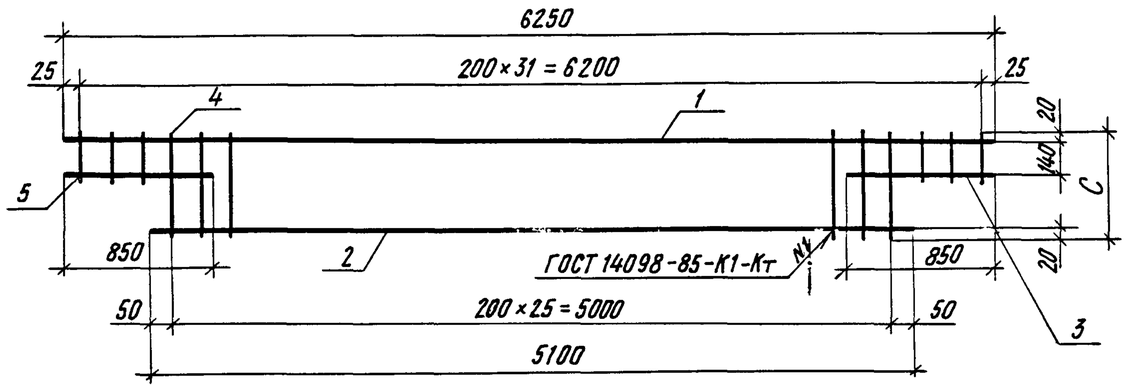

Рис. 2

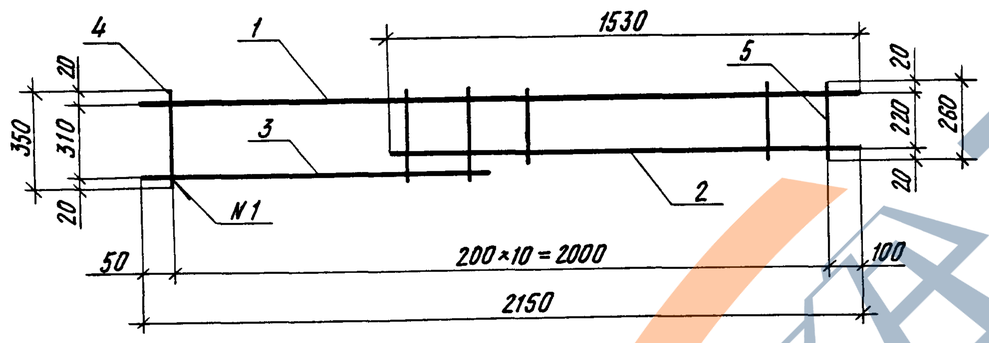

Формат	Зона	Поз.	Обозначение	Наименование	Кол.	Примечание
				1.100.1-7.3-4 00.00.04		КР 15
				Детали		
БЧ		1		ф6AIII ГОСТ 5781-82*, ℓ=6250	1	1,39 кг
БЧ		2		ф6AIII ГОСТ 5781-82*, ℓ=5100	1	1,13 кг
БЧ		3		ф6AIII ГОСТ 5781-82*, ℓ=850	2	0,19 кг
БЧ		4		ф4ВрI ГОСТ 6727-80*, ℓ=350	26	0,032 кг
БЧ		5		ф4ВрI ГОСТ 6727-80*, ℓ=180	6	0,016 кг
				1.100.1-7.3-4 00.00.04-01		КР 17
				Детали		
БЧ		1		ф6AIII ГОСТ 5781-82*, ℓ=6250	1	1.39 кг
БЧ		2		ф6AIII ГОСТ 5781-82*, ℓ=5100	1	1.13 кг
БЧ		3		ф6AIII ГОСТ 5781-82*, ℓ=850	2	0.19 кг
БЧ		4		ф4ВрI ГОСТ 6727-80*, ℓ=260	26	0,024 кг
БЧ		5		ф4ВрI ГОСТ 6727-80*, ℓ=180	6	0,016 кг
				1.100.1-7.3-4 00.00.04-02		КР 24
				Детали		
БЧ		1		ф6AIII ГОСТ 5781-82*, ℓ=2150	1	0,48 кг
БЧ		2		ф6AIII ГОСТ 5781-82*, ℓ=1530	1	0,34 кг
БЧ		3		ф6AIII ГОСТ 5781-82* ℓ=900	1	0,20 кг
БЧ		4		ф4ВрI ГОСТ 6727-80*, ℓ=350	5	0,032 кг
БЧ		5		ф4ВрI ГОСТ 6727-80*, ℓ=260	6	0,024 кг

Обозначение	Марка	Рис.	C	Масса, кг
1.100.1-7.3-4 00.00.04	КР 15	1	350	3.83
-01	КР17	1	260	3.62
-02	КР24	2		1.32

Взам. инв.№ | Подпись и дата | Инв.№ подл.

Привязан

Инв.№

Нач.АПМ-1	Печерин		12.89
Гл.конст.	Радашкевич		
Рук.гр.	Стабредова		
Провер.	Стабредова		
Разраб.	Булгакова		

1.100.1-7.3-4 00.00.04

Каркас плоский КР15, КР17, КР24

Стадия	Лист	Листов
Р		1

СибЗНИИЭП г. Новосибирск

Копировал

Формат А3

Рис. 1

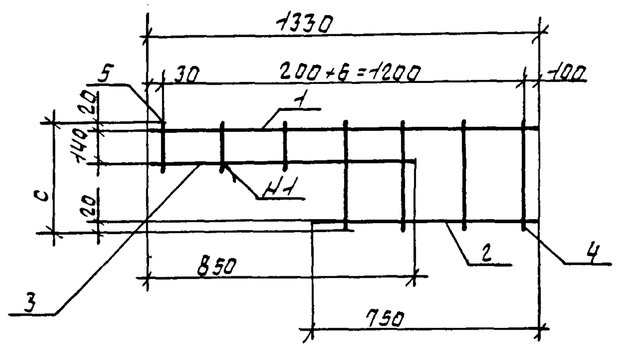

Рис. 2

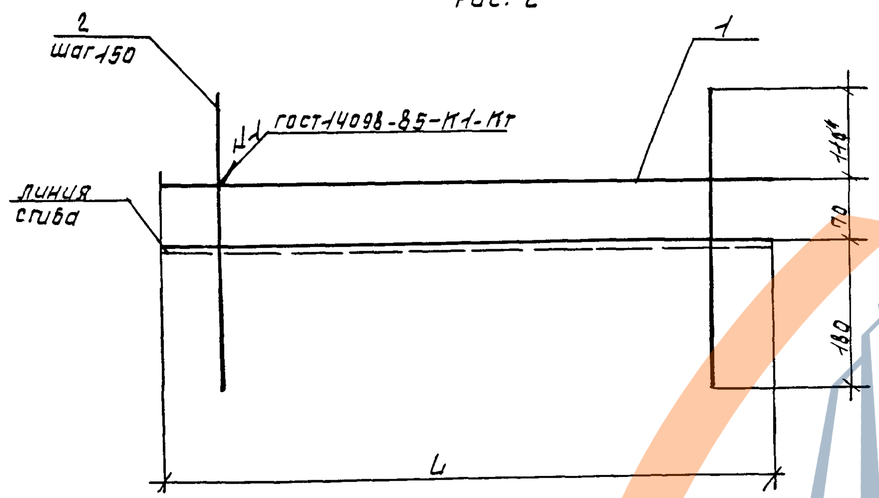

Схема сгиба

Формат	Зона	Поз.	Обозначение	Наименование	Кол.	Примеч
				1.100.1-7.3-4 00.00.05		КР-1В
				Детали		
БЧ		1		ф6 А III ГОСТ 5781-82*, ℓ=1330	1	0.30 кг
БЧ		2		ф6 А III ГОСТ 5781-82*, ℓ=750	1	0.17 кг
БЧ		3		ф6 А III ГОСТ 5781-82*, ℓ=850	1	0.19 кг
БЧ		4		ф4 В I ГОСТ 6727-80*, ℓ=350	4	0.032 кг
БЧ		5		ф4 В I ГОСТ 6727-80*, ℓ=180	3	0.016 кг
				1.100.1-7.3-4 00.00.05-01		КР-1Д
				Детали		
БЧ		1		ф6 А III ГОСТ 5781-82*, ℓ=1330	1	0.28 кг
БЧ		2		ф6 А III ГОСТ 5781-82*, ℓ=750	1	0.17 кг
БЧ		3		ф6 А III ГОСТ 5781-82*, ℓ=850	1	0.19 кг
БЧ		4		ф4 В I ГОСТ 6727-80*, ℓ=260	4	0.024 кг
БЧ		5		ф4 В I ГОСТ 6727-80*, ℓ=180	3	0.016 кг
				1.100.1-7.3-4 00.00.05-02		ПМ7
				Детали		
БЧ		1		ф4 В I ГОСТ 6727-80*, ℓ=1100	2	0.16 кг
БЧ		2		ф5 В I ГОСТ 6727-80*, ℓ=360	12	0.05 кг

Обозначение	Марка	Рис.	с	Масса, кг
1.100.1-7.3-4 00.00.05	КР-1В	1	350	0.82
-01	КР-1Д	1	260	0.78
-02	ПМ7	2		0.92

Привязан

Инв.№

Нач.АПМ	Печерин		12.89
Гл.конс.	Радашкевич		
Рук.гр.	Ставрогова		
Провер.	Ставрогова		
Разраб.	Булгакова		

1.100.1-7.3-4 00.00.05

Марка КР-1В, КР-1Д, ПМ7

Стадия	Лист	Листов
Р		1

СибЗНИИЭП г. Новосибирск

Инв.№подл. | Подпись и дата | Взам.инв.№

Формат А3

Рис. 1

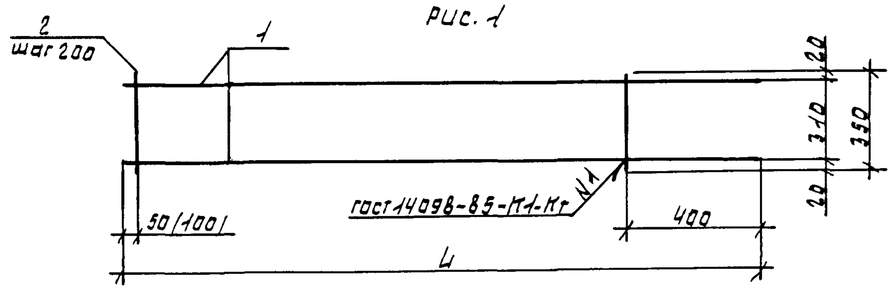

Рис. 2

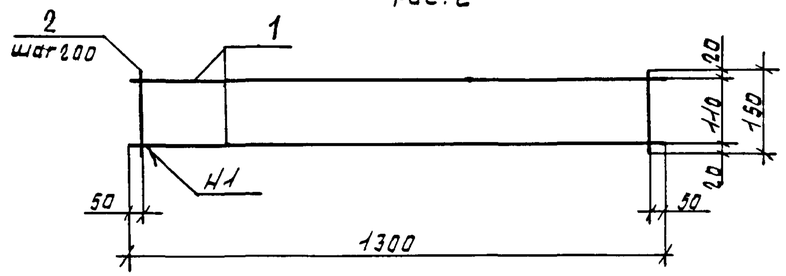

Рис. 3

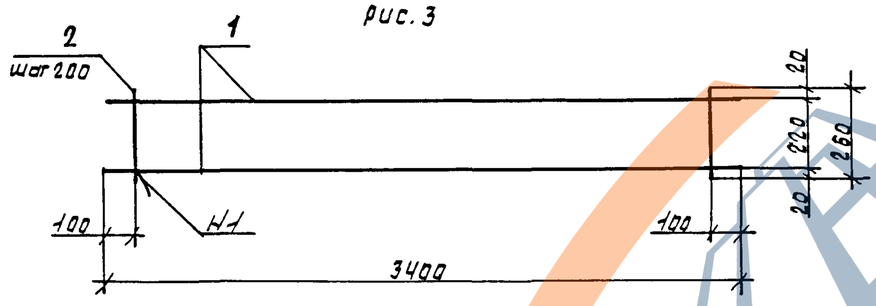

Формат	Зона	Поз.	Обозначение	Наименование	Кол.	Примечание
				1.100.1-7.3-4 00.00.06		КР20
				Детали		
БЧ		1		ф6 А III ГОСТ 5781-82*, ℓ=1650	2	0.37 кг
БЧ		2		ф4 ВрI ГОСТ 6727-80*, ℓ=350	7	0.032 кг
				1.100.1-7.3-4 00.00.06-01		КР21
				Детали		
БЧ		1		ф6 А III ГОСТ 5781-82*, ℓ=1900	2	0.42 кг
БЧ		2		ф4 ВрI ГОСТ 6727-80*, ℓ=350	8	0.032 кг
				1.100.1-7.3-4 00.00.06-02		КР22
				Детали		
БЧ		1		ф8 А III ГОСТ 5781-82* ℓ=1300	2	0.52 кг
БЧ		2		ф5 ВрI ГОСТ 6727-80*, ℓ=150	7	0.02 кг
				1.100.1-7.3-4 00.00.06-03		КР23
				Детали		
БЧ		1		ф12 А III ГОСТ 5781-82*, ℓ=3400	2	3.02 кг
БЧ		2		ф5 ВрI ГОСТ 6727-80*, ℓ=260	17	0.04 кг

Обозначение	Марка	Рис.	L	Масса, кг
1.100.1-7.3-4 00.00.06	КР20	1	1650	0.96
-01	КР21	1	1900	1.10
-02	КР22	2		1.18
-03	КР23	3		0.72

Взам. инв. № | Подпись и дата | Инв. № подл.

Привязан

Инв. № подл.

Нач. АПТ	Печерин		12.89
Гл. конс.	Равашкевич		
Рук. гр.	Стабровова		
Провер.	Билгалова		
Разраб.	Таисеева		

1.100.1-7.3-4 00.00.06

Каркас плоский КР20...КР23

Стадия	Лист	Листов
Р		1

СибЗНИИЭП
г. Новосибирск

Формат А3

Рис. 1

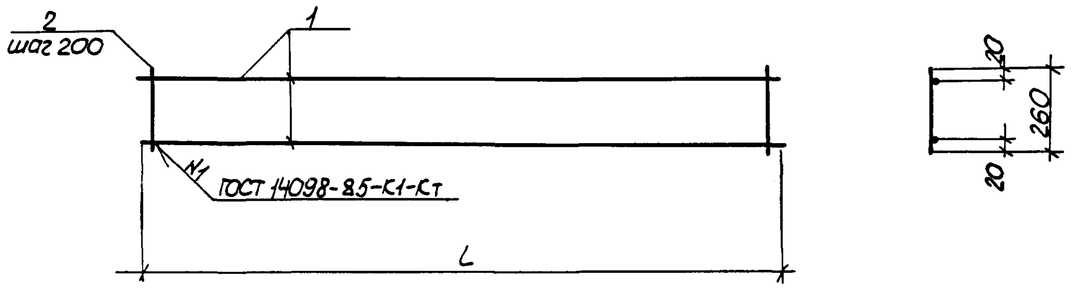

Рис. 2

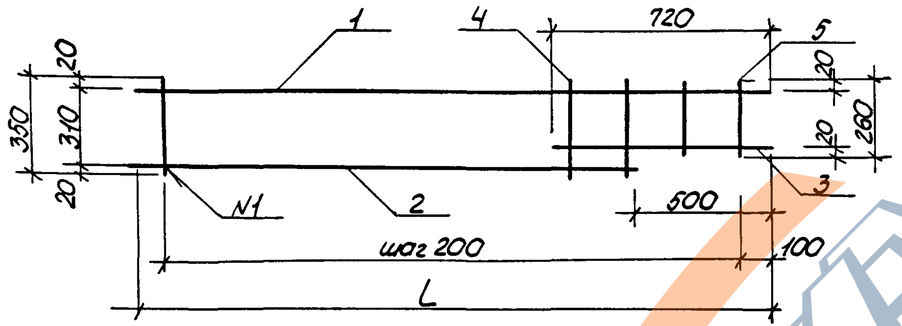

Обозначение	Марка	Рис	L	Масса, кг
1.100.1-7.3-4 00.00.07	КР25	1	2770	1.57
-01	КР26	1	4300	2.45
-02	КР27	1	3450	1.97
-03	КР28	2	2400	1.48
-04	КР29	2	2150	1.35

Формат	Зона	Поз.	Обозначение	Наименование	Кол.	Примечание
				1.100.1-7.3-4 00.00.07		КР25
				Детали		
Б4		1		ф6АIII ГОСТ 5781-82*, ℓ=2770	2	0,615кг
Б4		2		ф4ВрI ГОСТ 6727-80*, ℓ=260	14	0,024кг
				1.100.1-7.3-4 00.00.07-01		КР26
				Детали		
Б4		1		ф6АIII ГОСТ 5781-82*, ℓ=4300	2	0,96кг
Б4		2		ф4ВрI ГОСТ 6727-80*, ℓ=260	22	0,024кг
				1.100.1-7.3-4 00.00.07-02		КР27
				Детали		
Б4		1		ф6АIII ГОСТ 5781-82*, ℓ=3450	2	0,77кг
Б4		2		ф4ВрI ГОСТ 6727-80*, ℓ=260	18	0,024кг
				1.100.1-7.3-4 00.00.07-03		КР28
				Детали		
Б4		1		ф6АIII ГОСТ 5781-82*, ℓ=2400	1	0,53кг
Б4		2		ф6АIII ГОСТ 5781-82*, ℓ=1900	1	0,42кг
Б4		3		ф6АIII ГОСТ 5781-82*, ℓ=720	1	0,16кг
Б4		4		ф4ВрI ГОСТ 6727-80*, ℓ=350	10	0,032кг
Б4		5		ф4ВрI ГОСТ 6727-80* ℓ=260	2	0,024кг
				1.100.1-7.3-4 00.00.07-04		КР29
				Детали		
Б4		1		ф6АIII ГОСТ 5781-82*, ℓ=2150	1	0,48кг
Б4		2		ф6АIII ГОСТ 5781-82*, ℓ=1650	1	0,37кг
Б4		3		ф6АIII ГОСТ 5781-82*, ℓ=720	1	0,16кг
Б4		4		ф4ВрI ГОСТ 6727-80*, ℓ=350	9	0,032кг
Б4		5		ф4ВрI ГОСТ 6727-80*, ℓ=260	2	0,024кг

Взам. инв. №

Подпись и дата

Инв. № подл.

Привязан

Инв. №

Нач. АПМ-1	Печерин		12.89.
Гл. констр.	Родашкевич		
Рук. гр.	Стабредова		
Провер.	Булгакова		
Разраб.	Моисеева		

1.100.1-7.3-4 00.00.07

Каркас плоский КР25...КР29

Стадия	Лист	Листов
Р		1

СибЗНИИЭП г. Новосибирск

Копировал: Порфирьева

Формат А3

Развертка

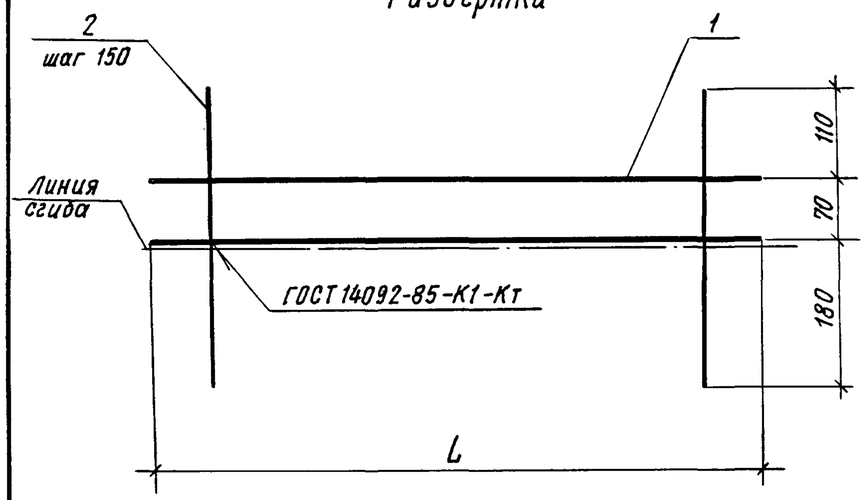

Схема сгиба

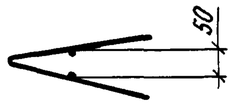

Обозначение	Марка	L	Масса, кг
1.100.1-7.3-4 00.00.08	ПК1	1100	0,60
-01	ПК2	2600	1.38
-02	ПК3	2950	1.54
-03	ПК4	4450	2.31
-04	ПК5	5200	2.69
-05	ПК6	6700	3.47

Формат	Зона	Поз.	Обозначение	Наименование	Кол	Примечание
				1.100.1-7.3-4 00.00.08		ПК1
				Детали		
Б.Ч.		1		ф4ВрI ГОСТ 6727-80*; ℓ=1100	2	0,10кг
Б.Ч.		2		ф5ВрI ГОСТ 6727-80*; ℓ=360	8	0,05кг
				1.100.1-7.3-4 00.00.08-01		ПК2
				Детали		
Б.Ч.		1		ф4ВрI ГОСТ 6727-80*; ℓ=2600	2	0,24кг
Б.Ч.		2		ф5ВрI ГОСТ 6727-80*; ℓ=360	18	0,05кг
				1.100.1-7.3-4 00.00.08-02		ПК3
				Детали		
Б.Ч.		1		ф4ВрI ГОСТ 6727-80*; ℓ=2950	2	0,27кг
Б.Ч.		2		ф5ВрI ГОСТ 6727-80*; ℓ=360	20	0,05кг
				1.100.1-7.3-4 00.00.08-03		ПК4
				Детали		
Б.Ч.		1		ф4ВрI ГОСТ 6727-80*; ℓ=4450	2	0,405кг
Б.Ч.		2		ф5ВрI ГОСТ 6727-80*; ℓ=360	30	0,05кг
				1.100.1-7.3-4 00.00.08-04		ПК5
				Детали		
Б.Ч.		1		ф4ВрI ГОСТ 6727-80*; ℓ=5200	2	0,42кг
Б.Ч.		2		ф5ВрI ГОСТ 6727-80*; ℓ=360	35	0,05кг
				1.100.1-7.3-4 00.00.08-05		ПК6
				Детали		
Б.Ч		1		ф4ВрI ГОСТ 6727-80*; ℓ=6700	2	0,61кг
Б.Ч		2		ф5ВрI ГОСТ 6727-80*; ℓ=360	45	0,05кг

Взам. инв.№

Подпись и дата

Инв.№ подл.

Привязан

Инв.№

Нач.АПМ-1	Печерин	12.89
Гл.конст	Равашкевич	
Рук.гр.	Ставредова	
Провер.	Ставредова	
Разраб.	Булгакова	

1.100.1-7.3-4 00.00.08

Каркас ПК1...ПК6

Стадия	Лист	Листов
Р		1

СибЗНИИЭП г.Новосибирск

Копировал

Формат А3

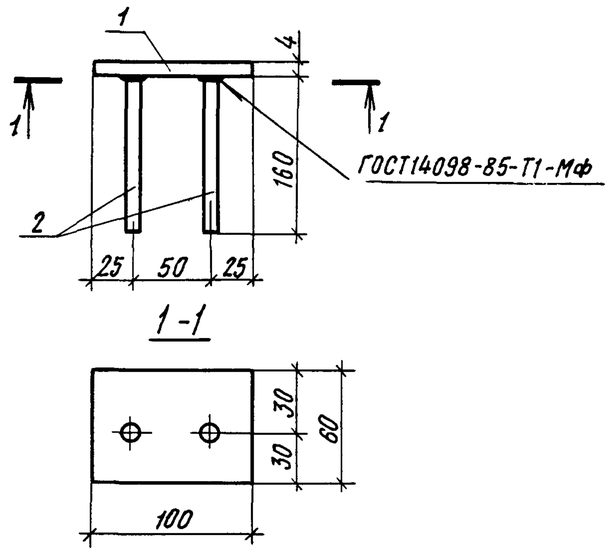

Формат	Зона	Поз	Обозначение	Наименование	Кол.	Примечание
				Детали		
Б.Ч.		1		−4×60, ГОСТ 19903-74*, ℓ=80	1	0,15 кг
Б.Ч		2		ф10 AIII ГОСТ 5781-82*, ℓ=160	2	0,10 кг

Масса закладного изделия - 0,35 кг

Привязан

Инв.№

Взам. инв.№ | Подпись и дата | Инв.№ подл.

Нач. АПМ-1	Печерин		12.89
Гл. конст.	Радашкевич		
Рук. гр	Стабредова		
Провер.	Булгакова		
Разраб	Степанова		

1.100.1-7.3-4 00.00.09

Изделие закладное М1

Стадия	Лист	Листов
Р		1

СибЗНИИЭП
г. Новосибирск

Формат А4

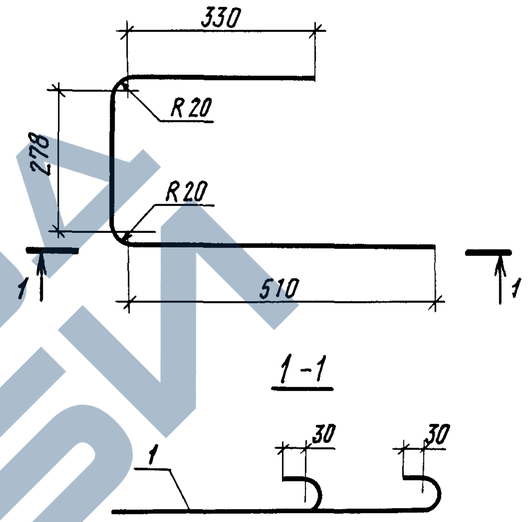

Формат	Зона	Поз	Обозначение	Наименование	Кол.	Примечание
				Детали		
Б.Ч.		1		ф12 AI ГОСТ 5781-80*, ℓ=1340	1	1,19 кг

Привязан

Инв.№

Взам. инв.№ | Подпись и дата | Инв.№ подл.

Нач. АПМ-1	Печерин		12.89
Гл. конст.	Радашкевич		
Рук. гр.	Стабредова		
Провер.	Булгакова		
Разраб.	Степанова		

1.100.1-7.3-4 00.00.10

Анкер А1

Стадия	Лист	Листов
Р		1

СибЗНИИЭП
г. Новосибирск

Копировал

Формат А4

https://zavodbi.com/

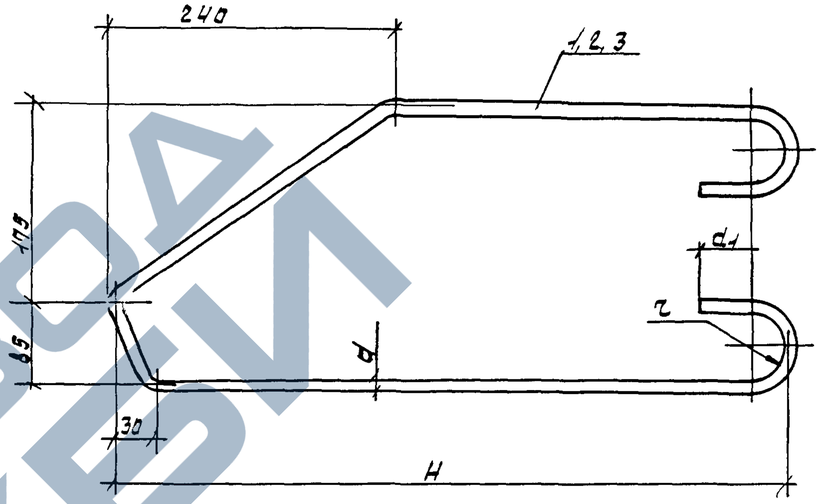

Обозначение	Марка	Размеры, мм				Примечание
		d	d1	H	r	
1.100.1-П.3-4 00.00.11	П1	10	30	460	20	0.76 кг
-01	П2	12	30	520	20	1.18 кг
-02	П3	14	50	580	30	1.87 кг

привязан

Инв.№

Нач.АПМ	Печорин		12.89
Гл.конс.	Радашкевич		
Рук.гр.	Ставрова		
Провер.	Булгакова		
Разраб.	Степанова		

1.100.1-П.3-4 00.00.11СБ

Петли монтажные П1...П3
Сборочный чертеж

Стадия	Лист	Листов
Р		1

СибЗНИИЭП
г. Новосибирск

Формат А4

Наименование	Обозначение	Кол. на исполнение 01	02	Примечание
Документация				
Сборочный чертеж	1.100.1-П.3-4 00.00.11СБ	X	X	
Детали				
Ф10Ас-II ГОСТ 5781-82* ℓ=1230	1.100.1-П.3-4 00.00.11	1		0.76 кг
Ф12Ас-II ГОСТ 5781-82* ℓ=1330	-01		1	1.18 кг
Ф14Ас-II ГОСТ 5781-82* ℓ=1550	-02	1		1.87 кг

Инв.№подл. | Подпись и дата | Взам.инв.№

Формат	Зона	Поз.		
А4		1		
А4		2		
А4		3		

Привязан

Инв.№

Нач.АПМ	Печорин		12.89
Гл.конс.	Радашкевич		
Рук.гр.	Ставрова		
Провер.	Булгакова		
Разраб.	Степанова		

1.100.1-П.3-4 00.00.11

Петли монтажные П1...П3
Сборочный чертеж

Стадия	Лист	Листов
Р		1

СибЗНИИЭП
г. Новосибирск

ЗАВОД ЖБИ
https://zavodjbi.com/

Обозначение	Наименование	Кол. на испол. 01	Кол. на испол. 02	Примечание
	Документация			
1.100.1-7.3-4 00.00.12 СБ	Сборочный чертеж	X	X	
	Детали			
1.100.1-7.3-4 00.00 12	Ф14Ас-II ГОСТ 5781-82* ℓ=1600	1		1,93 кг
-01	Ф16Ас-II ГОСТ 5781-82* ℓ=1740		1	2,75 кг
-02	Ф18Ас-II ГОСТ 5781-82* ℓ=1920		1	3,84 кг

Инв.№ подл.	Подпись и дата	Взам.инв.№	Формат	Зона	Поз.
			А4		1
			А4		2
			А4		3

1.100.1-7.3-4 00.00.12

Петли монтажные П4...П6

Стадия Р | Лист | Листов 1

СибЗНИИЭП г. Новосибирск

Нач.АПМ	Печерин		12.89
Гл.конст.	Радашкевич		
Рук. гр.	Стабредова		
Провер.	Булгакова		
Разраб.	Степанова		

Привязан

Инв.№

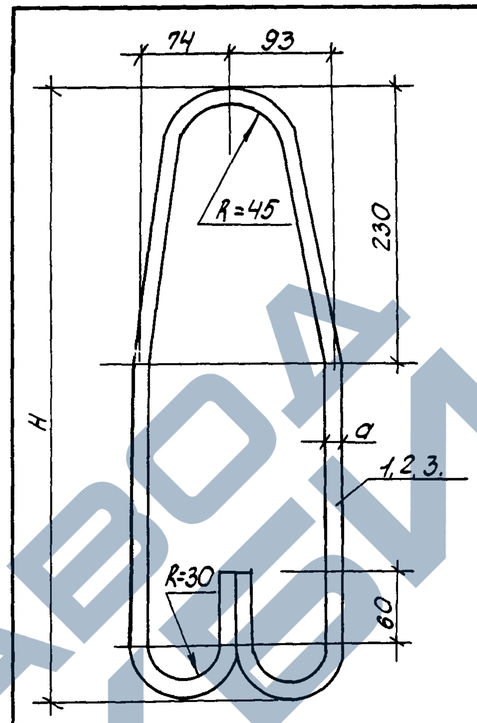

Обозначение	Марка	Рис.	Размеры, мм d	Размеры, мм H	Размеры, мм	Масса, кг
1.100.1-7.3-4 00.00.12	П4		14	600		1,93
-01	П.5		16	670		2,75
-02	П6		18	730		3,84

Привязан

Инв.№

Инв.№ подл.	Подпись и дата	Взам.инв.№

1.100.1-7.3-4 00.00.12 СБ

Нач.АПМ	Печерин		12.89
Гл.конст.	Радашкевич		
Рук. гр.	Стабредова		
Провер.	Булгакова		
Разраб.	Степанова		

Петли монтажные П4... П6 Сборочный чертеж

Стадия	Лист	Листов
Р		1

СибЗНИИЭП г. Новосибирск

Копировал: Парфирьева

Формат А4

https://zavodbi.com/

Марка элемента	Изделия арматурные																				Изделия закладные							Общий расход
	Арматура класса																			Всего	Арматура класса			Прокат марки			Всего	
	ВрI					А-III					А-I				Ас-II						А-II			Вст3пс6				
	ГОСТ 6727-80*					ГОСТ 5781-82*					ГОСТ 5781-82*				ГОСТ 5781-82*						ГОСТ 5781-82*			ГОСТ 19903-74*				
		ф4	ф5		итого	ф6	ф8	ф12		итого		ф12		итого	ф10	ф12	ф14	ф16	ф18	итого		ф10		итого	-4		итого		
1Н4 12.20.40-50л		1.07	0.40		1.47	2.62				2.62		2.38		2.38	1.52					1.52	7.99	0.40		0.40	0.30		0.30	0.70	8.69
1Н4 27.20.40-50л		2.47	0.90		3.37	6.38				6.38		2.38		2.38		2.36				2.36	14.49	0.40		0.40	0.30		0.30	0.70	15.19
1Н4 30.20.40-50л		2.63	1.00		3.63	6.70				6.70		2.38		2.38		2.36				2.36	15.07	0.40		0.40	0.30		0.30	0.70	15.77
1Н4 30.19.40-50л		2.09			2.09	6.70				6.70		2.38		2.38		2.36				2.36	13.53	0.40		0.40	0.30		0.30	0.70	14.23
1Н4 45.20.40-50л		3.40	1.50		4.90	9.76				9.76		2.38		2.38			3.74			3.74	20.78	0.40		0.40	0.30		0.30	0.70	21.48
1Н4 45.19.40-50л		2.59			2.59	9.76				9.76		2.38		2.38			3.74			3.74	18.47	0.40		0.40	0.30		0.30	0.70	19.17
1Н4 48.25.40-50л		4.44	1.75		6.19	13.33				13.33								5.50		5.50	25.02	1.20		1.20	0.90		0.90	2.10	27.12
1Н4 48.24.40-50л		3.50			3.50	13.33				13.33								5.50		5.50	22.33	1.20		1.20	0.90		0.90	2.10	24.43
1Н4 63.25.40-50л		5.51	2.25		7.76	15.76				15.76									7.68	7.68	31.20	1.20		1.20	0.90		0.90	2.10	33.30
1Н4 63.24.40-50л		4.29			4.29	15.76				15.76									7.68	7.68	27.73	1.20		1.20	0.90		0.90	2.10	29.83
1Н4 15.25.40-50л		1.30	0.60		1.90	5.17				5.17					1.52					1.52	8.59	0.80		0.80	0.60		0.60	1.40	9.99
1Н4 15.24.40-50л		0.98			0.98	5.17				5.17					1.52					1.52	7.67	0.80		0.80	0.60		0.60	1.40	9.07
1Н4 15.25.40-50л-1		1.30	0.60		1.90	5.17				5.17					1.52					1.52	8.59	0.80		0.80	0.60		0.60	1.40	9.99
1Н4 15.24.40-50л-1		0.98			0.98	5.17				5.17					1.52					1.52	7.67	0.80		0.80	0.60		0.60	1.40	9.07
1Н4 43.19.40-50л		1.00	3.05		4.05	3.44	2.08	12.08		17.60		1.19		1.19	1.52					1.52	24.36	0.40		0.40	0.30		0.30	0.70	25.06
1Н4 30.25.40-50л		2.92	1.00		3.92	8.20				8.20		2.38		2.38		2.36				2.36	16.80	0.80		0.80	0.60		0.60	1.40	18.26
1Н4 45.24.40-50л		3.27			3.27	10.62				10.62								5.50		5.50	19.32	0.80		0.80	0.60		0.60	1.40	20.72
1Н4 38.24.40-50л		2.57			2.57	8.71				8.71		2.38		2.38			3.86			3.86	17.52	0.40		0.40	0.30		0.30	0.70	18.22

Инв. № подл. | Подпись и дата | Взам. инв. №

Привязан

Инв. №

Нач. АПМ	Печерин	
Гл. конс.	Радашкевич	
Рук. гр.	Стабредова	
Провер.	Булгакова	
Разраб.	Моисеева	

1.100.1-7.3-4 00.00.00 РС

Ведомость расхода стали

Стадия	Лист	Листов
Р		1

СибЗНИИЭП г. Новосибирск

Формат: А3