https://zavodjbi.com/

ГОСУДАРСТВЕННЫЙ КОМИТЕТ ПО ГРАЖДАНСКОМУ СТРОИТЕЛЬСТВУ И АРХИТЕКТУРЕ
ПРИ ГОССТРОЕ СССР

ТИПОВЫЕ КОНСТРУКЦИИ И ДЕТАЛИ ЗДАНИЙ И СООРУЖЕНИЙ

СЕРИЯ 1.132-1

ПАНЕЛИ НАРУЖНЫХ СТЕН

ЛЕГКОБЕТОННЫЕ ОДНОСЛОЙНЫЕ ОДНОРЯДНОЙ РАЗРЕЗКИ ДЛЯ КРУПНОПАНЕЛЬНЫХ ЖИЛЫХ ЗДАНИЙ С ШАГОМ ПОПЕРЕЧНЫХ СТЕН 2.4 - 3.6 И ВЫСОТОЙ ЭТАЖА 2.8М

ВЫПУСК 0-3

ОБЩИЕ МАТЕРИАЛЫ И УНИФИЦИРОВАННЫЕ ДЕТАЛИ ПАНЕЛЕЙ ТОЛЩИНОЙ 400 ММ

11909—03
ЦЕНА 2-25

https://zavodjbi.com/

https://zavodjbi.com/

Центральный институт типового проектирования просит дать Ваши замечания и предложения по улучшению качества направляемого Вам проекта

ТИПОВОЙ ПРОЕКТ _____
(номер проекта)

Наименование проекта _____

_____

_____

Проектная организация—автор проекта _____

Замечания о недостатках в проекте (нерациональные объемно-планировочные и конструктивные решения, ошибки, опечатки, полиграфические дефекты и т. п.) и предложения по их устранению _____

_____

Подпись должностного лица, наименование организации и ее адрес

_____

_____

ЦЕНТРАЛЬНЫЙ ИНСТИТУТ ТИПОВОГО ПРОЕКТИРОВАНИЯ
ГОССТРОЯ СССР

Москва, Б-66, Спартаковская ул., 2а, корпус В

Сдано в печать 1972 года

Заказ № 02020 Тираж 4000 экз.

https://zavodjbi.com/

ГОСУДАРСТВЕННЫЙ КОМИТЕТ ПО ГРАЖДАНСКОМУ СТРОИТЕЛЬСТВУ И АРХИТЕКТУРЕ ПРИ ГОССТРОЕ СССР

ТИПОВЫЕ КОНСТРУКЦИИ И ДЕТАЛИ ЗДАНИЙ И СООРУЖЕНИЙ

СЕРИЯ 1.132-1

ПАНЕЛИ НАРУЖНЫХ СТЕН

ЛЕГКОБЕТОННЫЕ ОДНОСЛОЙНЫЕ ОДНОРЯДНОЙ РАЗРЕЗКИ ДЛЯ КРУПНОПАНЕЛЬНЫХ ЖИЛЫХ ЗДАНИЙ С ШАГОМ ПОПЕРЕЧНЫХ СТЕН 2.4 – 3.6 И ВЫСОТОЙ ЭТАЖА 2.8М

ВЫПУСК 0-3

ОБЩИЕ МАТЕРИАЛЫ И УНИФИЦИРОВАННЫЕ ДЕТАЛИ ПАНЕЛЕЙ ТОЛЩИНОЙ 400 ММ

РАЗРАБОТАНЫ ЦНИИЭП ЖИЛИЩА ГОСУДАРСТВЕННОГО КОМИТЕТА ПО ГРАЖДАНСКОМУ СТРОИТЕЛЬСТВУ И АРХИТЕКТУРЕ ПРИ ГОССТРОЕ СССР ПРИ УЧАСТИИ ЦНИИСК им. В.А.Кучеренко

УТВЕРЖДЕНЫ И ВВЕДЕНЫ В ДЕЙСТВИЕ ГОСУДАРСТВЕННЫМ КОМИТЕТОМ ПО ГРАЖДАНСКОМУ СТРОИТЕЛЬСТВУ И АРХИТЕКТУРЕ ПРИ ГОССТРОЕ СССР С 1 ЯНВАРЯ 1972г. ПРИКАЗ N 190 ОТ 26 ОКТЯБРЯ 1971г.

| | | |

Наименование чертежей	№№ листов	№№ стр.
Содержание	Ic	2
Пояснительная записка	Iп-9п	3-II
Схемы видов панелей группы НРI с маркировкой опалубочных деталей	I	I2
То же группы НР2	2	I3
То же, группы НР4 и НР5	3	I4
То же, групп НТI, НТ2 и НТ4	4	I5
Детали I и 2 (опалубочные)	5	I6
Детали Iб и 2б (опалубочные)	6	I7
Деталь 3 (опалубочная)	7	I8
Деталь 3б (опалубочная)	8	I9
Деталь 4 (опалубочная)	9	20
Деталь 4б (опалубочная)	I0	2I
Детали 5 и 6 (опалубочные)	II	22
Детали 5а, 5б,6а и 6б (опалубочные)	I2	23
Детали 7 и 8 (опалубочные)	I3	24
Детали 7б и 8б (опалубочные)	I4	25
Детали 9 и I0 (опалубочные)	I5	26
Детали 9б и I0б (опалубочные)	I6	27
Детали II и I2 (опалубочные)	I7	28
Детали IIб и I2б (опалубочные)	I8	29
Детали I3 и I4 (опалубочные)	I9	30
Детали I3б и I4б (опалубочные)	20	3I
Детали I5 и I6 (опалубочные)	2I	32
Детали I7,I8 и I9б (опалубочные)	22	33
Детали 20 ÷ 23 и 24б (опалубочные)	23	34
Детали 25÷27 (опалубочные)	24	35
Установка закладных деталей для крепления ограждений балконов и лоджий детали 28÷30	25	36
То же, детали 3I ÷ 33	26	37
Разбивка шпонок в рядовых панелях НРI,НР2, НР4 и НР5	27	38
Разбивка шпонок в торцовых панелях НТI, НТ2 и НТ4	28	39
Схемы армирования панелей группы НРI с маркировкой арматурных деталей	29	40
То же, группы НР2	30	4I
То же, группы НР4 и НР5	3I	42
То же, групп НТI,НТ2 и НТ4	32	43
Детали I и 2 (армирование)	33	44
Детали Iб и 2б (армирование)	34	45
Деталь 3 (армирование)	35	46
Деталь 3б (армирование)	36	47
Деталь 4 (армирование)	37	48
Деталь 4б (армирование)	38	49
Детали 5 и 6 (армирование)	39	50
Детали 5а и 6а (армирование)	40	5I
Детали 5б и 6б (армирование)	4I	52
Деталь 5в (армирование)	42	53
Детали 7 и 8 (армирование)	43	54
Детали 7б и 8б(армирование)	44	55
Детали 9 и I0 (армирование)	45	56
Детали 9б и I0б (армирование)	46	57
Детали II и I2 (армирование)	47	58
Детали IIб и I2б (армирование)	48	59
Детали I3 и I4 (армирование)	49	60
Детали I3б и I4б (армирование)	50	6I
Детали I5 и I6 (армирование)	5I	62
Детали I7,I8 и I9б (армирование)	52	63
Детали 20 ÷ 23 и 24б (армирование)	53	64
Варианты заполнения проемов в панелях и маркировка деталей установки столярных блоков	54	65
Установка оконного блока со спаренными переплетами. Детали 50с÷54с	55	66
Установки блока балконной двери с окном со спаренными переплетами. Детали 55с÷60с	56	67
Установка оконного блока с раздельными переплетами. Детали 50р÷54р	57	68
Установка блока балконной двери с окном с раздельными переплетами. Детали 55р÷60р	58	69
Таблица сопротивлений теплопередаче панелей из бетона марки 50 и допустимых расчетных температур наружного воздуха	59,60	70,7I
То же, марки 75	6I,62	72,73

ШПИЛЬ ЖИЛИЩА

ТК	Общие материалы и унифицированные детали панелей толщиной 400 мм	Серия 1.132-1	
1971	Содержание	Выпуск 0-3	Лист 1с

ПОЯСНИТЕЛЬНАЯ ЗАПИСКА

Рабочие чертежи унифицированных панелей из легкого бетона на пористых заполнителях разработаны для наружных несущих стен крупнопанельных 5-9-этажных жилых домов с малым шагом поперечных внутренних несущих стен, предназначенных для строительства в обычных условиях во II и III строительно-климатических зонах.

Работа выполнена в соответствии с номенклатурой изделий и альбомом унифицированных узлов, профилей и деталей, согласованным Государственным комитетом по гражданскому строительству и архитектуре при Госстрое СССР письмом № ЮР 7-549 от 28 мая 1970 г.

В состав серии I.132-I входят рабочие чертежи наружных стеновых панелей толщиной 300, 350 и 400 мм.

Альбомы данной серии разделены на три раздела:

Выпуски 0-I; 0-2 и 0-3 "Общие материалы и унифицированные детали панелей" соответственно толщиной 300, 350 и 400 мм.

Выпуски сI-I по I-I7 - опалубочные чертежи панелей и чертежи арматурных блоков.

Выпуски 2-I, 2-2 и 2-3 "Арматурные изделия и закладные детали панелей" соответственно толщиной 300, 350 и 400мм.

Настоящий альбом относится к первому разделу и содержит общие материалы и чертежи унифицированных опалубочных и арматурных деталей наружных стеновых панелей толщиной 400 мм.

На чертежах деталей приведены постоянные размеры, которые не зависят от длины панели, а также замаркированы арматурные изделия.

Детали с индексом "б" относятся к панелям, на которые опираются балконы или плиты лоджий.

Панели, в зависимости от их вида, разделены на рядовые - индекс "Р" и торцовые - индекс "Т", которые, в свою очередь, разделяются на группы I,2... в зависимости от характера примыкания к смежным конструкциям, см.лист 9п.

Ниже приводится состав альбомов, необходимых для разработки проектов и изготовления изделий для жилых домов с толщиной наружных стен 400 мм.

Выпуск 0-3. Общие материалы и унифицированные детали панелей толщиной 400 мм.

Выпуск I-I. Панели группы НРI одношаговые толщиной 300, 350 и 400 мм.

Выпуск I-2. Панели группы НРI двухшаговые толщиной 300, 350 и 400 мм.

Выпуск I-7. Панели группы НР2 одношаговые толщиной 400 мм.

Выпуск I-8. Панели группы НР2 двухшаговые толщиной 400 мм.

Выпуск I-9. Панели группы НР4 одношаговые толщиной 300, 350 и 400 мм.

Выпуск I-I0. Панели группы НР5 двухшаговые толщиной 300, 350 и 400 мм.

Выпуск I-I3. Панели группы НТI толщиной 400 мм.

Выпуск I-I6. Панели группы НТ2 толщиной 400 мм.

Выпуск I-I7. Панели группы НТ4 толщиной 300,350 и 400 мм.

Выпуск 2-3. Арматурные изделия и закладные детали панелей толщиной 400 мм.

Согласовано: Д.Сергеев, Р.Крюков, Н.Гисинский, В.Королев

Гл.инж.отд. Б.Шляпин; Гл.инж.пр. Н.Росинский; Гл.инж.пр. Г.Бабынин; Гл.инж.пр. Ю.Герман

ЦНИИЭП жилища

ТК	Общие материалы и унифицированные детали панелей толщиной 400 мм	Серия 1.132-
1971	Пояснительная записка	Выпуск 0-3

11909-03

Сопряжения панелей с примыкающими конструкциями осуществляются в соответствии с чертежами серии 2.130-I "Детали стен и перегородок жилых зданий", выпуск 4 "Наружные несущие стены 5 и 9-этажных крупнопанельных зданий".

Рабочие чертежи наружных стеновых панелей запроектированы применительно к сериям типовых проектов, разрабатываемых с размерами планировочной сетки, кратными 300 мм/3М/.

Кроме унификации габаритов, в панелях различных групп проведена унификация профилей, проемов, вырезов, монтажных выпусков, рифлений боковых поверхностей, а также узлов армирования и арматурных и закладных деталей.

При разработке наружных стеновых панелей учтены требования ГОСТ 11309-65 "Дома жилые крупнопанельные", СН321-65 "Указания по проектированию конструкций крупнопанельных жилых домов", ГОСТ 11024-72 "Панели из легких бетонов для наружных стен". Окна и балконные двери приняты по ГОСТ 11214-65 в двух вариантах: со спаренными и с двойными раздельными переплетами.

При разработке наружных стеновых панелей приняты следующие основные положения:

1. Изготовление панелей предусматривается применительно к технологии заводов, вновь запроектированных институтом Гипростроммаш. /Типовой проект предприятия крупнопанельного домостроения мощностью 140000м2 полезной площади в год, шифр 409-13-6/.

2. Предельный габарит панелей 7,2х3,1х0,4 м, вес до 7,5 т.

3. Панели изготавливаются из керамзитобетона или других видов легкого бетона /аглопоритобетона, шлакопемзобетона/.

4. Панели изготавливаются фасадной стороной вниз.

5. Подъем панелей в вертикальное положение из форм после термообработки производится с помощью кантователя при угле наклона не менее 70°.

6. Распалубка производится при достижении прочности бетона изделия не менее 70% от проектной.

7. Армирование панелей производится сварными арматурными блоками, которые устанавливаются в форму в собранном виде при закрытых бортах.

8. Съемные части проемообразователей для оконных и дверных проемов, а также вкладыши форм для торцовых панелей и панелей лоджий устанавливаются после установки арматурного блока в форму.

Конструкция панелей

Однослойные панели выполняются из легких теплоизоляционно-конструктивных плотных бетонов слитной структуры на пористых заполнителях /керамзите, шлаковой пемзе или аглопорите/ марки по прочности на сжатие 50 или 75.

Морозостойкость бетона должна быть не ниже Мрз-25.

Номенклатура легких бетонов принята следующая:

1. Керамзитобетон нормальный или пластифицированный на керамзитовом гравии с предельной крупностью 20 мм на дробленом керамзитовом песке. (по ГОСТ 9759-71).

2. Аглопоритобетон на аглопоритовом щебне и песке /по ГОСТ 11991-66/

3. Шлакопемзобетон нормальный или пластифицированный на шлакопемзовом щебне и песке. (по ГОСТ 9760-61).

ЗАВОД ЖБИ

4. Керамзитоперлитобетон на керамзитовом гравии различного объемного веса и перлитовом песке с объемным весом не менее 200 кг/м3.

Объемная масса легких бетонов в высушенном до постоянного веса состоянии приняты от 900 кг/м3 до 1200 кг/м3.

Наружные поверхности панелей имеют фактурный слой, выполняемый из раствора или бетона толщиной не менее 20 мм, а также могут быть облицованы плитками, керамическими, стеклянными, декоративного бетона.

Не допускается облицовка керамической и стеклянной плиткой панелей из перлитобетона и легкого бетона на вспученном перлитовом песке.

Марка наружного слоя бетона и раствора по прочности на сжатие должна быть не менее 100, морозостойкость не ниже Мрз-50.

В строительно-климатических подрайонах IIА и IIБ, а также в районах, где климатические характеристики по скорости ветра и относительной влажности воздуха совпадают с характеристиками перечисленных подрайонов, толщину фасадного защитного декоративного слоя следует принять равной 30 мм, или применять отделку панелей керамической или стеклянной плиткой на слое цементного раствора толщиной 15 мм с соблюдением требований СН 398-68.

Материал, цвет и вид поверхности фактурного слоя назначается при разработке к конкретному проекту.

Профили параметра стеновых панелей запроектированы с учетом применения закрытых стыков, заделываемых герметиком.

Панели поверху имеют противодождевой барьер в виде гребня. Наружная поверхность гребня должна быть покрыта водонепроницаемой мастикой (см. деталь 5, лист II).

По вертикальным торцам панелей предусмотрены рифления (см. листы 27 и 28), в углах панелей поверху и понизу - петлевые выпуски для сопряжения панелей между собой и с внутренними стенами (см. листы 5-21).

В двухшаговых панелях в средней части, где к ним примыкают внутренние стены, имеется вертикальная штраба, поверху и понизу которой также расположены петлевые выпуски (см. листы II и 12).

Петлевые выпуски, расположенные на торцах панелей на высоте 1800 мм от нижней опорной грани, служат для крепления подкосов, устанавливаемых в период монтажа панелей (см. лист 24).

Поверху панелей расположены строповочные петли (лист 22). Для крепления ограждений балконов и лоджий в панелях устанавливаются закладные детали (см. листы 25-26).

Заполнение оконных проемов столярными изделиями производится на заводе после термообработки панелей. Для крепления деревянных коробок окон и балконных дверей в панелях предусмотрены деревянные антисептированные пробки. Детали заполнени оконных и балконных дверных проемов приведены на листах 54-58.

Армирование панелей осуществляется сварными арматурными блоками. При проектировании арматурных блоков были приняты следующие решения: основой блоков являются вертикальные каркасы КН1, устанавливаемые у торцов и у проемов, а в двушаговых панелях и у штрабы. В глухих панелях эти каркасы устанавливаются с шагом 1000 мм. Понизу они объединяются горизонтальным каркасом (типа КН10+КН45), поверху - пространственным каркасом перемычки (состоящим из двух каркасов типа КН-50+КН78, соединенных отдельными стержнями ТН1), в глухих панелях - каркасом таким же, что и понизу. В панелях, на которые опираются балконы или плиты лоджий, пространственные каркасы перемычек состоят, в зависимости от размера проема, из плоских каркасов типа КН25÷КН78 или КН357÷КН376 и отдельных стержней ТН10 и и ТН201. Под проемами устанавливаются отдельные прямые стержни типа ТН3÷ТН26, которые в пределах проема соединяются скобами АН5. Перемычки под дверными проемами усиливаются гнутыми стержнями АН6. Четверти проемов армируются каркасами типа КН90÷КН95, устанавливаемыми по их периметру. Ослабленный участок двухшаговых панелей в месте штрабы армируется дополнительными каркасами КН9. Гребни панелей армируются пространственными (гнутыми) каркасами типа ПКН100÷ПКН153 (верхние) и ПКН155-ПКН208 (нижние). Торцы угловых панелей (группы НР2 и НТ1) армируются пространственными (гнутыми) сетками ПСН6 и ПСН5.

| | | |

Взаимное расположение элементов арматурного блока определяется размерами, указанными на его чертеже и на типовых деталях армирования, приведенных в настоящем альбоме.

Схемы армирования панелей различных групп и видов приведены на листах 29-32 настоящего альбома.

Приемка панелей ОТК завода-изготовителя и контрольная выборочная проверка потребителем производится в соответствии с ГОСТ 110-4-72, вес панелей при отпуске не должен превышать проектный более, чем на 7%; влажность панелей не должна превышать 12% по весу. Для панелей из перлитобетона и легкого бетона на вспученном перлитовом песке допускается не более 18% по весу

Размеры стеновых панелей не должны иметь отклонении от основных проектных размеров, превышающих установленные ГОСТом допуски /см.лист8п/.

На поверхности панелей не допускается:

а/ раковины, воздушные поры, местные наплывы бетона и впадины, размеры которых превышают указанный в таблице I;

б/ трещины в бетоне и растворе, панелей, за исключением местных поверхностей усадочных шириной не более 0,2 мм;

в/ околы и неровности бетона ребер общей длиной более 50 мм на 1м и глубиной или высотой более 5мм на лицевых поверхностях панелей и по периметру проемов и 10 мм на наледевых поверхностях панелей;

г/ жировые и ржавые пятна на лицевых поверхностях.

Таблица I

Размеры в мм

Поверхности панелей	Диаметр раковин и воздушных пор /местных/	Глубина раковин и воздушных пор	Высота местных наплывов и глубина впадин
I	2	3	4
I. Предназначаемые под окраску и выходящие:			
внутрь здания	I	I	I
наружу здания	3	2	2
2. Предназначаемые под оклейку обоями	4	3	I
3. Боковые в зоне уплотнения герметиками	6	2	2
4. Нелицевые /невидемые после монтажа/	10	5	5

Прочность бетона к моменту отпуска изделий с завода должна быть не менее 80% проектной марки бетона.

При отпуске с завода панели должны иметь максимальную заводскую готовность:

1. Офактуренную наружную поверхность.

2. Поверхность с внутренней стороны, подготовленную под окраску или оклейку обоями.

3. Вмонтированные и остекленные оконные и балконные дверные блоки, окрашенные масляной или эмалевой краской за один раз, которые должны быть оснащены скобяными изделиями и иметь уплотняющие прокладки /Качество столярки должно соответствовать требованиям ГОСТ 475-70/.

4. Установленные подоконные доски и сливы из оцинкованного железа.

Указания по изготовлению арматурных блоков

Все арматурные изделия перед установкой в форму объединяются в арматурный блок /АБ/ на специальных кондукторах. Основные элементы арматурного блока: вертикальные и горизонтальные каркасы, каркасы перемычек и отдельные стержни, связывающие каркасы, соединяются контактной сваркой. Качество сварки, выполняемой при сборке, должно быть не ниже требований к соединениям с ненормируемой прочностью по ГОСТ 10922-64, таблица 3.

Конструкции каркасов перемычек над проемами ориентированы на сборку в пространственный каркас из парных плоских каркасов, соединяемых на тех же установках прямыми стержнями в перевернутом на 90° положении /относительно проектного/ с последующей установкой по проекту. Возможны и другие способы изготовления перемычек: соединение плоских каркасов скобами типа АН5, гнутье из плоских каркасов и т.п.

Пространственные каркасы верхнего и нижнего гребня, а также все детали, выступающие над гранями панели, временно крепятся к арматурному блоку вязальной проволокой таким образом, что не выступают за габарит сварных между собой каркасов; это позволяет уложить блок в форму с закрытыми бортами при принятой технологии изготовления панелей "лицом вниз". Окончательная фиксация привязанных деталей осуществляется после установки арматурного блока в форму. Вертикальные стержни каркасов гребней привязываются вязальной проволокой к поперечным стержням горизонтальных каркасов для обеспечения проектного положения этих каркасов при бетонировании.

Все петлевые выпуски /типа МН, АН и ПН/ фиксируются в проектном положении бортовыми коробочками формы и привязываются к элементам блока для предохранения их от втапливания в бетон.

Закладные детали МН4÷МН6 /для крепления ограждений балконов и лоджий/ фиксируются в форме при помощи штырей с пластмассовыми колпачками, остающимися в изделии.

Фиксация арматурных блоков в проектном положении в форме должна обеспечиваться при помощи пластмассовых или цементно-песчаных фиксаторов.

Арматурные блоки двухшаговых панелей могут выполняться из двух полублоков, которые связываются отдельными стержнями и каркасами после установки их в форму.

Указания по складированию, транспортированию и монтажу

I. Хранение и транспортирование панелей должны выполняться в соответствии с требованиями ГОСТ II024-72 со следующими дополнениями:

а/ применять самобалансирующие траверсы, обеспечивающие вертикальное положение панели;

б/ применять подкладки, устанавливаемые вдоль нижнего гребня панелей;

в/ строповку панелей производить за строповочные петли ПН, расположенные по верхней грани панелей.

2. Каждая панель должна иметь маркировку, выполненную несмываемой краской. На марке должны быть указаны: марка изделия, индекс предприятия, номер контролера ОТК, дата, вес, марка бетона

Маркировка изделий принята по единой буквенно-цифровой системе, где:

- начальная буква обозначает вид изделия;
- вторая буква с цифрой - группу изделия;
- три последующих числа/ после тире/ характеризуют геометрические размеры стеновой панели /в дециметрах с округлением/;
- последующая цифра обозначает конкретную марку данного изделия, которая установлена в зависимости от типов оконных и балконных блоков, заполняющих проемы, и взаимного их

ТК 1971	Общие материалы и унифицированные детали панелей толщиной 400 мм	Серия 1.132-1	
	Пояснительная записка	Выпуск 0-3	Лист 5п

ЦНИИЭП жилища

Согласовано: Рук отд Д Сергеев; Рук отделен Р Крюков; Ст технолог Н Гаисинский; Ст науч сотр В Королев

Нач отд N17 Б Шляпин; Гл инж отд Н Росинский; Гл инж. пр Г Бабынин; Гл инж пр. Ю Герман

сочетания;/см.таблицу на листе 7п/при наличии в панели балконной двери добавляется к цифре буква "б";

- последняя цифра добавляется при несимметричном положении штрабы в двухшаговых панелях групп НР1 и НР2 /при симметричном положении штрабы она отсутствует/ или при зеркальном расположении балконных дверей в панелях группы НР5 и тд.

Например, НР2-32.29.4-2 или НР2-32.29.4-2б-I обозначает:

Н - наружная стеновая панель

Р2 - группа изделия

32 - длиной 3195 мм

29 - высотой 2900 мм

4 - толщиной 400 мм

2 или 2б-I - конкретная марка изделия.

В несимметричных изделиях" правая" панель дополнительного индекса не имеет, в маркировке "левой" панели после конкретной марки изделия проставляется буква "Л", например, НР2-32.29.4-2Л; НР2-32.29.4-2БЛ-I.

Маркировка арматурных блоков отвечает соответствующей марке панели, так, например, АБНР-2-32-2 соответствует марке панели НР2-32.29.4-2. Для марки арматурного блока добавляется обозначение "АБ" и не ставятся индексы высоты и толщины панели.

Внесение изменений в обозначение марок не допускается.

Марки изделия проставляются на чертежах и в спецификациях проектов, в заказах заводам-изготовителям и на изделиях.

ЗАВОД ЖБИ

ТК 1971	Общие материалы и унифицированные детали панелей толщиной 400 мм	Серия 1.132-1	
	Пояснительная записка	Выпуск 0-3	Лист 6п

ЦНИИЭП жилища

Гл инж пр Ю Германн; Гл инж пр; Ст техник; Ст науч сотр; Н Гомзинский; В Королев

Таблица зависимости конкретной марки панели от типа оконных и балконных блоков

I. Одношаговые рядовые панели групп НР1, НР2, НР4.

Цифра, обозначающая конкретную марку изделия	1	2	3	4	5	6	7	1б	2б
Схема панели с обозначением марки оконных и дверных балконных блоков	15·14	15·15	15·21	09·14	09·15	09·14 09·14	09·15 09·15	15·09; 22·07	15·14; 22·07

II. Двухшаговые рядовые панели групп НР1, НР2, НР5.

Цифра обозначающая конкретную марку изделия	1	2	3	4	5	6	7	8
Схема панели с обозначением марки оконных и дверных балконных блоков	15·14 15·14	15·15 15·15	15·21 15·21	15·14 15·21	15·15 15·21	15·14	15·15	15·21

Цифра обозначающая конкретную марку изделия	1б	2б	3б	4б	5б	6б	7б
Схема панели с обозначением марки оконных и дверных балконных блоков	22·07; 15·09 15·14	22·07; 15·09 15·15	22·07; 15·14 15·14	22·07; 15·14 15·15	22·07; 15·14 15·21	22·07; 15·09 15·09; 22·07	22·07; 15·14 15·14; 22·07

III. Торцовые панели групп НТ1, НТ2, НТ4

Цифра обозначающая конкретную марку изделия	1	1б	2б
Схема панели с обозначением марки оконных и дверных балконных блоков		22·07; 15·09	22·07; 15·14

Примечания:

1. В обозначении марок оконных и дверных балконных блоков условно опущены индексы „ОС", „БС" (спаренные) и „ОР", „БР" (раздельные)

Нач. отд. 17	Б. Шляпин	
Гл. инж. отд.	Роснинский	
Гл. инж. пр.	Бабынин	

ЦНИИЭП жилища

ТК 1971	Общие материалы и унифицированные детали панелей толщиной 400 мм	Серия 1.132-1
	Пояснительная записка	Выпуск 0-3 Лист 7а

https://zavodjbi.com/

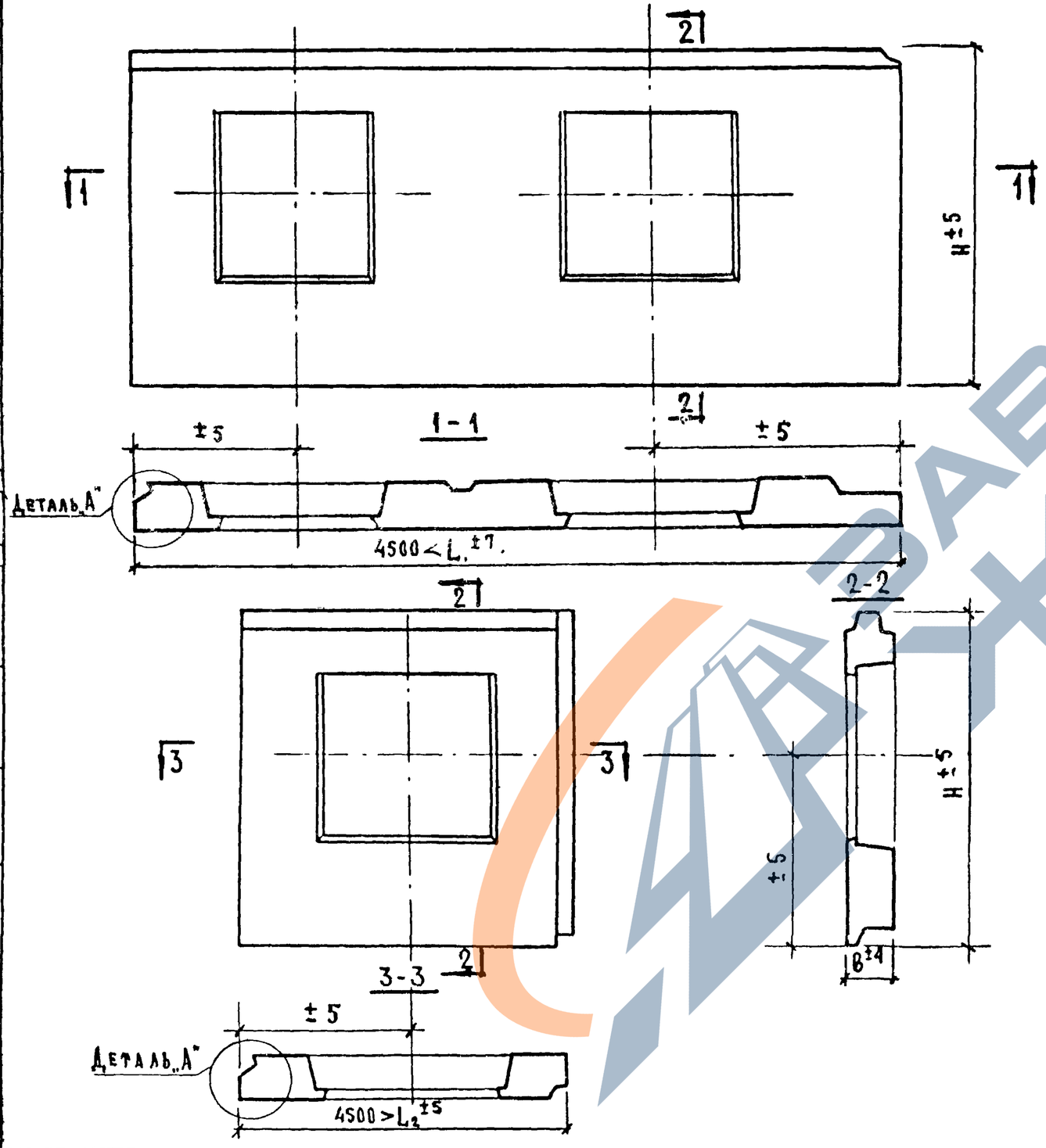

Деталь „А"

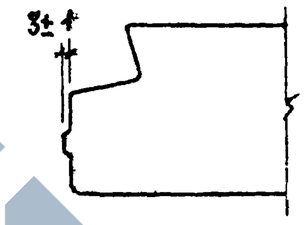

Примечание

Отклонения от основных проектных размеров панелей в миллиметрах не должно превышать:

По смещению осей проемов	±5
По смещению закладных деталей:	
в плоскости панели	10
из плоскости панели	3
По разности длин диагоналей наружной поверхности при площади панели до 8 м²	10
свыше 8 м²	12
Допускаемая пропеллерность панелей	10
Допускаемая непрямолинейность профиля лицевых поверхностей	3

(Допуски приняты по ГОСТ 11024-72)

Взамен			
Проверил	Г. Бабынин		
Гл. инж. пр.	Г. Бабынин		
Гл. инж. пр.			

ЦНИИЭП жилища

ТК 1971	Общие материалы и унифицированные детали панелей толщиной 400 мм. Пояснительная записка	Серия 1.132-1	Выпуск / Лист

https://zavodjki.com/

РЯДОВЫЕ „Р"

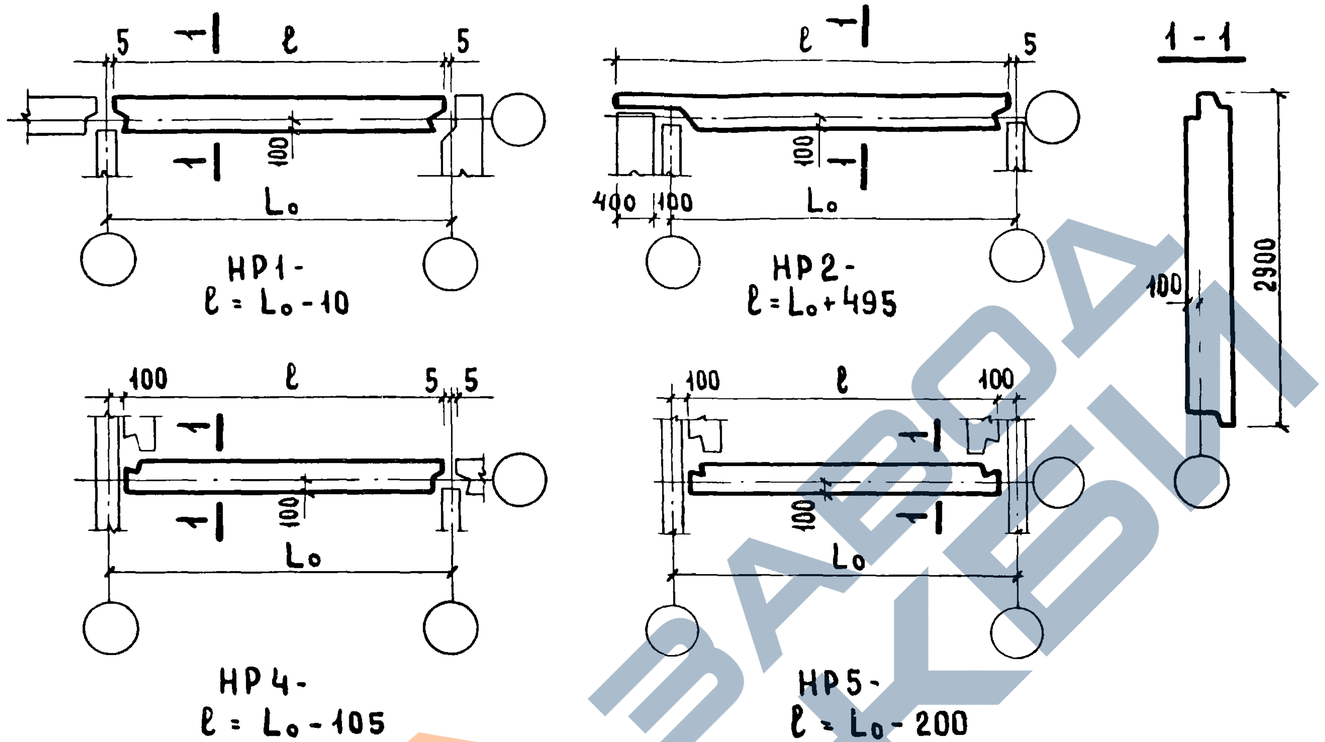

ТОРЦОВЫЕ „Т"

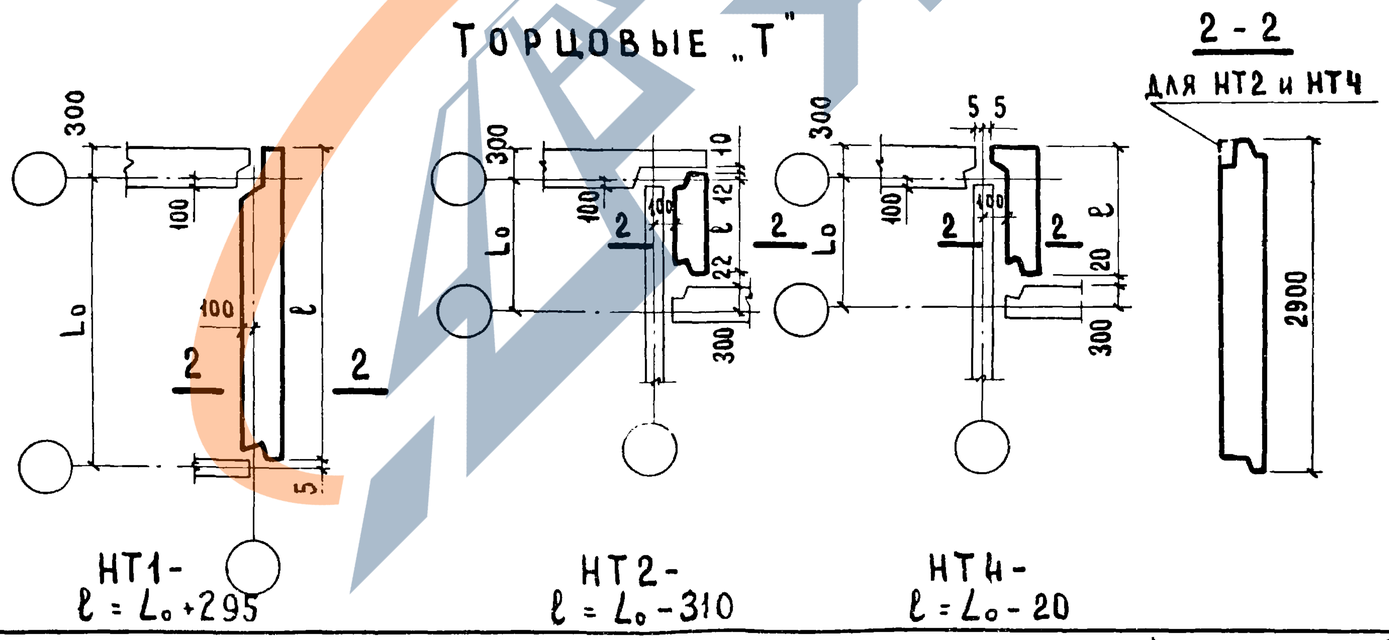

ТК 1971	Общие материалы и унифицированные детали панелей толщиной 400 мм	Серия 1.132-1	
	Пояснительная записка	Выпуск 0-3	Лист 9

Гражданпроект — Жилища

Согласовано: Гл. технолог; Н. Гайсинский

Проверил: Гл. инж. пр-та; Г. Бабыкин

Ст. техник; В. Бинчук

Нач. отд. №17; Б. Шляпин

Гл. инж. отд.; Н. Росинский

Гл. инж. пр.; Г. Бабынин

Рук. гр.; Ю. Герман

Дата

Инвент. №

Взамен

11909-03 12

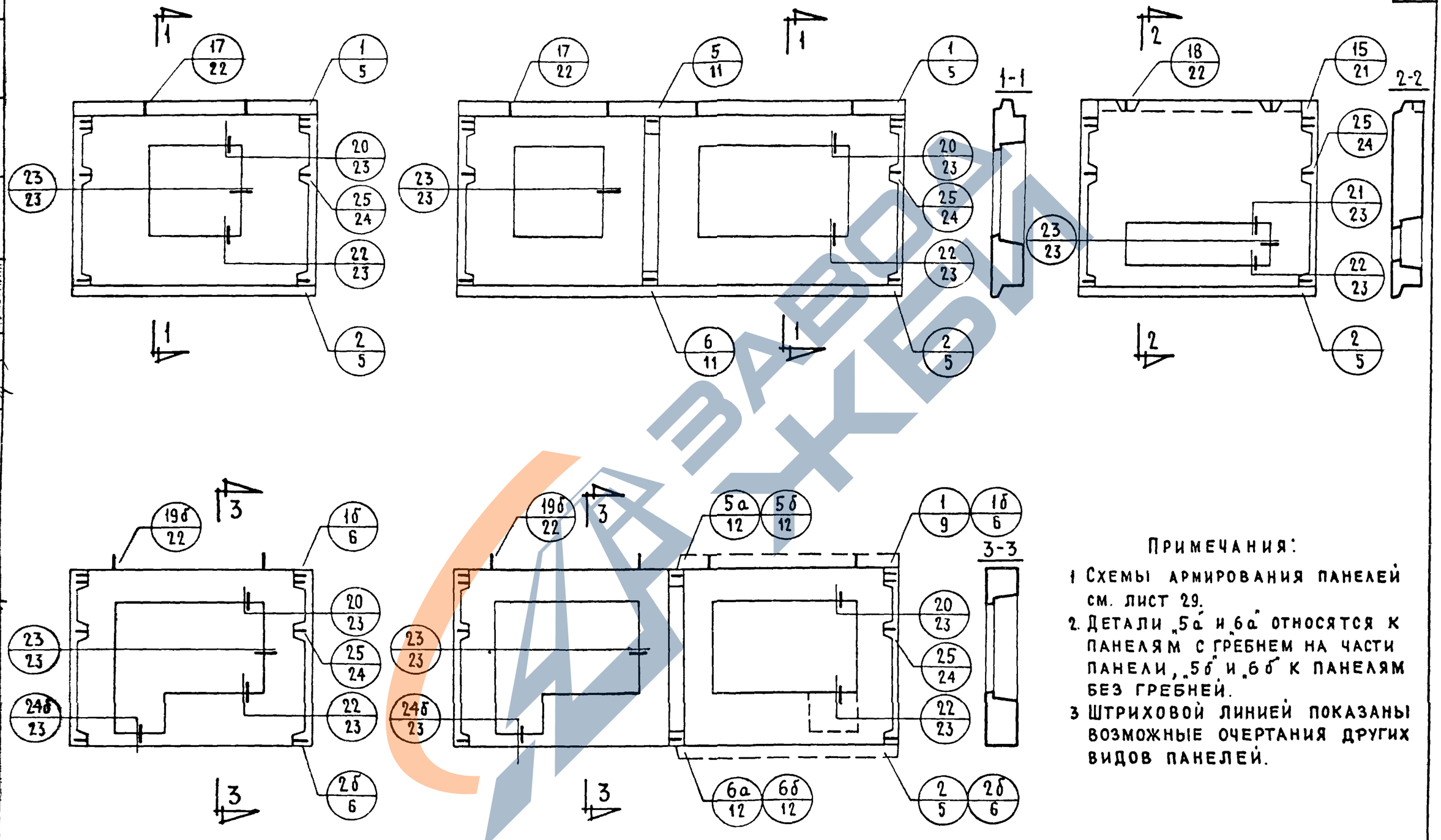

Примечания:

1. Схемы армирования панелей см. лист 29.
2. Детали „5а" и „6а" относятся к панелям с гребнем на части панели, „5б" и „6б" к панелям без гребней.
3. Штриховой линией показаны возможные очертания других видов панелей.

ТК	Общие материалы и унифицированные детали панелей толщиной 400 мм	Серия 1.132-1
1971	Схемы видов панелей группы НР1 с маркировкой опалубочных деталей	Выпуск 0-3 / Лист 1

ЦНИИЭП жилища

Рук. груп. инженер — Ю. Герман, Рафаилович

Проверил — Г. Бабыкин, Ф. Та

Взамен

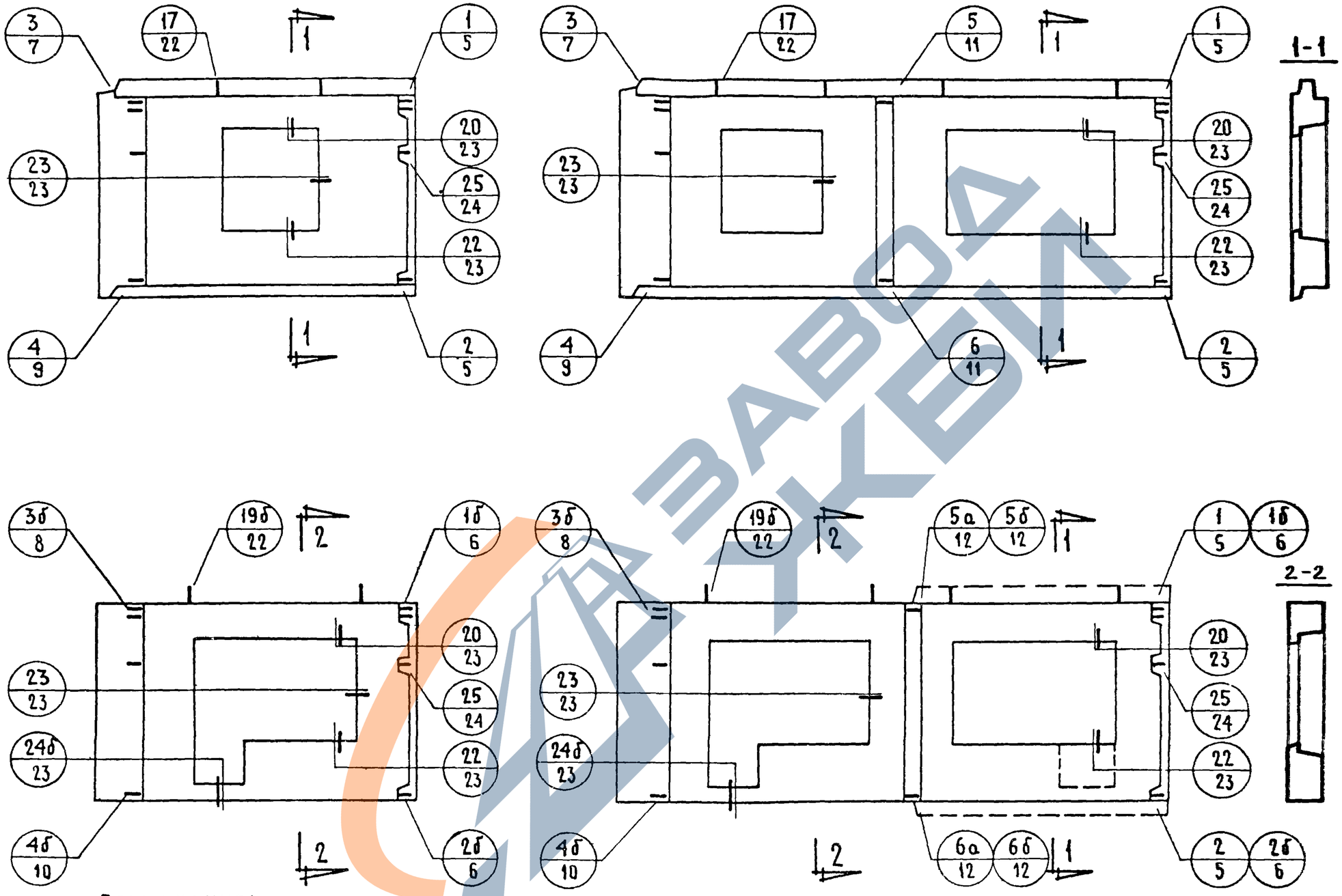

Примечания:

1. Схемы армирования панелей см. лист 30.
2. Незамаркированные детали петлевых выпусков в уровне проемов выполняются аналогично детали „4"
3. См. примечания пункты 2 и 3 на листе 1.

ТК	Общие материалы и унифицированные детали панелей толщиной 400 мм	Серия 1.132-1
1971г	Схемы видов панелей группы НР2 с маркировкой опалубочных деталей	Выпуск 0-3 / Лист 2

ЦНИИЭП жилища

Согласовано	Гл. технолог	Н. Гайсинский
Проверил	Гл. инж. пр-та	Г. Бабыкин
Нач. отд. №7	Гл. инж. отд.	Б. Шляпин
Гл. инж. пр.	Рук. груп.	Н. Росинский
Инженер		Г. Бабынин
		Ю. Герман
		Рафаилович

Дата

Инвен. №

Взамен

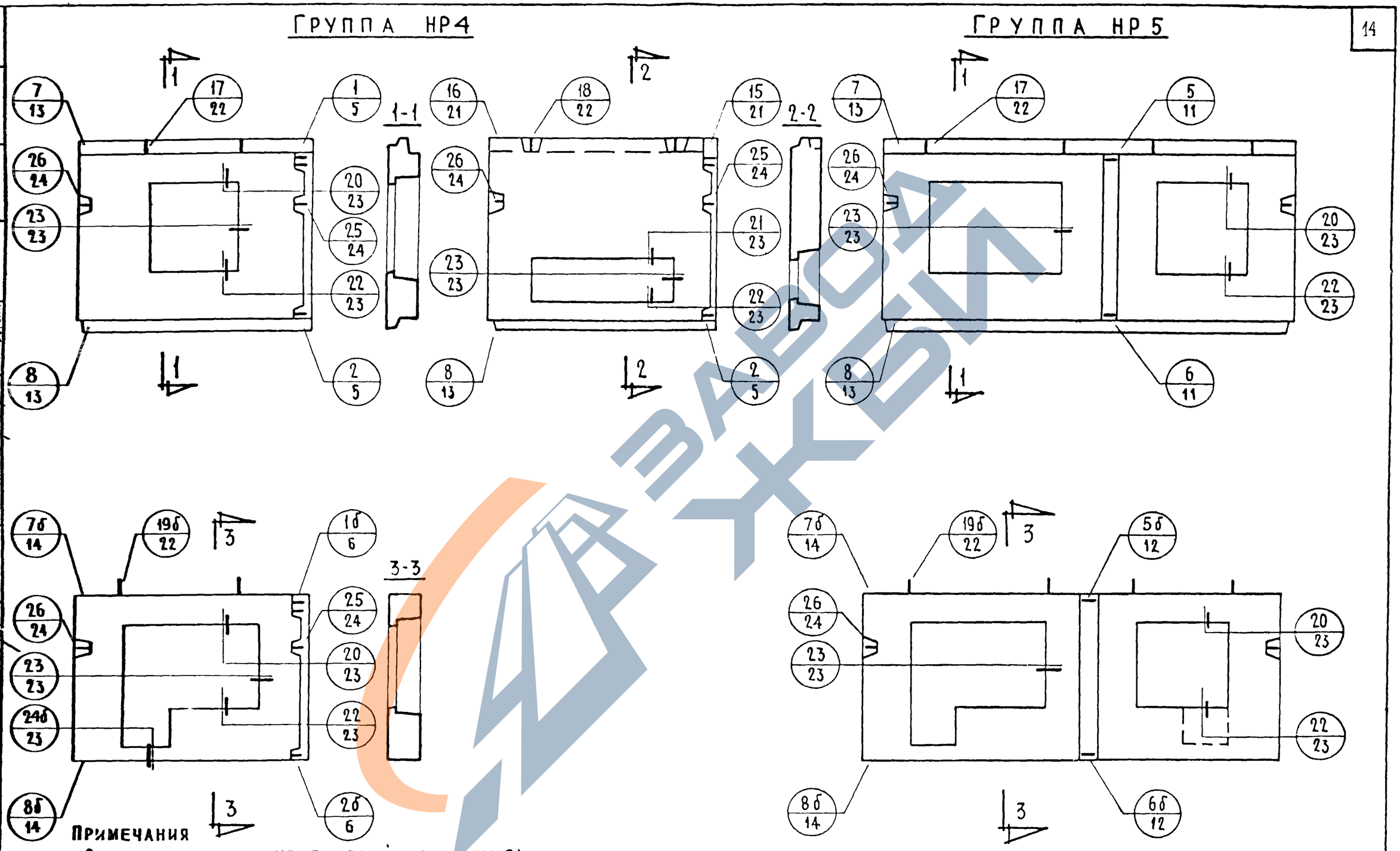

Примечания

1. Схемы армирования панелей см. лист 31.
2. Штриховой линией показаны возможные очертания других видов панелей.

ТК	Общие материалы и унифицированные детали панелей толщиной 400мм.	Серия 1.132-1	
1971	Схемы видов панелей групп НР4 и НР5 с маркировкой опалубочных деталей.	Выпуск 0-3	Лист 3

Гл. инж. отд. Н. Росинский
Гл. инж. пр. Г. Бабынин
Рук. груп. Ю. Герман
Инженер Рафаилович
Гл. инж. пр. Г. Бабынин
Гл. инж. пр. Ю. Рафаилович
Гл. технолог
Гл. конструктор
Инв. № взамен

ЦНИИЭП жилища

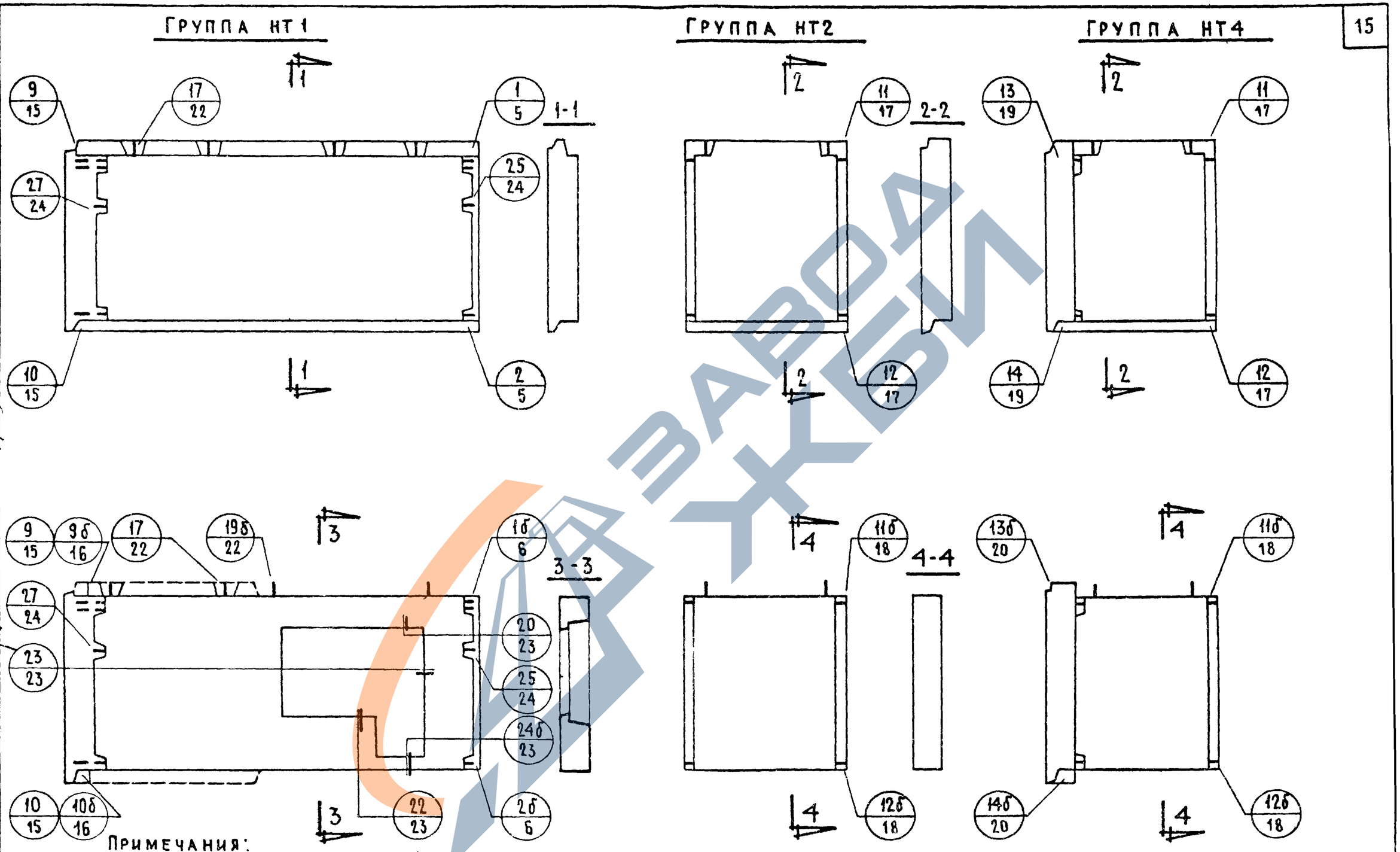

Примечания:
1. Схемы армирования панелей см. лист 32.
2. Штриховой линией показаны возможные очертания других видов панелей.

ТК	Общие материалы и унифицированные детали панелей толщиной 400мм.	Серия 1.132-1	
1971	Схемы видов панелей групп НТ1; НТ2 и НТ4 с маркировкой опалубочных деталей	Выпуск 0-3	Лист 7

Гл. инж. пр-та: Н. Росинский
Гл. инж. отд.: Г. Бабынин
Гл. инж. пр. рук. гр.: Ю. Герман
Инженер: А. Рафаилович
Проверил: Г. Бабыкин
Согласовано: Н. Ганкинский
Взамен инвен. №
Дата

ЦНИИЭП жилища

11909-03 16

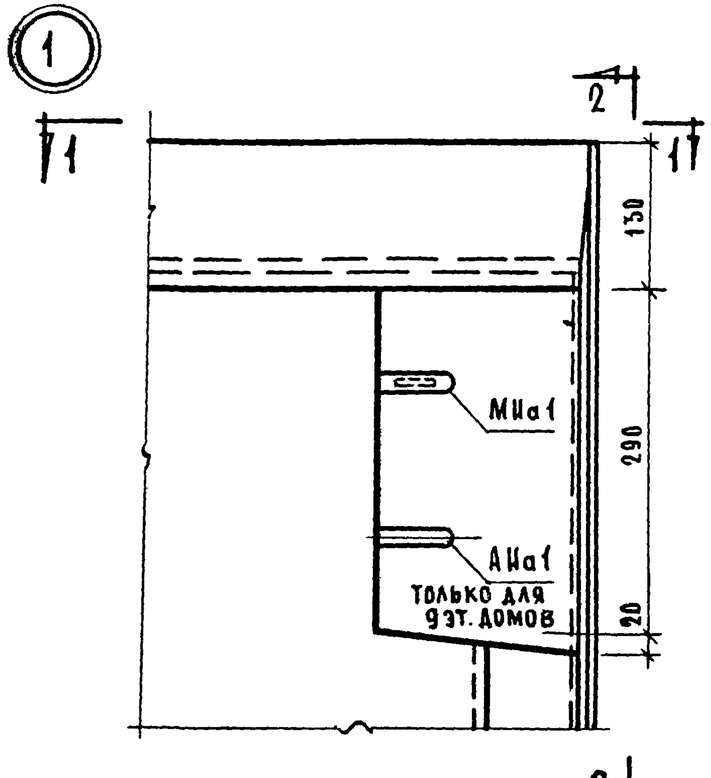

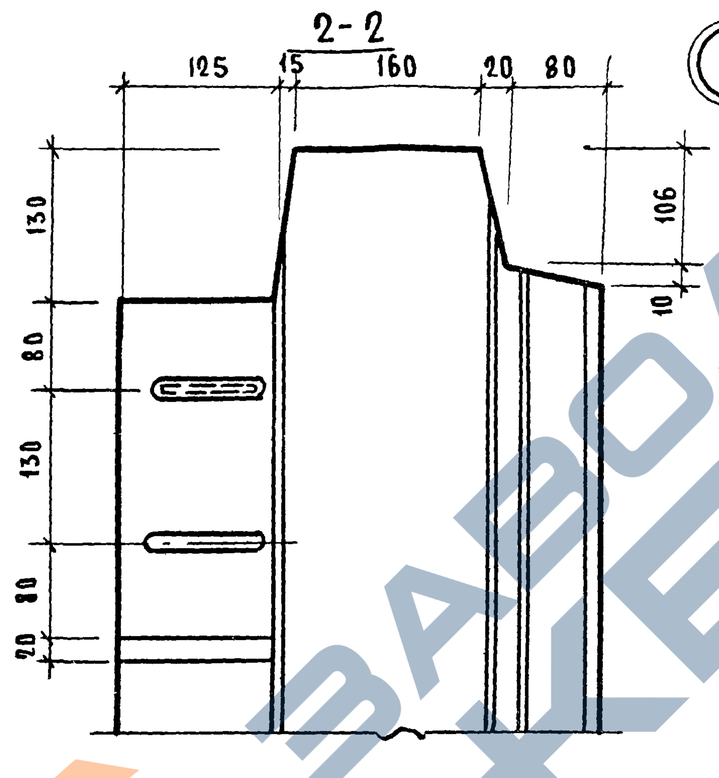

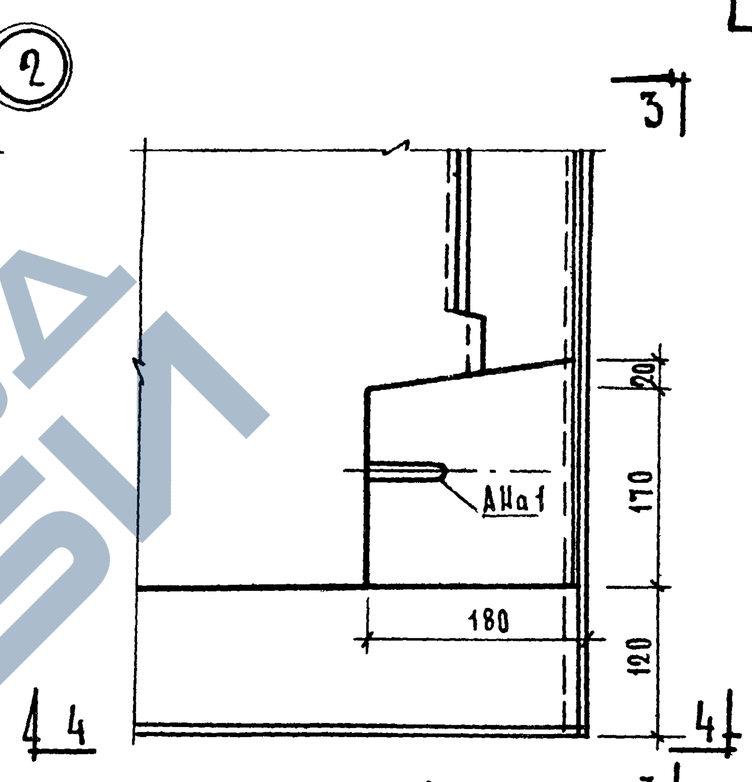

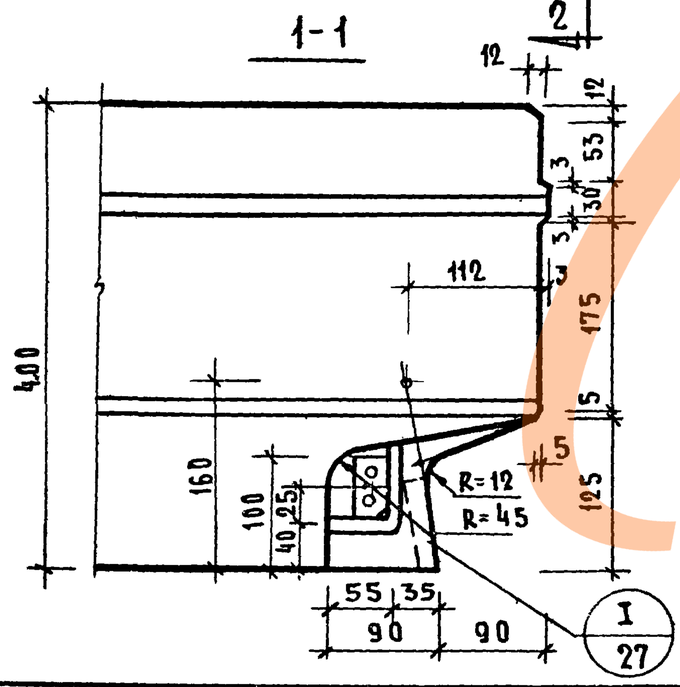

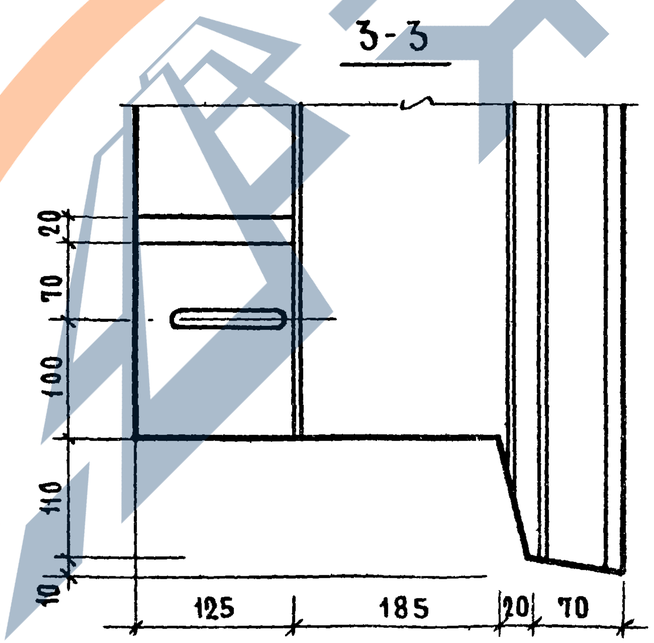

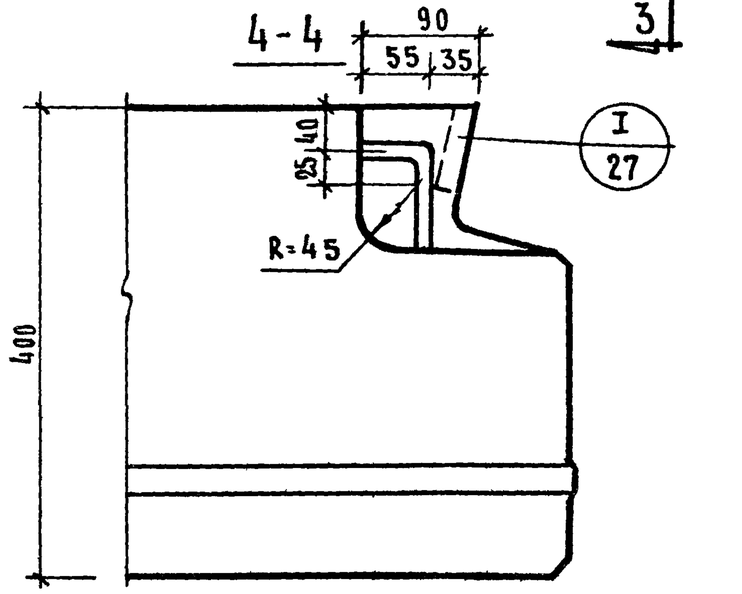

Т.К. 1971	ОБЩИЕ МАТЕРИАЛЫ И УНИФИЦИРОВАННЫЕ ДЕТАЛИ ПАНЕЛЕЙ ТОЛЩИНОЙ 400мм.	СЕРИЯ 1.132-1
	ДЕТАЛИ 1 И 2 (ОПАЛУБОЧНЫЕ).	ВЫПУСК 0-3 / ЛИСТ 5

Рук. группы Г. Бабыкин; Гл. инж. пр. Г. Домлацкий

https://zavodjbi.com/

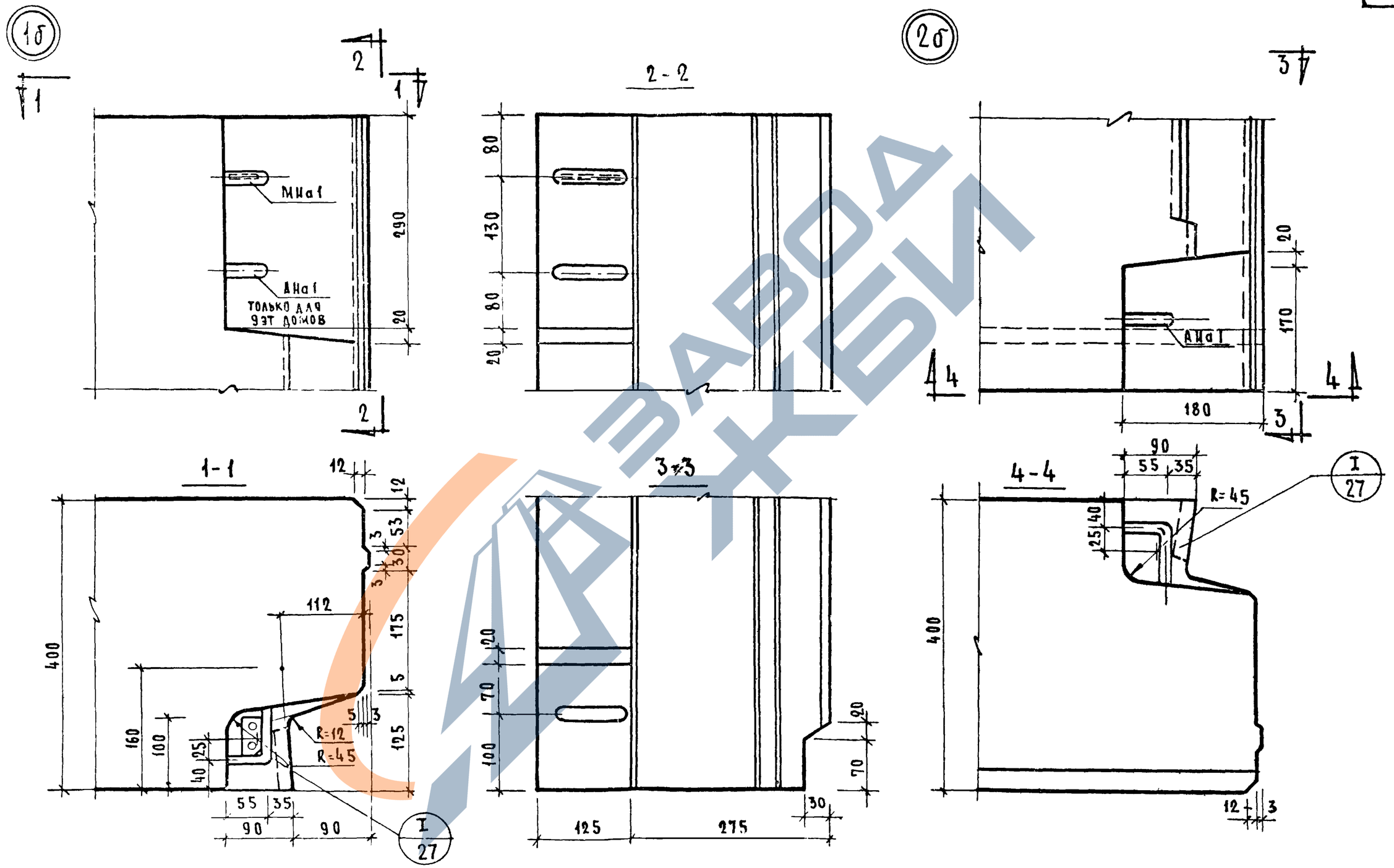

Т.К. 1971	Общие материалы и унифицированные детали панелей толщиной 400 мм. Детали 1б и 2б (опалубочные)	Серия 1.132-1	
		Выпуск 0-3	Лист 6

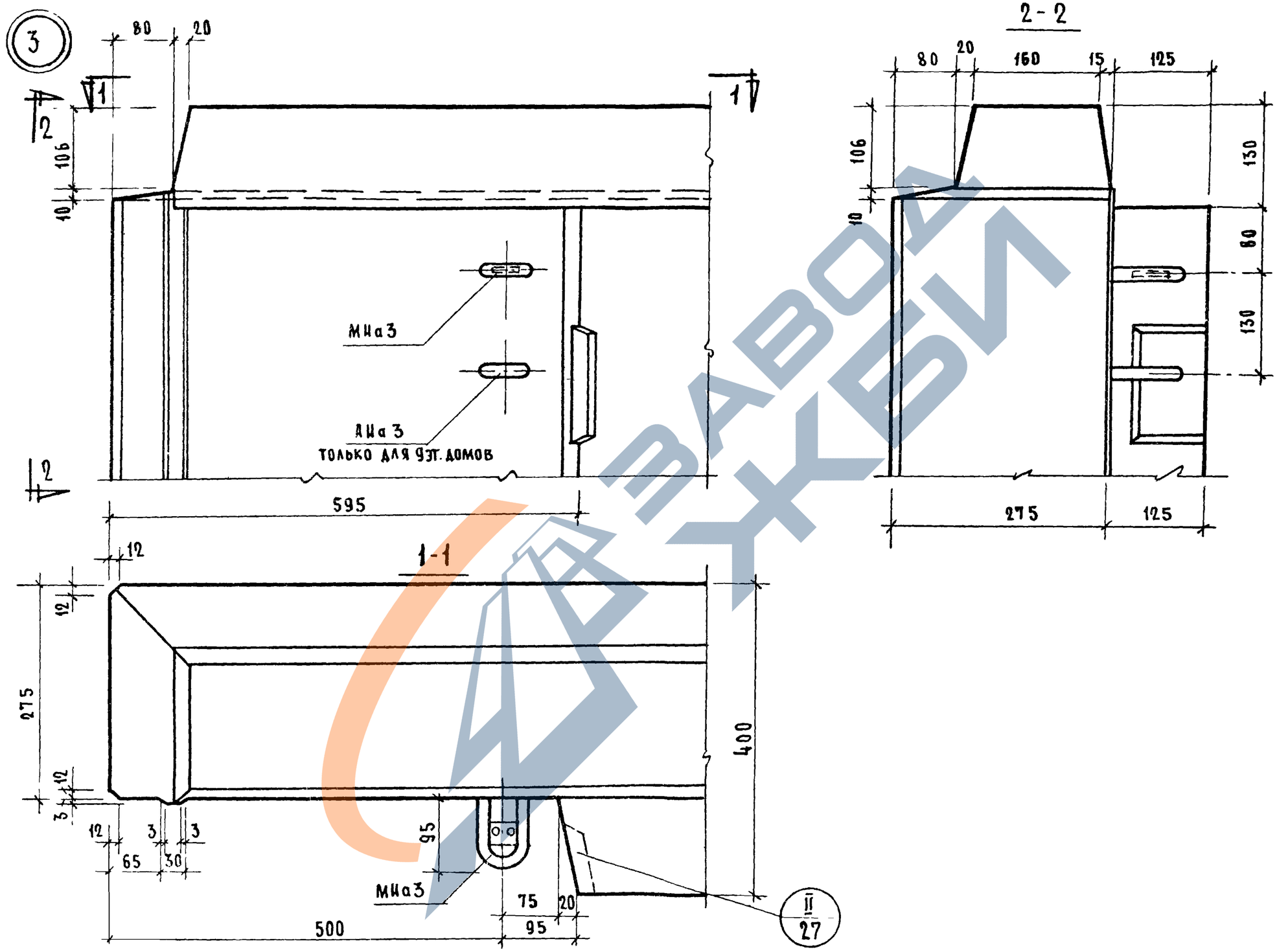

Т.К. 1971	Общие материалы и унифицированные детали панелей толщиной 400 мм.		СЕР 1.1[illegible]-1
	Деталь 3 (опалубочная)		Выпуск 0-3 АИ [illegible]

№ 1/1-5370 ВЗАМЕН

ГИП Г. БАБЫКИН

ПРОВЕРИЛ Г. БАБЫКИН

Гл. инж. пр. Ю. ГЕРМАН

Гл. инж. пр. [illegible]

Гл. инж. пр. рук. гр. [illegible]

Гл. инж. пр. рук. гр. [illegible]

ГИПРОСЕЛЬМАШ

https://zavodjbi.com/
ЗАВОД ЖБИ

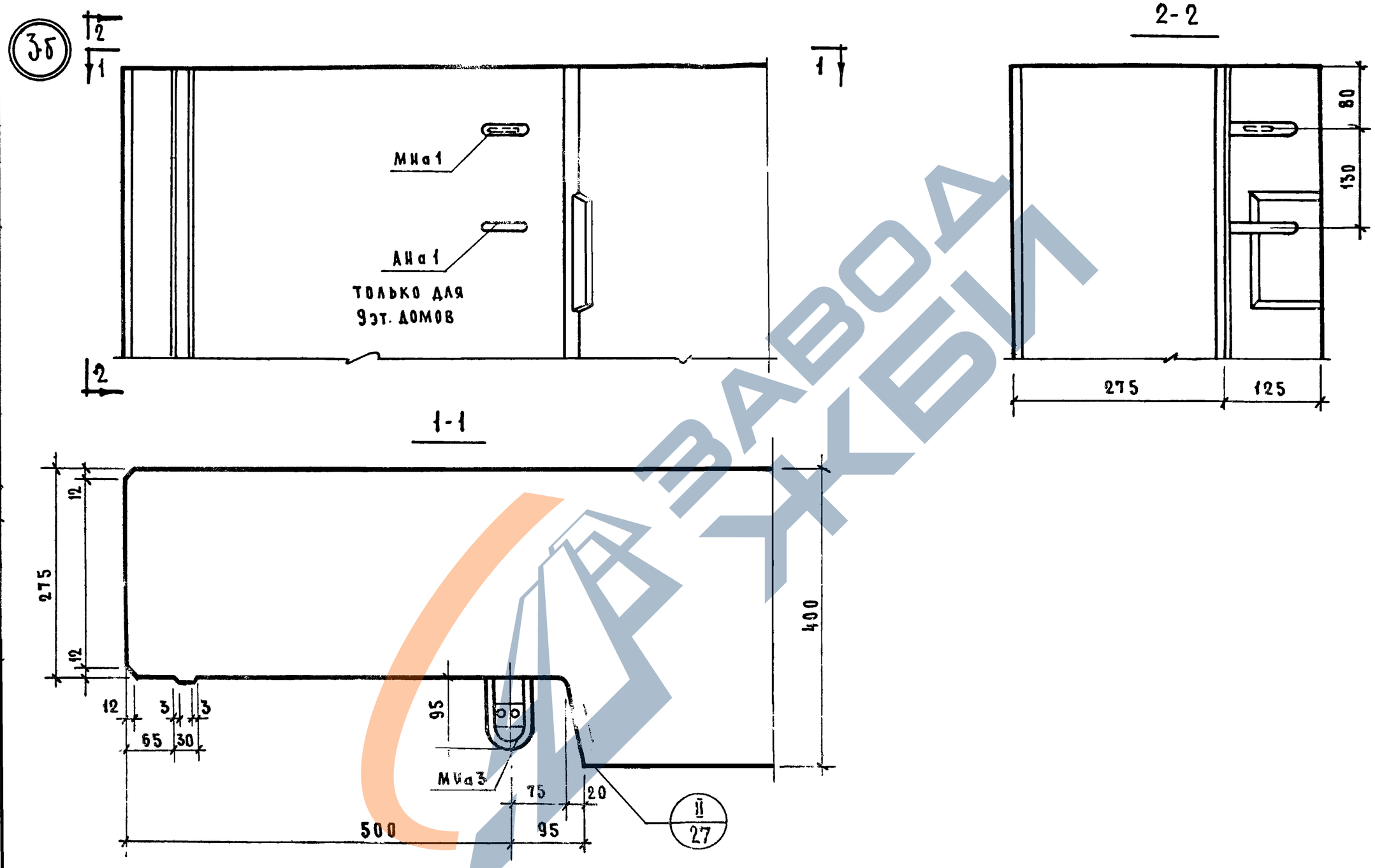

ГК	Общие материалы и унифицированные детали панелей толщиной 400 мм.	Серия 1.132-
	Деталь 3б / опалубочная /.	Выпуск 2-2

ЗАВОД ЖБИ

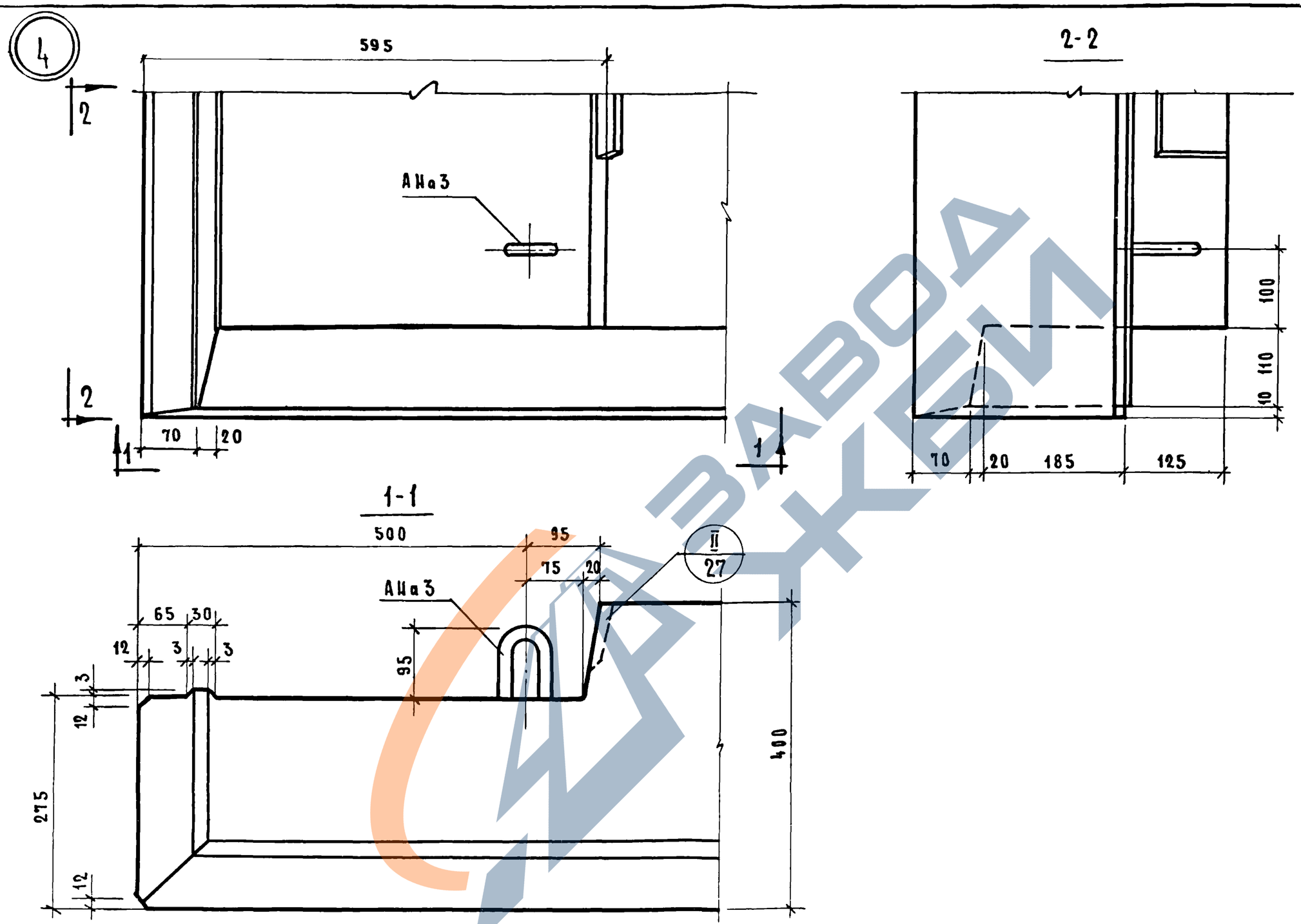

ПЛАН ИНЖ. ПР.	П. ВЫЛЕНИН	ПРОВЕРИЛ	Г. БАБЫКИН
РУК. ГРУП.	Ю. ГЕРМАН		
РУК. ГРУП.	И. ПОЛУЗОВА	ГЛ. ИНЖ. ПР.	

ЗИЛЛИЩА

Т.К.	ОБЩИЕ МАТЕРИАЛЫ И УНИФИЦИРОВАННЫЕ ДЕТАЛИ ПАНЕЛЕЙ ТОЛЩИНОЙ 400 мм.	СЕРИЯ 1.132-1	
	ДЕТАЛЬ 4 /ОПАЛУБОЧНАЯ/.	ВЫПУСК 0-3	ЛИСТ 9

11309-03 21

https://zavodjbi.com/
ЗАВОД ЖБИ

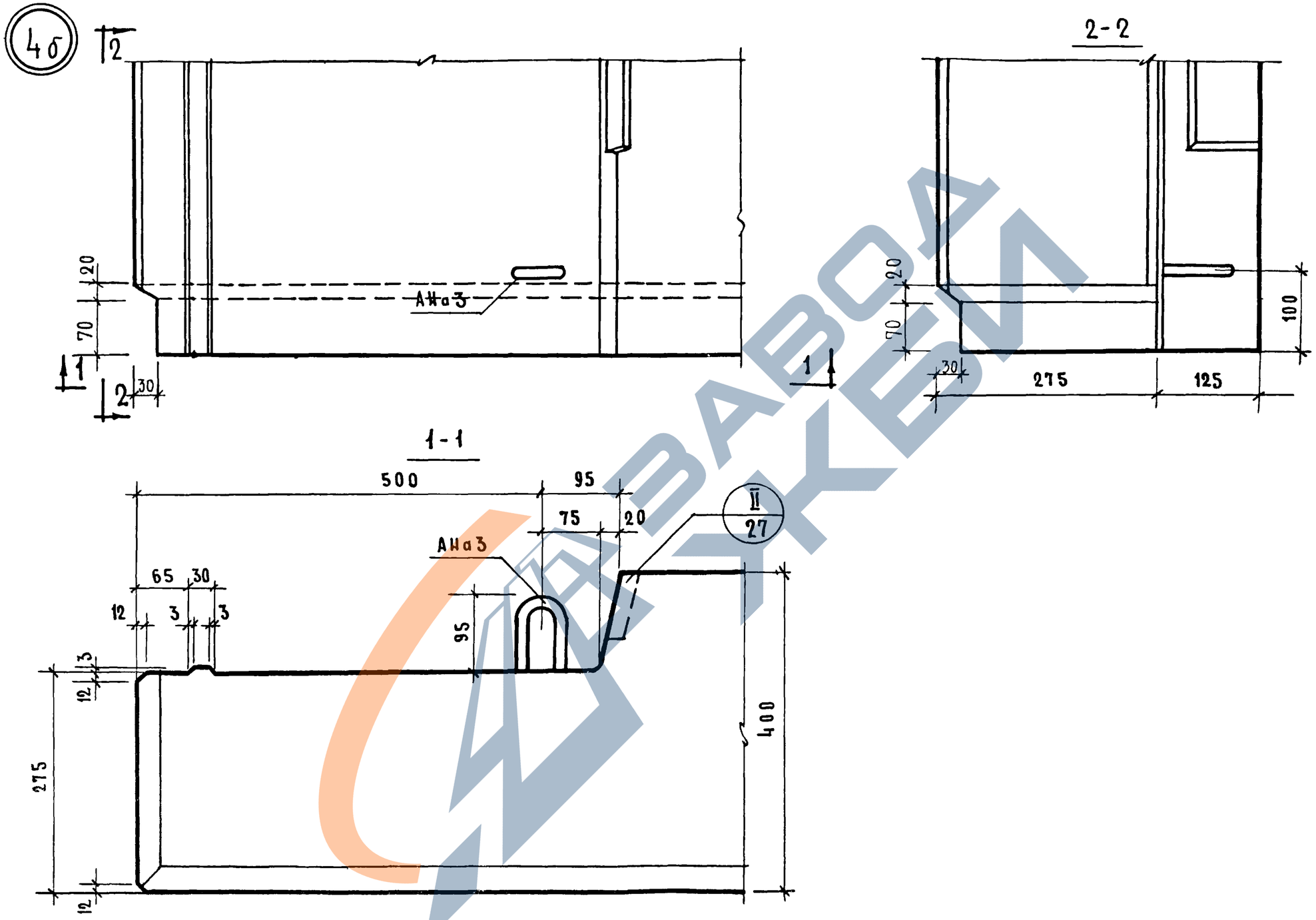

Т.К. 1971	Общие материалы и унифицированные детали панелей толщиной 400мм.		Серия 1.132-1
	Деталь 4б /опалубочная/		Выпуск 0-3

11909-03

https://zavodjbi.com/

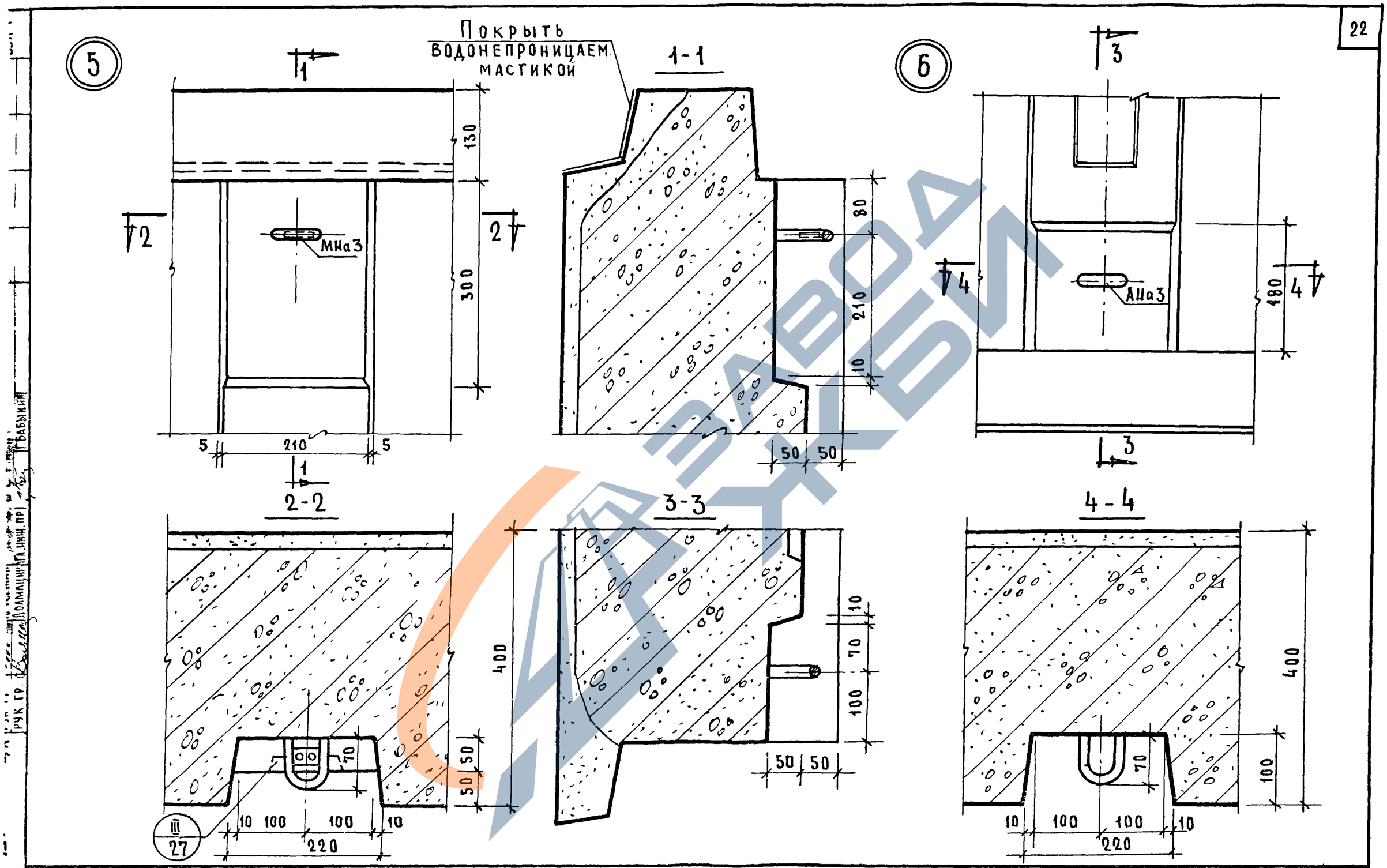

Т.К. 1971	Общие материалы унифицированные детали панелей толщиной 400мм	Серия 1.132-1
	Детали 5 и 6 (опалубочные)	Выпуск 0-3 / Лист 11

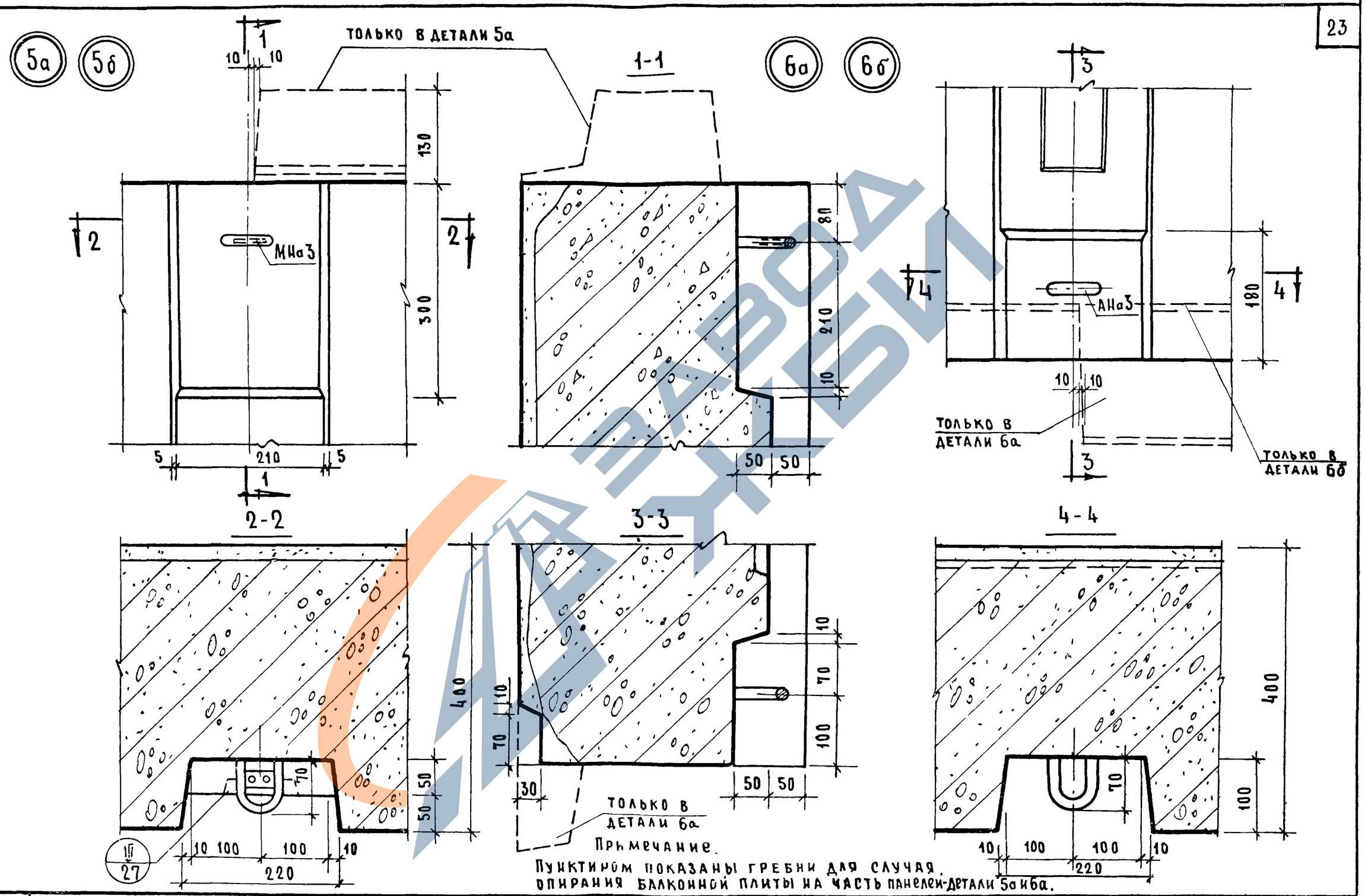

Т.К. 1971	Общие материалы и унифицированные детали панелей толщиной 400 мм	Серия 1.132-1	
	Детали 5а, 5б, 6а и 6б (опалубочные).	Выпуск 0-3	Лист 12

Инв. № | Взамен | Дата | Согласовано | Согласовано | Согласовано | Проверил | Нач. отд. | Гл. инж. отд. | Гл. инж. пр. | Рук. груп. | Рук. груп. | Ст. инж. | Гл. техн. | Гл. инж. пр. | Гл. инж. | Маликова | Шляпин | Росинский | Бабынин | Герман | Долгашин | Бабыкин | Гайсинский | Цниипромзданий

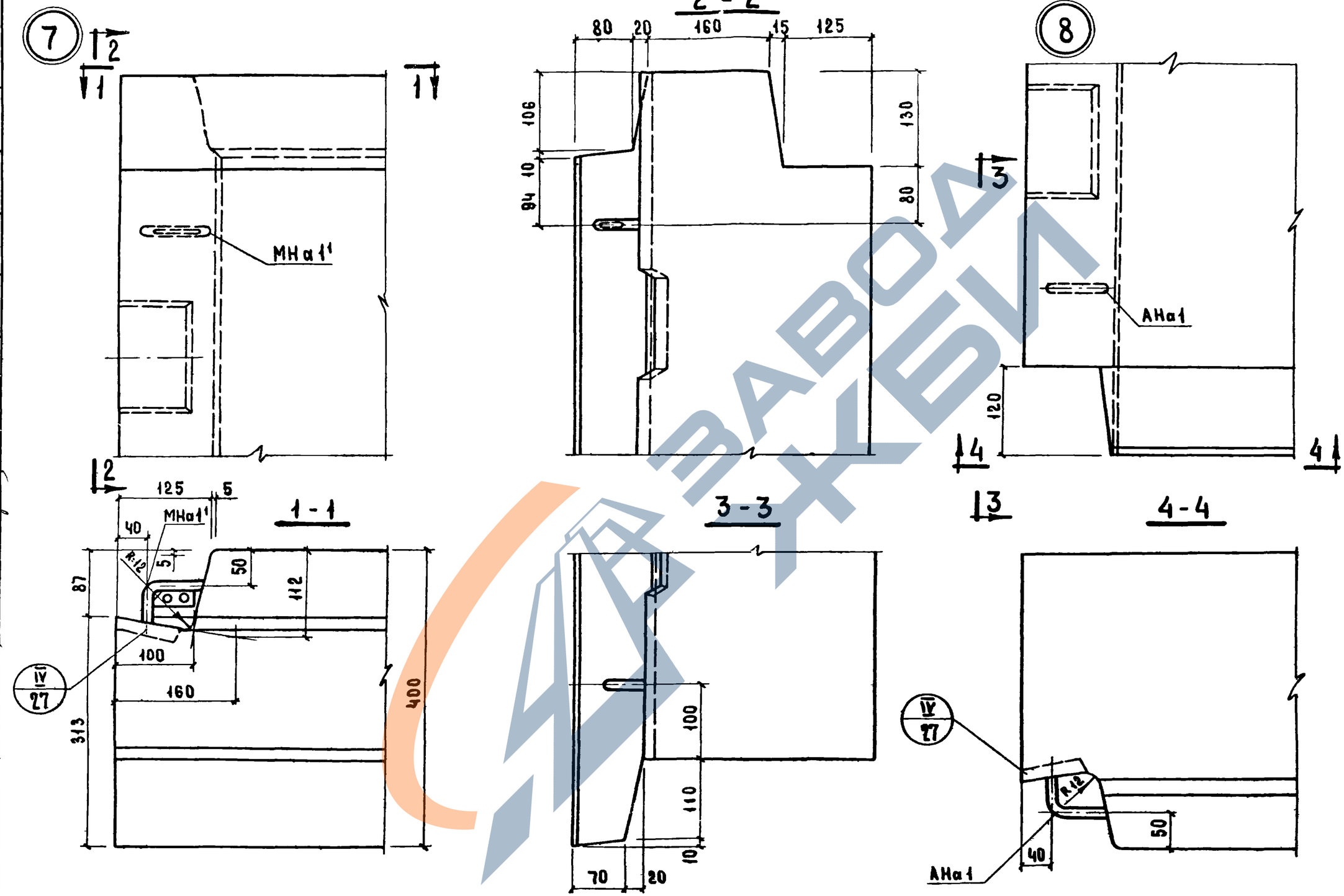

ТК	Общие материалы и унифицированные детали панелей толщиной 400 мм	Серия 1.132-1	
1971	Детали 7 и 8 /опалубочные/	Выпуск 0-3	Лист 13

ЦНИИЭП жилища

Рук. гр.	Ю.Герман	
Рук. гр.	И.Подгузова	
Гл. инж. пр.	Г.Бабыкин	

ПРОВЕРИЛ

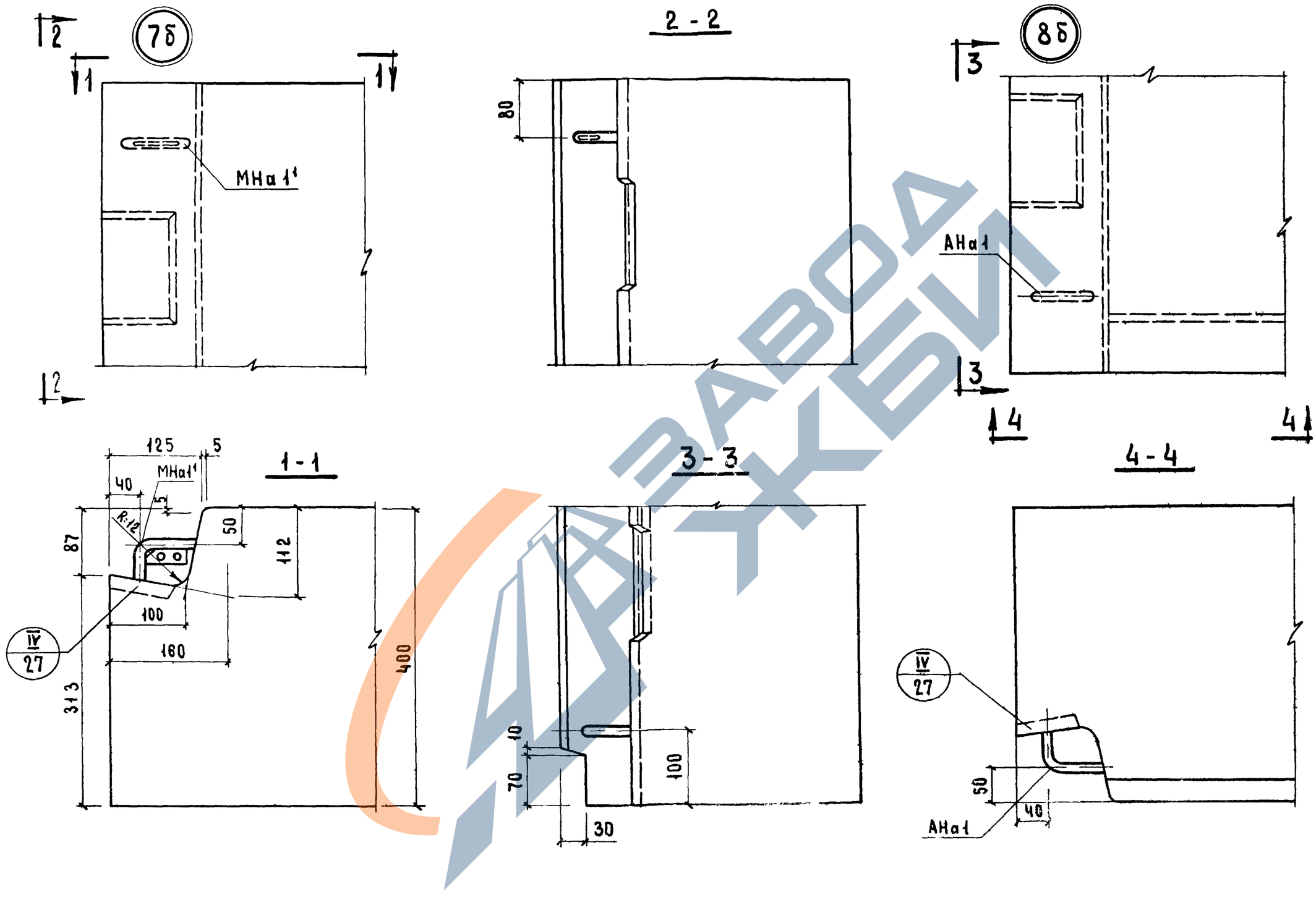

ТК 1971	Общие материалы и унифицированные детали панелей толщиной 400 мм. Детали 7б и 8б /опалубочные/	Серия 1.132-1	
		Выпуск 0-3	Лист 14

ЦНИИЭП жилища

Согласовано: Н.Барсинский, Ст.технолог Г.Бабыкин

Нач.отд.№17 Б.Шляпин; Гл.инж.отд. Н.Росинский; Гл.инж.пр. Г.Бабынин; Рук.группы Ю.Терман; Рук.группы Ц.Подгузова

Ст.техник; Гл.инж.пр-та; Проверил

Инв.№ подл. | Подпись и дата | Взам.инв.№

https://zavodjbi.com/

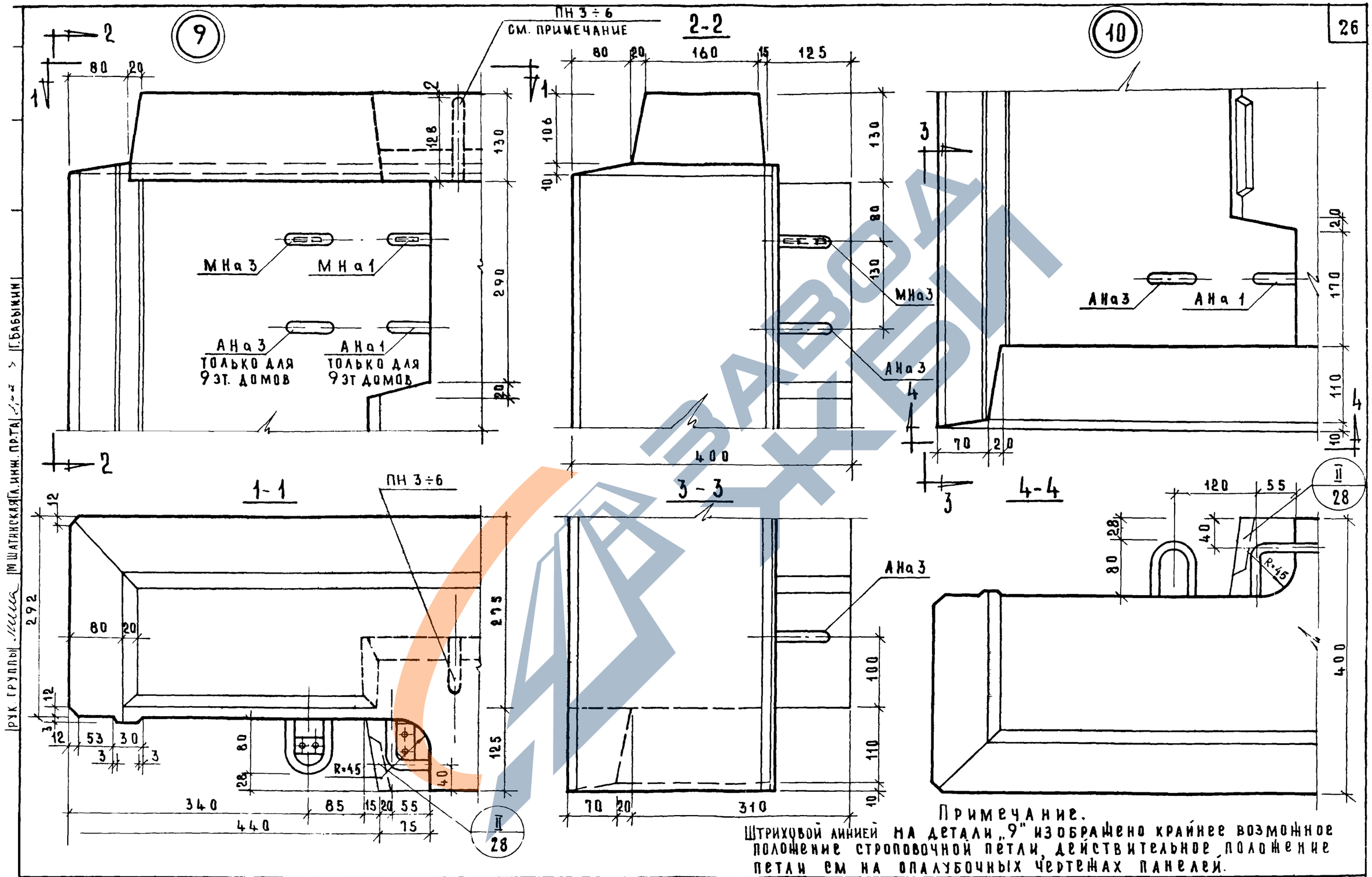

Примечание.
Штриховой линией на детали „9" изображено крайнее возможное положение строповочной петли, действительное положение петли см на опалубочных чертежах панелей.

ТК	Общие материалы и унифицированные детали панелей толщиной 400 мм	серия 1.132-1
1971	Детали 9 и 10 / опалубочные /	выпуск 0-3 / лист 15

Рук. группы Шатинская | Гл. инж. пр-та Бабыкин

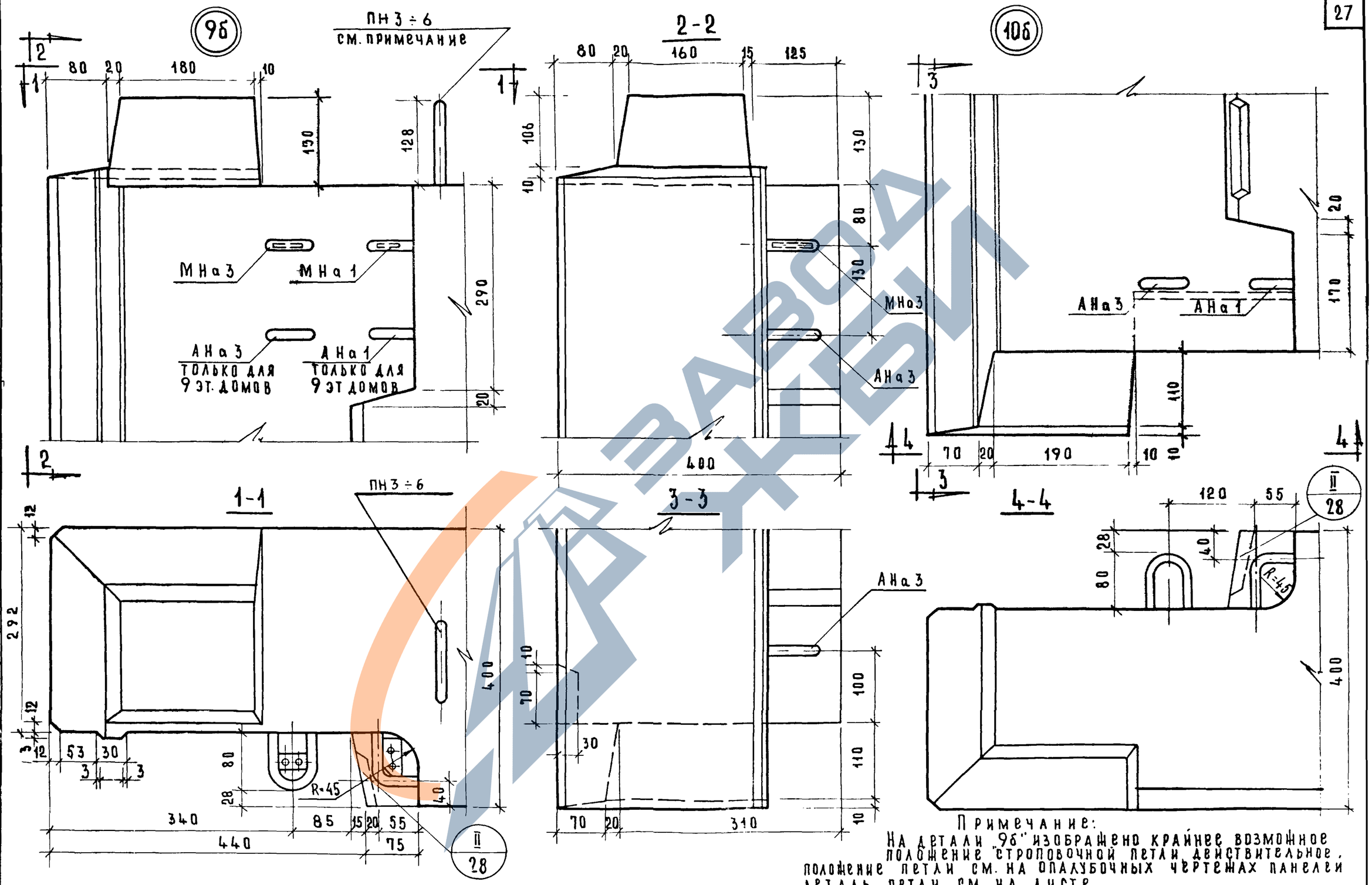

Примечание:
На детали "9б" изображено крайнее возможное положение строповочной петли действительное, положение петли см. на опалубочных чертежах панелей деталь петли см. на листе

ТК	Общие материалы и унифицированные детали панелей толщиной 400 мм	серия 1.132 - 1	
1971	Детали 9б и 10б / опалубочные /	выпуск 0-3	лист 16

Инв № взамен | Н. Гайсинский | гл. технолог | Г. Бабыкин | гл. инж. пр-та | Ю. Герман | рук. группы | М. Шатинская | Н. Ровенский | Г. Бабыкин | Ю. Герман | М. Шатинская | Начальник ЦНИИЭП жилища

ЗАВОД ЖБИ

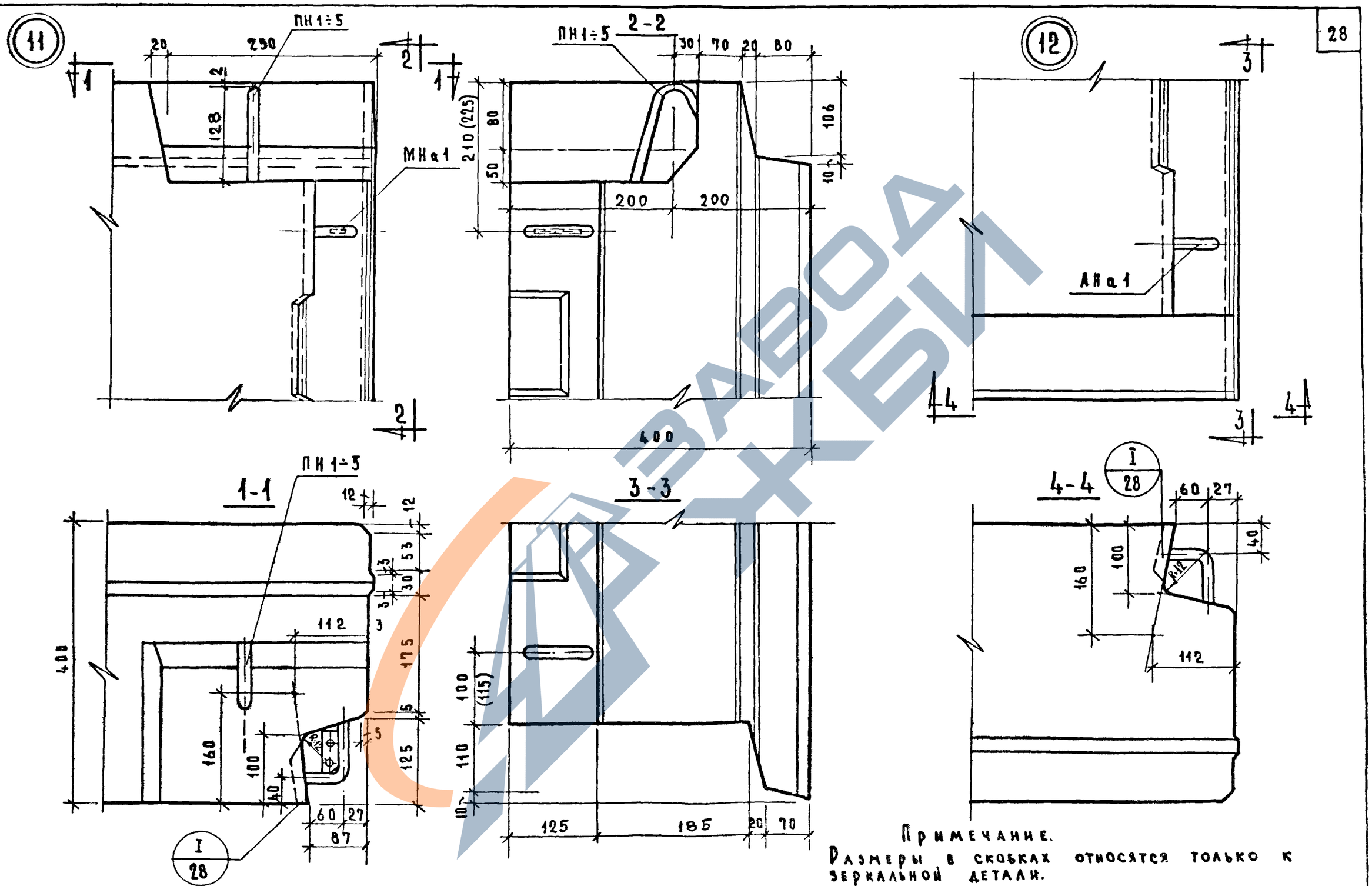

Примечание.
Размеры в скобках относятся только к зеркальной детали.

ТК 1971	Общие материалы и унифицированные детали панелей толщиной 400 мм	Серия 1.132-1
	Детали 11 и 12 /опалубочные/	Выпуск 0-3 / Лист 17

Инв. № подл. | Подпись и дата | Взам. инв. №
Рук. группы | Инж. Шатинская | Инж. пр-та | Г. Бабыкин

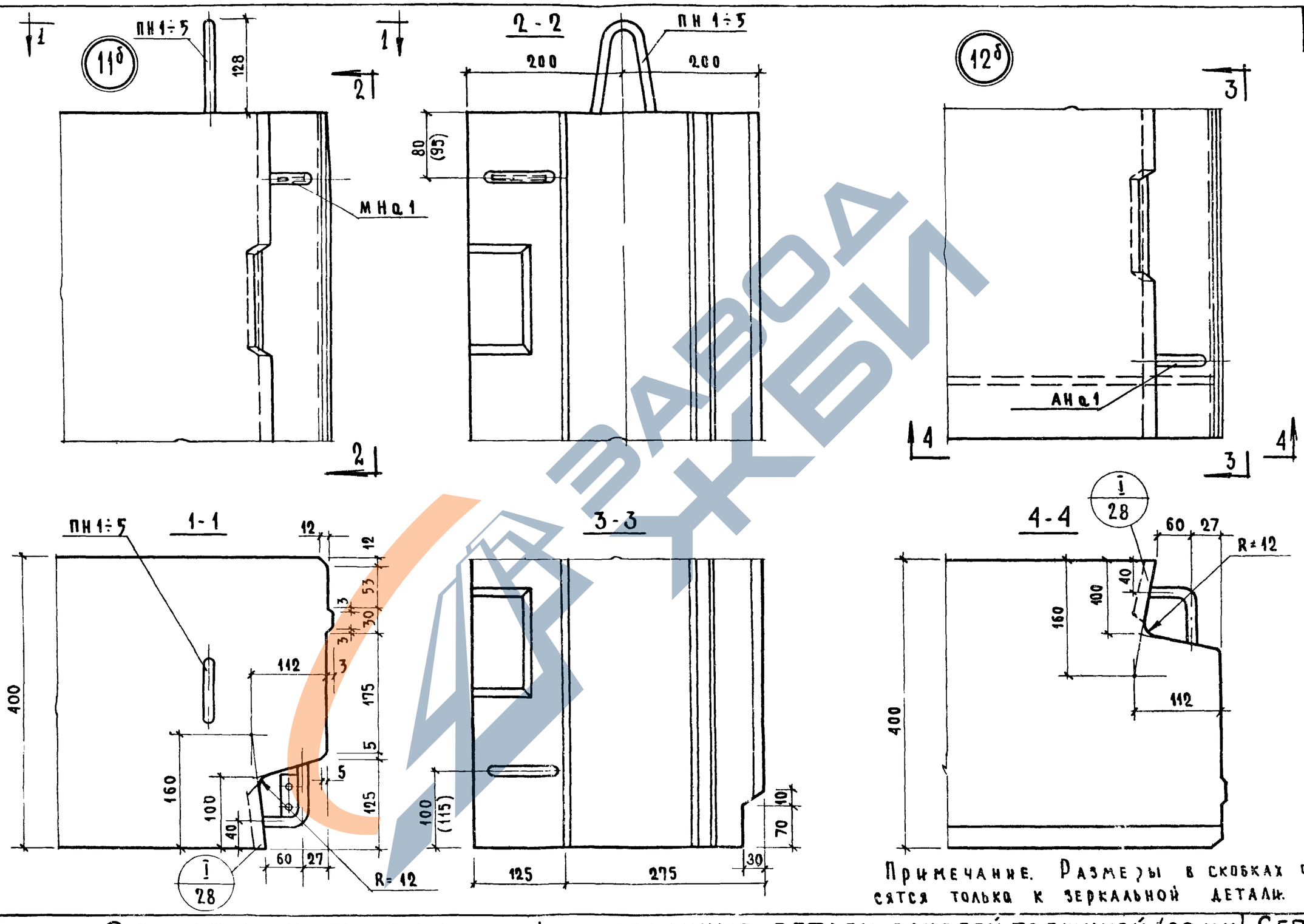

Примечание. Размеры в скобках относятся только к зеркальной детали.

ТК 1971	Общие материалы и унифицированные детали панелей толщиной 400 мм. Детали 11 б и 12 б /опалубочные/	Серия 1.132-1	Выпуск 0-3 / Лист 18

Согласовано: Гл. технолог; Н. Гайсинский. Дата. Инвен. №. Взамен.

Проверил: Гл. инж. пр-та; Г. Бабынин. Нач. отд.: Б. Шляпин. Гл. инж. отд.: Н. Росинский. Гл. инж. пр.: Г. Бабынин. Рук. груп.: М. Шатинская. Рук. груп.: Ю. Герман.

ЦНИИЭП жилища

11909-03 30

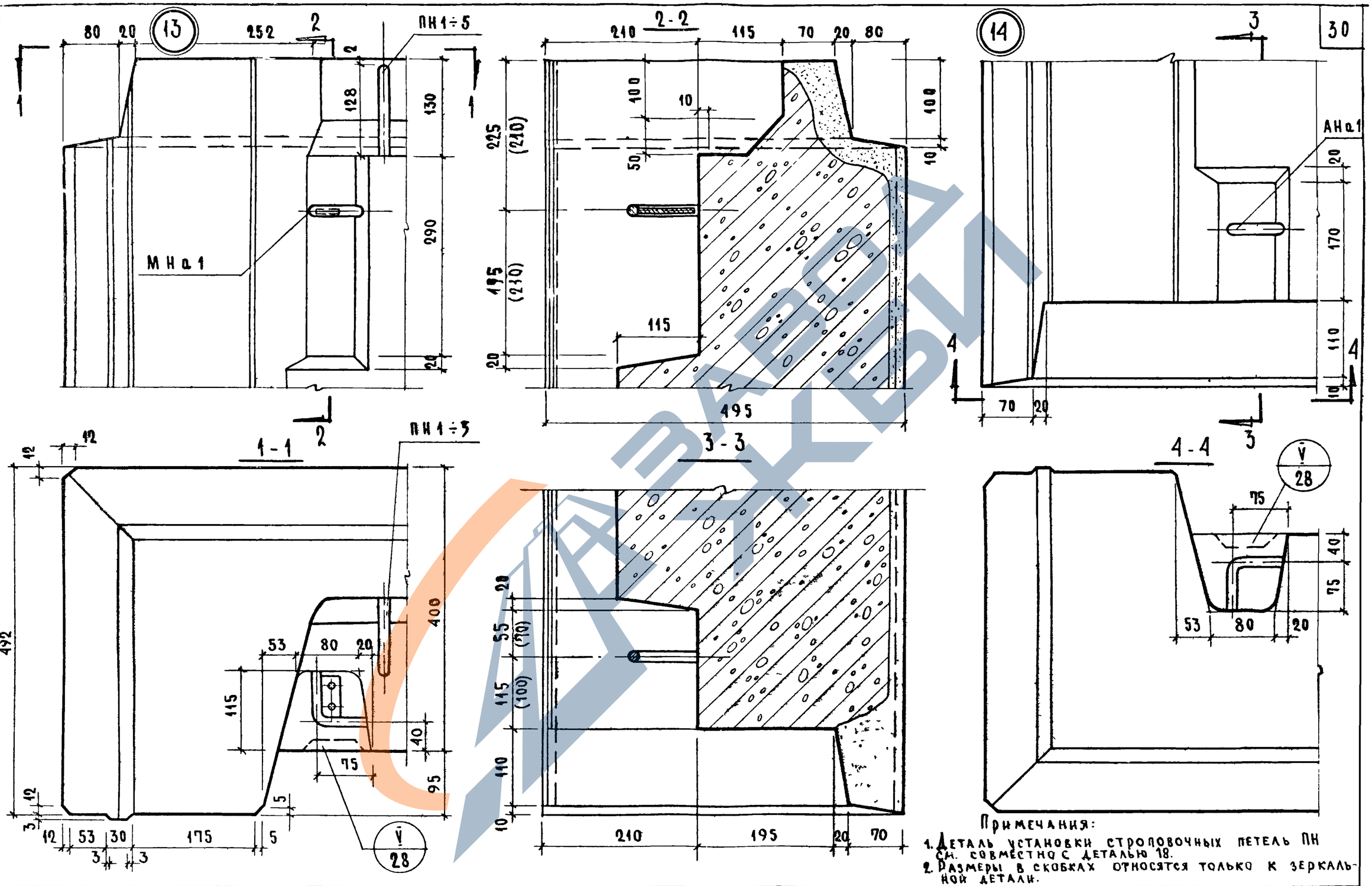

ТК 1971	ОБЩИЕ МАТЕРИАЛЫ И УНИФИЦИРОВАННЫЕ ДЕТАЛИ ПАНЕЛЕЙ ТОЛЩИНОЙ 400 ММ	СЕРИЯ 1.132-1	
	ДЕТАЛИ 13 И 14 /ОПАЛУБОЧНЫЕ/	Выпуск 0-3	Лист 13

ЦНИИЭП ЖИЛИЩА

Взамен | Проверил Г.Бабыкин | Гл.инж.пр.та Шатинская | Рук.группы Герман | Рук.группы

https://zavodjbi.com/

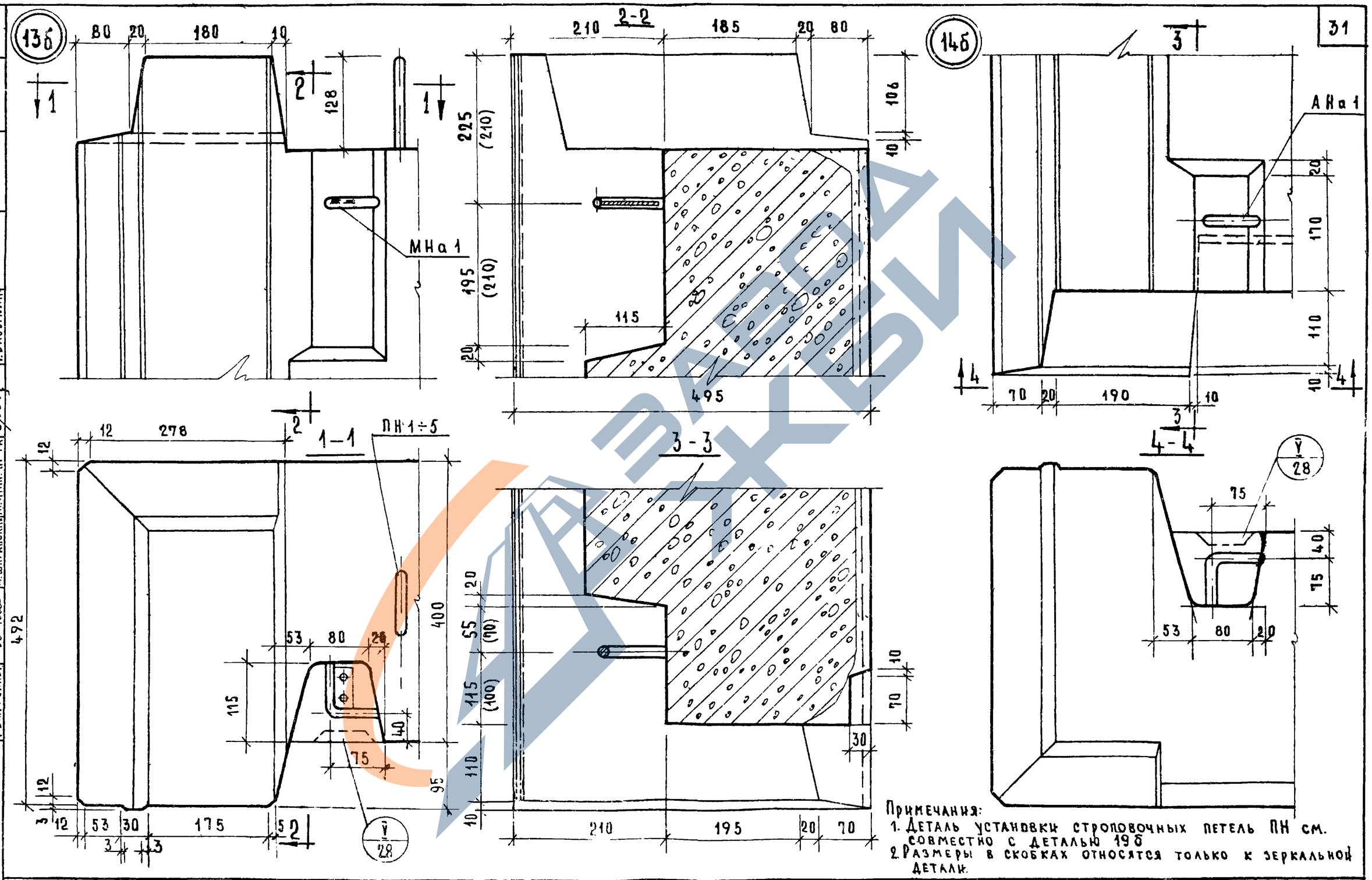

ТК	Общие материалы и унифицированные детали панелей толщиной 400 мм	Серия 1.432-1	

ЗАВОД ЖБИ

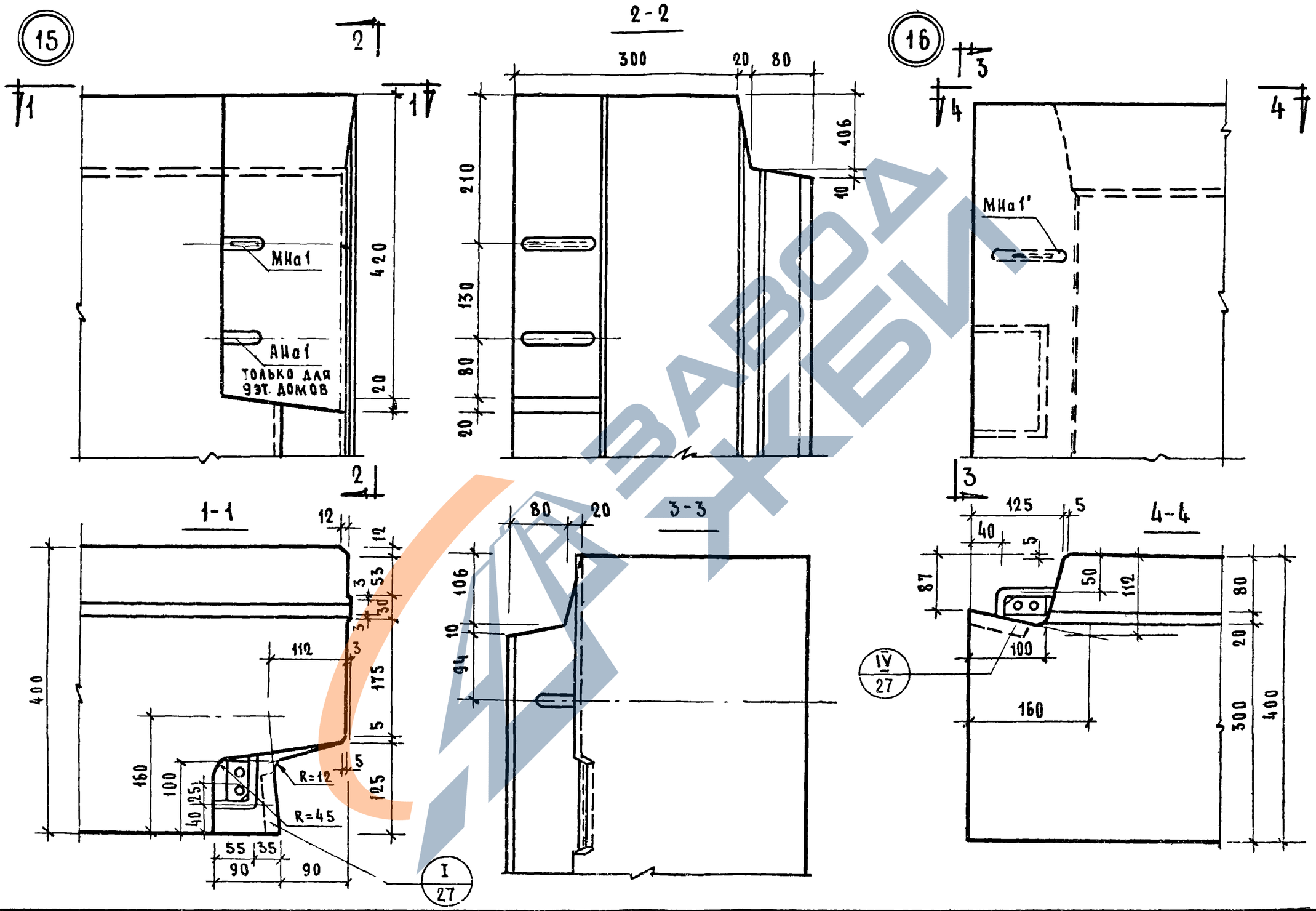

Т.К. 1971	Общие материалы и унифицированные детали панелей толщиной 400 мм. Детали 15 и 16 (опалубочные).	Серия 1.132-1 Выпуск 0-3 Лист 21

ЗАВОД ЖБИ

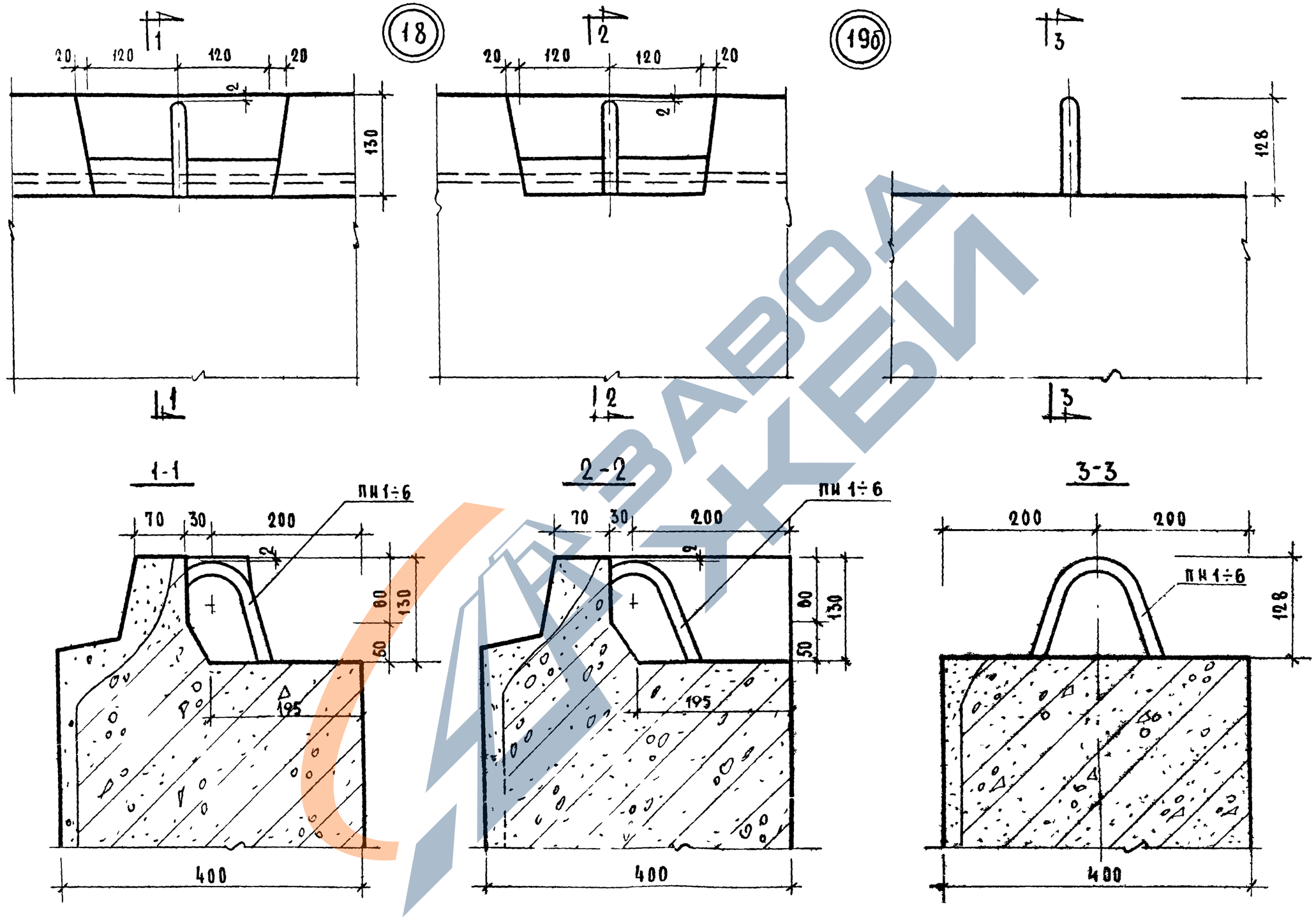

Т.К. 1971	ОБЩИЕ МАТЕРИАЛЫ И УНИФИЦИРОВАННЫЕ ДЕТАЛИ ПАНЕЛЕЙ ТОЛЩИНОЙ 400 мм. ДЕТАЛИ 17, 18 и 19б (ОПАЛУБОЧНЫЕ).	СЕРИЯ 1.132-1	
		ВЫПУСК 0-3	ЛИСТ 22

Гл. инж. пр. Киселевский; Рук. груп. Г. Бабынин; Рук. группы Ю. Германн; Провер. Доманина; Гл. инж. пр. Г. Бабыкин

Взамен

Инв. № подл. | Подпись и дата

11909-03 34

https://zavodjbi.com/

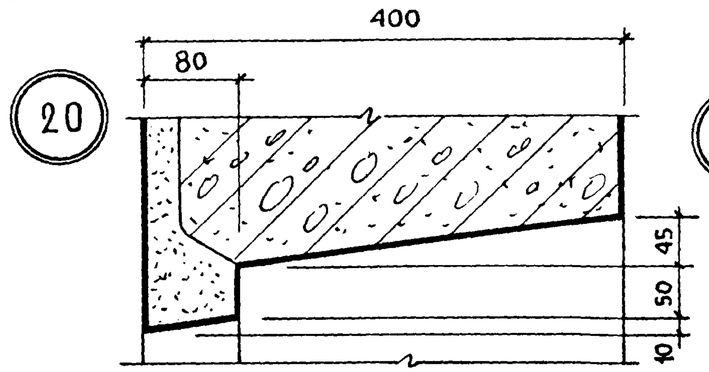

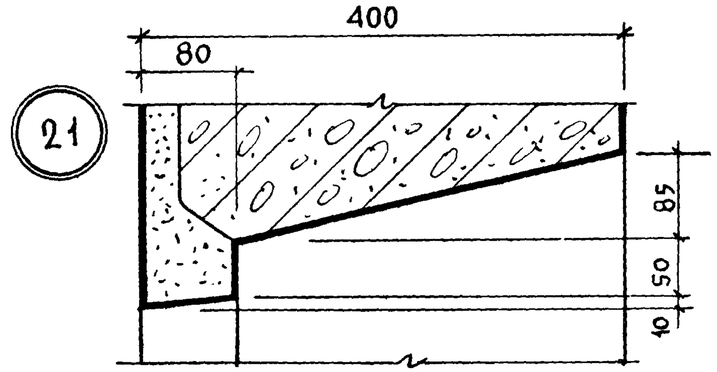

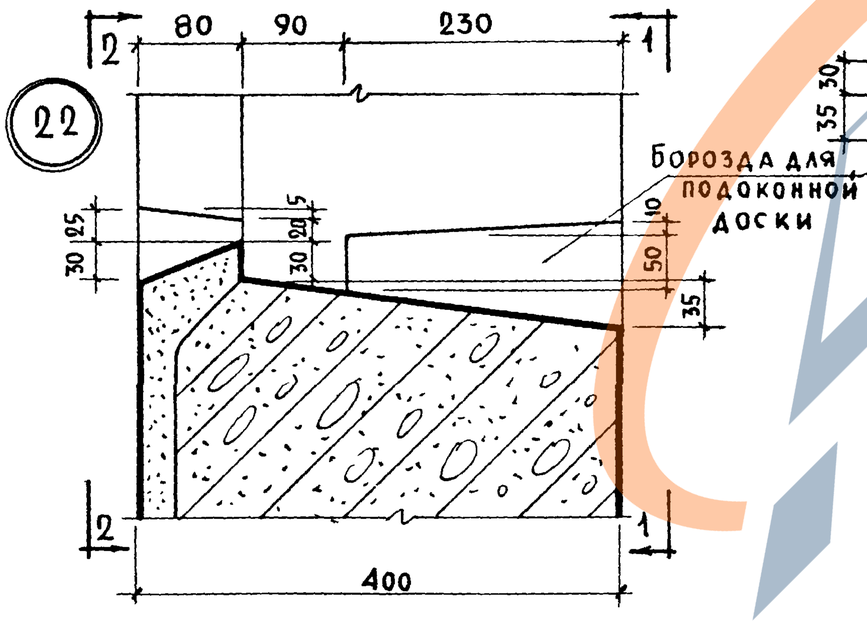

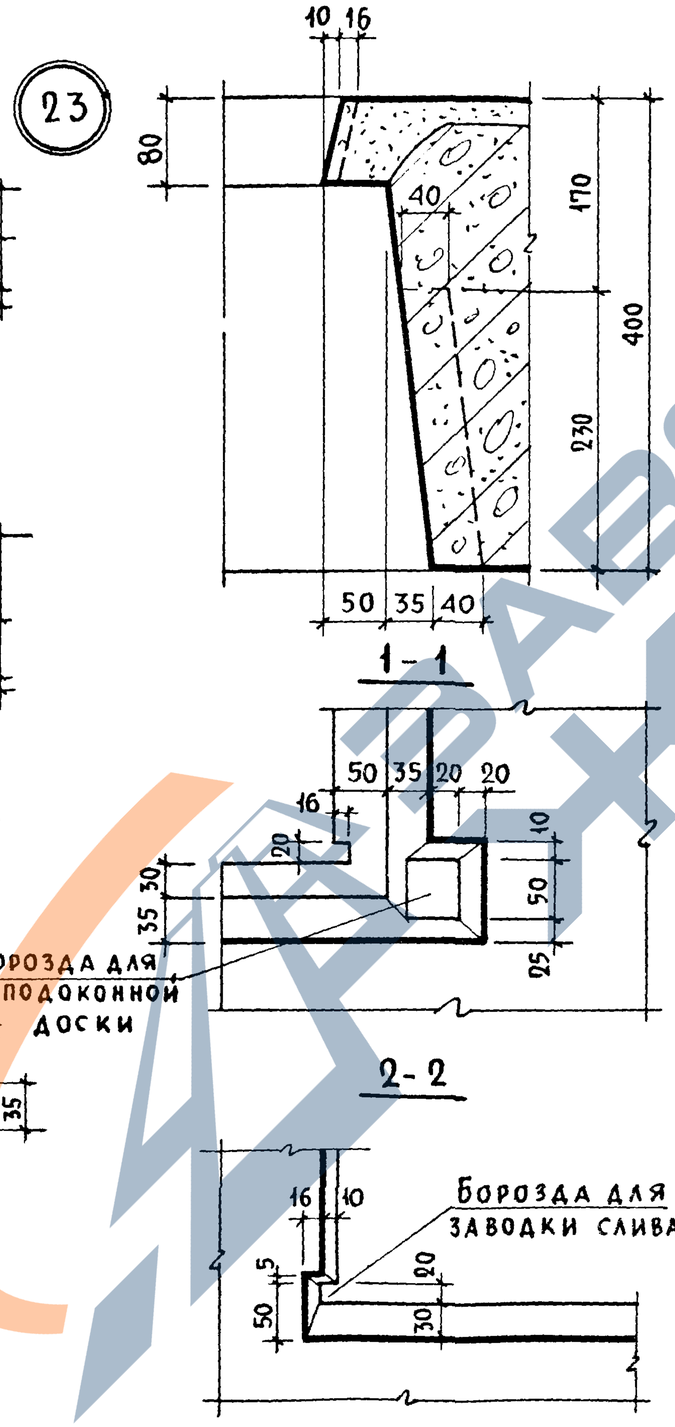

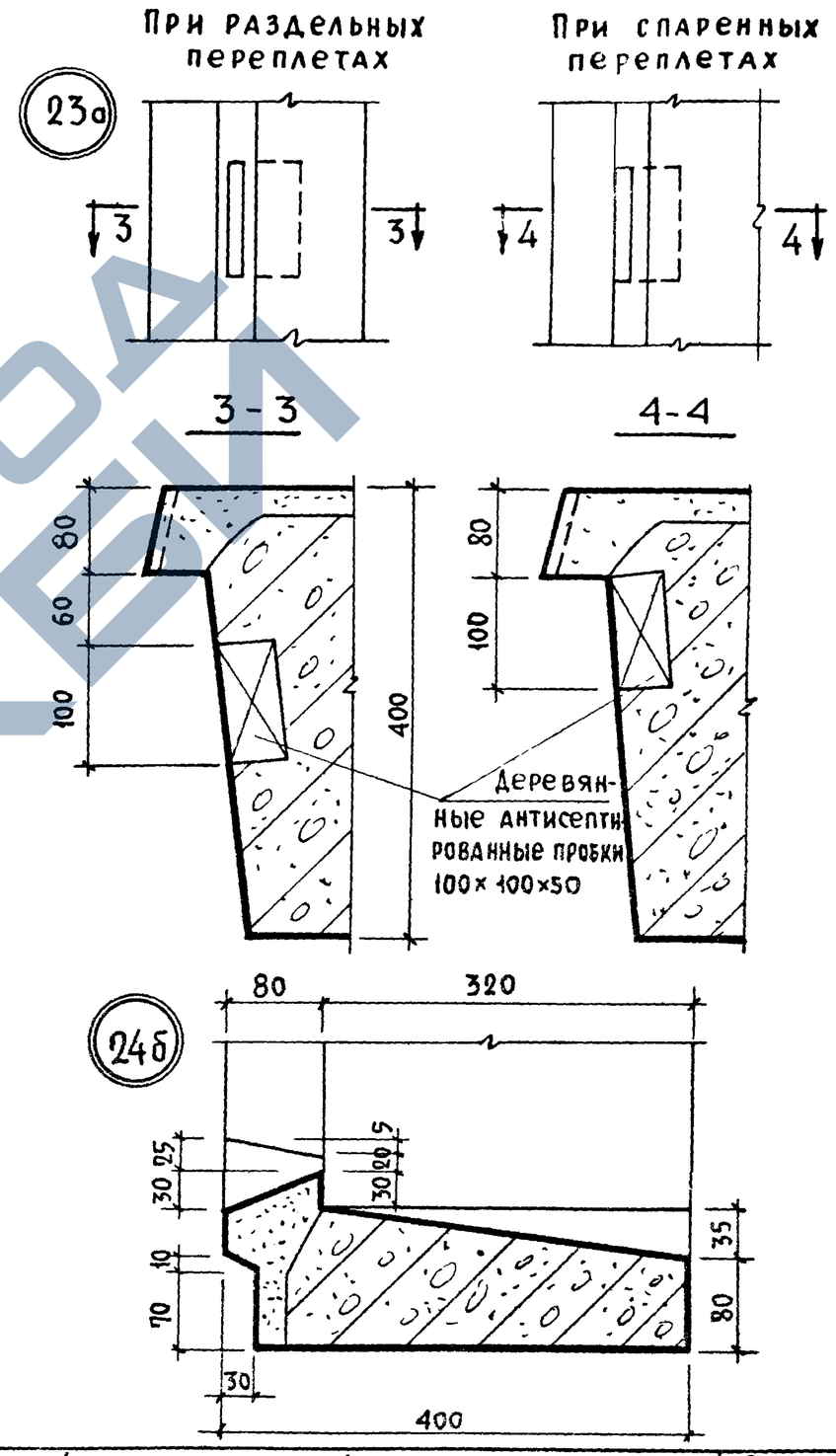

ТК	ОБЩИЕ МАТЕРИАЛЫ И УНИФИЦИРОВАННЫЕ ДЕТАЛИ ПАНЕЛЕЙ ТОЛЩИНОЙ 400 мм	Серия 1.132-1
1971	ДЕТАЛИ 20÷23, 23а, 24б / ОПАЛУБОЧНЫЕ /	Выпуск 0-3 / Лист 23

ЦНИИЭП ЖИЛИЩА

Проверил Г. Бабыкин; Гл. инж. пр-та Ю. Герман; Гл. инж. пр. В. Оганесова; Ст. техник

Взамен

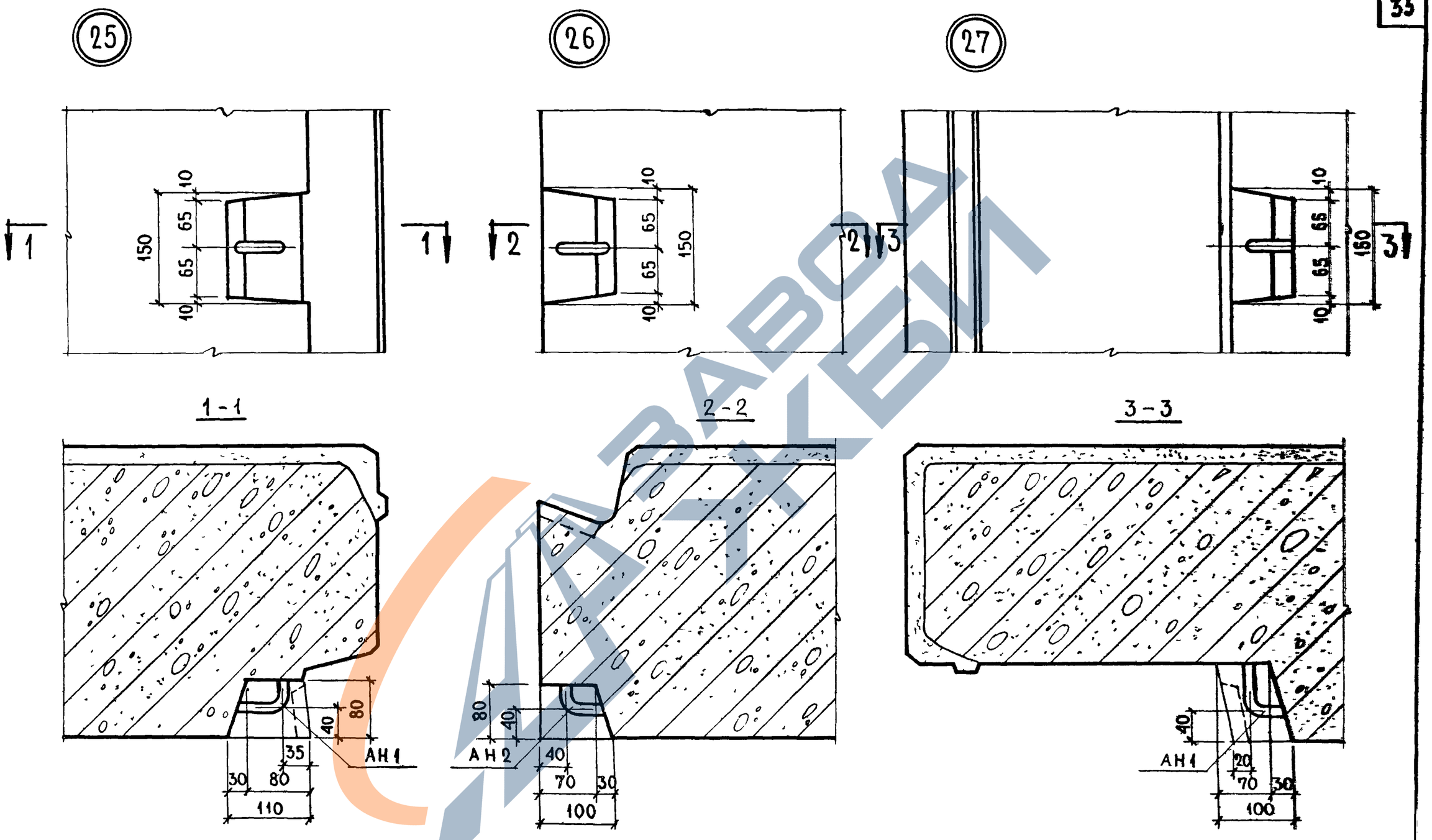

Примечание. Установка выпусков АН1 и АН2 осуществляется аналогично выпускам АН№1 см. деталь 2 на листе 33.

ТК	Общие материалы и унифицированные детали панелей толщиной 400 мм	Серия 1.132-1	
1971	Детали 25 ÷ 27 / опалубочные /	Выпуск 03	Лист 24

ЦНИИЭП жилища

Нач. отд. №	Б. Шляпин	С.т. техник	В. Оганесова
Гл. инж. отд.	Н. Росинский		
Гл. инж. пр.	Г. Бабынин	Проверил	Г. Бабынин
Рук. группы	Ю. Герман	Гл. инж. пр.	

Согласовано

Взамен инв. №

1909-03

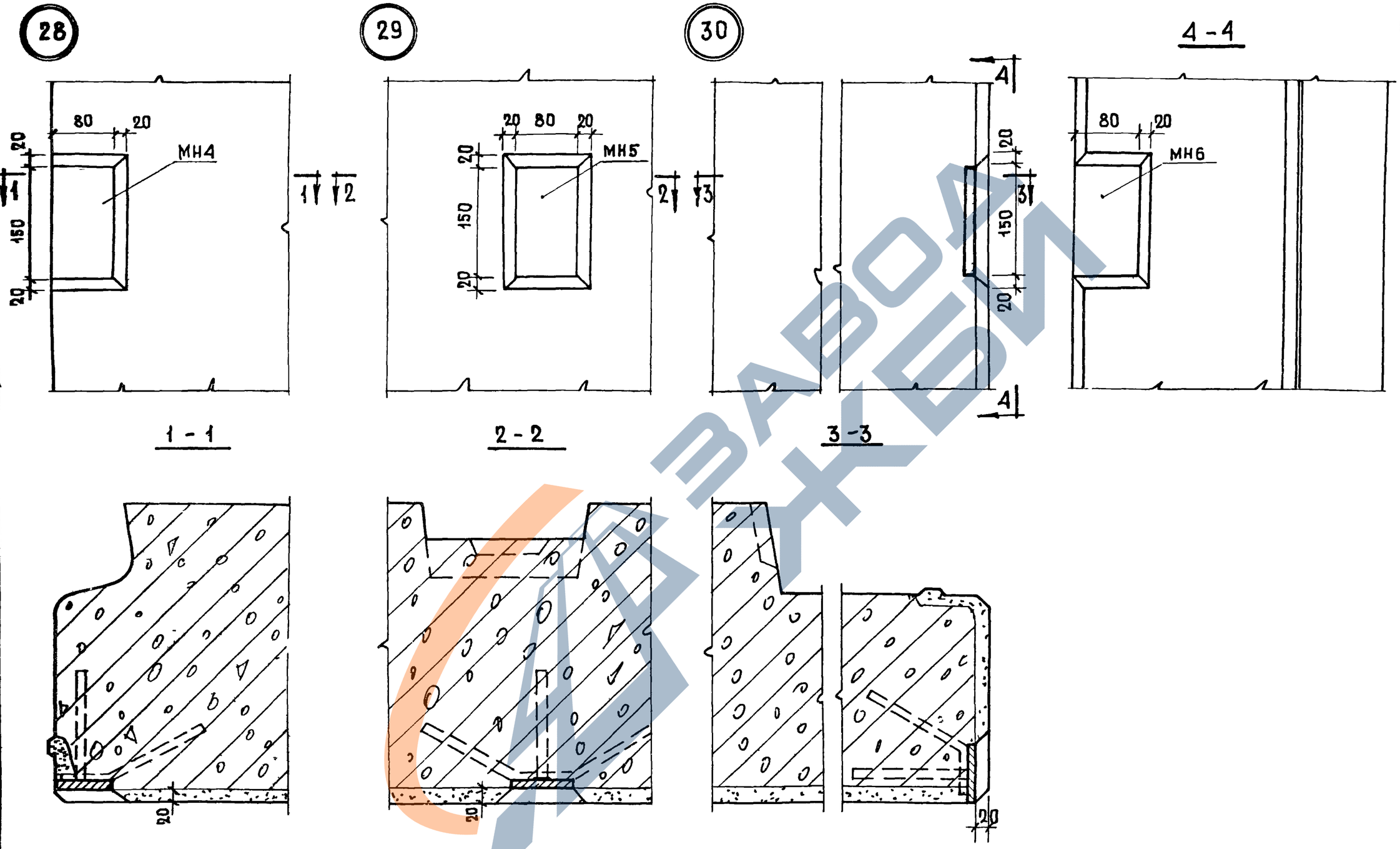

ТК	Общие материалы и унифицированные детали панелей толщиной 400 мм	Серия 1.132-1	
1971	Установка закладных деталей для крепления ограждений балконов и лоджий. Детали 28÷30	Выпуск 0-3	Лист 25

ЦНИИЭП жилища

Проверил Бабынин

Гл. инж. пр-та

Взамен

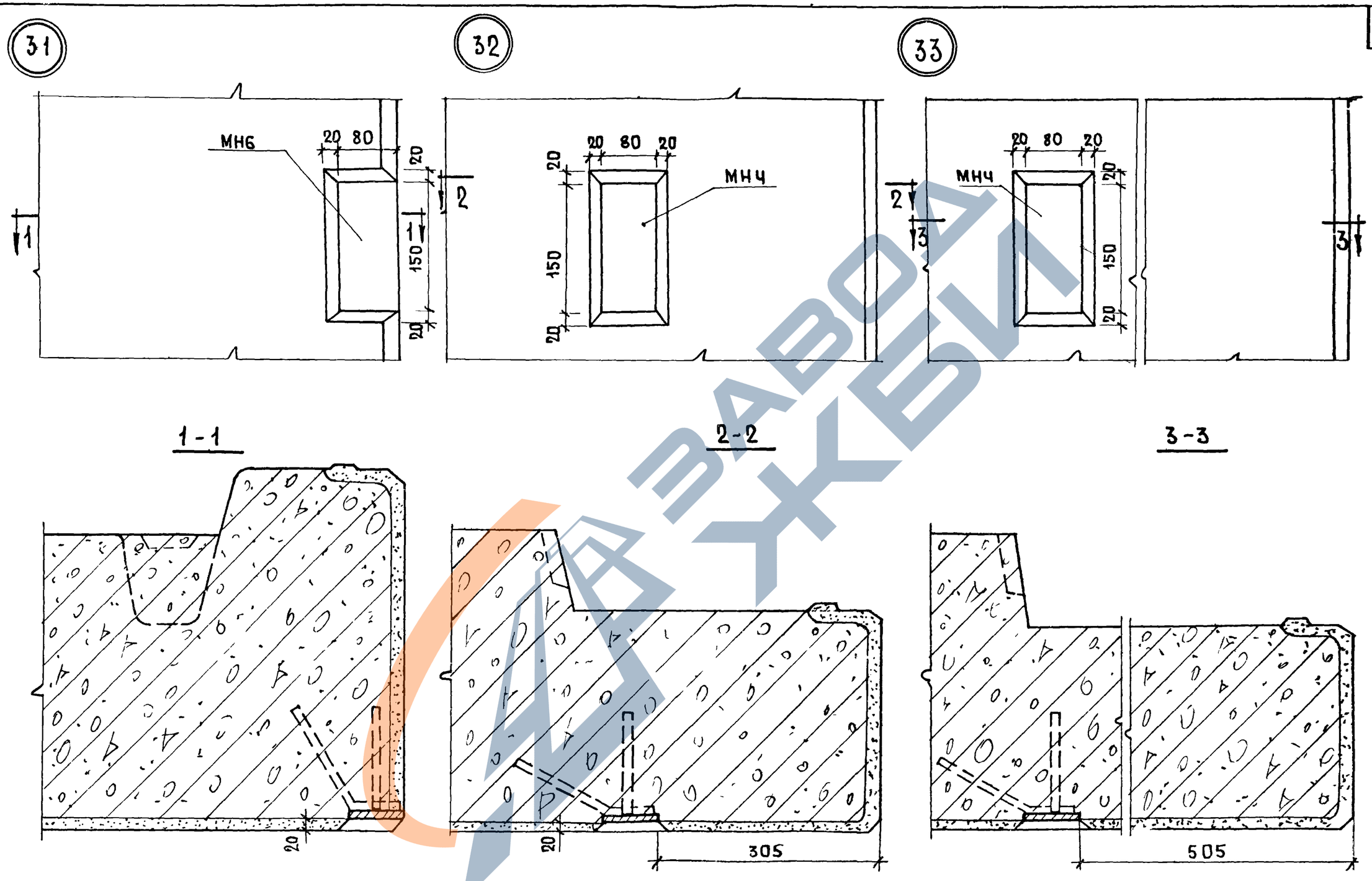

	Общие материалы и унифицированные детали панелей толщиной 400 мм	Серия 1.132-1	
1	Установка закладных деталей для крепления ограждений балконов и лоджий. Детали 31 ÷ 33	Выпуск 0-3	Лист 26

Взамен

Приверия

Гл.инж.пр-та

Гл.инж.пр.

Babynin

Babynin

Лица

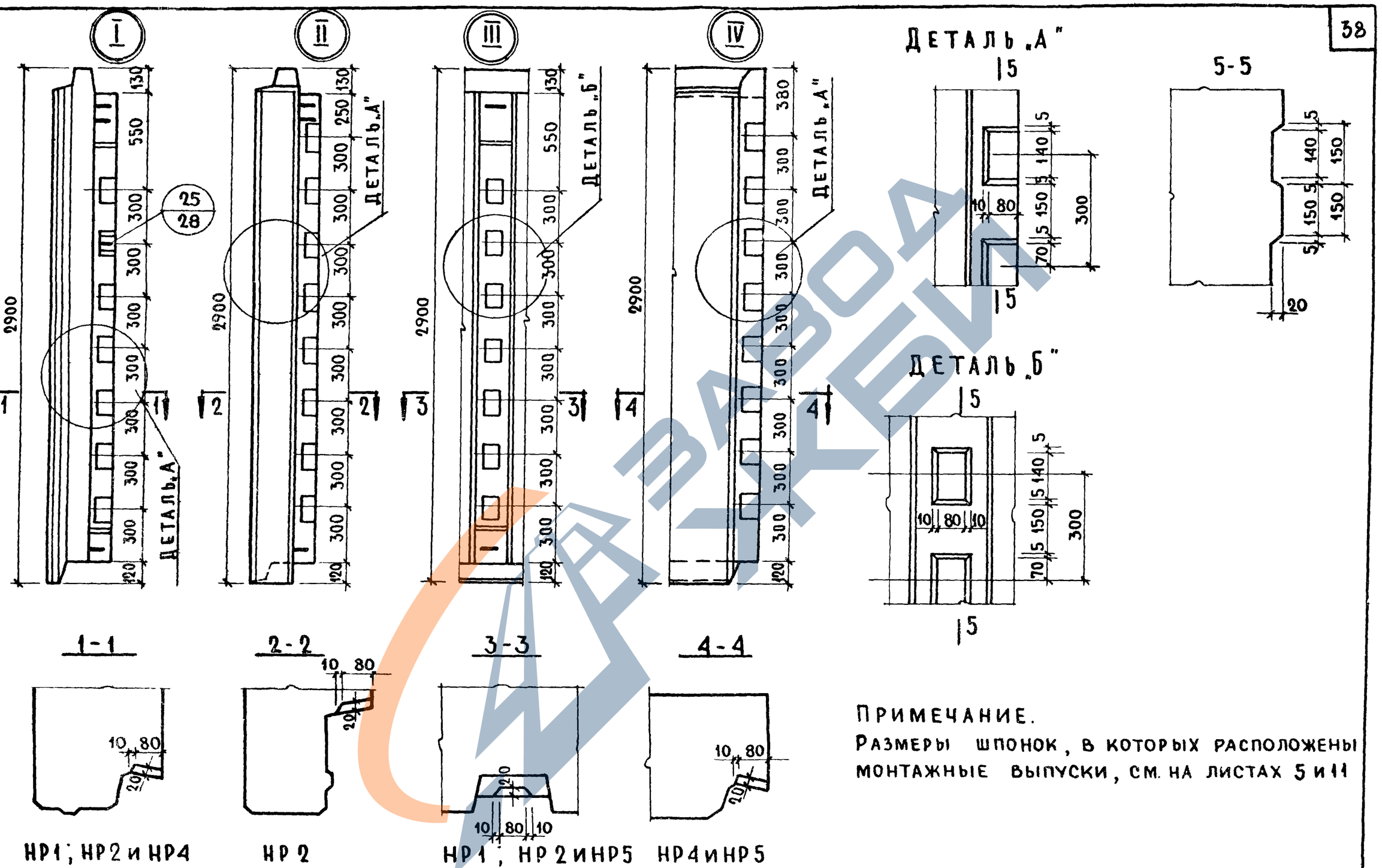

ПРИМЕЧАНИЕ.
Размеры шпонок, в которых расположены монтажные выпуски, см. на листах 5 и 11

ТК	ОБЩИЕ МАТЕРИАЛЫ И УНИФИЦИРОВАННЫЕ ДЕТАЛИ ПАНЕЛЕЙ ТОЛЩИНОЙ 400 мм	СЕРИЯ 1.132-1
1971	РАЗБИВКА ШПОНОК В РЯДОВЫХ ПАНЕЛЯХ НР1; НР2; НР4 И НР5	Выпуск 0-3 / Лист 27

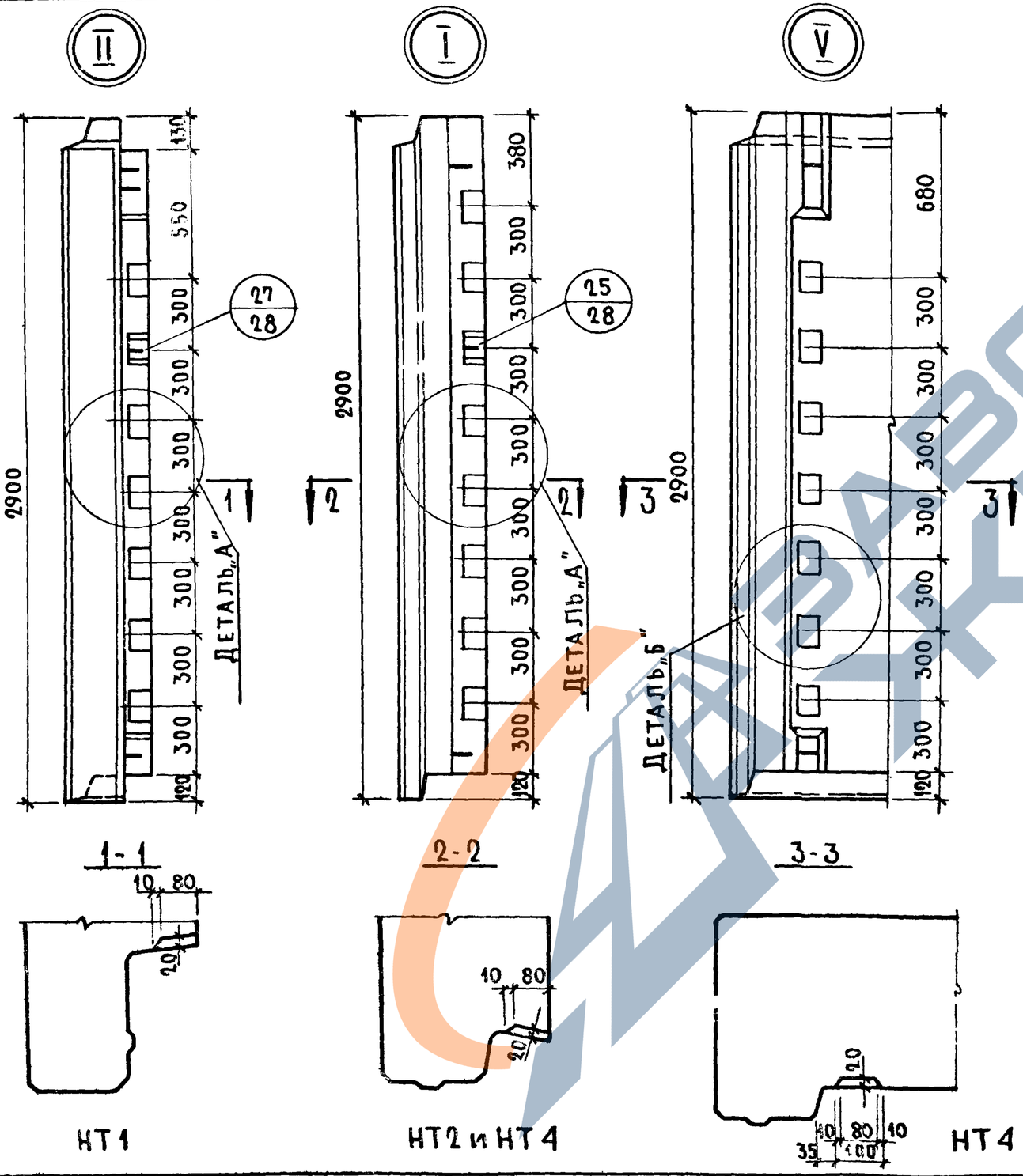

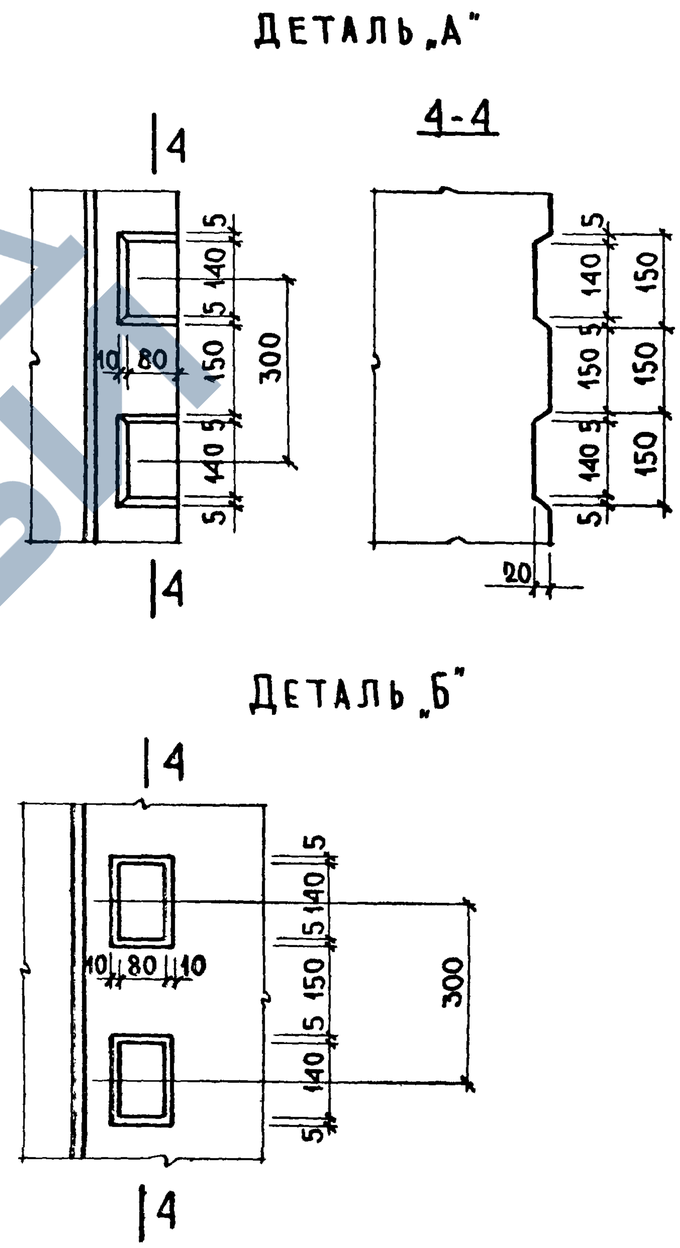

ПРИМЕЧАНИЕ.
РАЗМЕРЫ ШПОНОК, В КОТОРЫХ РАСПОЛОЖЕНЫ МОНТАЖНЫЕ ВЫПУСКИ, СМ. НА ЛИСТАХ 15 И 19.

ТК	ОБЩИЕ МАТЕРИАЛЫ И УНИФИЦИРОВАННЫЕ ДЕТАЛИ ПАНЕЛЕЙ ТОЛЩИНОЙ 400 ММ	СЕРИЯ 1.132-1
1971	РАЗБИВКА ШПОНОК В ТОРЦЕВЫХ ПАНЕЛЯХ НТ1, НТ2 и НТ4	ВЫПУСК 0-3 / ЛИСТ 28

ЦНИИ�П ЖИЛИЩА

ГЛ. ИНЖ. ОТД.	Н. РАСИНСКИЙ	ГЛ. ТЕХНОЛ.	Н. ГАЙСИНСКИЙ
ГЛ. ИНЖ. ПР.	Г. БАБЫНИН	ПРОВЕРИЛ	Г. БАБЫНИН
РУК. ГРУППЫ	Ю. ГЕРМАН	ГЛ. ИНЖ. ПР.	
РУК. ГРУППЫ	М. ШАТИНСКАЯ	ТЕХНИК	Д. ШЛЯПИН

СОГЛАСОВАНО: ДАТА; ИНВЕН. №; ВЗАМЕН

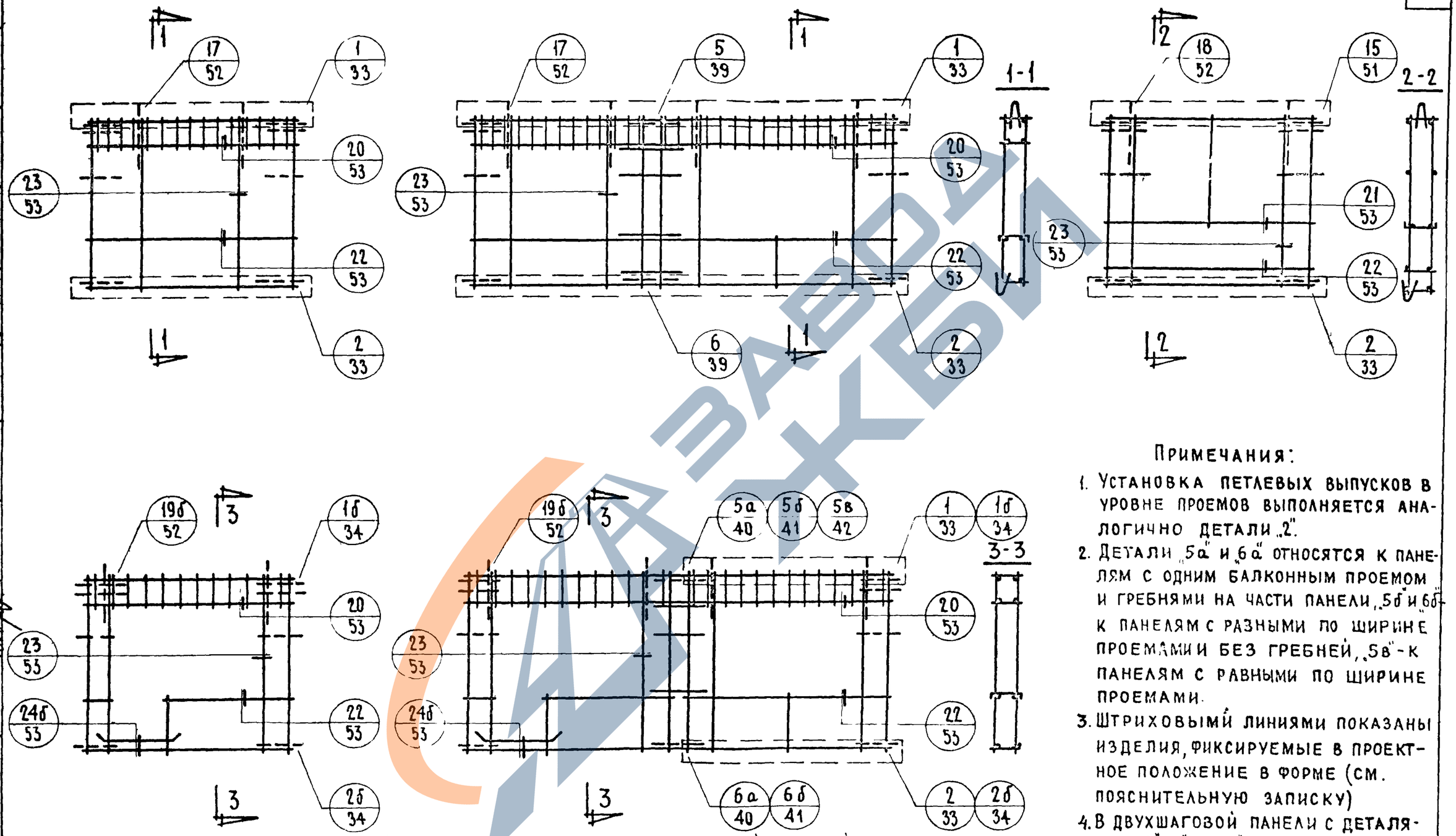

Примечания:

1. Установка петлевых выпусков в уровне проемов выполняется аналогично детали „2".
2. Детали „5а" и „6а" относятся к панелям с одним балконным проемом и гребнями на части панели, „5б" и „6б" - к панелям с разными по ширине проемами и без гребней, „5в" - к панелям с равными по ширине проемами.
3. Штриховыми линиями показаны изделия, фиксируемые в проектное положение в форме (см. пояснительную записку)
4. В двухшаговой панели с деталями „5б", „5в" и „6б" каркасы гребней отсутствуют.

5 На деталях армирования штриховой линией изображены стержни, удаленные от рассматриваемой плоскости сечения

Общие материалы и унифицированные детали панелей толщиной 400 мм.	Серия 1.132-1	
Схемы армирования панелей группы НР1 с маркировкой арматурных деталей.	Выпуск 0-3	Лист 29

Взамен | Проверил Ю.Герман | Гл. инж. пр-та Рафайлович | Рук. груп. Ю.Герман | Инженер | Жилища

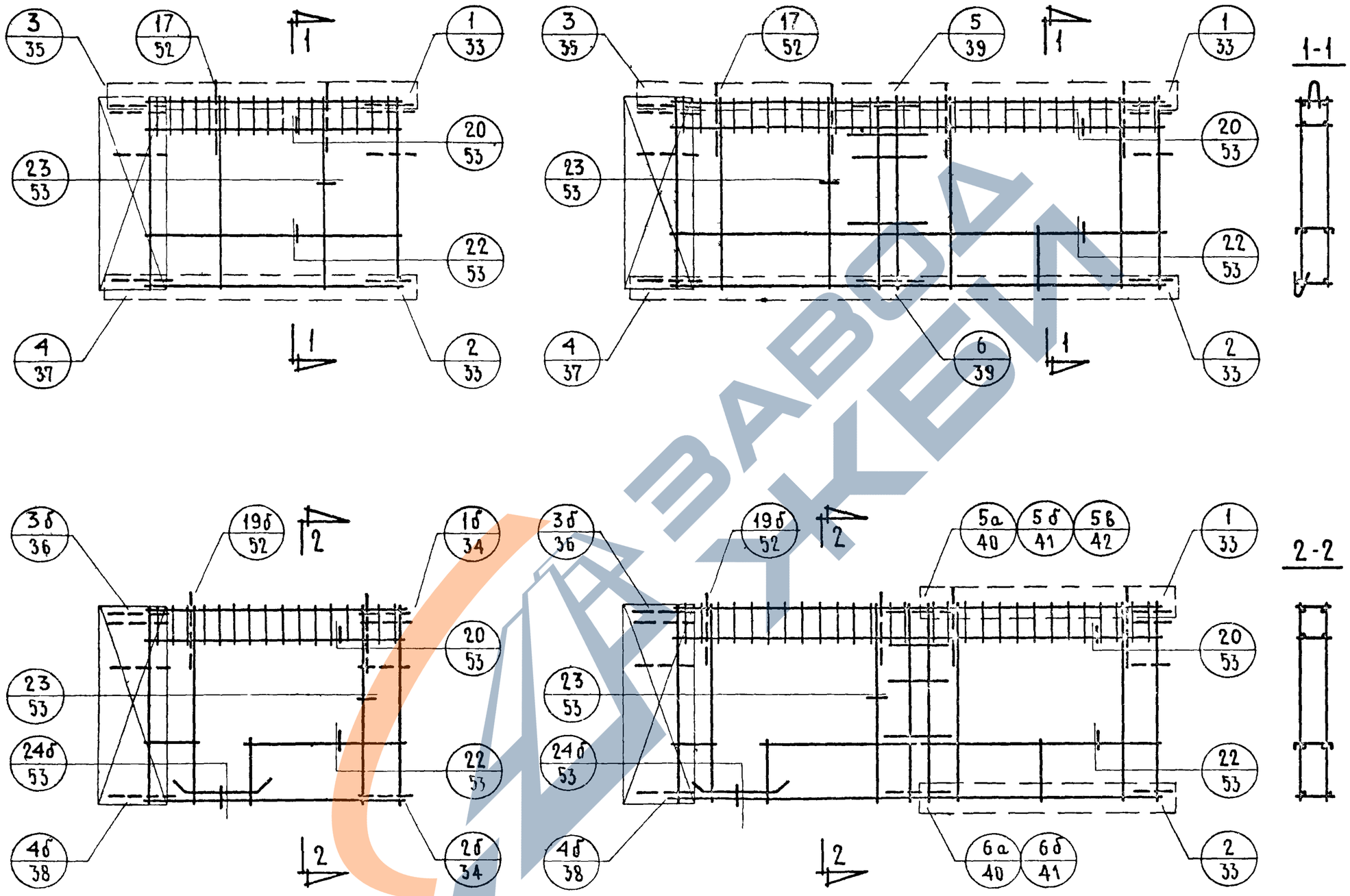

Примечания:

1. Установка петлевых выпусков в уровне проемов выполняется аналогично деталям „2" и „4".
2. См примечания пункты 2 и 3 на листе 2.

ТК	Общие материалы и унифицированные детали панелей толщиной 400 мм.	Серия 1.132-1
1971	Схемы армирования панелей группы НР2 с маркировкой арматурных деталей.	Выпуск 0-3 / Лист 4

ЦНИИЭП жилища

Согласовано:	Ст. науч. сотр.	В. Королев	
Дата / Инвен. № / Взамен			
Проверил	Гл. инж. пр-та	Ю. Герман	
Нач. отд. № 17	Б. Шляпин		
Гл. инж. отд.	Н. Росинский		
Гл. инж. пр.	Г. Бабынин		
Рук. груп.	Ю. Герман		
Инженер	Рафайлович		

https://zavodjbi.com/

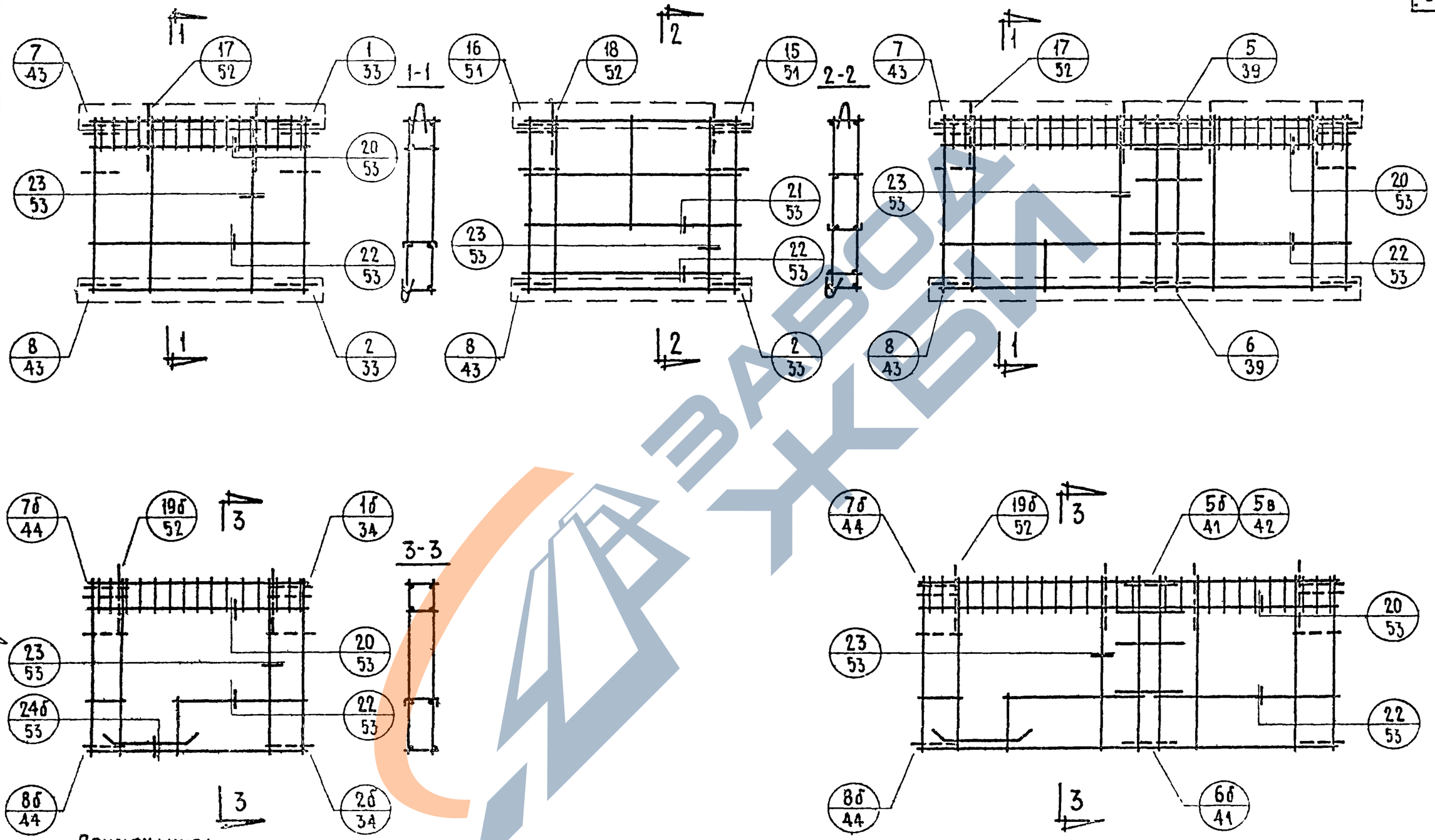

Примечания:

1. Установка петлевых выпусков в уровне проемов выполняется аналогично деталям „2" и „8"
2. Деталь „5в" относится к панелям с равными по ширине проемами.

ТК	Общие материалы и унифицированные детали панелей толщиной 400мм	Серия 1.132-1
1971	Схемы армирования панелей групп НР4 и НР5 с маркировкой арматурных деталей	Выпуск 0-3 / Лист 31

ЦНИИЭП жилища

Гл. инж. пр.	П. Бабынин	
Рук. груп	Ю. Герман	
Инженер	Рафайлович	
Гл. инж. пр-та		
Проверил	Ю. Герман	

Взамен

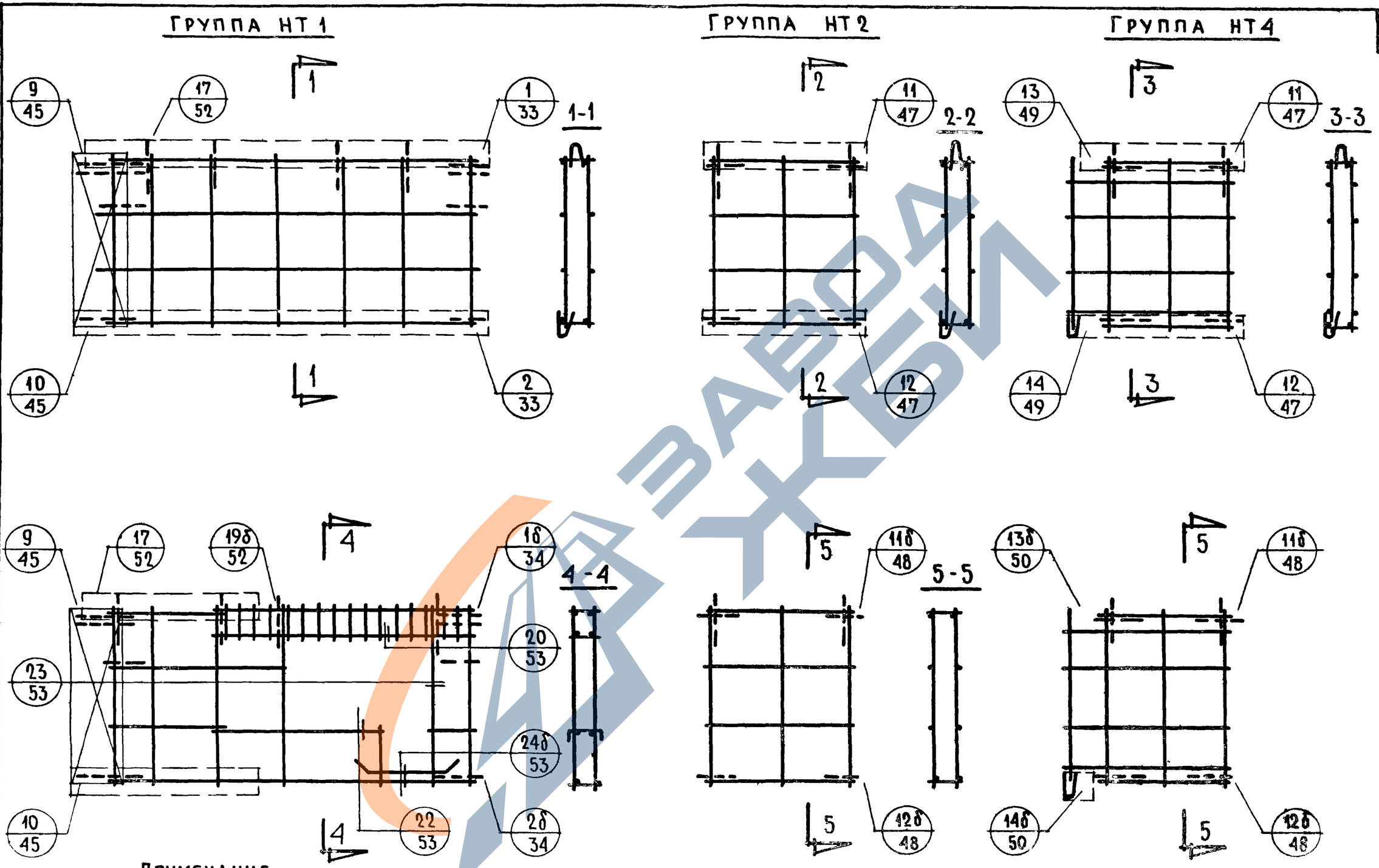

Примечание
Установка петлевых выпусков в уровне проемов выполняется аналогично деталям „2" и „10

ТК	Общие материалы и унифицированные детали панелей толщиной 400мм	Серия 1.132-1
1971	Схемы армирования панелей групп НТ1, НТ2 и НТ4 с маркировкой арматурных деталей	Выпуск 0-3 / Лист 32

Согласовано: Ст. научн. сотр. В. Королев

Проверил: Ю. Герман

Гл. инж. пр. Г. Бабынин; Рук. гр. Ю. Герман; Инженер Рафайлович

Нач. отдела: Гл. инж. отд. Н. Роемский; Гл. инж. пр. Г. Бабынин; Рук. гр. Ю. Герман; Инженер Рафайлович

Дата; Инвен №; Взамен

ЦНИИЭП жилища

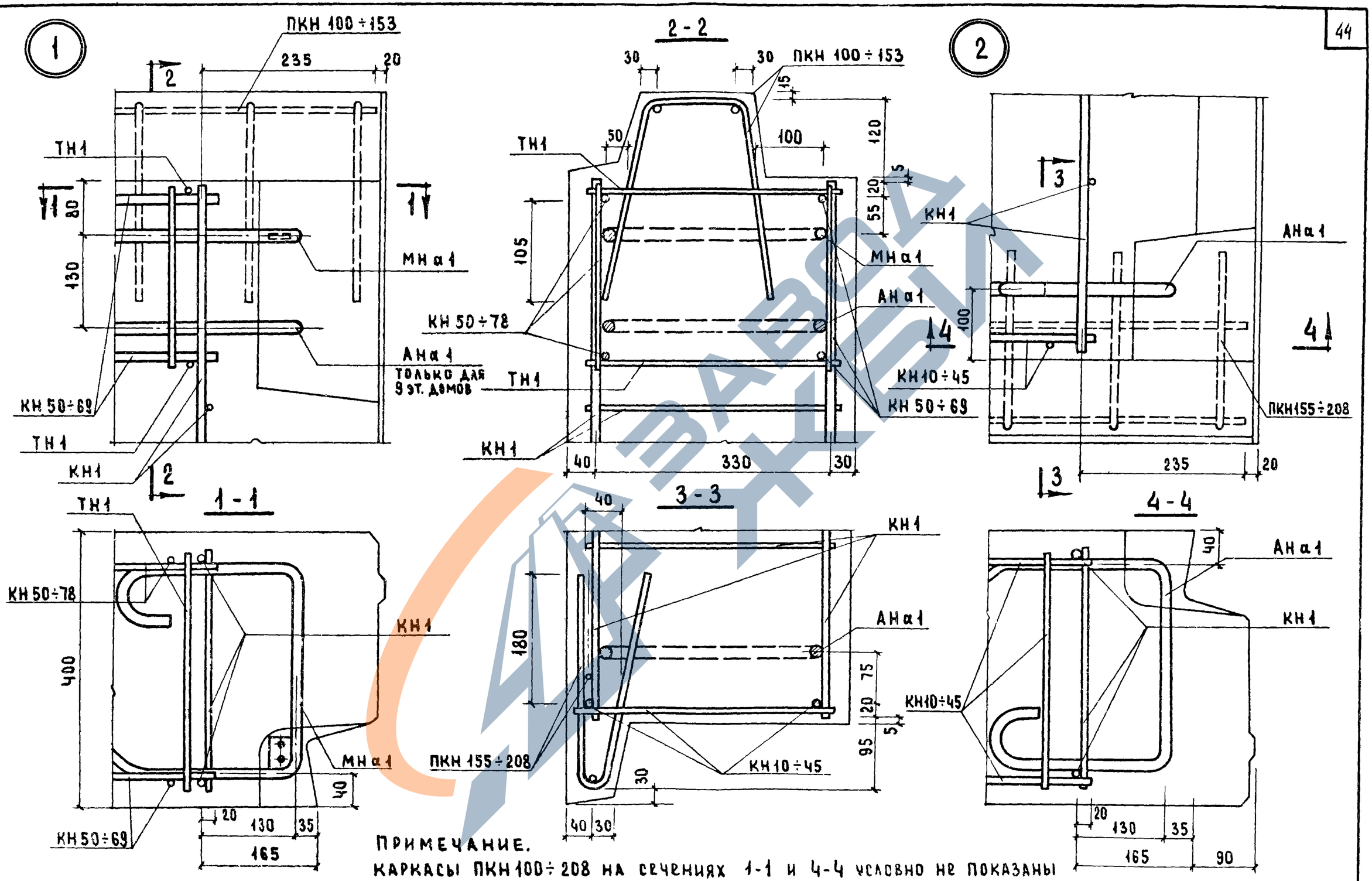

ПРИМЕЧАНИЕ.
КАРКАСЫ ПКН 100÷208 НА СЕЧЕНИЯХ 1-1 И 4-4 УСЛОВНО НЕ ПОКАЗАНЫ

ТК 1971	ОБЩИЕ МАТЕРИАЛЫ И УНИФИЦИРОВАННЫЕ ДЕТАЛИ ПАНЕЛЕЙ ТОЛЩИНОЙ 400 ММ	Серия 1.132-1
	ДЕТАЛИ 1 и 2 /АРМИРОВАНИЕ/	Выпуск 0-3 Лист 15

ЦНИИЭП ЖИЛИЩА
Рук. гр. Ю. Герман
Гл. инж. пр-та Ю. Герман
Проверил
Разработал

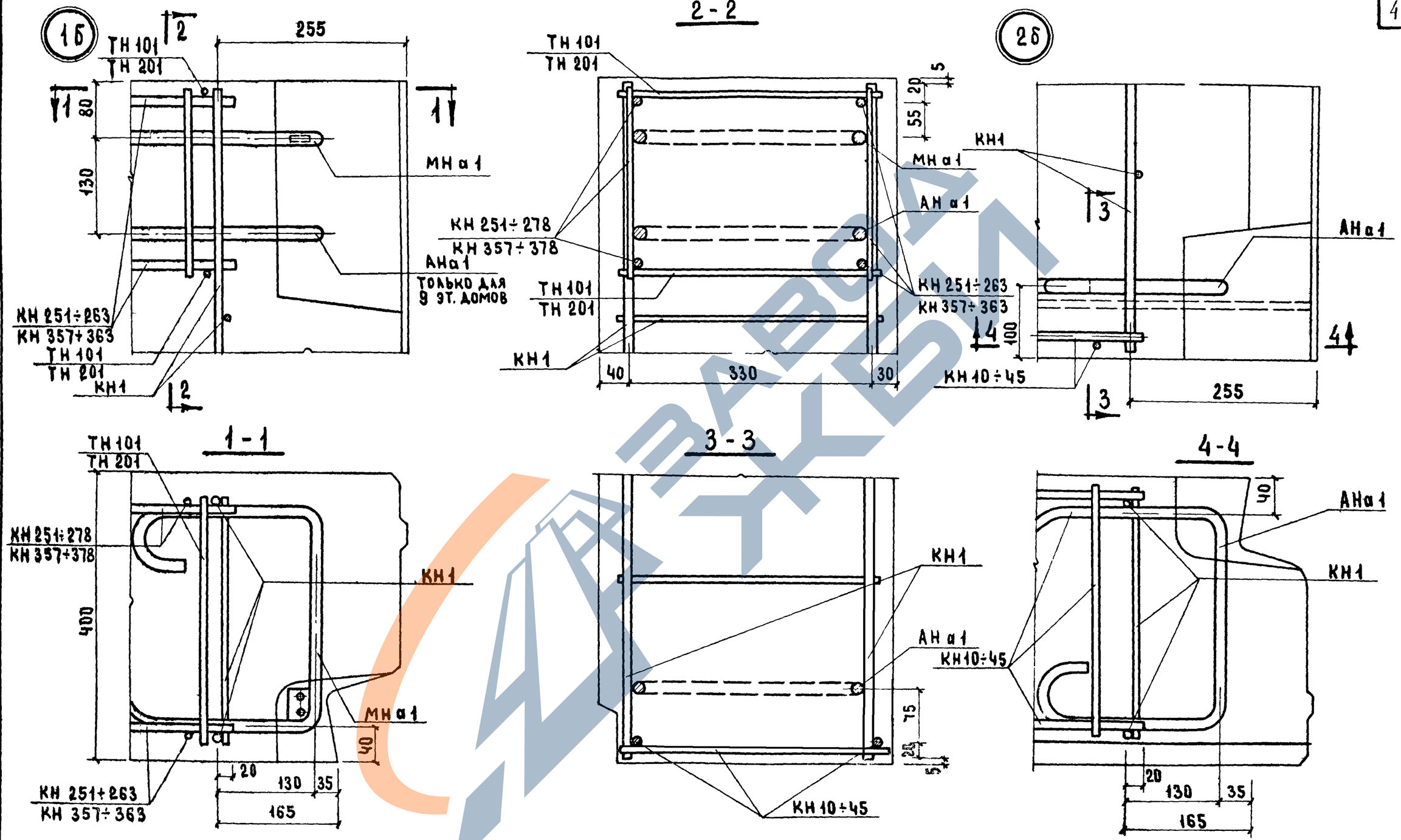

ТК 1971	Общие материалы и унифицированные детали панелей толщиной 400 мм	Серия 1.132-1	
	Детали 1б и 2б / Армирование /	Выпуск 0-3	Лист 34

Инвент. № | Взамен

Нач. отд. №17 Б. Шляпин | Ст. техник Л. Ушакова | Ст. науч. сотр. В. Королев

Гл. инж. отд. Н. Росинский | Гл. инж. пр-ти Ю. Герман | Проверил Ю. Герман

Гл. инж. пр. Г. Бабынин | Рук. гр. Ю. Герман

ЦНИИЭП жилища

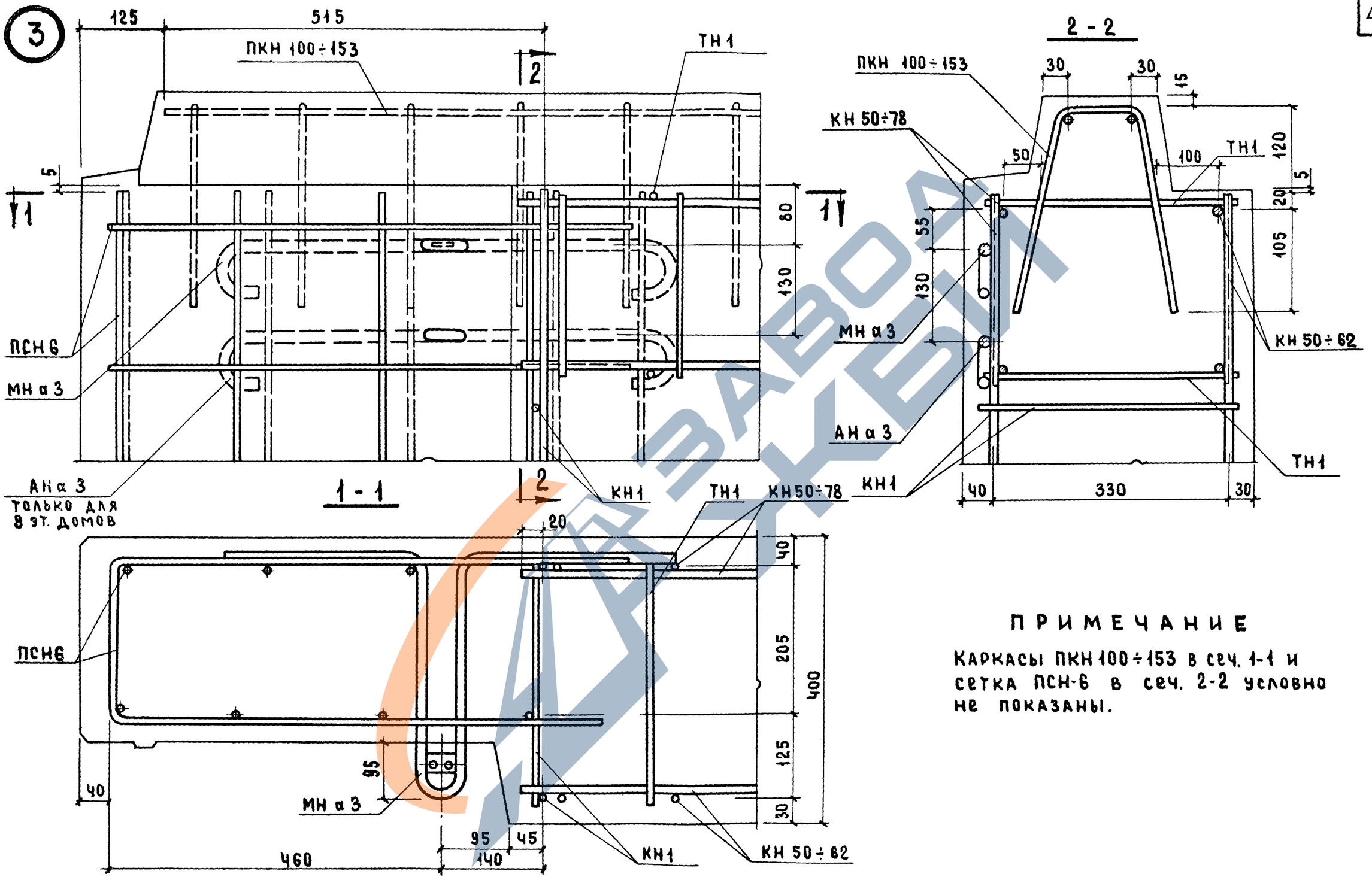

ПРИМЕЧАНИЕ

Каркасы ПКН 100÷153 в сеч. 1-1 и сетка ПСН-6 в сеч. 2-2 условно не показаны.

ТК 1971	Общие материалы и унифицированные детали панелей толщиной 400 мм	Серия 1.132-1
	Деталь 3 / Армирование /	Выпуск 0-3 · Лист 35

Гл. инж. проекта Ю. Терман

Гл. инж. пр. Ю. Сурин

ЦНИИЭП жилища

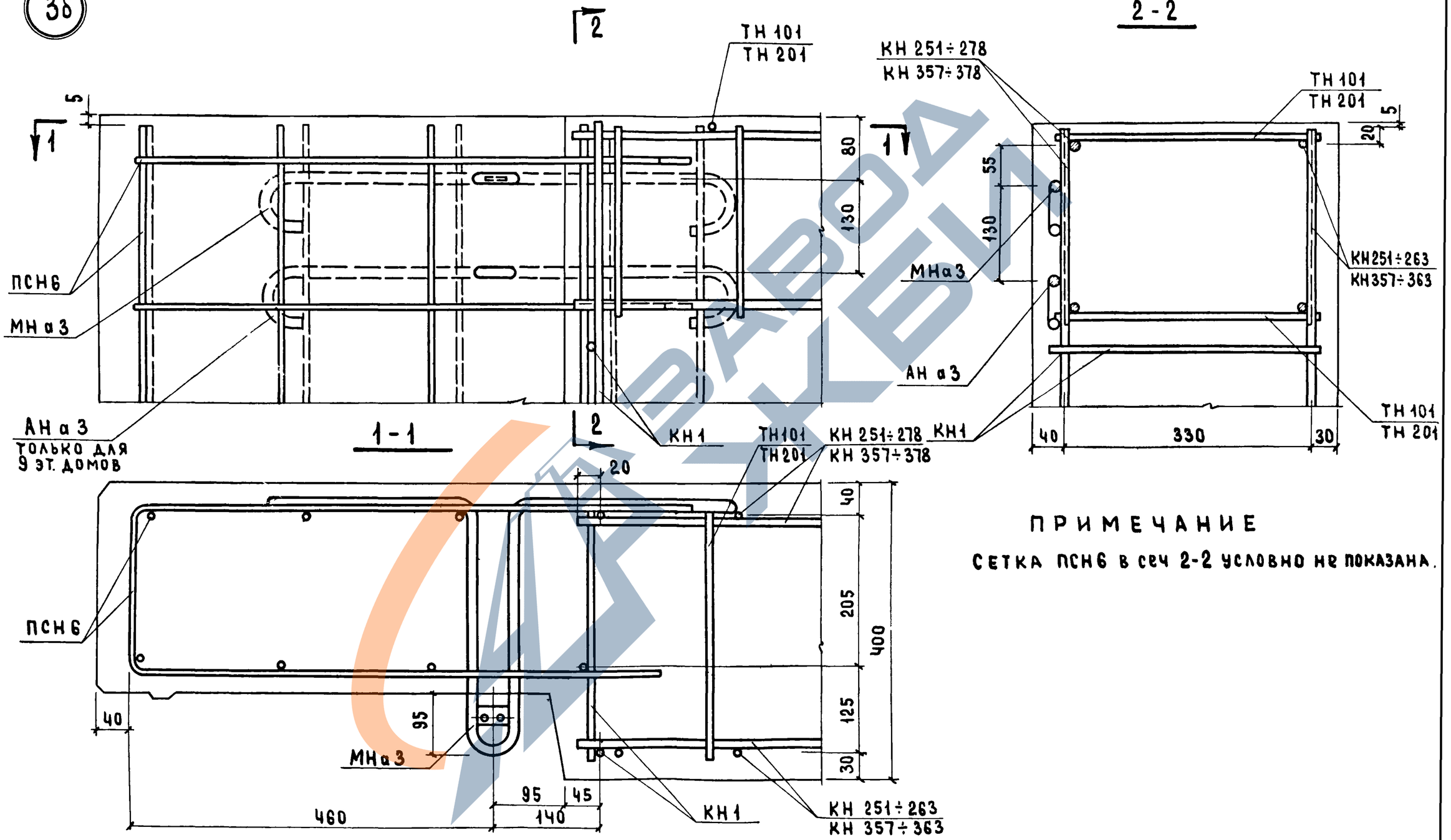

ПРИМЕЧАНИЕ

СЕТКА ПСН6 в сеч 2-2 условно не показана.

ТК 1971	ОБЩИЕ МАТЕРИАЛЫ И УНИФИЦИРОВАННЫЕ ДЕТАЛИ ПАНЕЛЕЙ ТОЛЩИНОЙ 400 ММ	СЕРИЯ 1.132-1	
	ДЕТАЛЬ 3б / АРМИРОВАНИЕ /	Выпуск 0-3	Лист 3б

ЦНИИЭП ЖИЛИЩА

Взамен | Инв. № | В. Корбелев | Ст. научн. сотр. | Ю. Герман | Гл. инж. пр-та | Г. Бабынин | Ю. Герман | Н. инж. пр. | Рук. гр.

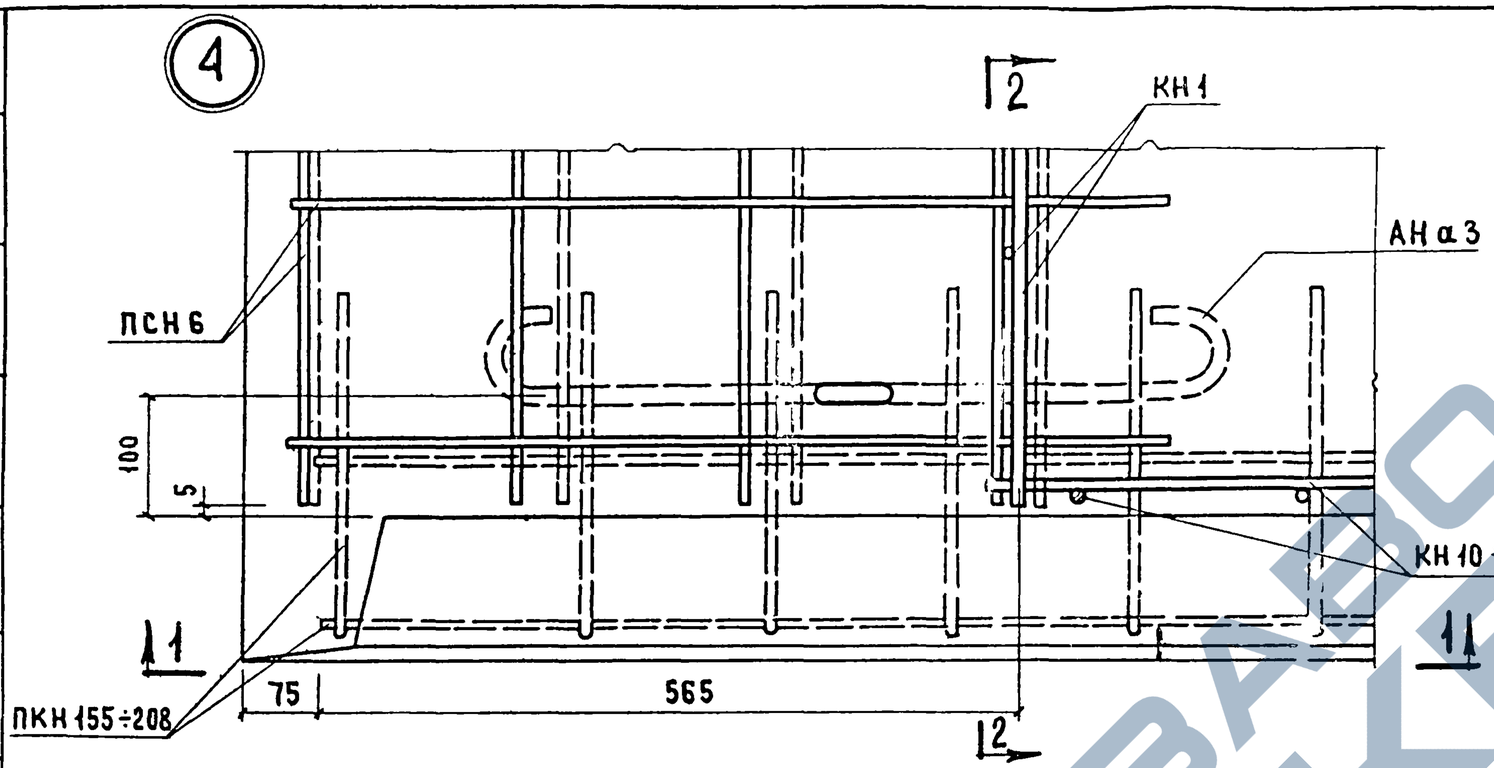

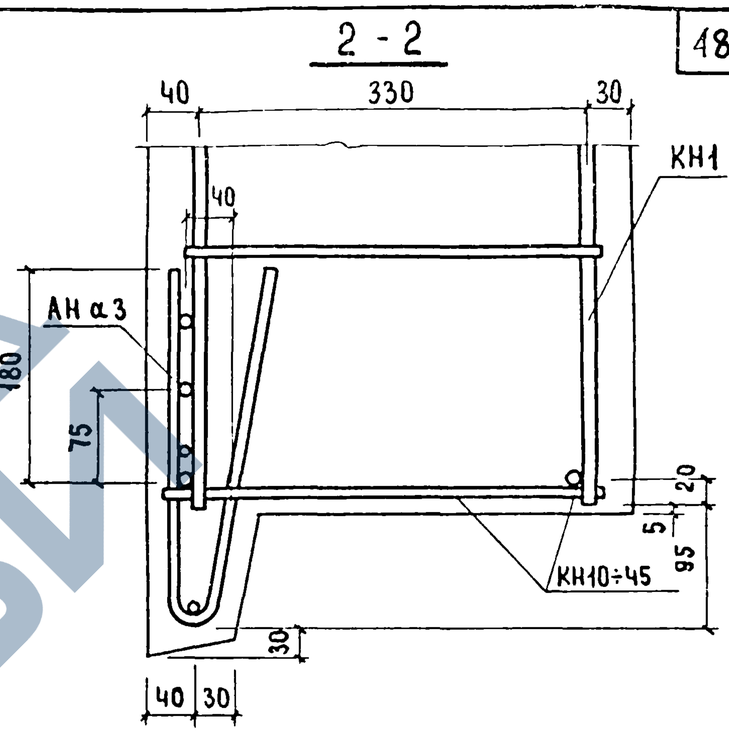

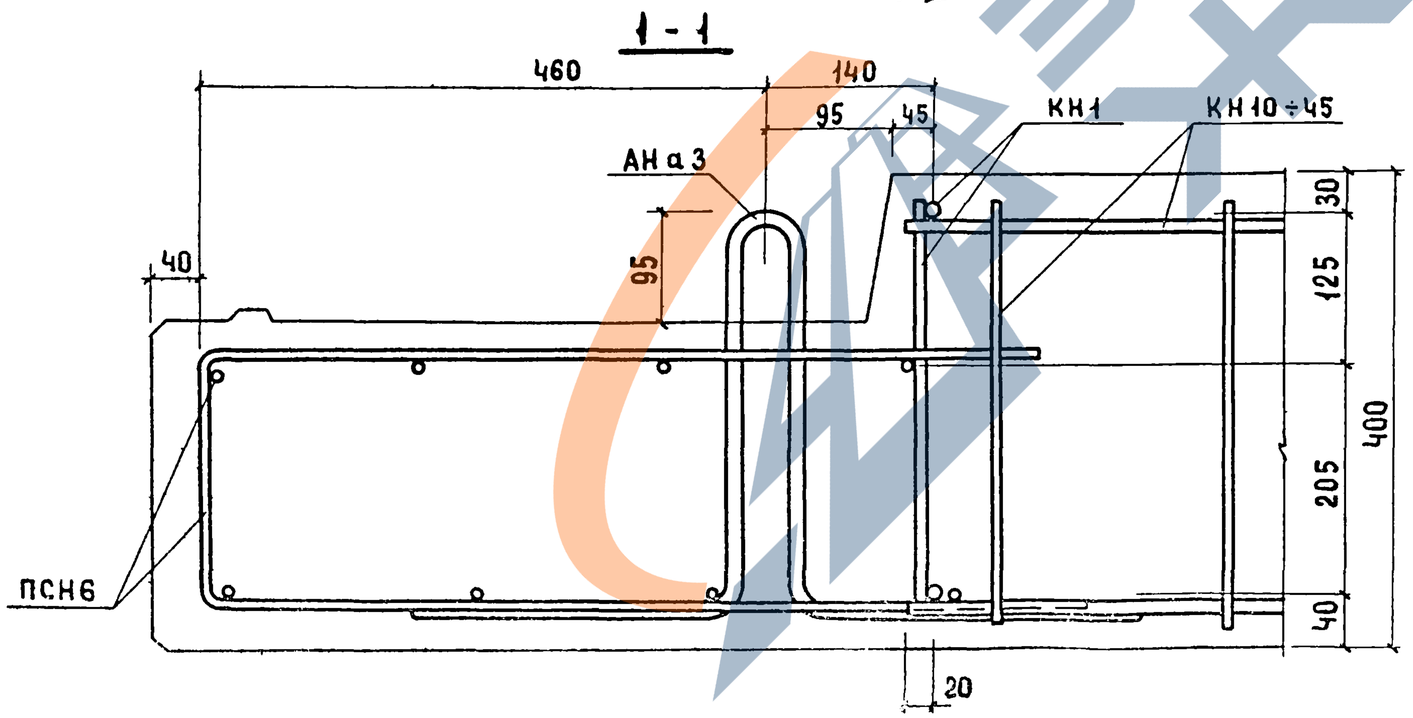

ПРИМЕЧАНИЕ.

Каркасы ПКН 155 ÷ 208 в сеч. 1-1 и сетка ПСН6 в сеч. 2-2 условно не показаны.

ТК 1971	Общие материалы и унифицированные детали панелей толщиной 400 мм	Серия 1.132-1
	Деталь 4 / Армирование /	Выпуск 0-3 / Лист 37

ЦНИИЭП жилища. Гипростроммаш. Взамен. Проверил Ю. Герман. Гл. инж. пр-та. Ю. Герман. Рук. гр.

https://zavodjbi.com/

4б

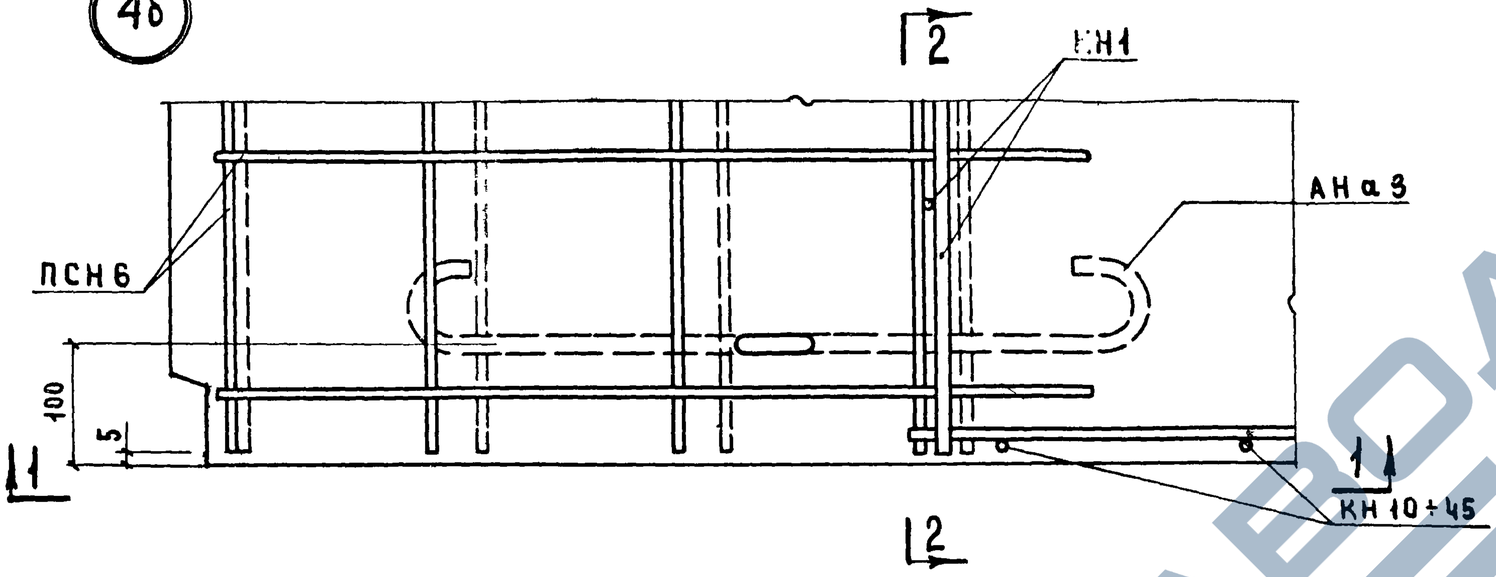

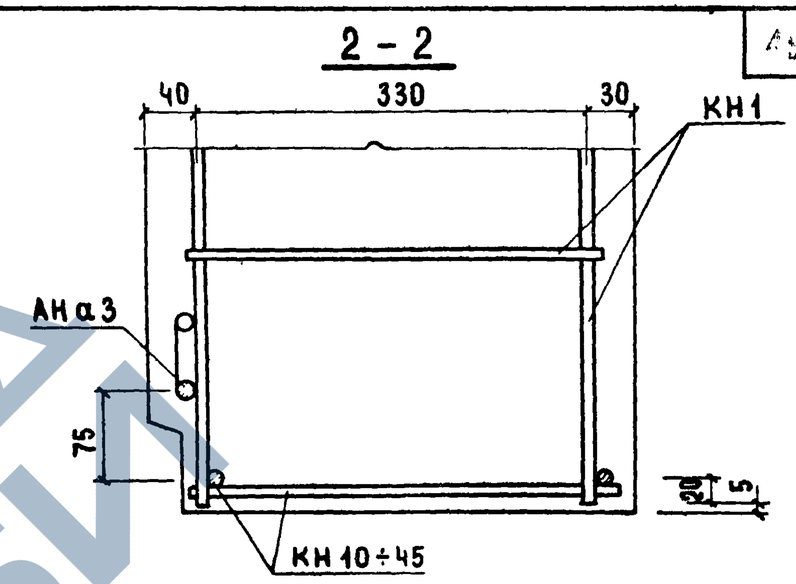

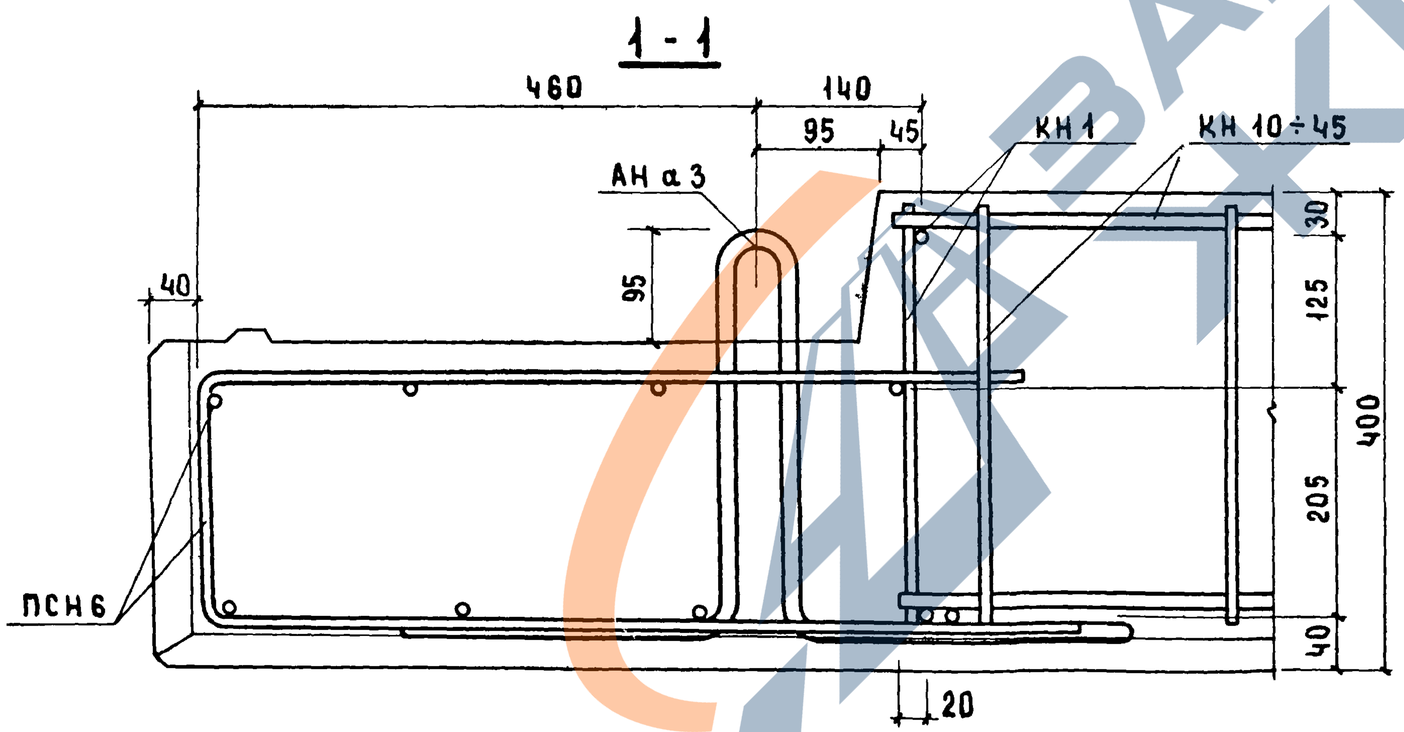

ПРИМЕЧАНИЕ.

Сетка ПСН6 в сеч. 2-2 условно не показана.

ТК	ОБЩИЕ МАТЕРИАЛЫ И УНИФИЦИРОВАННЫЕ ДЕТАЛИ ПАНЕЛЕЙ ТОЛЩИНОЙ 400 ММ	СЕРИЯ 1.132-1	
1971	Д Е Т А Л Ь 4б / А Р М И Р О В А Н И Е /	ВЫПУСК 0-3	ЛИСТ 38

НАЧ. ОТД. №7	Б. ШАЯПИН	ПРОВЕРИЛ	Ю. ГЕРМАН
ГЛ. ИНЖ. ОТД.	Н. РОСИНСКИЙ		
ГЛ. ИНЖ. ПР.	Г. БАБЫНИН		
РУК. ГР.	Ю. ГЕРМАН		
СТ. ТЕХНИК	В. ХАРОЛЕВ		
СТ. НАУЧ. СОТР.			
	В. ОГАНЕСОВА		
		ИНВЕНТ. №	ВЗАМЕН

ЖИЛИЩА

ЗАВОД ЖБИ

https://zavodjbi.com/

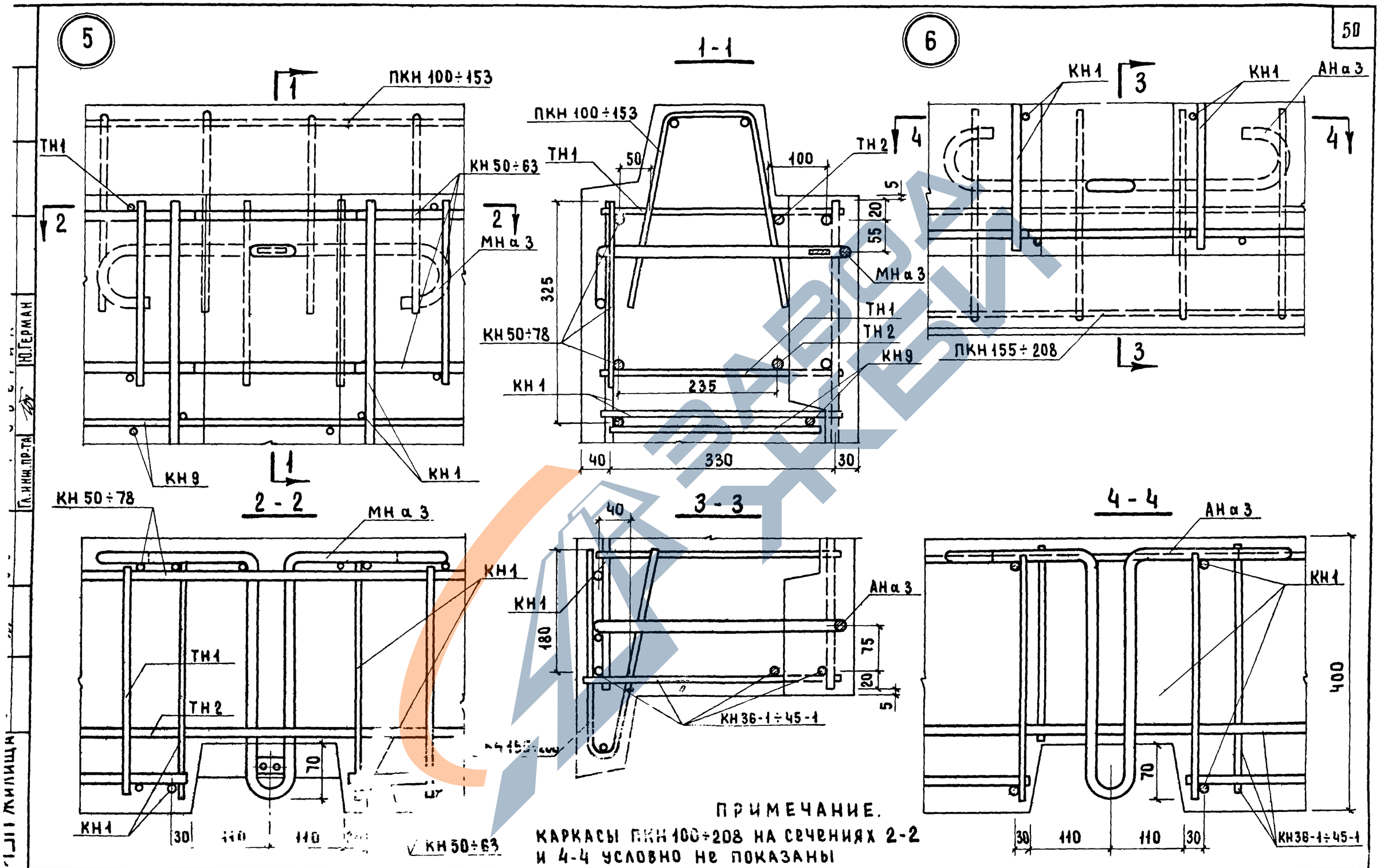

ПРИМЕЧАНИЕ.
КАРКАСЫ ПКН 100÷208 НА СЕЧЕНИЯХ 2-2 И 4-4 УСЛОВНО НЕ ПОКАЗАНЫ

ТК 1971	ОБЩИЕ МАТЕРИАЛЫ И УНИФИЦИРОВАННЫЕ ДЕТАЛИ ПАНЕЛЕЙ ТОЛЩИНОЙ 400 ММ	Серия 1.132-1
	ДЕТАЛИ 5 И 6 / АРМИРОВАНИЕ /	Выпуск 0-3 / Лист 39

Гл. инж. пр-та Ю.ГЕРМАН

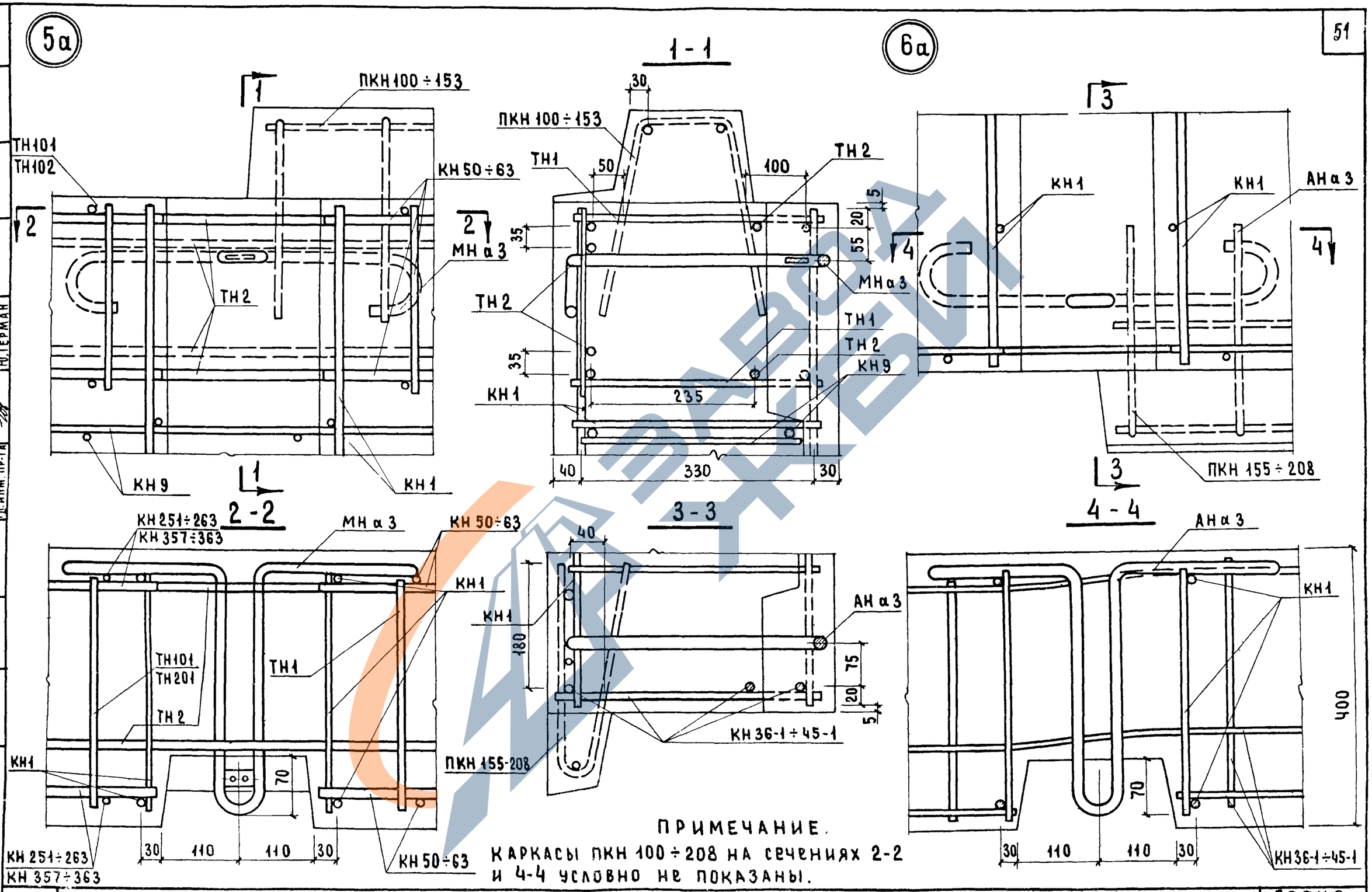

ПРИМЕЧАНИЕ.
КАРКАСЫ ПКН 100 ÷ 208 НА СЕЧЕНИЯХ 2-2 И 4-4 УСЛОВНО НЕ ПОКАЗАНЫ.

ТК 1971	ОБЩИЕ МАТЕРИАЛЫ И УНИФИЦИРОВАННЫЕ ДЕТАЛИ ПАНЕЛЕЙ ТОЛЩИНОЙ 400 ММ ДЕТАЛИ 5а и 6а / АРМИРОВАНИЕ /	СЕРИЯ 1.132-1 Выпуск 0-3 Лист 40

ЦНИИЭП ЖИЛИЩА

СОГЛАСОВАНО: Гл. науч. сотр. В. Кочуев; Гл. инж. пр-та Ю. Герман

ПРОВЕРИЛ: Ст. техник Б. Шляпин; Гл. инж. пр-та Ю. Герман; Гл. инж. отд. Н. Росинский; Гл. инж. пр. Г. Бабынин; Рук. гр. Ю. Герман; Нач. отд. № 17

Взамен инвент. №

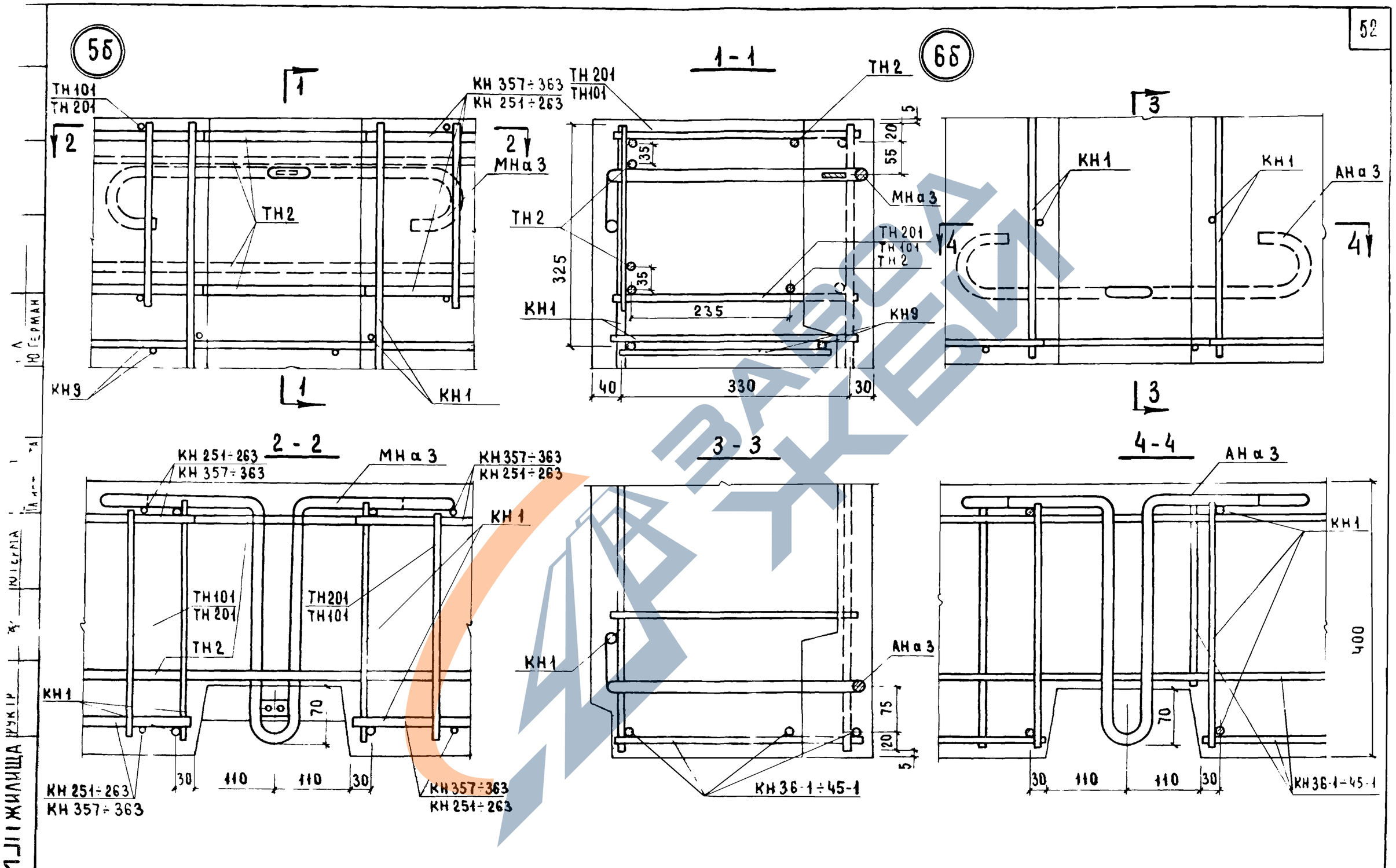

ТК	ОБЩИЕ МАТЕРИАЛЫ И УНИФИЦИРОВАННЫЕ ДЕТАЛИ ПАНЕЛЕЙ ТОЛЩИНОЙ 400 ММ	Серия 1.132-1	
1971	ДЕТАЛИ 5б и 6б /АРМИРОВАНИЕ/	Выпуск 0-3	Лист 41

ЦНИИЭП ЖИЛИЩА

Ю ГЕРМАН

11909-03 53

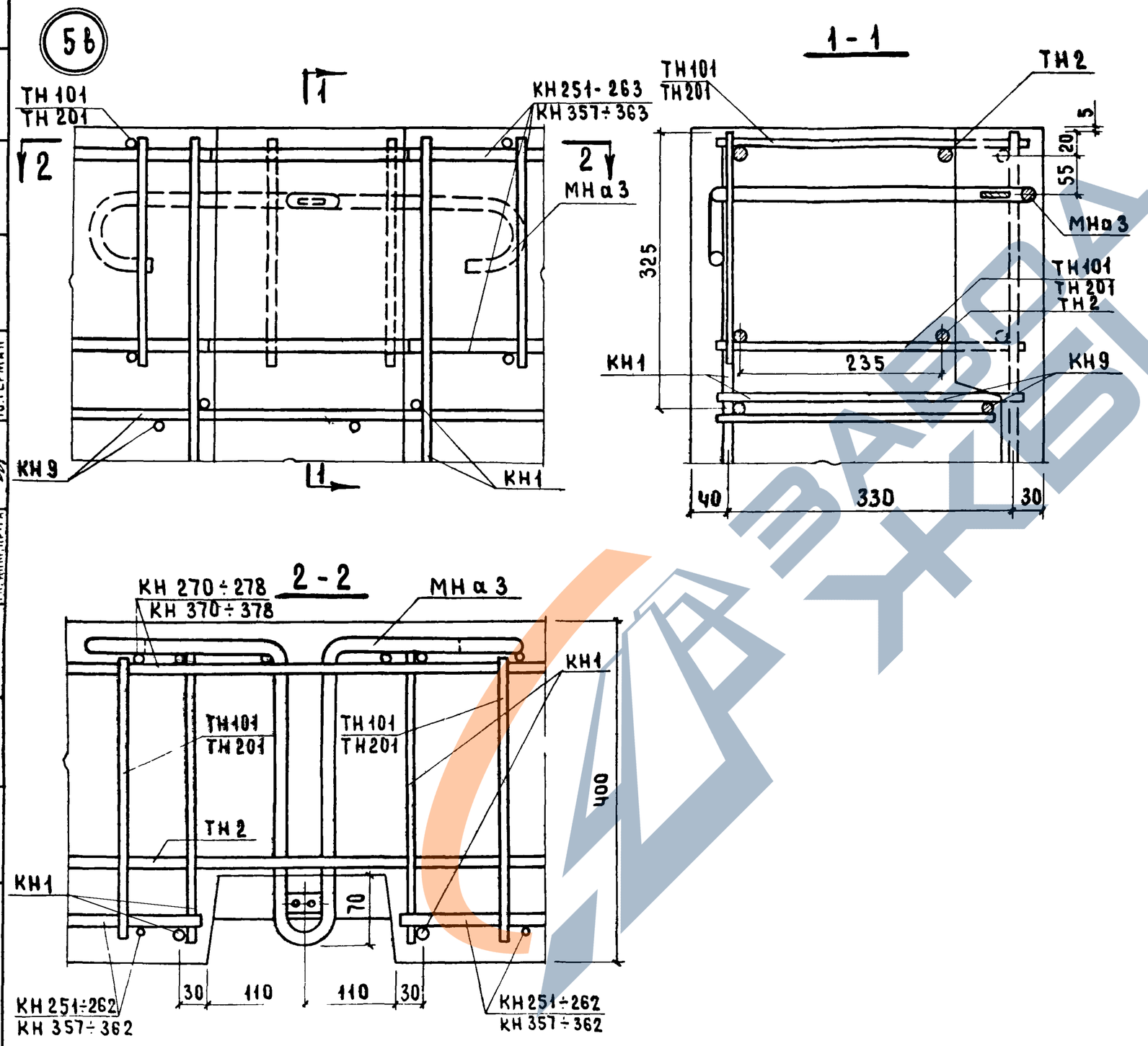

ТК 1971	Общие материалы и унифицированные детали панелей толщиной 400 мм. Деталь 5в / армирование /	Серия 1.132-1	Выпуск 0-	Лист 42

ЦНИИЭП жилища

Согласовано: Ст. науч. сотр. В. Горев; В. Королев

Проверил: Гл. инж. пр. Ю. Герман; Ст. техник В. Оганесова

Нач. отд. №17 Б. Шляпин; Гл. инж. отд. Н. Росинский; Гл. инж. пр. Г. Бабынин; Рук. гр. Ю. Герман

Дата; Инвент. №; Взамен

11909-01 54

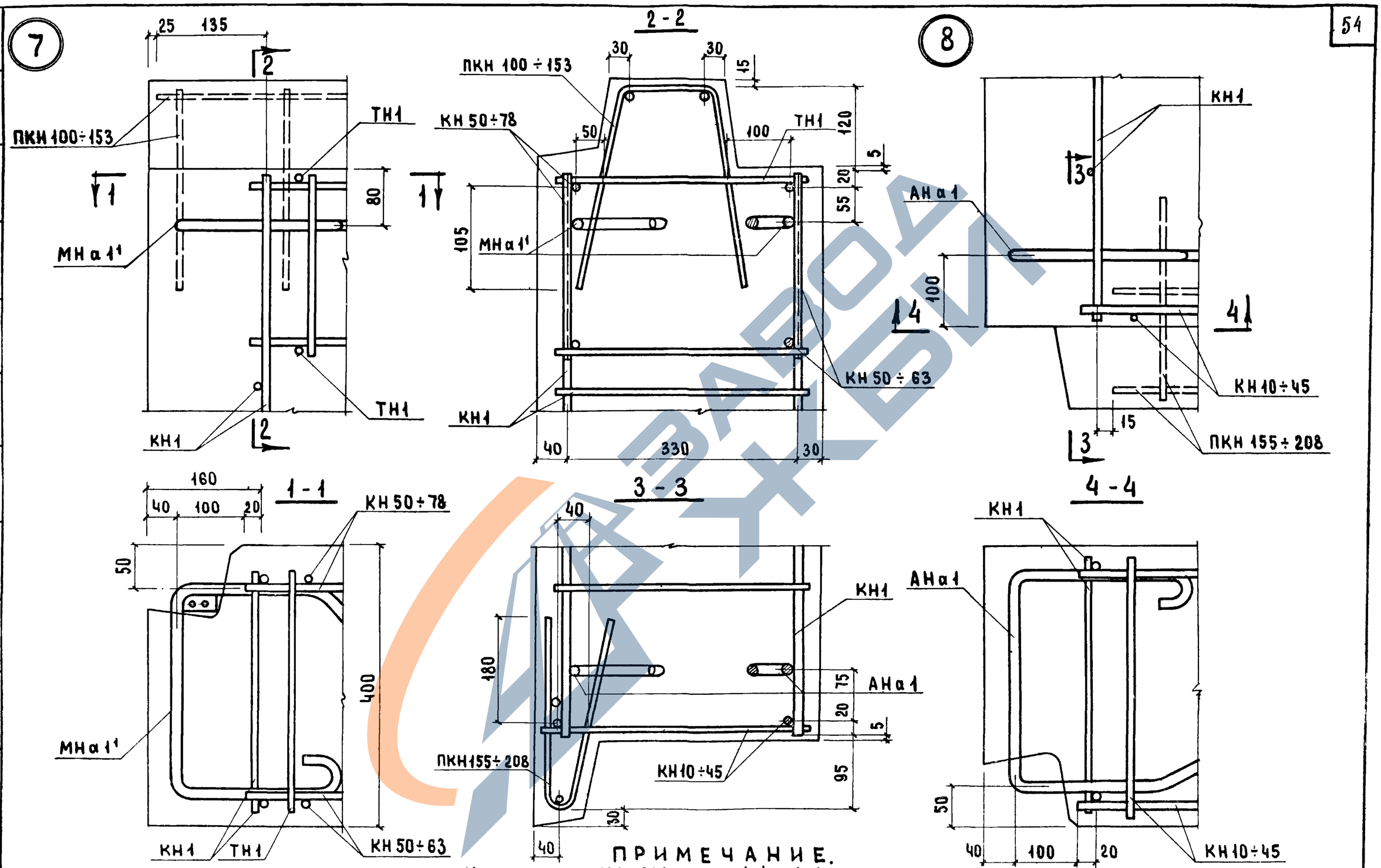

ТК 1971	Общие материалы и унифицированные детали панелей толщиной 400 мм	Серия 1.132-1
	Детали 7 и 8 /Армирование/	Выпуск 0-3 / Лист 43

ЦНИИЭП жилища

Гипростроммаш

Проверил Ю. Герман

Рук. гр. Ю. Герман

Взамен

https://zavodjbi.com/

7б

8б

2 - 2

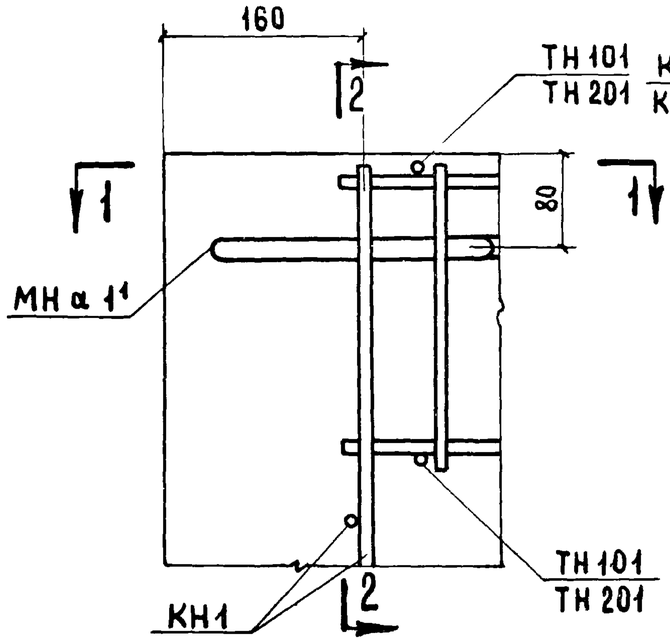

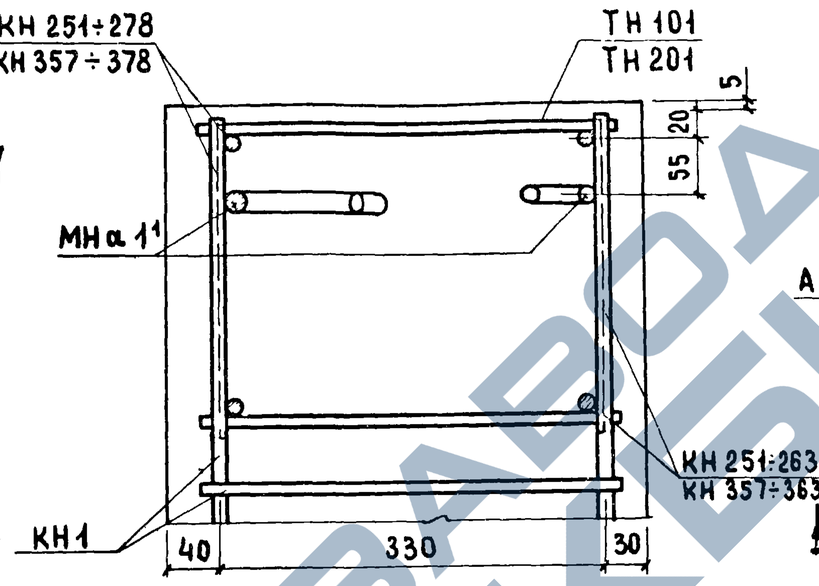

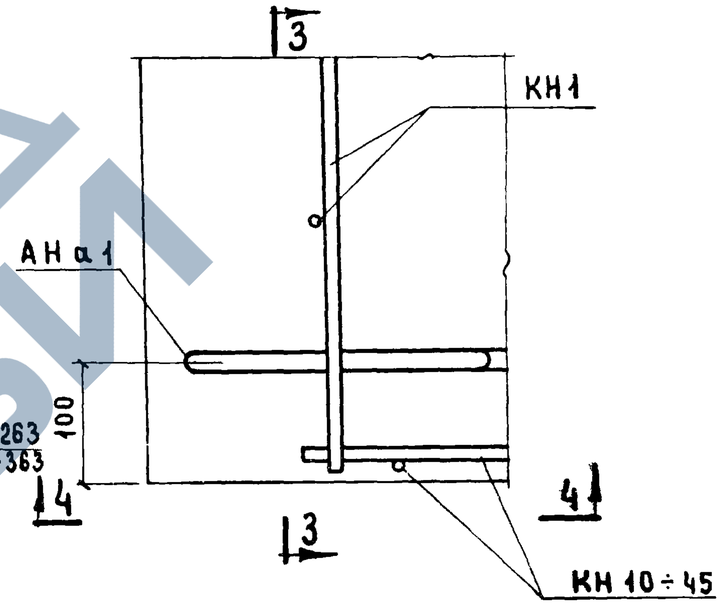

1 - 1

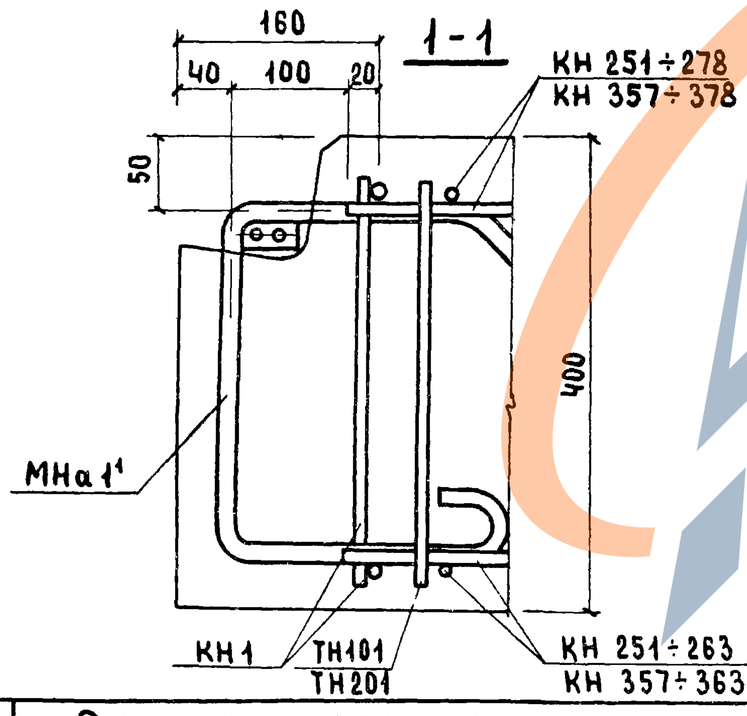

3 - 3

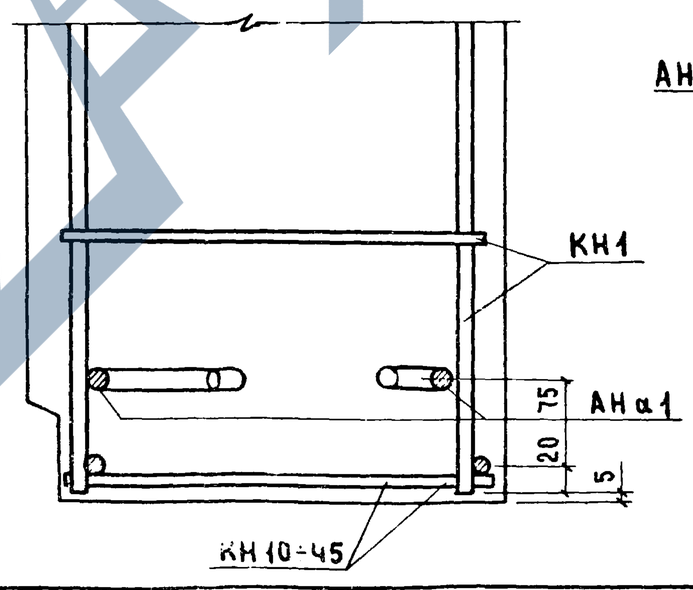

4 - 4

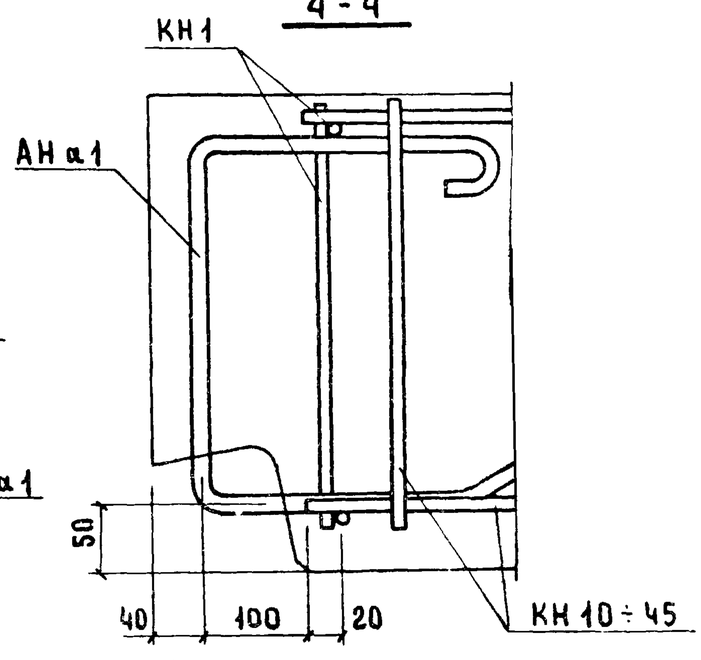

ТК 1974	ОБЩИЕ МАТЕРИАЛЫ И УНИФИЦИРОВАННЫЕ ДЕТАЛИ ПАНЕЛЕЙ ТОЛЩИНОЙ 400 ММ.	СЕРИЯ 1.132-1	
	ДЕТАЛИ 7б и 8б / АРМИРОВАНИЕ /	Выпуск 0-3	Лист 44

ЦНИИЭП ЖИЛИЩА

НАЧ. ОТД.	Н17		
Гл. инж. отд.		Н. РОСИНСКИЙ	
Гл. инж. пр.		Г. БАБЫНИН	
Рук. гр.		Ю. ГЕРМАН	
Ст. техник		Б. ШЛЯПИН	
Гл. инж. пр-та		Ю. ГЕРМАН	
Ст. научн. сотр.		Б. КОРОЛЕВ	
		В. ОГАНЕСОВА	

СОГЛАСОВАНО

ПРОВЕРИЛ

Дата

Инвент №

Взамен

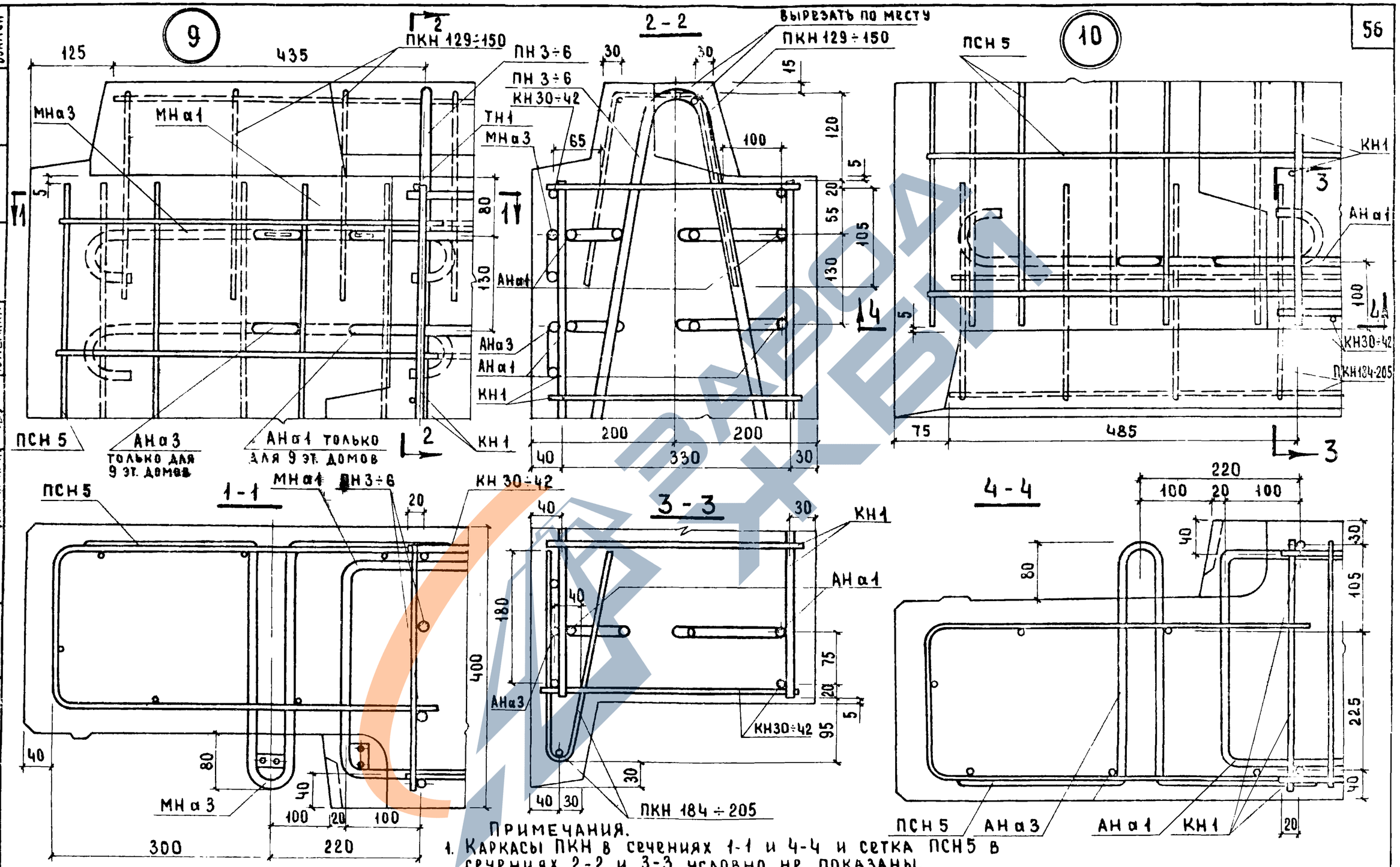

ТК	ОБЩИЕ МАТЕРИАЛЫ И УНИФИЦИРОВАННЫЕ ДЕТАЛИ ПАНЕЛЕЙ ТОЛЩИНОЙ 400 ММ.	Серия 1.132-1
1071	Детали 9 и 10 /Армирование/.	Выпуск 0-3 Лист 15

ЦНИИЭП ЖИЛИЩА

Взамен | Утверил Ю. Германн | Гл. инж. пр-та Плаксин | Рук. группы Германн | Гл. инж. пр-та Бабынин

ЗАВОД ЖБИ

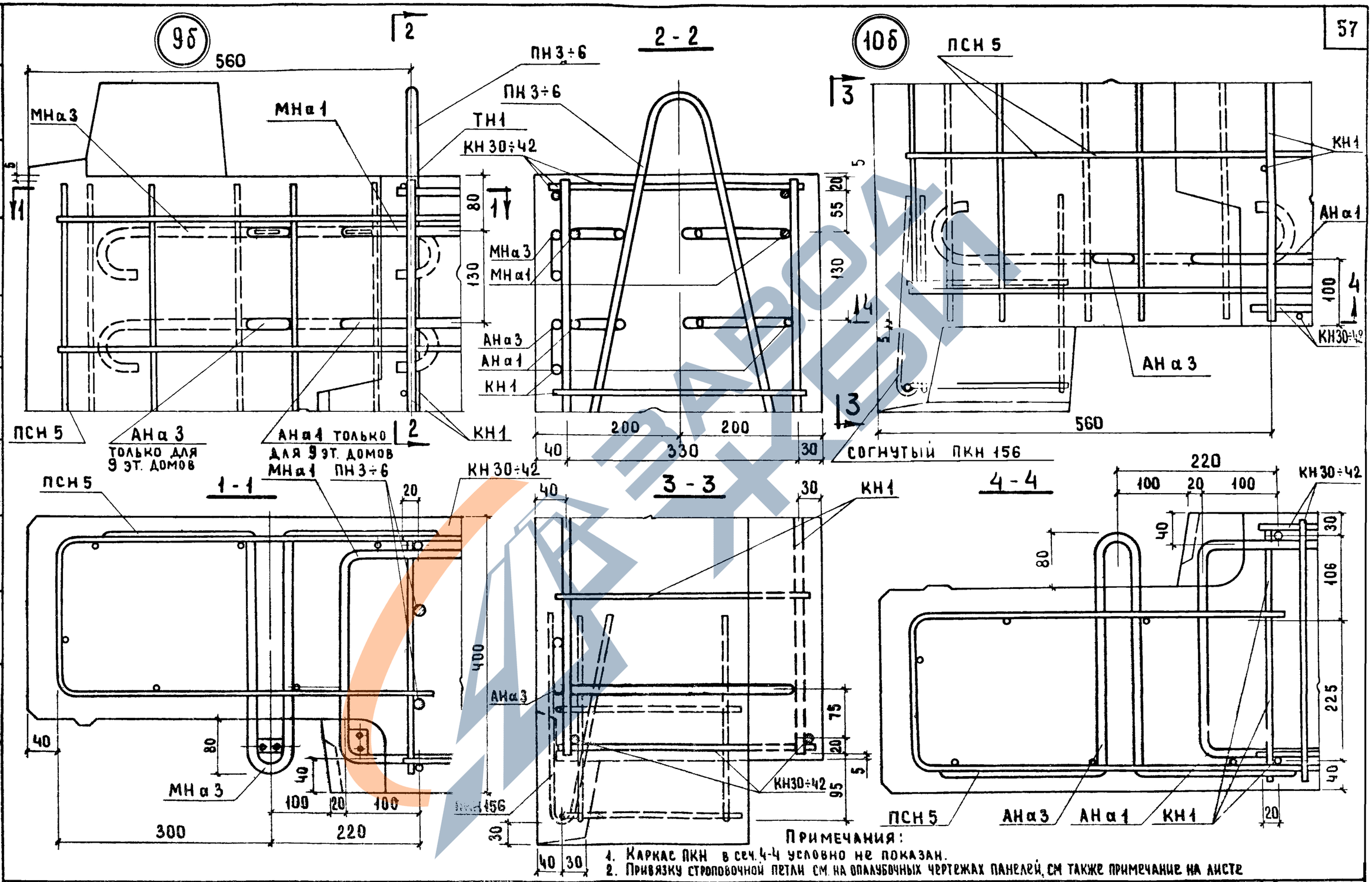

ТК 1971	Общие материалы и унифицированные детали панелей толщиной 400 мм. Детали 9б и 10б /армирование/	Серия 1.132-1	Выпуск 0-3 / Лист 46

ЦНИИЭП жилища

Нач. отд. №17 Б. Шляпин; Гл. инж. отд. Н. Росинский; Гл. инж. пр. Г. Бабынин; Рук. группы Ю. Герман; Ст. техник; Гл. инж. пр-та; Проверил Ю. Герман; Ст. инж. Гинзбург; Взамен №; Инв. №

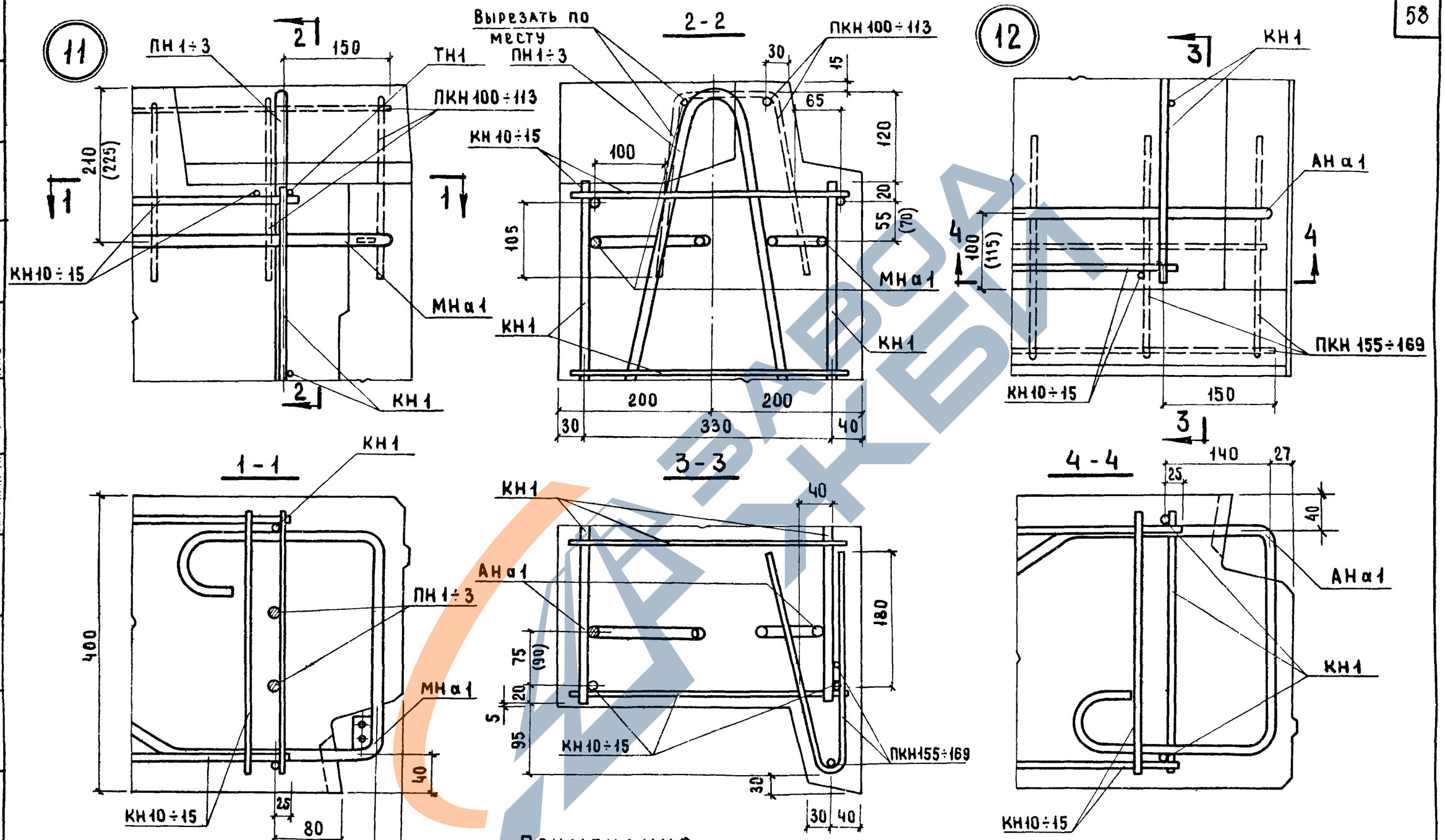

Примечания:

1. Каркасы ПКН в сечениях 1-1 и 4-4 условно не показаны.
2. Размеры в скобках относятся только к зеркальной детали.

ТК	Общие материалы и унифицированные детали панелей толщиной 400 мм	Серия 1.132-1
1971	Детали 11 и 12 /армирование/	Выпуск 0-3 / Лист 47

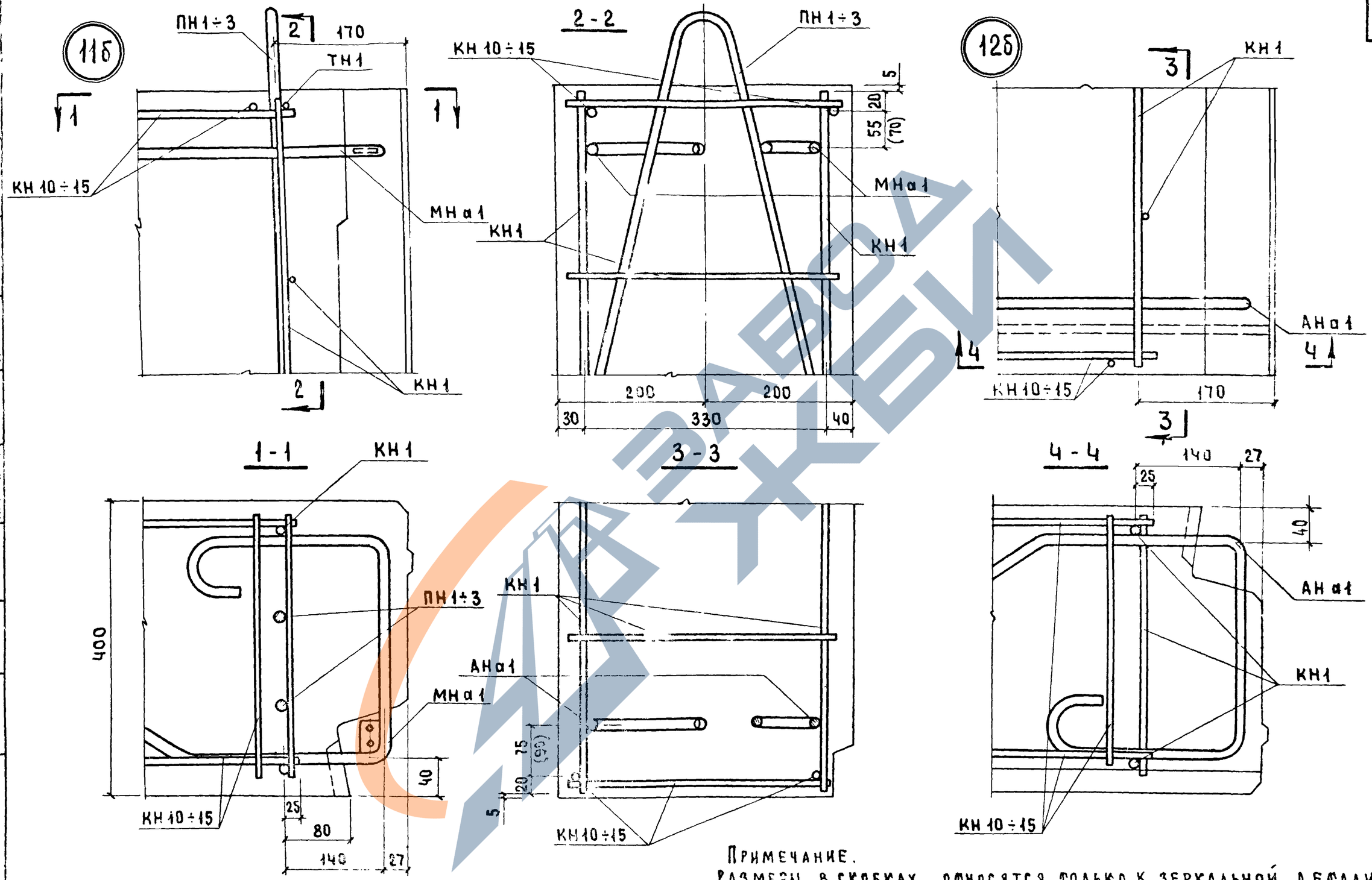

Примечание.
Размеры в скобках относятся только к зеркальной детали

ОБЩИЕ МАТЕРИАЛЫ И УНИФИЦИРОВАННЫЕ ДЕТАЛИ ПАНЕЛЕЙ ТОЛЩИНОЙ 400 ММ	Серия 1.132-1	
ДЕТАЛИ 11б и 12б /АРМИРОВАНИЕ/	Выпуск 0-3	Лист 48

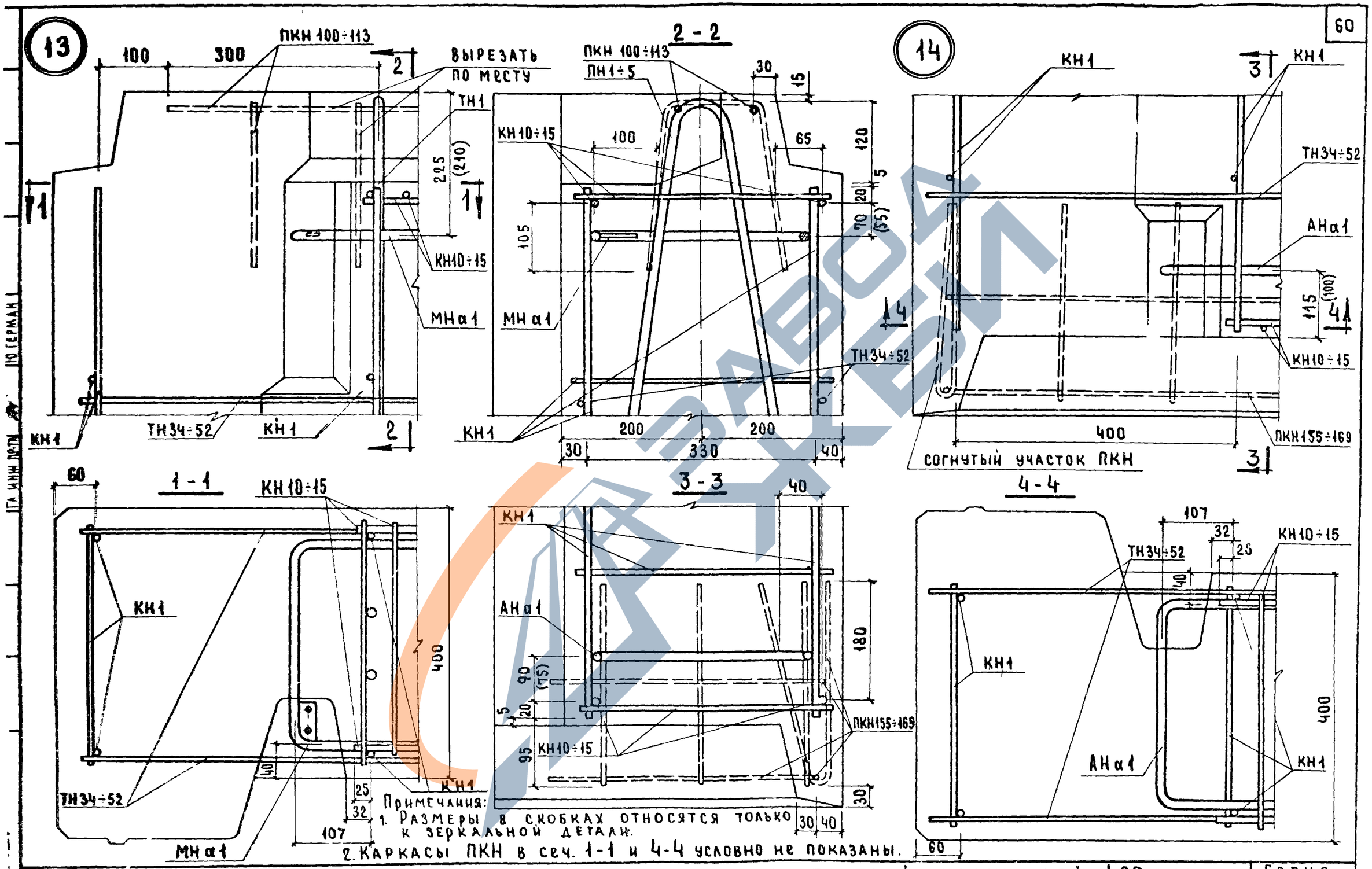

ТК 1971	ОБЩИЕ МАТЕРИАЛЫ И УНИФИЦИРОВАННЫЕ ДЕТАЛИ ПАНЕЛЕЙ ТОЛЩИНОЙ 400 ММ	Серия 1.132-1
	ДЕТАЛИ 13 И 14 /АРМИРОВАНИЕ/	Выпуск 0-3 / Лист 49

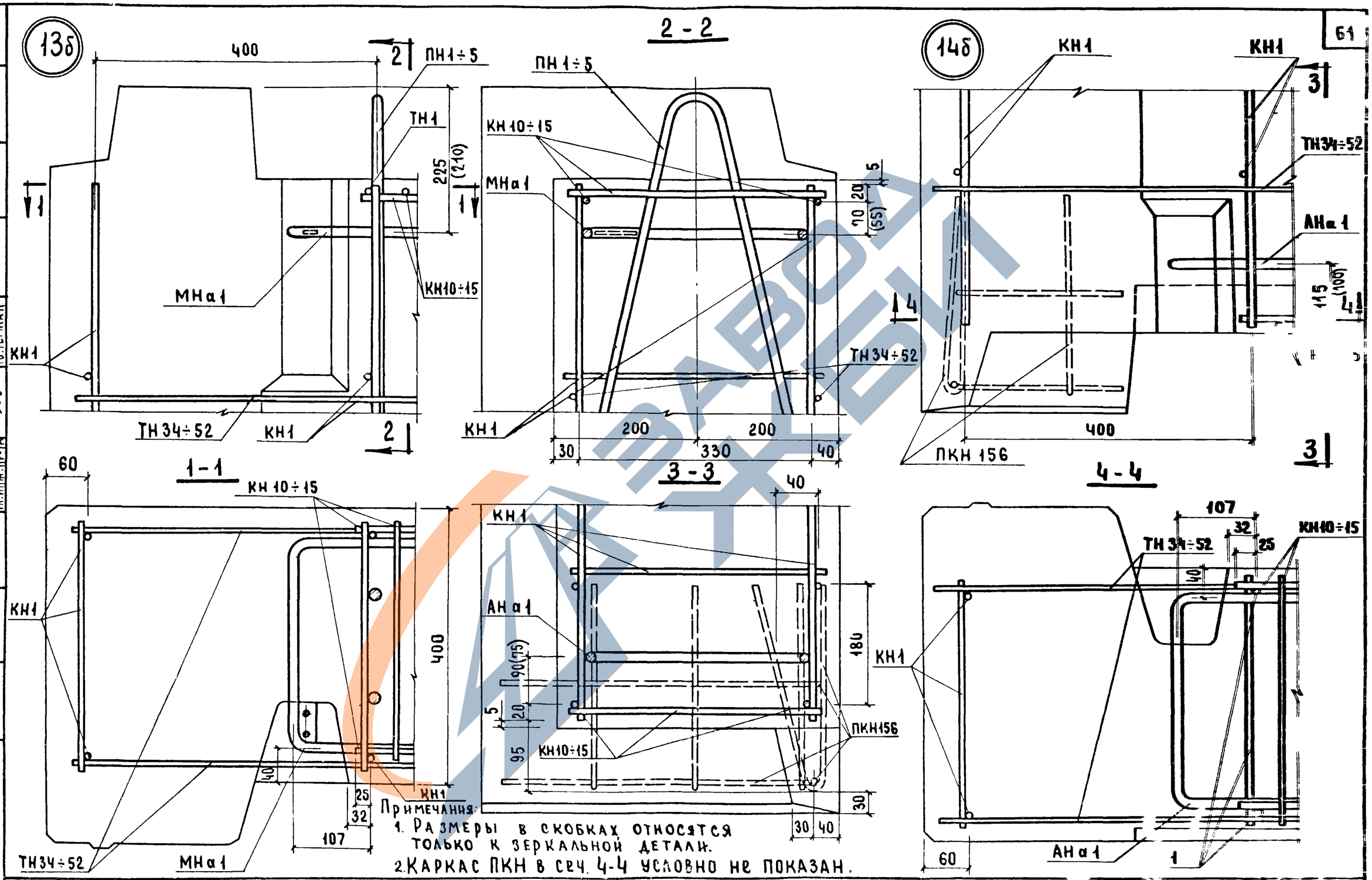

ТК	Общие материалы и унифицированные детали панелей толщиной 400 мм.	Стадия Р	Лист 1
1971	Детали 13б и 14б /армирование/	Выпуск 0-3	Листов 50

Согласовано: Ст. техник Б. Шляпин; Ст. научн. сотр. Н. Росинский; Нач. отд. № 17 Г. Бабынин; Гл. инж. отд. Ю. Герман; Гл. инж. пр. В. Оганесова; Рук. группы Ю. Герман; Гл. инж. пр-та В. Королев

Проверил: Ст. техник Б. Шляпин; Ст. научн. сотр. Н. Росинский; Нач. отд. № 17 Г. Бабынин; Гл. инж. пр. Ю. Герман; Рук. группы Ю. Герман

Дата; Инвент. №; Взамен

ЖИЛИЩА

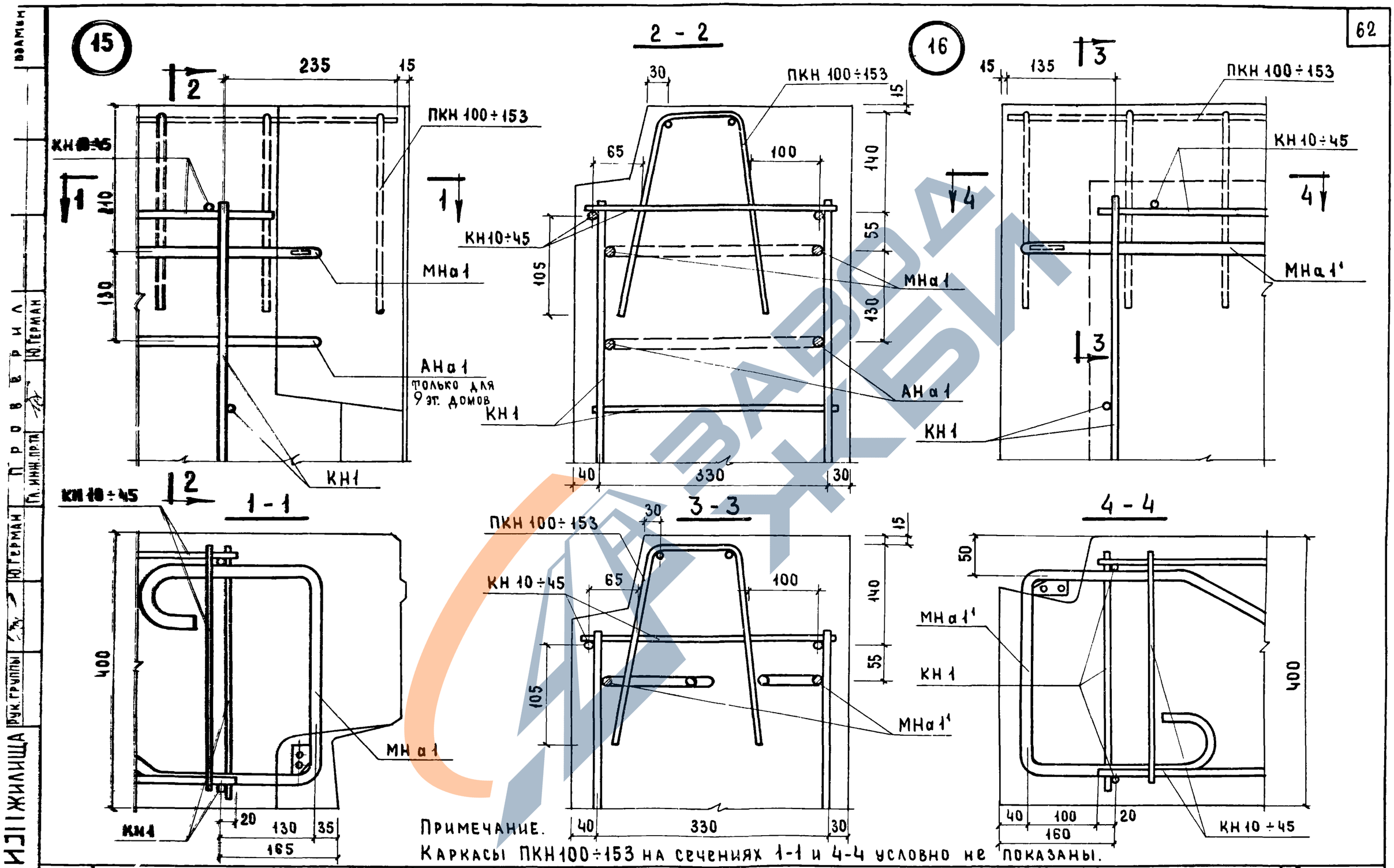

ТК 1971	Общие материалы и унифицированные детали панелей толщиной 400 мм.	Серия 1.132-1
	Детали 15 и 16 / Армирование /	Выпуск 0-3 / Лист 51

ЦНИИЭП жилища

Гл. инж. пр. тп Ю. Герман

Рук. группы

Проверил Ю. Герман

Взамен

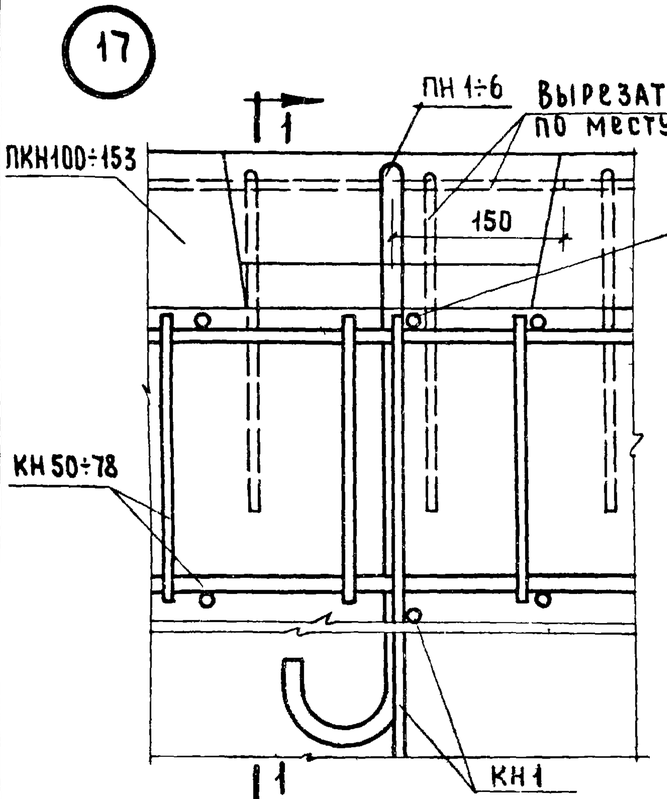

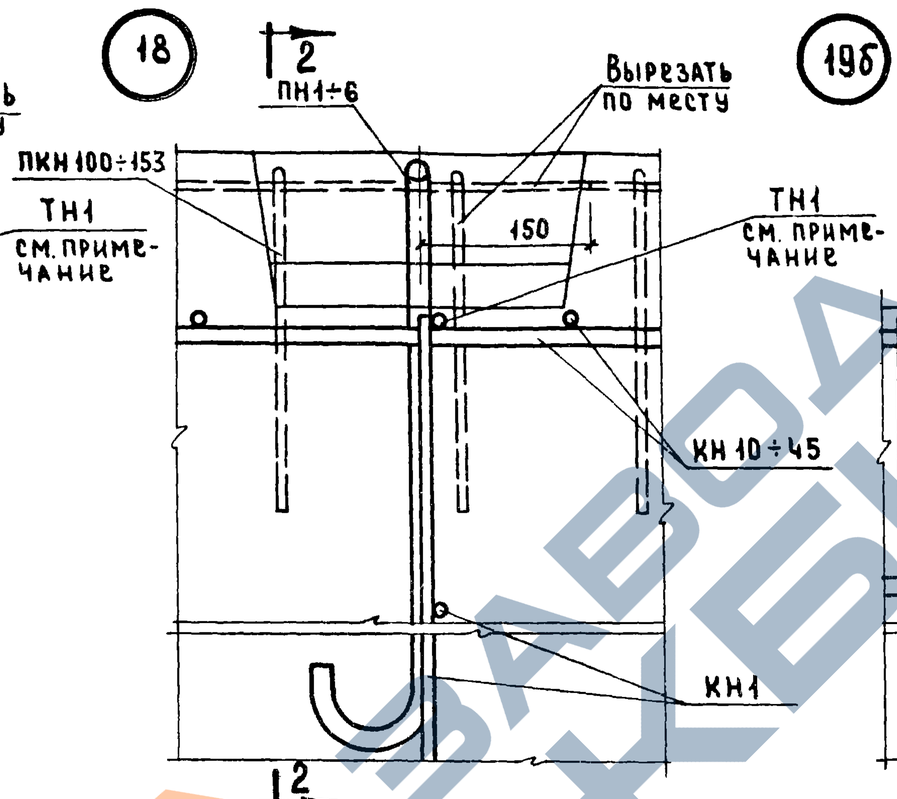

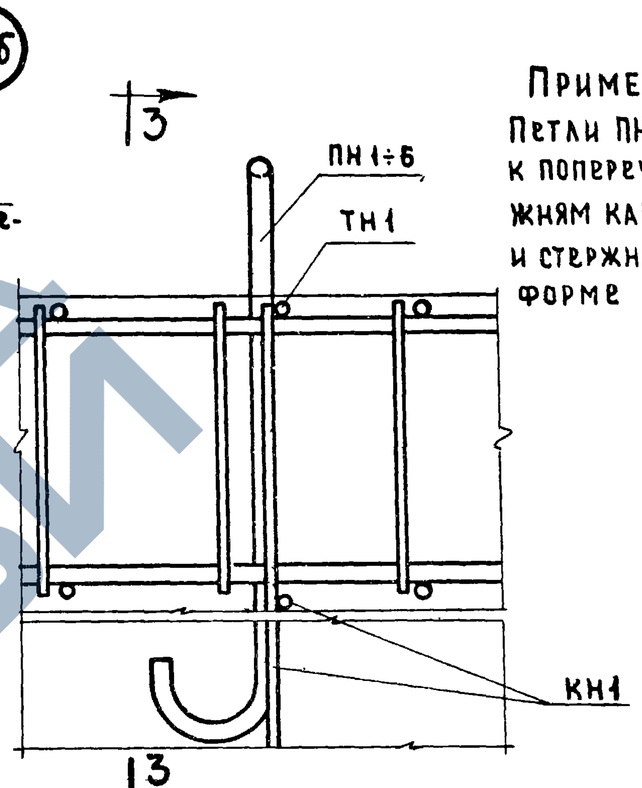

Примечание.
Петли ПН крепятся к поперечным стержням каркаса КН1 и стержням ТН1 в форме

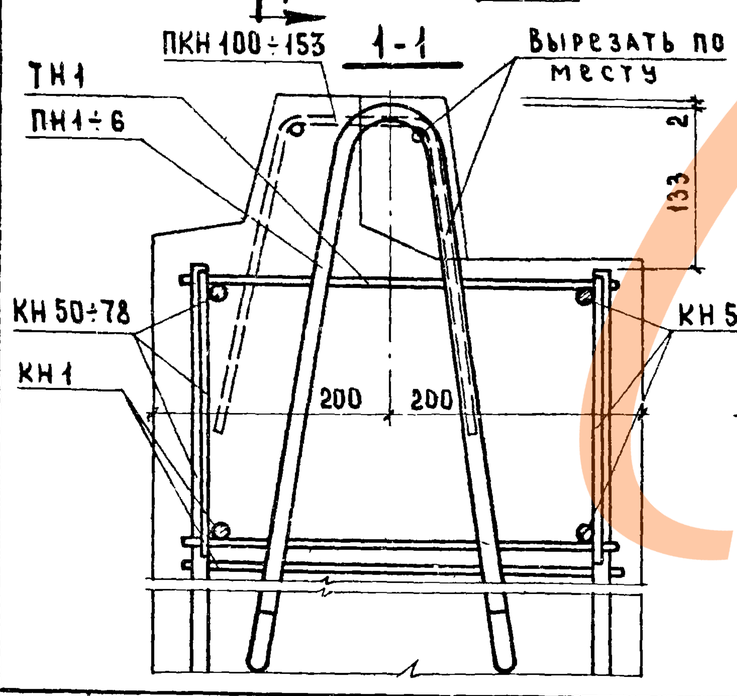

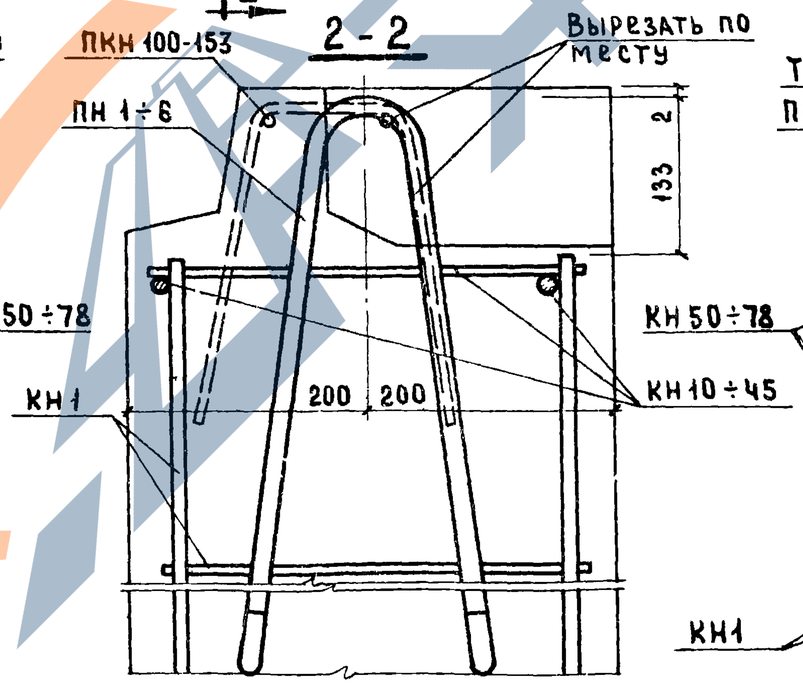

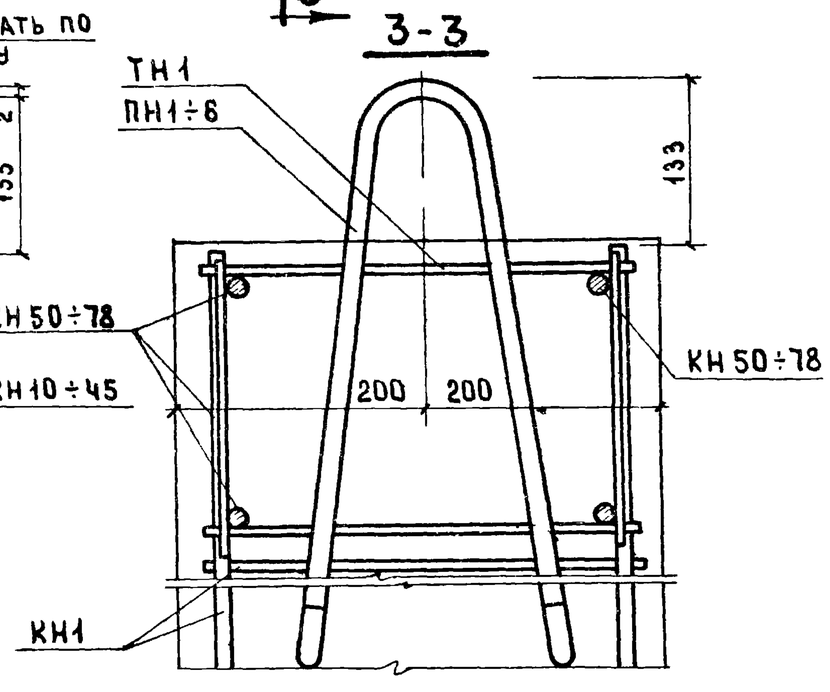

ТК 1971	Общие материалы и унифицированные детали панелей толщиной 400 мм Детали 17, 18 и 19б / Армирование /	Серия 1.132-1 Выпуск 0-3 Лист 63

ЦНИИЭП жилища

Согласовано: Ст. научн. сотр. В. Королев; Ст. техник В. Оганесова; Гл. инж. пр-та Б. Шляпин; Нач. отд. Н. Росинский; Гл. инж. пр. Г. Бабынин; Рук. гр. Ю. Герман

Проверил Ю. Герман

Взамен инв. №

11909-02

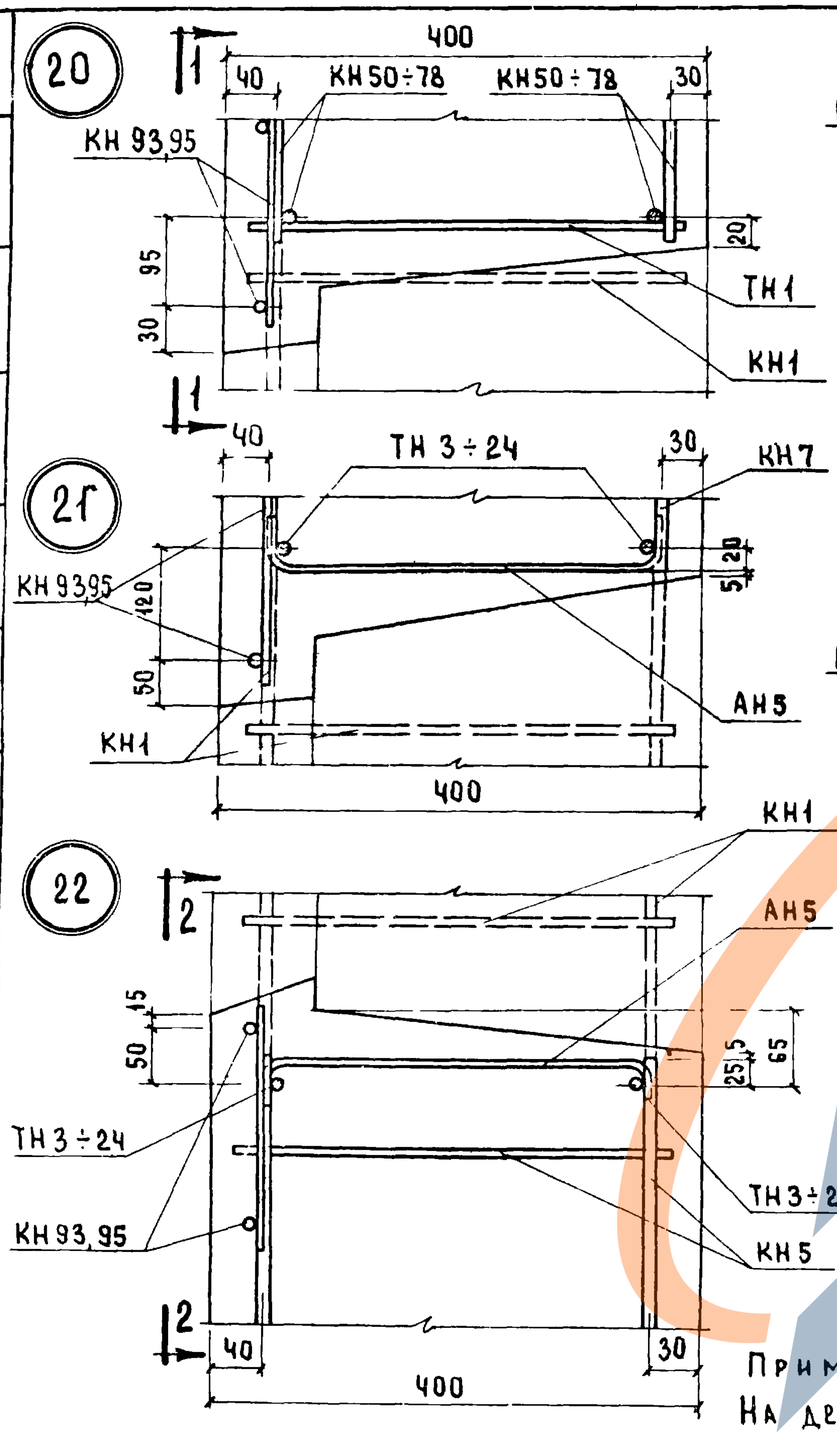

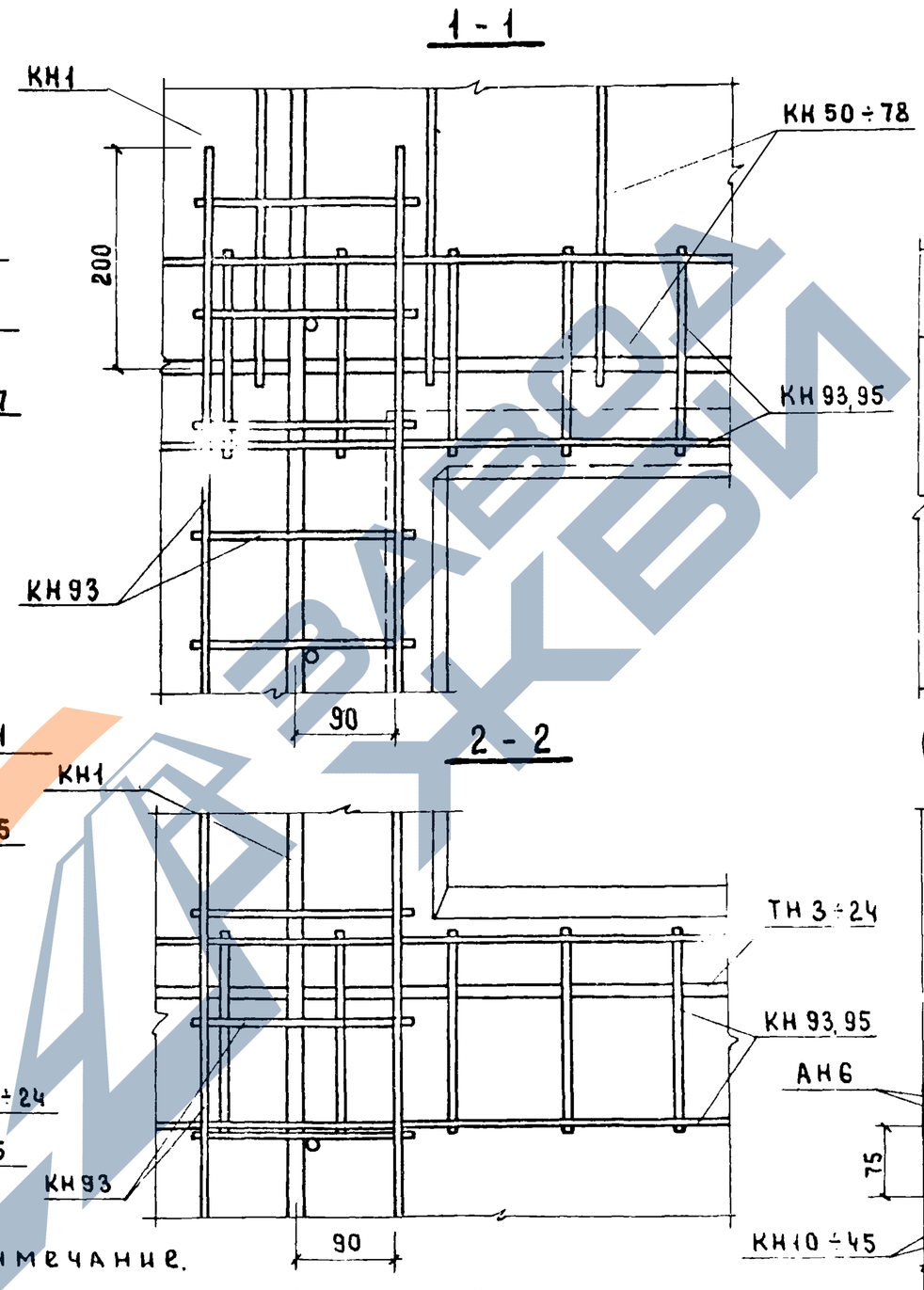

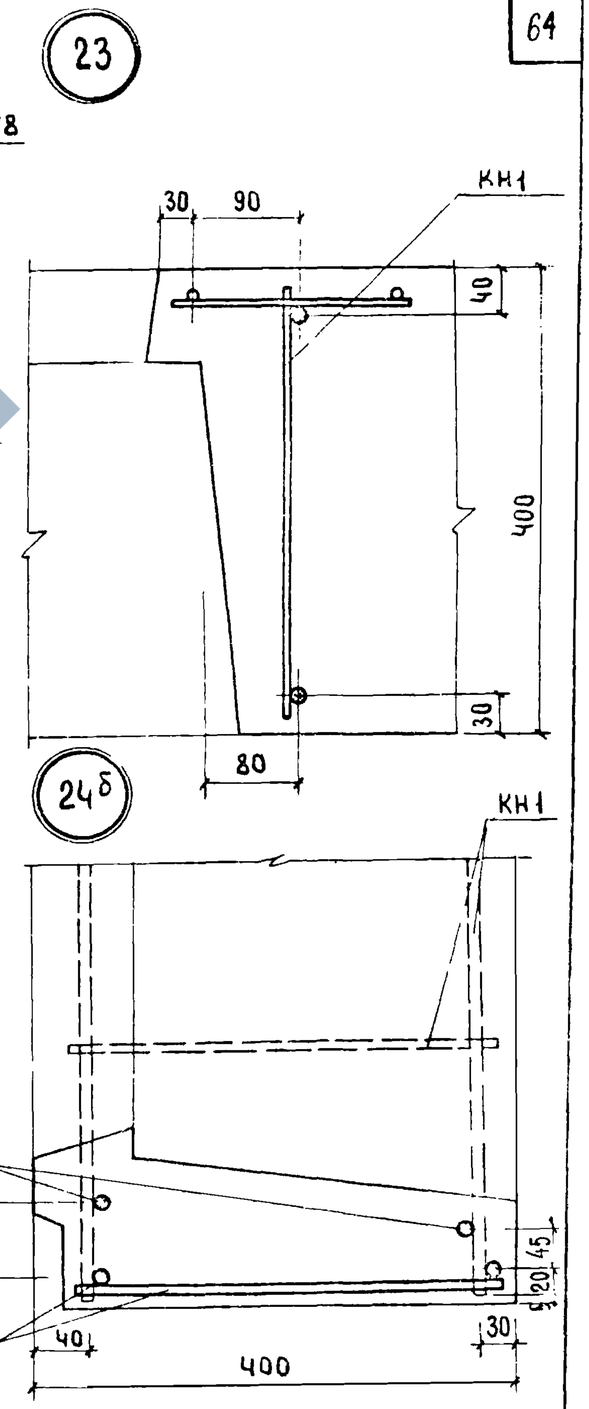

Примечание.
На деталях условно замаркированы каркасы перемычек только для панелей без балконных проемов.

ТК 1971	ОБЩИЕ МАТЕРИАЛЫ И УНИФИЦИРОВАННЫЕ ДЕТАЛИ ПАНЕЛЕЙ ТОЛЩИНОЙ 400 ММ / ДЕТАЛИ 20÷23 и 24Б / АРМИРОВАНИЕ /	Серия 1.132-1 Выпуск 7 лист

ЦНИИЭП жилища

Проверил: Ю. Герман
Гл. инж. пр-та
Ю. Герман
Рук. группы
Н. контр.
Взамен

https://zavodjbi.com/

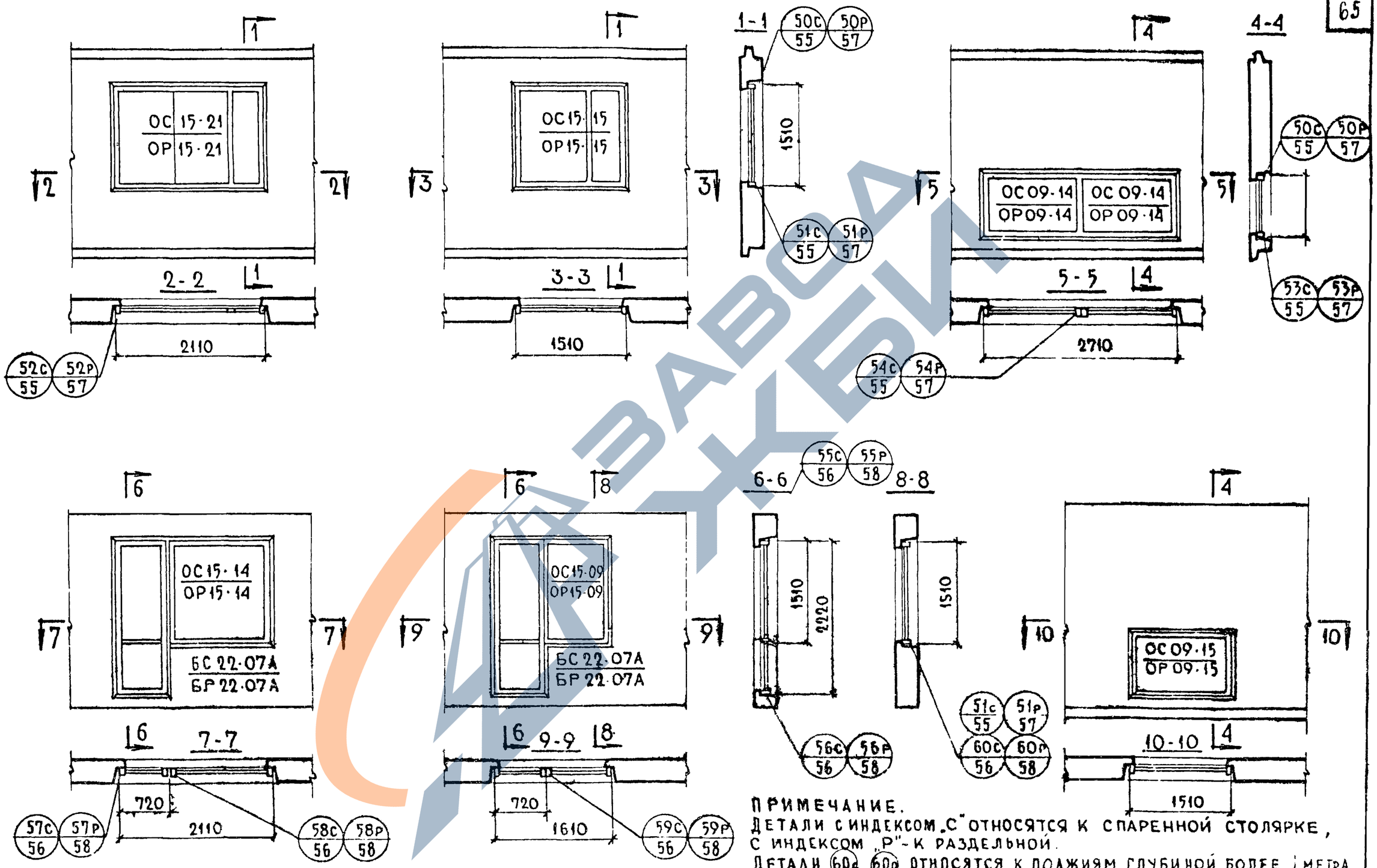

ПРИМЕЧАНИЕ.
ДЕТАЛИ С ИНДЕКСОМ „С" ОТНОСЯТСЯ К СПАРЕННОЙ СТОЛЯРКЕ, С ИНДЕКСОМ „Р"-К РАЗДЕЛЬНОЙ.
ДЕТАЛИ 60с 60р ОТНОСЯТСЯ К ЛОДЖИЯМ ГЛУБИНОЙ БОЛЕЕ 1 МЕТРА

ТК 1971	ОБЩИЕ МАТЕРИАЛЫ И УНИФИЦИРОВАННЫЕ ДЕТАЛИ ПАНЕЛЕЙ ТОЛЩИНОЙ 400 ММ	СЕРИЯ 1.132-1
	ВАРИАНТЫ ЗАПОЛНЕНИЯ ПРОЕМОВ В ПАНЕЛЯХ И МАРКИРОВКА ДЕТАЛЕЙ УСТАНОВКИ СТОЛЯРНЫХ БЛОКОВ	Выпуск 0-3 / ЛИСТ 54

ЦЕНТРОСОЮЗСЕЛЬСТРОЙ ЖИЛИЩА

СОГЛАСОВАНО: Гл. технолог Н. Гайсинских

ПРОВЕРИЛ: Гл. инж. пр-та Г. Бабынин

Б. Шляпин, Н. Росинский, Г. Бабынин, Ю. Герман, В. Гонтубева

Нач. отд. №17, Гл. инж. отд., Гл. инж. пр., Гл. инж. пр., Ст. инж.

ДАТА / ИНВ. N° / ВЗАМЕН

11909-03 66

https://zavodjbi.com/

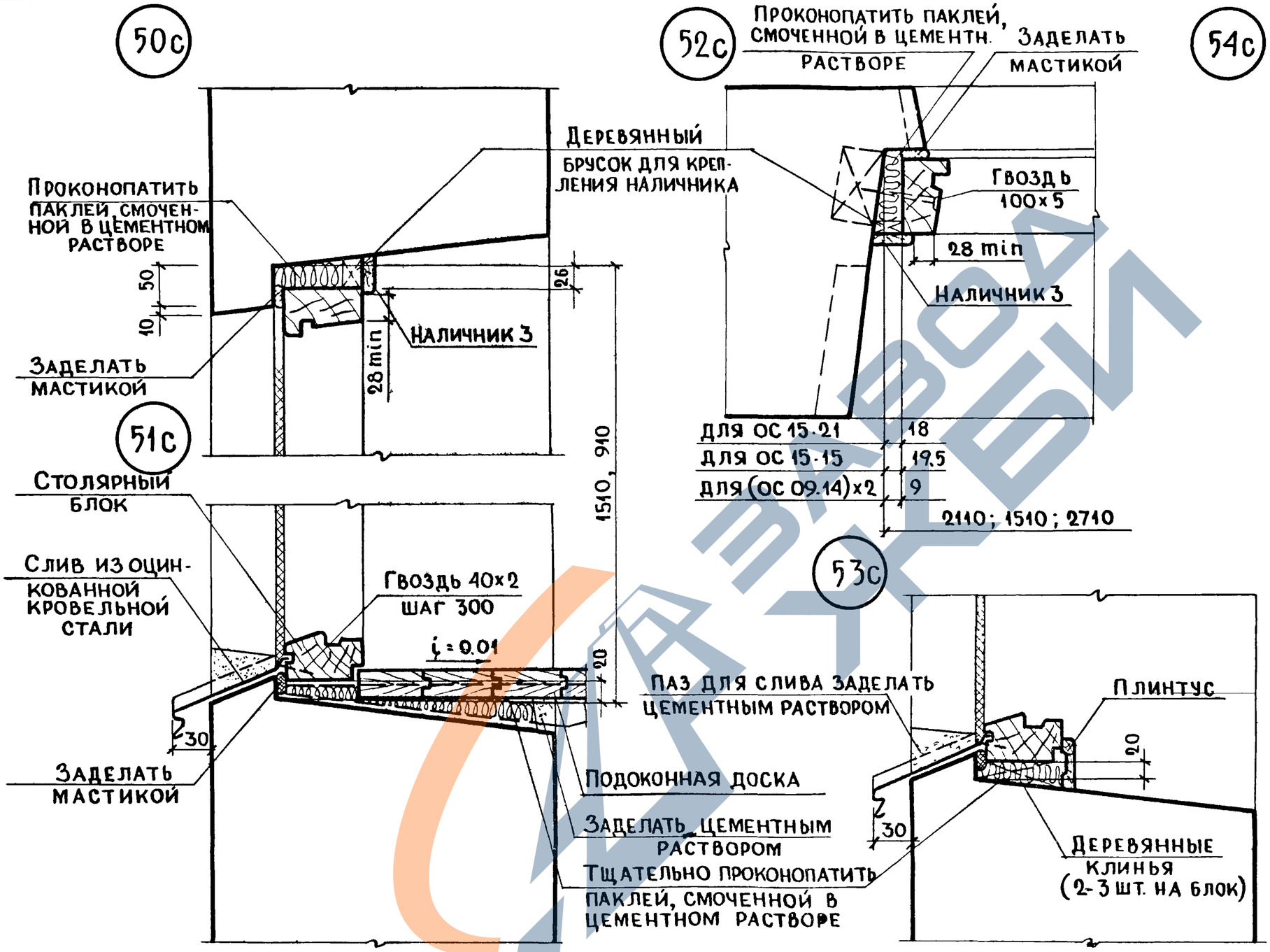

Примечания:

1. Изготовленные оконные и дверные блоки должны быть антисептированы и проолифлены, а после установки их в панель должны быть остеклены и окрашены масляными белилами за 2 раза.
2. Вместо деревянных подоконников могут устанавливаться железобетонные подоконники по ГОСТ 6785-69 с соответствующей переработкой детали их установки.

ТК	Общие материалы и унифицированные детали панелей толщиной 400 мм	Серия 1.132-1
1971	Установка оконного блока со спаренными переплетами. Детали 50с ÷ 54с	Выпуск 0-3 / Лист 55

Цивильгражданпроект. Гл. инж. пр. А. Голубева. Гл. инж. проекта. Ст. инж. Г. Бабынин

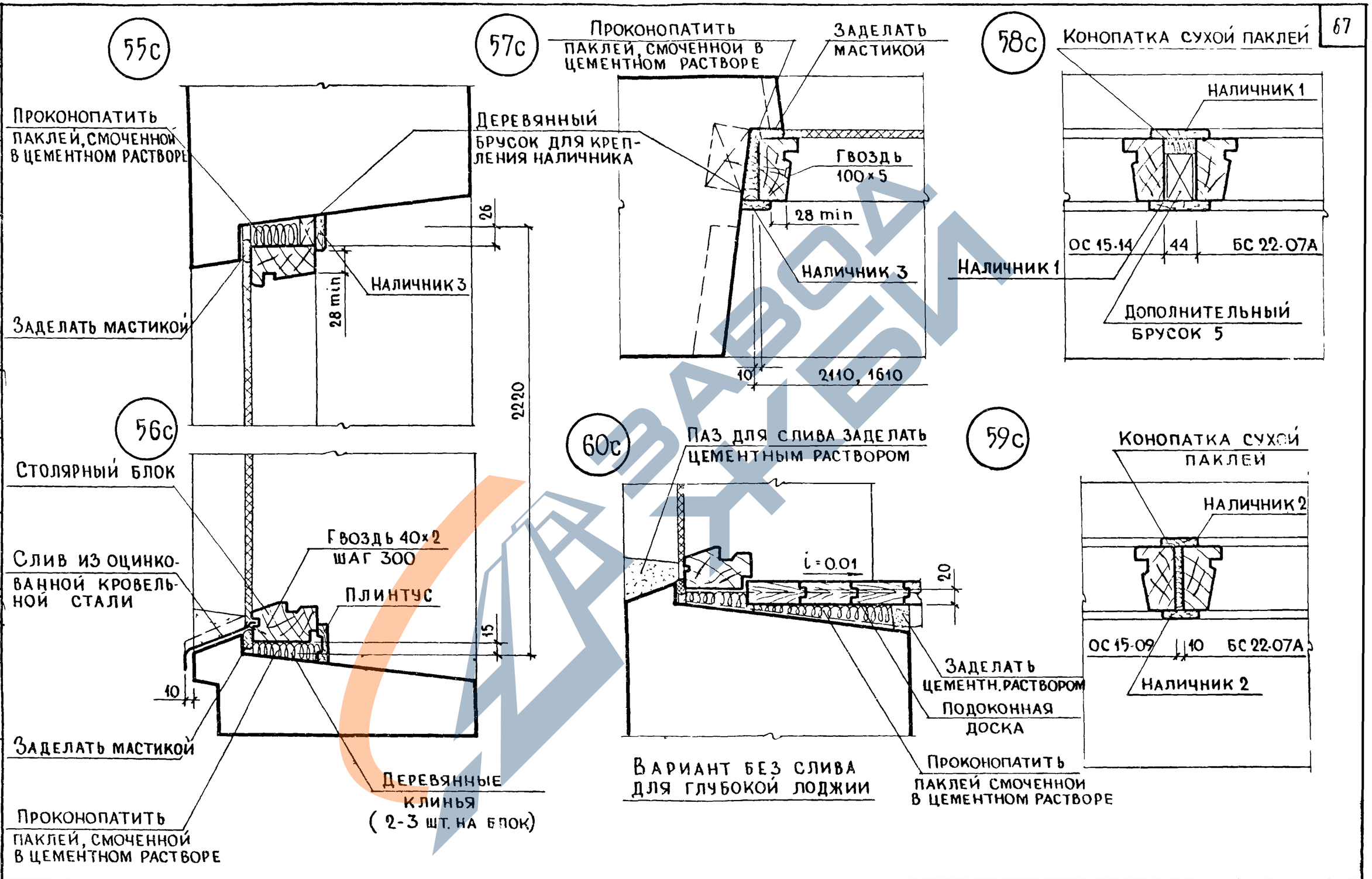

ТК	ОБЩИЕ МАТЕРИАЛЫ И УНИФИЦИРОВАННЫЕ ДЕТАЛИ ПАНЕЛЕЙ ТОЛЩИНОЙ 400 мм	Серия 1.132-1	
1971	Установка блока балконной двери с окном со спаренными переплетами. Детали 55с÷59с	Выпуск 03	Лист

Согласовано: Гл. технолог — Н. Гайсинский; Инвент. № — Взамен

Проверил: Гл. инж. пр. — Г. Бабынин

Нач. отд. №7 — Б. Шляпин; Гл. инж. отд. — Н. Росинский; Гл. инж. пр. — Г. Бабынин; Гл. инж. пр. — Ю. Герман; Гл. инж. пр. — А. Голубева; Ст. инж. —

ЦНИИЭП жилища

11909-03 6

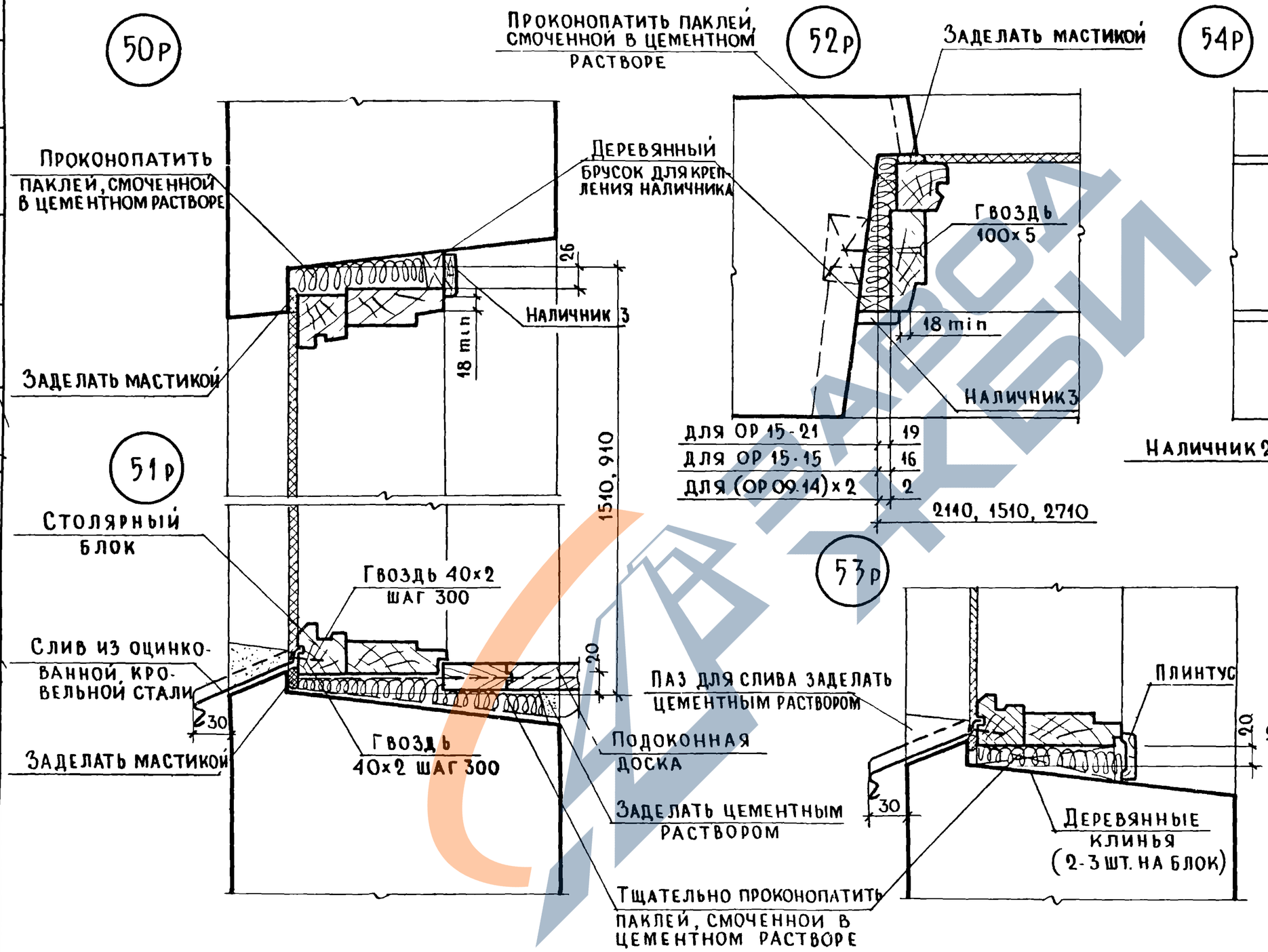

Примечания:

1. Изготовленные оконные и дверные блоки должны быть антисептированы и проолифлены, а после установки их в панель должны быть остеклены и окрашены масляными белилами за 2 раза.
2. Вместо деревянных подоконников могут устанавливаться железобетонные подоконники по ГОСТ 6785-69 с соответствующей переработкой детали их установки.

ТК	Общие материалы и унифицированные детали панелей толщиной 400 мм	Серия 1.132-1	
1971	Установка оконного блока с раздельными переплетами. Детали 50р ÷ 54р	Выпуск 0-3	Лист 57

Проверили: Г. Бабынин; Гл. инж. пр. А. Голубева; Ст. инж. Ю. Герман; Гл. инж. пр. Ст. инж.

ЦНИИЭП жилища

11909-03 69

55р

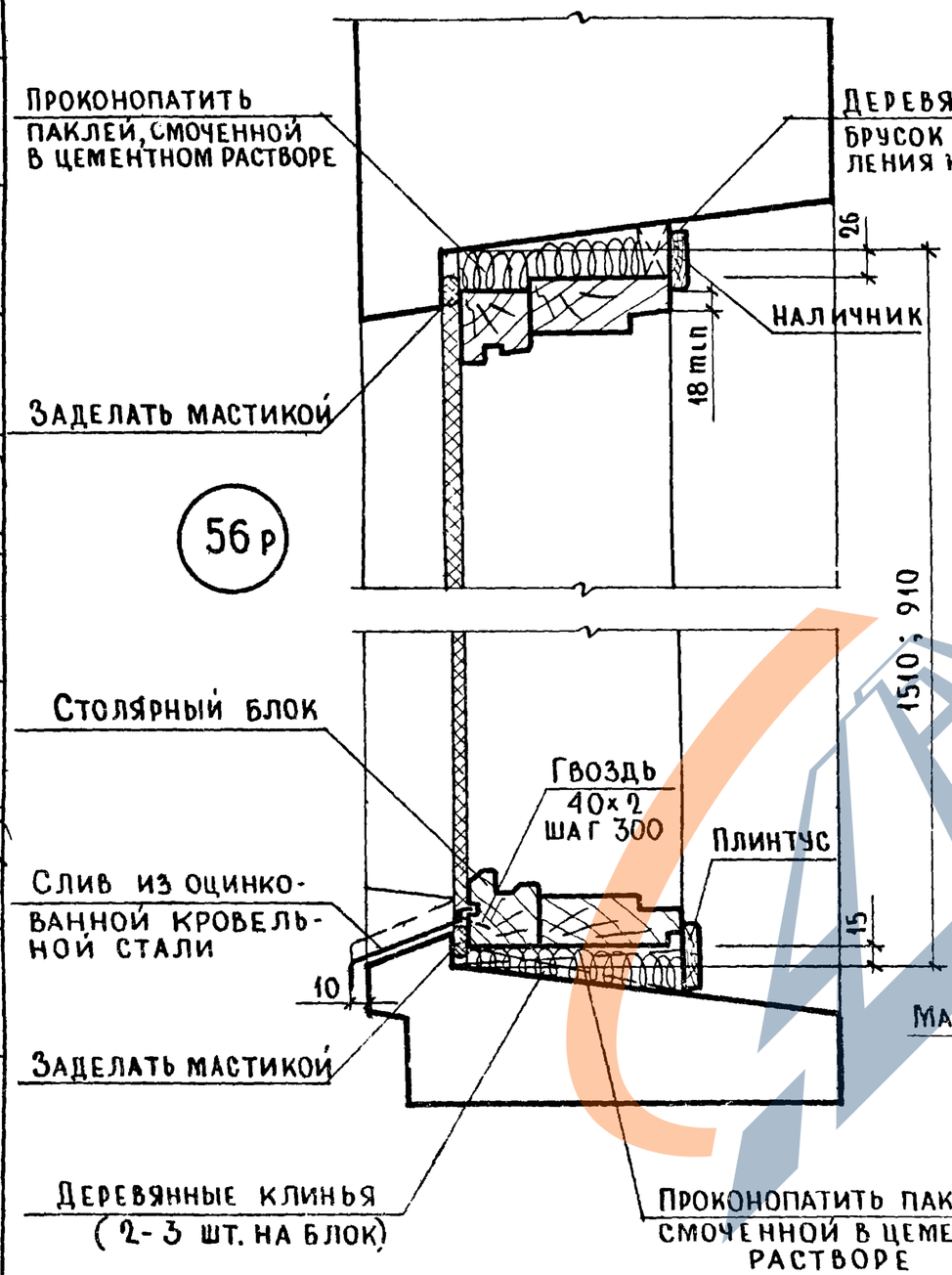

57р

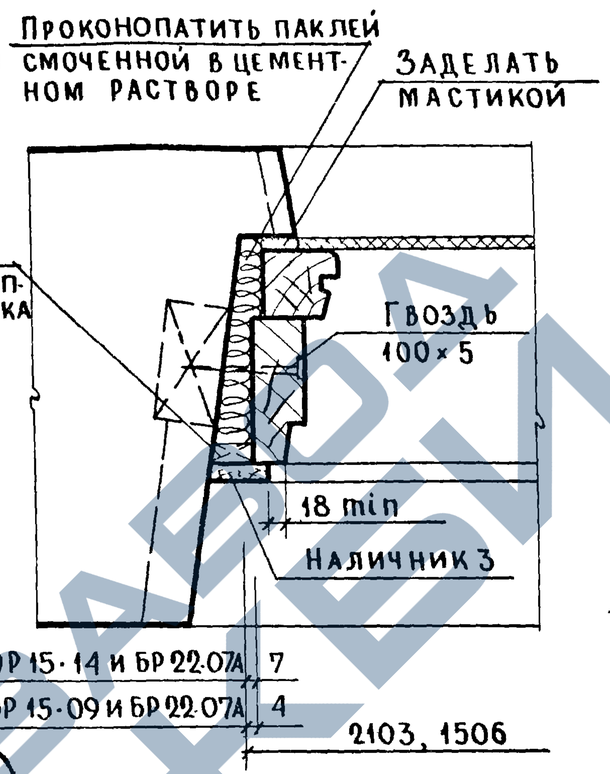

58р

60р

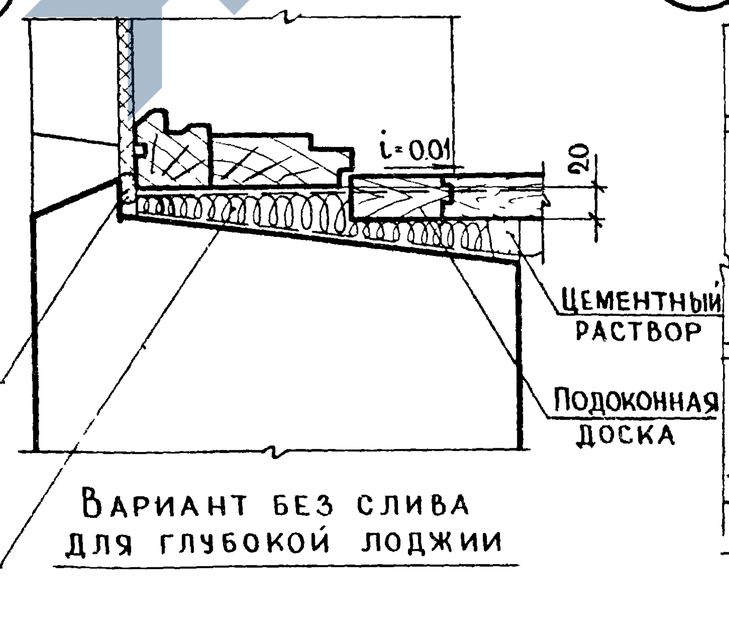

59р

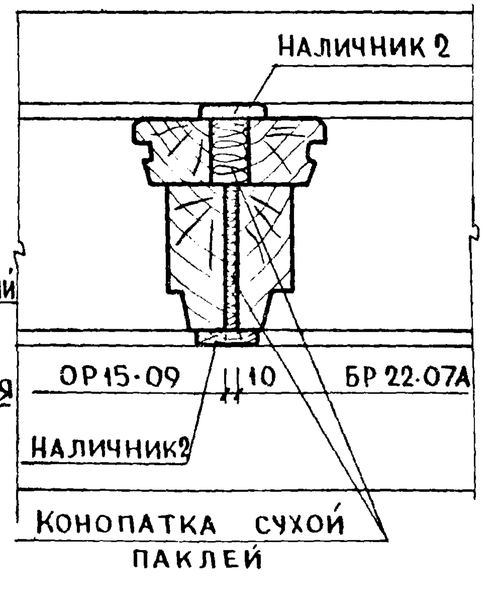

ТК	Общие материалы и унифицированные детали панелей толщиной 400 мм	Серия 1.132-1
1971	Установка блока балконной двери с окном с раздельными переплетами. Детали 55р ÷ 59р	Выпуск 0-3 / Лист 58

ЦНИИЭП жилища

Согласовано: Гл. технолог Гайсинский; Инвент № ; Взамен

Проверил: Гл. инж. пр. Г. Бабынин

Б. Шляпин; Н. Росинский; Г. Бабынин; Ю. Герман; А. Голубева

Нач. отд. №17; Гл. инж. отд.; Гл. инж. пр.; Гл. инж. пр.; Ст. инж.

Наименование и насыпная объемная масса заполнителей в кг/м³			Объемная масса легкого бетона марки 50 в кг/м³ в состоянии			Толщина панели в мм, включая наружный фактурный слой 20 мм	Приведенное сопротивление теплопередаче панели в $\frac{м^2\ час\ град}{ккал}$ для зон влажности				Допустимые расчетные зимние температуры наружного воздуха в град для зон влажности			
крупных фракций 5-20 мм -40% 10-20мм -60%		мелкой фракции 0-5 мм	высушенном до постоянного веса	в воздушно-сухом при строительстве в зоне влажности: сухой	нормальной и влажной		Сухой при полости стыка: утепленной	Сухой при полости стыка: неутепленной	Нормальной и влажной при полости стыка: утепленной	Нормальной и влажной при полости стыка: неутепленной	Сухой при полости стыка: утепленной	Сухой при полости стыка: неутепленной	Нормальной и влажной при полости стыка: утепленной	Нормальной и влажной при полости стыка: неутепленной
I		2	3	4	5	6	7	8	9	I0	II	I2	I3	I4
Керамзитовый гравий	Керамзитовый песок													
300		550	750	800	850	300	1,52	I,44	I,25	I,I9	-54	-50	-4I	-38
						350	I,76	I,67	I,44	I,37	-65	-6I	-50	-47
						400	-	-	I,63	I,55	-	-	-59	-55
400		650	900	950	I000	300	I,29	I,22	I,07	I,02	-43	-40	-32	-30
						350	I,49	I,4I	I,24	I,I7	-52	-49	-40	-38
						400	I,69	I,60	I,39	I,3I	-62	-58	-47	-45
500		750	I000	I050	II00	300	I,I4	I,08	0,97	0,92	-36	-33	-27	-26
						350	I,3I	I,24	I,II	I,05	-44	-4I	-34	-32
						400	I,48	I,40	I,25	I,I9	-52	-49	-4I	-38
600		850	II50	I200	I250	300	0,95	0,90	0,82	0,77	-27	-25	-20	-I9
						350	I,08	I,03	0,93	0,88	-33	-3I	-26	-24
						400	I,22	I,I5	I,05	0,99	-39	-37	-3I	-29
700		I000	I300	I350	I400	300	0,82	0,77	-	-	-20	-I9	-	-
						350	0,93	0,88	0,82	0,77	-26	-24	-20	-I9
						400	I,05	0,99	0,9I	0,86	-3I	-29	-25	-23
Керамзитовый гравий	Перлитовый песок (вспученный)													
300		200	700	750	800	300	I,59	I,50	I,29	I,22	-57	-54	-43	-40
						350	I,84	I,74	I,49	I,4I	-69	-65	-52	-49
						400	-	-	I,69	I,60	-	-	-62	-58
400			800	850	900	300	I,45	I,38	I,2I	I,I4	-50	-47	-39	-36
						350	I,68	I,59	I,40	I,32	-6I	-58	-48	-45
						400	-	-	I,58	I,49	-	-	-56	-53
500			900	950	I000	300	I,29	I,22	I,07	I,02	-43	-40	-32	-30
						350	I,49	I,4I	I,24	I,I7	-52	-49	-40	-38
						400	I,69	I,60	I,39	I,3I	-62	-58	-47	-45
600			I000	I050	II00	300	I,I4	I,08	0,97	0,92	-36	-33	-27	-26
						350	I,3I	I,24	I,II	I,05	-44	-4I	-34	-32
						400	I,48	I,40	I,25	I,I9	-52	-49	-4I	-38
700			II00	II50	I200	300	I,02	0,96	0,87	0,83	-30	-28	-23	-2I
						350	I,I7	I,II	0,99	0,94	-37	-35	-28	-27
						400	I,32	I,25	I,II	I,05	-44	-4I	-34	-32

I		2	3	4	5	6	7	8	9	I0	II	I2	I3	I4
Перлитовый щебень (вспученный)	300	Перлитовый песок (вспученный) 200 - 300	700	750	800	300	I,76	I,67	I,35	I,28	-65	-6I	-45	-43
						350	-	-	I,55	I,47	-	-	-55	-52
						400	-	-	I,75	I,67	-	-	-65	-6I
	400		800	850	900	300	I,59	I,50	I,25	I,I9	-57	-54	-4I	-38
						350	I,84	I,74	I,44	I,37	-69	-65	-50	-47
						400	-	-	I,63	I,55	-	-	-59	-55
	500		900	950	I000	300	I,45	I,38	I,I4	I,08	-50	-47	-36	-33
						350	I,68	I,59	I,3I	I,24	-6I	-58	-44	-4I
						400	-	-	I,48	I,40	-	-	-52	-49
Аглопоритовый щебень	500	Аглопоритовый песок 800	II00	II50	I200	300	0,90	0,86	-	-	-24	-23	-	-
						350	I,04	0,98	0,88	0,84	-3I	-29	-23	-22
						400	I,I7	I,II	0,99	0,94	-37	-35	-28	-27
	600	900	I200	I250	I300	300	0,82	0,77	-	-	-20	-I9	-	-
						350	0,93	0,88	0,82	0,77	-26	-24	-20	-I9
						400	I,05	0,99	0,9I	0,86	-3I	-29	-25	-23
	700	I000	I300	I350	I400	350	0,86	0,8I	-	-	-22	-2I	-	-
						400	0,96	0,9I	0,85	0,80	-27	-25	-22	-20
	800	II00	I400	I450	-	400	0,88	0,84	-	-	-23	-22	-	-
Шлаковая пемза	700	Шлакопемзовый песок I000	I500	I550	I600	300	0,97	0,92	-	-	-27	-26	-	-
						350	I,II	I,05	0,88	0,84	-34	-32	-23	-22
						400	I,25	I,I9	0,99	0,94	-4I	-38	-28	-27
	800	II00	I600	I650	I700	300	0,93	0,88	-	-	-26	-24	-	-
						350	I,05	I,00	0,86	0,8I	-32	-29	-22	-2I
						400	I,I9	I,I3	0,96	0,9I	-38	-36	-27	-25

ПРИМЕЧАНИЯ: I. Приведенные сопротивления теплопередаче $R_o^{пр}$ определены с учетом теплопотерь в зоне стыков и через откосы оконных проемов. При утеплении полостей стыков, в которые заводятся внутренние конструкции из тяжелого бетона, легким бетоном (раствором) с объемной массой, не превышающей указанные в таблице значения (для бетона соответствующих панелей) более чем на I50 кг/м³, принято:

$$R_o^{пр} = 0,95\,R_o$$

Допустимая зимняя расчетная температура наружного воздуха $t_н$ определена при этом по формуле: $t_н = t_в - \alpha_в \Delta t'' R_o$,

где $\Delta t''$ - нормируемый перепад между температурой внутренней поверхности глухой части стены и температурой помещения, равный 6°.

При заполнении полостей стыков тяжелым бетоном или раствором принято: $R_o^{пр} = 0,9\,R_o$.

В этом случае: $t_н = t_в - 0,95\,\alpha_в \Delta t'' R_o$

2. Расчетная температура внутреннего воздуха жилых помещений в соответствии с главой СНиП П-Л.I-7I ("Жилые здания. Нормы проектирования") принята +I8°. Для районов со средней температурой наиболее холодной пятидневки -3I° и ниже приведенные в таблице значения допустимых зимних расчетных температур следует повышать на 2°, что отвечает требованию СНиП П-Л.I-7I об увеличении для этих условий расчетной температуры внутреннего воздуха жилых помещений до +20°.

3. Предусматриваемое СНиП П-Л.I-7I повышение на 2° расчетной температуры внутреннего воздуха жилых комнат, имеющих две наружные стены, принимается при подсчете теплопотерь, но не учитывается при определении необходимой толщины панелей наружных стен.

4. Величины допустимых расчётных зимних температур, помещенные в рамки, соответствуют средним температурам наиболее холодных суток (легкие конструкции), остальные - средним значениям между средними температурами наиболее холодных суток и пятидневки (конструкции средней массивности).

ТК	ОБЩИЕ МАТЕРИАЛЫ И УНИФИЦИРОВАННЫЕ ДЕТАЛИ ПАНЕЛЕЙ ТОЛЩИНОЙ 400 мм	СЕРИЯ 1.132-1	
1971	ТАБЛИЦА СОПРОТИВЛЕНИЙ ТЕПЛОПЕРЕДАЧЕ ПАНЕЛЕЙ ИЗ БЕТОНА МАРКИ 50 И ДОПУСТИМЫХ РАСЧЕТНЫХ ТЕМПЕРАТУР НАРУЖНОГО ВОЗДУХА	ВЫПУСК 0-3	ЛИСТ 60

ЦНИЭП ЖИЛИЩА

Нач. О. Гл. инж. Б. Шляпин; Рук. лабор. Ф. Ушков; Рук. отд. Н. Спивак; Зам. рук. отд. Д. Баулин; Н. Росинский; Инж. Г. Сакович; ПРОВЕРИЛ

11909-03

Наименование и насыпная объемная масса заполнителей в кг/м³			Объемная масса легкого бетона марки 75 в кг/м³ в состоянии			Толщина панели в мм, включая наружный фактурный слой 20 мм	Приведенное сопротивление теплопередаче панели в $\frac{м^2\ час\ град}{ккал}$ для зон влажности				Допустимые расчетные зимние температуры наружного воздуха в град для зон влажности			
крупных фракций 5-10 мм - 40% 10-20 мм- 60%		мелкой фракции 0-5 мм	высушенном до постоянного веса	в воздушно-сухом при строительстве в зоне влажности: сухой	в воздушно-сухом при строительстве в зоне влажности: нормальной и влажной		Сухой при полости стыка: утепленной	Сухой при полости стыка: неутепленной	Нормальной и влажной при полости стыка: утепленной	Нормальной и влажной при полости стыка: неутепленной	Сухой при полости стыка: утепленной	Сухой при полости стыка: неутепленной	Нормальной и влажной при полости стыка: утепленной	Нормальной и влажной при полости стыка: неутепленной
1		2	3	4	5	6	7	8	9	10	11	12	13	14
Керамзитовый гравий	Керамзитовый песок													
300		550	850	900	950	300	1,40	1,32	1,14	1,08	-48	-45	-36	-33
						350	1,62	1,53	1,31	1,24	-58	-55	-44	-41
						400	-	1,74	1,48	1,40	-	-65	-52	-49
400		650	950	1000	1050	300	1,21	1,14	1,02	0,96	-39	-36	-30	-28
						350	1,40	1,32	1,17	1,11	-48	-45	-37	-35
						400	1,58	1,49	1,32	1,25	-56	-53	-44	-41
500		750	1050	1100	1150	300	1,07	1,02	0,90	0,86	-32	-30	-24	-23
						350	1,24	1,17	1,04	0,98	-40	-38	-31	-29
						400	1,39	1,31	1,17	1,11	-47	-45	-37	-35
600		850	1200	1250	1300	300	0,88	0,84	-	-	-23	-22	-	-
						350	1,02	0,96	0,88	0,84	-30	-28	-23	-22
						400	1,14	1,08	0,99	0,94	-36	-33	-28	-27
700		1000	1350	1400	1450	350	0,88	0,84	-	-	-23	-22	-	-
						400	0,99	0,94	0,87	0,83	-28	-27	-23	-21
Керамзитовый гравий	Перлитовый песок (вспученный)													
300		200	850	900	950	300	1,40	1,32	1,14	1,08	-48	-45	-36	-33
						350	1,62	1,53	1,31	1,24	-58	-55	-44	-41
						400	-	-	1,48	1,40	-	-	-52	-49
400			900	950	1000	300	1,29	1,22	1,07	1,02	-43	-40	-32	-30
						350	1,49	1,41	1,24	1,17	-52	-49	-40	-38
						400	1,69	1,60	1,39	1,31	-62	-58	-47	-45
500			1000	1050	1100	300	1,14	1,08	0,97	0,92	-36	-33	-27	-26
						350	1,31	1,24	1,11	1,05	-44	-41	-34	-32
						400	1,48	1,40	1,25	1,19	-52	-49	-41	-38
600			1100	1150	1200	300	1,02	0,96	0,87	0,83	-30	-28	-23	-21
						350	1,17	1,11	0,99	0,94	-37	-35	-28	-27
						400	1,32	1,25	1,11	1,05	-44	-41	-34	-32
700			1200	1250	1300	300	0,90	0,86	-	-	-24	-23	-	-
						350	1,04	0,98	0,88	0,84	-31	-29	-23	-22
						400	1,17	1,11	0,99	0,94	-37	-35	-28	-27

ТК 1971	ОБЩИЕ МАТЕРИАЛЫ И УНИФИЦИРОВАННЫЕ ДЕТАЛИ ПАНЕЛЕЙ ТОЛЩИНОЙ 400 мм	СЕРИЯ 1.132-1
	ТАБЛИЦА СОПРОТИВЛЕНИЙ ТЕПЛОПЕРЕДАЧЕ ПАНЕЛЕЙ ИЗ БЕТОНА МАРКИ 75 И ДОПУСТИМЫХ РАСЧЕТНЫХ ТЕМПЕРАТУР НАРУЖНОГО ВОЗДУХА.	ВЫПУСК 0-3 / ЛИСТ 61

I		2	3	4	5	6	7	8	9	I0	II	I2	I3	I4
Перлитовый щебень (вспученный)	300	Перлитовый песок (вспученный) 200-300	850	900	950	300 350 400	I,52 I,76 -	I,44 I,67 -	I,2I I,40 I,58	I,I4 I,32 I,49	-54 -65 -	-50 -6I -	-39 -48 -56	-36 -45 -53
	400		900	950	I000	300 350 400	I,45 I,68 -	I,38 I,59 -	I,I4 I,3I I,48	I,08 I,24 I,40	-50 -6I -	-47 -58 -	-36 -44 -52	-33 -4I -49
	500		I000	I050	II00	300 350 400	I,25 I,44 I,63	I,I9 I,37 I,55	I,02 I,I7 I,32	0,96 I,II I,25	-4I -50 -59	-38 -47 -55	-30 -37 -44	-28 -35 -4I
Аглопоритовый щебень		Аглопоритовый песок 800	I200	I250	I300	300 350 400	0,82 0,93 I,05	0,77 0,88 0,99	- 0,82 0,9I	- 0,77 0,86	-20 -26 -3I	-I9 -24 -29	- -20 -25	- -I9 -23
		900	I300	I350	I400	350 400	0,86 0,96	0,8I 0,9I	- 0,85	- 0,80	-22 -27	-2I -25	- -22	- -20
		I000	I400	I450	-	400	0,88	0,84	-	-	-23	-22	-	-
		II00	I500	I550	-	400	0,82	0,77	-	-	-20	-I9	-	-
Шлаковая пемза	700	Шлакопемзовый пемза I000	I550	I600	I650	300 350 400	0,95 I,08 I,22	0,90 I,03 I,I5	- 0,83 0,97	- 0,78 0,92	-27 -33 -39	-25 -3I -37	- -23 -27	- -2I -26
	800	II00	I650	I700	I750	300 350 400	0,88 I,02 I,I4	0,84 0,96 I,08	- 0,83 0,92	- 0,78 0,87	-23 -30 -36	-22 -28 -33	- -2I -25	- -I9 -23

ПРИМЕЧАНИЯ:

I. Приведенные сопротивления теплопередаче $R_o^{пр}$ определены с учетом теплопотерь в зоне стыков и через откосы оконных проемов. При утеплении полостей стыков, в которые заводятся внутренние конструкции из тяжелого бетона, легким бетоном (раствором) с объемной массой, не превышающей указанные в таблице значения (для бетона соответствующих панелей) более чем на I50 кг/м3 принято:

$$R_o^{пр} = 0,95\ R_o$$

Допустимая зимняя расчетная температура наружного воздуха $t_н$ - определена при этом по формуле: $t_н = t_в - \alpha_в \Delta t'' R_o$,

где $\Delta t''$ - нормируемый перепад между температурой внутренней поверхности глухой части стены и температурой помещения, равный 6°.

При заполнении полостей стыков тяжелым бетоном или раствором принято: $R_o^{пр} = 0,9\ R_o$

В этом случае: $t_н = t_в - 0,95\ \alpha_в \Delta t'' R_o$

2. Расчетная температура внутреннего воздуха жилых помещений в соответствии с главой СНиП П-Л.I-7I ("Жилые здания. Нормы проектирования") принята +I8°. Для районов со средней температурой наиболее холодной пятидневки -3I° и ниже приведенные в таблице значения допустимых зимних расчетных температур следует повышать на 2°, что отвечает требованию СНиП П-Л.I-7I об увеличении для этих условий расчетной температуры внутреннего воздуха жилых помещений до +20°.
3. Предусматриваемое СНиП П-Л.I-7I повышение на 2° расчетной температуры внутреннего воздуха жилых комнат, имеющих две наружные стены принимается при подсчете теплопотерь, но не учитывается при определении необходимой толщины панелей наружных стен.
4. Величины допустимых расчетных зимних температур, помещенные в рамки, соответствуют средним температурам наиболее холодных суток (легкие конструкции), остальные - средним значением между средними Т наиболее холодных суток и пятидневки (конструкция средней массивности).

ТК 1971	ОБЩИЕ МАТЕРИАЛЫ И УНИФИЦИРОВАННЫЕ ДЕТАЛИ ПАНЕЛЕЙ ТОЛЩИНОЙ 400 мм	СЕРИЯ 1.132-1
	ТАБЛИЦА СОПРОТИВЛЕНИЙ ТЕПЛОПЕРЕДАЧЕ ПАНЕЛЕЙ ИЗ БЕТОНА МАРКИ 75 И ДОПУСТИМЫХ РАСЧЕТНЫХ ТЕМПЕРАТУР НАРУЖНОГО ВОЗДУХА	Выпуск 0-3 / Лист 62

ЦНИИЭП жилища

Гл. инж. отд. Н. Росинский; Рук. отд. Д. Бачкин; Зам. рук. отд. Т. Сакович; Проверил; Инж. Ванькин

https://zavodjbi.com/