ТИПОВЫЕ СТРОИТЕЛЬНЫЕ КОНСТРУКЦИИ , ИЗДЕЛИЯ И УЗЛЫ ЗДАНИЙ И СООРУЖЕНИЙ

СЕРИЯ 1.832.1 – 18.93

СТЕНОВЫЕ ДВУХСЛОЙНЫЕ ПАНЕЛИ ИЗ ЛЕГКИХ БЕТОНОВ ДЛЯ СЕЛЬСКОХОЗЯЙСТВЕННЫХ ЗДАНИЙ

ВЫПУСК 1

ПАНЕЛИ ГОРИЗОНТАЛЬНОЙ РАЗРЕЗКИ . ОПАЛУБОЧНЫЕ ЧЕРТЕЖИ И АРМИРОВАНИЕ
ТЕХНИЧЕСКИЕ УСЛОВИЯ . РАБОЧИЕ ЧЕРТЕЖИ

Ц 00133-02

ТИПОВЫЕ СТРОИТЕЛЬНЫЕ КОНСТРУКЦИИ , ИЗДЕЛИЯ И УЗЛЫ ЗДАНИЙ И СООРУЖЕНИЙ

СЕРИЯ 1.832.1 – 18.93

СТЕНОВЫЕ ДВУХСЛОЙНЫЕ ПАНЕЛИ ИЗ ЛЕГКИХ БЕТОНОВ ДЛЯ СЕЛЬСКОХОЗЯЙСТВЕННЫХ ЗДАНИЙ

ВЫПУСК 1

ПАНЕЛИ ГОРИЗОНТАЛЬНОЙ РАЗРЕЗКИ . ОПАЛУБОЧНЫЕ ЧЕРТЕЖИ И АРМИРОВАНИЕ. ТЕХНИЧЕСКИЕ УСЛОВИЯ . РАБОЧИЕ ЧЕРТЕЖИ .

РАЗРАБОТАНЫ :

АП ГИПРОНИСЕЛЬХОЗ
Главный инженер — В.А. Чернояров
Начальник отд. — И.Н. Котов

НИИЖБ
Зам. директора — Т.И. Мамедов
Зав. сектором — И.Е. Путляев

ЦНИИЭПсельстрой
Зам. директора — В.А. Заренин
Зав. лабораторией — В.А. Бенц

УТВЕРЖДЕНЫ :

Главным управлением проектирования и инженерных изысканий Госстроя России, письмо от 07.12.93 N 9–3–2/263.

Введены в действие с 01.01.94, приказ АП ГИПРОНИСЕЛЬХОЗ N 173–n от 14.12.93

Обозначение документа	Наименование	Стр.
1.832.1-18.93.1-ТУ	Технические условия	3
- 1	Панель ПСД 60.6.20 ... ПСД 60.18.20	7
- 2	Панель ПСД 60.6.25 ... ПСД 60.18.25	8
- 3	Панель ПСД 60.6.30 ... ПСД 60.18.30	9
- 4	Панель ПСД 60.6.40 ... ПСД 60.18.40	10
- 5	Панель ПСД 60.6.50 ... ПСД 60.18.50	11
- 6	Панель ПСД 60.6.20-УП ... ПСД 60.18.20-УП .	
	ПСД 60.6.20-УЛ ... ПСД 60.18.20-УЛ	12
- 7	Панель ПСД 60.6.25-УП ... ПСД 60.18.25-УП .	
	ПСД 60.6.25-УЛ ... ПСД 60.18.25-УЛ	13
- 8	Панель ПСД 60.6.30-УП ... ПСД 60.18.30-УП .	
	ПСД 60.6.30-УЛ ... ПСД 60.18.30-УЛ	14
- 9	Панель ПСД 60.6.40-УП ... ПСД 60.18.40-УП .	
	ПСД 60.6.40-УЛ ... ПСД 60.18.40-УЛ	15
- 10	Панель ПСД 60.6.50-УП ... ПСД 60.18.50-УП .	
	ПСД 60.6.50-УЛ ... ПСД 60.18.50-УЛ	16
- 11	Панель ПСД 30.6.20 ... ПСД 30.18.20	17
- 12	Панель ПСД 30.6.25 ... ПСД 30.18.25	18
- 13	Панель ПСД 30.6.30 ... ПСД 30.18.30	19
- 14	Панель ПСД 30.6.40 ... ПСД 30.18.40	20
- 15	Панель ПСД 30.6.50 ... ПСД 30.18.50	21
- 16	Панель ПСД 30.6.20-УП ... ПСД 30.18.20-УП .	
	ПСД 30.6.20-УЛ ... ПСД 30.18.20-УЛ	22
- 17	Панель ПСД 30.6.25-УП ... ПСД 30.18.25-УП .	
	ПСД 30.6.25-УЛ ... ПСД 30.18.25-УЛ	23
- 18	Панель ПСД 30.6.30-УП ... ПСД 30.18.30-УП .	
	ПСД 30.6.30-УЛ ... ПСД 30.18.30-УЛ	24
- 19	Панель ПСД 30.6.40-УП ... ПСД 30.18.40-УП .	
	ПСД 30.6.40-УЛ ... ПСД 30.18.40-УЛ	25

Обозначение документа	Наименование	Стр.
1.832.1-18.93.1 - 20	Панель ПСД 30.6.50-УП ... ПСД 30.18.50-УП .	
	ПСД 30.6.50-УЛ ... ПСД 30.18.50-УЛ	26
- 21	Панель ПСД 15.6.20-УП ... ПСД 15.18.20-УП .	
	ПСД 15.6.20-УЛ ... ПСД 15.18.20-УЛ	27
- 22	Панель ПСД 15.6.25-УП ... ПСД 15.18.25-УП .	
	ПСД 15.6.25-УЛ ... ПСД 15.18.25-УЛ	28
- 23	Панель ПСД 15.6.30-УП ... ПСД 15.18.30-УП .	
	ПСД 15.6.30-УЛ ... ПСД 15.18.30-УЛ	29
- 24	Панель ПСД 15.6.40-УП ... ПСД 15.18.40-УП .	
	ПСД 15.6.40-УЛ ... ПСД 15.18.40-УЛ	30
- 25	Панель ПСД 15.6.50-УП ... ПСД 15.18.50-УП .	
	ПСД 15.6.50-УЛ ... ПСД 15.18.50-УЛ	31
- 26	Панель ПСД 6.12.20 ... ПСД 12.12.30	32
- 27	Панель ПСД 6.12.40 ... ПСД 12.12.50	33
- 28	Панель ПСД 6.30.20 ... ПСД 24.30.20	34
- 29	Панель ПСД 6.30.25 ... ПСД 24.30.25	35
- 30	Панель ПСД 6.30.30 ... ПСД 24.30.30	36
- 31	Панель ПСД 6.30.40 ... ПСД 24.30.40	37
- 32	Панель ПСД 6.30.50 ... ПСД 24.30.50	38
- 33	Панель ПСД 9.24.20 ... ПСД 18.24.30	39
- 34	Панель ПСД 9.24.40 ... ПСД 18.24.50	40
- 35	Узел I	41
- 36	Узел II	41
- 37	Узел III , IV	42
- 38	Узел V ... VII	42
- РС	Ведомость расхода стали	43

Взам. инв. N | Подпись и дата | Инв. N подл.

			1993г.	1.832.1 - 18.93.1			
					Стадия	Лист	Листов
Нач.отд	Котов			Содержание	Р		1
Н.контр	Орлова				АП ГИПРОНИСЕЛЬХОЗ		
Зав.гр	Гриднева						
Техн.	Божко						

Ц 00133-02. 3

Формат А3

Общие сведения

Настоящий выпуск содержит рабочие чертежи двухслойных стеновых панелей горизонтальной разрезки из легких бетонов .

Панели предназначены для наружных стен отапливаемых сельскохозяйственных производственных зданий с неагрессивной, слабо- и среднеагрессивной газовой средой при относительной влажности воздуха внутри помещений не более 85% . Панели из керамзитоперлитобетона , перлитобетона , а также панели с изолирующим слоем из бетонов на пористых заполнителях могут применяться только в зданиях с влажностью внутреннего воздуха до 75 % .

1. Технические условия

1.1 Панели представляют собой двухслойную конструкцию , состоящую из :

- конструкционно-теплоизолирующего слоя из бетонов на пористых заполнителях ;
- изолирующего слоя толщиной 50 мм (обращенного внутрь помещения)из тяжелого бетона или бетона на пористых заполнителях .

С наружной стороны панель защищается от атмосферных увлажнений фактурным слоем толщиной 20 мм из цементно-песчаного раствора .

1.2 Для конструкционно-теплоизолирующего слоя из бетона на пористых заполнителях предусмотрено применение следующих материалов с объемной массой в высушеном до постоянной массы состоянии :

керамзитобетон	– γ_o = 800 ... 1200	кг/м^3
керамзитопенобетон	– γ_o = 800 ... 1200	кг/м^3
керамзитоперлитобетон	– γ_o = 800 ... 1200	кг/м^3
перлитобетон	– γ_o = 800 ... 1200	кг/м^3
шлакопемзобетон	– γ_o = 1200 ... 1600	кг/м^3
аглопоритобетон	– γ_o = 1000 ... 1600	кг/м^3
шунгизитобетон	– γ_o = 1000 ... 1400	кг/м^3

Условия применения других видов бетонов на пористых заполнителях см. пояснительную записку вып. 0 настоящей серии .

1.3 Внутренний изолирующий слой панели может изготавливаться из тяжелого бетона с объемной массой γ_o=2400 кг/м^3 или из бетона на пористых заполнителях (керамзитобетон , аглопоритобетон , шлакопемзобетон) с объемной массой γ_o=1800 кг/м^3 .

Легкие бетоны (с пористыми заполнителями) должны приготавливаться на кварцевом песке и пористом заполнителе крупностью не более 10 мм .

1.4 Материал фактурного слоя – цементно-песчаный раствор с объемной массой γ_o=1800 кг/м^3.

1.5 Прочноть материалов должна соответствовать проектному классу по прочности на сжатие , равному для :

- конструкционно-теплоизолирующего слоя – В 3,5 ;
- изолирующего слоя – В 15 ;
- фактурного слоя – МАРКИ 100

1.6 Тяжелый и легкий бетоны изолирующего слоя должны быть повышенной плотности , иметь В/Ц не менее 0,55 и марку по водонепроницаемости не ниже W6 , иметь водопоглощение , соотвевующее требованиям СНиП 2.03.11-85 и объем межзерновых пустот в уплотненной бетонной смеси не более 3% .

1.7 Марки бетонов по морозостойкости должны приниматься в соответствии с требованиями таблицы 10 СНиП 2.03.01-84*.

Для конструкционно-теплоизолирующего слоя во всех случаях марка по морозостойкости легких бетонов должна быть не ниже F35 , а в зданиях с относительной влажностью воздуха помещений более 75% при расчетной температуре наружного воздуха ниже минус 20 °С – не ниже F50 .

Для изолирующего слоя марка бетона по морозостойкости должна быть для тяжелого бетона не ниже F75 , а для легкого не ниже F50 .

1.8 Панели армируются сварными пространственными каркасами . Арматура принята из стали класса А-III по ГОСТ 5781-82* и Вр-I по ГОСТ 6727-80*. Для монтажных петель принята арматура класса А-I по ГОСТ 5781-82*.

1.9 В панелях высотой 2,4 и 3,0 м , шириной от 0,6 до 2,4 м монтажные петли , расположенные вдоль длинной стороны , предназначены для распалубки и транспортирования панелей .

1.10 Марки сталей для изготовления закладных изделий и монтажных петель должны назначаться в конкретном проекте с учетом температурных условий во время монтажа стен и эксплуатации здания в соответствии со СНиП 2.03.01-84* . см. табл. п. 11 документ 1.832.1-18.93.2-ТУ.

2. Требования к материалам

2.1 Материалы , применяемые для для изготовления панелей , должны удовлетворять требованиям действующих ГОСТов и ТУ , обеспечивающих получение заданных свойств .

2.2 Бетон

2.2.1 В качестве вяжущего для бетонов должен применяться портландцемент марок не ниже 300 , удовлетворяющий требованиям ГОСТ 10178-85*.

2.2.2 Разрешается применение добавок , улучшающих свойства бетона . В качестве гидрофобно-пластифицирующих добавок следует применять кремниеорганические жидкости ГКЖ-10 , ГКЖ-11 (ГОСТ 10834-76*) , мылонафт и другие по ВСН 09-79 .

			1993г	1.832.1 – 18.93.1 – ТУ		
С.н.сотр	Кузьмич			Технические условия	Стадия: Р	Лист: 1 / Листов: 4
Нач.отд	Котов				АП ГИПРОНИСЕЛЬХОЗ	
Зав.гр	Гриднева					

Инв. N подл. | Подпись и дата | Взам. инв. N

Ц.00133-02, 4
Формат А3

2.2.3 Плотный крупный заполнитель и песок для бетонов должны удовлетворять требованиям ГОСТ 8736-85 и ГОСТ 10260-82* .

2.2.4 Пористые заполнители для легких конструкционных бетонов должны удовлетворять требованиям ГОСТ 9757-90 .

2.2.5 Влажность бетона на пористых заполнителях при отпуске панелей потребителю не должна превышать 15% .

2.2.6 Вода для затворения бетонных смесей и добавок должна соответствовать ГОСТ 23732-79 .

2.3 Арматура и арматурные изделия

2.3.1 Требования к арматурным изделиям , монтажным петлям и закладным изделиям приведены в технических условиях на них в выпуске 2 настоящей серии .

3. Требования к точности изготовления и качеству поверхностей

3.1 Изготовление панелей предусматривается в условиях заводов железобетонных изделий в соответствии с требованиями нормативных документов и государственных стандартов (СНиП 3.03.01-87 , СНиП 3.09.01-85 , ГОСТ 13015.0-83*) .

3.2 Изготовление панелей должно производиться в стальных формах удовлетворяющих требованиям ГОСТ 25781-83* Е .

3.3 Формовку панелей следует производить в горизонтальном положении , начиная с изолирующего слоя .

3.4 При изготовлении панелей должно быть обеспечено проектное положение арматуры и закладных изделий . Проектная толщина защитного слоя бетона до арматуры обеспечивается с помощью прокладок из плотного цементно-песчаного раствора или пластмассовых фиксаторов . Применение стальных фиксаторов не допускается .

3.5 Точность изготовления , качество поверхностей и внешний вид панелей должны отвечать требованиям ГОСТ 13015.0-83* и настоящей рабочей документации .

Размеры раковин , обколов , впадин и местных наплывов на поверхностях панели не должны превышать предельных значений , установленных для категории поверхности А3 .

3.6 Отклонение от проектных размеров панелей не должны превышать , мм :

по длине	±8 ;
по высоте	±8 ;
по толщине	±5 ;
разность диагоналей	±14;
неплоскостность	±8 ;
непрямолинейность лицевых поверхностей на длине 2 м	±3 .

3.7 Отклонение толщины защитного слоя бетона ±5 мм .

3.8 Отклонение от проектного положения закладных деталей , мм :

в плоскости изделия	±10 ;
из плоскости изделия	±3 .

4. Маркировка

4.1 Маркировка панелей должна производиться в соответствии с ГОСТ 13015.2-81* .

4.2 На торцевую поверхность каждой панели должна наноситься маркировка несмываемой краской при помощи трафаретов или штампов , в которой указывается марка панели , наименование предприятия-изготовителя , номер партии , масса панели в т.ч. штамп ОТК и номер браковщика .

5. Правила приемки

5.1 Готовые панели должны быть приняты отделом контроля предприятия-изготовителя .

5.2 Приемку панелей необходимо производить партиями в соответствии с ГОСТ 13015.1-81* и настоящих ТУ .

5.3 Поставка панелей потребителю должна производиться по достижении бетоном отпускной прочности , которая в летнее время должна быть не менее 70% от класса бетона по прочности на сжатие , а в зимний период - не менее 90% .

5.4 Масса панелей при отпуске потребителю не должна превышать проектную массу более , чем на 7% .

5.5 В бетоне изделий , поставляемых потребителю , не допускаются трещины , за иключением усадочных и поверхностных технологических , ширина которых не должна превышать 0,1 мм .

5.6 Приемочный контроль панелей по результатам периодических испытаний должен производиться для показателей :

прочности , жескости и трещиностойкости изделий ;
морозостойкости и водонипроницаемости бетона ;
теплопроводности изделий ;
отпускной влажности легкого бетона .

5.7 Приемочный контроль панелей по результатам приемочно-сдаточных испытаний должен производиться для показателей :

класса бетона по прочности на сжатие ;
отпускной прочности ;
коэффициента вариации прочности бетона ;
средней плотности легкого бетона ;
линейных размеров ;
отклонений от прямолинейности ;
отклонений от плоскостности ;
разности длин диагоналей ;

Инв. N подл. | Подпись и дата | Взам. инв. N

Ц.00133-02. 5
Формат А3

отклонений от положения закладных изделий ;
толщины защитного слоя ;
массы изделий .

5.8 Предприятие-изготовитель должно сопровождать каждую партию панелей паспортом , в котором подтверждается соответствие панелей требованиям настоящих ТУ .

5.9 При комплектной поставке на строительство допускается оформлять паспорт на весь комплект изделий для всего здания .

6. Методы контроля

6.1 Контроль и оценку показателей прочности , жесткости и трещиностойкости панелей следует осуществлять по требованиям ГОСТ 8829-85 .

Испытание панелей нагружением следует производить и в дальнейшем при изменении технологии изготовления , вида и качества материалов .

Схемы опирания и положения контрольных нагрузок при испытании панелей нагружением приведены на рис. 1 .

Полные контрольные нагрузки при проверке показателей прочности и жесткости панелей , а также контрольные горизонтальные перемещения приведены в на листе 4 .

6.3 Контроль и оценку показателей прочности , морозостойкости и водонепроницаемости бетона , следует производить по ГОСТ 10180-90 , ГОСТ 10060-87 , ГОСТ 12730.0-78 и ГОСТ 12730.5-84* на серии образцов , изготовленных из бетонной смеси рабочего состава и хранившихся в условиях , установленных ГОСТ 18105-86* .

Отпускная влажность легкого бетона панелей определяется по ГОСТ 12730.2-78 .

6.4 Отпускная прочность бетона панелей должна определяться по требованиям ГОСТ 17624-87 или ГОСТ 22690-88 неразрушающими методами , устанавливаемыми заводом-изготовителем .

6.5 Показатели средней плотности легкого бетона следует определять по ГОСТ 27005-86 .

6.6 Контроль и испытание сварных арматурных изделий следует производить по ГОСТ 10922-90 и ГОСТ 23858-79 .

6.7 Положение арматурных изделий , а также толщину защитного слоя бетона до арматуры следует определять по ГОСТ 17625-83 или ГОСТ 22904-78 .

6.8 Размеры и отклонения от прямолинейности , ширину раскрытия технологических трещин , качество бетонных поверхностей и внешний вид панелей следует определять согласно требованиям ГОСТ 13015.0-83*.

6.9 Методы контроля и испытаний исходных сырьевых материалов , применяемых для изготовления панелей , должны соответствовать установленным стандартам или ТУ на эти материалы .

7. Транспортирование и хранение

7.1 Погрузка , транспортирование и складирование панелей должны производиться в соответствии с требованиями ГОСТ 13015.4-84 и настоящих ТУ .

7.2 Панели могут транспортироваться авто- и железнодорожным транспортом .

7.3 Панели должны храниться на специально оборудованых складах , рассортированные по маркам , в вертикальном (рабочем) положении в кассетах или пирамидах .

7.4 При хранении и транспортировании каждая панель должна укладываться на деревянные инвентарные прокладки , устанавливаемые на расстоянии 500мм от торцов . Прокладки следует укладывать по плотному тщательно выровненному основанию .

Толщина прокладок должна быть не менее 40 мм , ширина не менее 150 мм , длина - на 100 мм больше толщины панели .

7.5 Панели на складах должны быть защищены от загрязнений .

7.6 При складировании , транспортировании и монтаже панелей следует предусмотреть специальные меры , препятствующие образованию трещин , сколов и других повреждений бетонных слоев , закладных изделий и монтажных петель .

8. Указания по применению

8.1 Монтаж панелей производить в соответствии с требованиями СНиП 3.03.01-87 и СНиП III-4-80* .

8.2 Панели нижнего ряда должны опираться на фундаментные балки по слою цементно-песчанного раствора горизонтальной гидроизоляции .

8.3 Крепление панелей к конструкциям каркаса и гермитизация стыков должны осуществляться по чертежам серии 2.830-3 вып.0 , 1 .

8.4 Вид и техническая характеристика антикоррозийного покрытия закладных изделий должны быть указаны в заказе на панели в соответствии с конкретным проектом .

9. Гарантии поставщика

9.1 Панели должны быть приняты техническим контролем предприятия-изготовителя .

9.2 Каждая партия изделий или группа изделий из разных партий должна сопровождаться документом о качестве либо записью данных о качестве в журнал отпуска изделий .

Содержание и оформление документа (записи) данных о качестве должны соответствовать требованиям ГОСТ 13015.3-81 и включать в себя фактические показатели качества изделий , необходимость контроля которых обусловлена в разделе 5 " Правила приемки " настоящих ТУ .

Инв. N подл. | Подпись и дата | Взам. инв. N

Рис.1

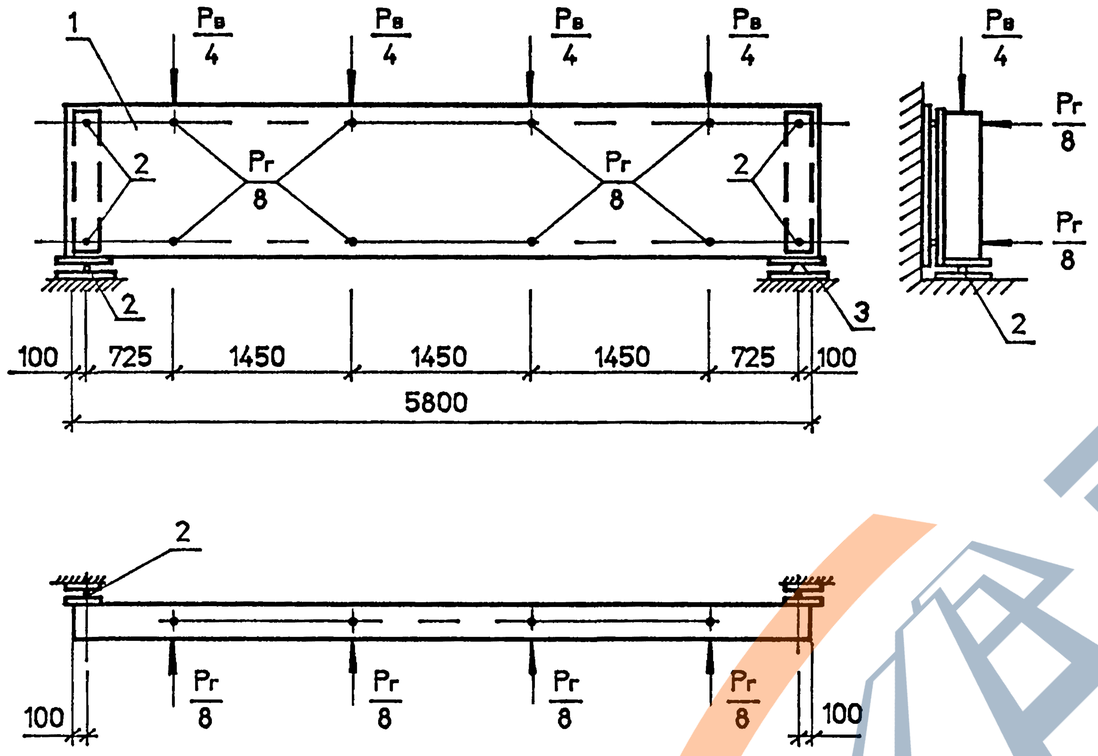

1. Испытуемая панель .
2. Шаровые опоры .
3. Неподвижные опоры .

Марка панели	Масса панели, т	Контрольные нагрузки по проверке						Контрольное горизонтальное перемещение, см	Допускаемые отклонения, м/см
		прочности				жесткости			
		вертикальная, $P_в$, тс		горизонтальная $P_г$, тс		вертикальная, тс	горизонтальная, тс		
		C=1,4	C=1,6	C=1,4	C=1,6				
ПСД 60.6.20	1,2	3,7	4,2	0,6	0,69	2,2	0,3	0,91	0,02
ПСД 60.9.20	1,7	4,7	5,4	0,75	0,86	2,79	0,38	1,28	0,03
ПСД 60.12.20	2,3	5,6	6,4	0,89	1,0	3,33	0,46	1,49	0,03
ПСД 60.18.20	3,5	5,9	6,7	1,3	1,5	3,5	0,66	1,58	0,03
ПСД 60.6.25	1,4	4,1	4,7	0,6	0,69	2,44	0,3	0,49	0,01
ПСД 60.9.25	2,1	5,2	5,9	0,75	0,86	3,09	0,38	0,71	0,01
ПСД 60.12.25	2,9	6,4	7,3	0,89	1,0	3,81	0,46	0,83	0,01
ПСД 60.18.25	4,2	7,0	8,0	1,3	1,5	4,17	0,66	0,89	0,01
ПСД 60.6.30	2,0	5,0	5,7	0,6	0,69	2,97	0,3	1,06	0,02
ПСД 60.9.30	3,0	6,6	7,5	0,75	0,86	3,92	0,38	1,04	0,02
ПСД 60.12.30	4,0	8,1	9,3	0,89	1,0	4,82	0,46	1,09	0,002
ПСД 60.18.30	6,0	9,7	11,1	1,3	1,5	5,77	0,66	0,08	0,002
ПСД 60.6.40	2,6	5,9	6,7	0,6	0,69	3,51	0,3	0,98	0,02
ПСД 60.9.40	3,9	6,4	7,3	0,75	0,86	5,06	0,38	0,17	0,003
ПСД 60.12.40	5,2	10,0	11,4	0,89	1,0	5,95	0,46	0,04	0,001
ПСД 60.18.40	7,8	12,6	14,4	1,3	1,5	7,14	0,66	0,03	0,001
ПСД 60.6.50	3,2	6,8	7,8	0,6	0,69	4,05	0,3	0,3	0,01
ПСД 60.9.50	4,9	9,2	10,5	0,75	0,86	5,47	0,38	0,02	0,0005
ПСД 60.12.50	6,4	11,9	13,6	0,89	1,0	7,08	0,46	0,02	0,0005
ПСД 60.18.50	9,7	15,5	17,7	1,3	1,5	8,98	0,66	0,02	0,0005

1. В значении контрольной вертикальной нагрузки учтен собственный вес панели .
2. В графе " Масса панели " дана масса панелей при толщине 200 и 250 мм для варианта с теплоизоляционным слоем из легкого бетона γ= 1200 кг/м^3, при толщине 300 , 400 и 500 мм с теплоизоляционным слоем из легкого бетона γ= 1600 кг/м^3 и внутреннего изолирующего слоя из тяжелого бетона .

Взам. инв. №
Подпись и дата
Инв. № подл.

Ц00133-02 7 ФОРМАТ А3

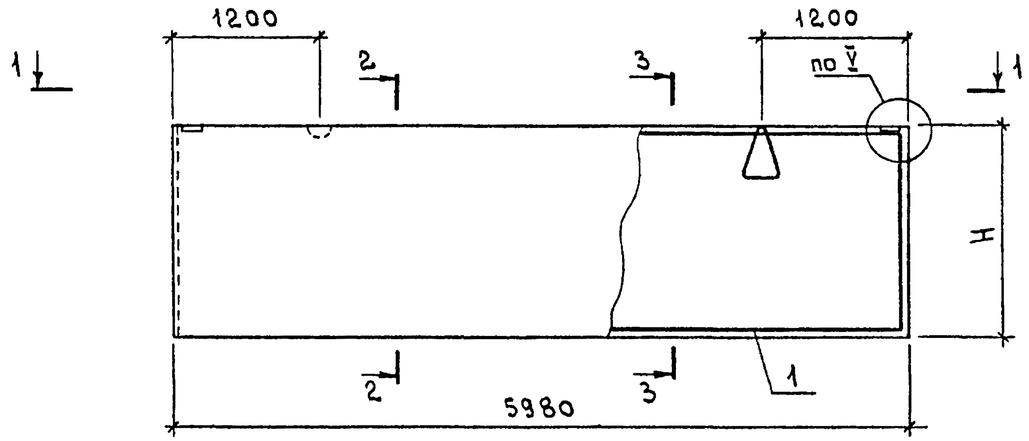

1 — 1

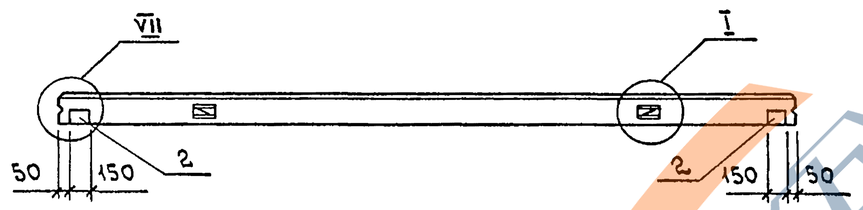

2 — 2

3 — 3

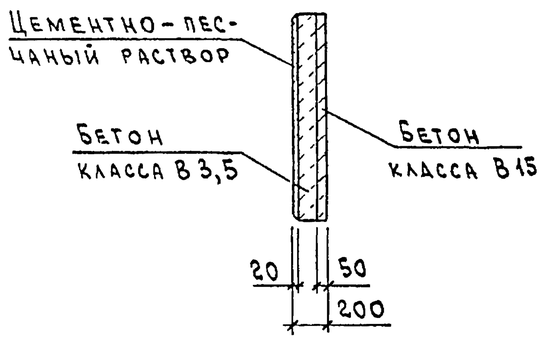

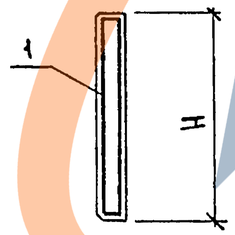

Марка панели	Поз.	Наименование	Кол.	Обозначение документа
ПСД 60.6.20	1	Каркас КП1	1	1.832.1-18.93.2-1
	2	Изделие закладное МН1	2	-48
ПСД 60.9.20	1	Каркас КП2	1	1832.1-18.93.2-1
	2	Изделие закладное МН1	2	-48
ПСД 60.12.20	1	Каркас КП3	1	1832.1-18.93.2-1
	2	Изделие закладное МН1	2	-48
ПСД 60.18.20	1	Каркас КП4	1	1.832.1-18.93.2-1
	2	Изделие закладное МН1	2	-48

Марка панели	H мм	Индекс узла I -	Расход материалов, м³			Масса панели, т
			Бетон класса В15	Бетон класса В3,5	Цементно-песчаный раствор марки 100	
ПСД 60.6.20	580	1	0,17	0,45	0,07	1,2
ПСД 60.9.20	880	2	0,26	0,68	0,11	1,7
ПСД 60.12.20	1180		0,35	0,92	0,14	2,3
ПСД 60.18.20	1780		0,53	1,40	0,21	3,5

1. Технические условия см. 1 832.1-18 93 1-ТУ
2. Марки панелей даны без индексов, характеризующих материалы внутреннего изолирующего слоя бетона.
3. Масса панелей дана для варианта с теплоизоляционным слоем из легкого бетона $\gamma = 1200$ кг/м³ и внутреннего изолирующего слоя из тяжелого бетона.
4. Узел I см. 1.832.1-18 93.1-35, узлы V и VII см. 1.832 1-18.93.1-38

			1993г.	1.832.1-18.93.1-1			
					Стадия	Лист	Листов
					Р		1
Нач.отд.	Котов			Панель ПСД 60.6.20... ПСД 60.18.20	АП Гипронисельхоз		
Н.контр.	Орлова						
Зав.гр.	Гриднева						
Инж.	Епанешникова						

Инв.№ подл. | Подпись и дата | Взам.инв.№

Ц.00133-02 8

Формат А3

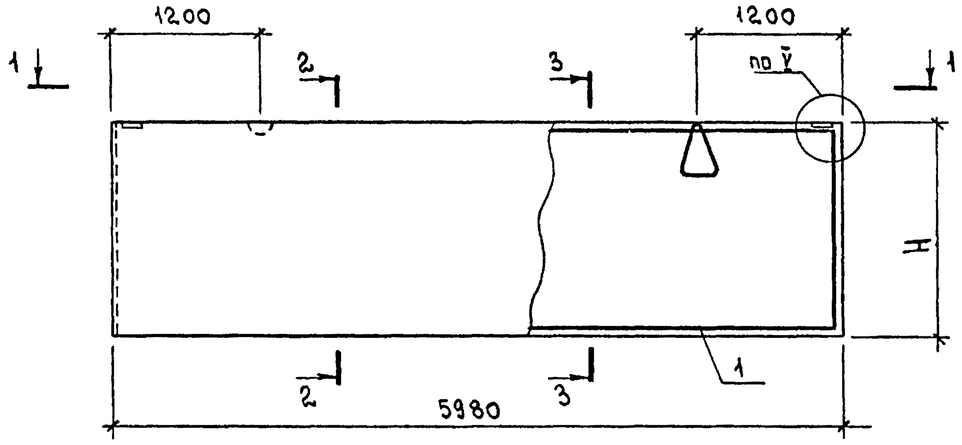

1 — 1

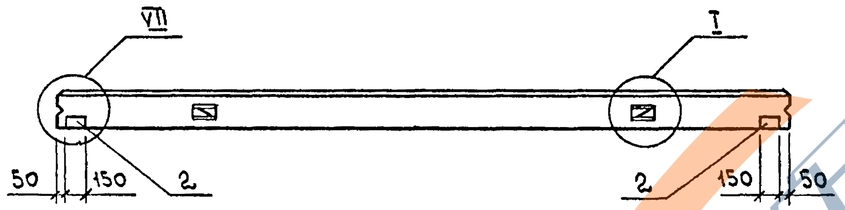

2 — 2

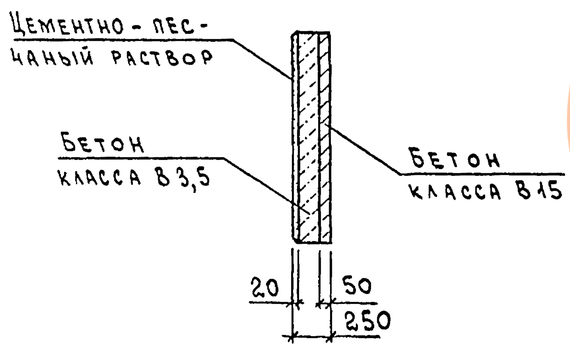

3 — 3

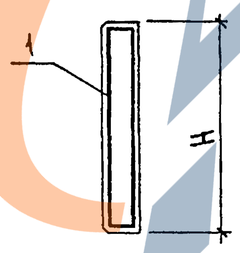

5. Узел I см. 1.832.1-18.93.1-35
Узлы V и VII см. 1.832.1-18.93.1-38

Марка панели	Поз.	Наименование	Кол.	Обозначение документа
ПСД 60.6.25	1	Каркас КП 5	1	1.832.1-18.93.2-2
	2	Изделие закладное МН1	2	-48
ПСД 60.9.25	1	Каркас КП 6	1	1.832.1-18.93.2-2
	2	Изделие закладное МН1	2	-48
ПСД 60.12.25	1	Каркас КП 7	1	1.832.1-18.93.2-2
	2	Изделие закладное МН1	2	-48
ПСД 60.18.25	1	Каркас КП 8 (КП 9)	1	1.832.1-18.93.2 -2
	2	Изделие закладное МН1	2	-48

Марка панели	H мм	Индекс узла I-	Расход материалов, м³			Масса панели, т
			Бетон класса В15	Бетон класса В3,5	Цементно-песчаный раствор марки 100	
ПСД 60.6.25	580	1	0,17	0,62	0,07	1,4
ПСД 60.9.25	880	2	0,26	0,95	0,11	2,1
ПСД 60.12.25	1180		0,35	1,30	0,14	2,9
ПСД 60.18.25	1780	2 (3)	0,53	1,90	0,21	4,2

1. Технические условия см. 1.832.1-18.93.1-ТУ
2. Марки панелей даны без индексов, характеризующих материалы внутреннего изолирующего слоя бетона.
3. Масса панелей дана для варианта с теплоизоляционным слоем из легкого бетона $\gamma = 1200$ кг/м³ и внутреннего изолирующего слоя из тяжелого бетона.
4. Марки пространственных каркасов и индекс узла I данные в скобках соответствуют стеновым панелям с теплоизоляционным слоем из легкого бетона $\gamma = 1100 \ldots 1200$ кг/м³.

			1993г
Нач.отд.	Котов		
Н.контр.	Орлова		
Зав.гр.	Гриднева		
Инж.	Епанешникова		

1.832.1-18.93.1-2

Панель
ПСД 60.6.25 ... ПСД 60.18.25

Стадия	Лист	Листов
Р		1

АП ГИПРОНИСЕЛЬХОЗ

Инв.№ подл. | Подпись и дата | Взам.инв.№

Ц.00153-02, 9

Формат А3

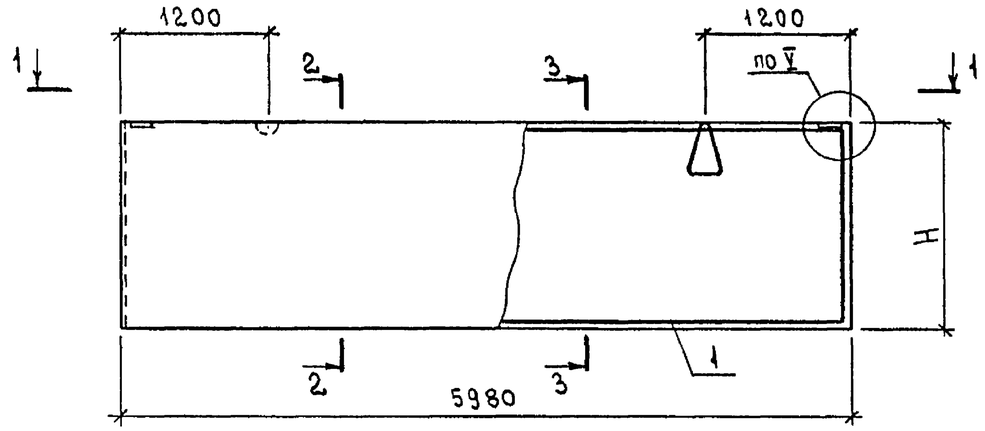

1 — 1

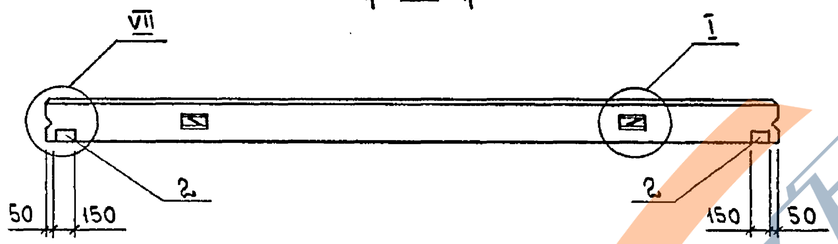

2 — 2

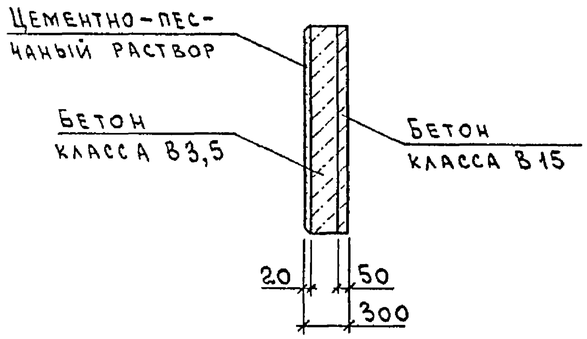

3 — 3

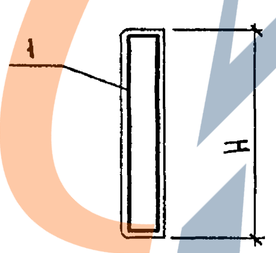

Марка панели	Поз.	Наименование	Кол.	Обозначение документа
ПСД 60.6.30	1	Каркас КП 10	1	1.832.1-18.93.2-3
	2	Изделие закладное МН1	2	-48
ПСД 60.9.30	1	Каркас КП 11	1	1.832.1-18.93.2-3
	2	Изделие закладное МН1	2	-48
ПСД 60.12.30	1	Каркас КП 12	1	1.832.1-18.93.2-3
	2	Изделие закладное МН1	2	-48
ПСД 60.18.30	1	Каркас КП 13 (КП 14)	1	1.832.1-18.93.2-3
	2	Изделие закладное МН1	2	-48

Марка панели	H мм	Индекс узла I-	Расход материалов, м³			Масса панели, т
			Бетон класса В15	Бетон класса В3,5	Цементно-песчаный раствор марки 100	
ПСД 60.6.30	580	2	0,17	0,8	0,07	2,0
ПСД 60.9.30	880		0,26	1,2	0,11	3,0
ПСД 60.12.30	1180		0,35	1,6	0,14	4,0
ПСД 60.18.30	1780	3	0,53	2,5	0,21	6,0

1. Технические условия см. 1.832.1-18.93.1-ТУ
2. Марки панелей даны без индексов, характеризующих материалы внутреннего изолирующего слоя бетона.
3. Масса панелей дана для варианта с теплоизоляционным слоем из легкого бетона $\gamma = 1600$ кг/м³ и внутреннего изолирующего слоя из тяжелого бетона.
4. Марки пространственных каркасов, данные в скобках, соответствуют стеновым панелям с теплоизоляционным слоем из легкого бетона $\gamma = 1300 \ldots 1600$ кг/м³.
5. Узел I см. 1.832.1-18.93.1-35
   узлы V и VII см. 1.832.1-18.93.1-38

			1993г.
Нач.отд	Котов		
Н.контр.	Орлова		
Зав.гр.	Гриднева		
Инж.	Епанешникова		

1.832.1-18.93.1-3

Панель ПСД 60.6.30 ... ПСД 60.18.30

Стадия	Лист	Листов
Р		1

АП Гипронисельхоз

Взам.инв.N | Подпись и дата | Инв.N подл.

Ц.00133-02 10

Формат А3

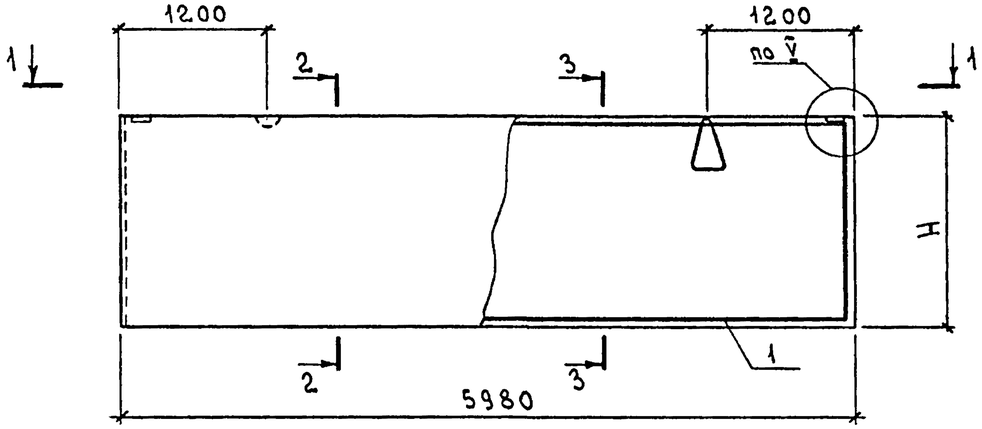

1 — 1

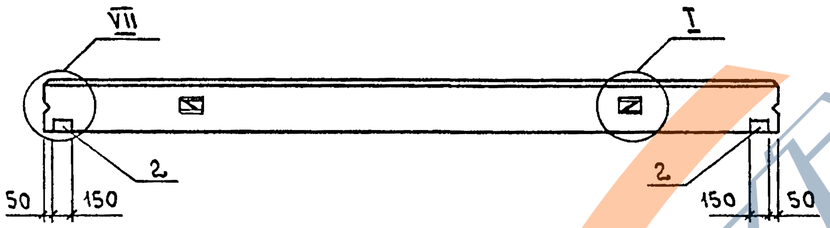

2 — 2

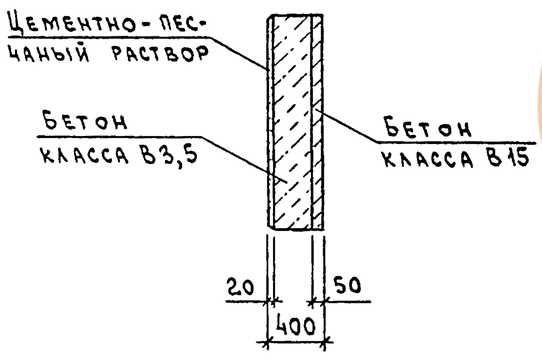

3 — 3

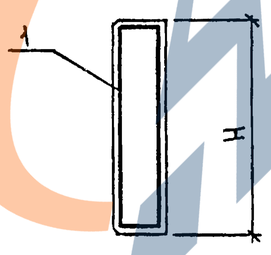

Марка панели	Поз.	Наименование	Кол.	Обозначение документа
ПСД 60.6.40	1	Каркас КП15 (КП16)	1	1.832.1-18.93.2-4
	2	Изделие закладное МН1	2	-48
ПСД 60.9.40	1	Каркас КП17	1	1.832.1-18.93.2-4
	2	Изделие закладное МН1	2	-48
ПСД 60.12.40	1	Каркас КП18 (КП19)	1	1.832.1-18.93.2-4
	2	Изделие закладное МН1	2	-48
ПСД 60.18.40	1	Каркас КП20 (КП21)	1	1.832.1-18.93.2-4
	2	Изделие закладное МН1	2	-48

Марка панели	H мм	Индекс узла I-	Расход материалов, м³			Масса панели, т
			Бетон класса В15	Бетон класса В3,5	Цементно-песчаный раствор марки 100	
ПСД 60.6.40	580	2	0,17	1,1	0,07	2,6
ПСД 60.9.40	880		0,26	1,7	0,11	3,9
ПСД 60.12.40	1180	3	0,35	2,3	0,14	5,2
ПСД 60.18.40	1780	4	0,53	3,5	0,21	7,8

1. Технические условия см. 1.832.1-18.93.1-ТУ.
2. Марки панелей даны без индексов, характеризующих материалы внутреннего изолирующего слоя бетона.
3. Масса панелей дана для варианта с теплоизоляционным слоем из легкого бетона $\gamma = 1600$ кг/м³ и внутреннего изолирующего слоя из тяжелого бетона.
4. Марки пространственных каркасов данные в скобках соответствуют стеновым панелям с теплоизоляционным слоем из легкого бетона $\gamma = 1400 \ldots 1600$ кг/м³.
5. Узел I см. 1.832.1-18.93.1-35, узлы V и VII см. 1.832.1-18.93.1-38.

			1993г
Нач.отд.	Котов		
Н.контр.	Орлова		
Зав.гр.	Гриднева		
Инж.	Епанешникова		

1.832.1-18.93.1-4

Панель ПСД 60.6.40 ... ПСД 60.18.40

Стадия	Лист	Листов
Р		1

АП Гипронисельхоз

Взам.инв.№ | Подпись и дата | Инв.№ подл.

Ц001535-02 11

Формат А3

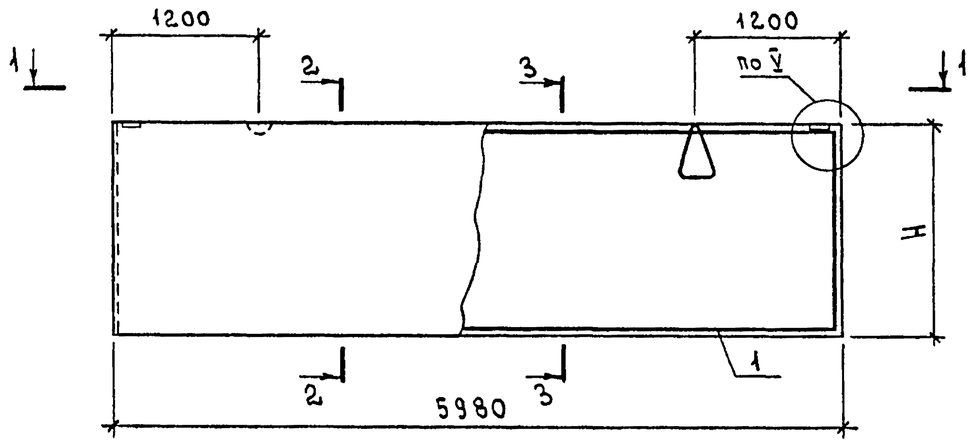

1 — 1

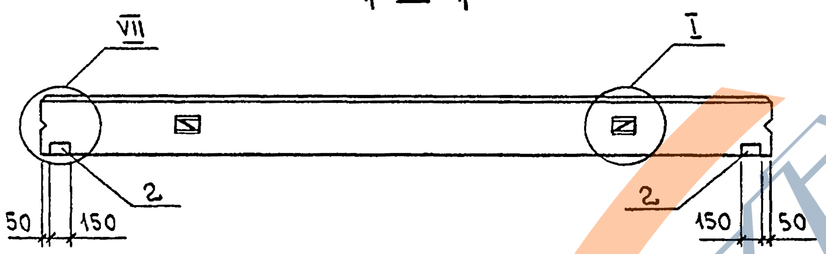

2 — 2

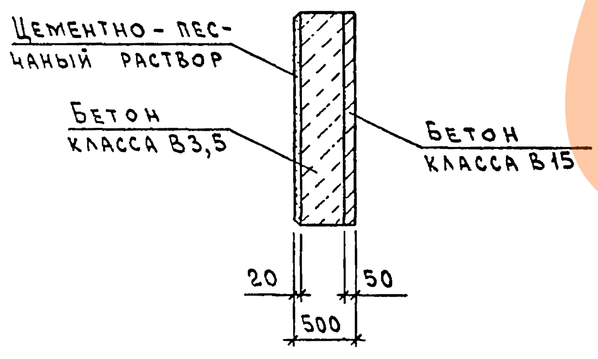

3 — 3

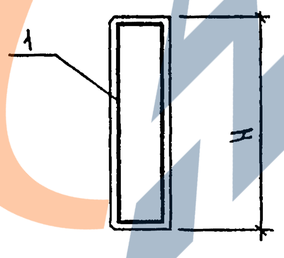

Марка панели	Поз.	Наименование	Кол.	Обозначение документа
ПСД 60.6.50	1	Каркас КП22 (КП23)	1	1.832.1-18.93.2-5
	2	Изделие закладное МН1	2	-48
ПСД 60.9.50	1	Каркас КП24 (КП25)	1	1.832.1-18.93.2-5
	2	Изделие закладное МН1	2	-48
ПСД 60.12.50	1	Каркас КП26 (КП27)	1	1.832.1-18.93.2-5
	2	Изделие закладное МН1	2	-48
ПСД 60.18.50	1	Каркас КП28	1	1.832.1-18.93.2-5
	2	Изделие закладное МН1	2	-48

Марка панели	H мм	Индекс узла I -	Расход материалов, м³			Масса панели, т
			Бетон класса В15	Бетон класса В3,5	Цементно-песчаный раствор марки 100	
ПСД 60.6.50	580	2	0,17	1,5	0,07	3,2
ПСД 60.9.50	880	2 (3)	0,26	2,3	0,11	4,9
ПСД 60.12.50	1180	3 (4)	0,35	3,0	0,14	6,4
ПСД 60.18.50	1780	4	0,53	4,6	0,21	9,7

1. Технические условия см. 1.832.1-18.93.1-ТУ.
2. Марки панелей даны без индексов, характеризующих материалы внутреннего изолирующего слоя бетона.
3. Масса панелей дана для варианта с теплоизоляционным слоем из легкого бетона $\gamma = 1600$ кг/м³ и внутреннего изолирующего слоя из тяжелого бетона.
4. Марки пространственных каркасов и индексы узла I данные в скобках соответствуют стеновым панелям с теплоизоляционным слоем из легкого бетона $\gamma = 1400 \ldots 1600$ кг/м³.
5. Узел I см. 1.832.1-18.93.1-35, узлы V и VII см. 1.832.1-18.93.1-38.

			1993г
Нач.отд	Котов		
Н.контр.	Орлова		
Зав.гр.	Гриднева		
Инж.	Епанешникова		

1.832.1-18.93.1-5

Панель ПСД 60.6.50 ... ПСД 60.18.50

Стадия	Лист	Листов
Р		1

АП Гипронисельхоз

Взам. инв. № | Подпись и дата | Инв. № подл.

Ц00133-02 12

Формат А3

Рис. 1

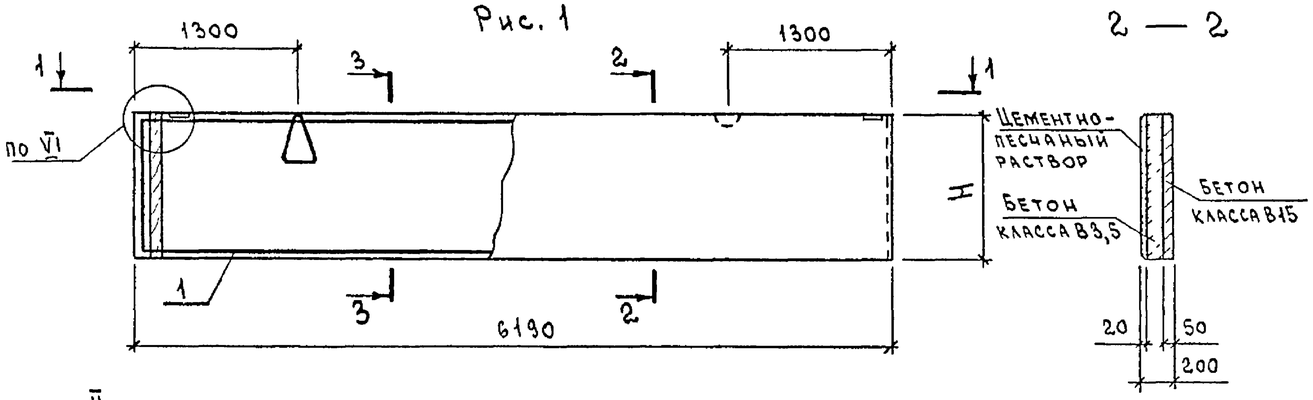

Рис. 2 - зеркальное отражение рис. 1

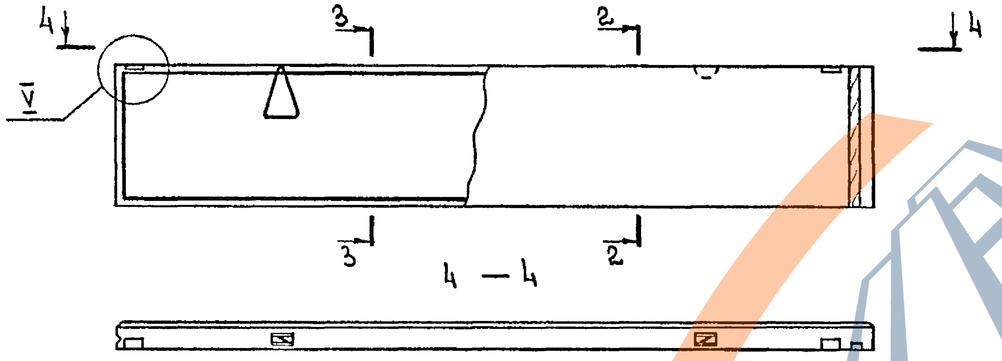

Марка панели	Поз.	Наименование	Кол.	Обозначение документа
ПСД 60.6.20-УП	1	Каркас КП29	1	1.832.1-18.93.2-6
	2	Изделие закладное МН1	2	-48
	3	Брусок 60×100, ℓ=580; 0,003 м³	1	Без черт.
ПСД 60.6.20-УЛ		Поз. 2,3 по ПСД 60.6.20-УП		
	1	Каркас КП30	1	1.832.1-18.93.2-6
ПСД 60.9.20-УП	1	Каркас КП39	1	1.832.1-18.93.2-8
	2	Изделие закладное МН1	2	-48
	3	Брусок 60×100, ℓ=880; 0,005 м³	1	Без черт.
ПСД 60.9.20-УЛ		Поз. 2,3 по ПСД 60.9.20-УП		
	1	Каркас КП40	1	1.832.1-18.93.2-8
ПСД 60.12.20-УП	1	Каркас КП49	1	1.832.1-18.93.2-10
	2	Изделие закладное МН1	2	-48
	3	Брусок 60×100, ℓ=1180; 0,007 м³	1	Без черт.
ПСД 60.12.20-УЛ		Поз. 2,3 по ПСД 60.12.20-УП		
	1	Каркас КП50	1	1.832.1-18.93.2-10
ПСД 60.18.20-УП	1	Каркас КП59	1	1.832.1-18.93.2-12
	2	Изделие закладное МН1	2	-48
	3	Брусок 60×100, ℓ=1780; 0,011 м³	1	Без черт.
ПСД 60.18.20-УЛ		Поз. 2,3 по ПСД 60.18.20-УП		
	1	Каркас КП60	1	1.832.1-18.93.2-12

Взам. инв. N	Подпись и дата	Инв. N подл.	Марка панели	Рис.	H мм	Индекс узла I -	Расход материалов, м³: Бетон класса В15	Бетон класса В3,5	Цементно-песчаный раствор марки 100	Масса панели, т
			ПСД 60.6.20-УП	1	580	1	0,18	0,47	0,07	1,2
			ПСД 60.6.20-УЛ	2						
			ПСД 60.9.20-УП	1	880	2	0,27	0,71	0,11	1,8
			ПСД 60.9.20-УЛ	2						
			ПСД 60.12.20-УП	1	1180		0,37	0,95	0,15	2,4
			ПСД 60.12.20-УЛ	2						
			ПСД 60.18.20-УП	1	1780		0,55	1,40	0,22	3,6
			ПСД 60.18.20-УЛ	2						

1. Технические условия см. 1.832.1-18.93.1-ТУ
2. Марки панелей даны без индексов, характеризующих материалы внутреннего изолирующего слоя бетона.
3. Масса панелей дана для варианта с теплоизоляционным слоем из легкого бетона γ=1200 кг/м³ и внутреннего изолирующего слоя из тяжелого бетона.
4. Узел I см. 1.832.1-18.93.1-35, узел II см. 1.832.1-18.93.1-36, узлы V, VI и VII см. 1.832.1-18.93.1-38
5. Брусок ГОСТ 8486-86* Е 2 сорта из сосны или ели $\varphi \leq 20\%$.

			1993г
Нач. отд.	Котов		
Н. контр.	Орлова		
Зав. гр.	Гриднева		
Инж.	Епанешникова		

1.832.1-18.93.1-6

Панель ПСД 60.6.20-УП... ПСД 60.18.20-УП, ПСД 60.6.20-УЛ... ПСД 60.18.20-УЛ

Стадия	Лист	Листов
Р		1

АП Гипронисельхоз

Ц00133-02 13 Формат А3

Рис. 1

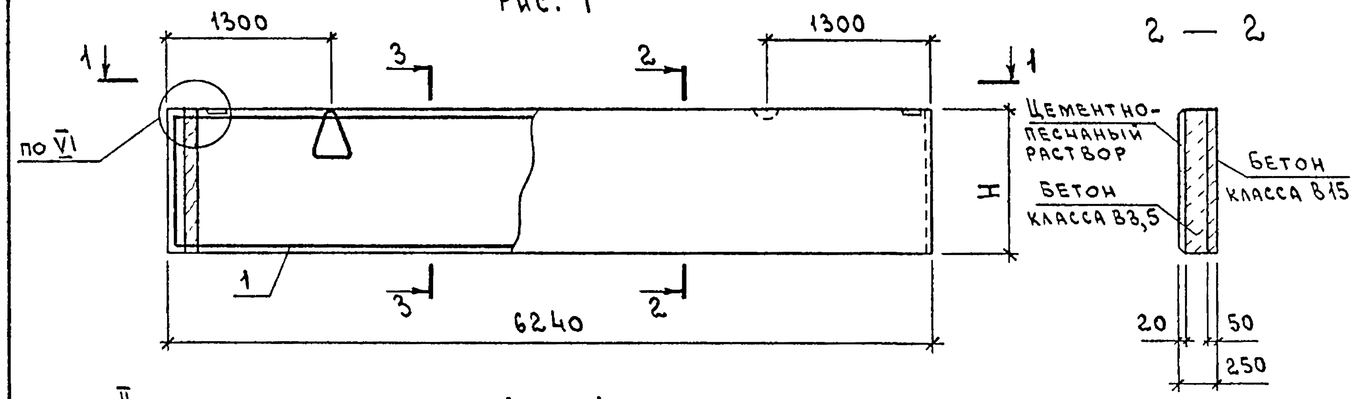

Рис. 2 - зеркальное отражение рис. 1

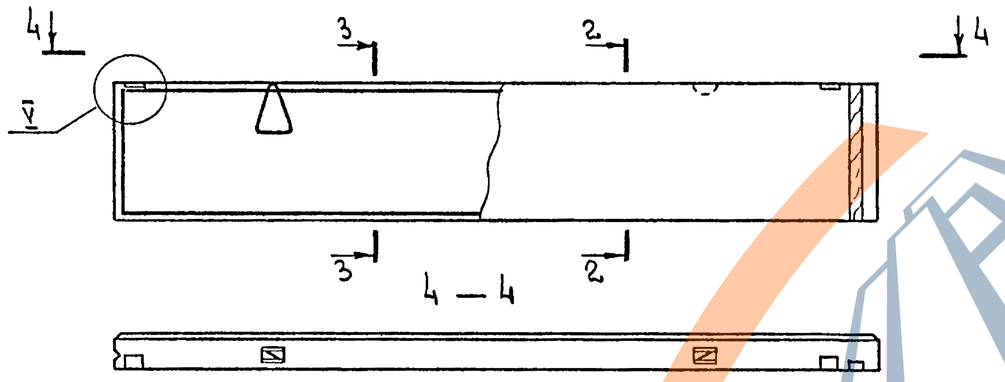

Марка панели	Поз.	Наименование	Кол.	Обозначение документа
ПСД 60.6.25-УП	1	Каркас КП 31	1	1.832.1-18 93.2-6
	2	Изделие закладное МН1	2	-48
	3	Брусок 60×100, ℓ=580; 0,003 м³	1	БЕЗ ЧЕРТ.
ПСД 60.6.25-УЛ		Поз. 2,3 по ПСД 60.6.25-УП		
	1	Каркас КП 32	1	1.832.1-18 93.2-6
ПСД 60.9.25-УП	1	Каркас КП 41	1	1.832.1-18.93.2-8
	2	Изделие закладное МН1	2	-48
	3	Брусок 60×100, ℓ=880; 0,005 м³	1	БЕЗ ЧЕРТ.
ПСД 60.9.25-УЛ		Поз. 2,3 по ПСД 60.9.25-УП		
	1	Каркас КП 42	1	1832.1-18.93.2-8
ПСД 60.12.25-УП	1	Каркас КП 51	1	1832.1-18.93.2-10
	2	Изделие закладное МН1	2	-48
	3	Брусок 60×100, ℓ=1180; 0,007 м³	1	БЕЗ ЧЕРТ.
ПСД 60.12.25-УЛ		Поз. 2,3 по ПСД 60.12.25-УП		
	1	Каркас КП 52	1	1832.1-18.93 2-10
ПСД 60.18.25-УП	1	Каркас КП 61	1	1.832.1-18.93.2-12
	2	Изделие закладное МН1	2	-48
	3	Брусок 60×100, ℓ=1780; 0,011 м³	1	БЕЗ ЧЕРТ.
ПСД 60.18.25-УЛ		Поз. 2,3 по ПСД 60.18.25-УП		
	1	Каркас КП 62	1	1.832.1-18 93.2-12

Марка панели	Рис.	H мм	Индекс узла I -	Расход материалов, м³ Бетон класса В15	Бетон класса В3,5	Цементно-песчаный раствор марки 100	Масса панели, т
ПСД 60.6.25-УП	1	580	1	0,18	0,65	0,07	1,4
ПСД 60.6.25-УЛ	2						
ПСД 60.9.25-УП	1	880	2	0,27	0,99	0,11	2,2
ПСД 60.9.25-УЛ	2						
ПСД 60.12.25-УП	1	1180		0,37	1,30	0,15	2,9
ПСД 60.12.25-УЛ	2						
ПСД 60.18.25-УП	1	1780	3	0,55	2,00	0,22	4,4
ПСД 60.18.25-УЛ	2						

1. Технические условия см. 1.832.1-18.93.1-ТУ
2. Марки панелей даны без индексов, характеризующих материалы внутреннего изолирующего слоя бетона.
3. Масса панелей дана для варианта с теплоизоляционным слоем из легкого бетона γ=1200 кг/м³ и внутреннего изолирующего слоя из тяжелого бетона.
4. Узел I см. 1.832.1-18.93.1-35, узел II см. 1.832.1-18.93.1-36, узлы V, VI и VII см. 1.832.1-18.93.1-38
5. Брусок ГОСТ 8486-86*Е 2 сорта из сосны или ели $\varphi \leq 20\%$

			1993 г.
Нач.отд	Котов		
Н.контр	Орлова		
Зав.гр.	Гриднева		
Инж.	Епанешникова		

1.832.1-18.93.1-7

Панель ПСД 60.6.25-УП...ПСД 60.18.25-УП, ПСД 60.6.25-УЛ...ПСД 60.18.25-УЛ

Стадия	Лист	Листов
Р		1

АП ГИПРОНИСЕЛЬХОЗ

Взам. инв. N | Подпись и дата | Инв. N подл.

Рис. 1

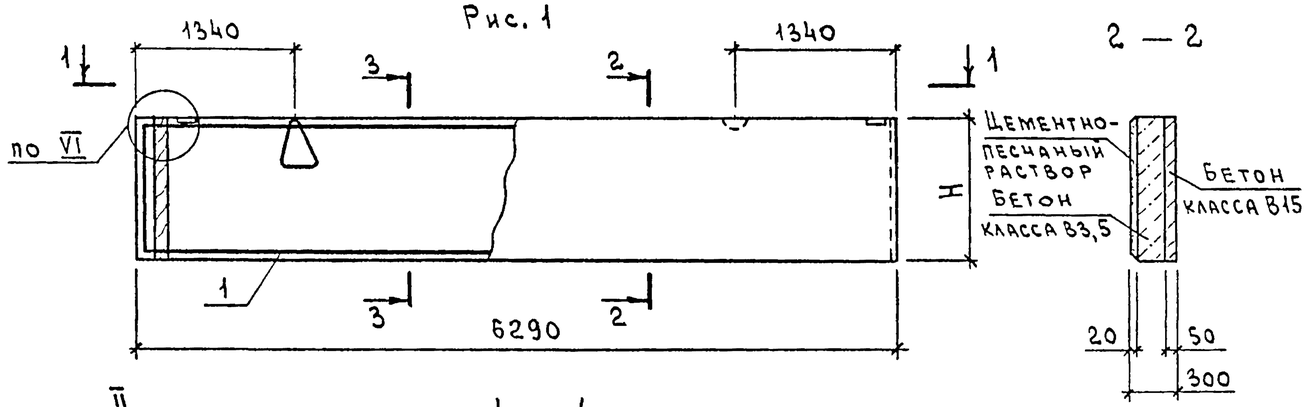

Рис. 2 - зеркальное отражение рис. 1

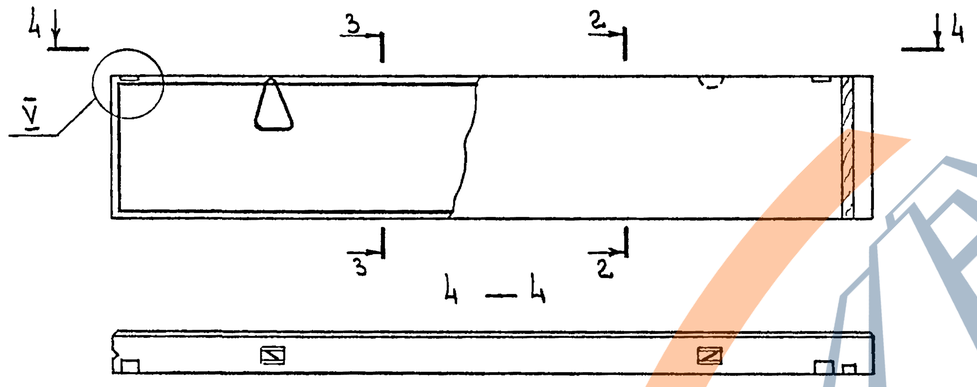

Марка панели	Поз.	Наименование	Кол.	Обозначение документа
ПСД 60.6.30-УП	1	Каркас КП 33	1	1.832.1-18.93.2-6
	2	Изделие закладное МН1	2	-48
	3	Брусок 60×100, ℓ=580; 0,003 м³	1	Без черт.
ПСД 60.6.30-УЛ		Поз. 2,3 по ПСД 60.6.30-УП		
	1	Каркас КП 34	1	1.832.1-18.93.2-6
ПСД 60.9.30-УП	1	Каркас КП 43	1	-8
	2	Изделие закладное МН1	2	-48
	3	Брусок 60×100, ℓ=880; 0,005 м³	1	Без черт.
ПСД 60.9.30-УЛ		Поз. 2,3 по ПСД 60.9.30-УП		
	1	Каркас КП 44	1	1.832.1-18.93.2-8
ПСД 60.12.30-УП	1	Каркас КП 53	1	-10
	2	Изделие закладное МН1	2	-48
	3	Брусок 60×100, ℓ=1180; 0,007 м³	1	Без черт.
ПСД 60.12.30-УЛ		Поз. 2,3 по ПСД 60.12.30-УП		
	1	Каркас КП 54	1	1.832.1-18.93.2-10
ПСД 60.18.30-УП	1	Каркас КП 63	1	-12
	2	Изделие закладное МН1	2	-48
	3	Брусок 60×100, ℓ=1780; 0,011 м³	1	Без черт.
ПСД 60.18.30-УЛ		Поз. 2,3 по ПСД 60.18.30-УП		
	1	Каркас КП 64	1	1.832.1-18.93.2-12

1. Технические условия см. 1.832.1-18.93.1-ТУ.
2. Марки панелей даны без индексов, характеризующих материалы внутреннего изолирующего слоя бетона.
3. Масса панелей дана для варианта с теплоизоляционным слоем из легкого бетона $\gamma = 1600$ кг/м³ и внутреннего изолирующего слоя из тяжелого бетона.
4. Узел I см. 1.832.1-18.93.1-35, узел II см. 1.832.1-18.93.1-36, узлы V, VI и VII см. 1.832.1-18.93.1-38
5. Брусок ГОСТ 8486-86* Е 2 сорта из сосны или ели $\gamma \leq 20\%$

Марка панели	Рис.	H мм	Индекс узла I -	Расход материалов, м³: Бетон класса В15	Бетон класса В3,5	Цементно-песчаный раствор марки 100	Масса панели, т
ПСД 60.6.30-УП	1	580	2	0,18	0,84	0,07	2,0
ПСД 60.6.30-УЛ	2						
ПСД 60.9.30-УП	1	880		0,28	1,30	0,11	3,2
ПСД 60.9.30-УЛ	2						
ПСД 60.12.30-УП	1	1180	3	0,37	1,70	0,15	4,1
ПСД 60.12.30-УЛ	2						
ПСД 60.18.30-УП	1	1780	4	0,56	2,60	0,22	6,3
ПСД 60.18.30-УЛ	2						

Взам. инв. N | Подпись и дата | Инв. N подл.

			1993г.
Нач.отд	Котов		
Н.контр.	Орлова		
Зав.гр.	Гриднева		
Инж.	Епанешникова		

1.832.1-18.93.1-8

Панель ПСД 60.6.30-УП... ПСД 60.18.30-УП, ПСД 60.6.30-УЛ... ПСД 60.18.30-УЛ

Стадия	Лист	Листов
Р		1

АП ГИПРОНИСЕЛЬХОЗ

Ц00133-02 15

Формат А3

Рис. 1

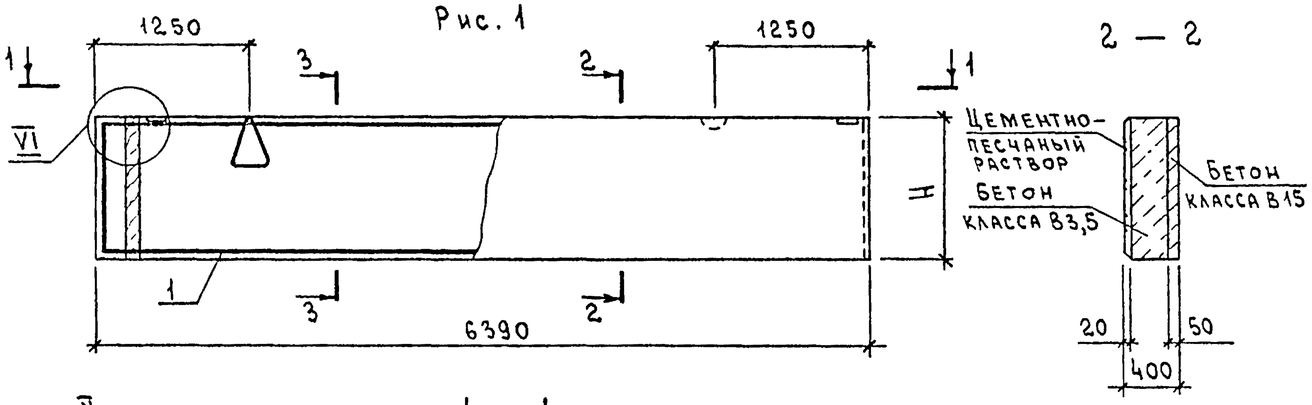

Рис. 2 - зеркальное отражение рис. 1

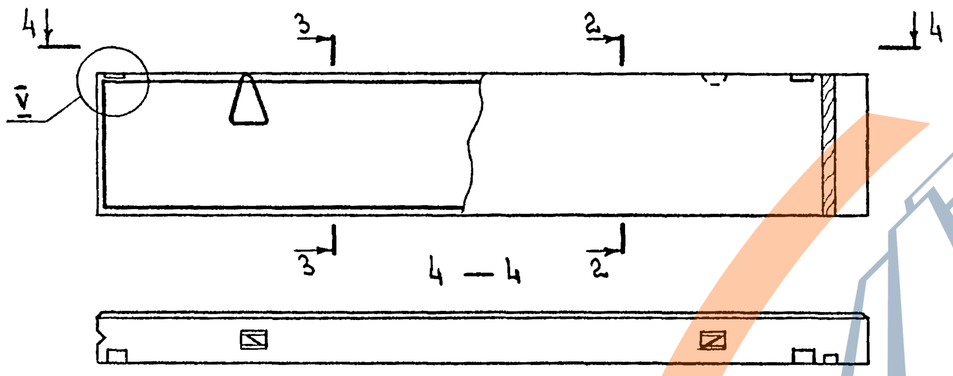

Марка панели	Рис.	H мм	Индекс узла I -	Расход материалов, м³ Бетон класса В15	Бетон класса В3,5	Цементно-песчаный раствор марки 100	Масса панели, т
ПСД 60.6.40-УП	1	580	2	0,18	1,2	0,07	2,7
ПСД 60.6.40-УЛ	2						
ПСД 60.9.40-УП	1	880	3	0,28	1,9	0,11	4,2
ПСД 60.9.40-УЛ	2						
ПСД 60.12.40-УП	1	1180		0,38	2,5	0,15	5,6
ПСД 60.12.40-УЛ	2						
ПСД 60.18.40-УП	1	1780	4	0,57	3,8	0,23	8,5
ПСД 60.18.40-УЛ	2						

Марка панели	Поз.	Наименование	Кол.	Обозначение документа
ПСД 60.6.40-УП	1	Каркас КП35	1	1.832.1-18.93.2-7
	2	Изделие закладное МН1	2	-4В
	3	Брусок 60×100, ℓ=580 ; 0,003 м³	1	Без черт.
ПСД 60.6.40-УЛ		Поз. 2,3 по ПСД 60.6.40-УП		
	1	Каркас КП36	1	1.832.1-18.93.2-7
ПСД 60.9.40-УП	1	Каркас КП45	1	1.832.1-18.93.2-9
	2	Изделие закладное МН1	2	-4В
	3	Брусок 60×100, ℓ=880 ; 0,005 м³	1	Без черт.
ПСД 60.9.40-УЛ		Поз. 2,3 по ПСД 60.9.40-УП		
	1	Каркас КП46	1	1.832.1-18.93.2-9
ПСД 60.12.40-УП	1	Каркас КП55	1	1.832.1-18.93.2-11
	2	Изделие закладное МН1	2	-4В
	3	Брусок 60×100, ℓ=1180 ; 0,007 м³	1	Без черт.
ПСД 60.12.40-УЛ		Поз. 2,3 по ПСД 60.12.40-УП		
	1	Каркас КП56	1	1832.1-18.93.2-11
ПСД 60.18.40-УП	1	Каркас КП65	1	1.832.1-18.93.2-13
	2	Изделие закладное МН1	2	-4В
	3	Брусок 60×100, ℓ=1780 ; 0,011 м³	1	Без черт.
ПСД 60.18.40-УЛ		Поз. 2,3 по ПСД 60.18.40-УП		
	1	Каркас КП66	1	1.832.1-18.93.2-13

1. Технические условия см. 1 832 1-1893.1-ТУ.
2. Марки панелей даны без индексов, характеризующих материалы внутреннего изолирующего слоя бетона.
3. Масса панелей дана для варианта с теплоизоляционным слоем из легкого бетона $\gamma = 1600$ кг/м³ и внутреннего изолирующего слоя из тяжелого бетона.
4. Узел I см. 1.832.1-18931-35, узел II см. 1832.1-1893.1-36, узлы V, VI и VII см. 1832.1-1893.1-38
5. Брусок ГОСТ 8486-86*Е 2 сорта из сосны или ели $\varphi \leq 20\%$.

			1993г
Нач.отд.	Котов		
Н.контр.	Орлова		
Зав.гр.	Гриднева		
Инж.	Епанешникова		

1.832.1-18.93.1-9

Панель

ПСД 60.6.40-УП...ПСД 60.18.40-УП
ПСД 60.6.40-УЛ...ПСД 60.18.40-УЛ

Стадия	Лист	Листов
Р		1

АП ГИПРОНИСЕЛЬХОЗ

Взам. инв. N | Подпись и дата | Инв. N подл.

Ц00133-02 16 Формат А3

Рис. 1

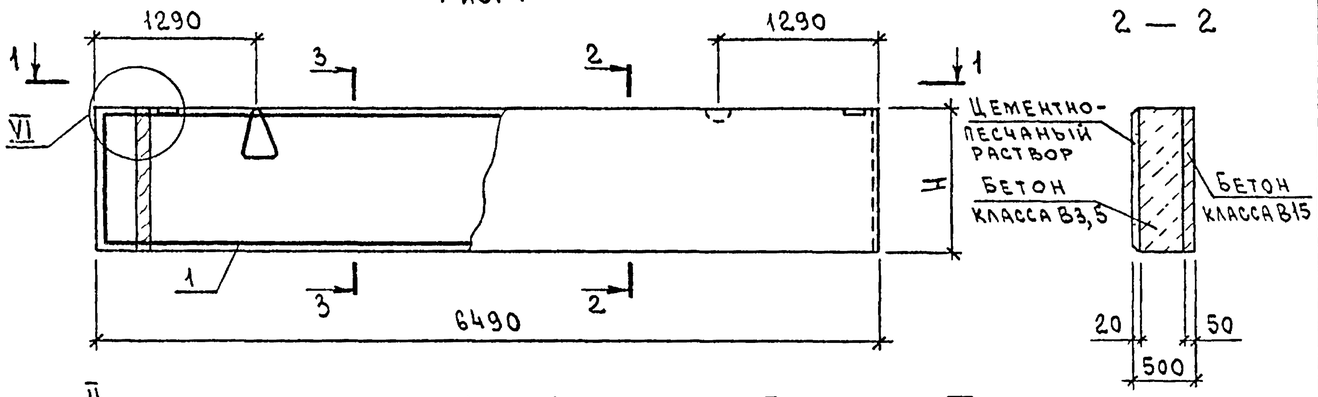

Рис.2 - зеркальное отражение рис.1

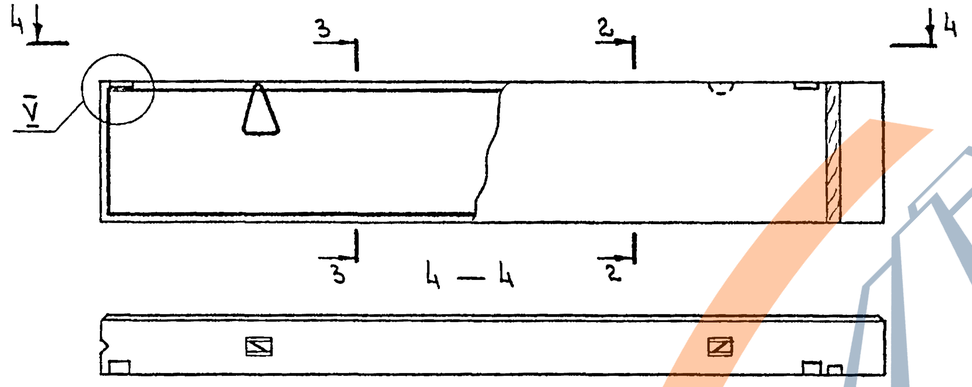

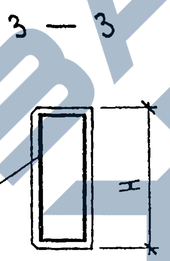

Марка панели	Рис.	H мм	Индекс узла I -	Расход материалов, м³: бетон класса В15	бетон класса В3,5	цементно-песчаный раствор марки 100	Масса панели, т
ПСД 60.6.50-УП	1	580	2	0,19	1,6	0,08	3,4
ПСД 60.6.50-УЛ	2						
ПСД 60.9.50-УП	1	880	3	0,29	2,5	0,11	5,3
ПСД 60.9.50-УЛ	2						
ПСД 60.12.50-УП	1	1180	4	0,38	3,3	0,15	7,0
ПСД 60.12.50-УЛ	2						
ПСД 60.18.50-УП	1	1780		0,58	5,0	0,23	10,6
ПСД 60.18.50-УЛ	2						

Марка панели	Поз.	Наименование	Кол.	Обозначение документа
ПСД 60.6.50-УП	1	Каркас КП 37	1	1.832.1-18.93.2-7
	2	Изделие закладное МН1	2	-48
	3	Брусок 60×100, ℓ=580; 0,003 м³	1	Без черт.
ПСД 60.6.50-УЛ		Поз. 2,3 по ПСД 60.6.50-УП		
	1	Каркас КП 38	1	1.832.1-18.93.2-7
ПСД 60.9.50-УП	1	Каркас КП 47	1	1.832.1-18.93.2-9
	2	Изделие закладное МН1	2	-48
	3	Брусок 60×100, ℓ=880; 0,005 м³	1	Без черт.
ПСД 60.9.50-УЛ		Поз. 2,3 по ПСД 60.9.50-УП		
	1	Каркас КП 48	1	1.832.1-18.93.2-9
ПСД 60.12.50-УП	1	Каркас КП 57	1	1.832.1-18.93.2-11
	2	Изделие закладное МН1	2	-48
	3	Брусок 60×100, ℓ=1180; 0,007 м³	1	Без черт.
ПСД 60.12.50-УЛ		Поз. 2,3 по ПСД 60.12.50-УП		
	1	Каркас КП 58	1	1.832.1-18.93.2-11
ПСД 60.18.50-УП	1	Каркас КП 67	1	1.832.1-18.93.2-13
	2	Изделие закладное МН1	2	-48
	3	Брусок 60×100, ℓ=1780; 0,011 м³	1	Без черт.
ПСД 60.18.50-УЛ		Поз. 2,3 по ПСД 60.18.50-УП		
	1	Каркас КП 68	1	1.832.1-18.93.2-13

1. Технические условия см. 1.832.1-18.93.1-ТУ
2. Марки панелей даны без индексов, характеризующих материалы внутреннего изолирующего слоя бетона.
3. Масса панелей дана для варианта с теплоизоляционным слоем из легкого бетона γ=1600 кг/м³ и внутреннего изолирующего слоя из тяжелого бетона.
4. Узел I см. 1.832.1-18.93.1-35, узел II см. 1.832.1-18.93.1-36, узлы V, VI и VII см. 1.832.1-18.93.1-38
5. Брусок ГОСТ 8486-86Е 2 сорта из сосны или ели $\varphi \leq 20\%$.

			1993г
Нач.отд	Котов		
Н.контр.	Орлова		
Зав.гр.	Гриднева		
Инж	Епанешникова		

1.832.1-18.93.1-10

Панель ПСД 60.6.50-УП... ПСД 60.18.50-УП, ПСД 60.6.50-УЛ... ПСД 60.18.50-УЛ

Стадия	Лист	Листов
Р		1

АП ГИПРОНИСЕЛЬХОЗ

Взам.инв.№ | Подпись и дата | Инв.№ подл.

Ц00133-02 17 Формат А3

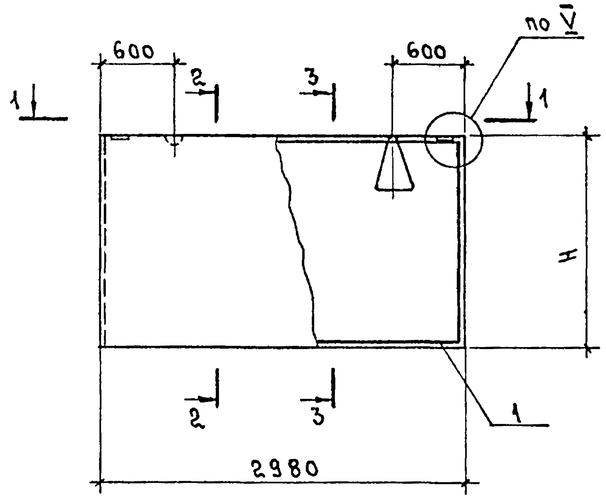

1 - 1

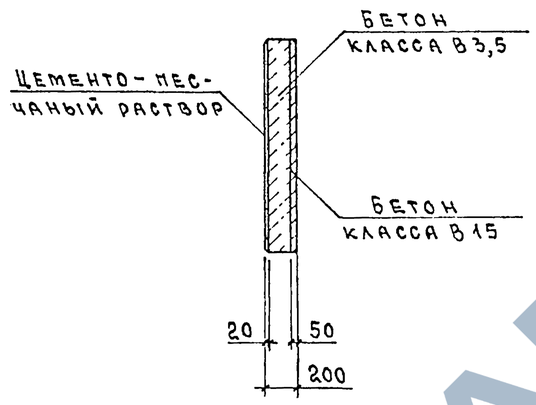

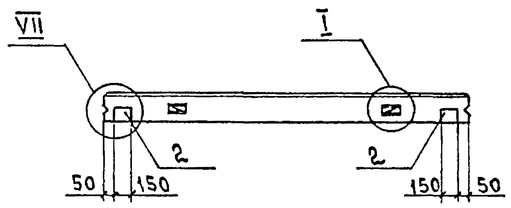

3 - 3

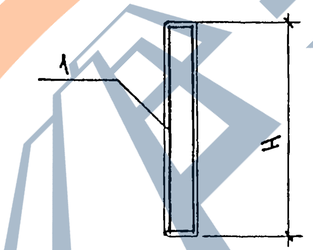

Марка панели	Поз.	Наименование	Кол.	Обозначение документа
ПСД 30.6.20	1	Каркас КП 69	1	1.832.1-18.93.2-14
	2	Изделие закладное МН1	2	-48
ПСД 30.9.20	1	Каркас КП 70	1	1.832.1-18.93.2-14
	2	Изделие закладное МН1	2	-48
ПСД 30.12.20	1	Каркас КП 71	1	1.832.1-18.93.2-14
	2	Изделие закладное МН1	2	-48
ПСД 30.18.20	1	Каркас КП 72	1	1.832.1-18.93.2-14
	2	Изделие закладное МН1	2	-48

Марка панели	H, мм	Индекс узла I-	Расход материалов, м³			Масса панели, т
			Бетон класса В15	Бетон класса В3,5	Цементно-песчаный раствор марки 100	
ПСД 30.6.20	580	1	0,09	0,23	0,04	0,60
ПСД 30.9.20	880		0,13	0,34	0,05	0,86
ПСД 30.12.20	1180		0,18	0,46	0,07	1,20
ПСД 30.18.20	1780	2	0,27	0,69	0,11	1,80

1. Технические условия см. 1.832.1-18 93.1-ТУ.
2. Марки панелей даны без индексов, характеризующих материалы внутреннего изолирующего слоя бетона.
3. Масса панелей дана для варианта с теплоизоляционным слоем из легкого бетона $\gamma = 1200$ кг/м³ и внутреннего изолирующего слоя из тяжелого бетона.
   Узел I см. 1.832.1-18.93.1-35, узлы V и VII см. 1.832.1-18.93.1-36

Нач. отд.	Котов		1993г
Н. контр.	Епанешникова		
Зав. гр	Гриднева		
Инж.	Орлова		

1.832.1-18.93.1-11

Панель ПСД 30.6.20...ПСД 30.18.20

Стадия	Лист	Листов
Р		1

АП ГИПРОНИСЕЛЬХОЗ

Инв. № подл. | Подпись и дата | Взам. инв. №

Ц00133-02 18

Формат А3

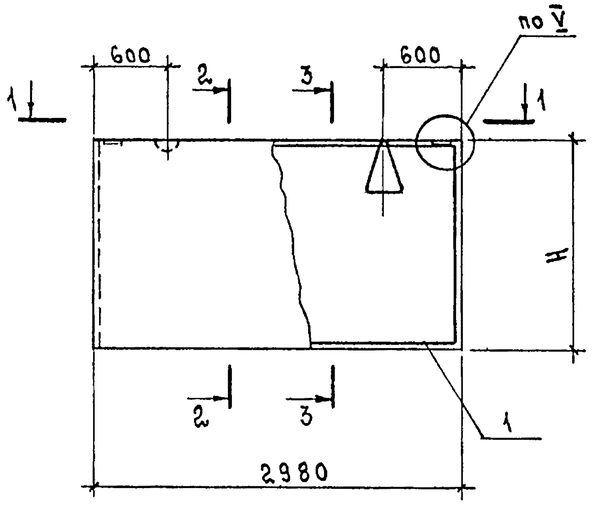

2 — 2

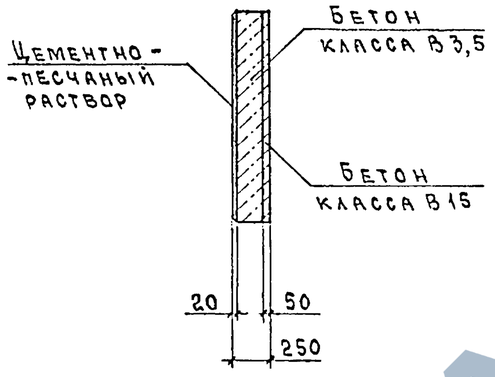

1 — 1

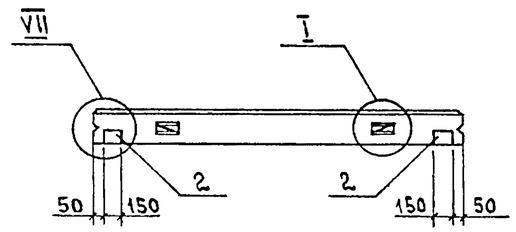

3 — 3

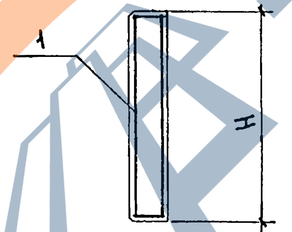

Марка панели	Поз.	Наименование	Кол.	Обозначение документа
ПСД 30.6.25	1	Каркас КП73	1	1.832.1-18.93.2-15
	2	Изделие закладное МН1	2	-48
ПСД 30.9.25	1	Каркас КП74	1	1.832.1-18.93.2-15
	2	Изделие закладное МН1	2	-48
ПСД 30.12.25	1	Каркас КП75	1	1.832.1-18.93.2-15
	2	Изделие закладное МН1	2	-48
ПСД 30.18.25	1	Каркас КП76	1	1.832.1-18.93.2-15
	2	Изделие закладное МН1	2	-48

Марка панели	H, мм	Индекс узла I-	Расход материалов, м³			Масса панели, т
			Бетон класса В15	Бетон класса В3,5	Цементно-песчаный раствор марки 100	
ПСД 30.6.25	580	1	0,09	0,31	0,04	0,71
ПСД 30.9.25	880		0,13	0,47	0,05	1,00
ПСД 30.12.25	1180	2	0,18	0,63	0,07	1,40
ПСД 30.18.25	1780		0,27	0,96	0,11	2,10

1. Технические условия см. 1.832.1-18.93.1-ТУ.
2. Марки панелей даны без индексов, характеризующих материалы внутреннего изолирующего слоя бетона.
3. Масса панелей дана для варианта с теплоизоляционным слоем из легкого бетона $\gamma = 1200$ кг/м³ и внутреннего изолирующего слоя из тяжелого бетона.
4. Узел I см. 1.832.1-18.93.1-35, узлы V и VII см. 1.832.1-18.93.1-38

			1993г
Нач.отд.	Котов		
Н.контр.	Епанешникова		
Зав.гр.	Гриднева		
Инж.	Орлова		

1.832.1-18.93.1-12

Панель ПСД 30.6.25... ПСД 30.18.25

Стадия	Лист	Листов
Р		1

АП Гипронисельхоз

Инв.№ подл. | Подпись и дата | Взам.инв.№

Ц00133-02 19

Формат А3

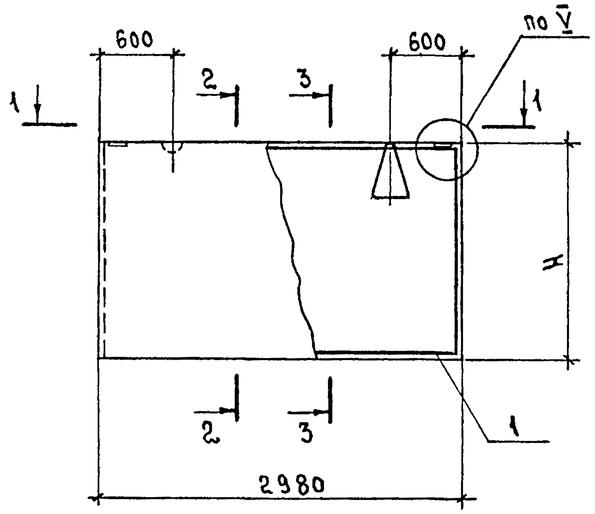

1 — 1

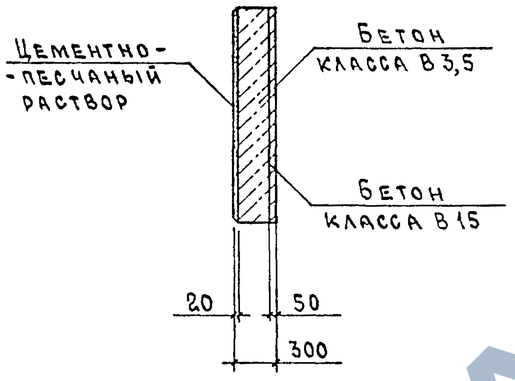

2 — 2

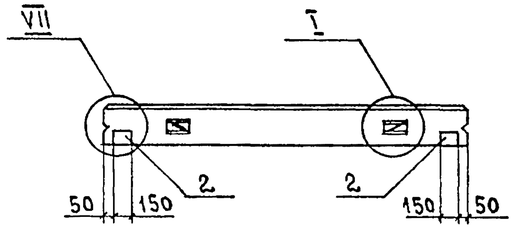

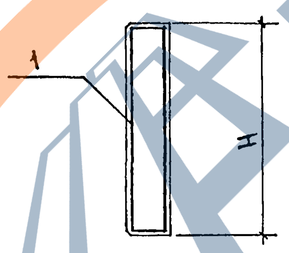

3 — 3

Марка панели	Поз.	Наименование	Кол.	Обозначение документа
ПСД 30.6.30	1	Каркас КП 77	1	1.832.1-18.93.2-16
	2	Изделие закладное МН1	2	-48
ПСД 30.9.30	1	Каркас КП 78	1	1.832.1-18.93.2-16
	2	Изделие закладное МН1	2	-48
ПСД 30.12.30	1	Каркас КП 79	1	1.832.1-18.93.2-16
	2	Изделие закладное МН1	2	-48
ПСД 30.18.30	1	Каркас КП 80	1	1.832.1-18.93.2-16
	2	Изделие закладное МН1	2	-48

Марка панели	H, мм	Индекс узла I-	Расход материалов, м³			Масса панели, т
			Бетон класса В15	Бетон класса В3,5	Цементно-песчаный раствор марки 100	
ПСД 30.6.30	580	1	0,09	0,40	0,04	0,98
ПСД 30.9.30	880	2	0,13	0,60	0,05	1,50
ПСД 30.12.30	1180		0,18	0,81	0,07	2,00
ПСД 30.18.30	1780		0,27	1,20	0,11	3,00

1. Технические условия см. 1.832.1-18.93.1-ТУ.
2. Марки панелей даны без индексов, характеризующих материалы внутреннего изолирующего слоя бетона.
3. Масса панелей дана для варианта с теплоизоляционным слоем из легкого бетона $\gamma = 1600$ кг/м³ и внутреннего изолирующего слоя из тяжелого бетона.
4. Узел I см. 1.832.1-18.93.1-35, узлы V и VII см. 1.832.1-18.93.1-38.

			1993г
Нач.отд.	Котов		
Н.контр.	Епанешникова		
Зав.гр.	Гриднева		
Инж.	Орлова		

1.832.1-18.93.1-13

Панель ПСД 30.6.30... ПСД 30.18.30

Стадия	Лист	Листов
Р		1

АП Гипронисельхоз

Ц00133-02 20

Формат А3

Инв.№ подл. | Подпись и дата | Взам.инв.№

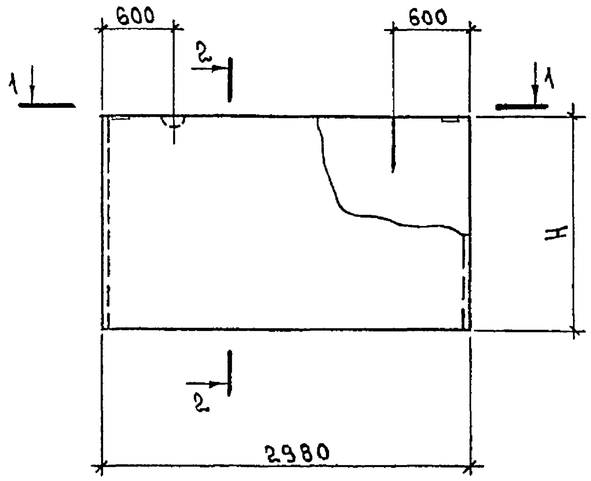

2 — 2

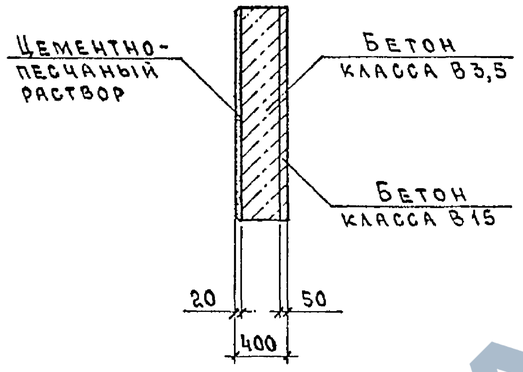

1 — 1

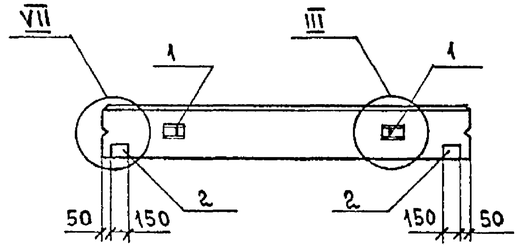

Марка панели	Поз.	Наименование	Кол.	Обозначение документа
ПСД 30.6.40	1	Петля для подъема ПМ 10-2	2	1.832.1-18.93.2-47
	2	Изделие закладное МН1	2	-48
ПСД 30.9.40	1	Петля для подъема ПМ 12-3	2	1.832.1-18.93.2-47
	2	Изделие закладное МН1	2	-48
ПСД 30.12.40	1	Петля для подъема ПМ 14-2	2	1.832.1-18.93.2-47
	2	Изделие закладное МН1	2	-48
ПСД 30.18.40	1	Петля для подъема ПМ 16-2	2	1.832.1-18.93.2-47
	2	Изделие закладное МН1	2	-48

Марка панели	H, мм	Индекс узла	Расход материалов, м³			Масса панели, т
			Бетон класса В15	Бетон класса В3,5	Цементно-песчаный раствор марки 100	
ПСД 30.6.40	580	III-1	0,09	0,57	0,04	1,3
ПСД 30.9.40	880		0,13	0,87	0,05	1,9
ПСД 30.12.40	1180		0,18	1,20	0,07	2,7
ПСД 30.18.40	1780		0,27	1,80	0,11	4,0

1. Технические условия см. 1.832.1-18.93.1-ТУ.
2. Марки панелей даны без индексов, характеризующих материалы внутреннего изолирующего слоя бетона.
3. Масса панелей дана для варианта с теплоизоляционным слоем из легкого бетона $\gamma = 1600$ кг/м³ и внутреннего изолирующего слоя из тяжелого бетона.
4. Узел III см. 1.832.1-18.93.1-37, узел VII см. 1.832.1-18.93.1-38.

			1993г.
Нач. отд.	Котов		
Н. контр.	Епанешникова		
Зав. гр.	Гриднева		
Инж.	Орлова		

1.832.1-18.93.1-14

Панель ПСД 30.6.40... ПСД 30.18.40

Стадия	Лист	Листов
Р		1

АП ГИПРОНИСЕЛЬХОЗ

Инв. № подл. | Подпись и дата | Взам. инв. №

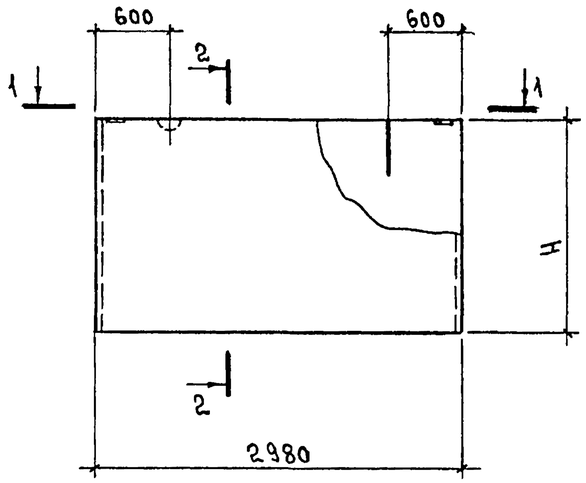

2 – 2

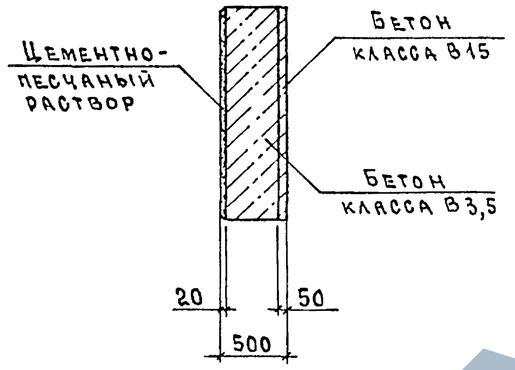

1 – 1

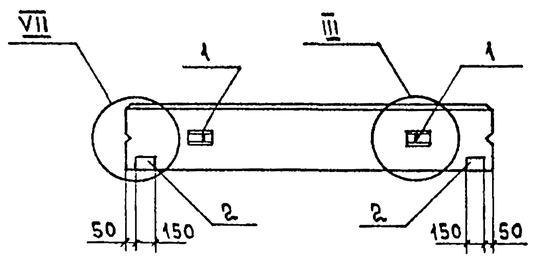

Марка панели	Поз.	Наименование	Кол.	Обозначение документа
ПСД 30.6.50	1	Петля для подъема ПМ 12-3	2	1.832.1-18.93.2-47
	2	Изделие закладное МН1	2	-48
ПСД 30.9.50	1	Петля для подъема ПМ 14-2	2	1.832.1-18.93.2-47
	2	Изделие закладное МН1	2	-48
ПСД 30.12.50	1	Петля для подъема ПМ 16-2	2	1.832.1-18.93.2-47
	2	Изделие закладное МН1	2	-48
ПСД 30.18.50	1	Петля для подъема ПМ 18-1	2	1.832.1-18.93.2-47
	2	Изделие закладное МН1	2	-48

Марка панели	H, мм	Индекс узла	Расход материалов, м³			Масса панели, т
			Бетон класса В15	Бетон класса В3,5	Цементно-песчаный раствор марки 100	
ПСД 30.6.50	580	III-1	0,09	0,74	0,04	1,6
ПСД 30.9.50	880		0,13	1,10	0,05	2,4
ПСД 30.12.50	1180		0,18	1,50	0,07	3,2
ПСД 30.18.50	1780		0,27	2,30	0,11	4,9

1. Технические условия см. 1.832.1-18.93.1-ТУ.
2. Марки панелей даны без индексов, характеризирующих материалы внутреннего изолирующего слоя бетона.
3. Масса панелей дана для варианта с теплоизоляционным слоем из легкого бетона $\gamma = 1600$ кг/м³ и внутреннего изолирующего слоя из тяжелого бетона.
4. Узел III см. 1.832.1-18.93.1-37, узел VII см. 1.832.1-18.93.1-38.

			1993г.
Нач.отд.	Котов		
Н.контр.	Епанешникова		
Зав.гр.	Гриднева		
Инж.	Орлова		

1.832.1-18.93.1-15

Панель ПСД 30.6.50... ПСД 30.18.50

Стадия	Лист	Листов
Р		1

АП ГИПРОНИСЕЛЬХОЗ

Инв.№ подл. | Подпись и дата | Взам.инв.№

Рис. 1

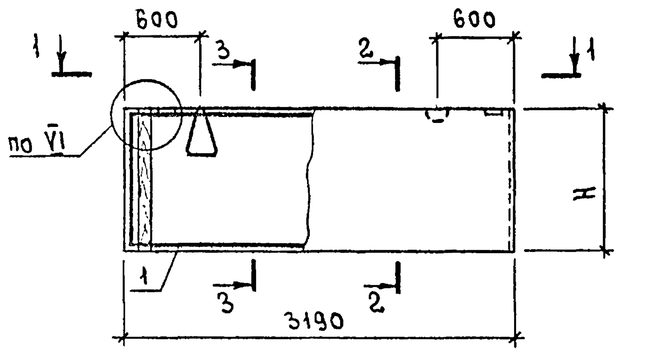

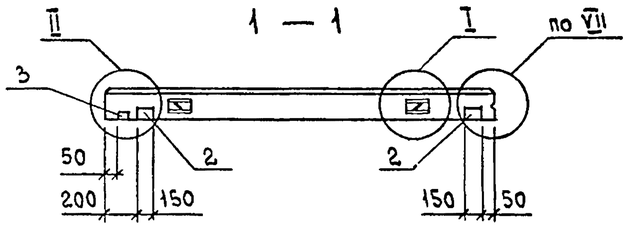

1 — 1

2 — 2

Рис.2 - зеркальное отражение рис.1

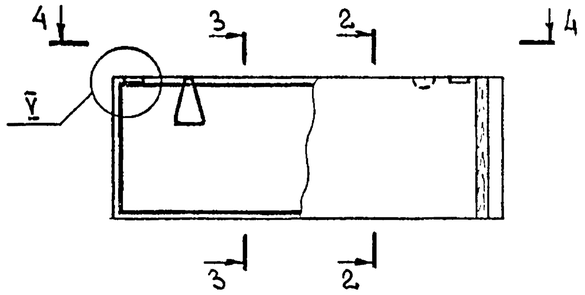

4 — 4

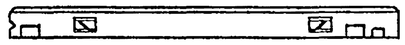

3 — 3

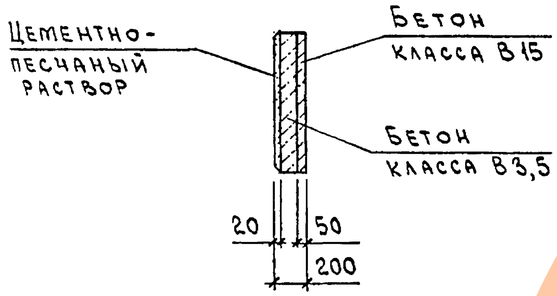

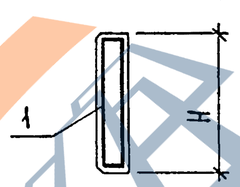

Марка панели	Поз.	Наименование	Кол.	Обозначение документа
ПСД 30.6.20-УП	1	Каркас КП 138	1	1.832.1-18.93.2-33
	2	Изделие закладное МН1	2	-48
	3	Брусок 60×100, ℓ=580; 0,003 м³	1	БЕЗ ЧЕРТ.
ПСД 30.6.20-УЛ		Поз.2,3 по ПСД 30.6.20-УП		
	1	Каркас КП 139	1	1.832.1-18.93.2-33
ПСД 30.9.20-УП	1	Каркас КП 140	1	1.832.1-18.93.2-33
	2	Изделие закладное МН1	2	-48
	3	Брусок 60×100, ℓ=880; 0,005 м³	1	БЕЗ ЧЕРТ.
ПСД 30.9.20-УЛ		Поз. 2,3 по ПСД 30.9.20-УП		
	1	Каркас КП 141	1	1.832.1-18.93.2-33
ПСД 30.12.20-УП	1	Каркас КП 142	1	1.832.1-18.93.2-34
	2	Изделие закладное МН1	2	-48
	3	Брусок 60×100, ℓ=1180; 0,007 м³	1	БЕЗ ЧЕРТ.
ПСД 30.12.20-УЛ		Поз.2,3 по ПСД 30.12.20-УП		
	1	Каркас КП 143	1	1.832.1-18.93.2-34
ПСД 30.18.20-УП	1	Каркас КП 144	1	1.832.1-18.93.2-34
	2	Изделие закладное МН1	2	-48
	3	Брусок 60×100, ℓ=1780; 0,011 м³	1	БЕЗ ЧЕРТ.
ПСД 30.18.20-УЛ		Поз. 2,3 по ПСД 30.18.20-УП		
	1	Каркас КП 145	1	1.832.1-18.93.2-34

1. Технические условия см. 1.832.1-18.93.1-ТУ
2. Марки панелей даны без индексов, характеризующих материалы внутреннего изолирующего слоя бетона.
3. Масса панелей дана для варианта с теплоизоляционным слоем из легкого бетона γ=1200 кг/м³ и внутреннего изолирующего слоя из тяжелого бетона.
4. Узел I см. 1.832.1-18.93.1-35, узел II см. 1.832.1-18.93.1-37, узлы V, VI и VII см. 1.832.1-18.93.1-38.
5. Брусок ГОСТ 8486-86* Е 2 сорта из сосны или ели $\varphi \leq 20\%$

Марка панели	Рис.	H мм	Индекс узла I -	Расход материалов, м³: Бетон класса В15	Бетон класса В3,5	Цементно-песчаный раствор марки 100	Масса панели, т
ПСД 30.6.20-УП	1	580	1	0,09	0,24	0,04	0,61
ПСД 30.6.20-УЛ	2						
ПСД 30.9.20-УП	1	880		0,14	0,37	0,06	0,95
ПСД 30.9.20-УЛ	2						
ПСД 30.12.20-УП	1	1180		0,19	0,49	0,08	1,30
ПСД 30.12.20-УЛ	2						
ПСД 30.18.20-УП	1	1780	2	0,28	0,74	0,11	1,90
ПСД 30.18.20-УЛ	2						

Нач.отд	Котов		1993г.
Н.контр	Орлова		
Зав.гр.	Гриднева		
Инж.	Панешникова		

1.832.1-18.93.1-16

Панель ПСД 30.6.20-УП...ПСД 30.18.20-УП, ПСД 30.6.20-УЛ...ПСД 30.18.20-УЛ

Стадия	Лист	Листов
Р		1

АП ГИПРОНИСЕЛЬХОЗ

Взам.инв.№ | Подпись и дата | Инв.№ подл.

Ц00133-02 23

Формат А3

Рис. 1

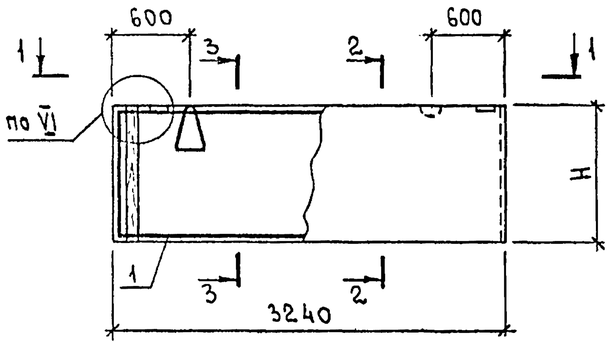

Рис. 2 - зеркальное отражение рис. 1

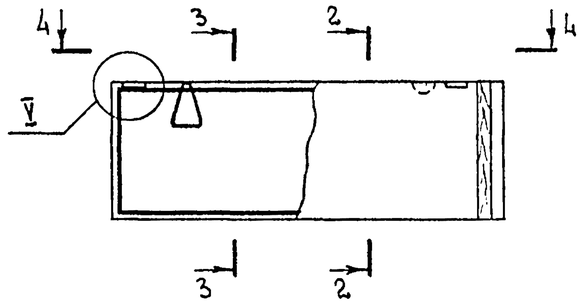

1 — 1

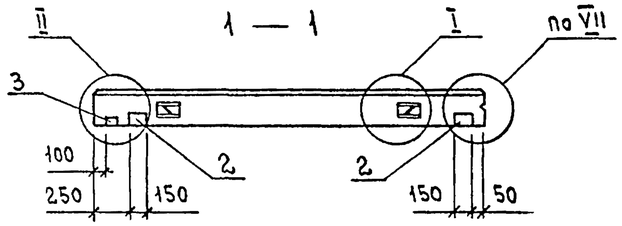

4 — 4

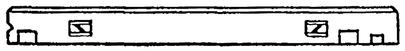

2 — 2

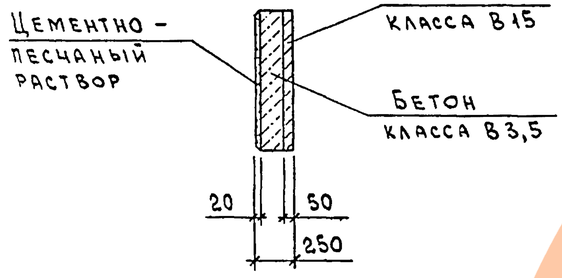

3 — 3

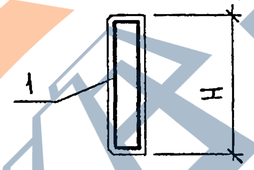

Марка панели	Поз.	Наименование	Кол.	Обозначение документа
ПСД 30.6.25-УП	1	Каркас КП 146	1	1.832.1-18.93.2-35
	2	Изделие закладное МН1	2	-48
	3	Брусок 80×100, ℓ=580; 0,003 м³	1	Без черт.
ПСД 30.6.25-УЛ		Поз. 2,3 по ПСД 30.6.25-УП		
	1	Каркас КП 147	1	1.832.1-18.93.2-35
ПСД 30.9.25-УП	1	Каркас КП 148	1	1.832.1-18.93.2-35
	2	Изделие закладное МН1	2	-48
	3	Брусок 60×100, ℓ=880; 0,005 м³	1	Без черт.
ПСД 30.9.25-УЛ		Поз. 2,3 по ПСД 30.9.25-УП		
	1	Каркас КП 149	1	1.832.1-18.93.2-35
ПСД 30.12.25-УП	1	Каркас КП 150	1	1.832.1-18.93.2-36
	2	Изделие закладное МН1	2	-48
	3	Брусок 60×100, ℓ=1180; 0,007 м³	1	Без черт.
ПСД 30.12.25-УЛ		Поз. 2,3 по ПСД 30.12.25-УП		
	1	Каркас КП 151	1	1.832.1-18.93.2-36
ПСД 30.18.25-УП	1	Каркас КП 152	1	1.832.1-18.93.2-36
	2	Изделие закладное МН1	2	-48
	3	Брусок 60×100, ℓ=1780; 0,011 м³	1	Без черт.
ПСД 30.18.25-УЛ		Поз. 2,3 по ПСД 30.18.25-УП		
	1	Каркас КП 153	1	1.832.1-18.93.2-36

1. Технические условия см. 1.832.1-18.93.1-ТУ.
2. Марки панелей даны без индексов, характеризующих материалы внутреннего изолирующего слоя бетона.
3. Масса панелей дана для варианта с теплоизоляционным слоем из легкого бетона γ = 1200 кг/м³ и внутреннего изолирующего слоя из тяжелого бетона.
4. Узел I см. 1.832.1-18.93.1-35, узел II см. 1.832.1-18.93.1-36, узлы V, VI и VII см. 1.832.1-18.93.1-38
5. Брусок ГОСТ 8486-86* Е 2 сорта из сосны или ели $\gamma \leq 20\%$

Марка панели	Рис.	H, мм	Индекс узла I-	Расход материалов, м³: Бетон класса В15	Бетон класса В3,5	Цементно-песчаный раствор марки 100	Масса панели, т
ПСД 30.6.25-УП	1	580	1	0,09	0,34	0,04	0,70
ПСД 30.6.25-УЛ	2						
ПСД 30.9.25-УП	1	880		0,14	0,51	0,06	1,10
ПСД 30.9.25-УЛ	2						
ПСД 30.12.25-УП	1	1180	2	0,19	0,69	0,08	1,40
ПСД 30.12.25-УЛ	2						
ПСД 30.18.25-УП	1	1780		0,29	1,04	0,12	2,20
ПСД 30.18.25-УЛ	2						

Взам. инв. N | Подпись и дата | Инв. N подл.

			1993г
Нач. отд.	Котов		
Н. контр.	Орлова		
Зав. гр.	Гриднева		
Инж.	Епанешникова		

1.832.1-18.93.1-17

Панель ПСД 30.6.25-УП...ПСД 30.18.25-УП, ПСД 30.6.25-УЛ...ПСД 30.18.25-УЛ

Стадия	Лист	Листов
Р		1

АП Гипронисельхоз

Ц00133 12 24 Формат А3

Рис. 1

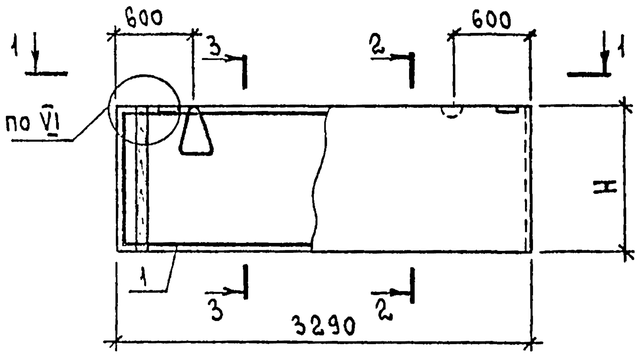

1 — 1

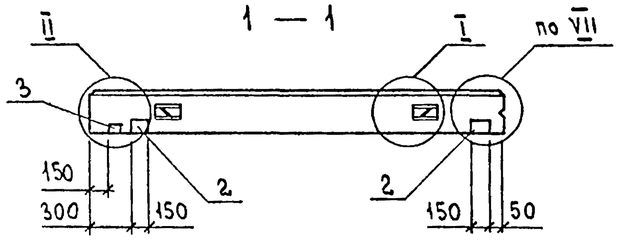

2 — 2

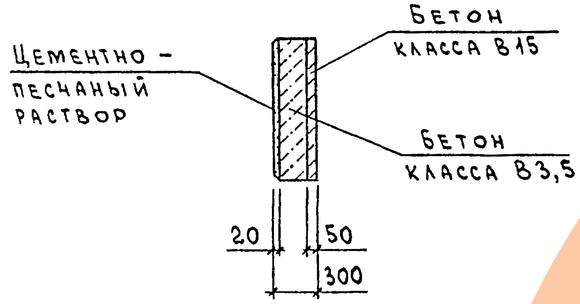

Рис. 2 - зеркальное отражение рис. 1

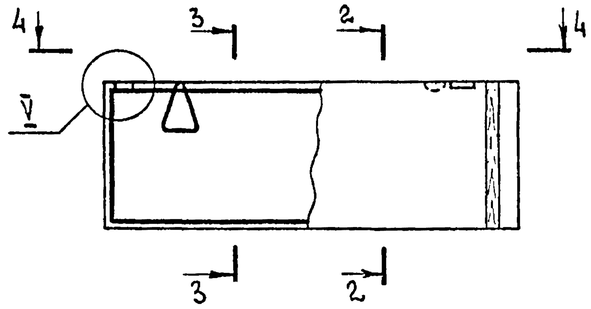

4 — 4

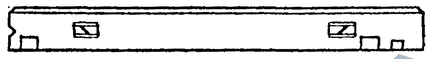

3 — 3

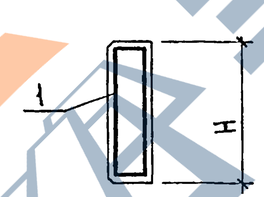

Марка панели	Поз.	Наименование	Кол.	Обозначение документа
ПСД 30.6.30-УП	1	Каркас КП 154	1	1.832.1-18.93.2-37
	2	Изделие закладное МН1	2	-48
	3	Брусок 60х100, ℓ=580; 0,003 м³	1	БЕЗ ЧЕРТ.
ПСД 30.6.30-УЛ		Поз. 2,3 по ПСД 30.6.30-УП		
	1	Каркас КП 155	1	1.832.1-18.93.2-37
ПСД 30.9.30-УП	1	Каркас КП 156	1	1.832.1-18.93.2-37
	2	Изделие закладное МН1	2	-48
	3	Брусок 60х100, ℓ=880; 0,005 м³	1	БЕЗ ЧЕРТ.
ПСД 30.9.30-УЛ		Поз. 2,3 по ПСД 30.9.30-УП		
	1	Каркас КП 157	1	1.832.1-18.93.2-37
ПСД 30.12.30-УП	1	Каркас КП 158	1	1.832.1-18.93.2-38
	2	Изделие закладное МН1	2	-48
	3	Брусок 60х100, ℓ=1180; 0,007 м³	1	БЕЗ ЧЕРТ.
ПСД 30.12.30-УЛ		Поз. 2,3 по ПСД 30.12.30-УП		
	1	Каркас КП 159	1	1.832.1-18.93.2-38
ПСД 30.18.30-УП	1	Каркас КП 160	1	1.832.1-18.93.2-38
	2	Изделие закладное МН1	2	-48
	3	Брусок 60х100, ℓ=1780; 0,011 м³	1	БЕЗ ЧЕРТ.
ПСД 30.18.30-УЛ		Поз. 2,3 по ПСД 30.18.30-УП		
	1	Каркас КП 161	1	1.832.1-18.93.2-38

Марка панели	Рис.	H, мм	Индекс узла I-	Расход материалов, м³: Бетон класса В15	Бетон класса В3,5	Цементно-песчаный раствор марки 100	Масса панели, т
ПСД 30.6.30-УП	1	580	1	0,10	0,44	0,04	1,1
ПСД 30.6.30-УЛ	2						
ПСД 30.9.30-УП	1	880	2	0,14	0,67	0,06	1,7
ПСД 30.9.30-УЛ	2						
ПСД 30.12.30-УП	1	1180		0,19	0,89	0,08	2,2
ПСД 30.12.30-УЛ	2						
ПСД 30.18.30-УП	1	1780		0,29	1,40	0,12	3,3
ПСД 30.18.30-УЛ	2						

1. Технические условия см. 1.832.1-18.93.1-ТУ.
2. Марки панелей даны без индексов, характеризующих материалы внутреннего изолирующего слоя бетона.
3. Масса панелей дана для варианта с теплоизоляционным слоем из легкого бетона γ=1600 кг/м³ и внутреннего изолирующего слоя из тяжелого бетона.
4. Узел I см. 1.832.1-18.93.1-35, узел II см. 1.832.1-18.93.1-36, узлы V, VI и VII см. 1.832.1-18.93.1-38.
5. Брусок ГОСТ 8486-86* Е 2 сорта из сосны или ели $\gamma \leq 20\%$

Нач.отд.	Котов		1993г
Н.контр.	Орлова		
Зав.гр.	Гриднева		
Инж.	Епанешникова		

1.832.1-18.93.1-18

Панель ПСД 30.6.30-УП...ПСД 30.18.30-УП, ПСД 30.6.30-УЛ...ПСД 30.18.30-УЛ

Стадия	Лист	Листов
Р		1

АП ГИПРОНИСЕЛЬХОЗ

Взам. инв.N | Подпись и дата | Инв.N подл.

Рис. 1

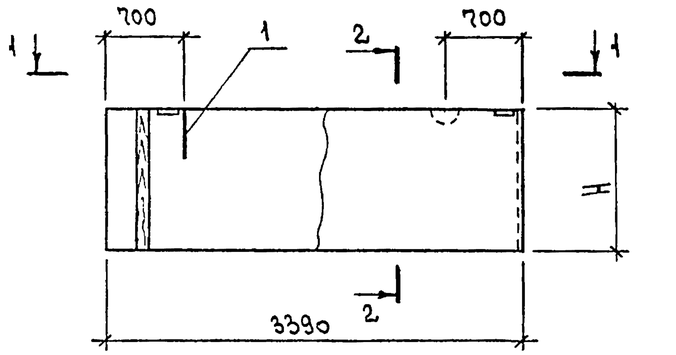

Рис. 2 - зеркальное отражение рис. 1

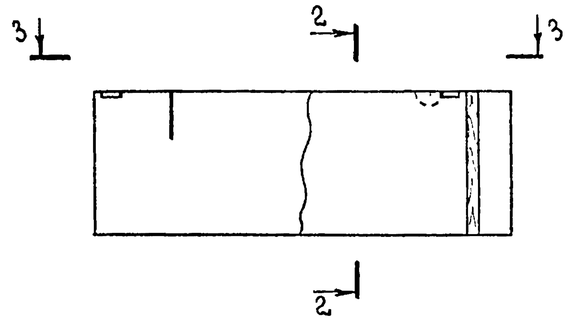

2 — 2

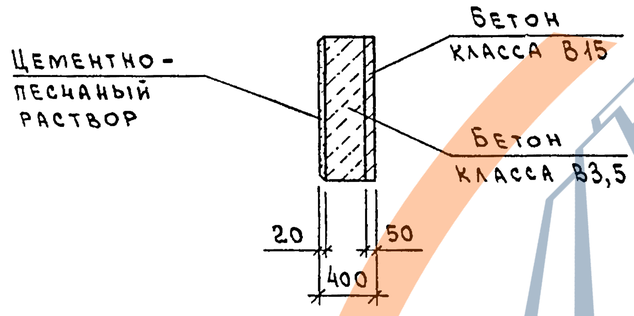

Марка панели	Поз.	Наименование	Кол.	Обозначение документа
ПСД 30.6.40-УП ПСД 30.6.40-УЛ	1	Петля для подъема ПМ12-3	2	1.832.1-18.93.2-47
	2	Изделие закладное МН1	2	-48
	3	Брусок 60×100, ℓ=580 ; 0,003 м³	1	Без черт.
ПСД 30.9.40-УП ПСД 30.9.40-УЛ	1	Петля для подъема ПМ12-3	2	1.832.1-18.93.2-47
	2	Изделие закладное МН1	2	-48
	3	Брусок 60×100, ℓ=880 ; 0,005 м³	1	Без черт.
ПСД 30.12.40-УП ПСД 30.12.40-УЛ	1	Петля для подъема ПМ14-2	2	1.832.1-18.93.2-47
	2	Изделие закладное МН1	2	-48
	3	Брусок 60×100, ℓ=1180 ; 0,007 м³	1	Без черт.
ПСД 30.18.40-УП ПСД 30.18.40-УЛ	1	Петля для подъема ПМ18-1	2	1.832.1-18.93.2-47
	2	Изделие закладное МН1	2	-48
	3	Брусок 60×100, ℓ=1780 ; 0,011 м³	1	Без черт.

Марка панели	Рис.	H, мм	Индекс узла III -	Расход материалов, м³ Бетон класса В15	Бетон класса В3,5	Цементно-песчаный раствор марки 100	Масса панели, т
ПСД 30.6.40-УП	1	580	1	0,10	0,65	0,04	1,5
ПСД 30.6.40-УЛ	2						
ПСД 30.9.40-УП	1	880		0,15	0,98	0,06	2,2
ПСД 30.9.40-УЛ	2						
ПСД 30.12.40-УП	1	1180		0,20	1,30	0,08	2,9
ПСД 30.12.40-УЛ	2						
ПСД 30.18.40-УП	1	1780		0,30	2,00	0,12	4,4
ПСД 30.18.40-УЛ	2						

1. Технические условия см. 1.832.1-18.93.1-ТУ.
2. Марки панелей даны без индексов, характеризующих материалы внутреннего изолирующего слоя бетона.
3. Масса панелей дана для варианта с теплоизоляционным слоем из легкого бетона γ = 1600 кг/м³ и внутреннего изолирующего слоя из тяжелого бетона.
4. Узел II см. 1.832.1-18.93.1-36, узел III см. 1.832.1-18.93.1-37, узел VII см. 1.832.1-18.93.1-38.
5. Брусок ГОСТ 8486-86* Е 2 сорта из сосны или ели $\gamma \leq 20\%$.

Нач. отд.	Котов		1993г
Н. контр.	Орлова		
Зав. гр.	Гриднева		
Инж.	Епанешникова		

1.832.1-18.93.1-19

Панель ПСД 30.6.40-УП ... ПСД 30.18.40-УП; ПСД 30.6.40-УЛ ... ПСД 30.18.40-УЛ

Стадия	Лист	Листов
Р		1

АП ГИПРОНИСЕЛЬХОЗ

Взам. инв. N | Подпись и дата | Инв. N подл.

Рис. 1

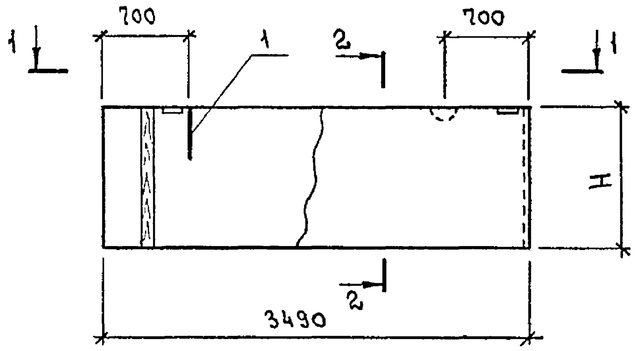

Рис. 2 - зеркальное отражение рис. 1

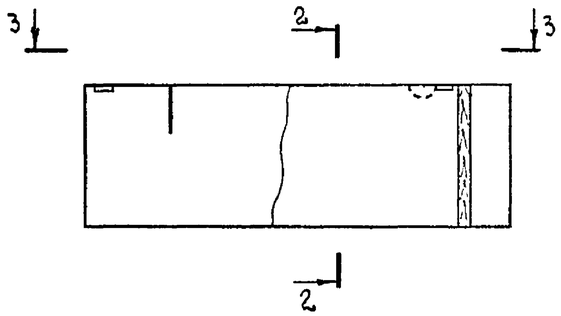

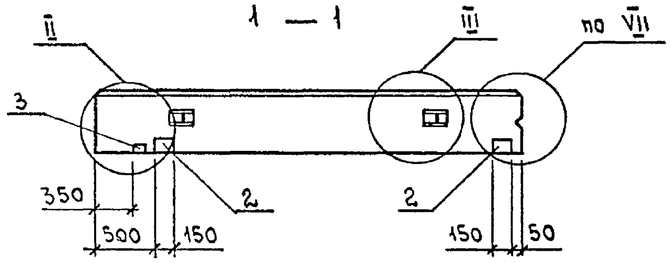

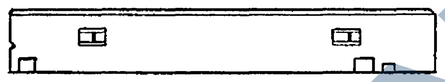

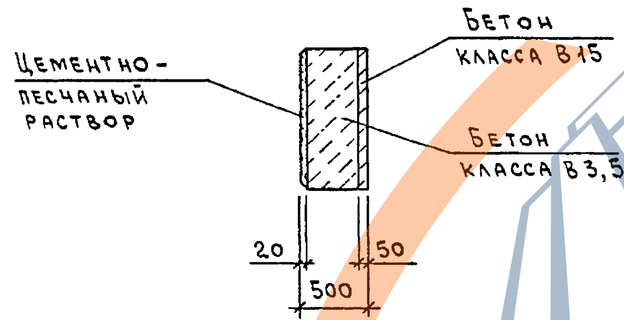

Марка панели	Поз.	Наименование	Кол.	Обозначение документа
ПСД 30.6.50-УП ПСД 30.6.50-УЛ	1	Петля для подъема ПМ12-3	2	1.832.1-18.93.2-47
	2	Изделие закладное МН1	2	-48
	3	Брусок 60×100, ℓ=580; 0,003 м³	1	Без черт.
ПСД 30.9.50-УП ПСД 30.9.50-УЛ	1	Петля для подъема ПМ14-2	2	1.832.1-18.93.2-47
	2	Изделие закладное МН1	2	-48
	3	Брусок 60×100, ℓ=880; 0,005 м³	1	Без черт.
ПСД 30.12.50-УП ПСД 30.12.50-УЛ	1	Петля для подъема ПМ16-2	2	1.832.1-18.93.2-47
	2	Изделие закладное МН1	2	-48
	3	Брусок 60×100, ℓ=1180; 0,007 м³	1	Без. черт.
ПСД 30.18.50-УП ПСД 30.18.50-УЛ	1	Петля для подъема ПМ20-1	2	1.832.1-18.93.2-47
	2	Изделие закладное МН1	2	-48
	3	Брусок 60×100, ℓ=1780; 0,011 м³	1	Без черт.

1. Технические условия см. 1.832.1-18.93.1-ТУ.
2. Марки панелей даны без индексов, характеризующих материалы внутреннего изолирующего слоя бетона.
3. Масса панелей дана для варианта с теплоизоляционным слоем из легкого бетона γ=1600 кг/м³ и внутреннего изолирующего слоя из тяжелого бетона.
4. Узел II см. 1.832.1-18.93.1-36, узел III см. 1.832.1-18.93.1-37, узел VII см. 1.832.1-18.93.1-38
5. Брусок ГОСТ 8486-86* Е 2 сорта из сосны или ели $\gamma \leq 20\%$.

Марка панели	Рис.	H, мм	Индекс узла III-	Расход материалов, м³: Бетон класса В15	Бетон класса В3,5	Цементно-песчаный раствор марки 100	Масса панели, т
ПСД 30.6.50-УП	1	580		0,10	0,87	0,04	1,8
ПСД 30.6.50-УЛ	2						
ПСД 30.9.50-УП	1	880		0,15	1,30	0,06	2,7
ПСД 30.9.50-УЛ	2						
ПСД 30.12.50-УП	1	1180		0,21	1,80	0,08	3,8
ПСД 30.12.50-УЛ	2						
ПСД 30.18.50-УП	1	1780		0,31	2,70	0,12	5,7
ПСД 30.18.50-УЛ	2						

Нач. отд.	Котов		1993г.
Н. контр.	Орлова		
Зав. гр.	Гриднева		
Инж.	Епанешникова		

1.832.1-18.93.1-20

Панель ПСД 30.6.50-УП... ПСД 30.18.50-УП, ПСД 30.6.50-УЛ... ПСД 30.18.50-УЛ

Стадия	Лист	Листов
Р		1

АП Гипронисельхоз

Взам. инв. N | Подпись и дата | Инв. N подл.

Ц00152 - 2 27 Формат А3

Рис. 1

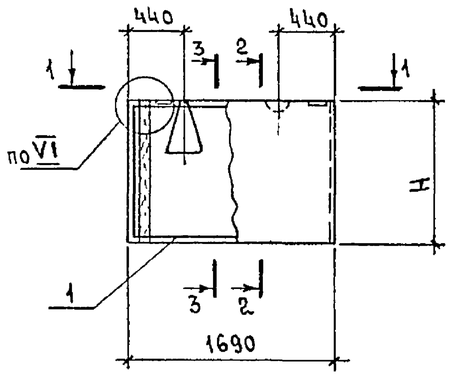

1 – 1

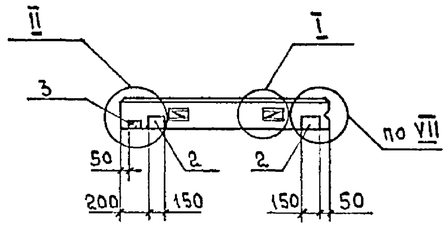

2 – 2

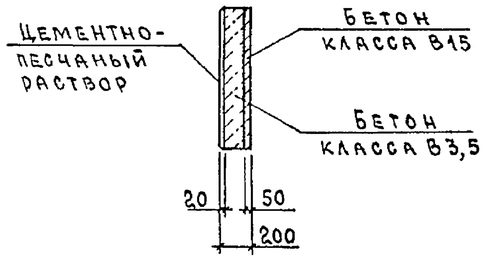

Рис. 2 - зеркальное отражение рис. 1

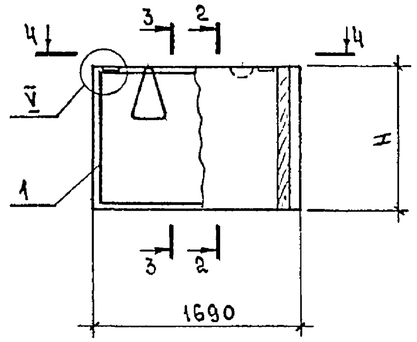

4 – 4

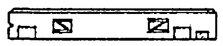

3 – 3

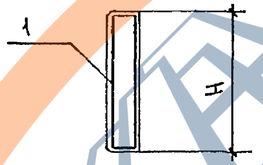

Марка панели	Поз.	Наименование	Кол.	Обозначение документа
ПСД 15.6.20-УП	1	Каркас КП 81	1	1.832.1-18.93.2-17
	2	Изделие закладное МН1	2	-48
	3	Брусок 60×100, ℓ=580; 0,003 м³	1	Без черт.
ПСД 15.6.20-УЛ		Поз. 2,3 по ПСД 15.6.20-УП		
	1	Каркас КП 82	1	1.832.1-18.93 2-17
ПСД 15.9.20-УП	1	Каркас КП 83	1	1.832 1-18.93.2-17
	2	Изделие закладное МН1	2	-48
	3	Брусок 60×100, ℓ=880; 0,005 м³	1	Без черт.
ПСД 15.9.20-УЛ		Поз. 2,3 по ПСД 15.9.20-УП		
	1	Каркас КП 84	1	1.832.1-18 93.2-17
ПСД 15.12.20-УП	1	Каркас КП 85	1	1 832.1-18.93.2-18
	2	Изделие закладное МН1	2	-48
	3	Брусок 60×100, ℓ=1180; 0,007 м³	1	Без. черт.
ПСД 15.12.20-УЛ		Поз. 2,3 по ПСД 15.12.20-УП		
	1	Каркас КП 86	1	1.832.1-18.93.2-18
ПСД 15.18.20-УП	1	Каркас КП 87	1	1.832.1-18.932-18
	2	Изделие закладное МН1	2	-48
	3	Брусок 60×100, ℓ=1780; 0,011 м³	1	Без черт.
ПСД 15.18.20-УЛ		Поз. 2,3 по ПСД 15.18.20-УП		
	1	Каркас КП 88	1	1.832.1-18.932-18

Марка панели		Рис.	H, мм	Индекс узла	Расход материалов, м³: Бетон класса В15	Бетон класса В3,5	Цементно-песчаный раствор марки 100	Масса панели, т
ПСД	15.6.20-УП	1	580	I-1	0,05	0,13	0,02	0,33
ПСД	15.6.20-УЛ	2						
ПСД	15.9.20-УП	1	880		0,07	0,19	0,03	0,48
ПСД	15.9.20-УЛ	2						
ПСД	15.12.20-УП	1	1180		0,10	0,26	0,04	0,66
ПСД	15.12.20-УЛ	2						
ПСД	15.18.20-УП	1	1780		0,15	0,39	0,06	0,99
ПСД	15.18.20-УЛ	2						

1. Технические условия см. 1832.1-18.93.1-ТУ.
2. Марки панелей даны без индексов, характеризующих материалы внутреннего изолирующего слоя бетона.
3. Масса панелей дана для варианта с теплоизоляционным слоем из легкого бетона γ=1200 кг/м³ и внутреннего изолирующего слоя из тяжелого бетона.
4. Узел I см. 1832.1-18931-35; узел II см. 1832.1-18.93.1-36, узлы V, VI и VII см. 1832.1-18.93.1-38.
5. Брусок ГОСТ 8486-86* Е 2 сорта из сосны или ели $\gamma \leq 20\%$.

Нач. отд.	Котов		1993 г
Н. контр.	Епанешникова		
Зав гр.	Гриднева		
Инж.	Орлова		

1.832.1-18.93.1-21

Панель ПСД 15.6.20-УП ... ПСД 15 18.20-УП, ПСД 15.6.20-УЛ ... ПСД 15.18.20-УЛ

Стадия	Лист	Листов
Р		1

АП ГИПРОНИСЕЛЬХОЗ

Взам. инв. №

Подпись и дата

Инв. № подл.

Формат А3

Рис. 1

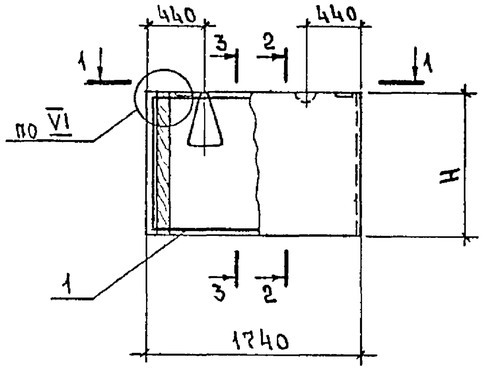

Рис. 2 - зеркальное отражение Рис. 1

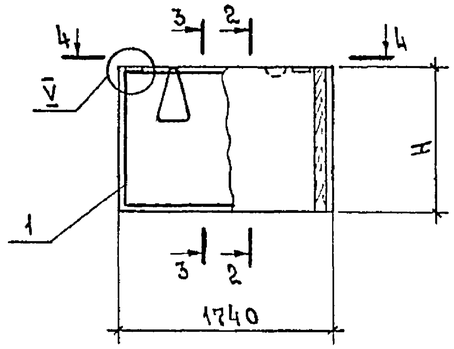

1 — 1

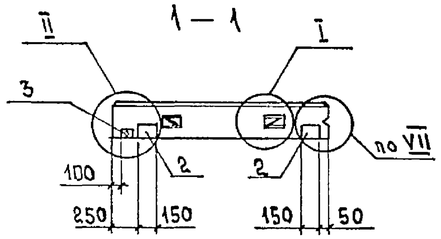

4 — 4

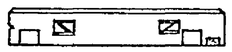

2 — 2

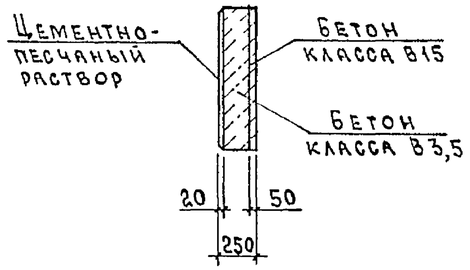

3 — 3

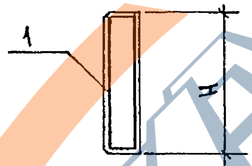

Марка панели	Поз.	Наименование	Кол.	Обозначение документа
ПСД 15.6.25-УП	1	Каркас КП 89	1	1.832.1-18.93 2-19
	2	Изделие закладное МН1	2	-48
	3	Брусок 60×100, ℓ=580; 0,003 м³	1	БЕЗ ЧЕРТ.
ПСД 15.6.25-УЛ		Поз. 2,3 по ПСД 15.6.25-УП		
	1	Каркас КП 90	1	1.832 1-18.93.2-19
ПСД 15.9.25-УП	1	Каркас КП 91	1	1.832.1-18.93.2-19
	2	Изделие закладное МН1	2	-48
	3	Брусок 60×100, ℓ=880; 0,005 м³	1	БЕЗ ЧЕРТ.
ПСД 15.9.25-УЛ		Поз 2,3 по ПСД 15.9.25-УП		
	1	Каркас КП 92	1	1.832 1-18.93.2-19
ПСД 15.12.25-УП	1	Каркас КП 93	1	1.832.1-18.93. 2-20
	2	Изделие закладное МН1	2	-48
	3	Брусок 60×100, ℓ=1180; 0,007 м³		БЕЗ ЧЕРТ.
ПСД 15.12.25-УЛ		Поз 2,3 по ПСД 15.12.25-УП		
	1	Каркас КП 94	1	1.832.1-18.93.2-20
ПСД 15.18.25-УП	1	Каркас КП 95	1	1.832 1-18.93.2-20
	2	Изделие закладное МН1	2	-48
	3	Брусок 60×100, ℓ=1780; 0,011 м³	1	БЕЗ ЧЕРТ.
ПСД 15.18.25-УЛ		Поз. 2,3 по ПСД 15.18.25-УП		
	1	Каркас КП 96	1	1832.1-18.932-20

Марка панели	Рис.	H, мм	Индекс узла	Расход материалов, м³			Масса панели, т
				Бетон класса В15	Бетон класса В3,5	Цементно-песчаный раствор марки 100	
ПСД 15.6.25-УП	1	580	I-1	0,05	0,18	0,02	0,40
ПСД 15.6.25-УЛ	2						
ПСД 15.9.25-УП	1	880		0,08	0,28	0,03	0,61
ПСД 15.9.25-УЛ	2						
ПСД 15.12.25-УП	1	1180		0,10	0,37	0,04	0,81
ПСД 15.12.25-УЛ	2						
ПСД 15.18.25-УП	1	1780		0,16	0,56	0,06	1,20
ПСД 15.18.25-УЛ	2						

1. Технические условия см. 1.832.1-18.93 1-ТУ
2. Марки панелей даны без индексов, характеризующих материалы внутреннего изолирующего слоя бетона.
3. Масса панелей дана для варианта с теплоизоляционным слоем из легкого бетона γ=1200 кг/м³ и внутреннего изолирующего слоя из тяжелого бетона.
4. Узел I см. 1832.1-18.93 1-35, узел II см. 1832.1-18931-36, узлы V, VI и VII см. 1832.1-18931-38
5. Брусок ГОСТ 8486-86* Е 2 сорта из сосны или ели $\mathcal{W} \leq 20\%$.

			1993г
Нач. отд.	Котов		
Н. контр.	Епишников		
Зав. гр.	Гридчева		
Инж.	Орлова		

1.832.1-18.93.1-22

Панель ПСД 15.6.25-УП...ПСД 15.6.25-УП, ПСД .15.6.25-УЛ ..ПСД 15.6.25-УЛ

Стадия	Лист	Листов
1		1

АП ГИПРОНИСЕЛЬХОЗ

Взам. инв. №

Подпись и дата

Инв. № подл.

Рис. 1

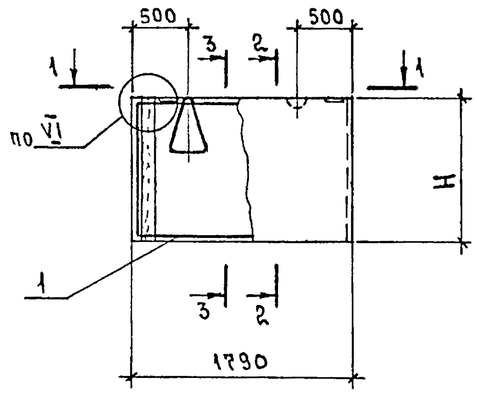

1 — 1

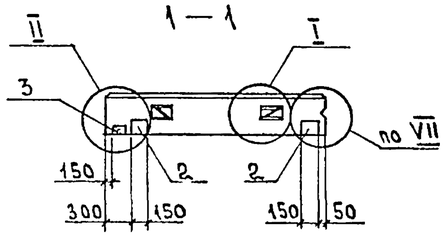

2 — 2

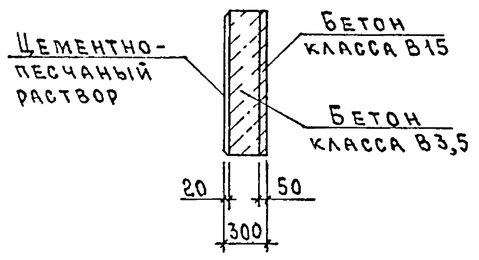

Рис. 2 - зеркальное отражение Рис. 1

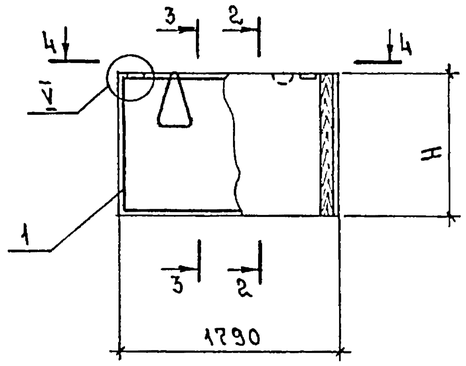

4 — 4

3 — 3

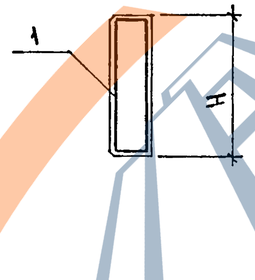

Марка панели	Поз.	Наименование	Кол.	Обозначение документа
ПСД 15.6.30-УП	1	Каркас КП 97	1	1.832.1-18.93.2-21
	2	Изделие закладное МН1	2	-48
	3	Брусок 60×100, ℓ=580; 0,003 м³	1	Без черт.
ПСД 15.6.30-УЛ		Поз. 2,3 по ПСД 15.6.30-УП		
	1	Каркас КП 98	1	1832.1-18 93.2-21
ПСД 15.9.30-УП	1	Каркас КП 99	1	1832.1-18.93.2-21
	2	Изделие закладное МН1	2	-48
	3	Брусок 60×100, ℓ=880; 0,005 м³	1	Без черт.
ПСД 15.9.30-УЛ		Поз. 2,3 по ПСД 15.9.30-УП		
	1	Каркас КП 100	1	1.832.1-18.93.2-21
ПСД 15.12.30-УП	1	Каркас КП 101	1	1.832.1-18.93.2-22
	2	Изделие закладное МН1	2	-48
	3	Брусок 60×100, ℓ=1180; 0,007 м³	1	Без черт.
ПСД 15.12.30-УЛ		Поз. 2,3 по ПСД 15.12.30-УП		
	1	Каркас КП 102	1	1832.1-18 93 2-22
ПСД 15.18.30-УП	1	Каркас КП 103	1	1.832 1-18.93.2-22
	2	Изделие закладное МН1	2	-48
	3	Брусок 60×100, ℓ=1780; 0,011 м³	1	Без черт.
ПСД 15.18.30-УЛ		Поз. 2,3 по ПСД 15.18.30-УП		
	1	Каркас КП 104	1	1.832 1-18 93 2-22

Марка панели	Рис.	H, мм	Индекс узла	Расход материалов, м³: Бетон класса В15	Бетон класса В3,5	Цементно-песчаный раствор марки 100	Масса панели, т
ПСД 15.6.30-УП	1	580	I-1	0,05	0,24	0,02	0,58
ПСД 15.6.30-УЛ	2						
ПСД 15.9.30-УП	1	880		0,08	0,36	0,03	0,88
ПСД 15.9.30-УЛ	2						
ПСД 15.12.30-УП	1	1180		0,11	0,49	0,04	1,20
ПСД 15.12.30-УЛ	2						
ПСД 15.18.30-УП	1	1780		0,16	0,73	0,06	1,80
ПСД 15.18.30-УЛ	2						

1. Технические условия см. 1.832.1-18.93.1-ТУ.
2. Марки панелей даны без индексов, характеризующих материалы внутреннего изолирующего слоя бетона.
3. Масса панелей дана для варианта с теплоизоляционным слоем из легкого бетона γ=1600 кг/м³ и внутреннего изолирующего слоя из тяжелого бетона.
4. Узел I см. 1.832.1-18.93.1-35, узел II см. 1.832.1-18.93.1-36, узлы V, VI, VII см. 1.832.1-18.93.1-38.
5. Брусок ГОСТ 8486-86* Е 2 сорта из сосны или ели $W \leq 20\%$.

			1993г
Нач.отд.	Котов		
Н.контр.	Епанешников		
Зав.гр.	Гриднева		
Инж.	Орлова		

1.832.1-18.93.1-23

Панель ПСД 15.6.30-УП...ПСД 15.18.30-УП, ПСД 15.6.30-УЛ...ПСД 15.18.30-УЛ

Стадия	Лист	Листов
Р		1

АП ГИПРОНИСЕЛЬХОЗ

Взам. инв. № | Подпись и дата | Инв. № подл.

Ц00133-02 30

Формат А3

Рис. 1

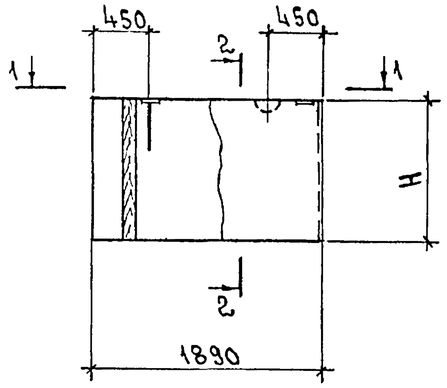

Рис. 2 – зеркальное отражение Рис. 1

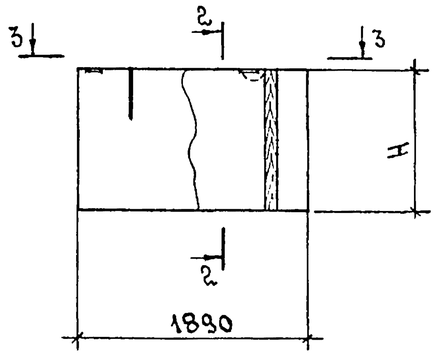

1 – 1

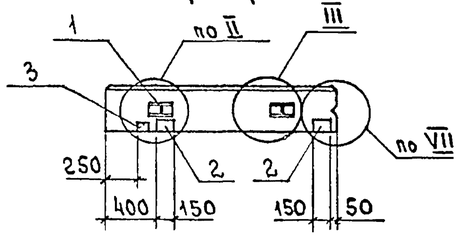

3 – 3

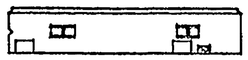

2 – 2

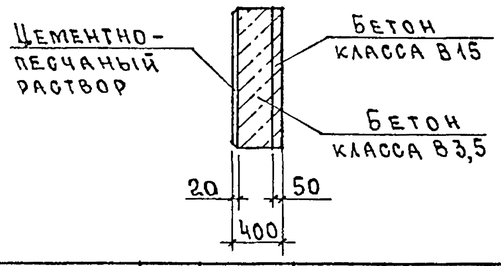

Марка панели	Поз.	Наименование	Кол.	Обозначение документа
ПСД 15.6.40-УП ПСД' 15.6.40-УЛ	1	Петля для подъема ПМ10-2	2	1.832.1-18.93.2-47
	2	Изделие закладное МН1	2	-48
	3	Брусок 60×100, ℓ=580; 0,003м³	1	Без черт.
ПСД 15.9.40-УП ПСД 15.9.40-УЛ	1	Петля для подъема ПМ10-2	2	1.832.1-18.93.2-47
	2	Изделие закладное МН1	2	-48
	3	Брусок 60×100, ℓ=880; 0,005м³	1	Без черт.
ПСД 15.12.40-УП ПСД 15.12.40-УЛ	1	Петля для подъема ПМ12-3	2	1.832.1-18.93.2-47
	2	Изделие закладное МН1	2	-48
	3	Брусок 60×100, ℓ=1180; 0,007м³	1	Без черт.
ПСД 15.18.40-УП ПСД 15.18.40-УЛ	1	Петля для подъема ПМ14-2	2	1.832.1-18.93.2-47
	2	Изделие закладное МН1	2	-48
	3	Брусок 60×100, ℓ=1780; 0,011м³	1	Без черт.

1. Технические условия см. 1.832.1-18.93.1-ТУ.
2. Марки панелей даны без индексов, характеризующих материалы внутреннего изолирующего слоя бетона.
3. Масса панелей дана для варианта с теплоизоляционным слоем из легкого бетона $\gamma \leq 1600$ кг/м³ и внутреннего изолирующего слоя из тяжелого бетона.
4. Узел II см. 1.832.1-18.93.1-36, узел III см. 1.832.1-18.93.1-37, узел VII см. 1.832.1-18.93.1-38
5. Брусок ГОСТ 8486-86* Е 2 сорта из сосны или ели $\vartheta \leq 20\%$.

Марка панели	Рис.	Н, мм	Индекс узла	Расход материалов, м³: Бетон класса В15	Бетон класса В3,5	Цементно-песчаный раствор марки 100	Масса панели, т
ПСД 15.6.40-УП	1	580	III-1	0,06	0,36	0,02	0,79
ПСД 15.6.40-УЛ	2						
ПСД 15.9.40-УП	1	880		0,08	0,55	0,03	1,20
ПСД 15.9.40-УЛ	2						
ПСД 15.12.40-УП	1	1180		0,11	0,74	0,05	1,70
ПСД 15.12.40-УЛ	2						
ПСД 15.18.40-УП	1	1780		0,17	1,10	0,07	2,50
ПСД 15.18.40-УЛ	2						

Взам. инв. № | Подпись и дата | Инв. № подл.

Нач. отд.	Котов		1993г
Н. контр.	Епанешникова		
Зав. гр.	Гриднева		
Инж.	Орлова		

1.832.1-18.93.1-24

Панель ПСД 15.6.40-УП...ПСД 15.18.40-УП, ПСД 15.6.40-УЛ...ПСД 15.18.40-УЛ

Стадия	Лист	Листов
Р		1

АП Гипронисельхоз

Ц.00133-02 31 Формат А3

Рис. 1

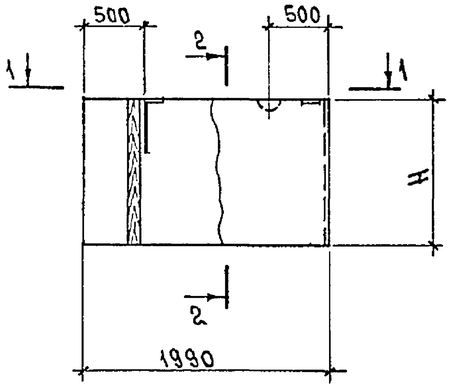

1 — 1

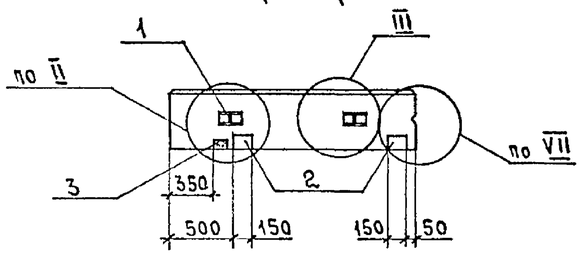

2 - 2

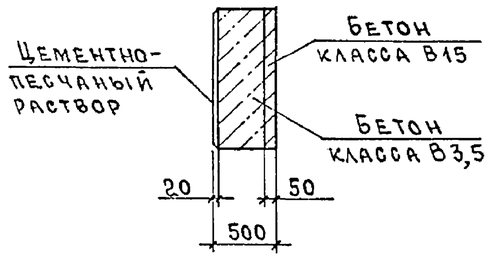

Рис. 2 - зеркальное отражение Рис. 1

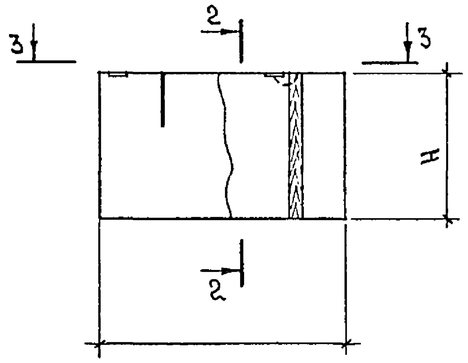

3 — 3

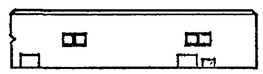

Марка панели	Поз.	Наименование	Кол.	Обозначение документа
ПСД 15.6.50-УП ПСА 15.6.50-УЛ	1	Петля для подъема ПМ 10-2	2	1.832.1-18.93.2-47
	2	Изделие закладное МН1	2	-48
	3	Брусок 60×100, ℓ=580; 0,003м³	1	БЕЗ ЧЕРТ.
ПСД 15.9.50-УП ПСД 15.9.50-УЛ	1	Петля для подъема ПМ 12-3	2	1.832.1-18.93.2-47
	2	Изделие закладное МН1	2	-48
	3	Брусок 60×100, ℓ=880; 0,005м³	1	БЕЗ ЧЕРТ.
ПСД 15.12.50-УП ПСД 15.12.50-УЛ	1	Петля для подъема ПМ 12-3	2	1.832.1-18.93.2-47
	2	Изделие закладное МН1	2	-48
	3	Брусок 60×100, ℓ=1180; 0,007м³	1	БЕЗ ЧЕРТ.
ПСД 15.18.50-УП ПСД 15.18.50-УЛ	1	Петля для подъема ПМ 16-2	2	1.832.1-18.93.2-47
	2	Изделие закладное МН1	2	-48
	3	Брусок 60×100, ℓ=1780; 0,011м³	1	БЕЗ ЧЕРТ.

1. Технические условия см. 1.832.1-18.93.1-ТУ.
2. Марки панелей даны без индексов, характеризующих материалы внутреннего изолирующего слоя бетона.
3. Масса панелей дана для варианта с теплоизоляционным слоем из легкого бетона γ=1600 кг/м³ и внутреннего изолирующего слоя из тяжелого бетона.
4. Узел II см. 1.832.1-18.93.1-36, узел III см. 1.832.1-18.93.1-37, узел VIII см. 1.832.1-18.93.1-38.
5. Брусок ГОСТ 8486-86* Е 2 сорта из сосны или ели $\gamma \leq 20\%$.

Марка панели	Рис.	H, мм	Индекс узла	Расход материалов, м³: Бетон класса В15	Бетон класса В3,5	Цементно-песчаный раствор марки 100	Масса панели, т
ПСД 15.6.50-УП	1	580	III-1	0,06	0,50	0,02	1,1
ПСД 15.6.50-УЛ	2						
ПСД 15.9.50-УП	1	880		0,09	0,75	0,04	1,6
ПСД 15.9.50-УЛ	2						
ПСД 15.12.50-УП	1	1180		0,12	1,00	0,05	2,2
ПСД 15.12.50-УЛ	2						
ПСД 15.18.50-УП	1	1780		0,18	1,50	0,07	3,2
ПСД 15.18.50-УЛ	2						

Взам. инв. № | Подпись и дата | Инв. № подл.

			1993г.
Нач. отд.	Котов		
Н. контр.	Епанешникова		
Зав. гр.	Гриднева		
Инж.	Орлова		

1.832.1-18.93.1-25

Панель ПСД 15.6.50-УП...ПСД 15.18.50-УП, ПСД 15.6.50-УЛ...ПСД 15.18.50-УЛ

Стадия	Лист	Листов
Р		1

АП ГИПРОНИСЕЛЬХОЗ

Ц.00133-02 35. Формат А3

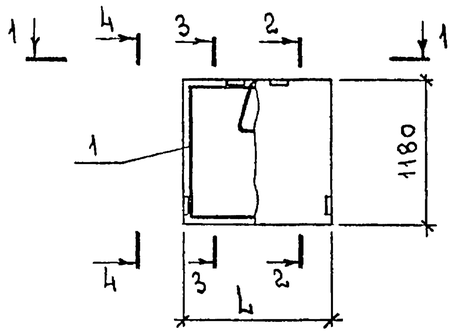

2 — 2

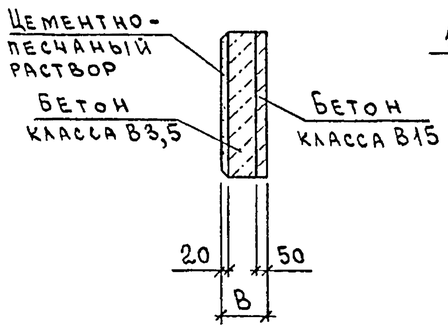

3 — 3

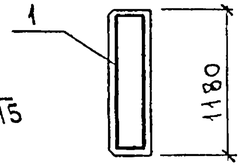

1 — 1

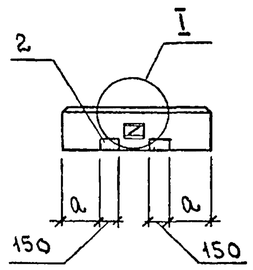

4 — 4

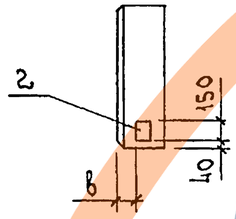

Марка панели	Поз.	Наименование	Кол.	Обозначение документа
ПСД 6.12.20	1	Каркас КП 105	1	1.832.1-18.93.2-23
	2	Изделие закладное МН1	4	-48
ПСД 12.12.20	1	Каркас КП 106	1	1.832.1-18.93.2-23
	2	Изделие закладное МН1	4	-48
ПСД 6.12.25	1	Каркас КП 107	1	1.832.1-18.93.2-24
	2	Изделие закладное МН1	4	-48
ПСД1 12.12.25	1	Каркас КП 108	1	1.832.1-18.93.2-24
	2	Изделие закладное МН1	4	-48
ПСД 6.12.30	1	Каркас КП 109	1	1.832.1-18.93.2-25
	2	Изделие закладное МН1	4	-48
ПСД 12.12.30	1	Каркас КП 110	1	1.832.1-18.93.2-25
	2	Изделие закладное МН1	4	-48

1. Технические условия см. 1.832.1-18.93.1-ТУ.
2. Марки панелей даны без индексов, характеризующих материалы внутреннего изолирующего слоя бетона.
3. Масса панелей при толщине 200 и 250 мм дана для варианта с теплоизоляционным слоем из легкого бетона $\gamma = 1200$ кг/м^3, при толщине 300 мм. с теплоизоляционным слоем из легкого бетона $\gamma = 1600$ кг/м^3 и внутреннего изолирующего слоя из тяжелого бетона.
4. Узел I см. 1.832.1-18.93.1-35.

Марка панели	Размеры, мм L	B	a	в	Индекс узла I-	Расход материалов, м^3 Бетон класса В15	Бетон класса В3,5	Цементно-песчаный раствор марки 100	Масса панели, т
ПСД 6.12.20	580	200	50	80	1	0,03	0,09	0,01	0,21
ПСД 12.12.20	1180		350			0,07	0,18	0,03	0,47
ПСД 6.12.25	580	250	50	120		0,03	0,12	0,01	0,25
ПСД 12.12.25	1180		350			0,07	0,25	0,03	0,56
ПСД 6.12.30	580	300	50	130		0,03	0,16	0,01	0,37
ПСД 12.12.30	1180		350		2	0,07	0,32	0,03	0,78

			1993г.
Нач.отд.	Котов		
Н.контр.	Орлова		
Зав.гр.	Гриднева		
Инж.	Епанешникова		

1.832.1-18.93.1-26

Панель ПСД 6.12.20 ... ПСД 12.12.30

Стадия	Лист	Листов
Р		1

АП Гипронисельхоз

Взам.инв.N | Подпись и дата | Инв.N подл.

Ц00133-2-33 Формат А3

Марка панели	Поз.	Наименование	Кол.	Обозначение документа
ПСД 6.12.40	1	Изделие закладное МН1	4	1.832.1-18.93.2-48
	2	Петля для подъема ПМ10-2	1	-47
ПСД 12.12.40	1	Изделие закладное МН1	4	1.832.1-18.93.2-48
	2	Петля для подъема ПМ12-3	1	-47
ПСД 6.12.50	1	Изделие закладное МН1	4	1.832.1-18.93.2-48
	2	Петля для подъема ПМ10-2	1	-47
ПСД 12.12.50	1	Изделие закладное МН1	4	1.832.1-18.93.2-48
	2	Петля для подъема ПМ14-2	1	-47

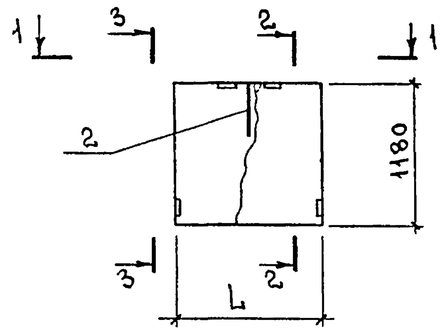

1 — 1

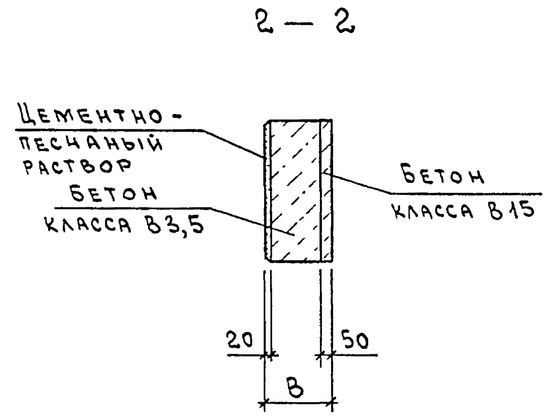

3 — 3

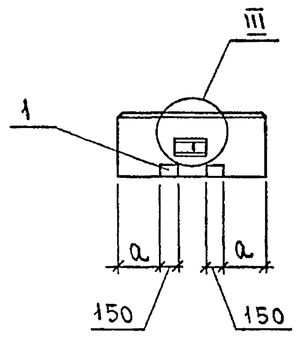

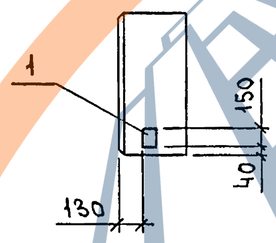

1. Технические условия см. 1.832.1-18.93.1-ТУ.
2. Марки панелей даны без индексов, характеризующих материалы внутреннего изолирующего слоя бетона.
3. Масса панелей дана для варианта с теплоизоляционным слоем из легкого бетона $\gamma = 1600$ кг/м^3 и внутреннего изолирующего слоя из тяжелого бетона.
4. Узел III см. 1.832.1-18.93.1-37.

Марка панели	Размеры, мм L	B	a	Индекс узла	Расход материалов, м³ Бетон класса В15	Бетон класса В3,5	Цементно-песчаный раствор марки 100	Масса панели, т
ПСД 6.12.40	580	400	50	III-1	0,03	0,23	0,01	0,53
ПСД 12.12.40	1180		350		0,07	0,46	0,03	1,00
ПСД 6.12.50	580	500	50		0,03	0,29	0,01	0,61
ПСД 12.12.50	1180		350		0,07	0,60	0,03	1,30

			1993г
Нач.отд.	Котов		
Н.контр.	Орлова		
Зав.гр.	Гриднева		
Инж	Епанешникова		

1.832.1-18.93.1-27

Панель ПСД 6.12.40... ПСД 12.12.50

Стадия	Лист	Листов
Р		1

АП Гипронисельхоз

Взам.инв.N | Подпись и дата | Инв N подл.

Ц00133 34

Формат А3

Рис. 1

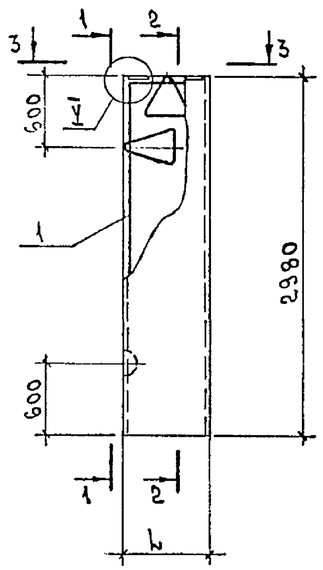

Рис. 2

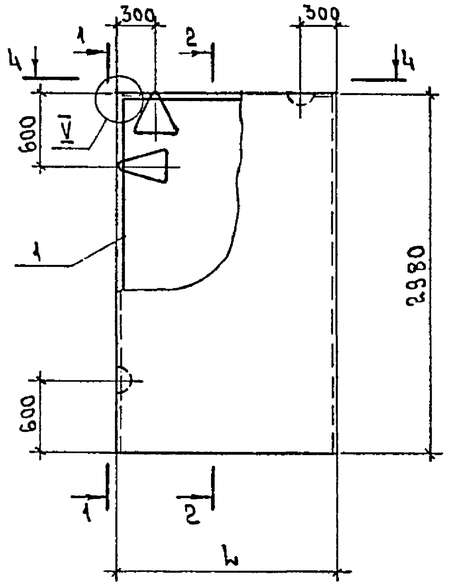

1-1

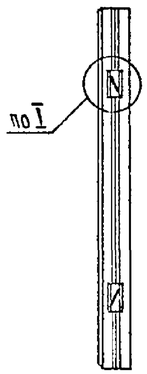

2-2

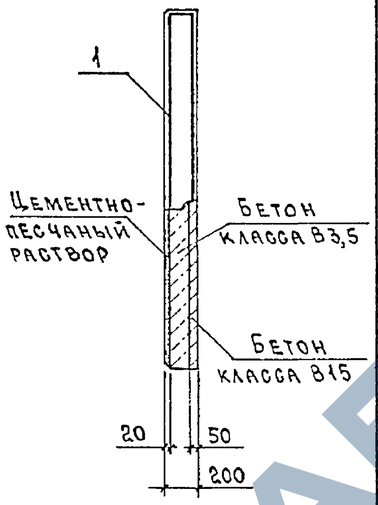

3-3

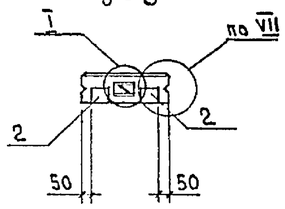

4-4

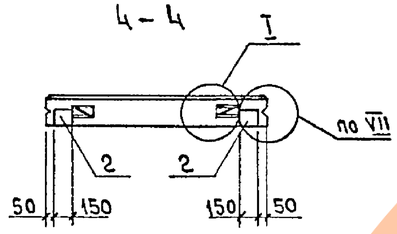

Рис. 3

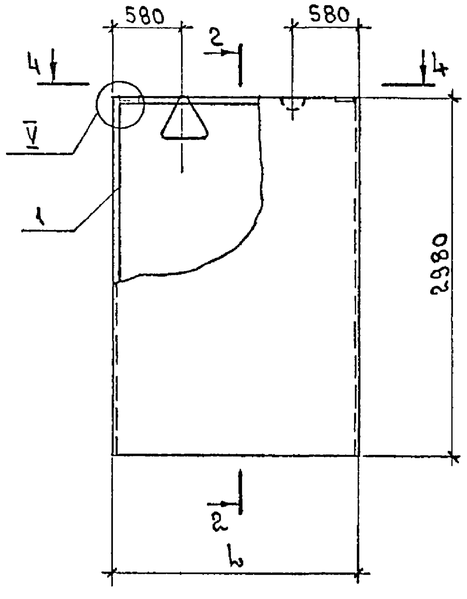

1. Технические условия см. 1.832.1-18.93.1-ТУ
2. Марки панелей даны без индексов, характеризующих материалы внутреннего изолирующего слоя бетона.
3. Масса панелей дана для варианта с теплоизоляционным слоем из легкого бетона $\gamma = 1200 кг/м^3$ и внутреннего изолирующего слоя из тяжелого бетона.
4. Узел I см. 1.832.1-18.93.1-35, узел V и VII см. 1.832.1-18.93.1-38.

Марка панели	Поз.	Наименование	Кол.	Обозначение документа
ПСД 6.30.20	1	Каркас КП 111	1	1.832.1-18.93.2-26
	2	Изделие закладное МН1	2	-48
ПСД 9.30.20	1	Каркас КП 112	1	1.832.1-18.93.2-26
	2	Изделие закладное МН1	2	-48
ПСД 12.30.20	1	Каркас КП 113	1	1.832.1-18.93.2-26
	2	Изделие закладное МН1	2	-48
ПСД 15.30.20	1	Каркас КП 114	1	1.832.1-18.93.2-26
	2	Изделие закладное МН1	2	-48
ПСД 18.30.20	1	Каркас КП 115	1	1.832.1-18.93.2-26
	2	Изделие закладное МН1	2	-48
ПСД 21.30.20	1	Каркас КП 116	1	1.832.1-18.93.2-27
	2	Изделие закладное МН1	2	-48
ПСД 24.30.20	1	Каркас КП 117	1	1.832.1-18.93.2-27
	2	Изделие закладное МН1	2	-48

Марка панели	Рис.	b, мм	Индекс узла I -	Расход материалов, $м^3$: Бетон класса В15	Бетон класса В3,5	Цементно-песчаный раствор марки 100	Масса панели, т
ПСД 6.30.20	1	580	1	0,09	0,23	0,04	0,57
ПСД 9.30.20		880	2	0,13	0,34	0,05	0,86
ПСД 12.30.20	2	1180		0,18	0,46	0,07	1,20
ПСД 15.30.20		1480		0,22	0,57	0,09	1,50
ПСД 18.30.20		1780		0,27	0,69	0,11	1,80
ПСД 21.30.20	3	2080		0,31	0,81	0,12	2,10
ПСД 24.30.20		2380		0,36	0,92	0,14	2,40

Нач. отд.	Котов		1993г.
Н. контр.	Епанешникова		
Зав. гр.	Гриднева		
Инж.	Орлова		

1.832.1-18.93.1-28

Панель ПСД 6.30.20 ... ПСД 24.30.20

Стадия	Лист	Листов
Р		1

АП ГИПРОНИСЕЛЬХОЗ

Инв. № подл. | Подпись и дата | Взам. инв. №

Формат А3

Рис. 1

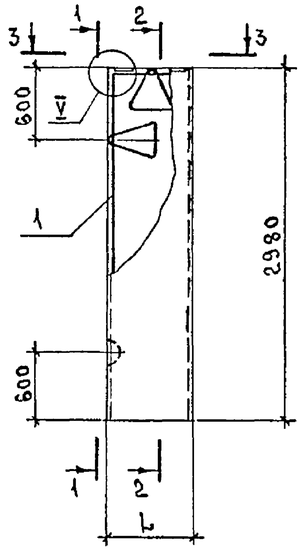

Рис. 2

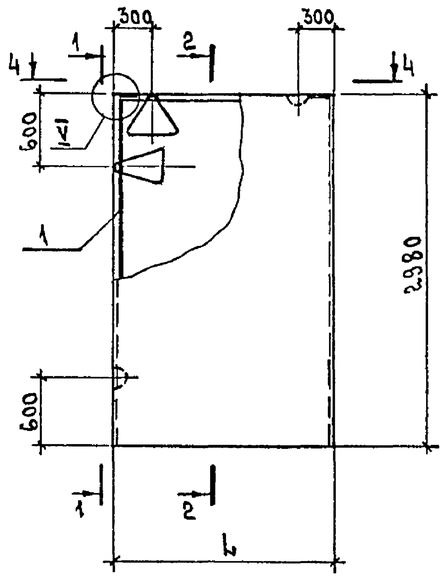

1 – 1

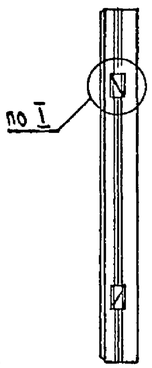

2 – 2

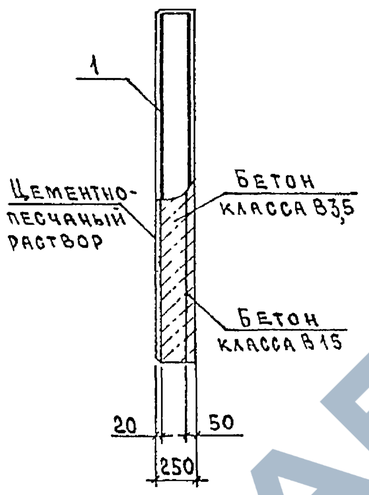

3 – 3

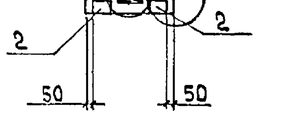

4 – 4

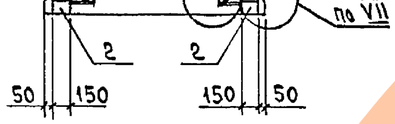

Рис. 3

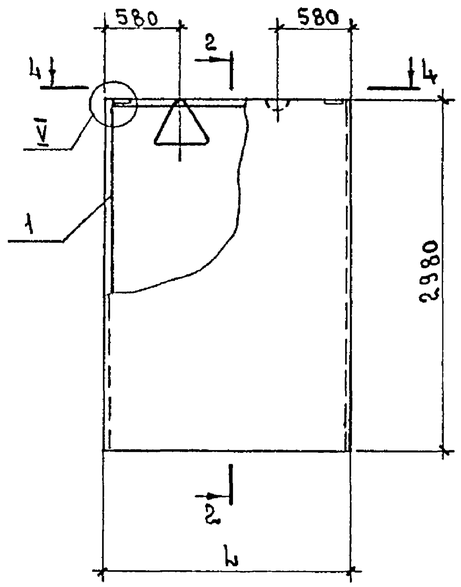

1. Технические условия см. 1.832.1-18.93.1-ТУ.
2. Марки панелей даны без индексов, характеризующих материалы внутреннего изолирующего слоя бетона.
3. Масса панелей дана для варианта с теплоизоляционным слоем из легкого бетона $\gamma = 1200$ кг/м^3 и внутреннего изолирующего слоя из тяжелого бетона.
4. Узел I см. 1.832.1-18.93.1-35, узел V и VII см. 1.832.1-18.93.1-38

Марка панели	Поз.	Наименование	Кол.	Обозначение документа
ПСД 6.30.25	1	Каркас КП 118	1	1.832.1-18.93.2-28
	2	Изделие закладное МН1	2	-48
ПСД 9.30.25	1	Каркас КП 119	1	1.832.1-18.93.2-28
	2	Изделие закладное МН1	2	-48
ПСД 12.30.25	1	Каркас КП 120	1	1.832.1-18.93.2-28
	2	Изделие закладное МН1	2	-48
ПСД 15.30.25	1	Каркас КП 121	1	1.832.1-18.93.2-28
	2	Изделие закладное МН1	2	-48
ПСД 18.30.25	1	Каркас КП 122	1	1.832.1-18.93.2-28
	2	Изделие закладное МН1	2	-48
ПСД 21.30.25	1	Каркас КП 123	1	1.832.1-18.93.2-29
	2	Изделие закладное МН1	2	-48
ПСД 24.30.25	1	Каркас КП 124	1	1.832.1-18.93.2-29
	2	Изделие закладное МН1	2	-48

Марка панели	Рис.	L, мм	Индекс узла	Расход материалов, м^3: Бетон класса В15	Бетон класса В3,5	Цементно-песчаный раствор марки 100	Масса панели, т
ПСД 6.30.25	1	580	II-2	0,09	0,31	0,04	0,7
ПСД 9.30.25	1	880		0,13	0,47	0,05	1,1
ПСД 12.30.25	2	1180		0,18	0,63	0,07	1,4
ПСД 15.30.25	2	1480		0,22	0,79	0,09	1,8
ПСД 18.30.25	2	1780		0,27	0,96	0,11	2,1
ПСД 21.30.25	3	2080		0,31	1,10	0,12	2,5
ПСД 24.30.25	3	2380		0,36	1,30	0,14	2,9

Взам. инв. № | Подпись и дата | Инв. № подл.

			1993г
Нач. отд.	Котов		
Н. контр	Епанешникова		
Зав. гр.	Гриднева		
Инж.	Орлова		

1.832.1-18.93.1-29

Панель ПСД 6.30.25... ПСД .24.30.25

Стадия	Лист	Листов
Р		1

АП ГИПРОНИСЕЛЬХОЗ

Ц00133-02 36

Формат А3

Рис. 1

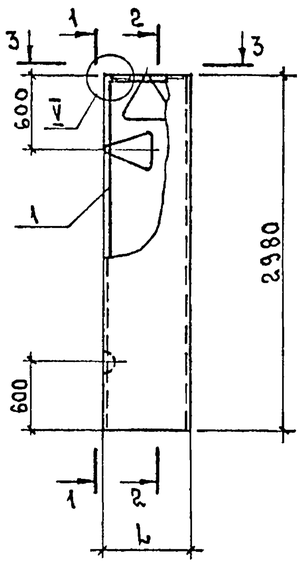

Рис. 2

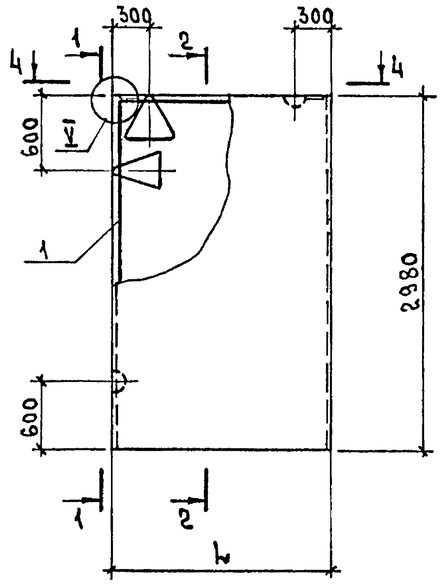

1 – 1

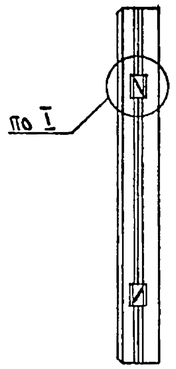

2 – 2

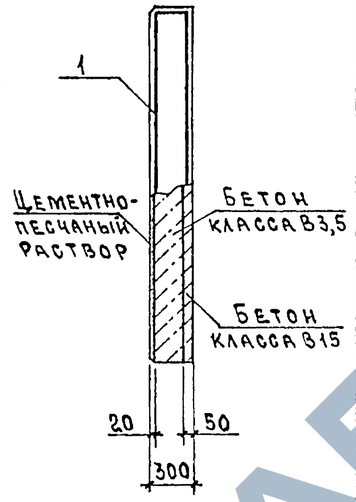

3 – 3

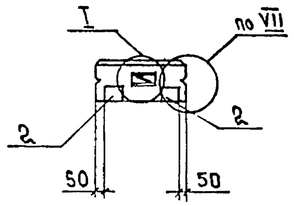

4 – 4

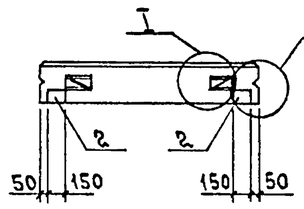

Рис. 3

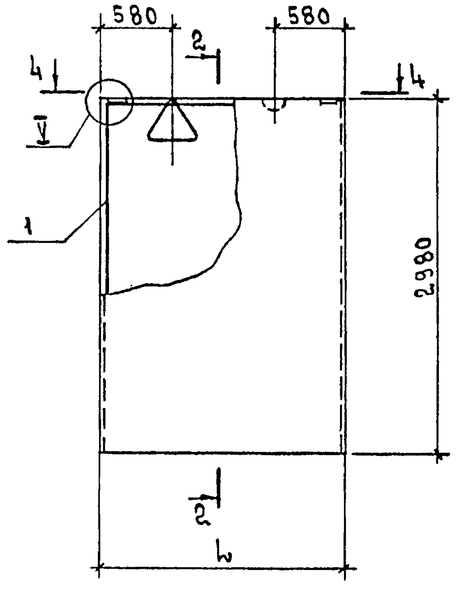

1. Технические условия см. 1.832.1-18.93.1-ТУ.
2. Марки панелей даны без индексов, характеризующих материалы внутреннего изолирующего слоя бетона.
3. Масса панелей дана для варианта с теплоизоляционным слоем из легкого бетона $\gamma = 1600$ кг/м^3 и внутреннего изолирующего слоя из тяжелого бетона.
4. Узел I см. 1.832.1-18.93.1-35, узел V и VII см. 1.832.1-18.93.1-38.

Марка панели	Поз.	Наименование	Кол.	Обозначение документа
ПСД 6.30.30	1	Каркас КП 125	1	1.832.1-18.93.2-30
	2	Изделие закладное МН1	2	-48
ПСД 9.30.30	1	Каркас КП 126	1	1.832.1-18.93.2-30
	2	Изделие закладное МН1	2	-48
ПСД 12.30.30	1	Каркас КП 127	1	1.832.1-18.93.2-31
	2	Изделие закладное МН1	2	-48
ПСД 15.30.30	1	Каркас КП 128	1	1.832.1-18.93.2-31
	2	Изделие закладное МН1	2	-48
ПСД 18.30.30	1	Каркас КП 129	1	1.832.1-18.93.2-31
	2	Изделие закладное МН1	2	-48
ПСД 21.30.30	1	Каркас КП 130	1	1.832.1-18.93.2-31
	2	Изделие закладное МН1	2	-48
ПСД 24.30.30	1	Каркас КП 131	1	1.832.1-18.93.2-31
	2	Изделие закладное МН1	2	-48

Марка панели	Рис.	L, мм	Индекс узла I -	Расход материалов, м^3: Бетон класса В15	Бетон класса В3,5	Цементно-песчаный раствор марки 100	Масса панели, т
ПСД 6.30.30	1	580	2	0,09	0,40	0,04	0,97
ПСД 9.30.30		880		0,13	0,60	0,05	1,50
ПСД 12.30.30	2	1180		0,18	0,81	0,07	2,00
ПСД 15.30.30		1480		0,22	1,00	0,09	2,50
ПСД 18.30.30		1780		0,27	1,20	0,11	3,00
ПСД 21.30.30	3	2080		0,31	1,40	0,12	3,40
ПСД 24.30.30		2380	3	0,36	1,60	0,14	4,00

Нач.отд.	Котов		1993г.
Н.контр.	Епанешникова		
Зав.гр.	Гриднева		
Инж.	Орлова		

1.832.1-18.93.1-30

Панель ПСД 6.30.30...ПСД 24.30.30

Стадия	Лист	Листов
Р		1

АПГИПРОНИСЕЛЬХОЗ

Инв.№подл. | Подпись и дата | Взам.инв.№

Формат А3

Рис. 1

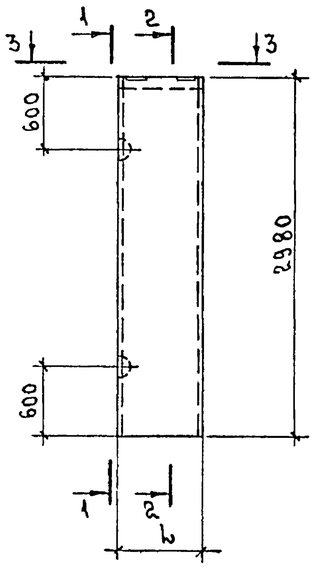

Рис. 2

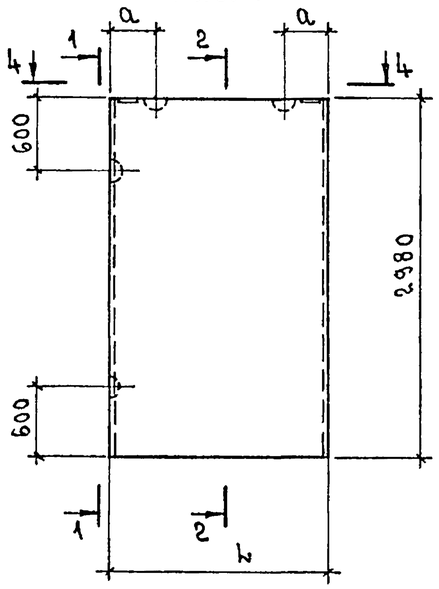

1 – 1

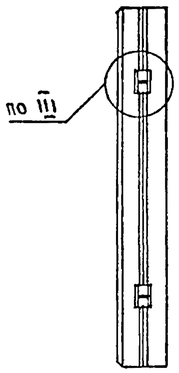

2 – 2

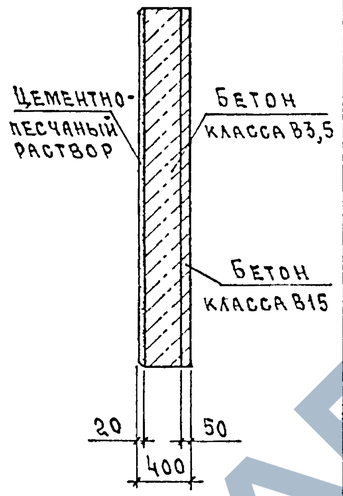

3 – 3

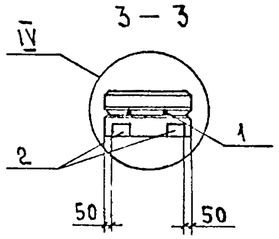

4 – 4

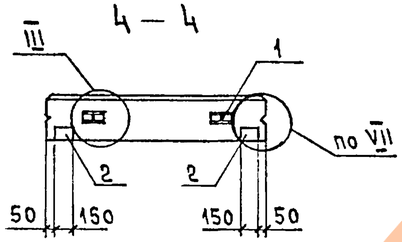

Рис. 3

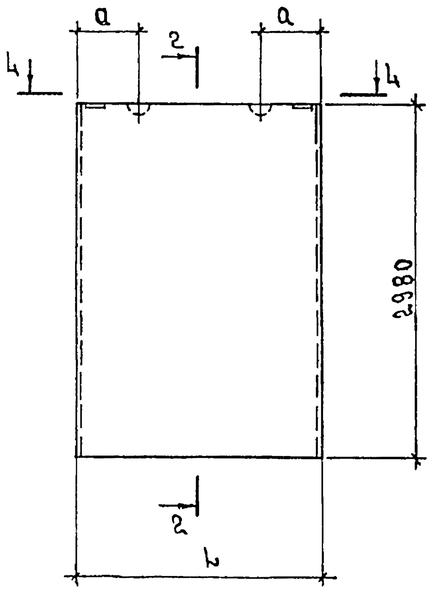

1. Технические условия см. 1.832.1-18.93.1-ТУ.
2. Марки панелей даны без индексов, характеризующих материалы внутреннего изолирующего слоя бетона.
3. Масса панелей дана для варианта с теплоизоляционным слоем из легкого бетона $\gamma = 1600$ кг/м^3 и внутреннего изолирующего слоя из тяжелого бетона.
4. Узлы III и IV см. 1.832.1-18.93.1-37, узел VII см. 1832.1-18.93.1-38.

Марка панели	Поз.	Наименование	Кол.	Обозначение документа
ПСД 6.30.40	1	Петля для подъема ПМ10-2	4	1.832.1-18.93.2-47
	2	Изделие закладное МН1	2	-48
ПСД 9.30.40	1	Петля для подъема ПМ12-3	4	1.832.1-18.93.2-47
	2	Изделие закладное МН1	2	-48
ПСД 12.30.40	1	Петля для подъема ПМ14-2	4	1.832.1-18.93.2-47
	2	Изделие закладное МН1	2	-48
ПСД 15.30.40	1	Петля для подъема ПМ16-2	4	1.832.1-18.93.2-47
	2	Изделие закладное МН1	2	-48
ПСД 18.30.40	1	Петля для подъема ПМ16-2	4	1.832.1-18.93.2-47
	2	Изделие закладное МН1	2	-48
ПСД 21.30.40	1	Петля для подъема ПМ18-1	2	1.832.1-18.93.2-47
	2	Изделие закладное МН1	2	-48
ПСД 24.30.40	1	Петля для подъема ПМ20-1	2	1.832.1-18.93.2-47
	2	Изделие закладное МН1	2	-48

Марка панели	Рис.	b, мм	a, мм	Индекс узла III-	Расход материалов, м^3: Бетон класса В15	Бетон класса В3,5	Цементно-песчаный раствор марки 100	Масса панели, т
ПСД 6.30.40	1	580	—	—	0,09	0,57	0,04	1,3
ПСД 9.30.40	2	880	200	1	0,13	0,87	0,05	1,9
ПСД 12.30.40		1180	300		0,18	1,20	0,07	2,6
ПСД 15.30.40		1480			0,22	1,50	0,09	3,3
ПСД 18.30.40		1780	400		0,27	1,80	0,11	3,9
ПСД 21.30.40	3	2080	450		0,31	2,10	0,12	4,6
ПСД 24.30.40		2380	500	2	0,36	2,30	0,14	5,2

			1993г.
Нач. отд.	Котов		
Н. контр.	Епанешникова		
Зав. гр.	Гриднева		
Инж.	Орлова		

1.832.1-18.93.1-31

Панель ПСД 6.30.40...ПСД 24.30.40

Стадия	Лист	Листов
Р		1

АПГИПРОНИСЕЛЬХОЗ

Инв. № подл. | Подпись и дата | Взам. инв. №

Рис. 1

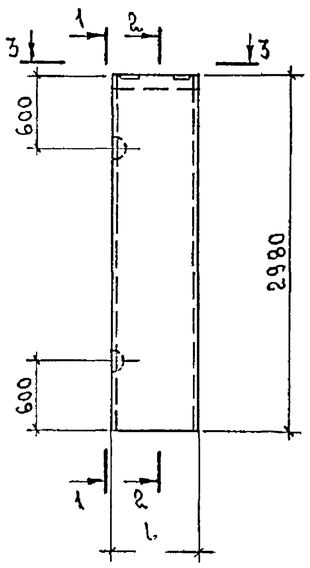

Рис. 2

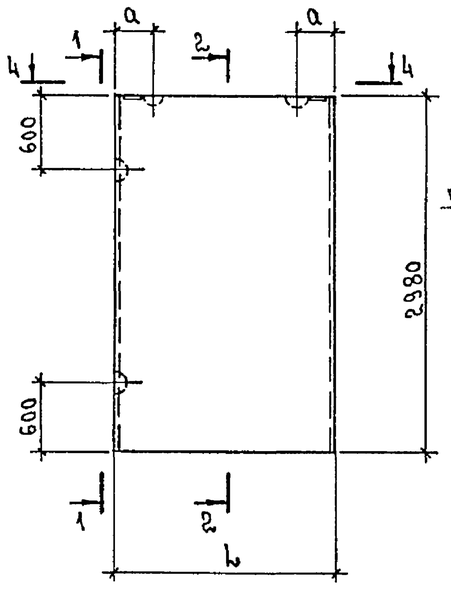

1 – 1

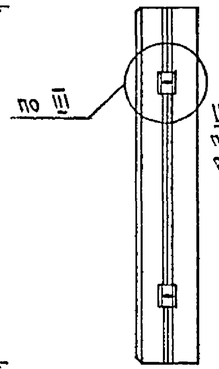

2 – 2

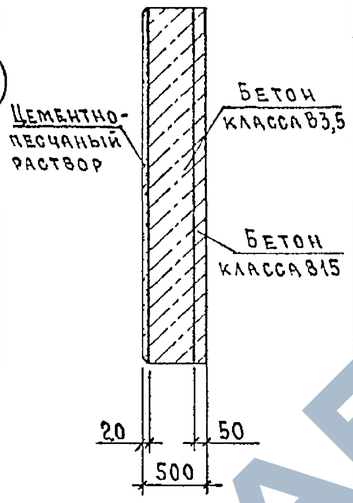

3 – 3

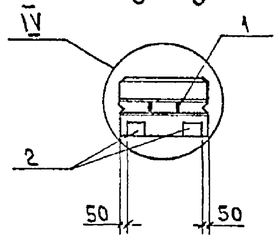

4 – 4

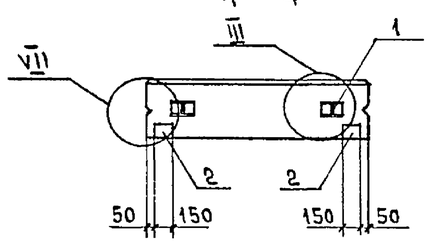

Рис. 3

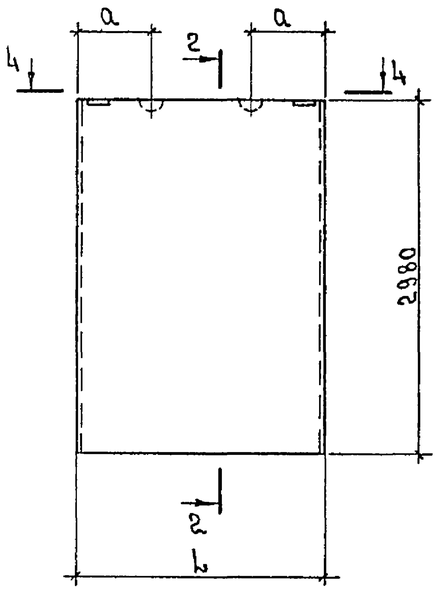

Марка панели	Поз.	Наименование	Кол.	Обозначение документа
ПСД 6.30.50	1	Петля для подъема ПМ12-3	4	1.832.1-18.93.2-47
	2	Изделие закладное МН1	2	-48
ПСД 9.30.50	1	Петля для подъема ПМ14-2	4	1.832.1-18.93.2-47
	2	Изделие закладное МН1	2	-48
ПСД 12.30.50	1	Петля для подъема ПМ16-2	4	1.832.1-18.93.2-47
	2	Изделие закладное МН1	2	-48
ПСД 15.30.50	1	Петля для подъема ПМ16-2	4	1832.1-18.93.2-47
	2	Изделие закладное МН1	2	-48
ПСД 18.30.50	1	Петля для подъема ПМ18-1	4	1.832.1-18.93.2-47
	2	Изделие закладное МН1	2	-48
ПСД 21.30.50	1	Петля для подъема ПМ20-1	2	1832.1-18.93.2-47
	2	Изделие закладное МН1	2	-48
ПСД 24.30.50	1	Петля для подъема ПМ22-1	2	1.832.1-18.93.2-47
	2	Изделие закладное МН1	2	-48

Марка панели	Рис.	l, мм	a, мм	Индекс узла III-	Расход материалов, м³: Бетон класса В15	Бетон класса В3,5	Цементно-песчаный раствор марки 100	Масса панели, т
ПСД 6.30.50	1	580	—	—	0,09	0,74	0,04	1,6
ПСД 9.30.50	2	880	200	1	0,13	1,10	0,05	2,4
ПСД 12.30.50		1180	300		0,18	1,50	0,07	3,2
ПСД 15.30.50		1480			0,22	1,90	0,09	4,0
ПСД 18.30.50		1780	400	2	0,27	2,30	0,11	4,9
ПСД 21.30.50	3	2080	450		0,31	2,70	0,12	5,7
ПСД 24.30.50		2380	500		0,36	3,10	0,14	6,5

1. Технические условия см. 1.832.1-18.93.1-ТУ.
2. Марки панелей даны без индексов, характеризующих материалы внутреннего изолирующего слоя бетона.
3. Масса панелей дана для варианта с теплоизоляционным слоем из легкого бетона $\gamma = 1600$ кг/м³ и внутреннего изолирующего слоя из тяжелого бетона.
4. Узлы III и IV см. 1.832.1-18.93.1-37, узел VII см. 1.832.1-18.93.1-38.

			1993г
Нач.отд.	Котов		
Н.контр.	Епанешников		
Зав.гр.	Гриднева		
Инж.	Орлова		

1.832.1-18.93.1-32

Панель ПСД 6.30.50... ПСД 24.30.50

Стадия	Лист	Листов
Р		1

АПГИПРОНИСЕЛЬХОЗ

Инв.№ подл. | Подпись и дата | Взам.инв.№

Ц00133-02 39

Формат А3

Рис. 1

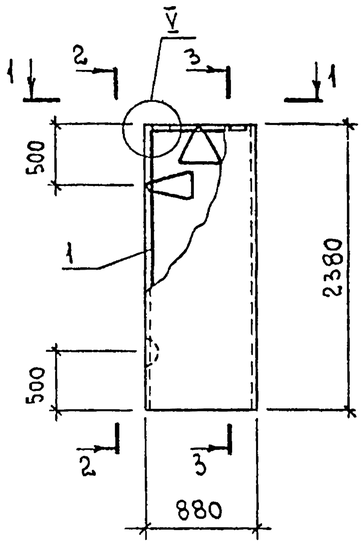

Рис. 2

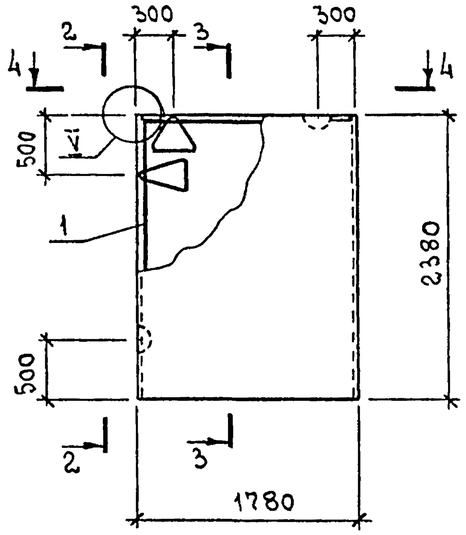

2 — 2 3 — 3

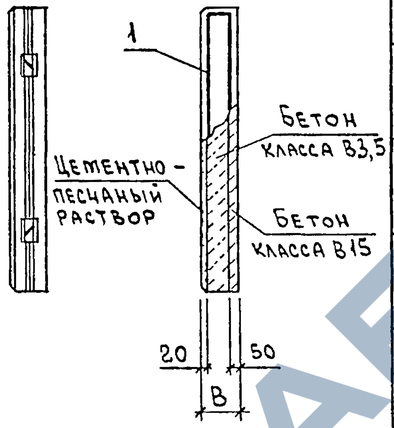

1 — 1

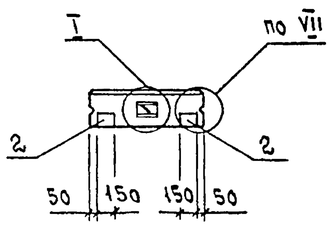

4 — 4

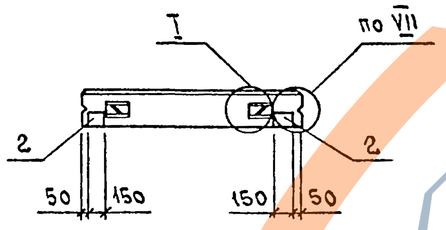

Марка панели	Поз.	Наименование	Кол.	Обозначение документа
ПСД 9.24.20	1	Каркас КП 132	1	1.832.1-18.93.2-32
	2	Изделие закладное МН1	2	-48
ПСД 18.24.20	1	Каркас КП 133	1	1.832.1-18.93.2-32
	2	Изделие закладное МН1	2	-48
ПСД 9.24.25	1	Каркас КП 134	1	1.832.1-18.93.2-32
	2	Изделие закладное МН1	2	-48
ПСД 18.24.25	1	Каркас КП 135	1	1.832.1-18.93.2-32
	2	Изделие закладное МН1	2	-48
ПСД 9.24.30	1	Каркас КП 136	1	1.832.1-18.93.2-32
	2	Изделие закладное МН1	2	-48
ПСД 18.24.30	1	Каркас КП 137	1	1.832.1-18.93.2-32
	2	Изделие закладное МН1	2	-48

1. Технические условия см. 1.832.1-18.93.1-ТУ
2. Марки панелей даны без индексов, характеризующих материалы внутреннего изолирующего слоя бетона.
3. Масса панелей при толщине 200 и 250 мм дана для варианта с теплоизоляционным слоем из легкого бетона $\gamma = 1200$ кг/м^3, при толщине 300 мм с теплоизоляционным слоем из легкого бетона $\gamma = 1600$ кг/м^3 и внутреннего изолирующего слоя из тяжелого бетона.
4. Индекс узла I данный в скобках соответствует петлям расположенным по высоте панели.
5. Узел I см. 1.832.1-18.93.1-35, узлы V и VII см. 1.832.1-18.93.1-38.

Марка панели	Рис.	B, мм	Индекс узла I -	Расход материалов, м^3: Бетон класса В15	Бетон класса В3,5	Цементно-песчаный раствор марки 100	Масса панели, т
ПСД 9.24.20	1	200	2 (1)	0,11	0,27	0,04	0,7
ПСД 18.24.20	2		2	0,21	0,55	0,09	1,4
ПСД 9.24.25	1	250	2 (1)	0,11	0,38	0,04	0,85
ПСД 18.24.25	2		2	0,21	0,76	0,09	1,7
ПСД 9.24.30	1	300	2 (1)	0,11	0,48	0,04	1,2
ПСД 18.24.30	2		2	0,21	0,97	0,09	2,4

Взам.инв.N | Подпись и дата | Инв.N подл.

			1993г
Нач.отд.	Котов		
Н.контр	Орлова		
Зав.гр.	Гриднева		
Инж.	Епанешникова		

1.832.1-18.93.1-33

Панель ПСД 9.24.20 ... ПСД 18.24.30

Стадия	Лист	Листов
Р		1

АП Гипронисельхоз

Формат А3

Рис. 1

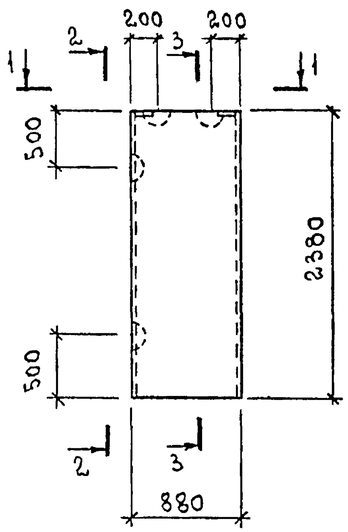

Рис. 2

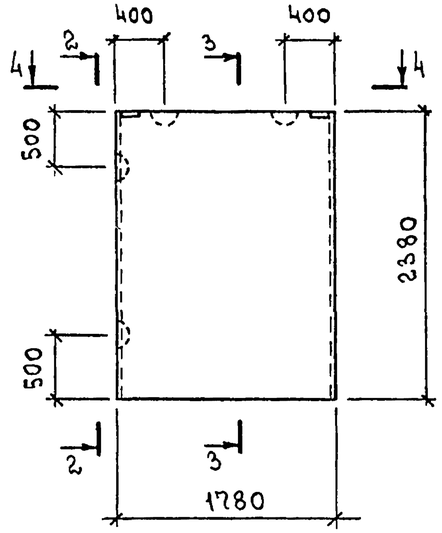

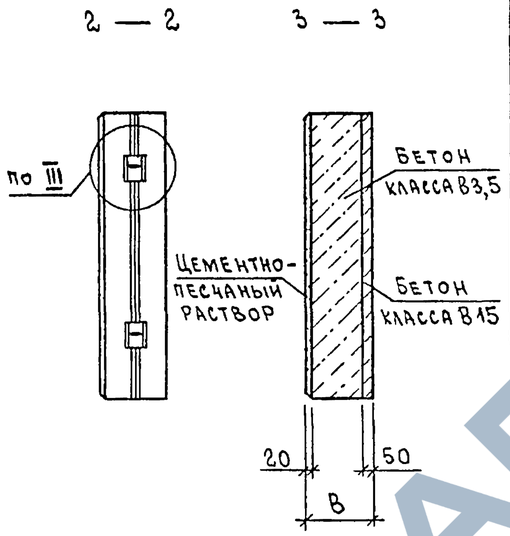

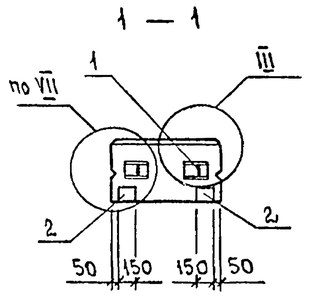

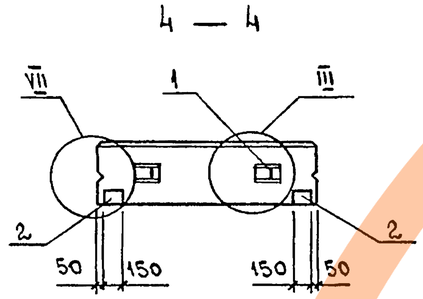

Марка панели	Поз.	Наименование	Кол.	Обозначение документа
ПСД 9.24.40	1	Петля для подъема ПМ12-3	4	1.832.1-18.93.2-47
	2	Изделие закладное МН1	2	-48
ПСД 18.24.40	1	Петля для подъема ПМ16-2	4	1.832.1-18.93.2-47
	2	Изделие закладное МН1	2	-48
ПСД 9.24.50	1	Петля для подъема ПМ12-3	4	1.832.1-18.93.2-47
	2	Изделие закладное МН1	2	-48
ПСД 18.24.50	1	Петля для подъема ПМ16-2	4	1.832.1-18.93.2-47
	2	Изделие закладное МН1	2	-48

1. Технические условия см. 1.832.1-18.93.1-ТУ.
2. Марки панелей даны без индексов, характеризующих материалы внутреннего изолирующего слоя бетона.
3. Масса панелей дана для варианта с теплоизоляционным слоем из легкого бетона $\gamma = 1600$ кг/м^3 и внутреннего изолирующего слоя из тяжелого бетона.
4. Узел III см. 1.832.1-18.93.1-37, узел VII см. 1.832.1-18.93.1-38.

Марка панели	Рис.	В, мм	Индекс узла III –	Расход материалов, м^3: бетон класса В15	бетон класса В3,5	цементно-песчаный раствор марки 100	Масса панели, т
ПСД 9.24.40	1	400	1	0,11	0,69	0,04	1,6
ПСД 18.24.40	2			0,21	1,40	0,09	3,1
ПСД 9.24.50	1	500		0,11	0,90	0,04	1,9
ПСД 18.24.50	2			0,21	1,80	0,09	3,8

			1993г.
Нач.отд.	Котов		
Н.контр.	Орлова		
Зав.гр.	Гриднева		
Инж.	Епанешников		

1.832.1-18.93.1-34

Панель ПСД 9.24.40... ПСД 18.24.50

Стадия	Лист	Листов
Р		1

АП Гипронисельхоз

Взам. инв. N | Подпись и дата | Инв. N подл.

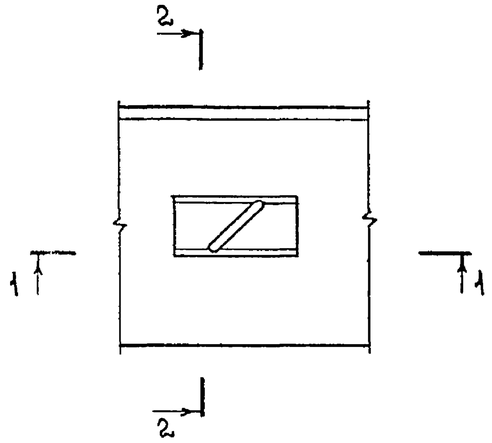

2 — 2

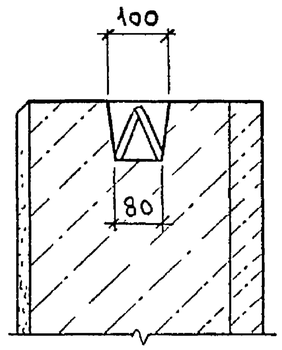

1 — 1

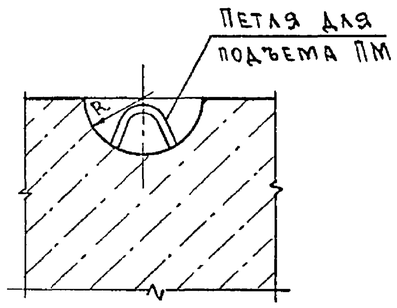

№ УЗЛА	R, ММ
I – 1	90
I – 2	100
I – 3	125
I – 4	150

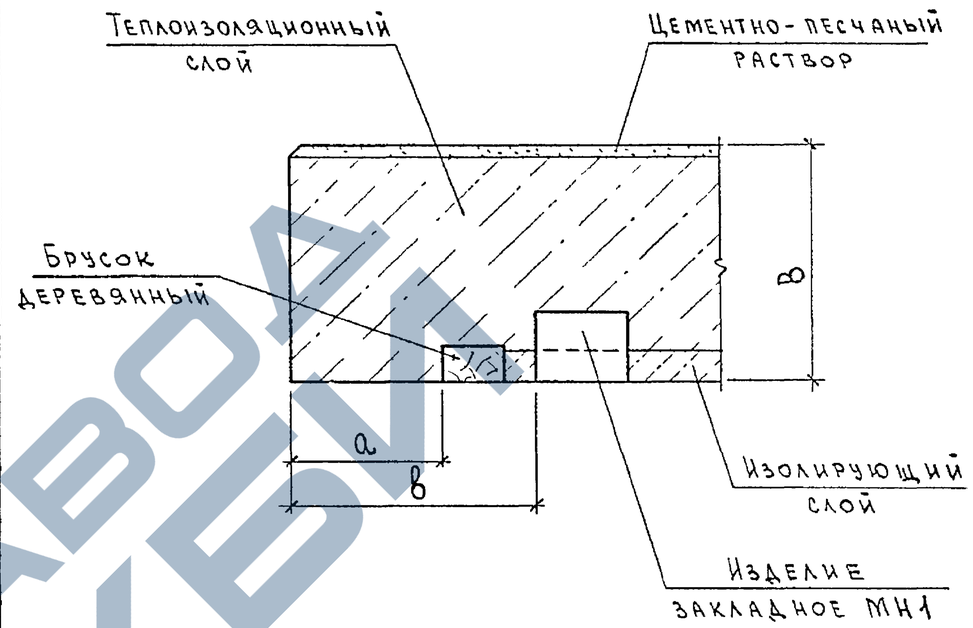

РАЗМЕРЫ, ММ		
в	а	б
200	50	200
250	100	250
300	150	300
400	250	400
500	350	500

ВЗАМ. ИНВ. N

ПОДПИСЬ И ДАТА

ИНВ. N ПОДЛ.

			1993г
НАЧ. ОТД.	КОТОВ		
Н. КОНТР.	ОРЛОВА		
ЗАВ. ГР.	ГРИДНЕВА		
И Н Ж.	ЕПАНЕШНИКОВА		

1.832.1-18.93.1-35

УЗЕЛ I

СТАДИЯ	ЛИСТ	ЛИСТОВ
Р		1

АП ГИПРОНИСЕЛЬХОЗ

ФОРМАТ А4

ВЗАМ. ИНВ. N

ПОДПИСЬ И ДАТА

ИНВ N ПОДЛ.

			1993г
НАЧ. ОТД.	КОТОВ		
Н. КОНТР.	ОРЛОВА		
ЗАВ. ГР.	ГРИДНЕВА		
И Н Ж.	ЕПАНЕШНИКОВА		

1.832.1-18.93.1-36

УЗЕЛ II

СТАДИЯ	ЛИСТ	ЛИСТОВ
Р		1

АП ГИПРОНИСЕЛЬХОЗ

ФОРМАТ А4

ЗАВОД ЖБИ

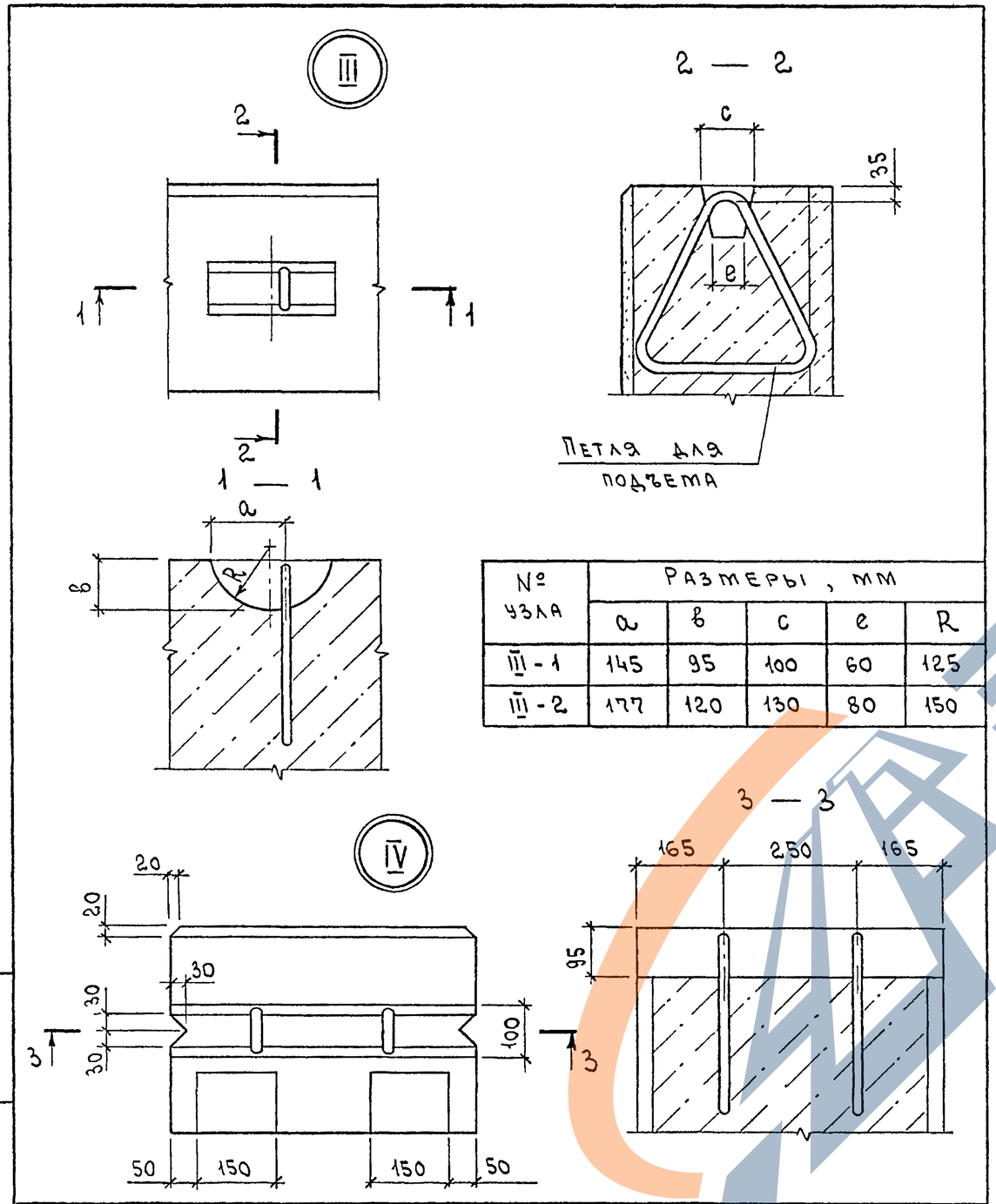

№ узла	Размеры, мм				
	a	b	c	e	R
III-1	145	95	100	60	125
III-2	177	120	130	80	150

			1993г	1.832.1-18.93.1-37
Нач.отд.	Котов			Узел III, IV
Н.контр.	Орлова			Стадия: Р; Лист; Листов: 1
Зав.гр.	Гриднева			АП ГИПРОНИСЕЛЬХОЗ
Инж.	Епанешникова			

Инв.N подл. | Подпись и дата | Взам.инв.N

Формат А4

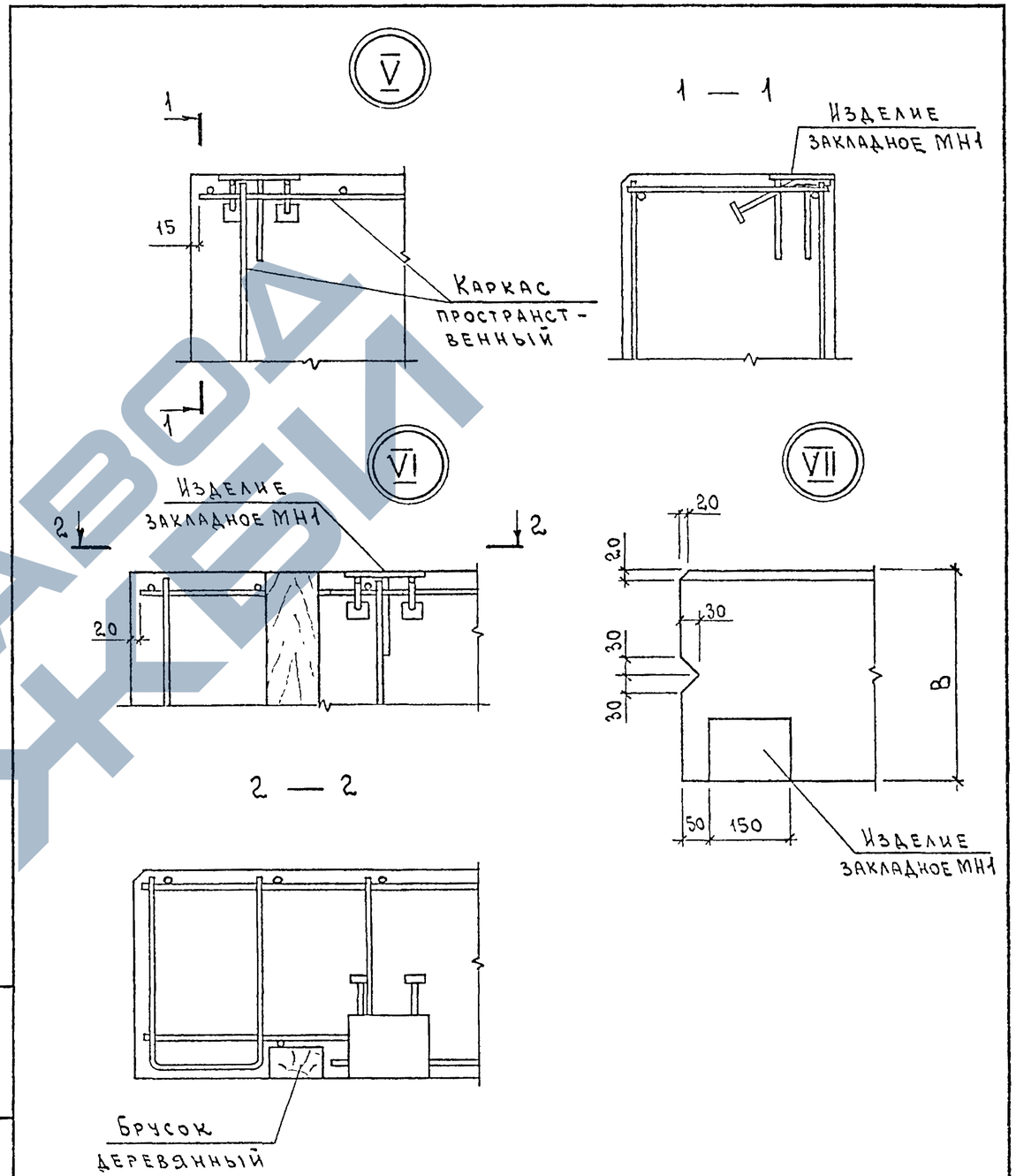

			1993г	1.832.1-18.93.1-38
Нач.отд.	Котов			Узел V ... VII
Н.контр.	Орлова			Стадия: Р; Лист; Листов: 1
Зав.гр.	Гриднева			АП ГИПРОНИСЕЛЬХОЗ
Инж.	Епанешникова			

Инв.N подл. | Подпись и дата | Взам.инв.N

Ц001[illegible]-02 43

Формат А4

Марка панели	Изделия арматурные									Изделия закладные													Общий расход, кг
	Арматура класса								Всего, кг	Арматура класса									Прокат марки			Всего, кг	
	А-III					Вр-I				А-I					А-III				Ст3кп 3-1				
	ГОСТ 5781-82*					ГОСТ 6727-80*				ГОСТ 5781-82*									ГОСТ 103-76*				
	ф6	ф8	ф10		Итого	ф4		Итого		ф10	ф12	ф14	ф16		Итого	ф10		Итого	−8		Итого		
ПСД 60.6.20	5,2	—	7,4		12,6	1,5		1,5	14,1	1,2	—	—	—		1,2	0,79		0,79	2,6		2,6	4,6	18.7
ПСД 60.9.20	5,2	4,8	—		10,0	2,0		2,0	12,0	—	2,4	—	—		2,4	0,79		0,79	2,6		2,6	5,8	17,8
ПСД 60.12.20	5,2	4,8	—		10,0	3,1		3,1	13,1	—	—	3,2	—		3,2	0,79		0,79	2,6		2,6	6,6	19,7
ПСД 60.18.20	13,0	—	—		13,0	3,9		3,9	16,9	—	—	—	4,2		4,2	0,79		0,79	2,6		2,6	7,6	24,5
ПСД 60.6.20-УП ПСД 60.6.20-УЛ	5,6	—	7,5		13,1	1,8		1,8	14,9	1,2	—	—	—		1,2	0,79		0,79	2,6		2,6	4,6	19,5
ПСД 60.9.20-УП ПСД 60.9.20-УЛ	5,6	4,8	—		10,4	2,4		2,4	12,8	—	2,4	—	—		2,4	0,79		0,79	2,6		2,6	5,8	18,6
ПСД 60.12.20-УП ПСД 60.12.20-УЛ	5,6	4,8	—		10,4	3,2		3,2	13,6	—	—	3,2	—		3,2	0,79		0,79	2,6		2,6	6,6	20,2
ПСД 60.18.20-УП ПСД 60.18.20-УЛ	13,8	—	—		13,8	4,5		4,5	18,3	—	—	—	4,2		4,2	0,79		0,79	2,6		2,6	7,6	25,9
ПСД 30.6.20	4,0	—	—		4,0	0,88		0,88	4,9	1,2	—	—	—		1,2	0,79		0,79	2,6		2,6	4,6	9,5
ПСД 30.9.20	4,0	—	—		4,0	1,2		1,2	5,2	1,6	—	—	—		1,6	0,79		0,79	2,6		2,6	5,0	10,2
ПСД 30.12.20	5,3	—	—		5,3	1,6		1,6	6,9	1,6	—	—	—		1,6	0,79		0,79	2,6		2,6	5,0	11,9
ПСД 30.18.20	6,6	—	—		6,6	2,2		2,2	8,8	—	2,4	—	—		2,4	0,79		0,79	2,6		2,6	5,8	14,6
ПСД 30.6.20-УП ПСД 30.6.20-УЛ	4,3	—	—		4,3	0,98		0,98	5,3	1,2	—	—	—		1,2	0,79		0,79	2,6		2,6	4,6	9,9
ПСД 30.9.20-УП ПСД 30.9.20-УЛ	4,3	—	—		4,3	1,3		1,3	5,6	1,6	—	—	—		1,6	0,79		0,79	2,6		2,6	5,0	10,6
ПСД 30.12.20-УП ПСД 30.12.20-УЛ	5,7	—	—		5,7	1,8		1,8	7,5	1,6	—	—	—		1,6	0,79		0,79	2,6		2,6	5,0	12,5
ПСД 30.18.20-УП ПСД 30.18.20-УЛ	7,1	—	—		7,1	2,6		2,6	9,7	—	2,4	—	—		2,4	0,79		0,79	2,6		2,6	5,8	15,5

Показатель расхода стали данный в скобках, принимать для панелей, теплоизоляционный слой которых выполнен из бетона на пористых заполнителях плотностью $\gamma = 1200 \ldots 1600$ кг/м^3

			1993г
Нач.отд	Котов		
Н.контр.	Орлова		
Зав.гр.	Гриднева		
Инж.	Епанешникова		

1.832.1-18.93.1-РС

Ведомость расхода стали

Стадия	Лист	Листов
Р	1	8

АП Гипронисельхоз

Инв.№ подл. | Подпись и дата | Взам инв.№

Марка панели	Изделия арматурные									Изделия закладные													Общий расход, кг
	Арматура класса								Всего, кг	Арматура класса									Прокат марки			Всего, кг	
	А-III					Вр-I				А-I						А-III			Ст3кп3-1				
	ГОСТ 5781-82*					ГОСТ 6727-80*				ГОСТ 5781-82*									ГОСТ 103-76*				
	Ф6	Ф8	Ф10		Итого	Ф4		Итого		Ф10	Ф12	Ф14	Ф16(18)		Итого	Ф10		Итого	-8		Итого		
ПСД 15.6.20-УП	2,3	—	—		2,3	0,64		0,64	2,9	1,2	—	—	—		1,2	0,79		0,79	2,6		2,6	4,6	7,5
ПСД 15.6.20-УЛ																							
ПСД 15.9.20-УП	2,3	—	—		2,3	0,88		0,88	3,2	1,6	—	—	—		1,6	0,79		0,79	2,6		2,6	5,0	8,2
ПСД 15.9.20-УЛ																							
ПСД 15.12.20-УП	3,0	—	—		3,0	1,2		1,2	4,2	1,6	—	—	—		1,6	0,79		0,79	2,6		2,6	5,0	9,2
ПСД 15.12.20-УЛ																							
ПСД 15.18.20-УП	3,8	—	—		3,8	1,7		1,7	5,5	1,6	—	—	—		1,6	0,79		0,79	2,6		2,6	5,0	10,5
ПСД 15.18.20-УЛ																							
ПСД 12.12.20	2,1	—	—		2,1	0,98		0,98	3,1	0,8	—	—	—		0,8	1,6		1,6	5,2		5,2	7,6	10,7
ПСД 6.12.20	0,96	—	—		0,96	0,70		0,70	1,7	0,8	—	—	—		0,8	1,6		1,6	5,2		5,2	7,6	9,3
ПСД 24.30.20	9,2	—	—		9,2	3,0		3,0	12,2	—	—	3,2	—		3,2	0,79		0,79	2,6		2,6	6,6	18,8
ПСД 21.30.20	7,9	—	—		7,9	2,6		2,6	10,5	—	2,4	—	—		2,4	0,79		0,79	2,6		2,6	5,8	16,3
ПСД 18.30.20	6,6	—	—		6,6	2,2		2,2	8,8	—	4,8	—	—		4,8	0,79		0,79	2,6		2,6	8,2	17,0
ПСД 15.30.20	6,6	—	—		6,6	1,9		1,9	8,5	—	4,8	—	—		4,8	0,79		0,79	2,6		2,6	8,2	16,7
ПСД 12.30.20	5,3	—	—		5,3	1,6		1,6	6,9	—	4,8	—	—		4,8	0,79		0,79	2,6		2,6	8,2	15,1
ПСД 9.30 20	3,9	—	—		3,9	1,2		1,2	5,1	1,6	0,9	—	—		2,5	0,79		0,79	2,6		2,6	5,9	11,0
ПСД 6.30.20	3,9	—	—		3,9	0,88		0,88	4,8	1,8	—	—	—		1,8	0,79		0,79	2,6		2,6	5,2	10,0
ПСД 18.24.20	5,2	—	—		5,2	2,1		2,1	7,3	—	4,8	—	—		4,8	0,79		0,79	2,6		2,6	8,2	15,5
ПСД 9.24 20	3,1	—	—		3,1	1,1		1,1	4,2	1,6	1,2	—	—		2,8	0,79		0,79	2,6		2,6	6,2	10,4
ПСД 60.6.25	5,2	—	7,4		12,6	1,6		1,6	14,2	1,2	—	—	—		1,2	0,79		0,79	2,6		2,6	4,6	18,8
ПСД 60.9.25	5,2	4,8	—		10,0	2,1		2,1	12,1	—	2,4	—	—		2,4	0,79		0,79	2,6		2,6	5,8	17,9
ПСД 60 12.25	5,2	4,8	—		10,0	3,2		3,2	13,2	—	—	3,2	—		3,2	0,79		0,79	2,6		2,6	6,6	19,8
ПСД 60.18.25	13,0	—	—		13,0	4,1		4,1	17,1	—	—	—	4,2(5,4)		4,2(5,4)	0,79		0,79	2,6		2,6	7,6(8,8)	24,7(25,9)
ПСД 60.6.25-УП	5,6	—	7,5		13,1	1,8		1,8	14,9	1,2	—	—	—		1,2	0,79		0,79	2,6		2,6	4,6	19,5
ПСД 60.6.25-УЛ																							
ПСД 60.9.25-УП	5,6	4,8	—		10,4	2,4		2,4	12,8	—	2,4	—	—		2,4	0,79		0,79	2,6		2,6	5,8	18,6
ПСД 60.9.25-УЛ																							

Взам инв. №

Подпись и дата

Инв. № подл.

Марка панели	Изделия арматурные									Изделия закладные														Общий расход, кт
	Арматура класса								Всего, кг	Арматура класса									Прокат марки			Всего, кг		
	А-III					Вр-I				А-I						А-III			Ст3кп3-1					
	ГОСТ 5781-82*					ГОСТ 6727-80				ГОСТ 5781-82*									ГОСТ 103-76*					
	Ф6	Ф8	Ф10		Итого	Ф4		Итого		Ф10	Ф12	Ф14	Ф16	Ф18	Итого	Ф10		Итого	−8		Итого			
ПСД 60.12.25-УП	5,6	4,8	—		10,4	3,2		3,2	13,6	—	—	3,2	—	—		0,79		0,79	2,6		2,6	6,6	20,2
ПСД 60.12.25-УЛ																							
ПСД 60.18.25-УП	13,9	—	—		13,9	4,5		4,5	18,4	—	—	—	—	5,4	5,4	0,79		0,79	2,6		2,6	8,8	27,2
ПСД 60.18.25-УЛ																							
ПСД 30.6.25	4,0	—	—		4,0	0,98		0,98	5,0	1,2	—	—	—	—	1,2	0,79		0,79	2,6		2,6	4,6	9,6
ПСД 30.9.25	4,0	—	—		4,0	1,3		1,3	5,3	1,6	—	—	—	—	1,6	0,79		0,79	2,6		2,6	5,0	10,3
ПСД 30.12.25	5,3	—	—		5,3	1,7		1,7	7,0	—	2,4	—	—	—	2,4	0,79		0,79	2,6		2,6	5,8	12,8
ПСД 30.18.25	6,6	—	—		6,6	2,4		2,4	9,0	—	2,4	—	—	—	2,4	0,79		0,79	2,6		2,6	5,8	14,8
ПСД 30.6.25-УП	4,3	—	—		4,3	1,1		1,1	5,4	1,2	—	—	—	—	1,2	0,79		0,79	2,6		2,6	4,6	10,0
ПСД 30.6.25-УЛ																							
ПСД 30.9.25-УП	4,3	—	—		4,3	1,4		1,4	5,7	1,6	—	—	—	—	1,6	0,79		0,79	2,6		2,6	5,0	10,7
ПСД 30.9.25-УЛ																							
ПСД 30.12.25-УП	5,8	—	—		5,8	1,9		1,9	7,7	—	2,4	—	—	—	2,4	0,79		0,79	2,6		2,6	5,8	13,5
ПСД 30.12.25-УЛ																							
ПСД 30.18.25-УП	7,2	—	—		7,2	2,8		2,8	10,0	—	—	3,2	—	—	3,2	0,79		0,79	2,6		2,6	6,6	16,6
ПСД 30.18.25-УЛ																							
ПСД 15.6.25-УП	2,3	—	—		2,3	0,70		0,70	3,0	1,2	—	—	—	—	1,2	0,79		0,79	2,6		2,6	4,6	7,6
ПСД 15.6.25-УЛ																							
ПСД 15.9.25-УП	2,3	—	—		2,3	0,94		0,94	3,2	1,6	—	—	—	—	1,6	0,79		0,79	2,6		2,6	5,0	8,2
ПСД 15.9.25-УЛ																							
ПСД 15.12.25-УП	3,1	—	—		3,1	1,3		1,3	4,4	1,6	—	—	—	—	1,6	0,79		0,79	2,6		2,6	5,0	9,4
ПСД 15.12.25-УЛ																							
ПСД 15.18.25-УП	3,9	—	—		3,9	1,8		1,8	5,7	1,6	—	—	—	—	1,6	0,79		0,79	2,6		2,6	5,0	10,7
ПСД 15.18.25-УЛ																							
ПСД 12.12.25	2,1	—	—		2,1	1,1		1,1	3,2	0,80	—	—	—	—	0,80	1,6		1,6	5,2		5,2	7,6	10,8
ПСД 6.12.25	0,96	—	—		0,96	0,76		0,76	1,7	0,80	—	—	—	—	0,80	1,6		1,6	5,2		5,2	7,6	9,3
ПСД 24.30.25	7,9	—	—		7,9	3,3		3,3	11,2	—	—	3,2	—	—	3,2	0,79		0,79	2,6		2,6	6,6	17,8

Взам инв.№ | Подпись и дата | Инв.№ подл.

Марка панели	Изделия арматурные								Изделия закладные															Общий расход, кг
	Арматура класса							Всего, кг	Арматура класса										Прокат марки				Всего, кг	
	А-III				Вр-I				А-I								А-III		Ст 3 кп 3-1					
	ГОСТ 5781-82*				ГОСТ 6727-80*				ГОСТ 5781-82*										ГОСТ 103-76*					
	Ф6	Ф8	Ф10	Итого	Ф4		Итого		Ф10	Ф12	Ф14	Ф16	Ф18(20)	Ф18	Ф22	Итого	Ф10	Итого	−8		Итого			
ПСД 21.30.25	7,9	—	—	7,9	2,8		2,8	10,7	—	—	3,2	—	—	—	—	3,2	0,79	0,79	2,6		2,6	6,6	17,3	
ПСД 18.30.25	6,6	—	—	6,6	2,4		2,4	9,0	—	4,8	—	—	—	—	—	4,8	0,79	0,79	2,6		2,6	8,2	17,2	
ПСД 15.30.25	6,6	—	—	6,6	2,1		2,1	8,7	—	4,8	—	—	—	—	—	4,8	0,79	0,79	2,6		2,6	8,2	16,9	
ПСД 12.30.25	5,3	—	—	5,3	1,7		1,7	7,0	—	4,8	—	—	—	—	—	4,8	0,79	0,79	2,6		2,6	8,2	15,2	
ПСД 9.30.25	3,9	—	—	3,9	1,3		1,3	5,2	—	2,4	1,6	—	—	—	—	4,0	0,79	0,79	2,6		2,6	7,4	12,6	
ПСД 6.30.25	3,9	—	—	3,9	1,0		1,0	4,9	—	2,7	—	—	—	—	—	2,7	0,79	0,79	2,6		2,6	6,1	11,0	
ПСД 18.24.25	5,2	—	—	5,2	2,3		2,3	7,5	—	4,8	—	—	—	—	—	4,8	0,79	0,79	2,6		2,6	8,2	15,7	
ПСД 9.24 25	3,1	—	—	3,1	1,2		1,2	4,3	1,6	1,2	—	—	—	—	—	2,8	0,79	0,79	2,6		2,6	6,2	10,5	
ПСД 60.6.30	5,2	—	7,4	12,6	1,8		1,8	14,4	—	1,8	—	—	—	—	—	1,8	0,79	0,79	2,6		2,6	5,2	19,6	
ПСД 60.9.30	5,2	4,8	—	10,0	2,3		2,3	12,3	—	—	3,2	—	—	—	—	3,2	0,79	0,79	2,6		2,6	6,6	18,9	
ПСД 60.12.30	5,2	4,8	—	10,0	3,4		3,4	13,4	—	—	—	4,2	—	—	—	4,2	0,79	0,79	2,6		2,6	7,6	21,0	
ПСД 60.18.30	13,0	—	—	13,0	4,4		4,4	17,4	—	—	—	—	5,4 (6,6)	—	—	5,4 (6,6)	0,79	0,79	2,6		2,6	8,8 (10,0)	26,2 (27,4)	
ПСД 60.6.30-УП ПСД 60.6.30-УЛ	5,6	—	7,6	13,2	2,0		2,0	15,2	—	1,8	—	—	—	—	—	1,8	0,79	0,79	2,6		2,6	5,2	20,4	
ПСД 60.9.30-УП ПСД 60.9.30-УЛ	5,6	4,9	—	10,5	2,6		2,6	13,1	—	—	—	4,2	—	—	—	4,2	0,79	0,79	2,6		2,6	7,6	20,7	
ПСД 60.12.30-УП ПСД 60.12.30-УЛ	5,6	4,9	—	10,5	3,4		3,4	13,9	—	—	—	—	—	5,4	—	5,4	0,79	0,79	2,6		2,6	8,8	22,7	
ПСД 60.18.30-УП ПСД 60.18.30-УЛ	14,0	—	—	14,0	4,8		4,8	18,8	—	—	—	—	—	—	8,0	8,0	0,79	0,79	2,6		2,6	11,4	30,2	
ПСД 30.6.30	1,3	2,4	—	3,7	1,4		1,4	5,1	1,2	—	—	—	—	—	—	1,2	0,79	0,79	2,6		2,6	4,6	9,7	
ПСД 30.9.30	4,0	—	—	4,0	1,4		1,4	5,4	—	2,4	—	—	—	—	—	2,4	0,79	0,79	2,6		2,6	5,8	11,2	
ПСД 30.12.30	2,6	2,4	—	5,0	2,2		2,2	7,2	—	2,4	—	—	—	—	—	2,4	0,79	0,79	2,6		2,6	5,8	13,0	
ПСД 30.18.30	4,0	2,4	—	6,4	2,9		2,9	9,3	—	—	3,2	—	—	—	—	3,2	0,79	0,79	2,6		2,6	6,6	15,9	
ПСД 30.6.30-УП ПСД 30.6.30-УЛ	1,5	2,6	—	4,1	1,5		1,5	5,6	1,2	—	—	—	—	—	—	1,2	0,79	0,79	2,6		2,6	4,6	10,2	
ПСД 30.9.30-УП	4,4	—	—	4,4	1,6		1,6	6,0	—	2,4	—	—	—	—	—	2,4	0,79	0,79	2,6		2,6	5,8	11,8	

Инв. N подл. | Подпись и дата | Взам. инв. N

Марка панели	Изделия арматурные								Изделия закладные														Общий расход, кг
	Арматура класса							Всего, кг	Арматура класса										Прокат марки				
	А-III					Вр-I			А-I									А-III	Ст 3 кп 3-1				Всего, кг	
	ГОСТ 5781-82*					ГОСТ 6727-80*			ГОСТ 5781-82*										ГОСТ 103-76					
	Ф 6	Ф 8	Ф 10		Итого	Ф 4	Итого		Ф 10	Ф 12	Ф 12 (14)	Ф 14	Ф 16	Ф 18	Ф 18(20)	Итого	Ф 10	Итого	– 8		Итого		
ПСД 30.9.30-УЛ	4,4	—	—		4,4	1,6	1,6	6,0	—	2,4	—	—	—	—	—	2,4	0,79	0,79	2,6		2,6	5,8	11,8
ПСД 30.12.30-УП	2,9	2,6	—		5,5	2,4	2,4	7,9	—	2,4	—	—	—	—	—	2,4	0,79	0,79	2,6		2,6	5,8	13,7
ПСД 30.12.30-УЛ																							
ПСД 30.18.30-УП	4,4	2,6	—		7,0	3,2	3,2	10,2	—	—	—	—	4,2	—	—	4,2	0,79	0,79	2,6		2,6	7,6	17,8
ПСД' 30.18.30-УЛ																							
ПСД 15.6.30-УП	1,6	—	—		1,6	0,87	0,87	2,5	1,2	—	—	—	—	—	—	1,2	0,79	0,79	2,6		2,6	4,6	7,1
ПСД 15.6.30-УЛ																							
ПСД 15.9.30-УП	2,4	—	—		2,4	1,0	1,0	3,4	1,6	—	—	—	—	—	—	1,6	0,79	0,79	2,6		2,6	5,0	8,4
ПСД 15.9.30-УЛ																							
ПСД 15.12.30-УП	2,4	—	—		2,4	1,5	1,5	3,9	1,6	—	—	—	—	—	—	1,6	0,79	0,79	2,6		2,6	5,0	8,9
ПСД 15.12.30-УЛ																							
ПСД 15.18.30-УП	3,2	—	—		3,2	2,0	2,0	5,2	—	2,4	—	—	—	—	—	2,4	0,79	0,79	2,6		2,6	5,8	11,0
ПСД 15.18.30-УЛ																							
ПСД 12.12.30	1,6	—	—		1,6	1,3	1,3	2,9	—	1,2	—	—	—	—	—	1,2	1,6	1,6	5,2		5,2	8,0	10,9
ПСД 6.12.30	0,72	—	—		0,72	0,84	0,84	1,6	0,80	—	—	—	—	—	—	0,80	1,6	1,6	5,2		5,2	7,6	9,2
ПСД 24 30.30	7,9	—	—		7,9	3,3	3,3	11,2	—	—	—	—	—	5,4	—	5,4	0,79	0,79	2,6		2,6	8,8	20,0
ПСД 21.30.30	7,9	—	—		7,9	3,0	3,0	10,9	—	—	—	—	4,2	—	—	4,2	0,79	0,79	2,6		2,6	7,6	18,5
ПСД 18.30.30	6,6	—	—		6,6	2,6	2,6	9,2	—	—	—	—	8,4	—	—	8,4	0,79	0,79	2,6		2,6	11,8	21,0
ПСД 15.30.30	6,6	—	—		6,6	2,3	2,3	8,9	—	—	—	6,4	—	—	—	6,4	0,79	0,79	2,6		2,6	9,8	18,7
ПСД 12.30.30	5,3	—	—		5,3	1,8	1,8	7,1	—	4,8	—	—	—	—	—	4,8	0,79	0,79	2,6		2,6	8,2	15,3
ПСД 9.30.30	3,9	—	—		3,9	1,4	1,4	5,3	—	2,4	—	1,6	—	—	—	4,0	0,79	0,79	2,6		2,6	7,4	12,7
ПСД 6.30.30	2,6	—	—		2,6	1,4	1,4	4,0	—	2,7	—	—	—	—	—	2,7	0,79	0,79	2,6		2,6	6,1	10,1
ПСД 18.24.30	5,2	—	—		5,2	2,4	2,4	7,6	—	—	—	6,4	—	—	—	6,4	0,79	0,79	2,6		2,6	9,8	17,4
ПСД 9.24.30	3,1	—	—		3,1	1,3	1,3	4,4	1,6	—	—	1,6	—	—	—	3,2	0,79	0,79	2,6		2,6	6,6	11,0
ПСД 60.6.40	5,2	—	7,4		12,6	2,1	2,1	14,7	—	—	2,4(3,2)	—	—	—	—	2,4(3,2)	0,79	0,79	2,6		2,6	5,8(6,6)	20,5(21,3)
ПСД 60.9.40	—	14,4	—		14,4	2,6	2,6	17,0	—	—	—	—	4,6	—		4,6	0,79	0,79	2,6		2,6	8,0	25,0
ПСД' 60.12.40	5,2	4,8	—		10,0	3,6	3,6	13,6	—	—	—	—	—	—	6,0(7,4)	6,0(7,4)	0,79	0,79	2,6		2,6	9,4(10,8)	23,0(24,4)

Взам. инв. N

Подпись и дата

Инв. N подл.

1.832.1-18.93.1-РС

Лист 5

Марка панели	Изделия арматурные							Изделия закладные																Общий расход, кг
	Арматура класса						Всего, кг	Арматура класса												Прокат марки				
	А-III				Вр-I			А-I										А-III				Ст3кп3-1		Всего, кг	
	ГОСТ 5781-82*				ГОСТ 6727-80*			ГОСТ 5781-82*												ГОСТ 103-76*				
	Ф6	Ф8	Ф10	Итого	Ф4	Итого		Ф10	Ф12	Ф14	Ф16	Ф18	Ф20	Ф22(25)	Ф25		Итого	Ф10	Итого	−8	Итого			
ПСД 60.18.40	13,0	—	—	13,0	5,0	5,0	18,0	—	—	—	—	—	—	9,2(11,8)	—		9,2(11,8)	0,79	0,79	2,6	2,6	(2,6(15,2)		30,6(33,2)
ПСД 60.6.40-УП	5,8	—	7,6	13,4	2,5	2,5	15,9	—	—	3,2	—	—	—	—	—		3,2	0,79	0,79	2,6	2,6	6,6		22,5
ПСД 60.6.40-УЛ																								
ПСД 60.9.40-УП	0,3	14,7	—	15,0	3,1	3,1	18,1	—	—	—	—	6,0	—	—	—		6,0	0,79	0,79	2,6	2,6	9,4		27,5
ПСД 60.9.40-УЛ																								
ПСД 60.12.40-УП	5,8	4,9	—	10,7	4,0	4,0	14,7	—	—	—	—	—	7,4	—	—		7,4	0,79	0,79	2,6	2,6	10,8		25,5
ПСД 60.12.40-УЛ																								
ПСД 60.18.40-УП	14,0	—	—	14,0	5,8	5,8	19,8	—	—	—	—	—	—	—	11,8		11,8	0,79	0,79	2,6	2,6	15,2		35,0
ПСД 60.18.40-УЛ																								
ПСД 30.6.40	—	—	—	—	—	—	—	1,6	—	—	—	—	—	—	—		1,6	0,79	0,79	2,6	2,6	5,0		5,0
ПСД 30.9.40	—	—	—	—	—	—	—	—	2,4	—	—	—	—	—	—		2,4	0,79	0,79	2,6	2,6	5,8		5,8
ПСД 30.12.40	—	—	—	—	—	—	—	—	—	3,2	—	—	—	—	—		3,2	0,79	0,79	2,6	2,6	6,6		6,6
ПСД 30.18.40	—	—	—	—	—	—	—	—	—	—	4,2	—	—	—	—		4,2	0,79	0,79	2,6	2,6	7,6		7,6
ПСД 30.6.40-УП	—	—	—	—	—	—	—	—	2,4	—	—	—	—	—	—		2,4	0,79	0,79	2,6	2,6	5,8		5,8
ПСД 30.6.40-УЛ																								
ПСД 30 9.40-УП	—	—	—	—	—	—	—	—	2,4	—	—	—	—	—	—		2,4	0,79	0,79	2,6	2,6	5,8		5,8
ПСД 30.9 40-УЛ																								
ПСД 30 12.40-УП	—	—	—	—	—	—	—	—	—	3,2	—	—	—	—	—		3,2	0,79	0,79	2,6	2,6	6,6		6,6
ПСД 30.12.40-УЛ																								
ПСД 30.18.40-УП	—	—	—	—	—	—	—	—	—	—	—	5,4	—	—	—		5,4	0,79	0,79	2,6	2,6	8,8		8,8
ПСД 30.18.40-УЛ																								
ПСД 15.6.40-УП	—	—	—	—	—	—	—	1,6	—	—	—	—	—	—	—		1,6	0,79	0,79	2,6	2,6	5,0		5,0
ПСД 15.6.40-УЛ																								
ПСД 15.9.40-УП	—	—	—	—	—	—	—	1,6	—	—	—	—	—	—	—		1,6	0,79	0,79	2,6	2,6	5,0		5,0
ПСД 15.9.40-УЛ																								
ПСД 15.12.40-УП	—	—	—	—	—	—	—	—	2,4	—	—	—	—	—	—		2,4	0,79	0,79	2,6	2,6	5,8		5,8
ПСД 15.12.40-УЛ																								

Взам. инв. N | Подпись и дата | Инв. N подл.

Марка панели	Изделия арматурные						Изделия закладные																	
	Арматура класса					Всего, кг	Арматура класса														Прокат марки		Всего, кг	Общий расход, кг
	A-III			Bp-I			A-I											A-III			Ст3кп3-1			
	ГОСТ 5781-82*			ГОСТ 6727-80*			ГОСТ 5781-82*														ГОСТ 103-76*			
	Ф6	Ф10	Итого	Ф4	Итого		Ф10	Ф12	Ф14	Ф14(16)	Ф16	Ф16(18)	Ф18	Ф20	Ф20(22)	Ф22	Ф25	Итого	Ф10	Итого	−8	Итого		
ПСД 15.18.40-УП	—	—	—	—	—	—	—	—	3,2	—	—	—	—	—	—	—	—	3,2	0,79	0,79	2,6	2,6	6,8	6,8
ПСД 15.18.40-УЛ																								
ПСД 12.12.40	—	—	—	—	—	—	—	1,2	—	—	—	—	—	—	—	—	—	1,2	1,6	1,6	5,2	5,2	8,0	8,0
ПСД 6.12.40	—	—	—	—	—	—	0,80	—	—	—	—	—	—	—	—	—	—	0,80	1,6	1,6	5,2	5,2	7,6	7,6
ПСД 24.30.40	—	—	—	—	—	—	—	—	—	—	—	—	—	6,6	—	—	—	6,6	0,79	0,79	2,6	2,6	10,0	10,0
ПСД 21.30.40	—	—	—	—	—	—	—	—	—	—	—	—	5,4	—	—	—	—	5,4	0,79	0,79	2,6	2,6	8,8	8,8
ПСД 18.30.40	—	—	—	—	—	—	—	—	—	—	8,4	—	—	—	—	—	—	8,4	0,79	0,79	2,6	2,6	11,8	11,8
ПСД 15.30.40	—	—	—	—	—	—	—	—	—	—	8,4	—	—	—	—	—	—	8,4	0,79	0,79	2,6	2,6	11,8	11,8
ПСД 12.30.40	—	—	—	—	—	—	—	—	6,4	—	—	—	—	—	—	—	—	6,4	0,79	0,79	2,6	2,6	9,8	9,8
ПСД 9.30.40	—	—	—	—	—	—	—	4,8	—	—	—	—	—	—	—	—	—	4,8	0,79	0,79	2,6	2,6	8,2	8,2
ПСД 6.30.40	—	—	—	—	—	—	3,2	—	—	—	—	—	—	—	—	—	—	3,2	0,79	0,79	2,6	2,6	6,6	6,6
ПСД 18.24.40	—	—	—	—	—	—	—	—	—	—	8,4	—	—	—	—	—	—	8,4	0,79	0,79	2,6	2,6	11,8	11,8
ПСД 9.24.40	—	—	—	—	—	—	—	4,8	—	—	—	—	—	—	—	—	—	4,8	0,79	0,79	2,6	2,6	8,2	8,2
ПСД 60.6.50	5,2	7,4	12,6	2,5	2,5	15,1	—	—	—	3,2(4,2)	—	—	—	—	—	—	—	3,2(4,2)	0,79	0,79	2,6	2,6	6,6(7,6)	21,7(22,7)
ПСД 60.9.50	5,2	7,4	12,6	2,9	2,9	15,5	—	—	—	—	—	4,6(6,0)	—	—	—	—	—	4,6(6,0)	0,79	0,79	2,6	2,6	8,0(9,4)	23,5(24,9)
ПСД 60.12.50	5,2	7,4	12,6	3,9	3,9	16,5	—	—	—	—	—	—	—	—	7,4(9,2)	—	—	7,4(9,2)	0,79	0,79	2,6	2,6	10,8(12,6)	27,3(29,1)
ПСД 60.18.50	13,0		13,0	5,5	5,5	18,5	—	—	—	—	—	—	—	—	—	—	11,8	11,8	0,79	0,79	2,6	2,6	15,2	33,7
ПСД 60.6.50-УП	5,9	7,7	13,6	3,0	3,0	16,6	—	—	—	—	4,2	—	—	—	—	—	—	4,2	0,79	0,79	2,6	2,6	7,6	24,2
ПСД 60.6.50-УЛ																								
ПСД 60.9.50-УП	5,9	7,7	13,6	3,5	3,5	17,1	—	—	—	—	—	—	—	7,4	—	—	—	7,4	0,79	0,79	2,6	2,6	10,8	27,9
ПСД 60.9.50-УЛ																								
ПСД 60.12.50-УП	5,9	7,7	13,6	4,3	4,3	17,9	—	—	—	—	—	—	—	—	—	9,2	—	9,2	0,79	0,79	2,6	2,6	12,6	30,5
ПСД 60.12.50-УЛ																								
ПСД 60.18.50-УП	14,4		14,4	6,5	6,5	20,9	—	—	—	—	—	—	—	—	—	—	11,8	11,8	0,79	0,79	2,6	2,6	15,2	36,1
ПСД 60.18.50-УЛ																								
ПСД 30.6.50	—	—	—	—	—	—	—	2,4	—	—	—	—	—	—	—	—	—	2,4	0,79	0,79	2,6	2,6	5,8	5,8
ПСД 30.9.50	—	—	—	—	—	—	—	—	3,2	—	—	—	—	—	—	—	—	3,2	0,79	0,79	2,6	2,6	6,6	6,6
ПСД 30.12.50	—	—	—	—	—	—	—	—	—	—	4,2	—	—	—	—	—	—	4,2	0,79	0,79	2,6	2,6	7,6	7,6

Взам. инв. N | Подпись и дата | Инв. N подл.

Марка панели	Изделия закладные																	Общий расход, кг
	Арматура класса													Прокат марки			Всего, кг	
	А-I										А-III			Ст 3 кп 3-1				
	ГОСТ 5781-82*													ГОСТ 103-76*				
	Ф 10	Ф 12	Ф 14	Ф 16	Ф 18	Ф 20	Ф 22			Итого	Ф 10		Итого	-8		Итого		
ПСД 30.18.50	—	—	—	—	5,4	—	—			5,4	0,79		0,79	2,6		2,6	8,8	8,8
ПСД 30.6.50-УП ПСД 30.6.50-УЛ	—	2,4	—	—	—	—	—			2,4	0,79		0,79	2,6		2,6	5,8	5,8
ПСД 30.9.50-УП ПСД 30.9.50-УЛ	—	—	3,2	—	—	—	—			3,2	0,79		0,79	2,6		2,6	6,6	6,6
ПСД 30.12.50-УП ПСД 30.12.50-УЛ	—	—	—	4,2	—	—	—			4,2	0,79		0,79	2,6		2,6	7,6	7,6
ПСД 30.18.50-УП ПСД 30.18.50-УЛ	—	—	—	—	—	6,6	—			6,6	0,79		0,79	2,6		2,6	10,0	10,0
ПСД 15.6.50-УП ПСД 15.6.50-УЛ	1,6	—	—	—	—	—	—			1,6	0,79		0,79	2,6		2,6	5,0	5,0
ПСД 15.9.50-УП ПСД 15.9.50-УЛ	—	2,4	—	—	—	—	—			2,4	0,79		0,79	2,6		2,6	5,8	5,8
ПСД 15.12.50-УП ПСД 15.12.50-УЛ	—	2,4	—	—	—	—	—			2,4	0,79		0,79	2,6		2,6	5,8	5,8
ПСД 15.18.50-УП ПСД 15.18.50-УЛ	—	—	—	4,2	—	—	—			4,2	0,79		0,79	2,6		2,6	7,6	7,6
ПСД 12.12.50	—	—	1,6	—	—	—	—			1,6	1,6		1,6	5,2		5,2	8,4	8,4
ПСД 6.12.50	0,80	—	—	—	—	—	—			0,8	1,6		1,6	5,2		5,2	7,6	7,6
ПСД 24.30.50	—	—	—	—	—	—	8,0			8,0	0,79		0,79	2,6		2,6	11,4	11,4
ПСД 21.30.50	—	—	—	—	—	6,6	—			6,6	0,79		0,79	2,6		2,6	10,0	10,0
ПСД 18.30.50	—	—	—	—	10,8	—	—			10,8	0,79		0,79	2,6		2,6	14,2	14,2
ПСД 15.30.50	—	—	—	8,4	—	—	—			8,4	0,79		0,79	2,6		2,6	11,8	11,8
ПСД 12.30.50	—	—	—	8,4	—	—	—			8,4	0,79		0,79	2,6		2,6	11,8	11,8
ПСД 9.30.50	—	—	6,4	—	—	—	—			6,4	0,79		0,79	2,6		2,6	9,8	9,8
ПСД 6.30.50	—	4,8	—	—	—	—	—			4,8	0,79		0,79	2,6		2,6	8,2	8,2
ПСД 18.24.50	—	—	—	8,4	—	—	—			8,4	0,79		0,79	2,6		2,6	11,8	11,8
ПСД 9.24.50	—	4,8	—	—	—	—	—			4,8	0,79		0,79	2,6		2,6	8,2	8,2

Инв. N подл. | Подпись и дата | Взам. инв. N