https://zavodjbi.com/

ТИПОВЫЕ КОНСТРУКЦИИ, ИЗДЕЛИЯ И УЗЛЫ ЗДАНИЙ И СООРУЖЕНИЙ

СЕРИЯ 1.090.1-7с

СБОРНЫЕ ЖЕЛЕЗОБЕТОННЫЕ КОНСТРУКЦИИ МЕЖВИДОВОГО ПРИМЕНЕНИЯ ДЛЯ КРУПНОПАНЕЛЬНЫХ ОБЩЕСТВЕННЫХ, АДМИНИСТРАТИВНЫХ И БЫТОВЫХ ЗДАНИЙ С ВЫСОТОЙ ЭТАЖА 3,3 М ДЛЯ СТРОИТЕЛЬСТВА В РАЙОНАХ СЕЙСМИЧНОСТЬЮ 7, 8 И 9 БАЛЛОВ

ВЫПУСК 1-2

ПАНЕЛИ НАРУЖНЫХ СТЕН НУЛЕВОГО ЦИКЛА ОДНОСЛОЙНЫЕ ТОЛЩИНОЙ 350 ММ. ДЛЯ ПРИМЕНЕНИЯ В РАЙОНАХ СЕЙСМИЧНОСТЬЮ 7 И 8 БАЛЛОВ

РАБОЧИЕ ЧЕРТЕЖИ

1970-05
Цена: 3-26

https://zavodjbi.com/

ТИПОВЫЕ КОНСТРУКЦИИ, ИЗДЕЛИЯ И УЗЛЫ ЗДАНИЙ И СООРУЖЕНИЙ

СЕРИЯ 1.090.1-7с

СБОРНЫЕ ЖЕЛЕЗОБЕТОННЫЕ КОНСТРУКЦИИ МЕЖВИДОВОГО ПРИМЕНЕНИЯ ДЛЯ КРУПНОПАНЕЛЬНЫХ ОБЩЕСТВЕННЫХ, АДМИНИСТРАТИВНЫХ И БЫТОВЫХ ЗДАНИЙ С ВЫСОТОЙ ЭТАЖА 3,3 М ДЛЯ СТРОИТЕЛЬСТВА В РАЙОНАХ СЕЙСМИЧНОСТЬЮ 7, 8 И 9 БАЛЛОВ

ВЫПУСК 1 – 2

ПАНЕЛИ НАРУЖНЫХ СТЕН НУЛЕВОГО ЦИКЛА ОДНОСЛОЙНЫЕ ТОЛЩИНОЙ 350 ММ ДЛЯ ПРИМЕНЕНИЯ В РАЙОНАХ СЕЙСМИЧНОСТЬЮ 7 И 8 БАЛЛОВ

РАБОЧИЕ ЧЕРТЕЖИ

РАЗРАБОТАН
ТбилЗНИИЭП

ДИРЕКТОР ИНСТИТУТА Н. ЭДИШЕРАШВИЛИ
ГЛ. КОНСТР. ИНСТИТУТА А. ЧИКОБАВА
НАЧАЛЬНИК ОТДЕЛА Д. БАХТАДЗЕ
ГЛ. ИНЖ. ПРОЕКТА Л. БУРДЖАЛАДЗЕ

УТВЕРЖДЕНЫ
Госкомархитектуры,
приказ N 209 от 28.11.90 г.
ВВЕДЕНЫ В ДЕЙСТВИЕ
ТбилЗНИИЭП с 01.03.91 г.,
приказ N 147 от 28.11.90 г.

Обозначение документа	Наименование	Стр.
I.090.I-7с.I 2 ТТ	Технические требования	3
01	Панель цокольная 1ПСЦ 60.2I.3,5-П-С	5
	1ПСЦ 60.2I.3,5-П-С	
02	Панель цокольная 1ПСЦ 30.2I.3,5-П-С	7
03	Панель цокольная 2ПСЦ 30.2I.3,5-П-С	7
	3ПСЦ 30,2I.3,5-П-С	
04	Панель цокольная 1ПСЦ 30.2I.3,5-П-С	8
	4ПСЦ 30.2I.3,5-П-С	
05	Панель цокольная 5ПСЦ 30.2I.3,5-П-С	8
06	Панель цокольная 1ПСЦ I4.2I.3,5-П-С	9
07	Панель цокольная 2ПСЦ I4.2I.3,5-П-С	9
08	Панель цокольная 1ПСЦ I8.2I.3,5-П-С	I0
09	Панель цокольная 1ПСЦ I2.2I.3,5-П-С	I0
I0	Панель цокольная 1ПСЦ 32.2I.3,5-П-С	II
II	Панель цокольная 2ПСЦ 32.2I.3,5-П-С	II
ДI	Узлы опалубочные	I2
I2	Каркас пространственный 1КП 60.2I.3,5	I8
	2КП 60.2I.3,5	
I3	Каркас пространственный 1КП 30.2I.3,5	I9
I4	Каркас пространственный 2КП 30.2I.3,5	20
	3КП 30.2I.3,5	
I5	Каркас пространственный 1КП 30.2I.3,5	2I
	4КП 30.2I.3,5	
I6	Каркас пространственный 5КП 30.2I.3,5	22
I7	Каркас пространственный 1КП I4.2I.3,5	23
I8	Каркас пространственный 2КП I4.2I.3,5	24
I9	Каркас пространственный 1КП I8.2I.3,5	25
20	Каркас пространственный 1КП I2.2I.3,5	26
2I	Каркас пространственный 1КП 32.2I.3,5	27
22	Каркас пространственный 2КП 32.2I.3,5	28

Обозначение документа	Наименование	Стр.
I.090.I-7с.I-2 ДЗ	Узлы арматурные	29
23	Каркас укрупнительной сборки СКРI	35
24	Каркас КР3	35
25	Каркас КРI, КР4	36
26	Каркас КР2, КР5	36
27	Сетка СI	37
28	Сетка С2...С3	37
29	Изделие закладное МНI	38
30	Изделие закладное МН2	38
3I	Изделие закладное МН3	39
32	Петля строповочная СПI...СП3	40
33	Стержень анкерный АНI...АН3	40
РС	Ведомость расхода стали	4I

Разраб.	Коркия		9.09.90
Проверил	Салихова		10.90
ГИП	Буражанадзе		10.90
Нач.отд.	Бахтадзе		10.90
Н.контр.	Маркарян		10.90

I.090.I-7с.I-2

СОДЕРЖАНИЕ

Стадия	Лист	Листов
Р		I

ТбилЗНИИЭП

Инв. № подл. | Подпись и дата | Взам. инв. №

1. Общие данные

Выпуск [illegible] наружных стен нулевого цикла однослойные толщиной 350 мм" [illegible] серии I.090.I-7с "Сборные железобетонные конструкции межподвального [illegible] для крупнопанельных общественных, административных и бытовых [illegible] с высотой этажа 3,3 м для строительства в районах сейсмичностью 7,8 и 9 баллов."

Выпуск содержит: техническое описание, спецификации, сборочные чертежи, выборки материалов и стали панелей наружных стен нулевого цикла; опорные узлы, спецификации и сборочные чертежи пространственных каркасов; арматурные узлы, спецификации и сборочные чертежи арматурных и закладных изделий.

Панели запроектированы в соответствии с требованиями СНиП II-7-81 "Строительство в сейсмических районах. Нормы проектирования", СНиП 2.03.01-84* "Бетонные и железобетонные конструкции. Нормы проектирования", постановления Госстроя СССР от II марта 1981 года № 34 "О повышении расчетных сопротивлений металлопроката, используемого при изготовлении строительных конструкций", ГОСТ 11024-84* "Панели из легких бетонов для наружных стен жилых и общественных зданий. Технические требования".

Выпуск 1-2 серии 1.090.1-7с разработан взамен выпуска 1-2 серии 1.090.1-2с.

2. Конструкция панелей

2.1. Панели запроектированы из легкого бетона на пористых неорганических заполнителях класса по прочности на сжатие В 7,5, толщиной 350 мм, высотой 2100. В качестве заполнителя применен гравий керамзитовый по ГОСТ 9759-76. Морозостойкость бетона должна быть не менее Мрз 25. Объемная масса легкого бетона в панелях (в высушенном до постоянной массы состоянии) принята 1200 кг/м3.

По горизонтальным и вертикальным граням панелей предусмотрены шпонки, арматурные выпуски и закладные детали для соединения панелей между собой, с внутренними стенами и перекрытиями. На верхней горизонтальной грани установлены строповочные петли.

В панелях предусмотрено устройство непрерывных арматурных поясов-обвязок в виде расположенных в теле стеновых панелей продольных арматурных элементов из двух стержней. Арматурные элементы поясов-обвязок расположены в двух уровнях - в верхней и нижней частях панели, арматура поясов в местах стыка панелей сваривается между собой.

Устройство непрерывных по всему контуру здания арматурных поясов-обвязок в наружных стеновых панелях в уровнях перекрытий повышает надежность связи в единое целое вертикальных стен-диафрагм и горизонтальных дисков перекрытий, повышая тем самым общую пространственную жесткость здания.

2.2. Армирование панелей производится сварными пространственными каркасами, которые устанавливаются в формующее оборудование в собранном виде, включая петлевые выпуски и закладные детали. Пространственные каркасы состоят из каркасов укрупнительной сборки, плоских арматурных каркасов, арматурных сеток, отдельных стержней, петлевых выпусков и закладных деталей.

Арматурные [illegible] соответствии со СНиП 2.03.01-84* письмом Госстроя СССР от [illegible] апреля 1986 года № 42-Д "О мерах по предотвращению перерасхода арматурной стали при проектировании и изготовлении железобетонных конструкций для промышленного, жилищно-гражданского и сельского строительства": для плоских каркасов, сеток и отдельных стержней - сталь класса А-III марки 35ГС по ГОСТ 5781-82* и класса Вр-I по ГОСТ 6727-80*; для монтажных петель (анкеров) - сталь класса А-I марки ВСт3пс2 по ГОСТ 5781-82*; для строповочных петель - сталь класса Ас-II марки 10ГТ по ГОСТ 5781-82*; для закладных изделий - сталь класса А-III марки 35ГС по ГОСТ 5781-82* и полосовая сталь по ГОСТ 103-76* марки ВСт3пс6 по ГОСТ 380-71**.

2.3. Размеры панелей не должны иметь отклонения от проектных размеров указанных в рабочих чертежах, превышающие установленные ГОСТ 12504-80*. Масса панелей при отпуске потребителю не должна превышать проектную массу более чем на 7%.

2.4. Предел огнестойкости панелей - 2,5 часа.

3. Изготовление панелей.

3.1. Панели должны изготавливаться в соответствии с требованиями ГОСТ 11024-84* по рабочим чертежам в инвентарной заводской оснастке. При этом необходимо выполнять следующие требования:

3.1.1. Панели изготавливаются в горизонтальных формах фасадной стороной вниз.

3.1.2. Армирование панелей производится сварными пространственными каркасами, которые устанавливаются в форму в собранном виде при закрытых бортах. Все петлевые выпуски фиксируются в проектном положении бортовыми коробочками формы. Фиксация пространственных каркасов в проектном положении в форме должна обеспечиваться при помощи пластмассовых или цементных фиксаторов.

3.1.3. Термообработку панелей производить при температуре не выше 70°С, допускается воздействие температуры до 85°С на срок не более 30 минут.

3.1.4. Распалубку панелей производить при достижении бетоном прочности не менее 70% проектной с применением кантователя, обеспечивающего угол

Разраб.	Коркия			I.090.I-7с.I-2 ТТ		
Проверил	Сальникова					
ГИП	Бурджиладзе			Технические требования	Стадия	Лист	Листов
Нач.отр.	Бахтадзе				Р	I	3
					ТбилЗНИИЭП		
Н.контр.	Маркарян						

Копировал

Формат А3

Инв.№ подл. | Подпись и дата | Взам.инв.№

подъема изделия не менее 70° к горизонту.

Контроль качества при изготовлении должен производиться путем систематического контроля прочности бетонных кубов и арматуры; точности укладки пространственных каркасов; толщин защитных слоев.

Для предохранения от коррозии лицевых поверхностей закладных деталей они должны быть покрыты антикоррозийной обмазкой слоем 0,5 м.

Минимальная прочность бетона к моменту отпуска изделия с завода, если она не оговорена в проекте, должна быть не менее 80% проектной марки бетона, влажность панелей не должна быть более 12%.

3.2. При отпуске с завода панели должны иметь максимальную готовность в соответствии с требованиями ГОСТ 11024-84*.

3.3. Приемка панелей ОТК завода-изготовителя и контрольная выборочная проверка производится в соответствии с требованиями ГОСТ 11024-84*. При освоении производства панелей и при изменении технологии их изготовления рекомендуется провести испытания панелей и оценку их прочности, трещиностойкости по ГОСТ 8829-85 "Конструкции и изделия железобетонные сборные. Методы испытаний и оценки прочности, жесткости и трещиностойкости".

Указания по грунтовке торцов панелей см.л. 5 (рис.1).

4. Указания по хранению и транспортированию панелей

Хранение и транспортирование панелей должны выполняться в соответствии с требованиями ГОСТ 11204-84*. Подъем панелей производить с применением самобалансирующих траверс, обеспечивающих вертикальное положение панелей, наклон строп к вертикали допускается не более 15°. Опирание панелей при хранении и транспортировании должно производиться на специальные прокладки (деревянные, резиновые и т.п.).

5. Маркировка панелей

Маркировка панелей выполнена в соответствии с ГОСТ 23009-78* "Конструкции и изделия бетонные и железобетонные сборные. Условные обозначения (марки)". Марка содержит обозначение основных характеристик панели и состоит из буквенно-цифровых групп.

Первая цифра означает отличие в типах и расположении вертикальных торцов панели (зеркальность); наличие проема; наличие дополнительных анкеров.

Группа букв означает: ПСЦ - панель стеновая нулевого цикла (цокольная); вторая группа цифр (записаны через точку) обозначает габариты панели (длина, высота, толщина) в дециметрах. Последующая буква "П" означает вид бетона - бетон на пористых заполнителях. Буква "С" в конце марки - для применения в сейсмических районах. Марки проставляются на чертежах и спецификациях проекта в заказах заводам-изготовителям и на изделиях. Каждая изготовленная панель должна иметь маркировку согласно ГОСТ 13015.2-81* "Конструкции и изделия бетонные и железобетонные сборные. Правила маркировки", выполненную несмываемой краской. Должны быть нанесены: марка панели, индекс предприятия, масса панели дата изготовления. Внесение изменений в обозначение марок не допускается.

6. Изготовление пространственных каркасов, арматурных и закладных изделий

Сборка пространственных каркасов выполняется из плоских каркасов, отдельных стержней, петлевых выпусков и закладных изделий при помощи монтажных стержней в кондукторах. Все соединения следует производить сваркой в соответствии с требованиями ГОСТ 10922-75 "Арматурные изделия и закладные детали сварные для железобетонных конструкций. Технические требования и методы испытаний", СНиП 3.03.01-87 "Несущие и ограждающие конструкции". Качество сварки, выполняемой при сборке пространственных каркасов, плоских каркасов и закладных изделий, должна быть не ниже требований, предъявляемых к соединениям с ненормируемой прочностью по ГОСТ 10922-75. При изготовлении закладных изделий следует соблюдать требования ГОСТ 14098-85 "Соединения сварные арматуры и закладных изделий сборных железобетонных конструкций."

7. Маркировка пространственных каркасов, арматурных и закладных изделий

Маркировка пространственных каркасов имеет буквенно-цифровое обозначение.

Первая цифра означает - отличие в конструкции торца и его расположение (зеркальность); наличие проема; наличие дополнительных анкеров.

Группа букв означает: КП - каркас пространственный; группа цифр (записаны через точку) обозначает габариты каркаса в дециметрах (длина, высота, толщина).

Марки арматурных и закладных изделий имеют буквенно-цифровое обозначение. Группа букв означает: КР - каркас плоский; СКР - каркас укрупнительной сборки; МН - изделие закладное; АН - петля монтажная (анкер); СП - петля строповочная; С - сетка.

Инв. № подл. | Подпись и дата | Взам. инв. №

РАСЧЕТНАЯ СХЕМА СТЫКА

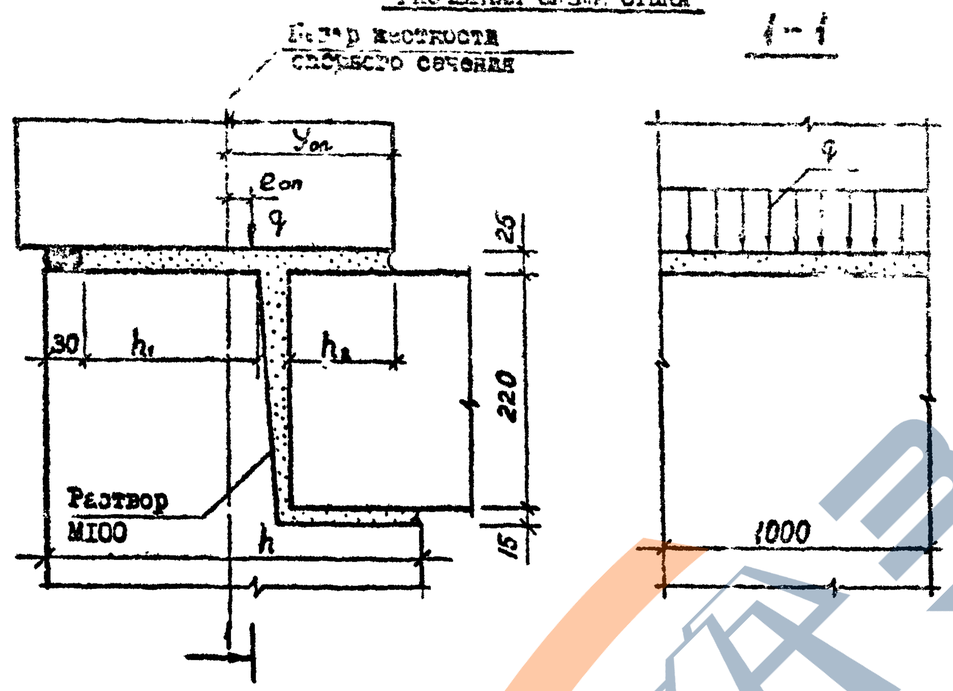

Расчетные нагрузки на стык цокольных панелей ($y_{оп}$=20,7 см; h_1=230 см; h_2=7,5 см; h=35 см).

Рис. I

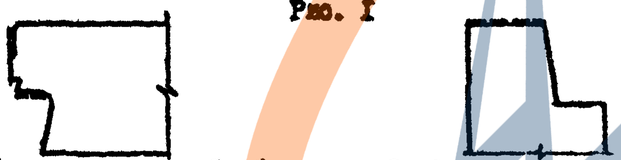

Пунктирной линией обозначена грунтуемая часть верхней и боковых поверхностей. Материалы для грунтовки должны применяться в соответствии с данными конкретного проекта

$e_{оп}$, см	q, т/м	$e_{оп}$, см	q, т/м
0,0	60,0	0,0	60,0
1,0	53,0	1,0	67,0
2,0	49,0	2,0	69,0
3,0	45,0	3,0	66,0
4,0	42,0	4,0	61,0
5,0	39,0	5,0	58,0
6,0	37,0	6,0	54,0
7,0	34,0		
8,0	32,0		
9,0	31,0		
10,0	30,0		

Расчетные нагрузки на панели

Панели наружных стен рассчитаны по указаниям СНиП II-7-81, ВСН 32-77 и СНиП 2.03.01-84. Несущая способность панелей определяется несущей способностью опорных сечений (комбинированным стыком) согласно п.п. 12.48-12.60 и приложения М ВСН 32-77.

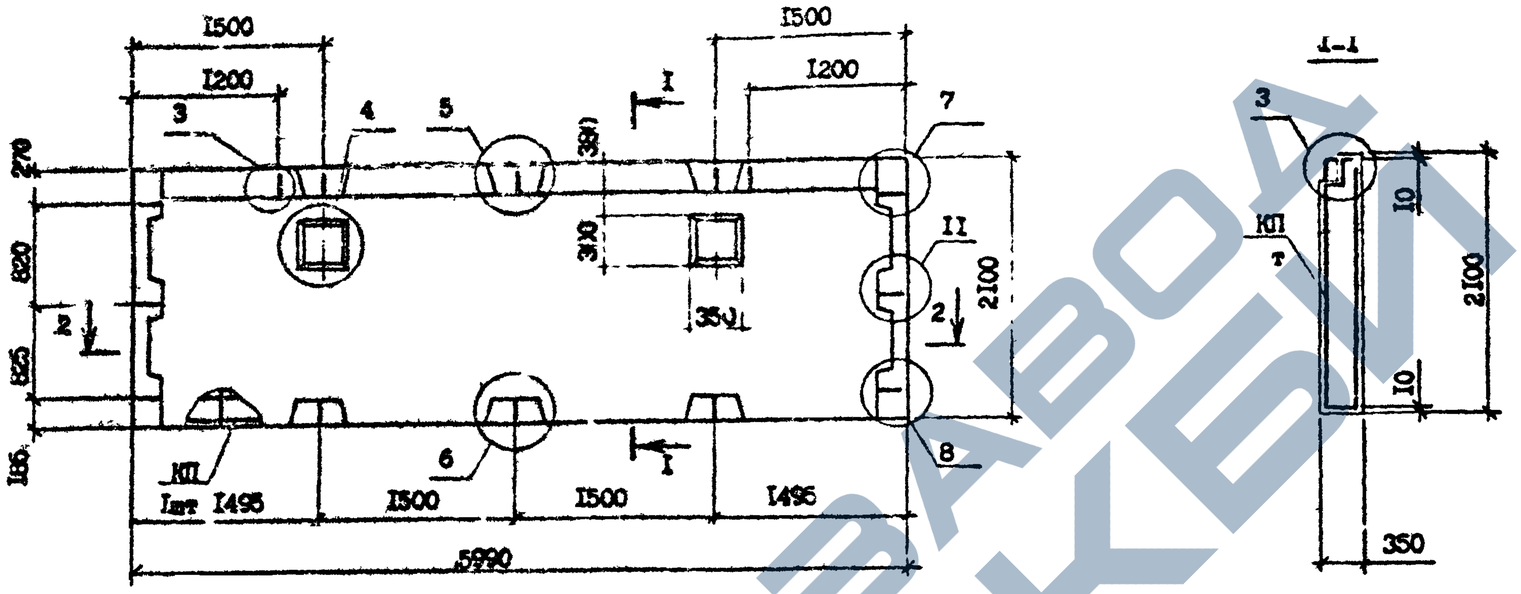

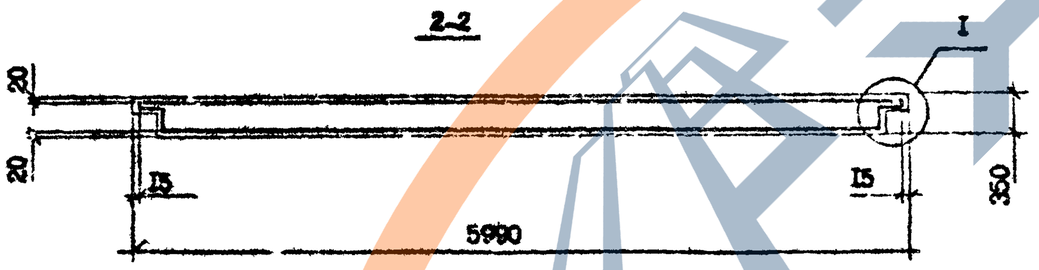

Проемы только в панели ПСЦ 60.21.3,5
Вид панелей дан с внутренней стороны
Технические требования см. I.090.I-7с.I-2 ТТ
Узлы см. I.090.I-7с.I-2 ДI
Каркас КП 60.21.3,5; ДКП 60.21.3,5 см. I.090.I-7с.I-2 I2

Марка панели	Марка каркаса	Расход материалов, м³		Масса, т
		Бетон легкий В1,5 D1200	Раствор цементный М150	
ПСЦ 60.21.3,5-П-С	КП 60.21.3,5	3,85	0,25	5,07
ПСЦ 60.21.3,5-П-С	ГКП 60.21.3,5	3,85	0,25	5,07

Гл.инж.	Коркия			I.090.I-7с.I-2 0I
Проверил	Салихова			
ГИП	Бурмакинова			Панель цокольная ПСЦ 60.21.3,5-П-С ПСЦ 60.21.3,5-П-С
Нач.отд.	Бахтадзе			
Н.контр.	Маркарян			

Стадия	Лист	Листов
Р		I

Тб.ЦЗНИИЭП

Инв.№ подл. | Подпись и дата | Взам.инв.№

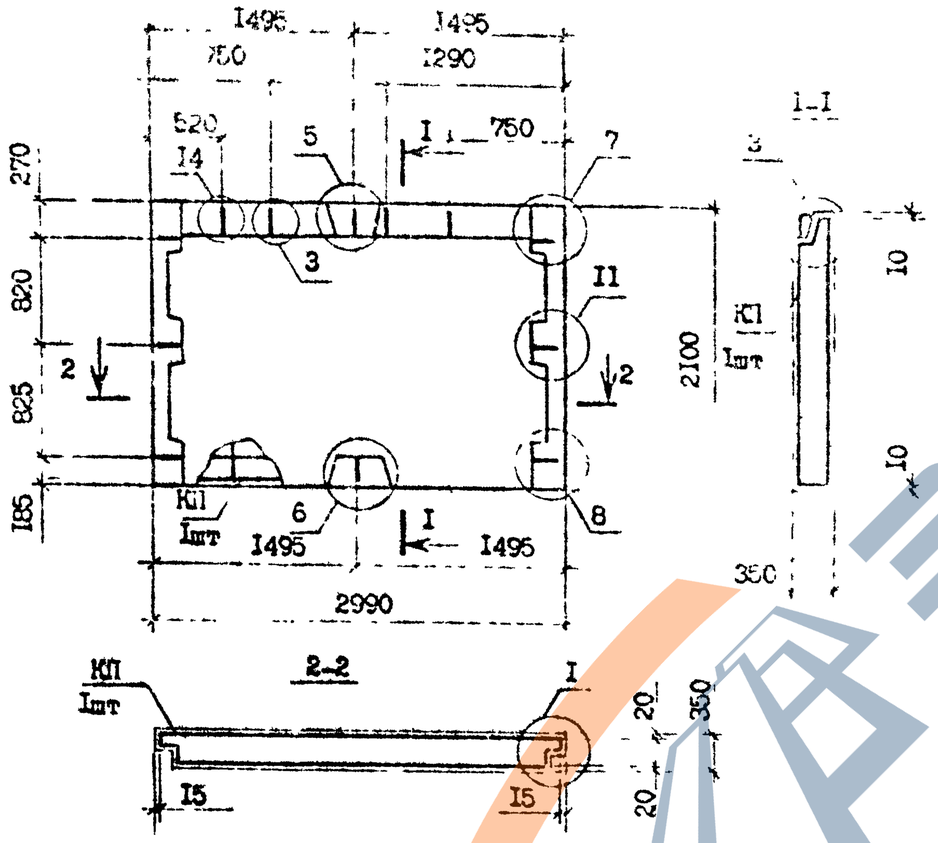

Марка панели	Марка каркаса	Расход материалов, м³		Масса, т
		Бетон легкий В7,5, D1200	Раствор цементный М150	
1ПСЦ 30.21.3,5-П-С	1КП 30.21.3,5	1,88	0,13	2,49

Вид панелей дан с внутренней стороны
Технические требования см. 1.090.1-7с.1-2 ТТ
Узлы см. 1.090.1-7с.1-2 Д1
Каркас 1КП 30.21.3,5 см. 1.090.1-7с.1-2 I3

Разраб.	Коркия		
Проверил	Салихова		1093
ГИП	Бурджанадзе		1094
Нач.отд.	Бахтадзе		1093
Н.контр.	Маргарян		1094

1.090.1-7с.1-2 02

Панель цокольная
1ПСЦ 30.21.3,5-П-С

Стадия	Лист	Листов
Р		1

ТбилЗНИИЭП

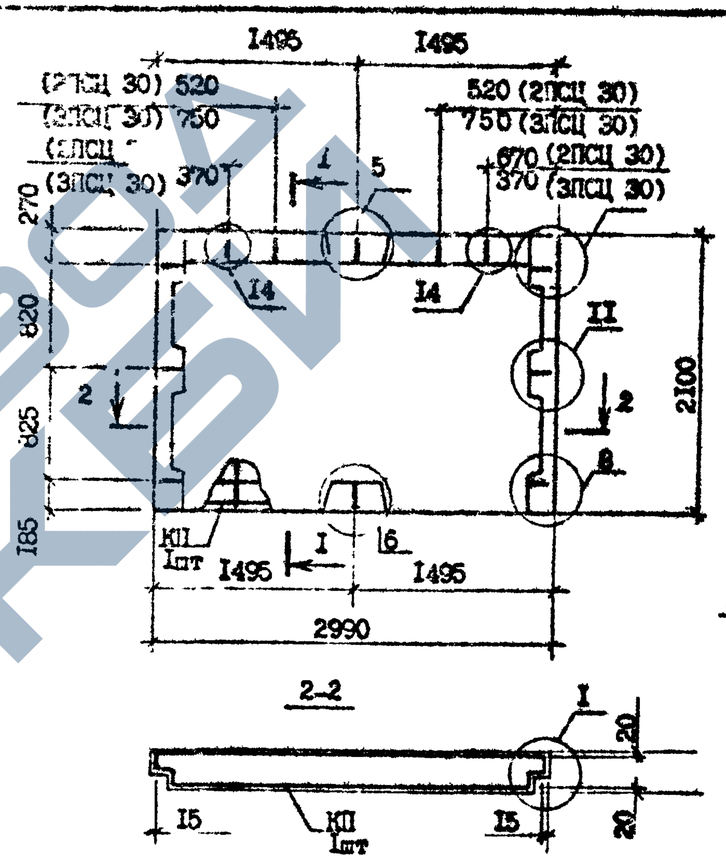

Марка панели	Марка каркаса	Расход материалов, м³		Масса, т
		Бетон легкий В7,5, D1200	Раствор цементный М150	
2ПСЦ 30.21.3,5-П-С	2КП 30.21.3,5	1,88	0,13	2,49
3ПСЦ 30.21.3,5-П-С	3КП 30.21.3,5	1,88	0,13	2,49

Вид панелей дан с внутренней стороны
Технические требования см. 1.090.1-7с.1-2 ТТ
Узлы см. 1.090.1-7с.1-2 Д1
Каркас 2КП 30.21.3,5 и 3КП 30.21.3,5 см. 1.090.1-7с.1-2 I4

Разраб.	Коркия		
Проверил	Салихова		1093
ГИП	Бурджанадзе		1094
Нач.отд.	Бахтадзе		1093
Н.контр.	Маргарян		1094

1.090.1-7с.1-2 03

Панель цокольная
2ПСЦ 30.21.3,5-П-С
3ПСЦ 30.21.3,5-П-С

Стадия	Лист	Листов
Р		1

ТбилЗНИИЭП

https://zavodjbi.com/

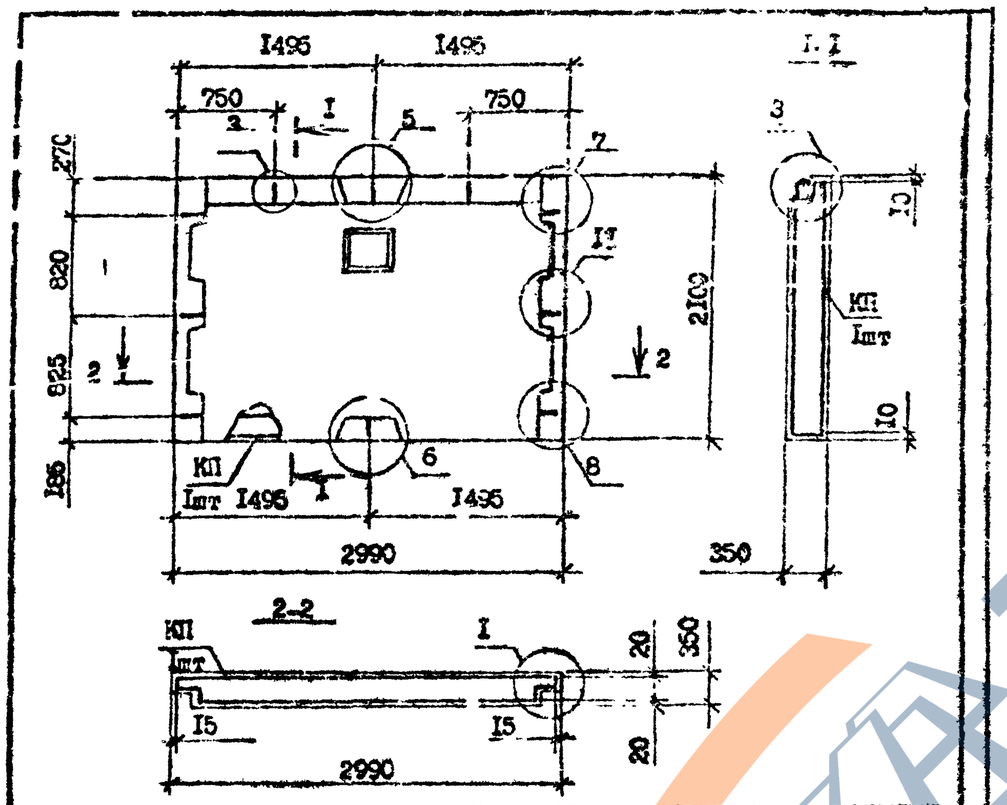

Марка панели	Марка каркаса	Расход материалов, м³		Масса, т
		Бетон легкий В7,5, D1200	Раствор цементный М150	
ПСЦ 30.21.3,5-П-С	КП 30.21.3,5	1,88	0,13	2,49
4ПСЦ 30.21.3,5-П-С	4КП 30.21.3,5	1,88	0,13	2,49

Вид панелей дан с внутренней стороны
Технические требования см. I.090.I-7с.I-2 ТТ
Узлы см. I.090.I-7с.I-2 ДI
Каркас КП 30.21,3,5 и 4КП 30.21.3,5 см. I.090.I-7с.I-2 I5
Проем только в панели 4ПСЦ 30.21.3,5-П-С

Разраб.	Коркия			I.090.I-7с.I-2 04
Проверил	Салихова			
ГИП	Бурджанадзе			
Нач.отд.	Бахтадзе			Панель цокольная ПСЦ 30.21.3,5-П-С 4ПСЦ 30.21.3,5-П-С
Н.контр.	Маркарян			

Стадия	Лист	Листов
Р		I

ТбилЗНИИЭП

Инв. № подл. | Подпись и дата | Взам. инв. №

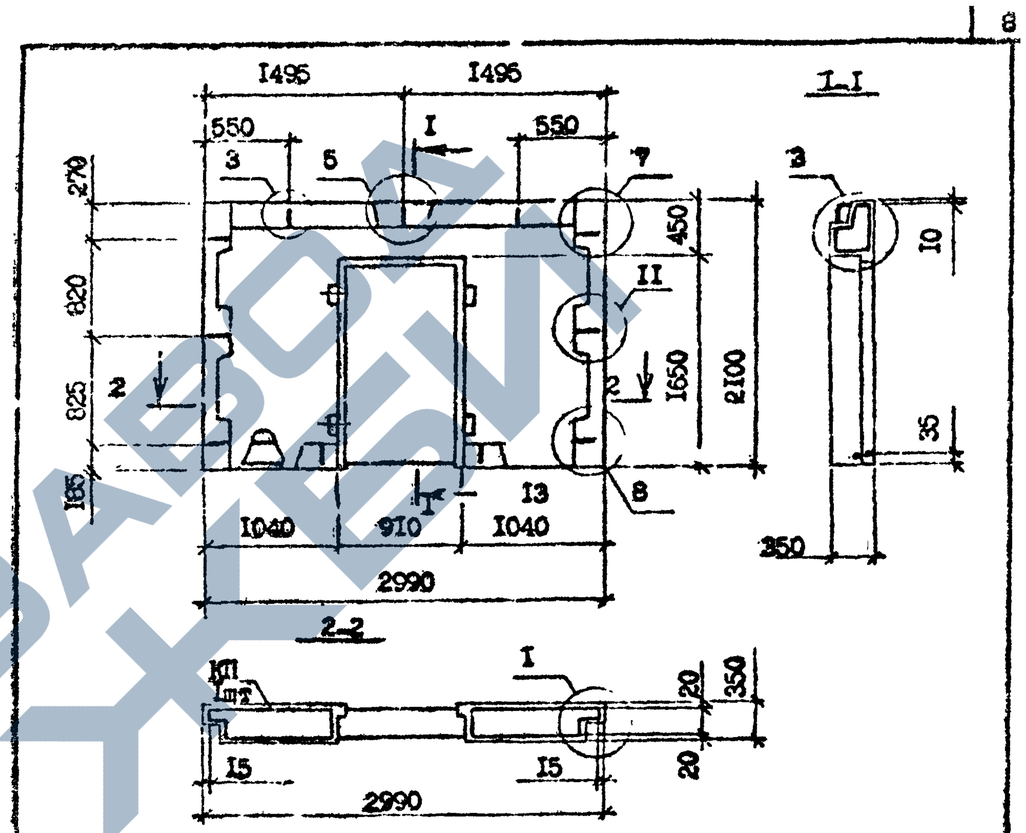

Марка панели	Марка каркаса	Расход материалов, м³		Масса, т
		Бетон легкий В7,5, D1200	Раствор цементный М150	
5ПСЦ 30.21.3,5-П-С	5КП 30.21.3,5	1,38	0,1	1,84

Вид панелей дан с внутренней стороны
Технические требования см. I.090.I-7с.I-2 ТТ
Узлы см. I.090.I-7с.I-2 ДI
Каркас 5КП 30.21.3,5 см. I.090.I-7с.I-2 I6
Пробки деревянные 50X100 L=100 4шт по ГОСТ 8486-66*; 0,002м³

Разраб.	Коркия			I.090.I-7с.I-2 05
Проверил	Салихова			
ГИП	Бурджанадзе			
Нач.отд.	Бахтадзе			Панель цокольная 5ПСЦ 30.21.3,5-П-С
Н.контр.	Маркарян			

Стадия	Лист	Листов
Р		I

ТбилЗНИИЭП

Инв. № подл. | Подпись и дата | Взам. инв. №

https://zavodjbi.com/

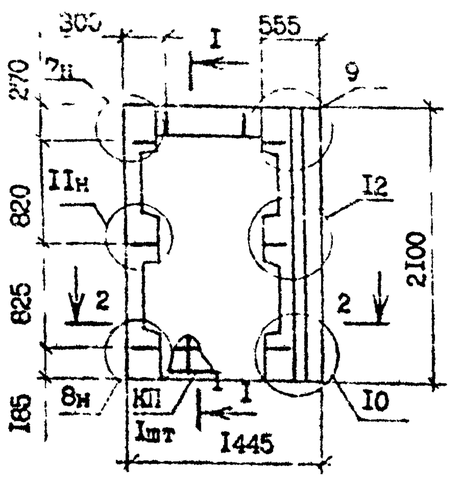

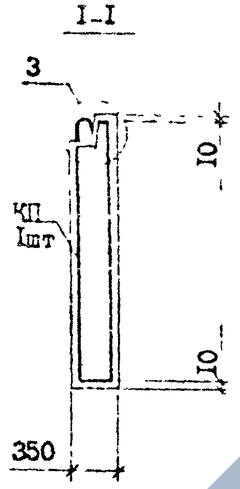

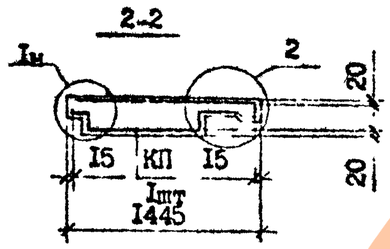

Марка панели	Марка каркаса	Расход материалов, м³		Масса, т
		Бетон легкий В7,5, D1200	Раствор цементный М150	
1ПСЦ 14.21.3,5-П-С	1КП 14.21.3,5	0,79	0,05	1,04

Вид панелей дан с внутренней стороны
Технические требования см. I.090.I-7с.I-2 ТТ
Узлы см. I.090.I-7с.I-2 ДI
Каркас 1КП 14.21.3,5 см. I.090.I-7с.I-2 I7

Разраб.	Коркия			1.090.1-7с.1-2 06
Провер.	Салихова			
ГИП	Эрджанидзе			
Нач.отд.	Бахтадзе			Панель цокольная 1ПСЦ 14.21.3,5-П-С
Н.контр.	Маркарян			

Стадия	Лист	Листов
Р		1

ГоспЗНИИЭП

Взам. инв. № | Подпись и дата | Инв. № подл.

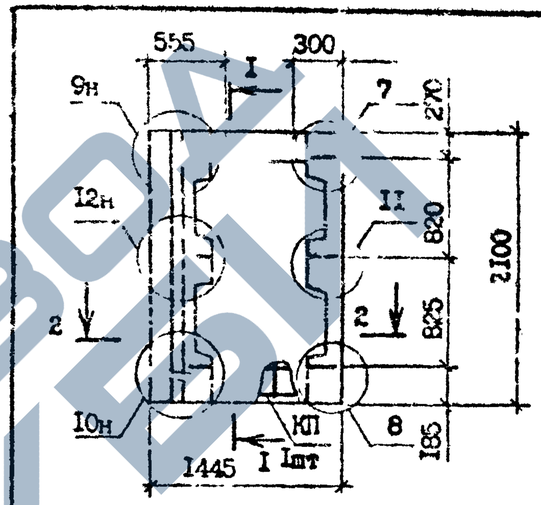

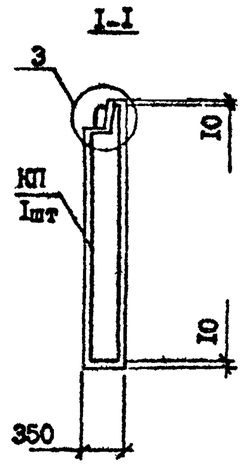

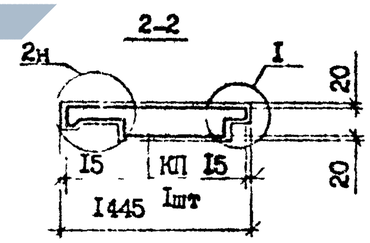

Марка панели	Марка каркаса	Расход материалов, м³		Масса, т
		Бетон легкий В7,5, D1200	Раствор цементный М150	
2ПСЦ 14.21.3,5-П-С	2КП 14.21.3,5	1,99	0,13	2,62

Вид панелей дан с внутренней стороны
Технические требования см. I.090.I-7с.I-2 ТТ
Узлы см. I.090.I-7с.I-2 ДI
Каркас 2КП 14.21.3,5 см. I.090.I-7с.I-2 I8

Разраб.	Коркия			1.090.1-7с.1-2 07
Провер.	Салихова			
ГИП	Эрджанидзе			
Нач.отд.	Бахтадзе			Панель цокольная 2ПСЦ 14.21.3,5
Н.контр.	Маркарян			

Стадия	Лист	Листов
Р		1

ТбилЗНИИЭП

Взам. инв. № | Подпись и дата | Инв. № подл.

https://zavodjbi.com/

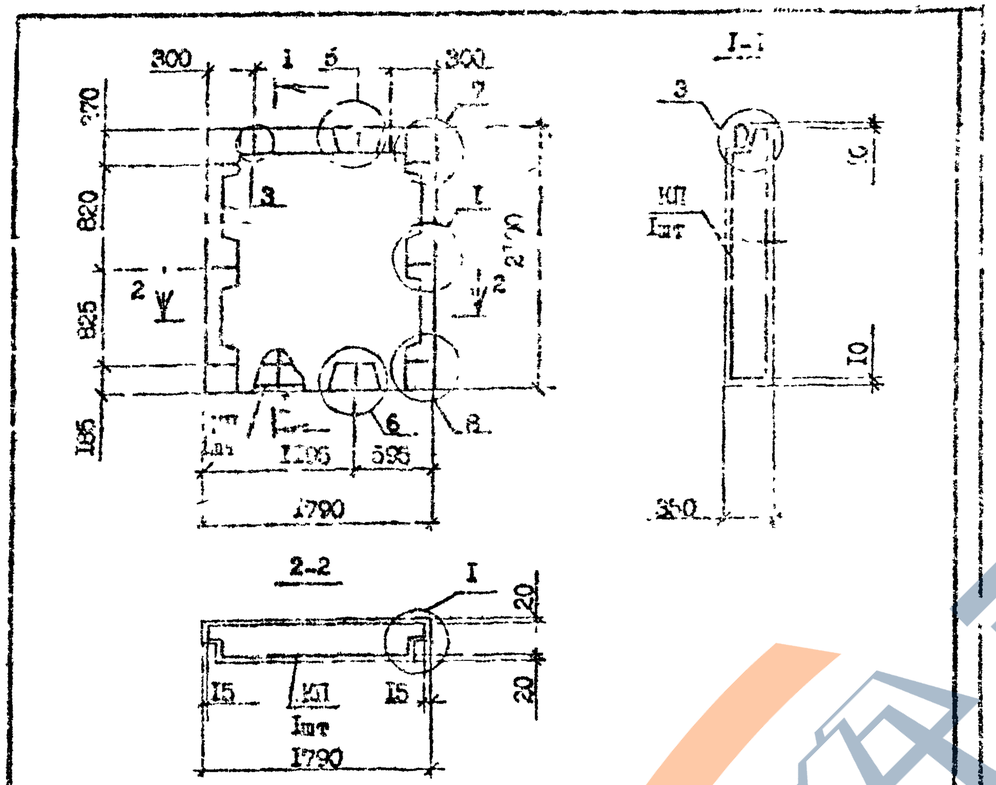

Марка панели	Марка каркаса	Расход материалов, м³		Масса, т
		Бетон легкий В7,5, D1200	Раствор цементный М150	
ПСЦ 18.21.3.5-П-С	КП 18.21.3,5	1,07	0,08	1,46

Вид панелей дан с внутренней стороны
Технические требования см. 1.090.1-7с.1-2 ТТ
Узлы см. 1.090.1-7с.1-2 Д1
Каркас КП 18.21.3,5 см. 1.090.1-7с.1-2 19

Разраб.	Коркия		1098
Проверил	Салтхова		1098
ГИП	Бурджанадзе		1098
Нач.отд.	Бахтадзе		1098
Н.контр.	Маргарян		1098

1.090.1-7с.1-2 08

Панель цокольная ПСЦ 18.21.3,5-П-С

Стадия	Лист	Листов
Р		1

ТбилЗНИИЭП

Подпись и дата | Взам. инв. №

Инв. № подл.

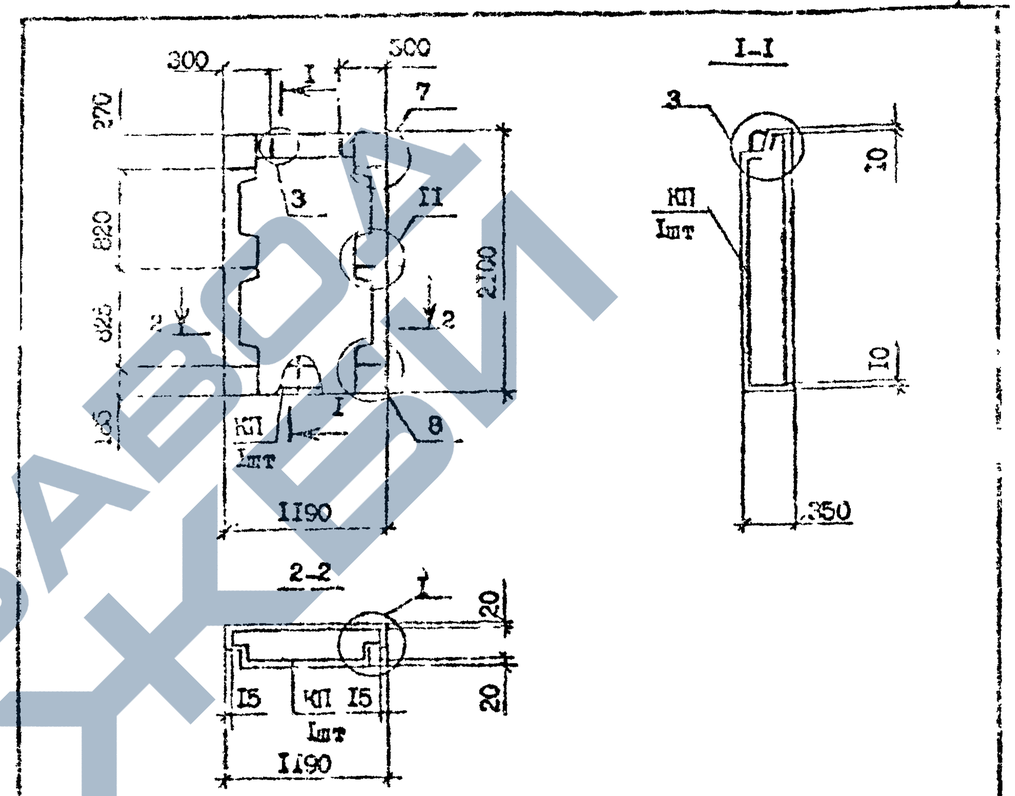

Марка панели	Марка каркаса	Расход материалов, м³		Масса, т
		Бетон легкий В7,5, D1200	Раствор цементный М150	
ПСЦ 12.21.3,5-П-С	КП 12.21.3,5	0,68	0,05	0,91

Вид панелей дан с внутренней стороны
Технические требования см. 1.090.1-7с.1-2 ТТ
Узлы см. 1.090.1-7с.1-2 Д1
Каркас КП 12.21.3,5 см. 1 090.1-7с.1-2 20

Разраб.	Коркия		1098
Проверил	Салтхова		1098
ГИП	Бурджанадзе		1098
Нач.отд.	Бахтадзе		1098
Н.контр.	Маргарян		1098

1.090.1-7с.1-2 09

Панель цокольная ПСЦ 12.21.3,5-П-С

Стадия	Лист	Листов
Р		1

ТбилЗНИИЭП

Подпись и дата | Взам. инв. №

Инв. № подл.

https://zavodjbi.com/

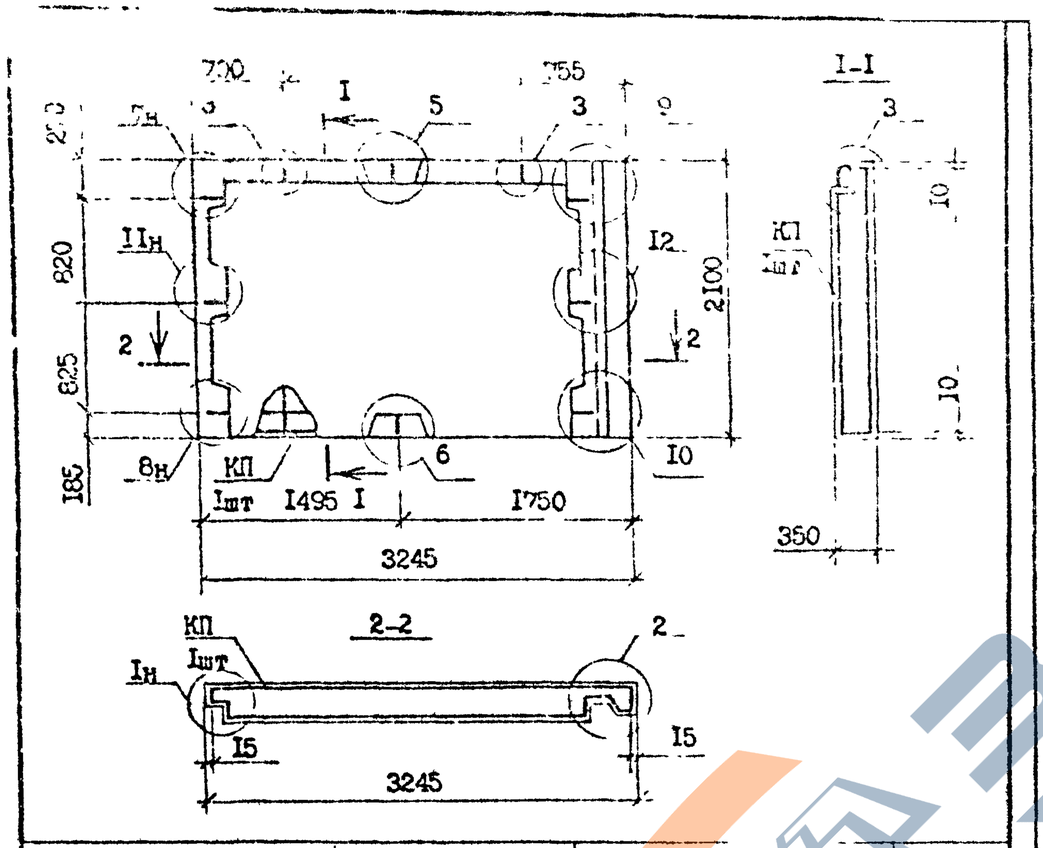

Марка панели	Марка каркаса	Расход материалов, м³		Масса, т
		Бетон легкий В7,5, D1200	Раствор цементный М150	
1ПСЦ 32.21.3,5-П-С	1КП 32.21.3;5	1,99	0,13	2,62

Вид панелей дан с внутренней стороны
Технические требования см. 1.090.1-7с.1-2 ТТ
Узлы см. 1.090.1-7с.1-2 ДI
Каркас 1КП 32.21.3,5 см. 1.090.1-7с.1-2 21

Разраб.	Коркия			1.090.1-7с.1-2 10
Проверил	Салихова			
ГИП	Бурджанадзе			
Нач.отд.	Бахталзе			Панель цокольная 1ПСЦ 32.21.3,5
Н.контр.	Мараарян			

Стадия	Лист	Листов
Р		1

ТбилЗНИИЭП

Взам. инв. № | Подпись и дата | Инв. № подл.

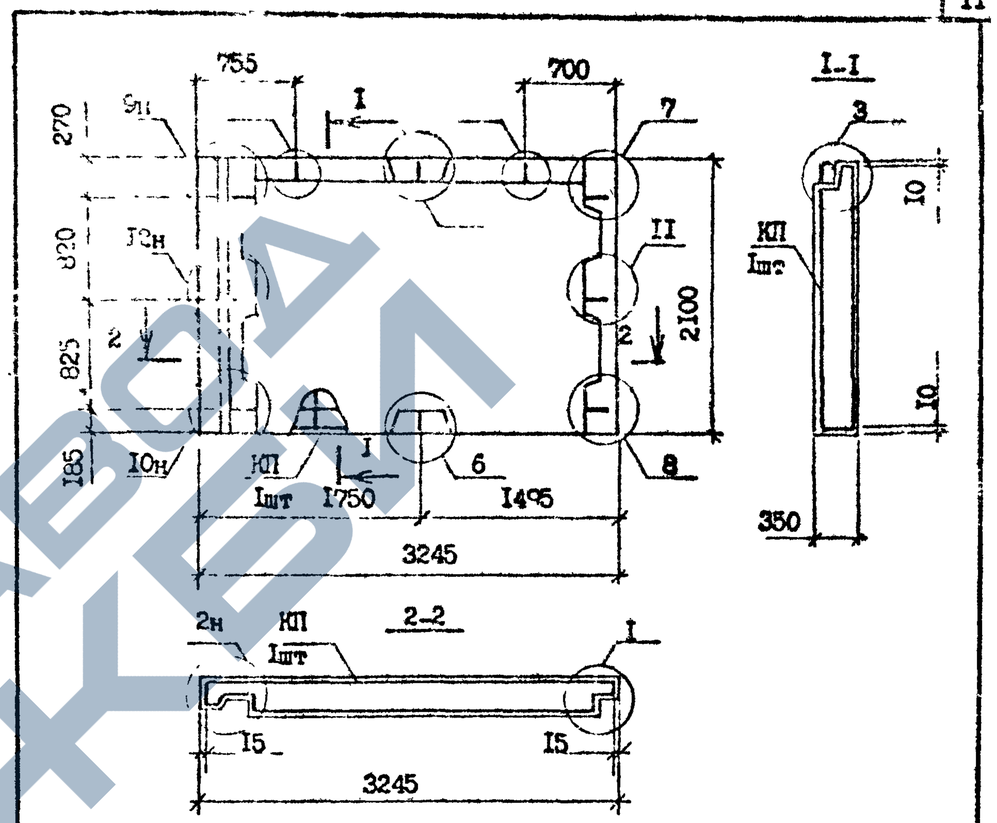

Марка панели	Марка каркаса	Расход материалов, м³		Масса, т
		Бетон легкий В7,5, D1200	Раствор цементный М150	
2ПСЦ 32.21.3,5-П-С	2КП 32.21.3,5-	1,99	0,13	2,62

Вид панелей дан с внутренней стороны
Технические требования см. 1.090.1-7с.1-2 ТТ
Узлы см. 1.090.1-7с.1-2 ДI
Каркас 2КП 32.21.3,5 см. 1.090.1-7с.1-2 22

Разраб.	Коркия			1.090.1-7с.1-2 11
Проверил	Салихова			
ГИП	Бурджанадзе			
Нач.отд.	Бехталзе			Панель цокольная 2ПСЦ 32.21.3,5
Н.контр.	Мараарян			

Стадия	Лист	Листов
Р		1

ТбилЗНИИЭП

Взам. инв. № | Подпись и дата | Инв. № подл.

https://zavodjbi.com/

https://zavodjbi.com/

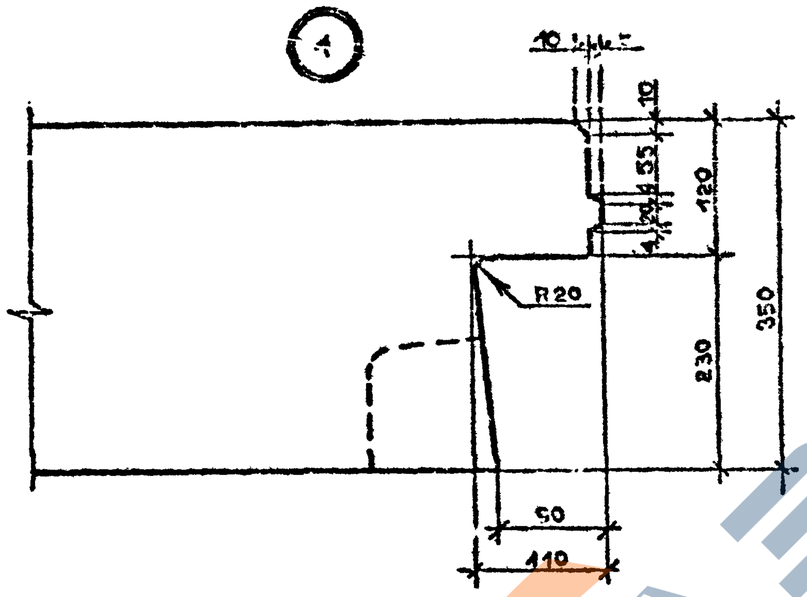

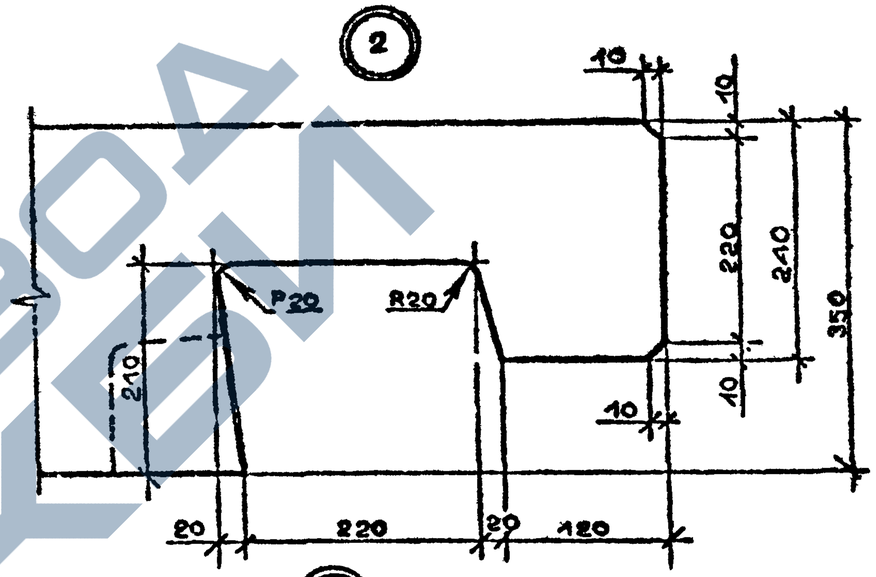

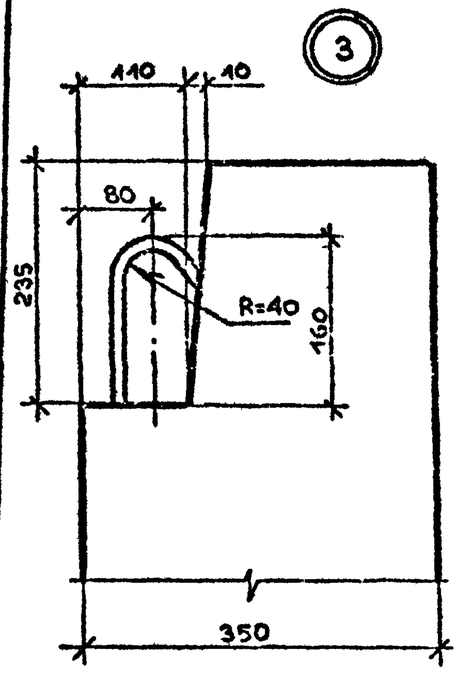

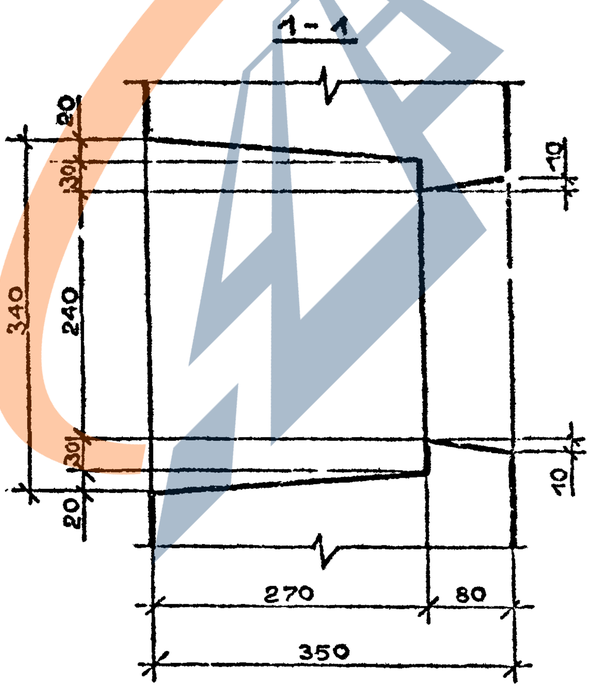

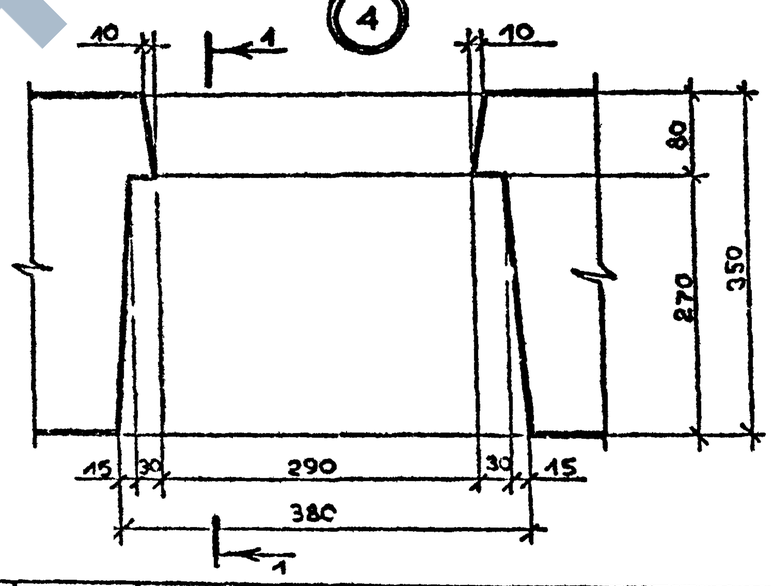

Разраб.	Коркия			I.090.I-7с.I-2 ДI		
Проверил	Салихова					
ГИП	Курджанадзе					
Нач.отд.	Бахтадзе			Узлы опалубочные	Стадия	Лист	Листов
					Р	I	8
Н.контр.	Маркарян				ТбилЗНИИЭП		

Инв. № подл. | Подпись и дата | Взам. инв. №

https://zavodjbi.com/

https://zavodji.com/

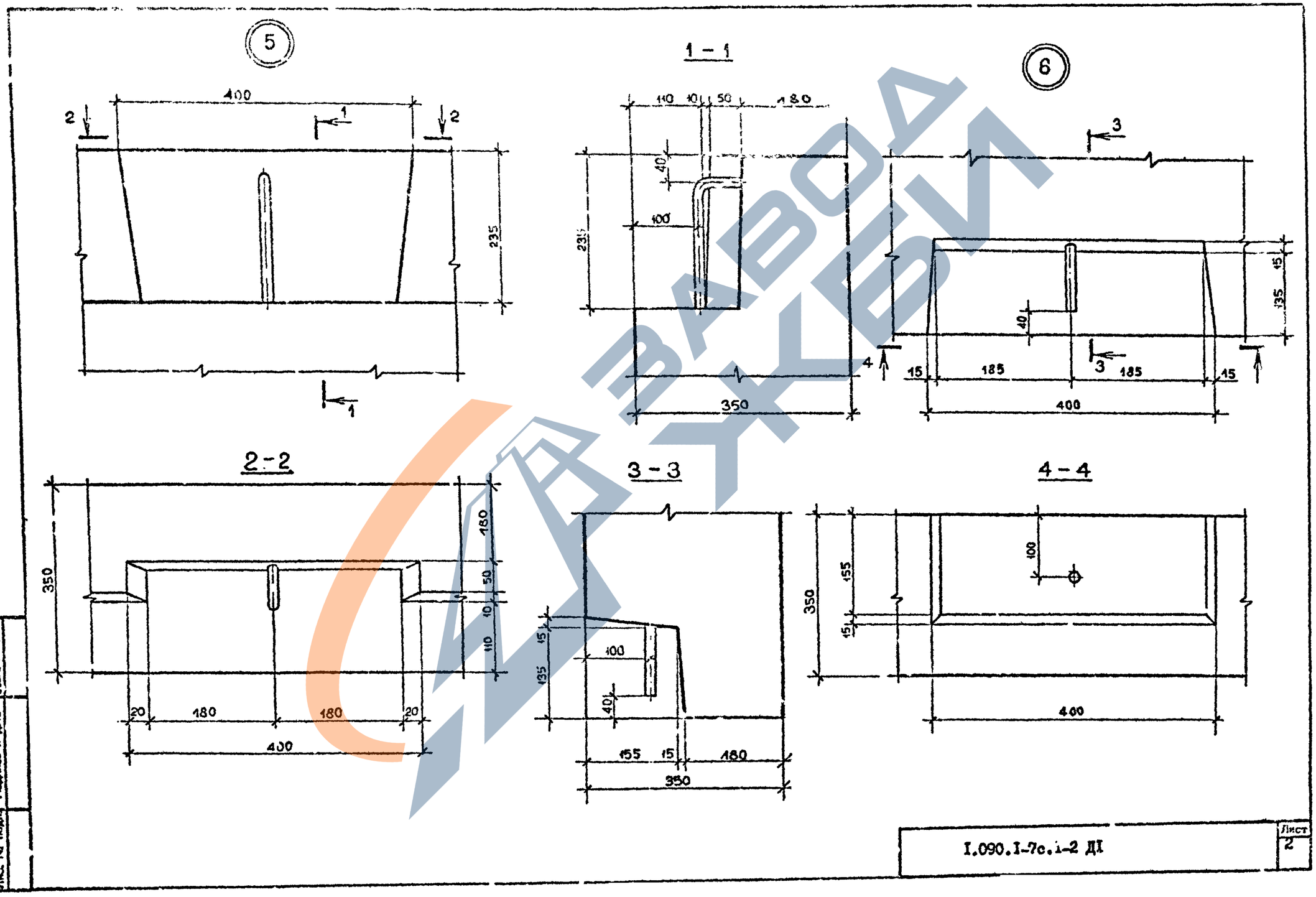

Инв. № подл. | Подпись и дата | Взам. инв. №

I.090.I-7с.1-2 ДI

Лист 2

https://zavodji.com/

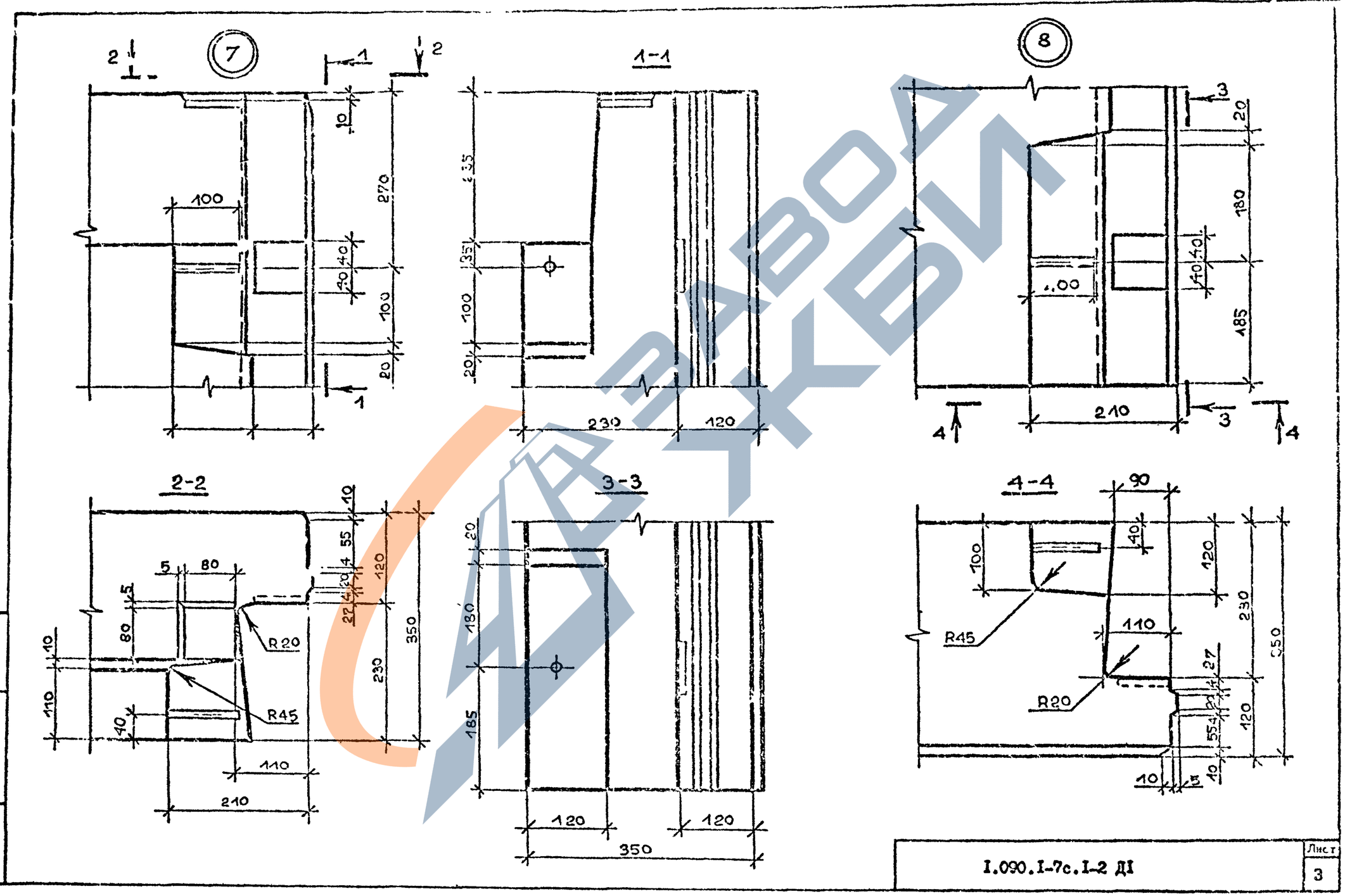

I.090.I-7с.I-2 ДI	Лист 3

Инв. № подл. | Подпись и дата | Взам. инв. №

https://zavodjbi.com/

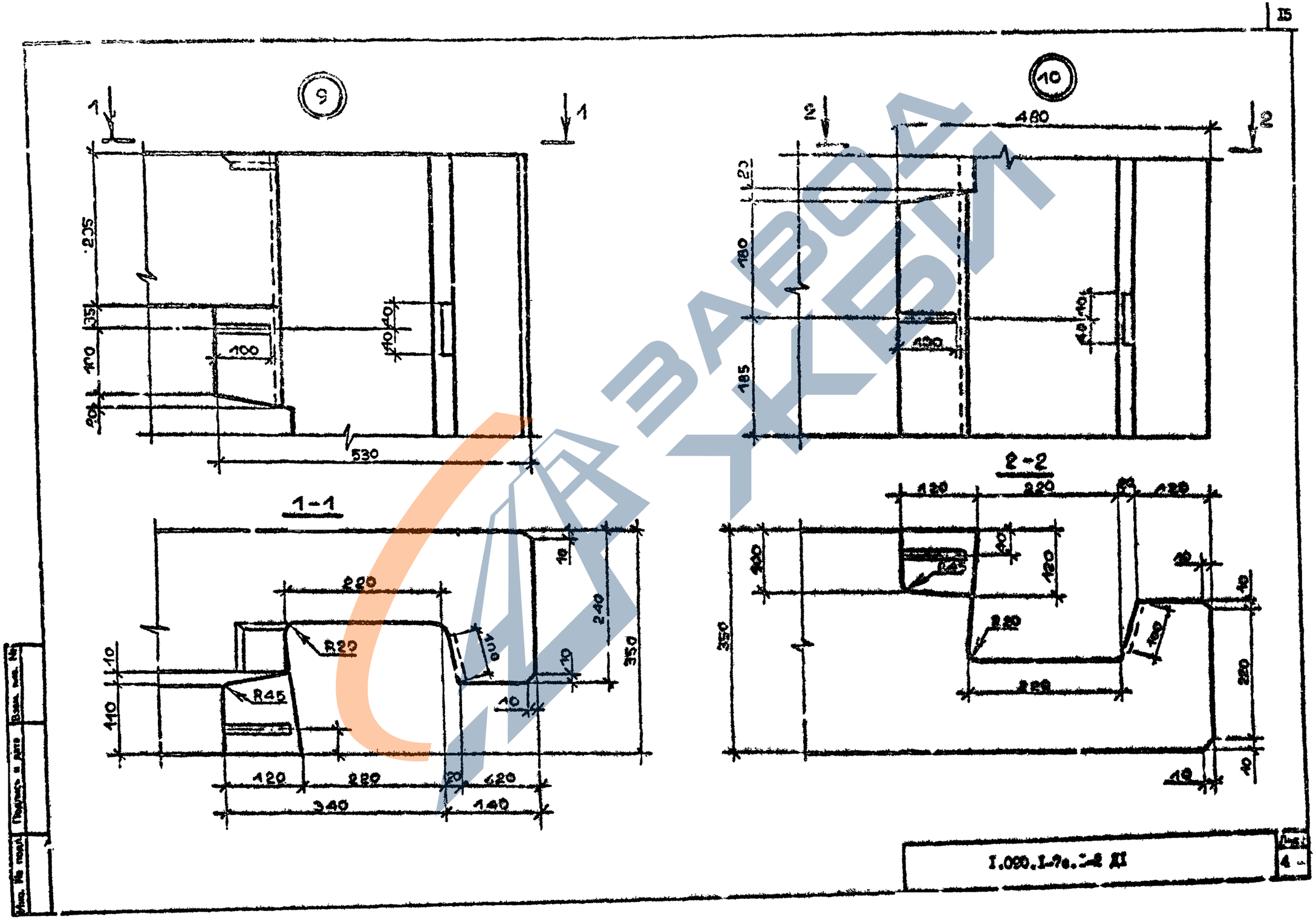

https://zavodjbi.com/

https://zavodjbi.com/

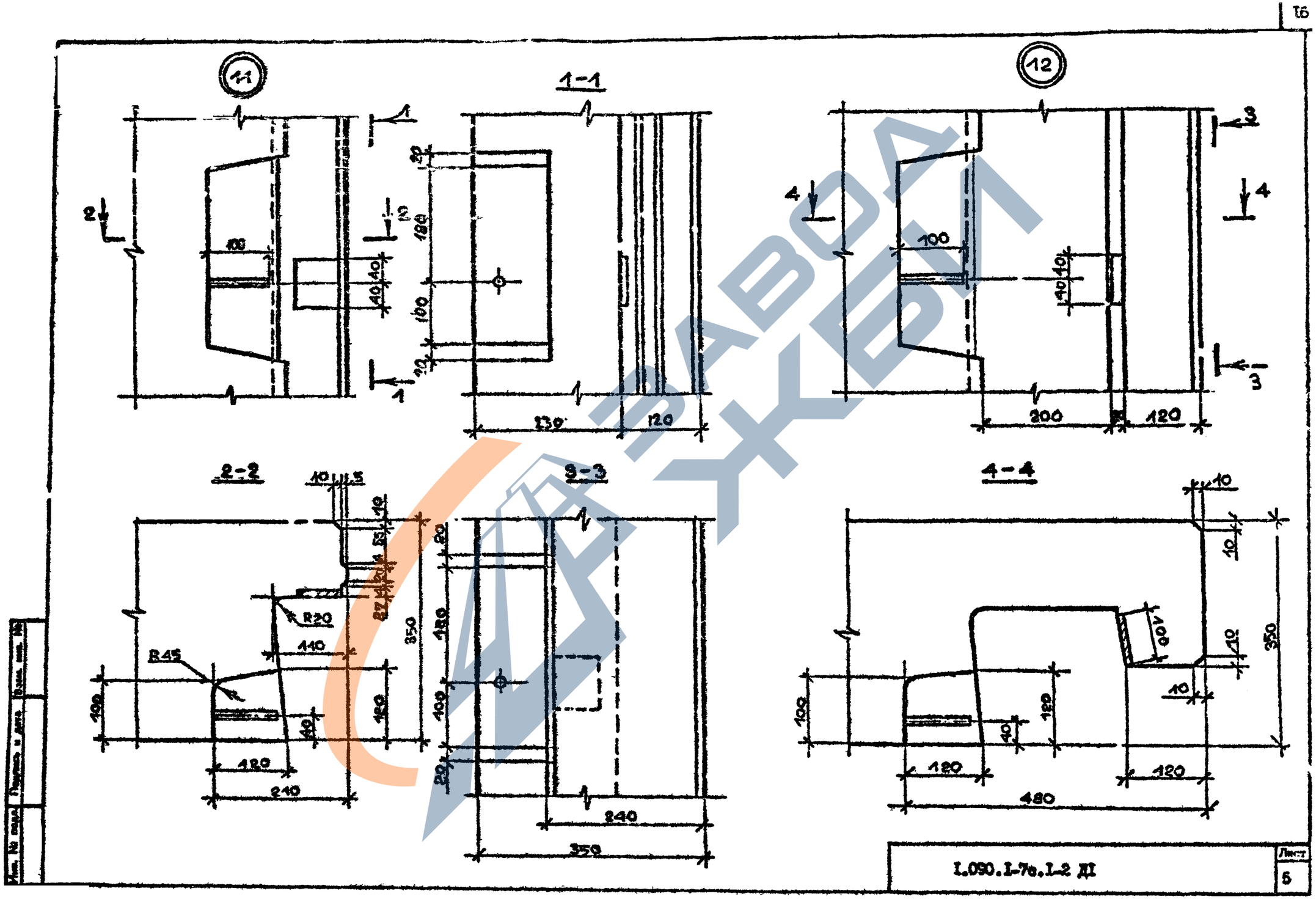

Инв. № подл.	Подпись и дата	Взам. инв. №	

I.090.I-7в.I-2 ДI

Лист 5

https://zavodjbi.com/

13

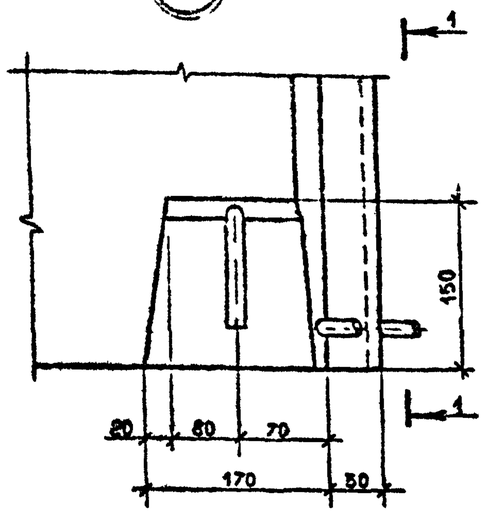

1-1

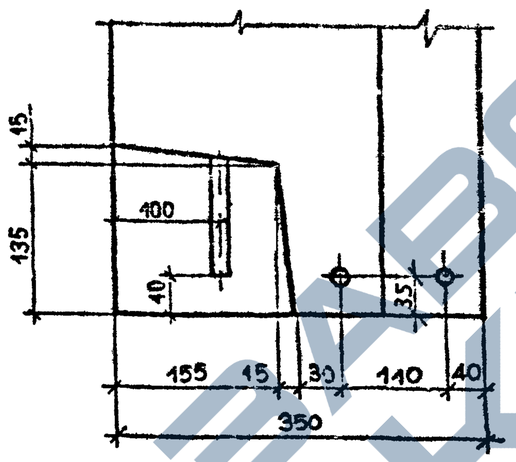

14

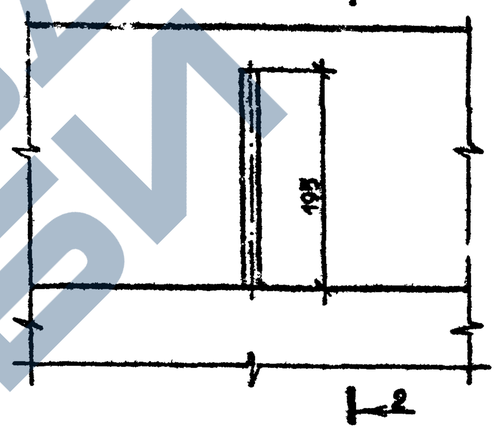

2-2

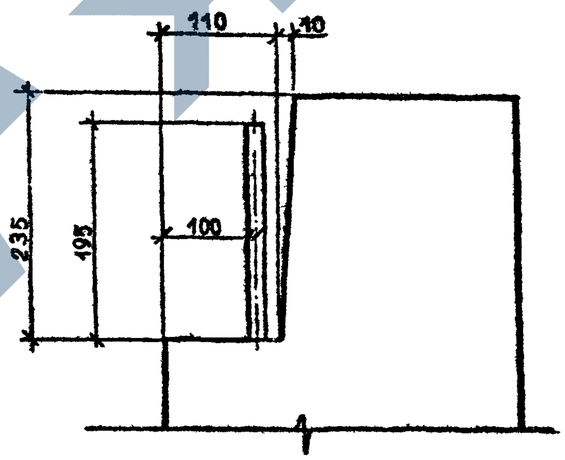

15

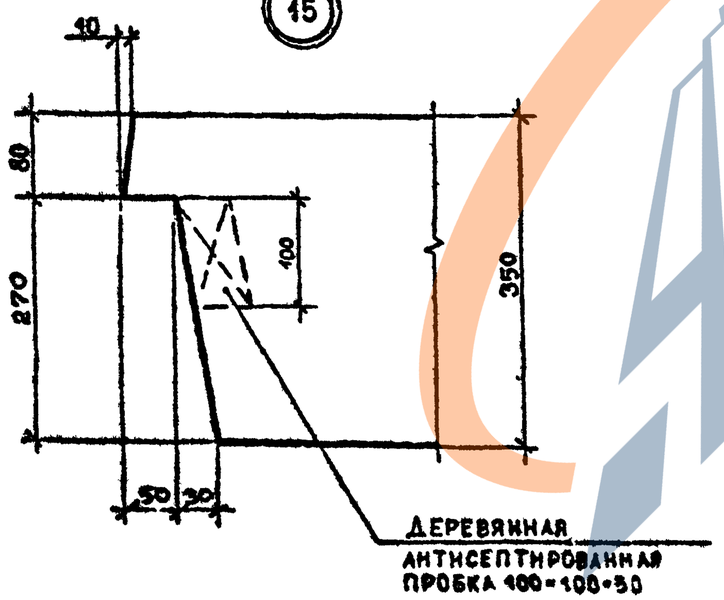

Инв. № подл.	Подпись и дата	Взам. инв. №

https://zavodjbi.com/

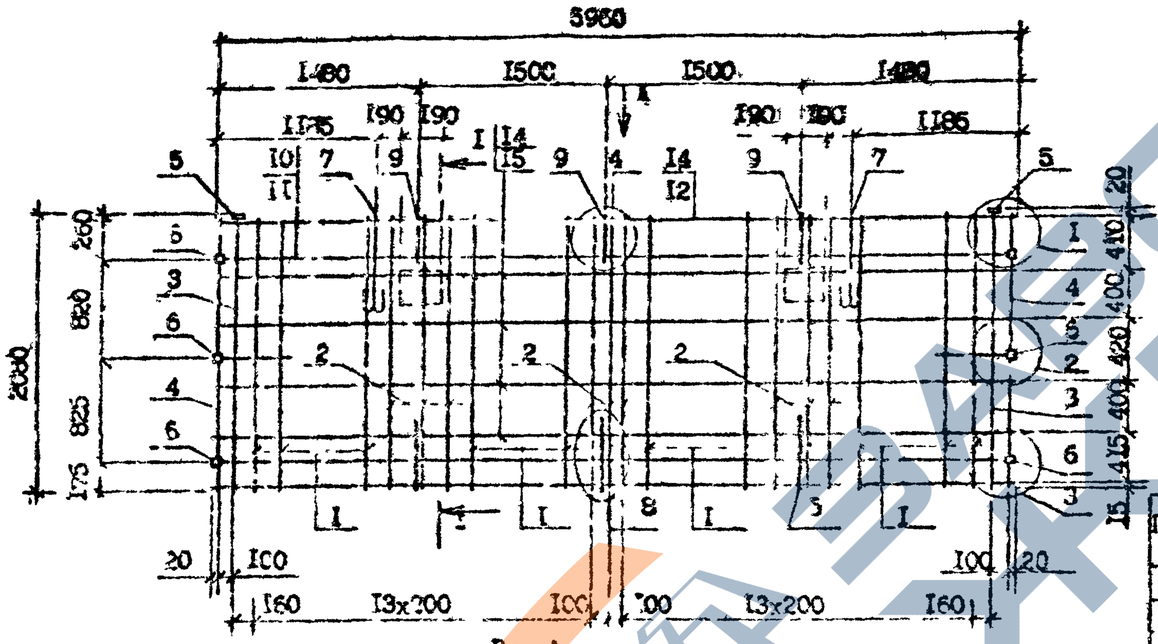

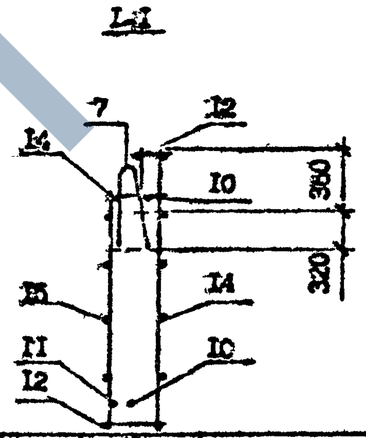

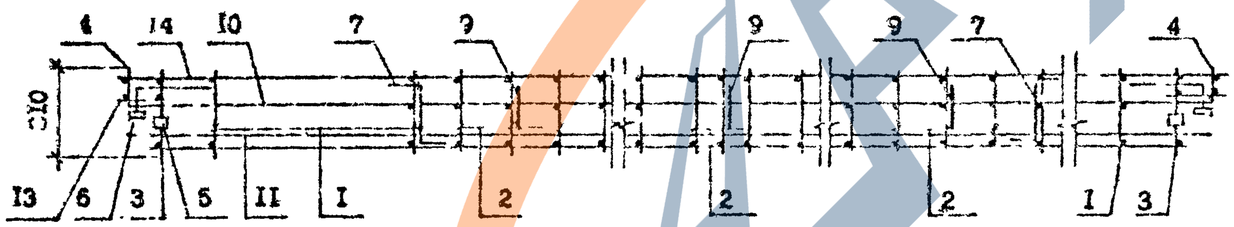

Поз.	Наименование	Кол. КП 60	Кол. ПКП 60	Обозначение документа
I	Каркас КР1	24	24	I.090.I-7с.I-2 25
2	КР2	5	5	26
3	КР3	2	2	24
4	КР4	2	2	25
5	Изделие заклад. МН1	2	2	29
6	МН2	6	6	30
7	Петля строповоч. СП1	2	2	32
8	Стержень анкер. АН1	5	5	33
9	АН2	3	3	33
I0	⌀I0А-I, L=5950;3,67	2	2	Без чертежа
II	⌀I0А-I, L=5770;3,56	2	2	Без чертежа
I2	⌀5Вр-I, L=5550;0,85	2	2	Без чертежа
I3	⌀5Вр-I, L=I30;0,02	I2	I2	Без чертежа
I4	⌀5Вр-I, L=5960;0,92	6	6	Без чертежа
I5	⌀5Вр-I, L=5760;0,89	4	4	Без чертежа
	Масса каркаса	86,36	86,36	

Технические требования см. I.090.I-7с.I-2 ТТ
Узлы см. I.090.I-7с.I-2 Д2
Опалубочный чертеж см. I.090.I-7с.I-2 ОI
Арматура класса А-I по ГОСТ 5781-82*
класса Вр-I по ГОСТ 6727-80*

Разраб.	Коркия		1090
Проверил	Салихова		1090
ГИП	Гуржанидзе		1090
Нач.отд.	Бохтадзе		1090
Н.контр.	Маркарян		1090

I.090.I-7с.I-2 I2

Каркас пространственный КП 60.2I.3,5 ПКП 60.2I.3,5

Стадия	Лист	Листов
Р		I

ТбилЗНИИЭП

Инв. № подл. | Подпись и дата | Взам. инв. №

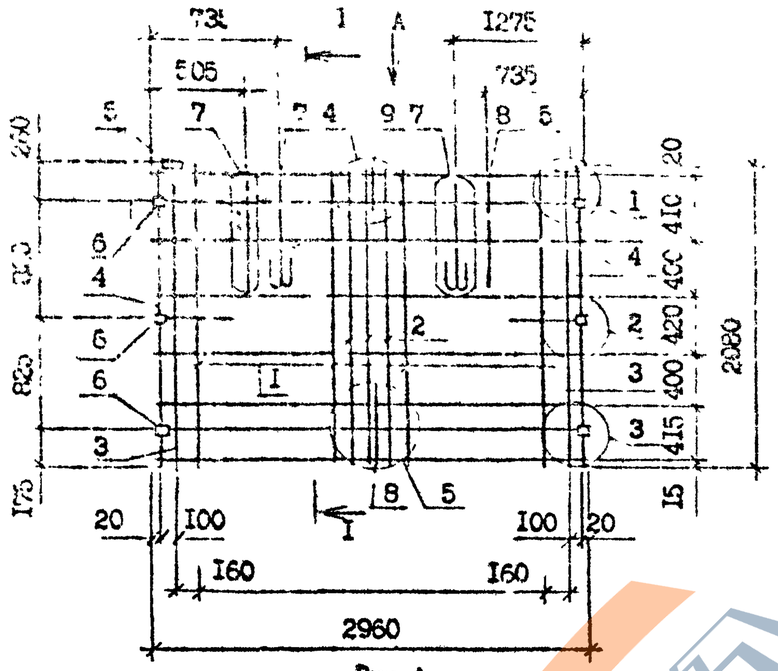

Вид А

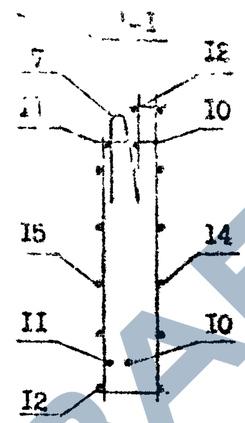

Поз.	Наименование		Кол.	Обозначение документа
1	Каркас	КР1	12	1.090.1-7с.1-2 25
2		КР2	3	26
3		КР3	2	24
4		КР4	2	25
5	Изделие закладное	МН1	2	29
6		МН2	5	30
7	Петля строповочная	СП2	2	32
8	Стержень анкерный	АН1	5	33
9		АН2	1	33
10	⌀10А-I, L =2950; 1,82кг		2	Без чертежа
11	⌀10А-I, L =2770; 1,71кг		2	Без чертежа
12	⌀5Вр-I, L =2550; 0,4кг		2	Без чертежа
13	⌀5Вр-I, L =130; 0,02кг		12	Без чертежа
14	⌀5Вр-I, L =2960; 0,46кг		6	Без чертежа
15	⌀5Вр-I, L =2760; 0,43кг		4	Без чертежа
	Масса каркаса		48,61	

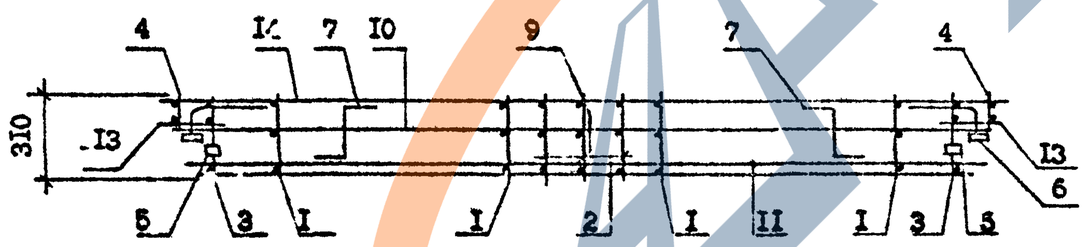

Технические требования см. 1.090.1-7с.1-2 ТТ
Узлы см. 1.090.1-7с.1-2 Д2
Опалубочный чертеж см. 1.090.1-2 02
Арматура класса А-I по ГОСТ 5781-82*
класса Вр-I по ГОСТ 6727-80*

Разраб.	Коркия		9.09.90	1.090.1-7с.1-2 13
Проверил	Силихова		9.09.90	
ГИП	Бурджанадзе		9.09.90	Каркас пространственный ПКП 30.21.3,5
Нач.отд.	Бахтадзе		9.09.90	
Н.контр.	Маркарян		9.09.90	

Стадия	Лист	Листов
Р		1

ТбилЗНИИЭП

Инв. № подл. | Подпись и дата | Взам. инв. №

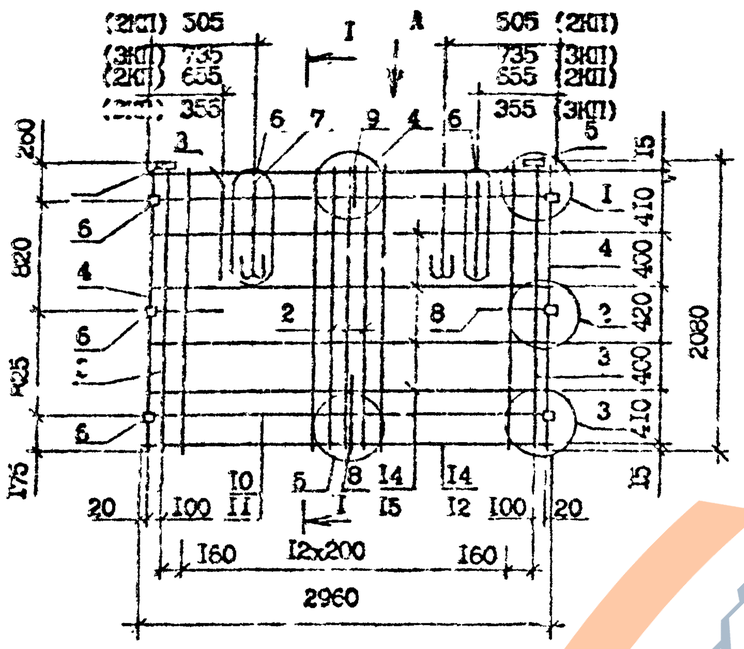

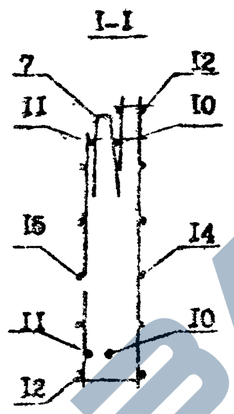

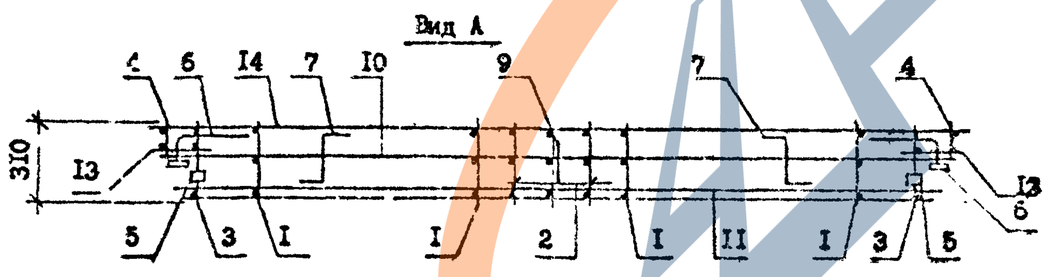

Поз.	Наименование	Количество 2КП 30	Количество 3КП 30	Обозначение документа
I	Каркас КР1	I2	I2	I.090.I-7с.I-2 25
2	КР2	3	3	26
3	КР3	2	2	24
4	КР4	2	2	25
5	Изделие закладное МН1	2	2	29
6	МН2	6	6	30
7	Петля строповочная СП2	2	2	32
8	Стержень анкерный АН1	5	5	33
9	АН2	I	I	33
I0	⌀I0А-I, L=2950; I,32кг	2	2	Без чертежа
II	⌀I0А-I, L=2770; I,7Iкг	2	2	Без чертежа
I2	⌀5Вр-I, L=2550; 0,4кг	2	2	Без чертежа
I3	⌀5Вр-I, L=I30; 0,02кг	I2	I2	Без чертежа
I4	⌀5Вр-I, L=2960; 0,46кг	6	6	Без чертежа
I5	⌀5Вр-I, L=2760; 0,43кг	4	4	Без чертежа
	Масса каркаса	48,6I	48,,6	

Технические требования см. I.090.I-7с.I-2 ТТ
Узлы см. I.090.I-7с.I-2 Д2
Опалубочный чертеж см. I.090.I-7с.I-2 03
Арматура класса А-I по ГОСТ 578I-82*
класса Вр-I по ГОСТ 6727-80*

Разраб.	Коркия		9.09.9
Проверил	Салихова		9.09.9
ГИП	Бурджанадзе		9.09.9
Нач.отд.	Бахтадзе		9.09.9
Н.контр.	Маркарян		9.09.9

I.090.I-7с.I-2 I4

Каркас пространственный
2КП 30.2I.3,5
3КП 30.2I.3,5

Стадия	Лист	Листов
Р		I

ТбилЗНИИЭП

Инв. № подл. | Подпись и дата | Взам. инв. №

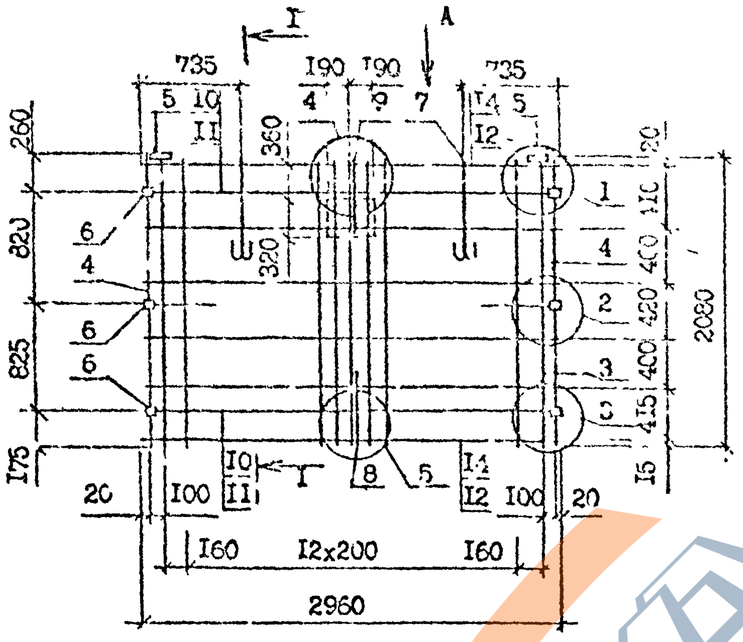

Вид А

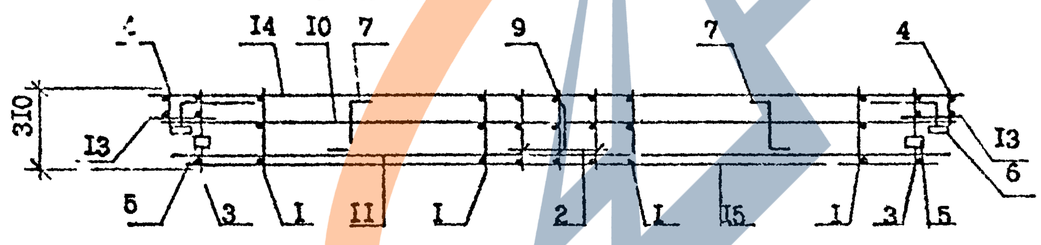

Поз.	Наименование		Количество КП 30	Количество 4КП 30	Обозначение документа
1	Каркас	КР1	12	12	1.090.1-7с.1-2 25
2		КР2	3	3	26
3		КР3	2	2	24
4		КР4	2	2	25
5	Изделие закладное	МН1	2	2	29
6		МН2	6	6	30
7	Петля строповочная	СП2	2	2	32
8	Стержень анкерный	АН1	3	3	33
9		АН2	1	1	33
10	Ф10А-I, L=2950; 1,82кг		2	2	Без чертежа
11	Ф10А-I, L=2770; 1,71кг		2	2	Без чертежа
12	Ф5Вр-I, L=2550; 0,4кг		2	2	Без чертежа
13	Ф5Вр-I, L=130; 0,02кг		12	12	Без чертежа
14	Ф5Вр-I, L=2960; 0,46кг		6	6	Без чертежа
15	Ф5Вр-I, L=2760; 0,43кг		4	4	Без чертежа
	Масса каркаса		47,73	47,73	

Технические требования см. 1.090.1-7с.1-2 ТТ
Узлы см. 1.090.1-7с.1-2 Д2
Опалубочный чертеж см. 1.090.1-7с.1-2 04
Арматура класса А-I по ГОСТ 5781-82*
класса Вр-I по ГОСТ 6727-80*

Разраб.	Коркия		09.89	1.090.1-7с.1-2 15
Проверил	Салихова		09.89	
ГИП	Бурджанадзе		09.89	Каркас пространственный КП 30.21.3,5 4КП 30.21.3,5
Нач.отд	Бахтадзе		09.89	Стадия Р · Лист · Листов 1
Н.контр	Маркарян		09.89	ТбилЗНИИЭП

Формат А3

Инв. № подл. | Подпись и дата | Взам. инв. №

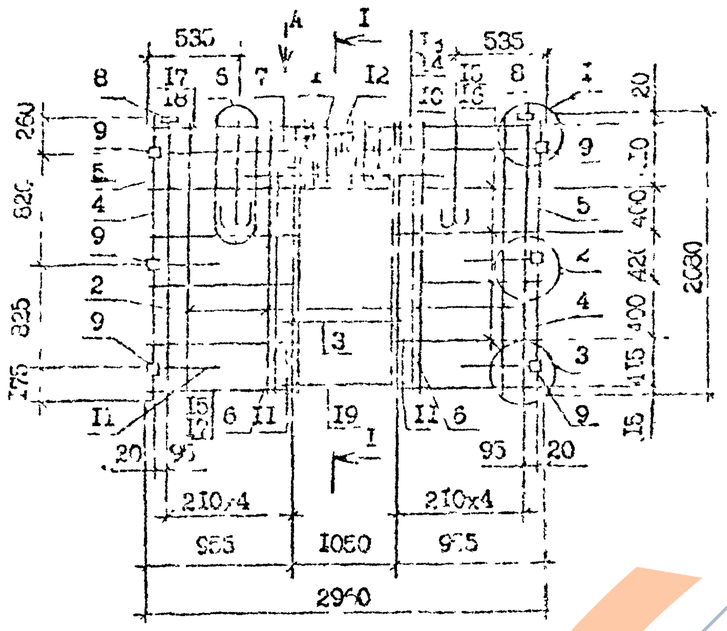

Вид А

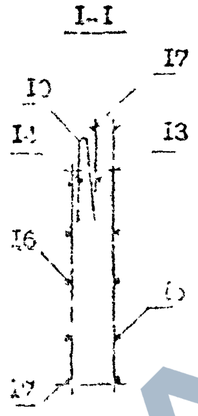

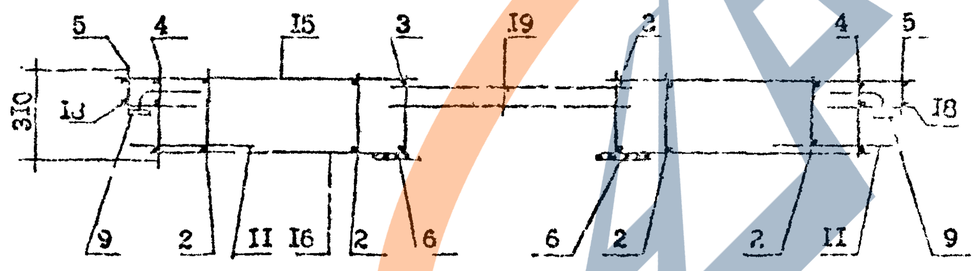

Поз.	Наименование	Кол.	Обозначение документа
I	Каркас укр. сборки СКРI	I	I.090.I-7с.I-2 23
2	Каркас КРI	6	25
3	КР2	2	26
4	КР3	2	24
5	КР4	2	25
6	Сетка С3	2	23
7	С4	I	26
8	Изделие закладное МНI	2	[illegible]
9	МН2	6	30
I0	Сетка отгибовочная СО2	2	[illegible]
II	Стержень анкерный АНI	6	[illegible]
I2	АН3	I	33
I3	⌀I0А-I, L=2950; I,82кг	I	Без чертежа
I4	⌀I0А-I, L=2770; I,70кг	I	Без чертежа
I5	⌀5Вр-I, L=1050; 0,I0кг	I2	Без чертежа
I6	⌀5Вр-I, L=960; 0,I3кг	8	Без чертежа
I7	⌀5Вр-I, L=760, 0,I2кг	4	Без чертежа
I8	⌀5Вр-I, L=130; 0,02кг	I2	Без чертежа
I9	⌀3А-Ш, L 2000; 0,79кг	2	Без чертежа
	Масса каркаса	43,54	

Технические требования см. I.090.I-7с.I-2 ТТ
Узлы см. I.090.I-7с.I-2 Д2
Опалубочный чертеж см. I.090.I-7с.I-2 С5
Арматура класса А-I по ГОСТ 5781-82*
класса Вр-I по ГОСТ 6727-80*

Гл.инж.	Корнин		
Пров.	Салихова		
ГИП	Сурдманадзе		1989
Нач.отд.	Бахтадзе		
Н.контр.	Маркарян		

I.090.I-7с.I-2 I6

Каркас пространственный
БКП 30.2I.3,5

Стадия	Лист	Листов
Р		I

ЦНИИЭП

Инв. № подл. | Подпись и дата | Взам. инв. №

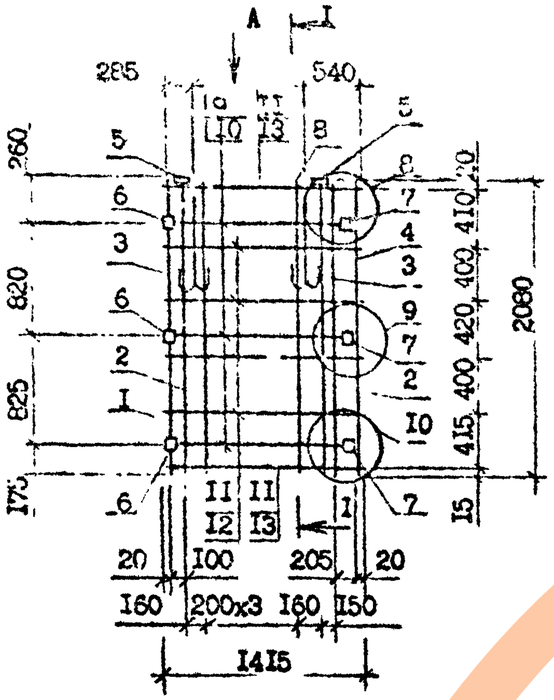

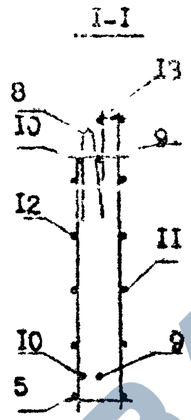

Поз.	Обозначение	Наименование	Кол.	Обозначение документа
1		Каркас КР1	4	I.090.I-7с.I-2 25
2		КР3	2	24
3		КР4	2	25
4		КР5	I	26
5		Изделие закладное МН1	2	29
6		МН2	3	30
7		МН3	3	3I
8		Петля строповочная СП3	2	32
9		ФI0А-I, L=II50;0,7Iкг	3	Без чертежа
I0		ФI0А-I, L=970;0,6кг	3	Без чертежа
II		Ф5Вр-I, L=I415;0,22кг	6	Без чертежа
I2		Ф5Вр-I, L=960;0,I5кг	4	Без чертежа
I3		Ф5Вр-I, L=750;0,I2кг	2	Без чертежа
I4		Ф5Вр-I, L=I30;0,02кг	6	Без чертежа
I5		Ф5Вр-I, L=430;0,07кг	6	Без чертежа
		Масса каркаса	27,22	

Вид А

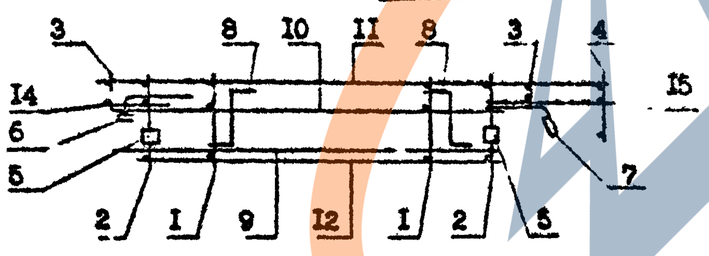

Технические требования см. I.090.I-7с.I-2 ТТ
Узлы см. I.090.I-7с.I-2 Д2
Опалубочный чертеж см. I.090.I-7с.I-2 О6
Арматура класса А-I по ГОСТ 5781-82*
класса Вр-I по ГОСТ 6727-80*

Разраб.	Кожия			I.090.I-7с.I-2 I7
Проверил	Салихова			
ГИП	Гуражанда			Каркас пространственный ПП I4.2I.3,5
Нач.отд.	Бахтанзе			Стадия Р · Лист · Листов I
Н.контр.	Маркарян			ЦНИИЭП

Инв. № подл. | Подпись и дата | Взам. инв. №

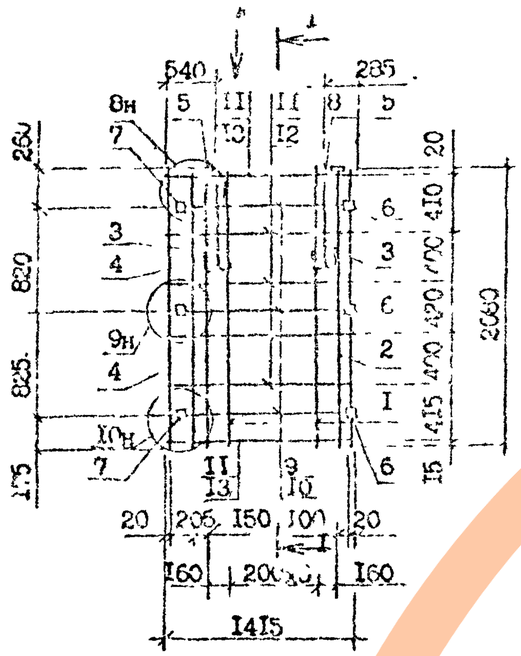

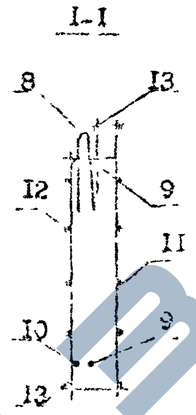

Поз.	Наименование	Кол.	Обозначение документа
1	Каркас КР1	4	1.090.1-7с.1-2 25
2	КР3	2	24
3	КР4	2	25
4	КР5	1	26
5	Изделие закладное МН1	2	29
6	МН2	3	30
7	МН3	3	31
8	Петля строповочная СП3	2	32
9	⌀10А-I, L=1150;0,71кг	3	Без чертежа
10	⌀10А-I, L=970;0,6кг	3	Без чертежа
11	⌀5Вр-I, L=1415;0,22кг	6	Без чертежа
12	⌀5Вр-I, L=960;0,15кг	4	Без чертежа
13	⌀5Вр-I, L=750;0,12кг	2	Без чертежа
14	⌀5Вр-I, L=130;0,02кг	6	Без чертежа
15	⌀5Вр-I, L=430;0,07кг	6	Без чертежа
	Масса каркаса	27,22	

Вид А

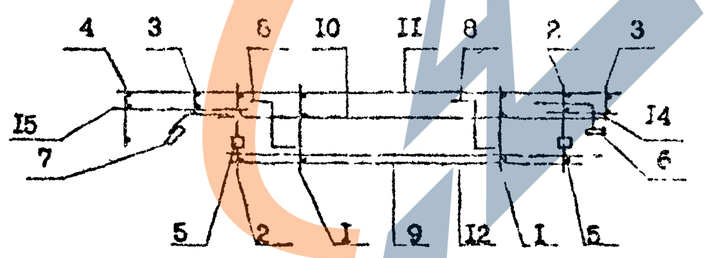

Технические требования см. 1.090.1-7с.1-2 ТТ
Узлы см. 1.090.1-7с.1-2 Д2
Опалубочный чертеж см. 1.090.1-7с.1-2 07
Арматура класса А-I по ГОСТ 5781-82*
класса Вр-I по ГОСТ 6727-80*

Гл.инж.	Коркия			1.090.1-7с.1-2 18			
Гл.спец.	Салихова						
ГИП	Гурджанидзе			Каркас пространственный 2КП 14.21.3,5	Стадия	Лист	Листов
Нач.отд.	Бохтадзе				Р		1
					ТбилЗНИИЭП		
Н.контр.	Маркарян						

Инв. № подл. | Подпись и дата | Взам. инв. №

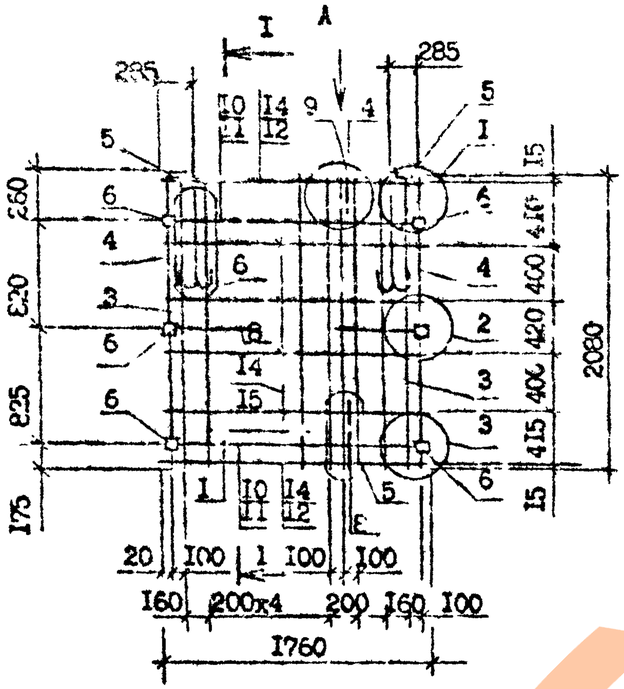

Вид А

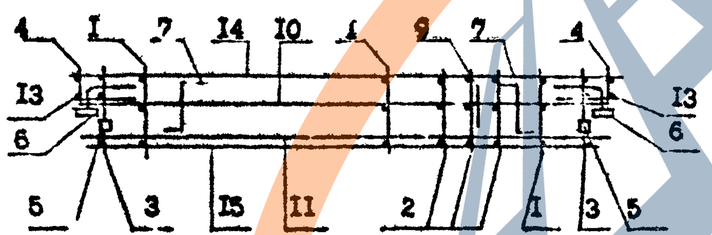

I-I

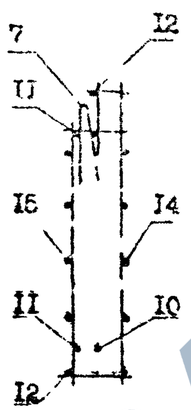

Кол.	Наименование		Кол.	Обозначение документа
1	Каркас	КР1	5	I.090.I-7с.I-2 25
2		КР2	3	26
3		КР3	2	24
4		КР4	2	25
5	Изделие закладное	МН1	2	29
6		МН2	6	30
7	Петля строповочная	СП3	2	32
8	Стержень анкерный	АН1	3	33
9		АН2	1	33
10	Ф10А-I, L=1750; 1,08кг		2	Без чертежа
11	Ф10А-I, L=1570; 0,97кг		2	Без чертежа
12	Ф5Вр-I, L=1350; 0,21кг		2	Без чертежа
13	Ф5Вр-I, L=130; 0,02кг		12	Без чертежа
14	Ф5Вр-I, L=1760; 0,27кг		6	Без чертежа
15	Ф5Вр-I, L=1560; 0,24кг		4	Без чертежа
	Масса каркаса		31,44	

Технические требования см. I.090.I-7с.I-2 ТТ
Узлы см. I.090.I-7с.I-2 Д2
Опалубочный чертеж см. I.090.I-7с.I-2 ОЗ
Арматура класса А-I по ГОСТ 5781-82*
класса Вр-I по ГОСТ 6727-80*

Разраб.	Коркия		9.09.9
Проверил	Селихова		9.09.9
ГИП	Бурдзиладзе		9.09.94
Нач.отд.	Бахтадзе		9.09.9
Н.контр.	Маркарян		9.09.9

I.090.I-7с.I-2 19

Каркас пространственный
КП 18.21.3,5

Стадия	Лист	Листов
Р		I

ТбилЗНИИЭП

Инв. № подл. | Подпись и дата | Взам. инв. №

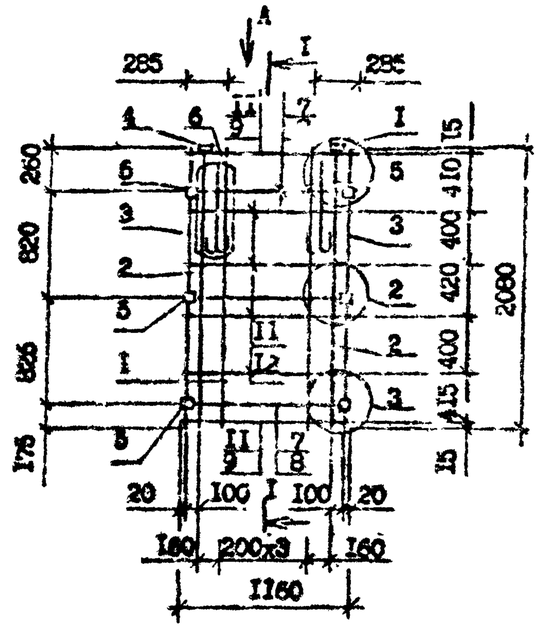

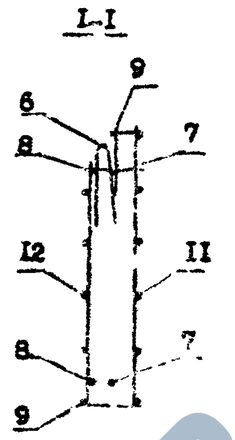

Поз.	Наименование	Кол.	Обозначение документа
I	Каркас КРI	4	I.090.I-7с.I-2 25
2	КР3	2	24
3	КР4	2	25
4	Изделие закладное МНI	2	29
5	МН2	6	30
6	Петля строповочная СП3	2	32
7	⌀I0А-I, L=II50;0,7Iкг	3	Без чертежа
8	⌀I0А-I, L=970;0,6кг	3	Без чертежа
9	⌀5Вр-I, L=750;0,I[illegible]кг	2	Без чертежа
I0	⌀5Вр-I, L=I30;0,02кг	I2	Без чертежа
II	⌀5Вр-I, L=II60;0,I8кг	6	Без чертежа
I2	⌀5Вр-I, L=950;0,I5кг	4	Без чертежа
	Масса каркаса	23,49	

Технические требования см. I.090.I-7с.I-2 ТТ
Узлы см. I.090.I-7с.I-2 Д2
Опалубочный чертеж см. I.090.I-7с.I-2 09
Арматура класса А-I по ГОСТ 5781-82*
класса Вр-I по ГОСТ 6727-80*

Вид А

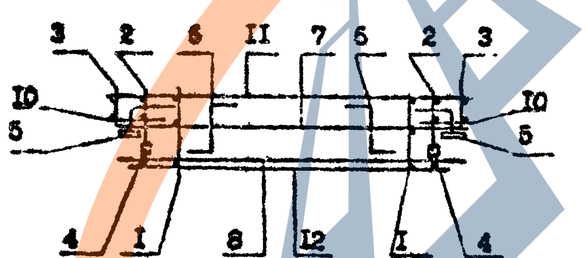

Гл.разраб.	Коркия			I.090.I-7с.I-2 20
Проверил	Салихова			
ГИП	Бурджанадзе			Каркас пространственный КП I2.2I.3,5
Нач.отд.	Бахтадзе			Стадия: Р; Лист: ; Листов: I
Н.контр.	Маркарян			ТбилЗНИИЭП

Инв. № подл. | Подпись и дата | Взам. инв. №

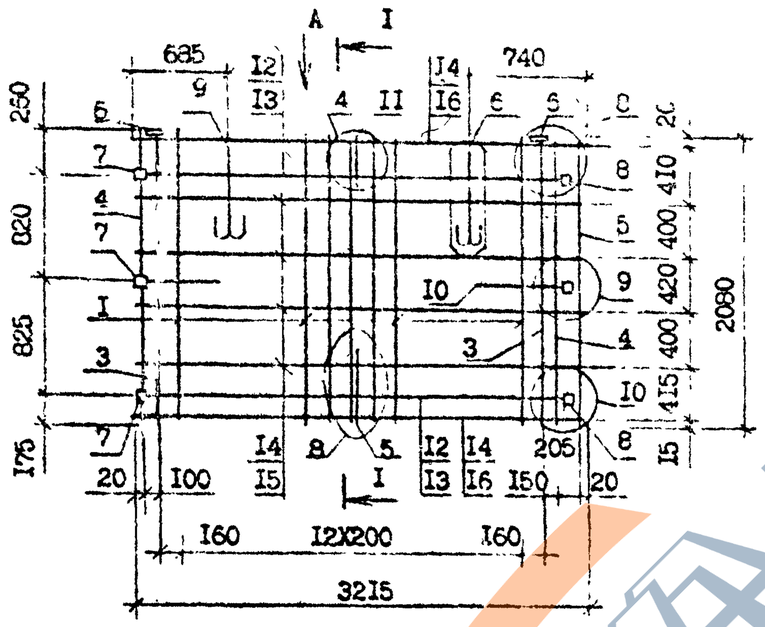

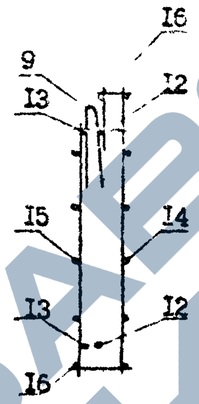

Поз.	Наименование		Кол.	Обозначение документа
I	Каркас	КРI	I2	1.090.I-7с.I-2 25
2		КР2	3	26
3		КР3	2	24
4		КР4	2	25
5		КР5	I	26
6	Изделие закладное	МнI	2	29
7		МН2	3	30
8		МН3	3	3I
9	Петля строповочная	СП2	2	32
I0	Стержень анкерный	АнI	3	33
II		АН2	I	33
I2	ФI0А-I, L =2950; I,82кг		2	Без чертежа
I3	ФI0А-I, L =2770; I,7Iкг		2	Без чертежа
I4	⌀5Вр-I, L =32I5; 0,5кг		6	Без чертежа
I5	⌀5Вр-I, L =2760; 0,43кг		4	Без чертежа
I6	⌀5Вр-I, L =2550; 0,4кг		2	Без чертежа
I7	⌀5Вр-I, L =I30; 0,02кг		6	Без чертежа
I8	⌀5Вр-I, L =430; 0,07кг		6	Без чертежа
	Масса каркаса		5I,46	

Вид А

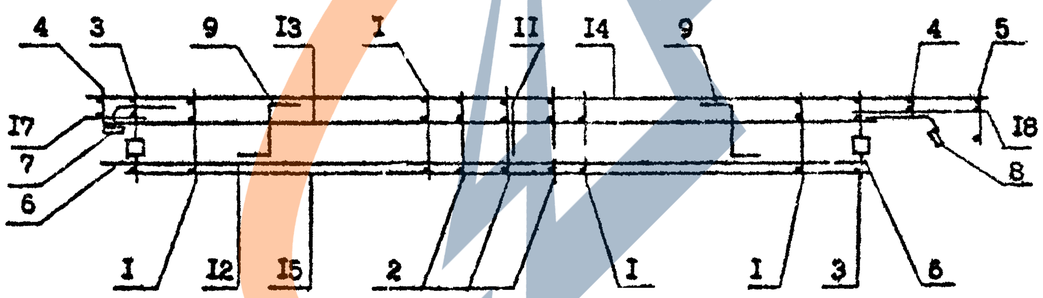

Технические требования см. I.090.I-7с.I-2 ТТ
Узлы см. I.090.I-7с.I-2 Д2
Опалубочный чертеж см. I.090.I-7с.I-2.Ю
Арматура класса А-I по ГОСТ 5781-82*
класса Вр-I по ГОСТ 6727-80*

Разраб.	Коркия			I.090.I-7с.I-2 2I
Проверил	Салихова			
ГИП	Бурджанадзе			Каркас пространственный ПКП 32.2I.3,5
Нач.отд.	Бахтадзе			Стадия Р / Лист / Листов I
Н.контр.	Маркарян			ТбилЗНИИЭП

Инв. № подл. | Подпись и дата | Взам. инв. №

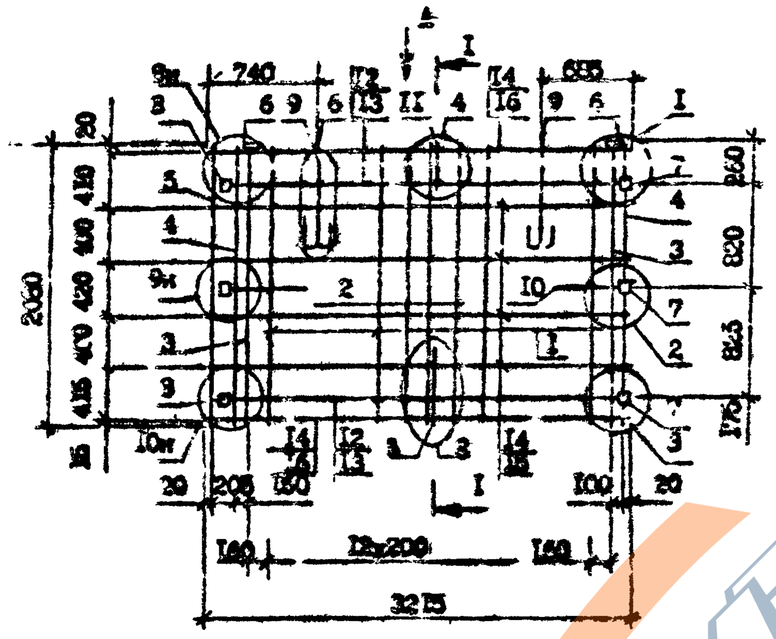

Вид А

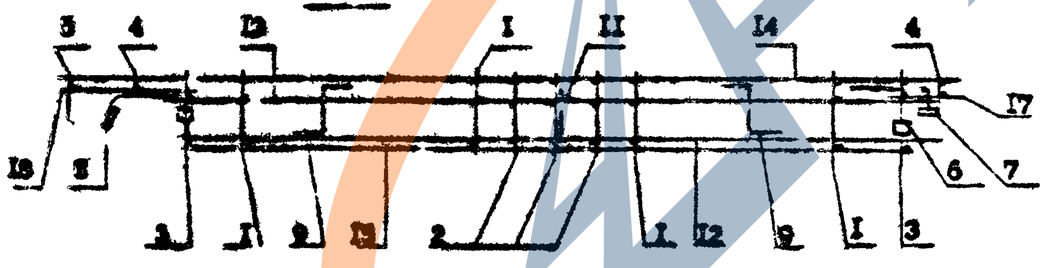

I-I

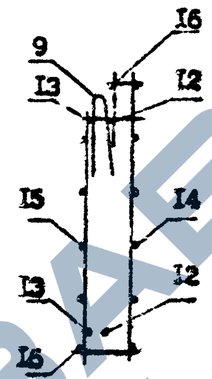

Поз.	Наименование	Кол.	Обозначение документа
I	Каркас КР1	I2	I.090.I-7с.I-2 25
2	КР2	3	26
3	КР3	2	24
4	КР4	2	25
5	КР5	I	26
6	Изделие закладное МН1	2	29
7	МН2	3	30
8	МН3	3	3I
9	Петля строповочная СП2	2	32
I0	Стержень анкерный АН1	3	33
II	АН2	I	33
I2	⌀I0А-I, L=295; I,82кг	2	Без чертежа
I3	⌀I0А-I, L=2770; I,7Iкг	2	Без чертежа
I4	⌀5Вр-I, L=32I5; 0,5кг	6	Без чертежа
I5	⌀5Вр-I, L=2760; 0,43кг	4	Без чертежа
I6	⌀5Вр-I, L=2550; 0,4кг	2	Без чертежа
I7	⌀5Вр-I, L=I30; 0,02кг	6	Без чертежа
I8	⌀5Вр-I, L=430; 0,07кг	3	Без чертежа
	Масса каркаса	5I,45	

Технические требования см. I.090.I-7с.I-2 ТТ
Узлы см. I.090.I-7с.I-2 Д2
Опалубочный чертеж см. I.090.I-7с.I-2 II
Арматура класса А-I по ГОСТ 5781-82*
класса Вр-I по ГОСТ 6727-80*

Разраб.	Корнюк			I.090.I-7с.I-2 22			
Провер.	Салихова						
ГИП	Бурдженадзе						
Нач.отд.	Бохтадзе			Каркас пространственный 2КП 32.2I.3,8	Стадия	Лист	Листов
					Р		I
					ТомиНИИЭП		
Н.контр.	Маркарян						

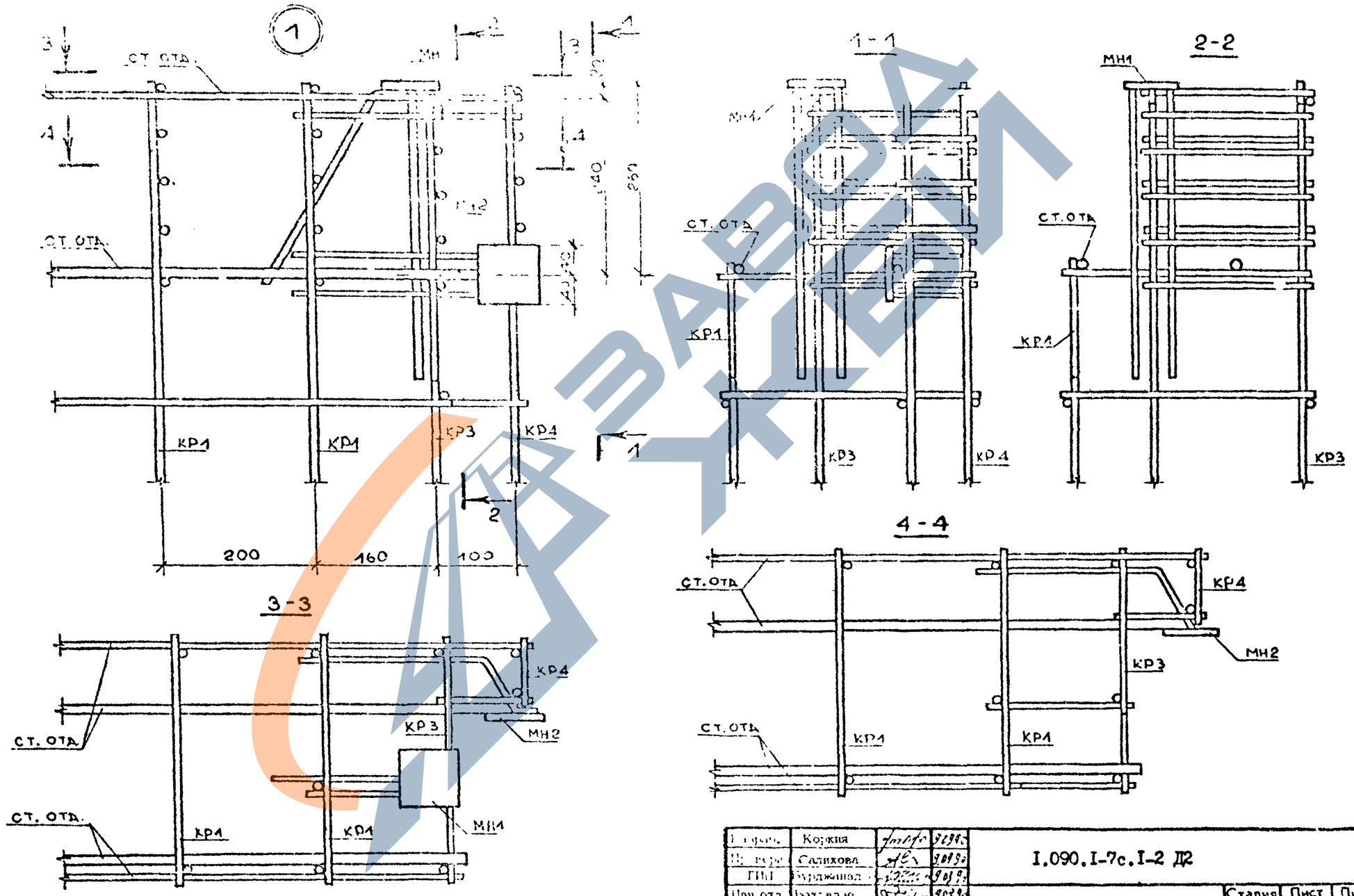

Инженер	Коржия		9.09.90	I.090.I-7с.I-2 Д2
Гл. инж.	Салихова		9.09.90	
ГИП	Бурджанадзе		9.09.90	
Нач.отд.	Бахтадзе		9.09.90	Узлы арматурные
Н.контр.	Маркарян		9.09.90	

Стадия	Лист	Листов
Р	I	6

ТбилЗНИИЭП

Инв.№ подл. | Подпись и дата | Взам.инв.№

https://zavodjbi.com/

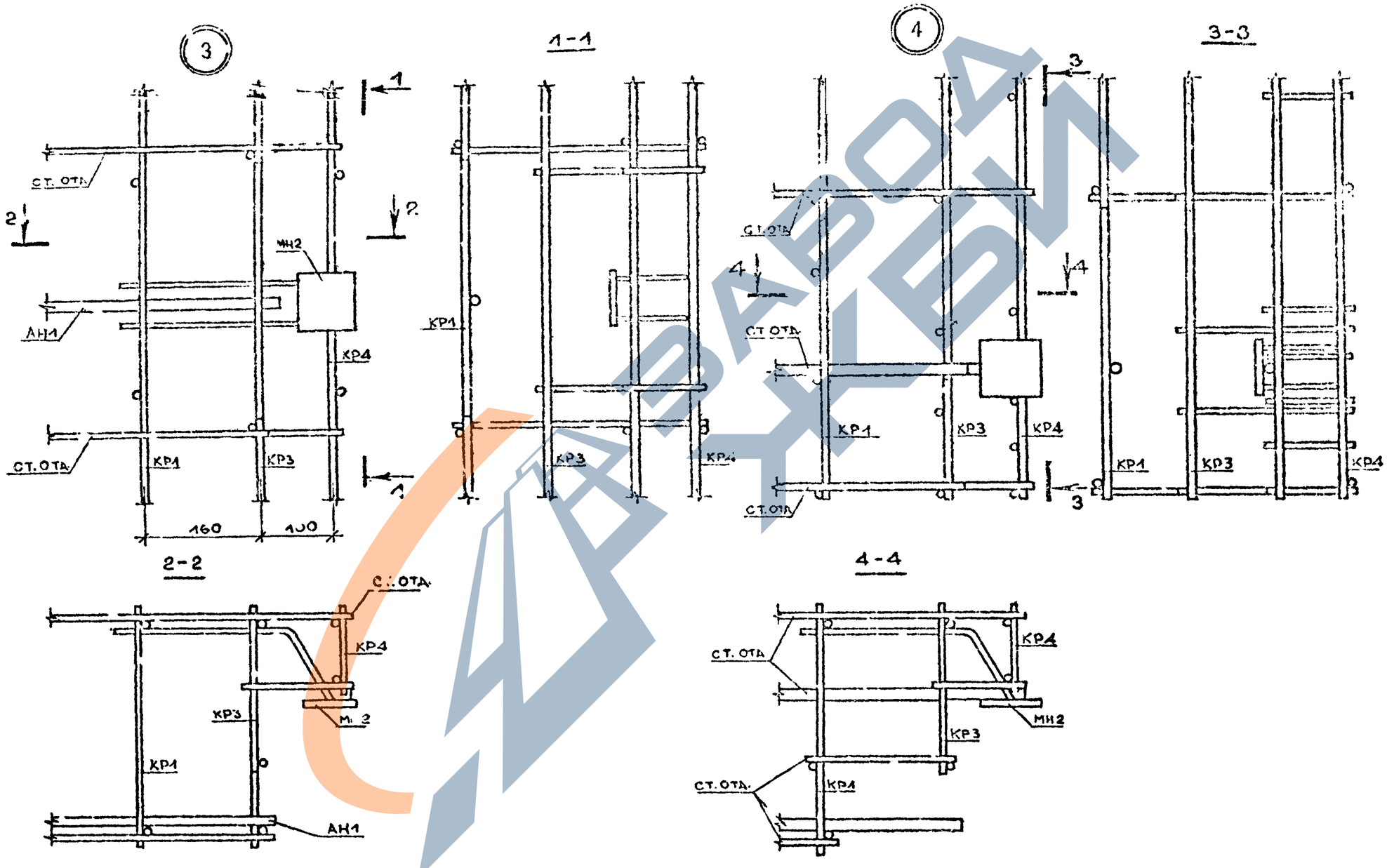

Инв. № подл.	Подпись и дата
Взам. инв. №	
6-552-1-2-46	

I.090.I.7с.I-2 Д2

Лист 2

https://zavodjbi.com/

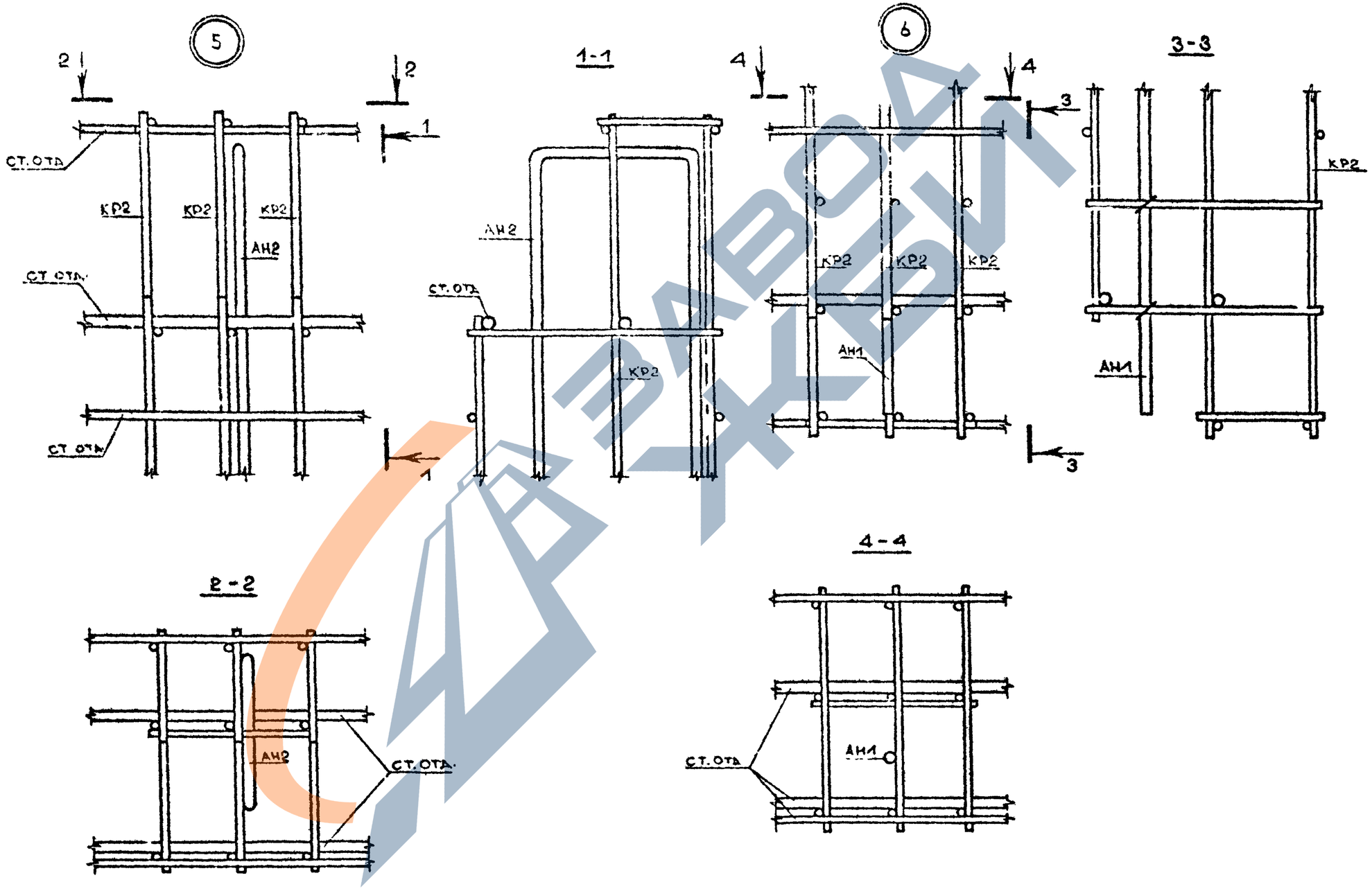
5
2
2
1
СТ.ОТД
КР2
КР2
КР2
АН2
СТ ОТД
СТ ОТД
1-1
АН2
СТ.ОТД
КР2
1
6
4
4
3
КР2
КР2
КР2
АН1
3
3-3
КР2
АН1
2-2
АН2
СТ.ОТД
4-4
СТ.ОТД
АН1

САВОД ЖБИ

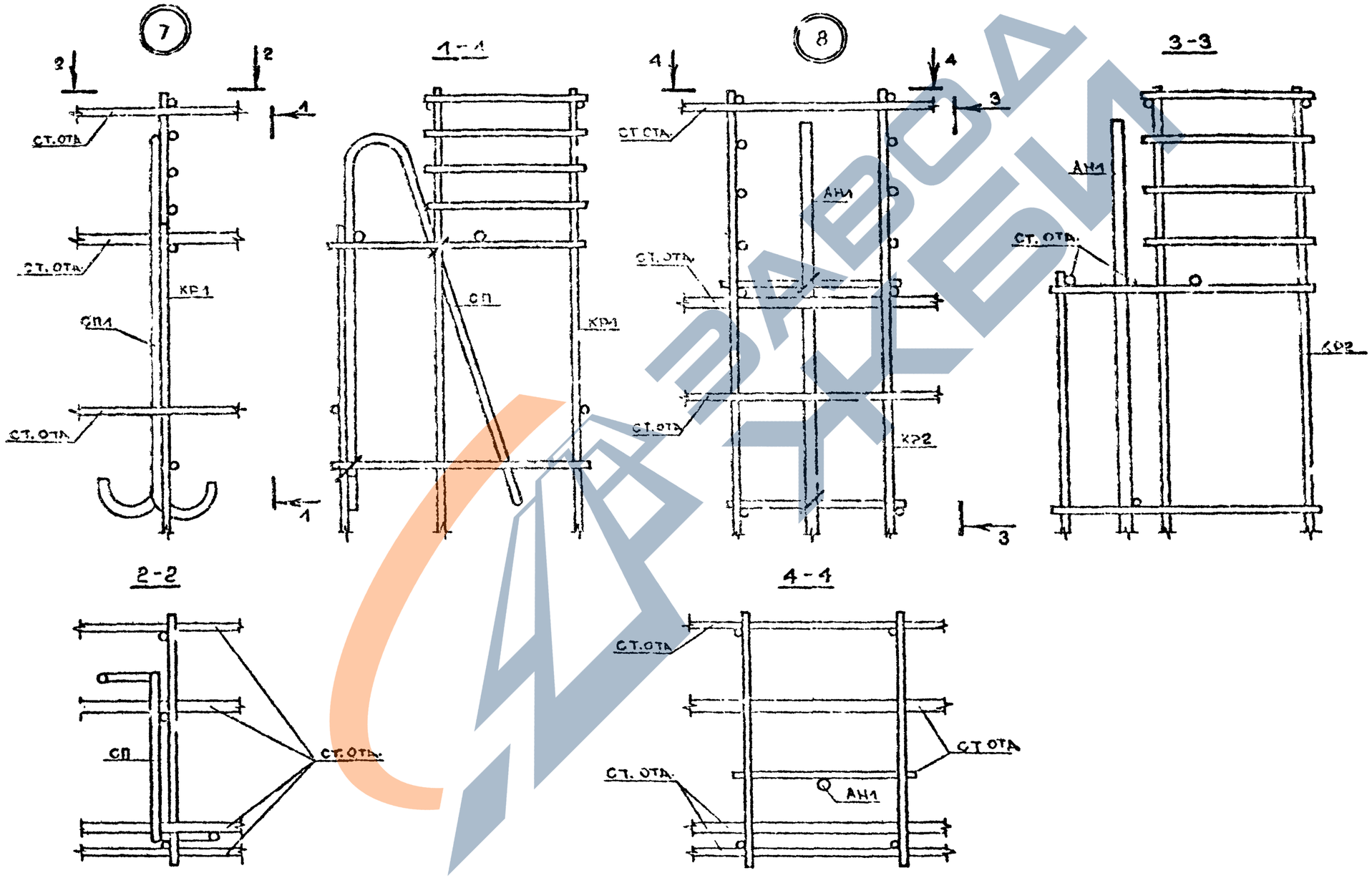

Инв. № подл.	Подпись и дата	Взам. инв. №

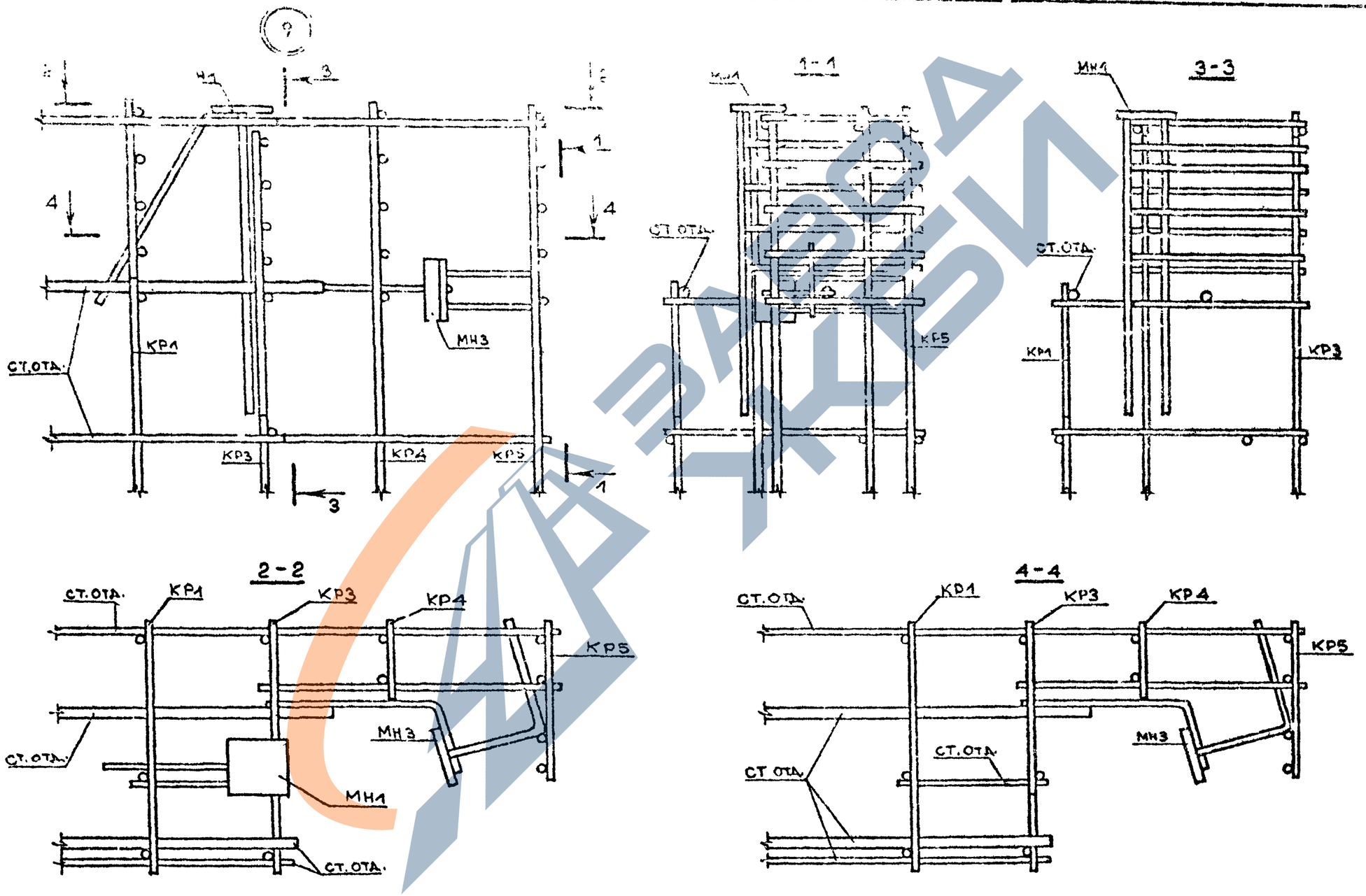
9
3
4
1
КН1
МН3
КР1
СТ.ОТД.
КР3
КР4
КР5
1-1
3-3
2-2
4-4

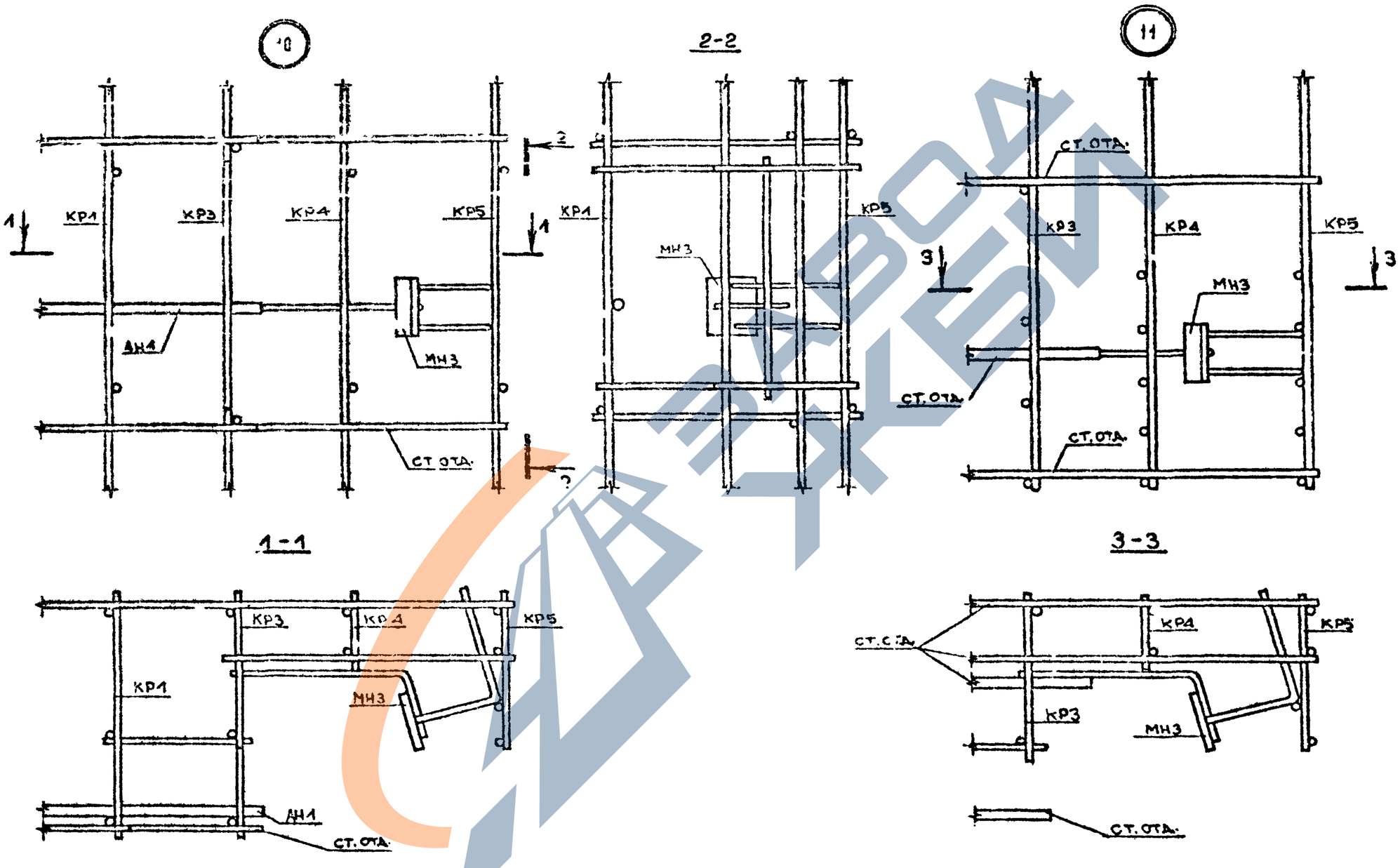
10
11
2-2
1-1
3-3
КР1
КР3
КР4
КР5
ДН4
МН3
СТ.ОТД.
ДН1

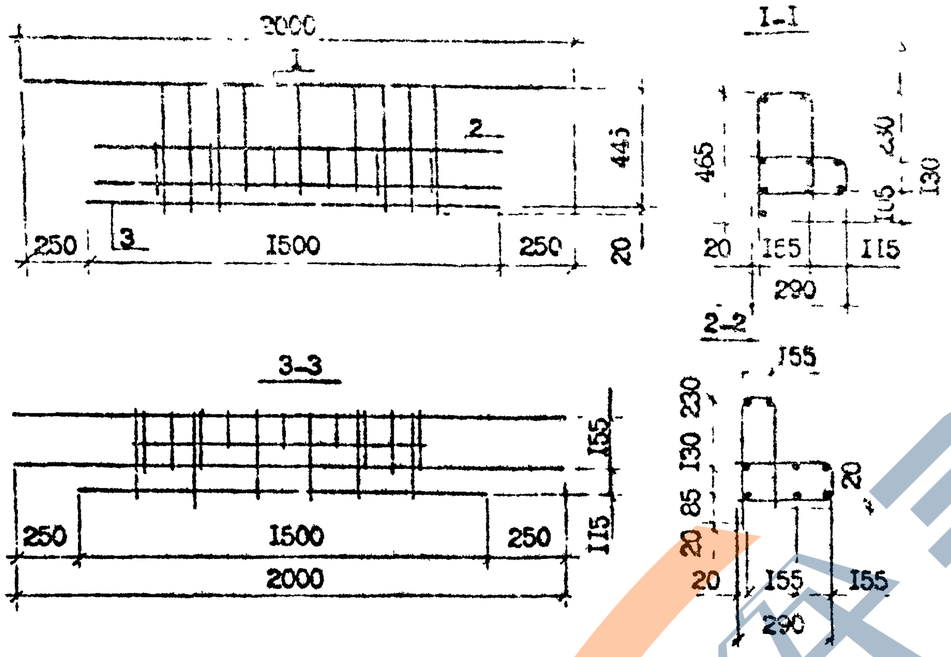

Поз.	Наименование	Кол.	Обозначения документа
1	Сетка С1	1	1.090.1-7с.1-2 27
2	С2	1	1.090.1-7с.1-2 28
3	Ф5Вр-I L=1500; 0,23кг	1	Без чертежа
	Масса каркаса	3,4	

Арматура класса Вр-I по ГОСТ 6727-80*

Разраб.	Коркия			1.090.1-7с.1-2 23
Провер.	Салихова			
ГИП	Бурджанадзе			
Нач.отд.	Бахтадзе			Каркас укрупнительной сборки СКРI
Н.контр.	Маркарян			Стадия: Р; Лист: ; Листов: 1
				ТбилЗНИИЭП

Взам. инв. № | Подпись и дата | Инв. № подл.

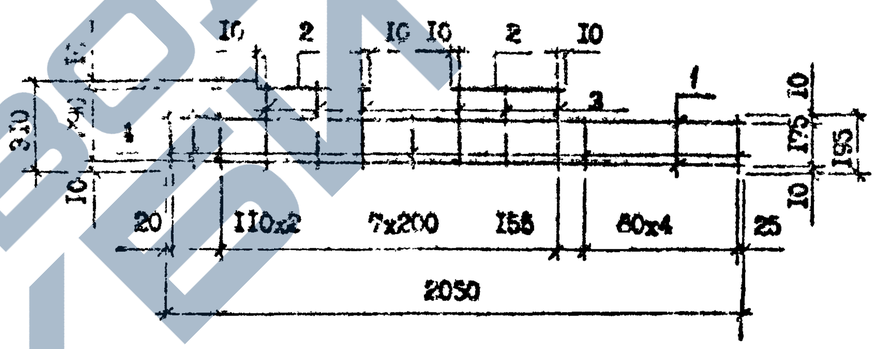

Поз.	Наименование	Кол.	Масса ед., кг	Масса, кг
1	Ф6А-III, L=2060	2	0,46	1,42
2	Ф6А-III, L=420	2	0,09	
3	Ф4Вр-I, L=310	6	0,03	
4	Ф4Вр-I, L=195	9	0,02	

Арматура: класса А-III по ГОСТ 5781-82*
класса Вр-I по ГОСТ 6727-80*

Разраб.	Коркия			1.090.1-7с.1-2 24
Провер.	Салихова			
ГИП	Бурджанадзе			
Нач.отд.	Бахтадзе			Каркас КР3
Н.контр.	Маркарян			Стадия: Р; Лист: ; Листов: 1
				ТбилЗНИИЭП

Взам. инв. № | Подпись и дата | Инв. № подл.

https://zavodjbi.com/

КР1

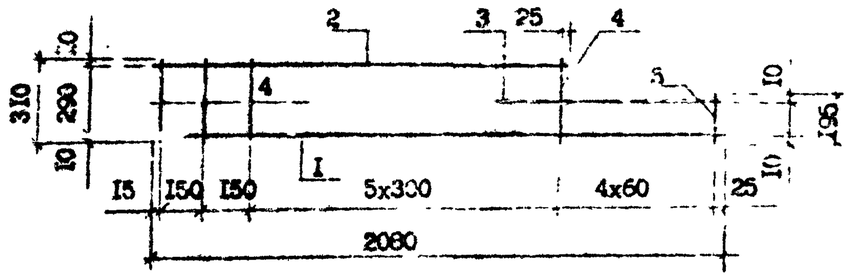

КР4

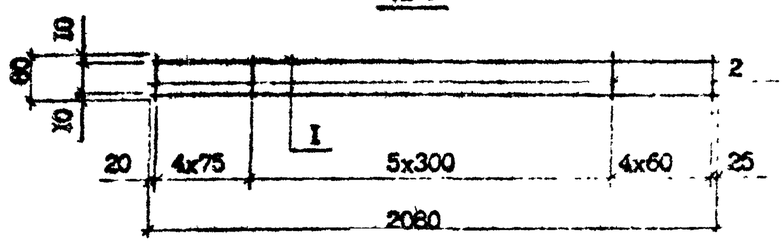

Марка	Поз.	Наименование	Кол.	Масса ед., кг	Масса, кг
КР1	I	Ф6А-III, L=2080	I	0,46	I,3I
	2	Ф6А-III, L=I840	I	0,40	
	3	Ф6А-III, L=600	I	0,I3	
	4	Ф4Вр-I, L=3I0	8	0,03	
	5	Ф4Вр-I, L=I95	4	0,02	
КР4	I	Ф6А-III, L=2080	2	0,46	I,06
	2	Ф4Вр-I, L=80	I4	0,0I	

Арматура: класса А-III по ГОСТ 5781-82*

класса Вр-I, по ГОСТ 6727-80*

Разраб.	Коркия			I.090.I-7с.I-2 25
Проверил	Салихова			
ГИП	Курдиманадзе			
Нач.отд.	Бахтадзе			Каркас КР1, КР4
Н.контр.	Маркарян			

Стадия	Лист	Листов
Р		I

Тбилисиниипроект

Инв. № подл. | Подпись и дата | Взам. инв. №

КР2

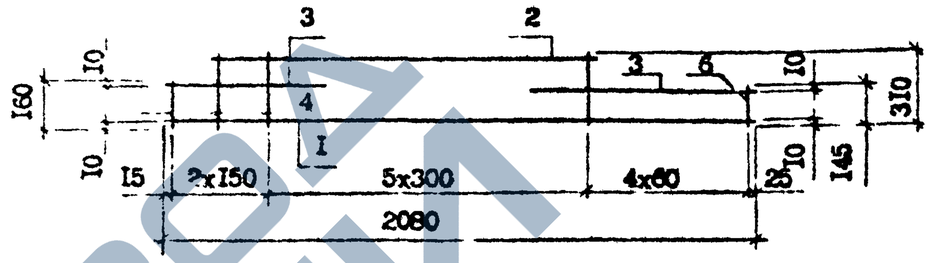

КР5

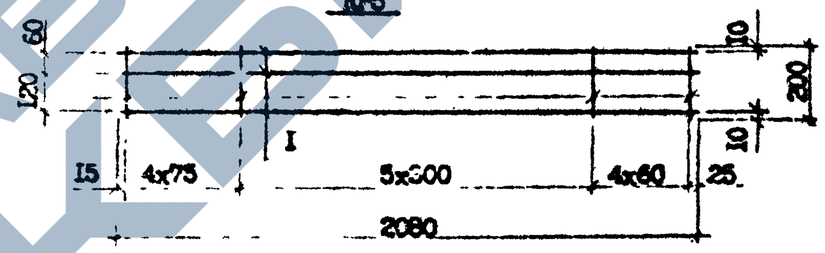

Марка	Поз.	Наименование	Кол.	Масса ед., кг	Масса, кг
КР2	I	Ф6А-III, L=2080	I	0,46	I,36
	2	Ф6А-III, L=I690	I	0,37	
	3	Ф6А-III, L=600	2	0,I3	
	4	Ф4Вр-I, L=3I0	7	0,03	
	5	Ф4Вр-I, L=I60	I	0,02	
	6	Ф4Вр-I, L=I45	4	0,0I	
КР5	I	Ф6А-I, L=2080	3	0,46	I,66
	2	Ф4Вр-I, L=200	I4	0,02	

Арматура: класса А-III по ГОСТ 5781-82*

класса Вр-I по ГОСТ 6727-80*

Разраб.	Коркия			I.090.I-7с.I-2 26
Проверил	Салихова			
ГИП	Курдиманадзе			
Нач.отд.	Бахтадзе			Каркас КР2, КР5
Н.контр.	Маркарян			

Стадия	Лист	Листов
Р		I

Тбилисиниипроект

Инв. № подл. | Подпись и дата | Взам. инв. №

ЗАВОД КЕБИ

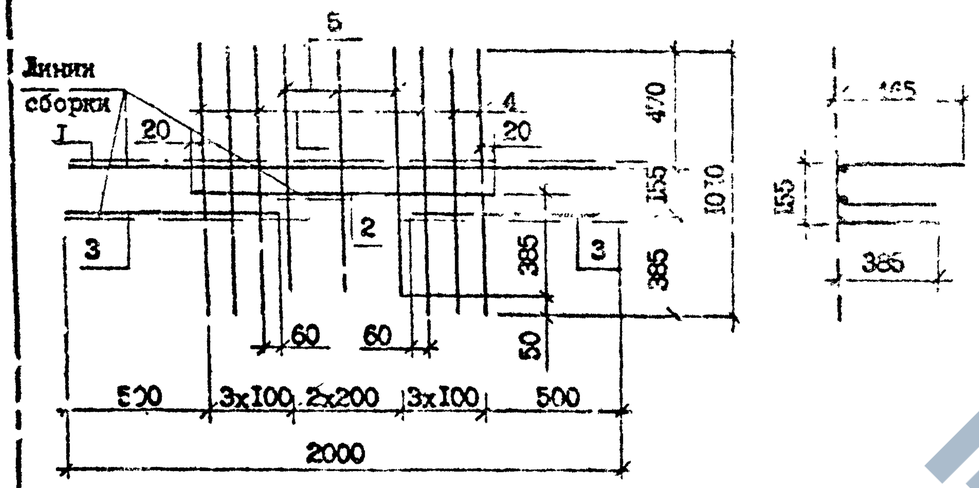

Поз.	Наименование	Кол.	Масса ед., кг	Масса, кг
I	Ф8А-III, L=2000; 0,79	I	0,79	2,66
2	Ф8А-III, L=1020	I	0,40	
3	Ф8А-III, L=760	2	0,30	
4	Ф4Вр-I, L=1010	6	0,10	
5	Ф4Вр-I, L=960	3	0,09	

Арматура: класса А-III по ГОСТ 5781-82*
класса Вр-I по ГОСТ 6727-80*

Разраб.	Коркия			I.090.1-7с.I-2 27
Провер.	Салихова			
ГИП	Бурджанадзе			
Нач.отд.	Бахтадзе			Сетка СI
Н.контр.	Маркарян			Стадия: Р; Лист: ; Листов: I
				ТбилЗНИИЭП

Взам. инв. № | Подпись и дата | Инв. № подл.

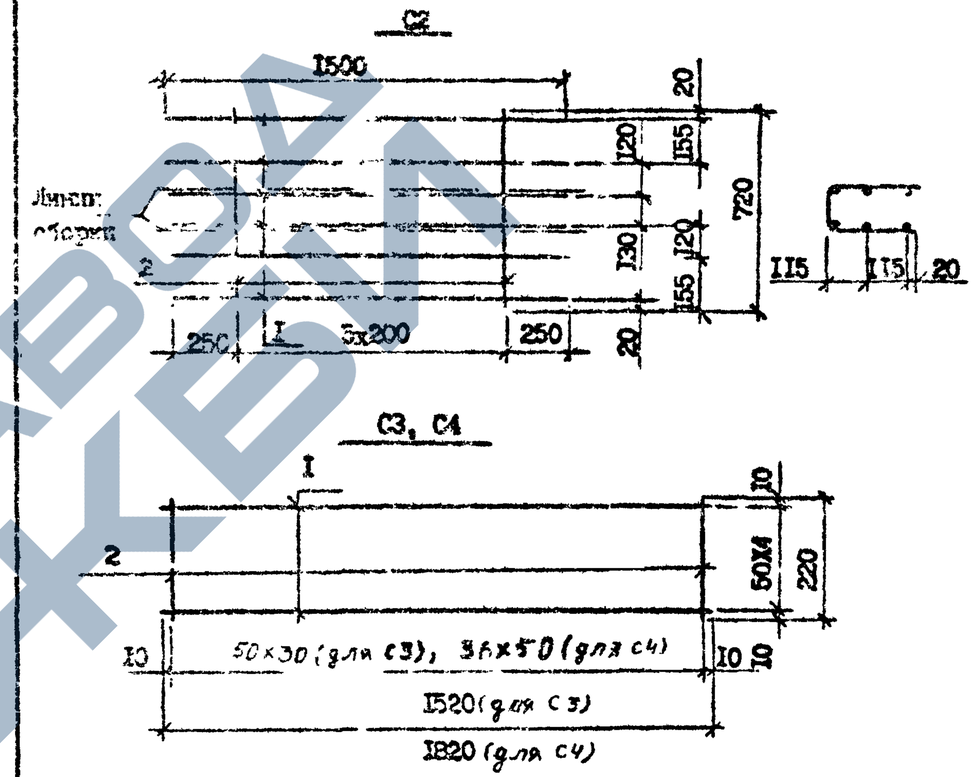

Марка	Поз.	Наименование	Кол.	Масса ед., кг	Масса, кг
C2	I	Ф5Вр-I, L=1500	6	0,23	I,8
	2	Ф4Вр-I, L=720	6	0,07	
C3	I	Ф4Вр-I, L=1520	5	0,15	I,3
	2	Ф4Вр-I, L=220	31	0,02	
C4	I	Ф4Вр-I, L=1820	5	0,18	I,64
	2	Ф4Вр-I, L=220	37	0,02	

Арматура класса Вр-I по ГОСТ 6727-80*

Разраб.	Коркия			I.090.1-7с.I-2 28
Провер.	Салихова			
ГИП	Бурджанадзе			
Нач.отд.	Бахтадзе			Сетка C2...C3
Н.контр.	Маркарян			Стадия: Р; Лист: ; Листов: I
				ТбилЗНИИЭП

Взам. инв. № | Подпись и дата | Инв. № подл.

https://zavodjbi.com/

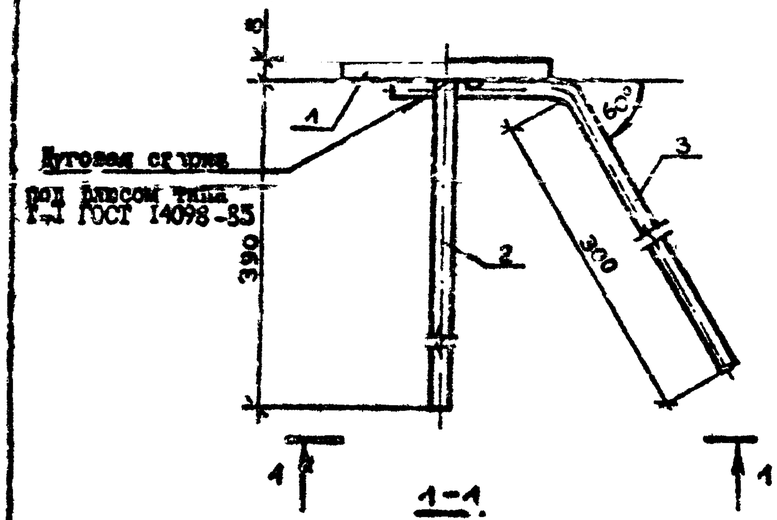

1-1

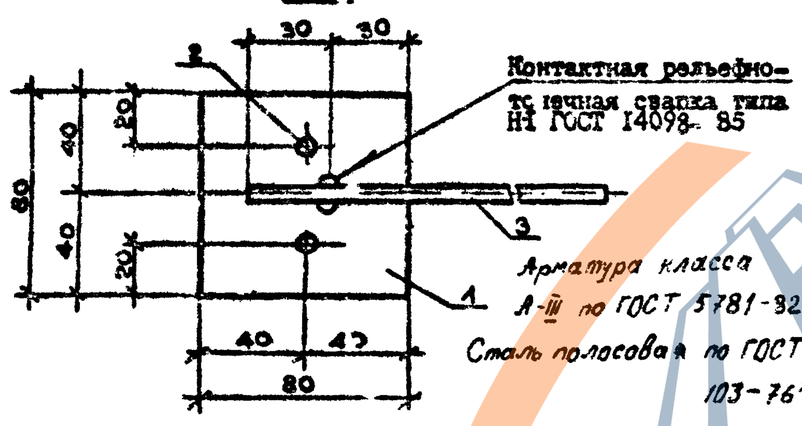

Поз.	Наименование	Кол.	Масса ед., кг	Масса, кг
1	Полоса-8х80, L=80	1	0,41	0,79
2	Ф8А-III, L=390	2	0,15	
3	Ф6А-III, L=360	1	0,08	

Разраб.	Коркия		10.90	I.090.I-7с.I-2 29
Проверил	Салихова		10.90	
ГИП	Бурджанадзе		10.90	
Нач.отд.	Бахтадзе			Изделие закладное М11
Н.контр.	Маркарян		10.90	

Стадия	Лист	Листов
Р		1

ТбилЗНИИЭП

Инв. № подл. | Подпись и дата | Взам. инв. №

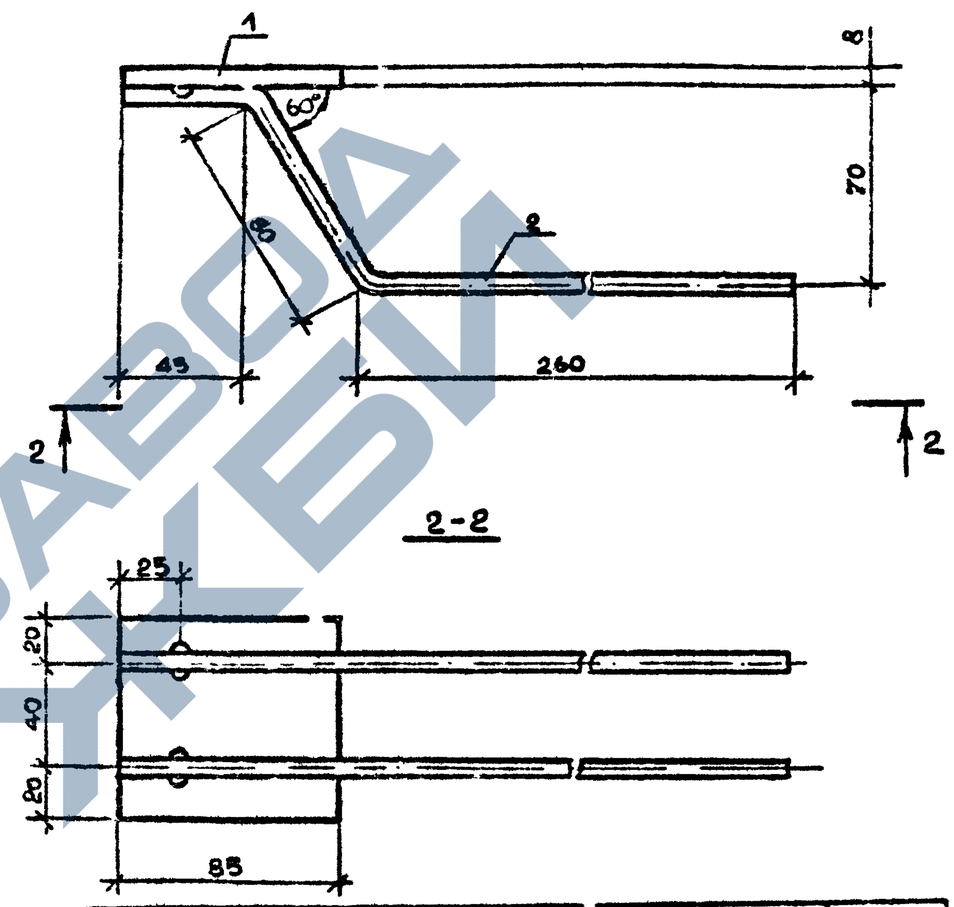

2-2

Марка	Поз.	Наименование	Кол.	Масса ед., кг	Масса, кг
М12	1	Полоса-8Х80, L=80	1	0,41	0,59
	2	Ф6А-III, L=390	2	0,09	

Арматура класса А-III по ГОСТ 5781-82*
Сталь полосовая по ГОСТ 103-76**

Разраб.	Коркия		10.90	I.090.I-7с.I-2 30
Проверил	Салихова		10.90	
ГИП	Бурджанадзе		10.90	
Нач.отд.	Бахтадзе		10.90	Изделие закладное М12.
Н.контр.	Маркарян		10.90	

Стадия	Лист	Листов
Р		1

ТбилЗНИИЭП

Инв. № подл. | Подпись и дата | Взам. инв. №

https://zavodjbi.com/

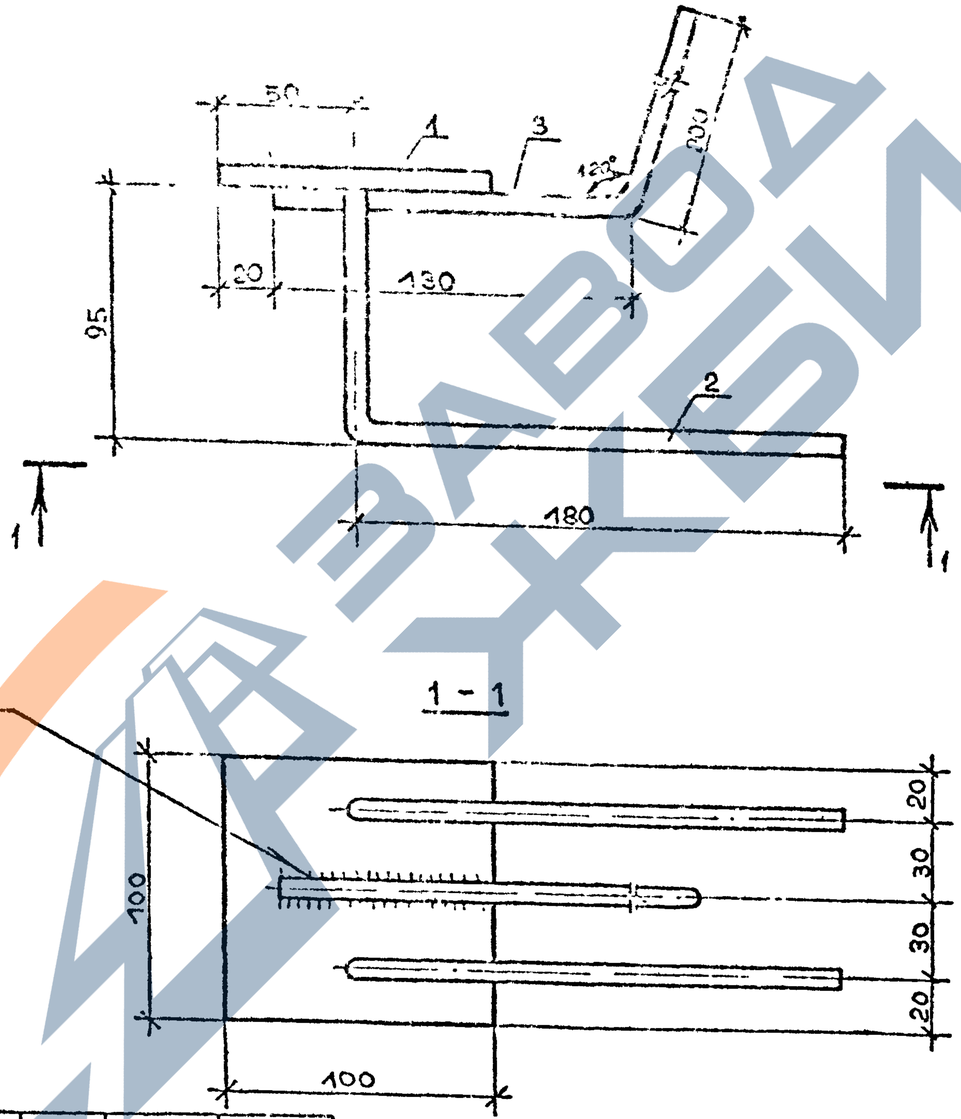

Арматура класса А-I, А-III
по ГОСТ 5781-82*
Сталь полосовая по ГОСТ 103-76**

Поз.	Наименование	Кол.	Масса ед., кг	Масса, кг
I	Полоса-8ХI00, L=I00	I	0,50	
2	Ф6А-Ш, L=280	2	0,02	I,I
3	ФI0А-I, L=330	I	0,20	

Разраб.	Коркин		I.090.I-7с.I-2 3I
Проверил	Салихова		
ГИП	Бурлаченко		
Нач.отд.	Бахтадзе		Изделие закладное МН3
Н.контр.	Маркарян		

Стадия	Лист	Листов
Р		I

ТбилЗНИИЭП

Инв. № подл. | Подпись и дата | Взам. инв. №

СП1, СП2, СП3

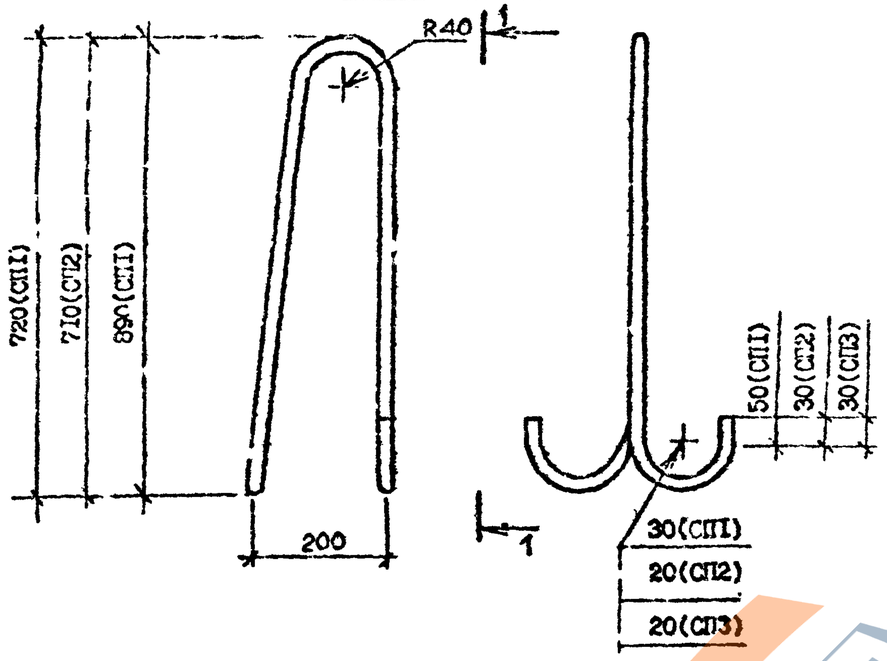

Марка	Наименование	Масса, кг
СП1	Ф16Ас-II, L 2060	3,25
СП2	Ф12Ас-II, L=1620	1,44
СП3	Ф10А-I, L=1630	1,00

Арматура класса А-I, А-II по ГОСТ 5781-82*

Разраб.	Коркия			1.090.1-7с.1-2 32
Проверил	Салихова			
ГИП	Бурджанадзе			
Нач.отд.	Бахтадзе			Петля строповочная СП1...СП3
Н.контр.	Маркарян			Стадия: Р; Лист: ; Листов: 1; ЦНИИЭП

АН1, АН2

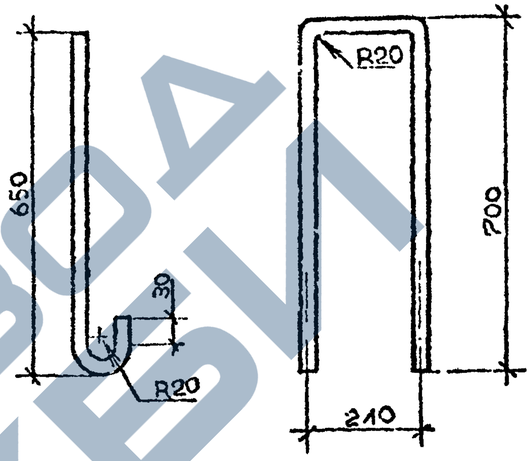

АН3

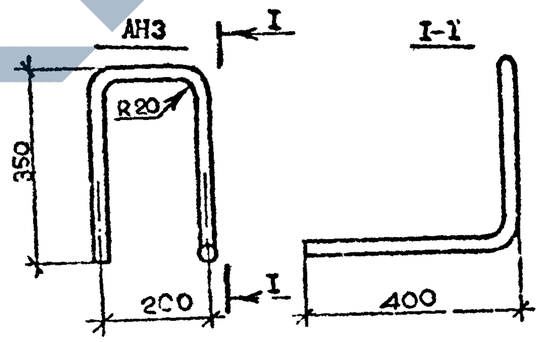

Арматура класса А-I по ГОСТ 5781-82*

Марка	Наименование	Масса, кг
АН1	Ф10А-I, L=720	0,44
АН2	Ф10А-I, L=1610	0,99
АН3	Ф10А-I, L=1330	0,80

Разраб.	Коркия			1.090.1-7с.1-2 33
Проверил	Салихова			
ГИП	Бурджанадзе			
Нач.отд.	Бахтадзе			Стержень анкерный АН1...АН3
Н.контр.	Маркарян			Стадия: Р; Лист: ; Листов:

Взам. инв. № | Подпись и дата | Инв. № подл.

https://zavodjbi.com/

Марка элемента	Изделия арматурные												Изделия закладные									Общий расход
	Арматура класса												Арматура класса					Прокат марки				
	А-I		Ас-II			А-III			Вр-I			Всего	А-I		А-III			ВСт3пс6			Всего	
	ГОСТ 5781-82*								ГОСТ 6727-80*				ГОСТ 5781-82*					ГОСТ 103-76*				
	Ф10	Итого	Ф12	Ф16	Итого	Ф5	Ф8	Итого	Ф4	Ф5	Итого		Ф10	Итого	Ф6	Ф8	Итого	8Х80	8Х100	Итого		
ПСЦ 60.21.3,5-П-С	19,63	19,63	-	6,50	6,50	33,25	-	33,25	10,03	11,02	21,05	80,43	-	-	1,24	0,6	1,84	3,28	-	3,28	5,12	86,36
ПСЦ 30.21.3;5-П-С	9,37	9,37	2,88	-	2,88	19,19	-	19,19	5,65	5,52	11,17	42,61	-	-	1,24	0,6	1,84	3,28	-	3,28	5,12	47,73
ПСЦ 18.21.3,5-П-С	7,41	7,41	-	-	-	12,26	-	12,26	3,41	3,24	6,65	26,32	-	-	1,24	0,6	1,84	3,28	-	3,28	5,12	31,44
ПСЦ 12.21.3,5-П-С	5,93	5,93	-	-	-	8,00	-	8,00	2,28	2,16	4,44	18,37	-	-	1,24	0,6	1,84	3,28	-	3,28	5,12	23,49
1ПСЦ 60.21.3,5-П-С	19,63	19,63	-	6,50	6,50	33,25	-	33,25	10,03	11,02	21,05	80,43	-	-	1,24	0,6	1,84	3,28	-	3,28	5,12	86,36
1ПСЦ 30.21.3,5-П-С	10,25	10,25	2,88	-	2,88	19,19	-	19,19	5,65	5,52	11,17	43,49	-	-	1,24	0,6	1,84	3,28	-	3,28	5,12	48,61
2ПСЦ 30.21.3,5-П-С	10,25	10,25	2,88	-	2,88	19,19	-	19,19	5,65	5,52	11,17	43,49	-	-	1,24	0,6	1,84	3,28	-	3,28	5,12	48,61
3ПСЦ 30.21.3,5-П-С	10,25	10,25	2,88	-	2,88	19,19	-	19,19	5,65	5,52	11,17	43,49	-	-	1,24	0,6	1,84	3,28	-	3,28	5,12	48,61
4ПСЦ 30.21.3,5-П-С	9,37	9,37	2,88	-	2,88	19,19	-	19,19	5,65	5,52	11,17	42,61	-	-	1,24	0,6	1,84	3,28	-	3,28	5,12	47,73
5ПСЦ 30.21.3,5-П-С	6,97	6,97	2,88	-	2,88	12,16	3,37	15,53	9,13	3,91	13,04	38,42	-	-	1,24	0,6	1,84	3,28	-	3,28	5,12	43,54
1ПСЦ 32.21.3,5-П-С	9,37	9,37	2,88	-	2,88	20,57	-	20,57	5,93	6,06	11,99	44,81	0,6	0,6	1,90	0,6	2,50	2,05	1,50	3,55	6,65	51,46
1ПСЦ 14.21.3,5-П-С	5,93	5,93	-	-	-	9,38	-	9,38	2,56	2,70	5,26	20,57	0,6	0,6	1,90	0,6	2,50	2,50	1,50	3,55	6,65	27,22
2ПСЦ 32.21.3,5-П-С	9,37	9,37	2,88	-	2,88	20,57	-	20,57	5,93	6,06	11,99	44,81	0,6	0,6	1,90	0,6	2,50	2,50	1,50	3,55	6,65	51,46
2ПСЦ 14.21.3,5-П-С	5,93	5,93	-	-	-	9,38	-	9,38	2,56	2,70	5,26	20,57	0,6	0,6	1,90	0,6	2,50	2,50	1,50	3,55	6,65	27,22

Инв. № подл. | Подпись и дата | Взам. инв. №

Разраб.	Коркия		1.090.1-7с.1-2 РС
Проверил	Салихова		
ГИП	Бурдиашвили		Ведомость расхода стали
Нач.отд.	Бахтадзе		Стадия: Р; Лист; Листов: 1
Н.контр.	Мартарян		ГПИ ЛЗНИИЭП

Копировал

Формат А3