https://zavodjbi.com/

ТИПОВЫЕ КОНСТРУКЦИИ, ИЗДЕЛИЯ И УЗЛЫ ЗДАНИЙ И СООРУЖЕНИЙ

Серия 3.503.1-63

Пролетные строения сборные железобетонные длиной 12, 15, 18, 24 и 33м для автодорожных мостов и путепроводов под нагрузку от автомобилей-самосвалов БелАЗ-540

Выпуск 2

Арматурные, закладные и соединительные изделия

Рабочие чертежи

20023 - 02

Цена

https://zavodjbi.com/

https://zavodjbi.com/

ТИПОВЫЕ КОНСТРУКЦИИ, ИЗДЕЛИЯ И УЗЛЫ ЗДАНИЙ И СООРУЖЕНИЙ

Серия 3.503.1-63

Пролетные строения сборные железобетонные длиной 12, 15, 18, 24 и 33 м для автодорожных мостов и путепроводов под нагрузку от автомобилей-самосвалов БелАЗ-540

Выпуск 2

Арматурные, закладные и соединительные изделия

Рабочие чертежи

Разработаны институтом
Промтрансниипроект
Гл. инж. института В.И. Поляков
Гл. инж. проекта В.Е. Дашкевич

Утверждены Госстроем СССР
Протокол №8А-80 от 20 декабря 1983 г
Введены в действие
институтом Промтрансниипроект
Приказ № 43 от 13 марта 1984 г.

20023-02 2

https://zavodjbi.com/

https://zavodjbi.com/

Обозначение	Наименование	NN страниц
	Техническое описание	5
3.503.1-63.2.1000	Каркас пространственный (КП1 и КП2)	7
3.503.1-63.2.1100	Каркас пространственный (КП3 и КП4)	8
3.503.1-63.2.1200	Каркас пространственный (КП5 и КП6)	9
3.503.1-63.2.1300	Каркас пространственный (КП7 и КП8)	10
3.503.1-63.2.1400	Каркас пространственный КП9	11
3.503.1-63.2.1500	Каркас пространственный КП10	12
3.503.1-63.2.1600	Сетка арматурная (С1 и С2)	13
3.503.1-63.2.1700	Сетка арматурная С3	14
3.503.1-63.2.1800	Сетка арматурная С4	15
3.503.1-63.2.1900	Сетка арматурная С5	16
3.503.1-63.2.2000	Сетка арматурная (С6 и С7)	17
3.503.1-63.2.2100	Сетка арматурная (С8 и С9)	18
3.503.1-63.2.2200	Сетка арматурная (С10 и С11)	19
3.503.1-63.2.2300	Сетка арматурная (С12, С13, С14 и С15)	20
3.503.1-63.2.2300СБ	Сетка арматурная (С12, С13, С14 и С15)	
	Сборочный чертеж	21
3.503.1-63.2.2400	Сетка арматурная (С16 и С17)	22
3.503.1-63.2.2500	Сетка арматурная (С18 и С19)	23
3.503.1-63.2.2600	Сетка арматурная (С20 и С21)	24
3.503.1-63.2.2700	Сетка арматурная С22	25
3.503.1-63.2.2800	Сетка арматурная С23	26
3.503.1-63.2.2900	Сетка арматурная С24	27
3.503.1-63.2.3000	Сетка арматурная (С25 и С26)	28
3.503.1-63.2.3100	Сетка арматурная (С27 и С28)	29

Инв.N подл. | Подпись и дата | Взам.инв.N

Разраб.	Ледянкина		
Пров.	Андрианова		
Гл.инж.пр	Дашкевич		
Нормоконтр	Дашкевич		
Нач.отд.	Каташев		

3.503.1-63.2.0000

Содержание

Стадия	Лист	Листов
Р	1	3

ПРОМТРАНСНИИПРОЕКТ

Копировал Юля 20023-02 3 Формат А4

https://zavodjbi.com/

https://zavodjbi.com/

Обозначение	Наименование	NN страниц
3.503.1-63.2.3200	Сетка арматурная С29	30
3.503.1-63.2.3300	Сетка арматурная С30	31
3.503.1-63.2.3400	Сетка арматурная С31	32
3.503.1-63.2.3500	Сетка вялка	33
3.503.1-63.2.3600	Пучок (П1, П2 и П3)	34
3.503.1-63.2.3600СБ	Пучок (П1, П2 и П3). Сборочный чертеж	35
3.503.1-63.2.3610	Анкер каркасно-стержневой	36
3.503.1-63.2.3610СБ	Анкер каркасно-стержневой. Сборочный	
	чертеж	37
3.503.1-63.2.3700	Пучок (П4, П5 и П6)	38
3.503.1-63.2.3700СБ	Пучок (П4, П5 и П6). Сборочный чертеж	39
3.503.1-63.2.3800	Пучок (П7, П8 и П9)	40
3.503.1-63.2.3800СБ	Пучок (П7, П8 и П9). Сборочный чертеж	41
3.503.1-63.2.3900	Пучок (П10, П11 и П12)	42
3.503.1-63.2.3900СБ	Пучок (П10, П11 и П12). Сборочный чертеж	43
3.503.1-63.2.4000	Пучок (П13 и П14)	44
3.503.1-63.2.4000СБ	Пучок (П13 и П14). Сборочный чертеж	45
3.503.1-63.2.4100	Пучок (П15, П16 и П17)	46
3.503.1-63.2.4100СБ	Пучок (П15, П16 и П17). Сборочный чертеж	47
3.503.1-63.2.4200	Пучок (П18, П19, П20 и П21)	48
3.503.1-63.2.4200СБ	Пучок (П18, П19, П20 и П21). Сборочный	
	чертеж	50
3.503.1-63.2.4300	Устройство оттяжное (ОТ1 и ОТ2)	51
3.503.1-63.2.4301	Планка	52
3.503.1-63.2.4400	Фиксатор (ФК1, ФК2, ФК3 и ФК4)	53
3.503.1-63.2.4500	Стяжка сеток (СС1, СС2, СС3 и СС4)	54
3.503.1-63.2.4600	Петля строповочная (ПС1, ПС2 и ПС3)	55
3.503.1-63.2.4700	Петля строповочная (ПС4, ПС5 и ПС6)	56
3.503.1-63.2.4800	Изделие закладное МН1	57

Инв.№подл. | Подпись и дата | Взам.инв.№

Копировал 20023-02 4 Формат А4

https://zavodjbi.com/

https://zavodjbi.com/

Обозначение	Наименование	NN страниц
3.503.1-63.2.4900	Изделие закладное МН2	58
3.503.1-63.2.5000	Изделие закладное МН3	59
3.503.1-63.2.5100	Изделие закладное МН4	60
3.503.1-63.2.5200	Изделие закладное МН5	61
3.503.1-63.2.5300	Изделие закладное МН6	62
3.503.1-63.2.5400	Изделие закладное МН7	63
3.503.1-63.2.5500	Изделие закладное МН8	64
3.503.1-63.2.5600	Изделие закладное МН9	65
3.503.1-63.2.5700	Панель перильного ограждения ОГ1	66
3.503.1-63.2.5700СБ	Панель перильного ограждения ОГ1.	
	Сборочный чертеж	67
3.503.1-63.2.5800	Подушка П1	68
3.503.1-63.2.5900	Подушка П2	69
3.503.1-63.2.6000	Подушка П3	70

Взам.инв.N

Подпись и дата

Инв.N подл.

https://zavodjbi.com/

https://zavodjbi.com/

В НАСТОЯЩЕМ ВЫПУСКЕ ПРИВЕДЕНЫ АРМАТУРНЫЕ, ЗАКЛАДНЫЕ И СОЕДИНИТЕЛЬНЫЕ ИЗДЕЛИЯ СБОРНЫХ БЛОКОВ ПРОЛЕТНЫХ СТРОЕНИЙ (БАЛОК И ТРОТУАРОВ).

1. МАТЕРИАЛЫ

1.1. Для изготовления пучков напрягаемой арматуры применяется стальная углеродистая проволока класса В-II диаметром 5мм с нормативным сопротивлением 17000 кгс/см² по ГОСТ 7348-81.

1.2. Каркасы и сетки изготавливаются при помощи контактной точечной электросварки в соответствии с требованиями ГОСТ 14098-68 и „Инструкцией по сварке соединений арматуры и закладных деталей железобетонных конструкций" СН393-78.

1.3. Для изготовления каркасов и сеток применяются стержни периодического профиля из низколегированной мартеновской горячекатаной стали класса А-III и гладкие круглые стержни из углеродистой горячекатаной стали класса А-I.

1.4. Закладные изделия и опорные части изготавливаются при помощи электродуговой ручной сварки по ГОСТ 5264-80. Тип электродов указан на чертежах.

Закладные изделия изготавливаются в соответствии с требованиями „Инструкции по технологии изготовления и установки стальных закладных деталей в сборных железобетонных и бетонных изделиях" СН313-65*.

1.5. Марки арматурной и прокатной стали следует принимать в соответствии с помещаемой ниже таблицей 1.

Взам.инв.№ | Подпись и дата | Инв.№ подл.

Гл.инж.пр.	Дашкевич		
Нормоконт	Дашкевич		
Нач.отд.	Каташев		

3.503.1-63.2.0000 ТО

ТЕХНИЧЕСКОЕ ОПИСАНИЕ

Стадия	Лист	Листов
Р	1	2

ПРОМТРАНСНИИПРОЕКТ

Копировал: ЗЗК. Формат А4

20023-02 6

https://zavodjbi.com/

Таблица 1

Назначение арматуры	Класс стали	Расчетная температура (средняя температура наиболее холодных суток) по СНиП 2.01.01-82		
		не ниже минус 40°С		не ниже минус 30°С
		сварные и вязаные сетки и каркасы	только вязаные сетки и каркасы	сварные и вязаные сетки и каркасы
Распределительная арматура	А-I	Вст3сп2 Ст3 сп3 по ГОСТ 5781-82	Вст3пс2 Вст3гпс2 по ГОСТ 5781-82 В18Гпс2 по 4МТУ 1-47-67	Вст3сп2; Ст3сп3; Вст3пс2; Вст3гпс2 по ГОСТ 5781-82; В18Гпс2 по 4МТУ 1-47-67
Строповочные петли		Вст3сп2; Вст3пс2 по ГОСТ 5781-82		
Рабочая арматура	А-III	25Г2С по ГОСТ 5781-82	35ГС по ГОСТ 5781-82	25Г2С; 35ГС по ГОСТ 5781-82
Полоса стальная горячекатаная по ГОСТ 103-76 Сталь прокатная широкополосная универсальная по ГОСТ 82-70 Сталь прокатная угловая неравнополочная по ГОСТ 8510-72 Трубы по ГОСТ 8732-78		Вст3 сп5 по ГОСТ 380-71* с гарантией свариваемости		

Химический состав арматурных углеродистых сталей должен соответствовать ГОСТ 380-71*

Взам. инв. №
Подпись и дата
Инв. № подл.

Копировал: Типовые 20023-02 7
Формат А4

https://zavodjbi.com/

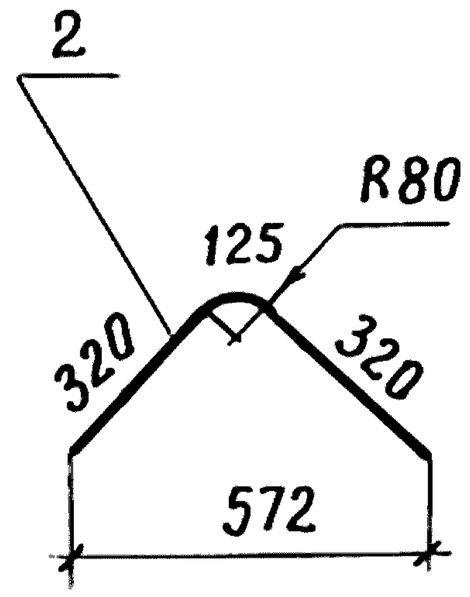

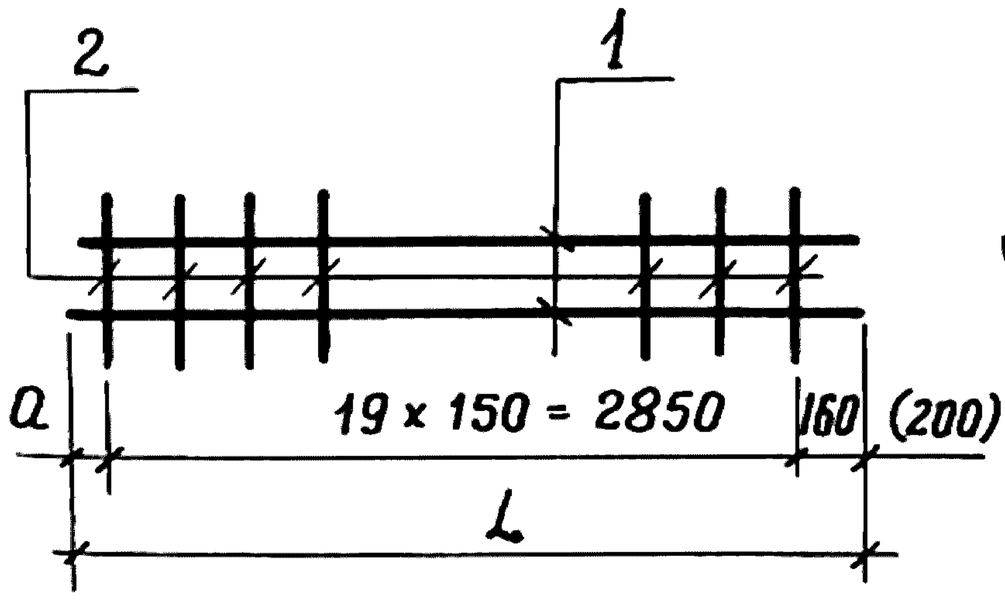

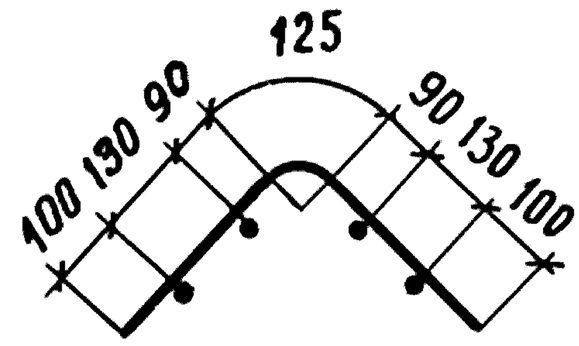

Обозначение	Марка	a, мм	L, мм	Масса, кг
3.503.1-63.2.1000	КП 1	50	3060 (4000)	10,8
-01	КП 2	160 (200)	3170 (3250)	11,0

Каркасы изготавливаются сварными в соответствии с требованиями СН 393-78.

В скобках приведены размеры для вязаных каркасов.

Формат	Зона	Поз.	Обозначение	Наименование	Кол.	Примечание
				3.503.1-63.2.1000		КП 1
				Детали		
Б4		1	3.503.1-63.2.1001	Ф8 А-I ГОСТ 5781-82, ℓ=3060	4	4,8 кг
Б4		2	3.503.1-63.2.1002	Ф8 А-I ГОСТ 5781-82, ℓ=765	20	6,0 кг
				3.503.1-63.2.1000-01		КП 2
				Детали		
Б4		1	3.503.1-63.2.1003	Ф8 А-I ГОСТ 5781-82, ℓ=3170	4	5,0 кг
Б4		2	3.503.1-63.2.1002	Ф8 А-I ГОСТ 5781-82, ℓ=765	20	6,0 кг

Взам. инв. №

Подпись и дата

Инв. № подл.

Разраб.	Ледянкина	
Пров.	Андрианова	
Гл. инж. пр.	Дашкевич	
Нормоконт.	Дашкевич	
Нач. отд.	Каташев	

3.503.1-63.2.1000

Каркас пространственный (КП 1 и КП 2)

Стадия	Масса	Масштаб
Р	см. табл.	
Лист	Листов 1	

ПРОМТРАНСНИИПРОЕКТ

Копировал 20023-02 8 Формат А4

https://zavodjbi.com/

https://zavodjbi.com/

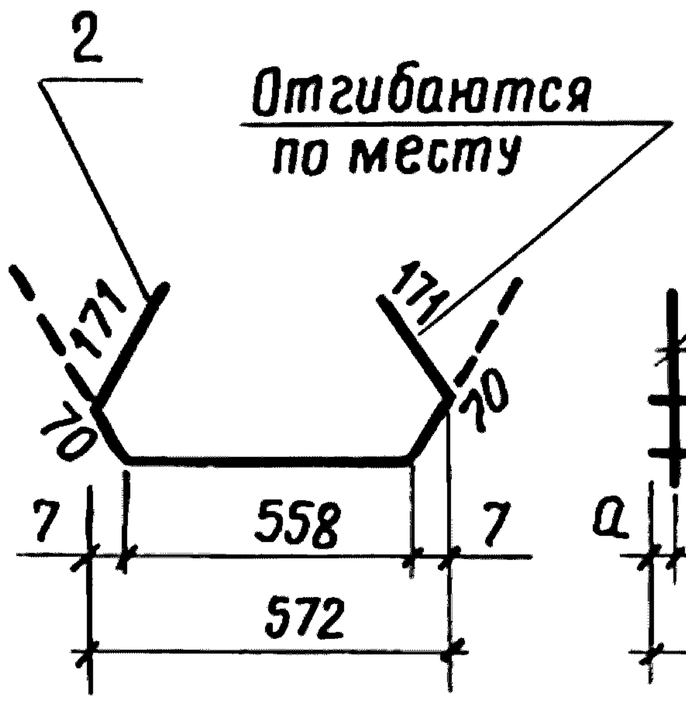

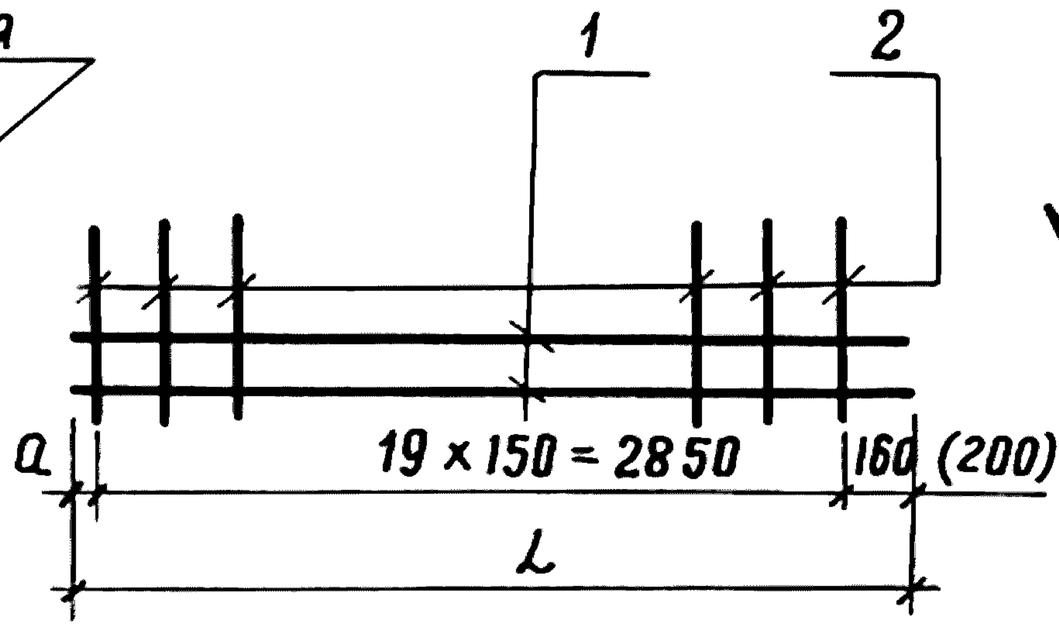

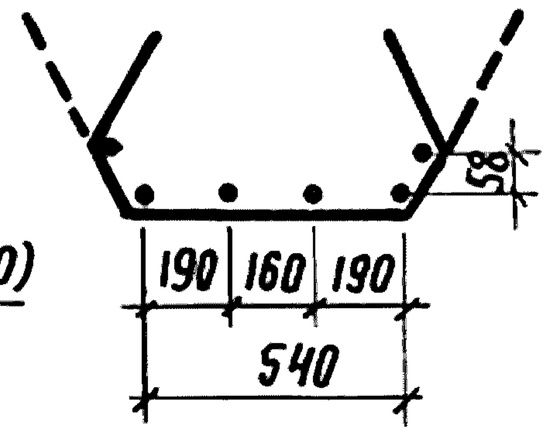

Обозначение	Марка	a, мм	L, мм	Масса, кг
3.503.1-63.2. 1100	КП 3	50	3060 (3100)	15,4
- 01	КП 4	160 (200)	3170 (3250)	15,7

Каркасы изготавливаются сварными в соответствии с требованиями СН 393-78.

В скобках приведены размеры для вязаных каркасов.

Формат	Зона	Поз.	Обозначение	Наименование	Кол.	Примечание
				3.503.1-63.2. 1100		КП 3
				Детали		
Б4		1	3.503.1-63.2. 1001	Ф8 А-I ГОСТ 5781-82, ℓ=3060	6	7,2 кг
Б4		2	3.503.1-63.2. 1101	Ф8 А-I ГОСТ 5781-82, ℓ=1040	20	8,2 кг
				3.503.1-63.2.1100 - 01		КП4
				Детали		
Б4		1	3.503.1-63.2.1003	Ф8А-I ГОСТ 5781-82, ℓ= 3170	6	7,5 кг
Б4		2	3.503.1-63.2.1101	Ф8 А-I ГОСТ 5781-82, ℓ=1040	20	8,2 кг

Взам. инв. №

Подпись и дата

Инв. № подл.

Разраб.	Оганов		
Пров.	Андрианова		
Гл. инж. пр.	Дашкевич		
Нормоконт.	Дашкевич		
Нач. отд.	Каташев		

3.503.1-63.2. 1100

Каркас пространственный (КП3 и КП4)

Стадия	Масса	Масштаб
Р	см. табл.	
Лист	Листов 1	

ПРОМТРАНСНИИПРОЕКТ

Копировал 20023-02 9 Формат А4

https://zavodjbi.com/

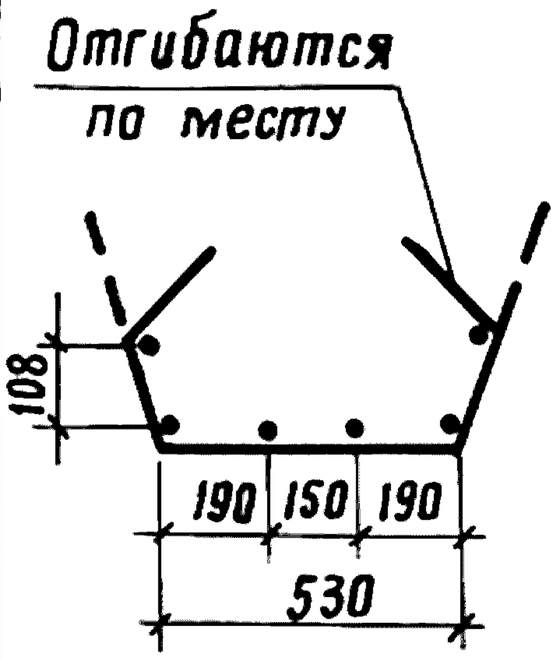

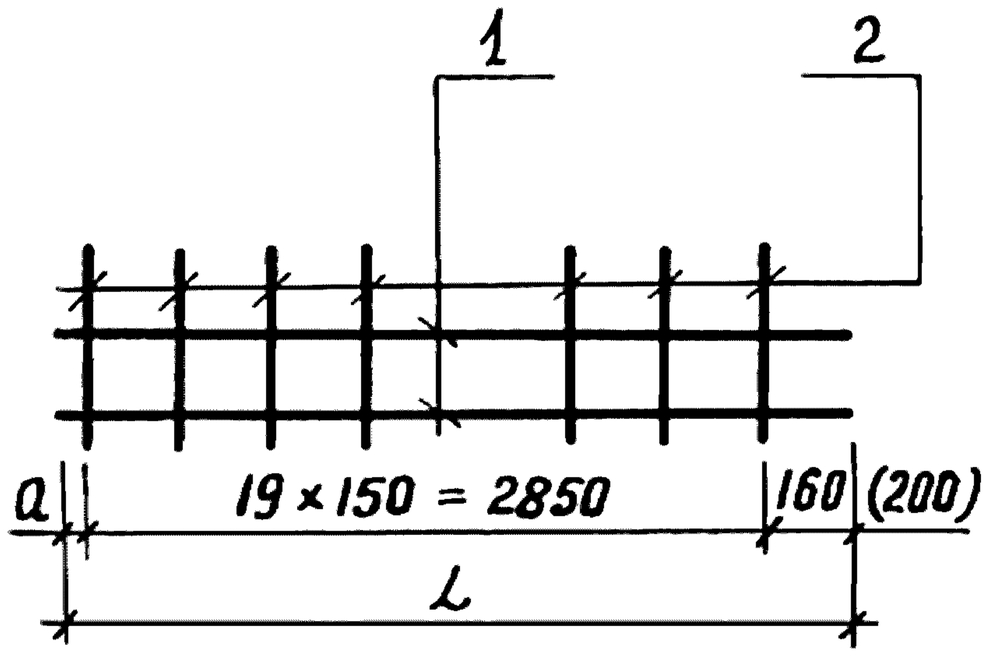

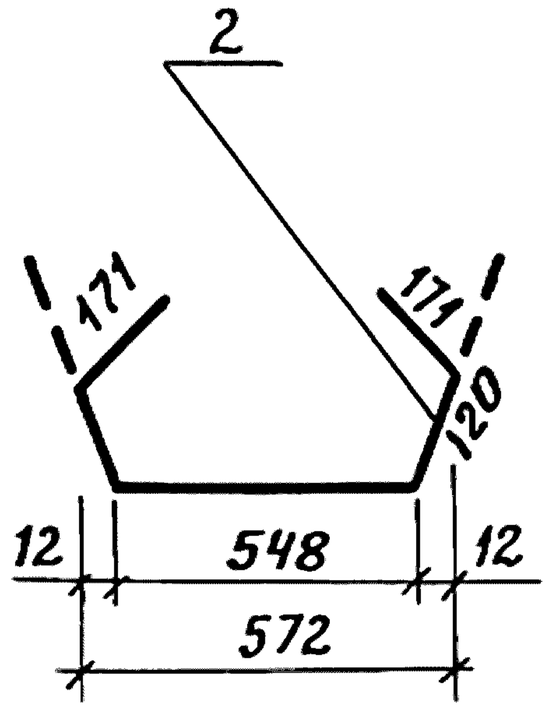

Обозначение	Марка	a, мм	L, мм	Масса, кг
3.503.1-63.2.1200	КП5	50	3060 (3100)	16,1
-01	КП6	160 (200)	3170 (3250)	16,4

Каркасы изготовляются сварными в соответствии с требованиями СН 393-78.

В скобках приведены размеры для вязаных каркасов.

Формат	Зона	Поз.	Обозначение	Наименование	Кол.	Примечание
				3.503.1-63.2.1200		КП 5
				Детали		
БЧ		1	3.503.1-63.2.1001	ф8 А-I ГОСТ 5781-82, ℓ=3060	6	7,2 кг
БЧ		2	3.503.1-63.2.1201	ф8А-I ГОСТ 5781-82, ℓ=1130	20	8,9 кг
				3.503.1-63.2.1200 -01		КП 6
				Детали		
БЧ		1	3.503.1-63.2.1003	ф8А-I ГОСТ 5781-82, ℓ=3170	6	7,5 кг
БЧ		2	3.503.1-63.2.1201	ф8А-I ГОСТ 5781-82, ℓ=1130	20	8,9 кг

Взам. инв. №

Подпись и дата

Инв. № подл.

Разраб.	Ледянкина	
Пров.	Анвриянова	
Гл. инж. пр.	Дашкевич	
Нормоконтр.	Дашкевич	
Нач. отд.	Каташев	

3.503.1-63.2.1200

Каркас пространственный (КП5 и КП6)

Стадия	Масса	Масштаб
Р	см. табл.	
Лист	Листов 1	

ПРОМТРАНСНИИПРОЕКТ

Копировал 20023-02 10 Формат А4

https://zavodjbi.com/

https://zavodjbi.com/

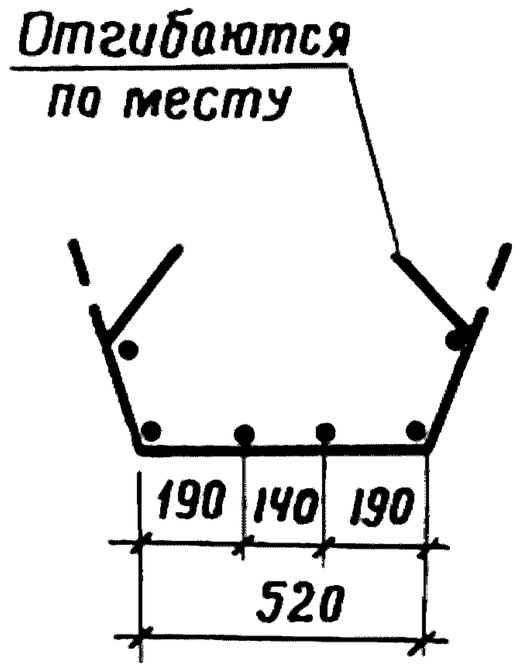

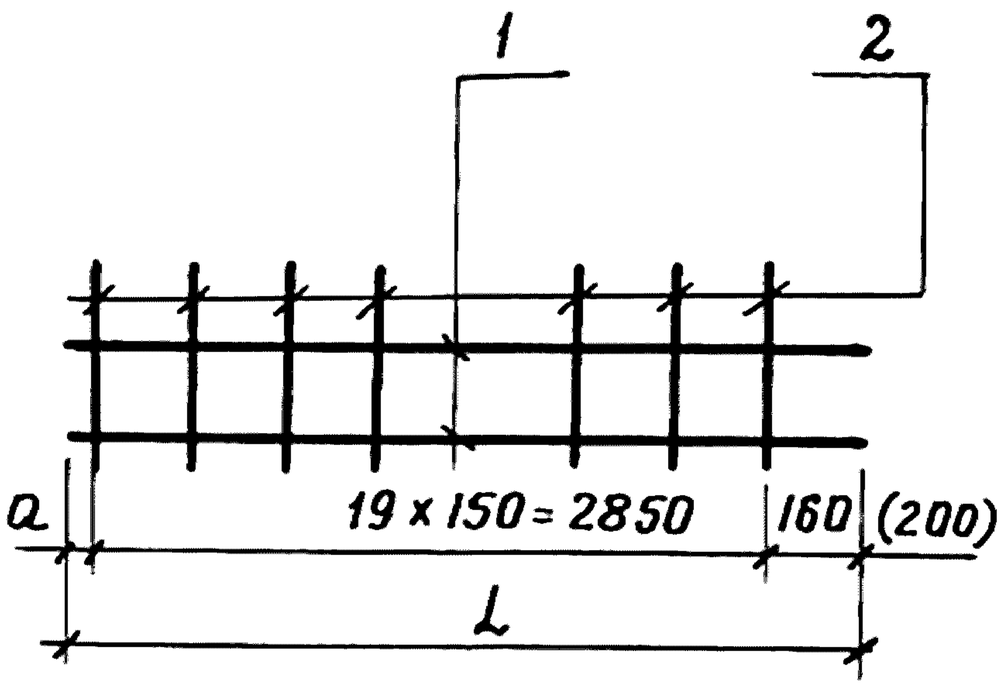

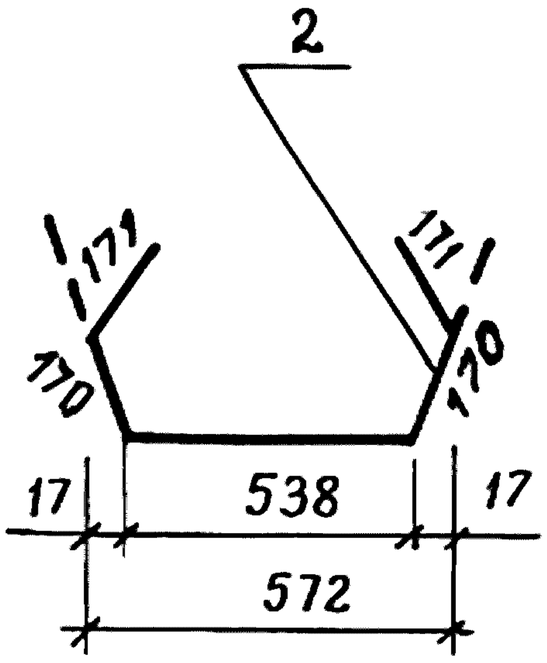

Обозначение	Марка	a, мм	L, мм	Масса, кг
3.503.1-63.2.1300	КП7	50	3060 (3100)	16,8
-01	КП8	160 (200)	3170 (3250)	17,1

Каркасы изготавливаются сварными в соответствии с требованиями СН 393-78.

В скобках приведены размеры для вязаных каркасов.

Формат	Зона	Поз.	Обозначение	Наименование	Кол.	Примечание
				3.503.1-63.2.1300		КП7
				Детали		
Б4		1	3.503.1-63.2.1001	ф8А-I ГОСТ 5781-82, ℓ=3060	6	7,2 кг
Б4		2	3.503.1-63.2.1301	ф8А-I ГОСТ 5781-82, ℓ=1220	20	9,6 кг
				3.503.1-63.2.1300-01		КП8
				Детали		
Б4		1	3.503.1-63.2.1003	ф8А-I ГОСТ 5781-82, ℓ=3170	6	7,5 кг
Б4		2	3.503.1-63.2.1301	ф8А-I ГОСТ 5781-82, ℓ=1220	20	9,6 кг

Взам. инв. № | Подпись и дата | Инв. № подл.

Разраб.	Оганов		
Пров.	Андрианова		
Гл.инж.пр.	Дашкевич		
Нормоконтр.	Дашкевич		
Нач. отд.	Каташев		

3.503.1-63.2.1300

Каркас пространственный (КП7 и КП8)

Стадия	Масса	Масштаб
Р	см. табл.	
Лист	Листов 1	

ПРОМТРАНСНИИПРОЕКТ

Копировал 20023-02 11 Формат А4

https://zavodjbi.com/

https://zavodjbi.com/

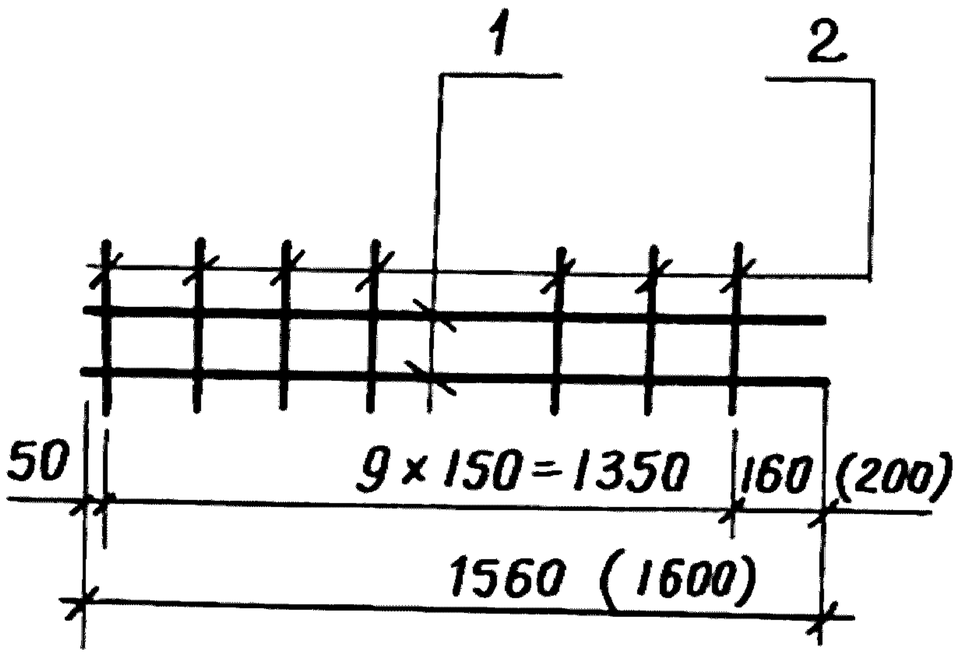

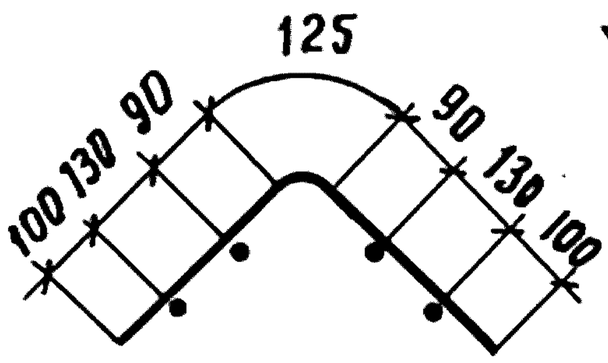

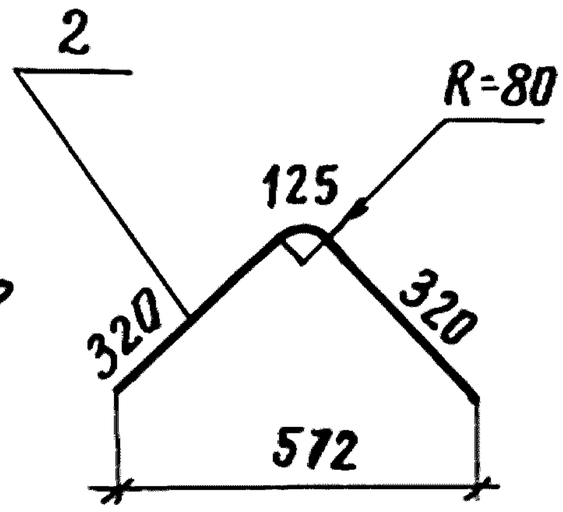

Каркасы изготавливаются сварными в соответствии с требованиями СН 393-78.

В скобках приведены размеры для вязаных каркасов.

Формат	Зона	Поз.	Обозначение	Наименование	Кол.	Приме-чание
				Детали		
БЧ		1	3.503.1-63.2.1401	Ф8А-I ГОСТ 5781-82, ℓ = 1560	4	2,5 кг
БЧ		2	3.503.1-63.2.1402	Ф8А-I ГОСТ 5781-82, ℓ = 765	10	3,0 кг

Взам. инв. №

Подпись и дата

Инв. № подл.

Разраб.	Оганов		
Пров.	Андрианова		
Гл. инж. пр.	Дашкевич		
Нормоконт.	Дашкевич		
Нач. отд.	Каташев		

3.503.1-63.2.1400

Каркас пространственный КП 9

Стадия	Масса	Масштаб
Р	5,5	
Лист	Листов 1	

ПРОМТРАНСНИИПРОЕКТ

Копировал 20023-02 12 Формат А4

https://zavodjbi.com/

https://zavodjbi.com/

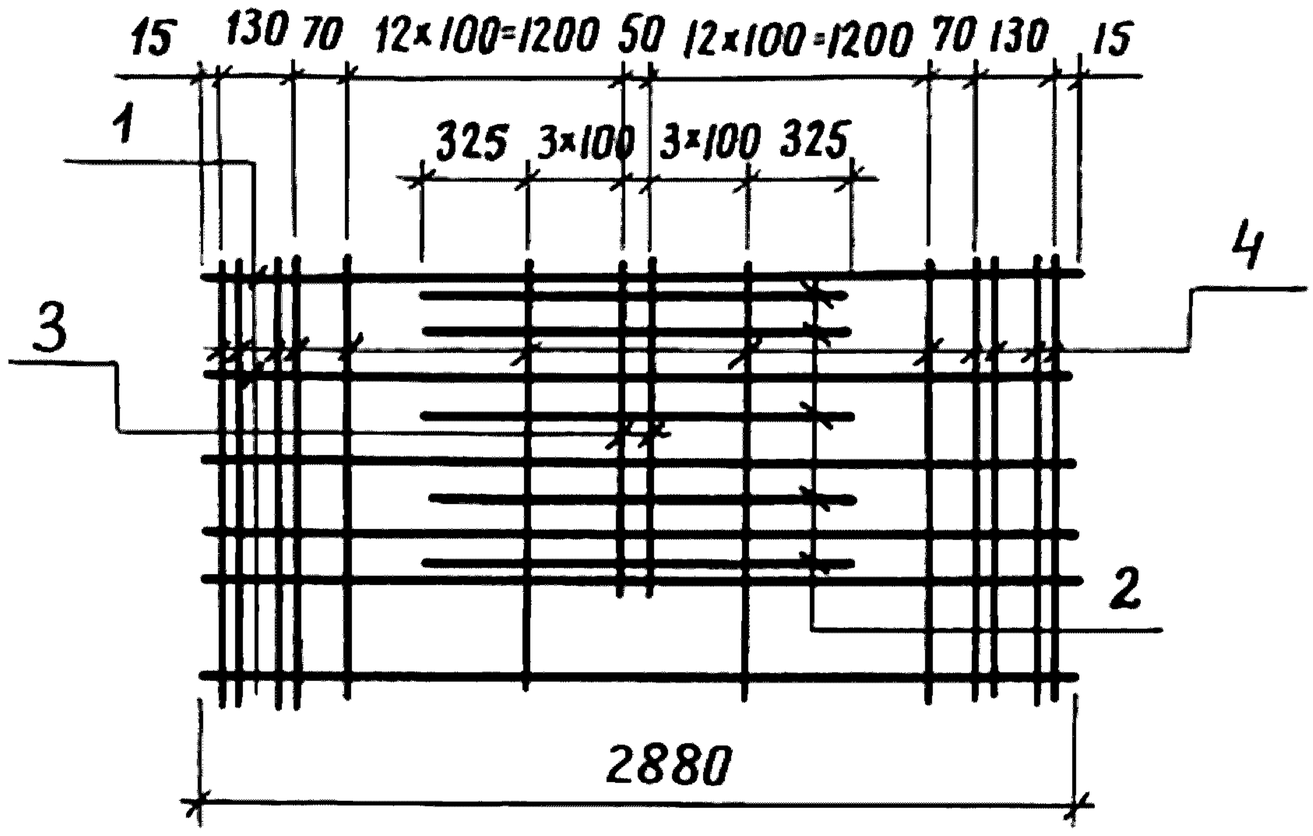

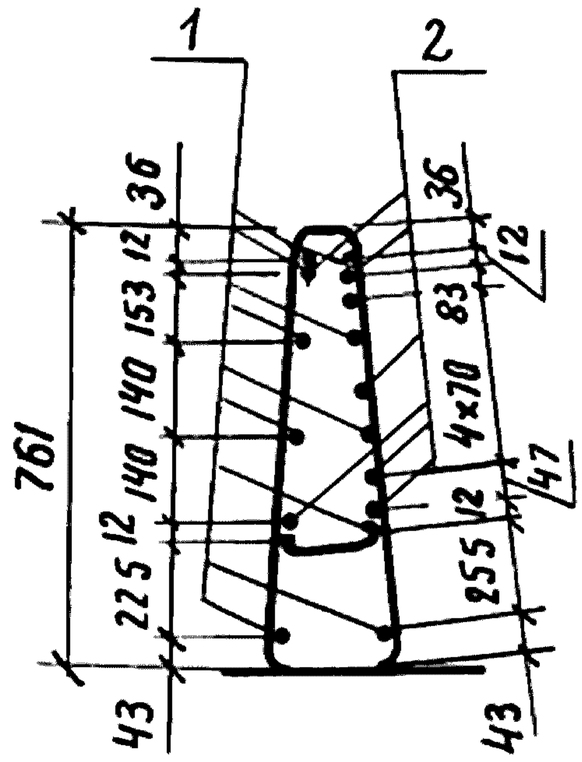

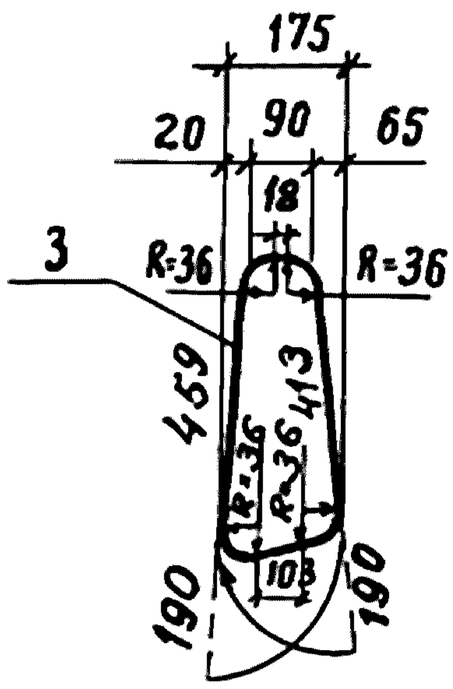

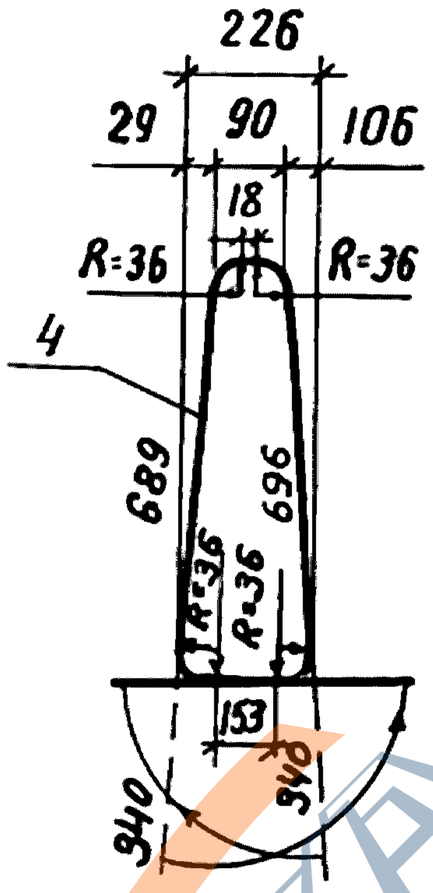

Каркасы изготавливаются вязаными.

Формат	Зона	Поз.	Обозначение	Наименование	Кол.	Примечание
				Детали		
БЧ		1	3.503.1-63.2.1501	Ф10 А-I ГОСТ 5781-82, ℓ=2880	10	17,7кг
БЧ		2	3.503.1-63.2.1502	Ф12 А-III ГОСТ 5781-82, ℓ=1300	7	8,1кг
БЧ		3	3.503.1-63.2.1503	Ф12 А-III ГОСТ 5781-82, ℓ=1420	6	7,6кг
БЧ		4	3.503.1-63.2.1504	Ф12 А-III ГОСТ 5781-82, ℓ=2240	28	55,7кг

Взам. инв. №

Подпись и дата

Инв. № подл.

Разраб.	Оганов		
Пров.	Андрианова		
Гл. инж. пр.	Дашкевич		
Нормоконтр.	Дашкевич		
Нач. отд.	Каташев		

3.503.1-63.2.1500

Каркас пространственный КП 10

Стадия	Масса	Масштаб
Р	89,1	
Лист	Листов 1	

ПРОМТРАНСНИИПРОЕКТ

Копировал 20023-02 13 Формат А4

https://zavodjbi.com/

https://zavodjbi.com/

3.503.1-63.2.1600 - изображено

3.503.1-63.2.1600-01 - зеркальное отражение

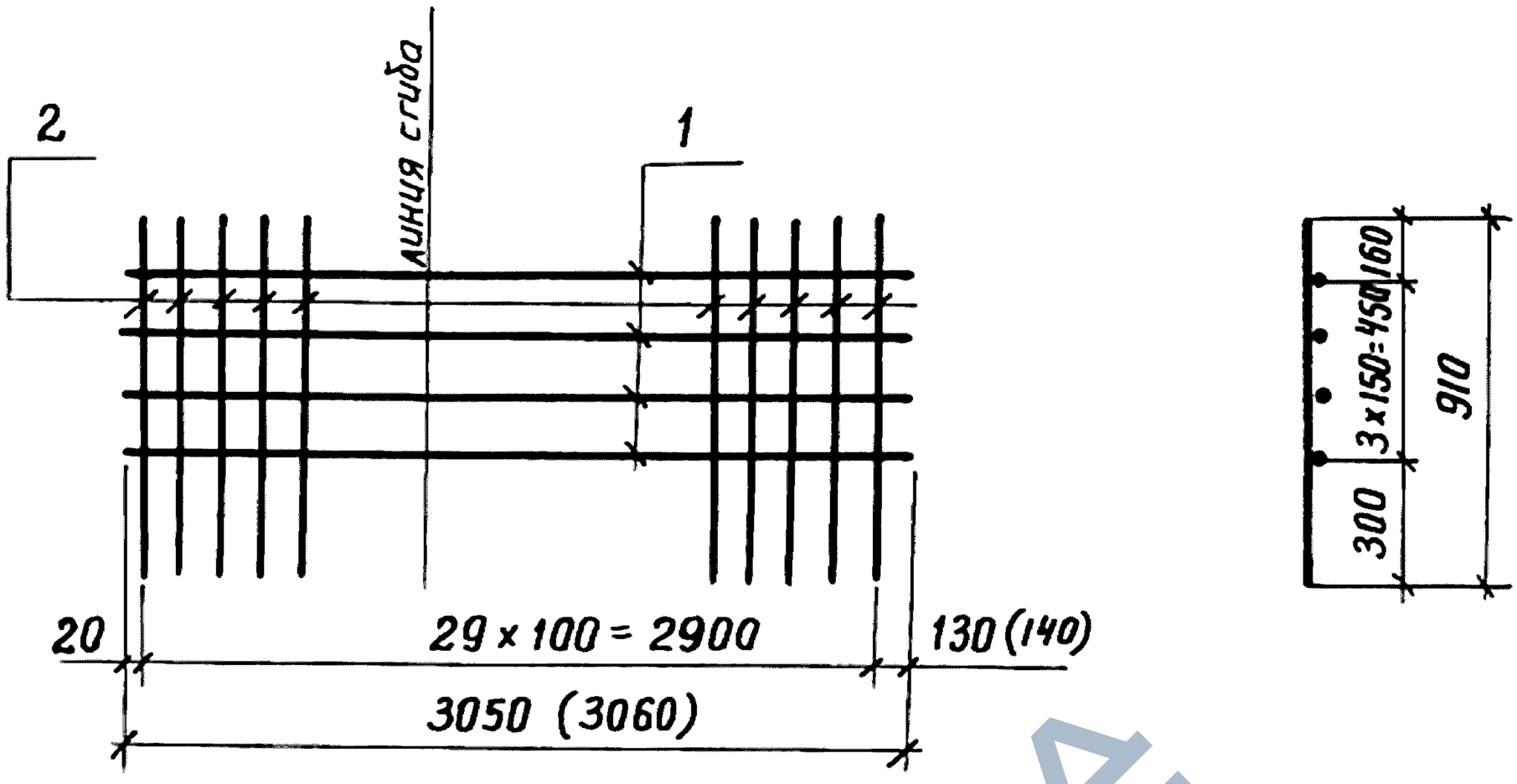

Изготовление сеток производить при помощи контактной точечной электросварки в соответствии с требованиями ГОСТ 14098-68 и СН393-78.
В скобках приведены размеры для вязаных сеток.

Формат	Зона	Поз.	Обозначение	Наименование	Кол.	Примечание
				3.503.1-63.2.1600		С1
				Детали		
Б4		1	3.503.1-63.2.1601	ф10 А-III ГОСТ 5781-82, ℓ=3050	4	7,5 кг
Б4		2	3.503.1-63.2.1602	ф10 А-III ГОСТ 5781-82, ℓ=910	30	16,8 кг
				3.503.1-63.2.1600-01		С2
				Детали		
Б4		1	3.503.1-63.2.1601	ф10 А-III ГОСТ 5781-82, ℓ=3050	4	7,5 кг
Б4		2	3.503.1-63.2.1602	ф10 А-III ГОСТ 5781-82, ℓ=910	30	16,8 кг

Взам. инв. №

Подпись и дата

Инв. № подл.

Разраб.	Ледянкина		
Пров	Андрианова		
Гл. инж. пр.	Дашкевич		
Нормоконтр.	Дашкевич		
Нач. отд.	Каташев		

3.503.1-63.2.1600

Сетка арматурная (С1 и С2)

Стадия	Масса	Масштаб
Р	см. табл.	
Лист	Листов 1	

ПРОМТРАНСНИИПРОЕКТ

https://zavodjbi.com/

https://zavodjbi.com/

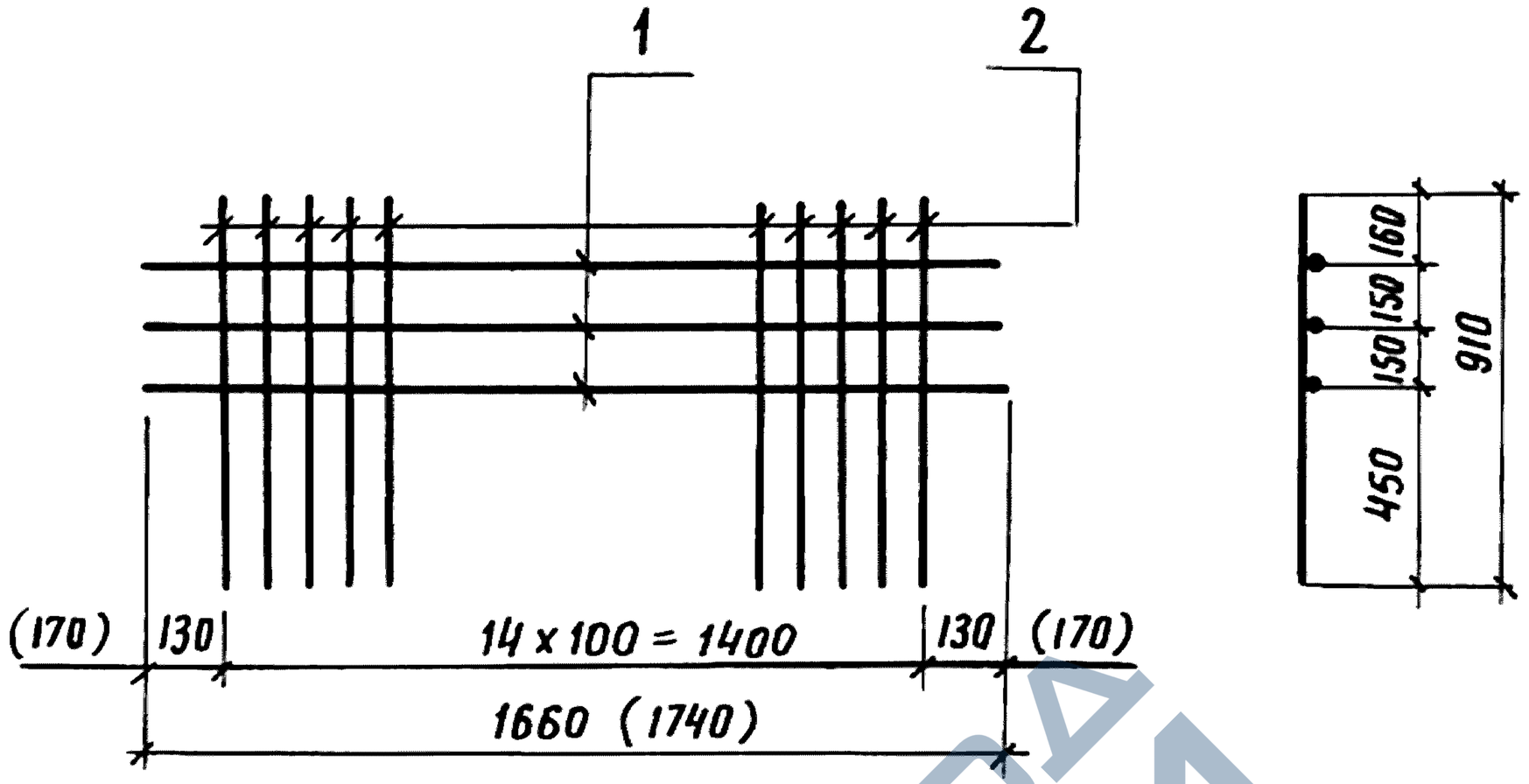

Изготовление сеток производить при помощи контактной точечной электросварки в соответствии с требованиями ГОСТ 14098-68 и СН 393-78.

В скобках приведены размеры для вязаных сеток.

Формат	Зона	Поз.	Обозначение	Наименование	Кол.	Примечание
				Детали		
Б4		1	3.503.1-63.2.1701	ф10 А-III ГОСТ 5781-82, ℓ=1660	3	3,1 кг
Б4		2	3.503.1-63.2.1602	ф10 А-III ГОСТ 5781-82, ℓ=910	15	8,4 кг

Взам. инв. №

Подпись и дата

Инв. № подл.

3.503.1-63.2.1700

Разраб.	Ледянкина	
Пров.	Андрианова	
Гл. инж. пр.	Дашкевич	
Нормоконтр.	Дашкевич	
Нач. отд.	Каташев	

Сетка арматурная С 3

Стадия	Масса	Масштаб
Р	11,5	
Лист	Листов 1	

ПРОМТРАНСНИИПРОЕКТ

Копировал 20023-02 15 Формат А4

https://zavodjbi.com/

https://zavodjbi.com/

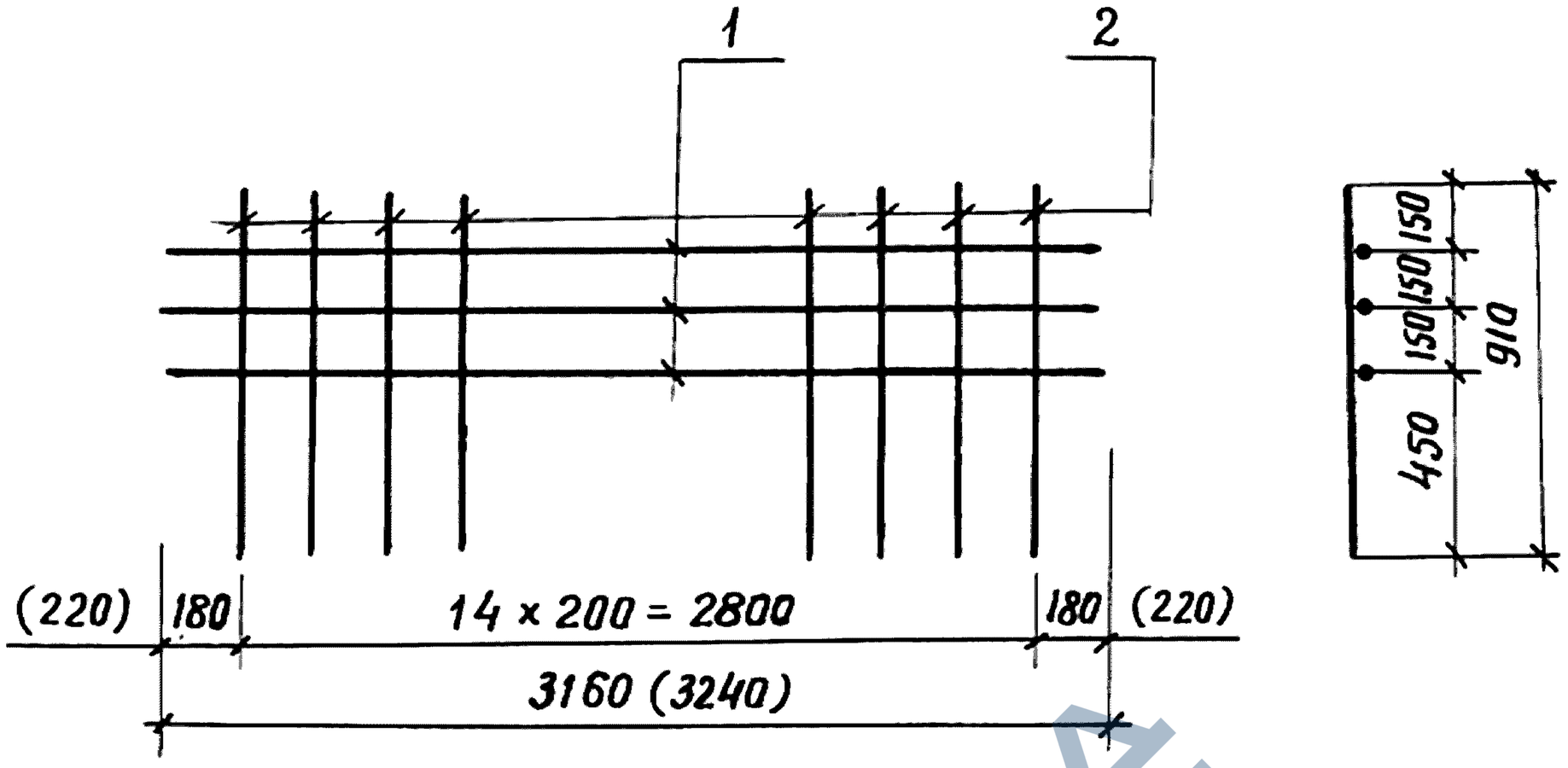

Изготовление сеток производить при помощи контактной точечной электросварки в соответствии с требованиями ГОСТ 14098-68 и СН393-78.
В скобках приведены размеры для вязаных сеток.

Формат	Зона	Поз.	Обозначение	Наименование	Кол.	Приме-чание
				Детали		
Б4		1	3.503.1-63.2.1801	ф8А-I ГОСТ 5781-82, ℓ=3160	3	3,7 кг
Б4		2	3.503.1-63.2.1802	ф8А-I ГОСТ 5781-82, ℓ=910	15	5,4 кг

Взам. инв.№ | Подпись и дата | Инв.№подл.

Разраб.	Ледянкина		
Пров.	Андрианова		
Гл.инж.пр.	Дашкевич		
Нормоконтр.	Дашкевич		
Нач.отд.	Каташев		

3.503.1-63.2.1800

Сетка арматурная С4

Стадия	Масса	Масштаб
Р	9,1	
Лист	Листов 1	

ПРОМТРАНСНИИПРОЕКТ

Копировал 20023-02 16 Формат А4

https://zavodjbi.com/

https://zavodjbi.com/

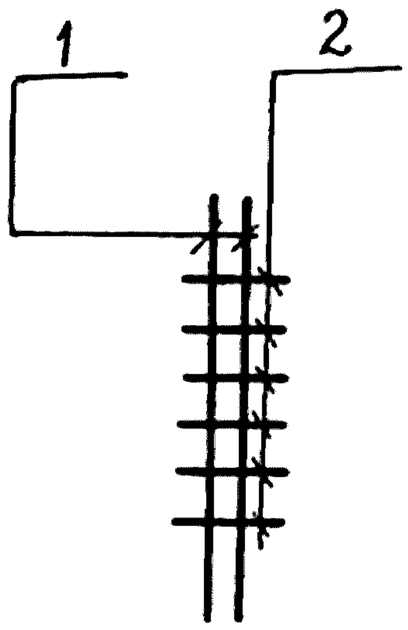

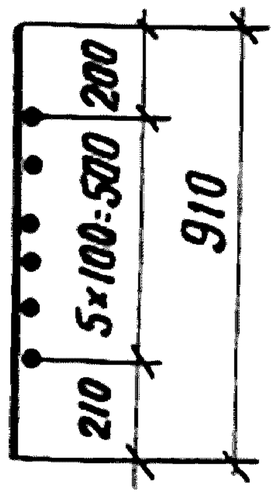

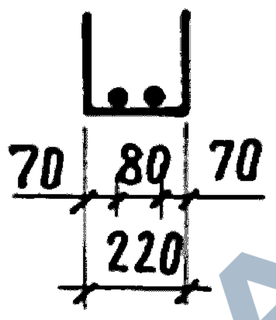

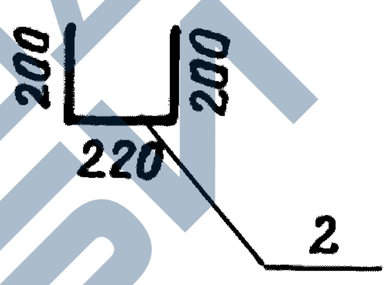

Изготовление сеток производить при помощи контактной точечной электросварки в соответствии с требованиями ГОСТ 14098-68 и СН 393-78.

Сетка может быть изготовлена вязаной.

Формат	Зона	Поз.	Обозначение	Наименование	Кол.	Примечание
				Детали		
Б4		1	3.503.1-63.2.1802	ф8А-I ГОСТ 5781-82, ℓ=910	2	0,7кг
Б4		2	3.503.1-63.2.1901	ф8А-I ГОСТ 5781-82, ℓ=620	6	1,5кг

Взам. инв. №

Подпись и дата

Инв. № подл.

Разраб.	Ледянкина		
Пров.	Андрианова		
Гл. инж. пр.	Дашкевич		
Нормоконтр.	Дашкевич		
Нач. отд.	Каташев		

3.503.1-63.2.1900

Сетка арматурная С5

Стадия	Масса	Масштаб
Р	2,2	
Лист	Листов 1	

ПРОМТРАНСНИИПРОЕКТ

Копировал 20023-02 17 Формат А4

https://zavodjbi.com/

https://zavodjbi.com/

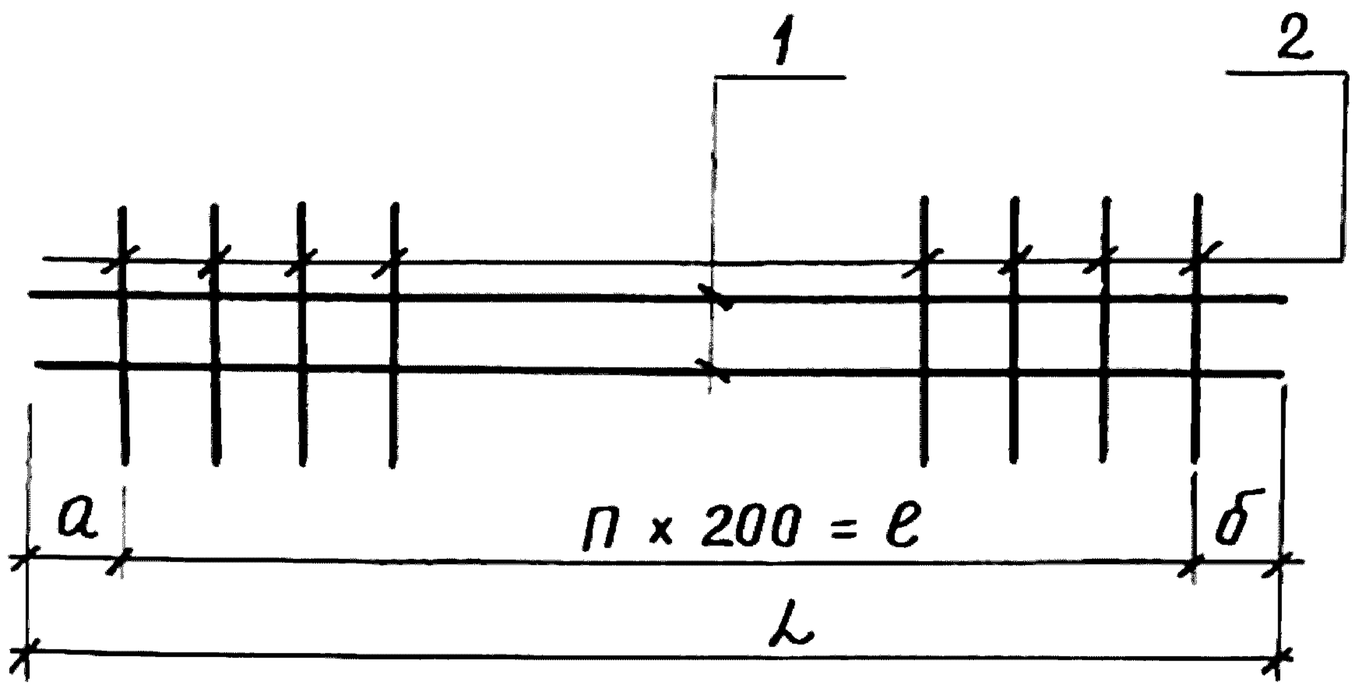

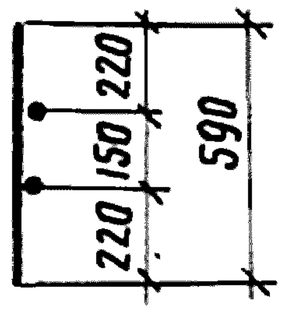

Обозначение	Марка	а, мм	б, мм	е, мм	П	L, мм	Масса, кг
3.503.1-63.2. 2000	С6	20	220 (260)	1400	7	1640 (1680)	3.2
-01	С7	180 (220)	180 (220)	2800	14	3160 (3240)	6.0

Изготовление сеток производить при помощи контактной точечной электросварки в соответствии с требованиями ГОСТ 14098-68 и СН 393-78.
В скобках приведены размеры для вязаных сеток.

Формат	Зона	Поз.	Обозначение	Наименование	Кол.	Примечание
				3.503.1-63.2. 2000		С6
				Детали		
БЧ		1	3.503.1-63.2.2001	Ф8А-I ГОСТ 5781-82, ℓ=1640	2	1,3 кг
БЧ		2	3.503.1-63.2.2002	Ф8А-I ГОСТ 5781-82, ℓ=590	8	1,9 кг
				3.503.1-63.2.2000-01		С7
				Детали		
БЧ		1	3.503.1-63.2.1801	Ф8А-I ГОСТ 5781-82, ℓ=3160	2	2,5 кг
БЧ		2	3.503.1-63.2.2002	Ф8А-I ГОСТ 5781-82, ℓ=590	15	3,5 кг

Взам. инв.№ | Подпись и дата | Инв.№ подл.

Разраб.	Ледянкина	
Пров.	Андрианова	
Гл.инж.пр.	Дашкевич.	
Нормоконтр.	Дашкевич.	
Нач.отд.	Каташев.	

3.503.1-63.2. 2000

Сетка арматурная (С6 и С7)

Стадия	Масса	Масштаб
Р	см. табл.	
Лист	Листов 1	

ПРОМТРАНСНИИПРОЕКТ

Копировал: 20023-02 18 Формат А4

https://zavodjbi.com/

https://zavodjbi.com/

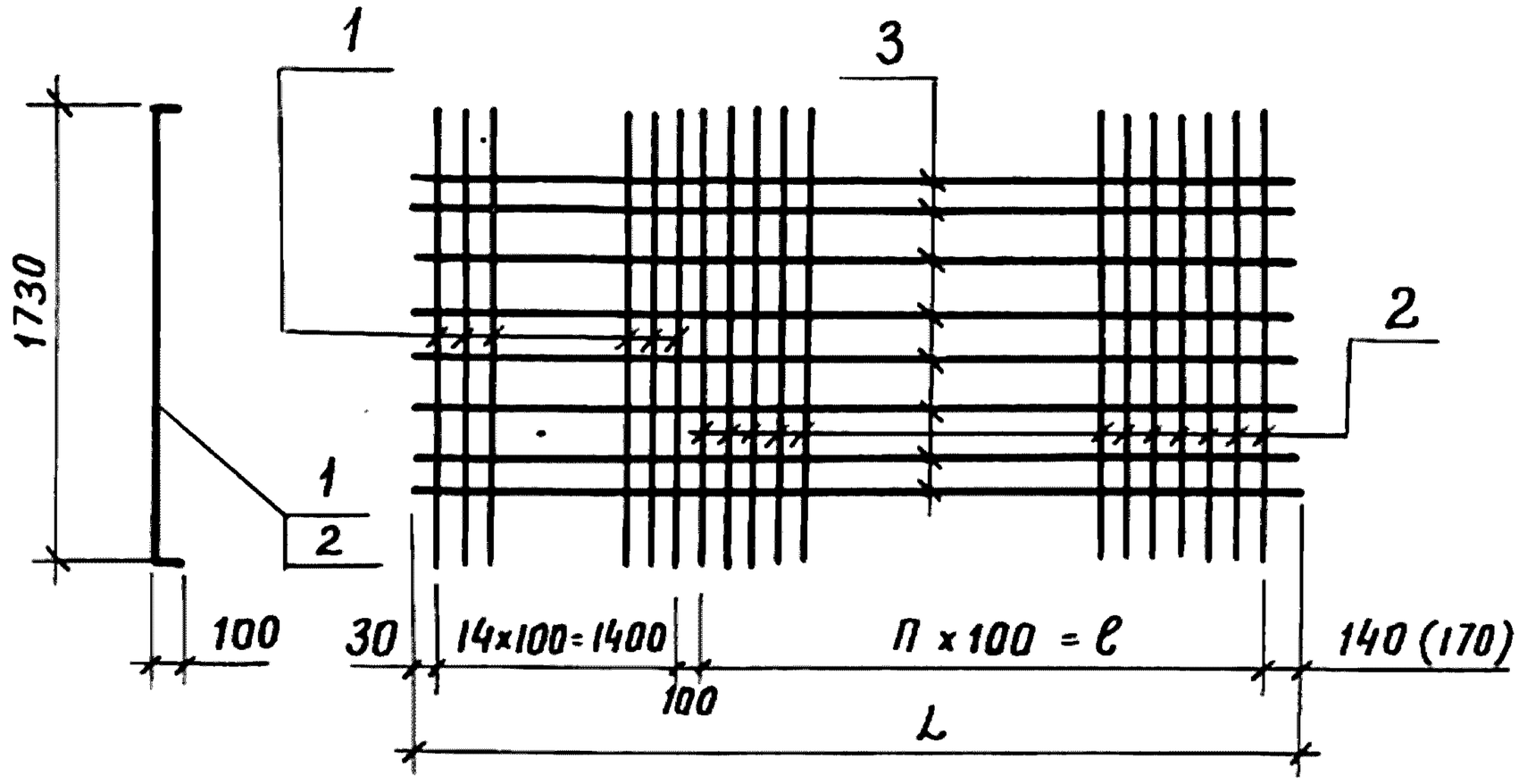

Обозначение	Марка	n	ℓ, мм	L, мм	Масса, кг
3.503.1-63.2.2100	С8	14	1400	3070 (3100)	82,5
-01	С9	29	2900	4570 (4600)	93,9

Изготовление сеток производить при помощи контактной точечной электросварки в соответствии с требованиями ГОСТ 14098-68 и СН 393-78.
В скобках приведены размеры для вязаных сеток.

Формат	Зона	Поз.	Обозначение	Наименование	Кол.	Примечание
				3.503.1-63.2.2100		С8
				Детали		
Б4		1	3.503.1-63.2.2101	Ф14А-III ГОСТ 5781-82, ℓ=1930	15	35,0 кг
Б4		2	3.503.1-63.2.2102	Ф12А-III ГОСТ 5781-82, ℓ=1930	15	25,7 кг
Б4		3	3.503.1-63.2.2103	Ф12А-III ГОСТ 5781-82, ℓ=3070	8	21,8 кг
				3.503.1-63.2.2100-01		С9
				Детали		
Б4		1	3.503.1-63.2.2102	Ф12А-III ГОСТ 5781-82, ℓ=1930	15	25,7 кг
Б4		2	3.503.1-63.2.2104	Ф10А-III ГОСТ 5781-82, ℓ=1930	30	35,7 кг
Б4		3	3.503.1-63.2.2105	Ф12А-III ГОСТ 5781-82, ℓ=4570	8	32,5 кг

Взам. инв. № | Подпись и дата | Инв. № подл.

Разраб.	Ледянкина	
Пров.	Андрианова	
Гл. инж. пр.	Дашкевич	
Нормоконт.	Дашкевич	
Нач. отд.	Каташев	

3.503.1-63.2.2100

Сетка арматурная (С8 и С9)

Стадия	Масса	Масштаб
Р	см. табл.	
Лист	Листов 1	

ПРОМТРАНСНИИПРОЕКТ

https://zavodjbi.com/

https://zavodjbi.com/

3.503.1-63.2.2200 - изображено

3.503.1-63.2.2200-01 - зеркальное отражение

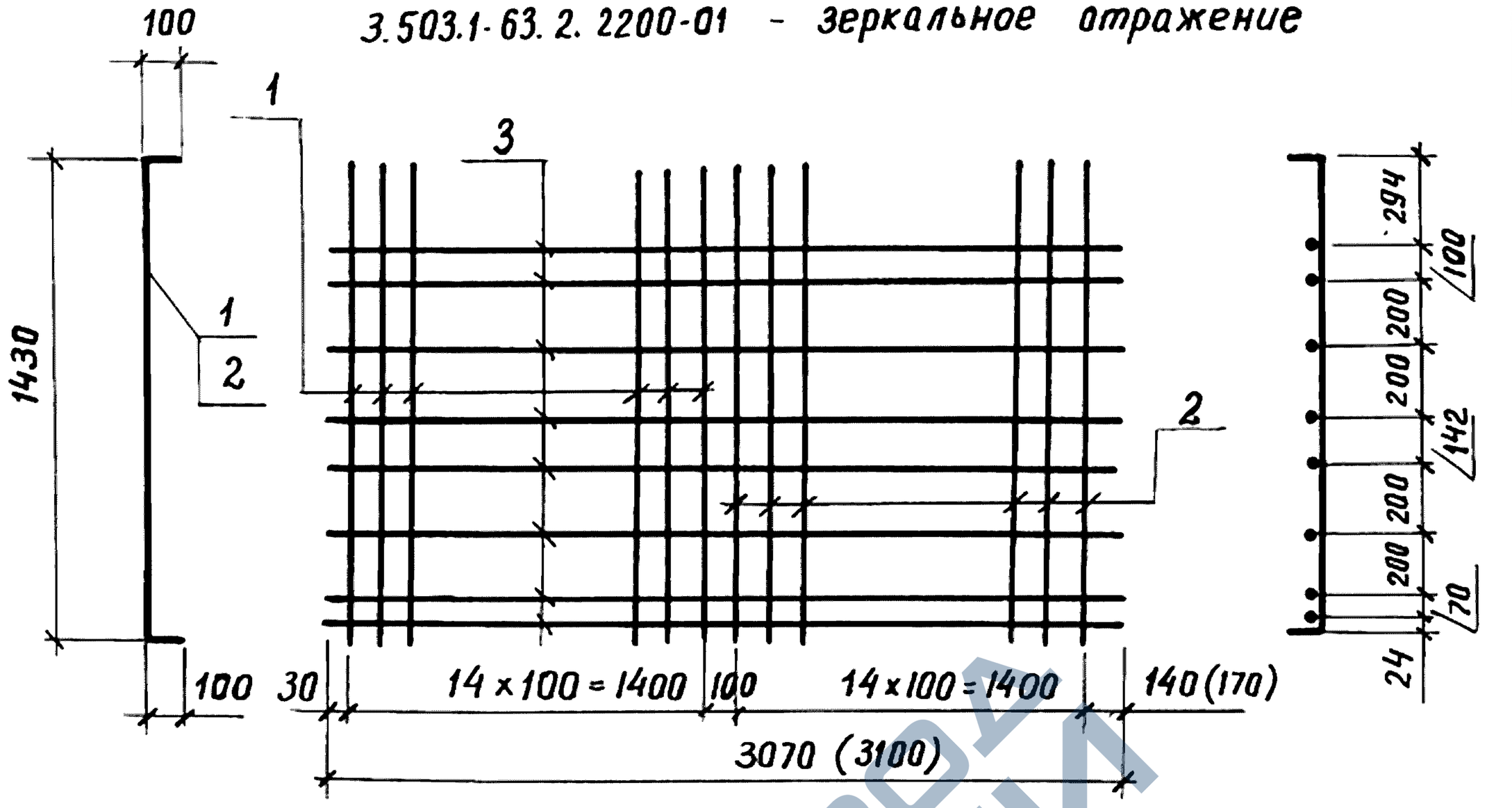

Изготовление сеток производить при помощи контактной точечной электросварки в соответствии с требованиями ГОСТ 14098-68 и СН 393-78.
В скобках приведены размеры вязаных сеток.

Формат	Зона	Поз.	Обозначение	Наименование	Кол.	Примечание
				3.503.1-63.2.2200		С10
				Детали		
Б4		1	3.503.1-63.2.2201	Ф14А-III ГОСТ 5781-82, ℓ= 1630	15	29,5 кг
Б4		2	3.503.1-63.2.2202	Ф12А-III ГОСТ 5781-82, ℓ=1630	15	21,7 кг
Б4		3	3.503.1-63.2.2103	Ф12А-III ГОСТ 5781-82, ℓ=3070	8	21,8 кг
				3.503.1-63.2.2200-01		С11
				Детали		
Б4		1	3.503.1-63.2.2201	Ф14А-III ГОСТ 5781-82, ℓ=1630	15	29,5кг
Б4		2	3.503.1-63.2.2202	Ф12А-III ГОСТ 5781-82, ℓ = 1630	15	21,7кг
Б4		3	3.503.1-63.2.2103	Ф12А-III ГОСТ 5781-12, ℓ= 3070	8	21,8кг

Взам. инв. №

Подпись и дата

Инв. № подл.

Разраб.	Ледянкина	
Пров.	Андрианова	
Гл. инж. пр.	Дашкевич	
Нормоконтр.	Дашкевич	
Нач. отд.	Каташев	

3.503.1-63.2.2200

Сетка арматурная (С10 и С11)

Стадия	Масса	Масштаб
Р	73,0	
Лист	Листов 1	

ПРОМТРАНСНИИПРОЕКТ

Копировал 20023-02 20 Формат А4

https://zavodjbi.com/

https://zavodjbi.com/

Формат	Зона	Поз.	Обозначение	Наименование	Кол.	Примечание
				Документация		
А4			3.503.1-63.2.2300 СБ	Сборочный чертеж		
				3.503.1-63.2.2300		С 12
				Детали		
Б4		1	3.503.1-63.2.2102	ф12А-III ГОСТ 5781-82 ℓ=1930	30	51,4 кг
Б4		2	3.503.1-63.2.2301	ф8А-I ГОСТ 5781-82 ℓ=3180	8	10,0 кг
				3.503.1-63.2.2300-01		С 13
				Детали		
Б4		1	3.503.1-63.2.2104	ф10А-III ГОСТ 5781-82 ℓ=1930	30	35,7 кг
Б4		2	3.503.1-63.2.2301	ф8А-I ГОСТ 5781-82 ℓ=3180	8	10,0 кг
				3.503.1-63.2.2300-02		С 14
				Детали		
Б4		1	3.503.1-63.2.2202	Ф12 А-III ГОСТ 5781-82 ℓ=1630	30	43,4 кг
Б4		2	3.503.1-63.2.2301	ф8А-I ГОСТ 5781-82 ℓ=3180	8	10,0 кг
				3.503.1-63.2.2300-03		С 15
				Детали		
Б4		1	3.503.1-63.2.2302	ф10А-III ГОСТ 5781-82 ℓ=1630	30	30,2 кг
Б4		2	3.503.1-63.2.2301	ф8А-I ГОСТ 5781-82 ℓ=3180	8	10,0 кг

Взам. инв. №

Подпись и дата

Инв. № подл.

Разраб.	Оганов		
Пров.	Андрианова		
Гл. инж. пр.	Дашкевич		
Нормоконтр.	Дашкевич		
Нач. отд.	Каташев		

3.503.1-63.2.2300

Сетка арматурная (С12, С13, С14 и С15)

Стадия	Лист	Листов
Р		1

ПРОМТРАНСНИИПРОЕКТ

Копировал 20023-02 21 Формат А4

https://zavodjbi.com/

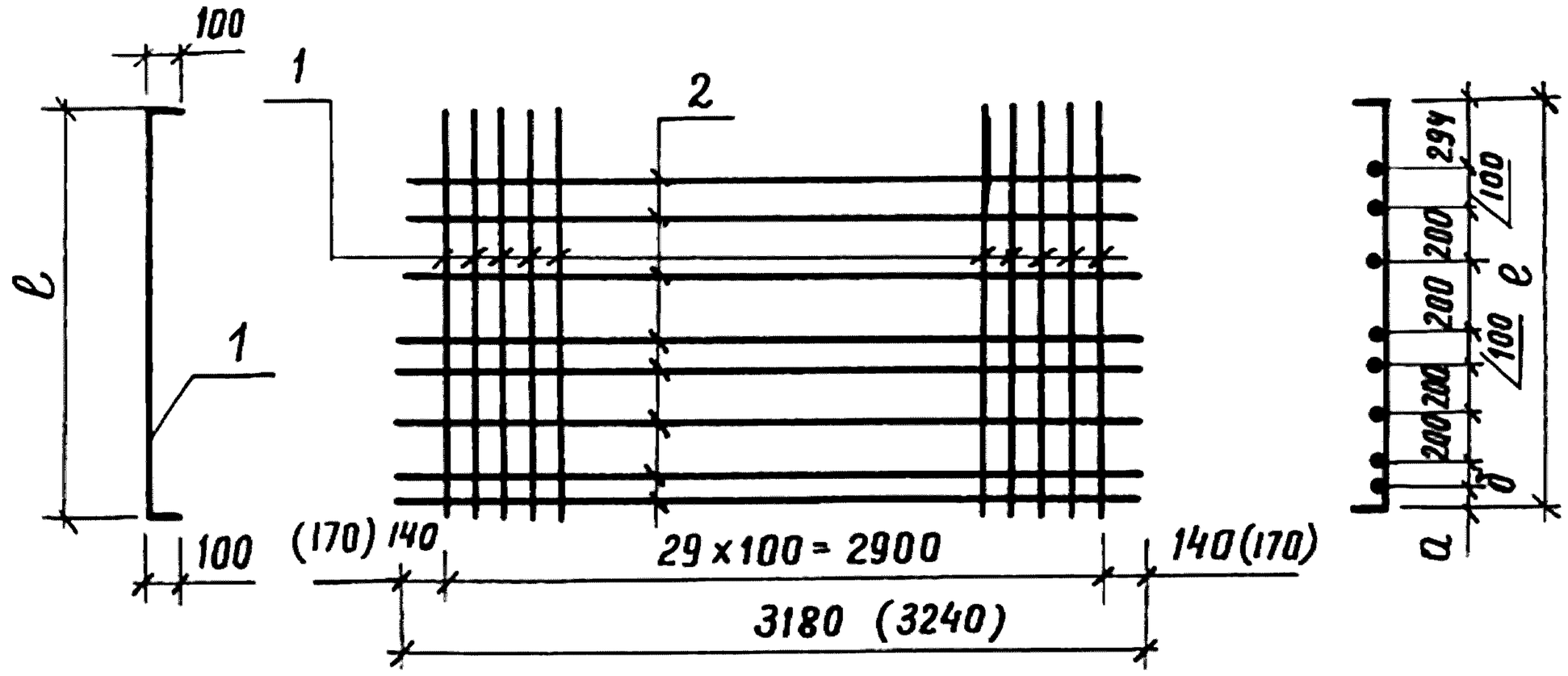

Изготовление сеток производить при помощи контактной точечной электросварки в соответствии с требованиями ГОСТ 14098-68 и СН 393-78

В скобках приведены размеры вязаных сеток.

Обозначение	Марка	a, мм	б, мм	e, мм	e+200, мм	Масса, кг
3.503.1-63.2. 2300	С12	294	100	1730	1930	61,4
-01	С13	294	100	1730	1930	45,7
-02	С14	24	70	1430	1630	53,4
-03	С15	24	70	1430	1630	40,2

Взам. инв. № | Подпись и дата | Инв. № подл.

Разраб.	Оганов	
Пров.	Андрианова	
Гл. инж. пр.	Дашкевич	
Нормоконтр.	Дашкевич	
Нач. отд.	Каташев	

3.503.1-63.2.2300 СБ

Сетка арматурная (С12, С13, С14 и С15) Сборочный чертеж

Стадия	Масса	Масштаб
Р	См. табл.	
Лист	Листов 1	

ПРОМТРАНСНИИПРОЕКТ

https://zavodjbi.com/

https://zavodjbi.com/

3.503.1-63.2.2400 - ИЗОБРАЖЕНО

3.503.1-63.2.2400-01 - ЗЕРКАЛЬНОЕ ОТРАЖЕНИЕ

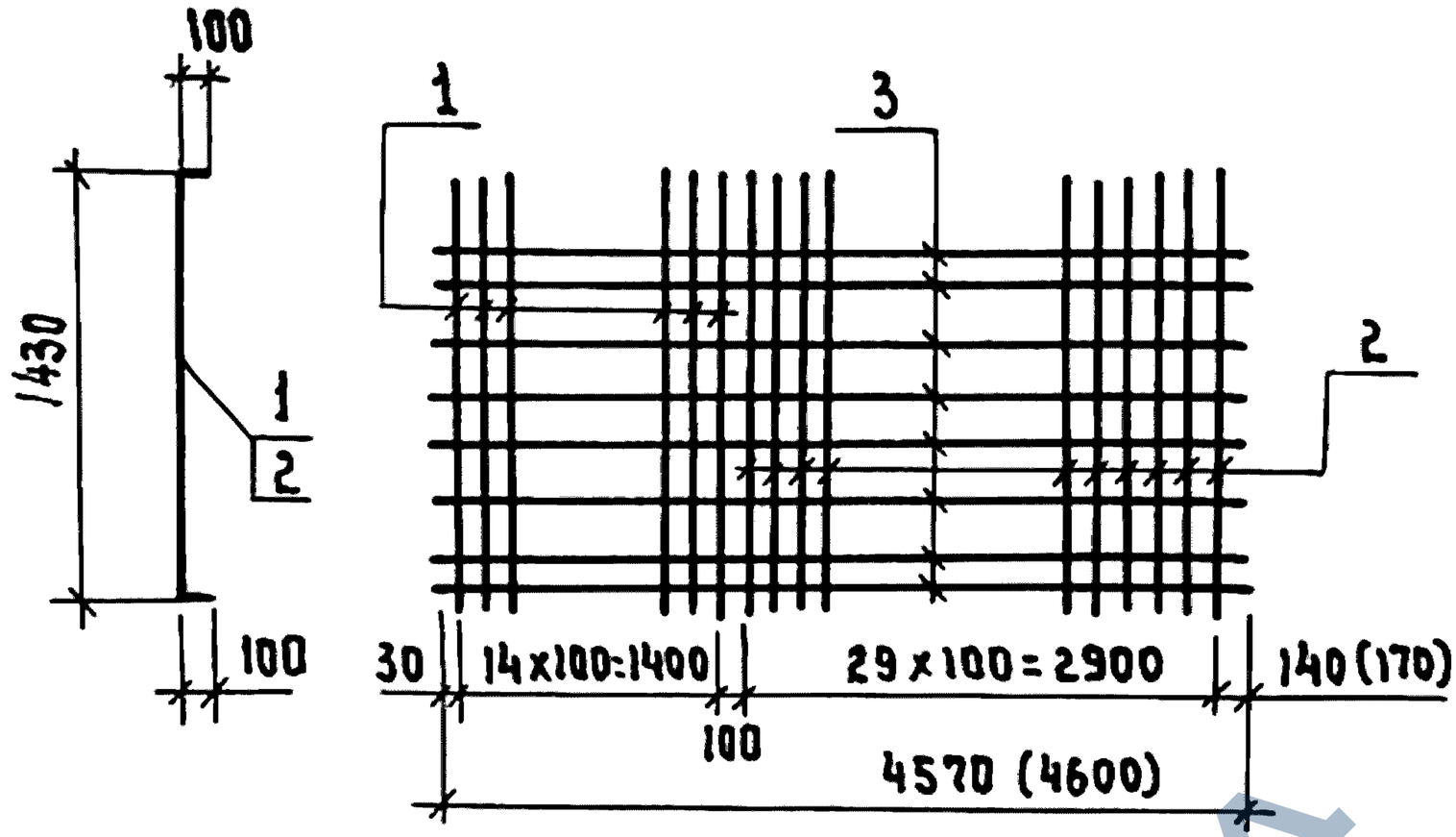

Изготовление сеток производить при помощи контактной точечной электросварки в соответствии с требованиями ГОСТ 14098-68 и СН 393-78.

В скобках приведены размеры вязаных сеток.

Формат	Зона	Поз.	Обозначение	Наименование	Кол.	Примечание
				3.503.1-63.2.2400		С16
				Детали		
БЧ		1	3.503.1-63.2.2202	ф 12А-III ГОСТ 5781-82, ℓ=1630	15	21,7кг
БЧ		2	3.503.1-63.2.2302	ф 10А-III ГОСТ 5781-82 ℓ=1630	30	30,2кг
БЧ		3	3.503.1-63.2.2105	ф 12А-III ГОСТ 5781-82 ℓ=4570	8	32,5кг
				3.503.1-63.2.2400-01		С17
				Детали		
БЧ		1	3.503.1-63.2.2202	ф 12А-III ГОСТ 5781-82 ℓ=1630	15	21,7кг
БЧ		2	3.503.1-63.2.2302	ф 10А-III ГОСТ 5781-82 ℓ=1630	30	30,2кг
БЧ		3	3.503.1-63.2.2105	ф 12А-III ГОСТ 5781-82 ℓ=4570	8	32,5кг

Инв.№ подл. | Подпись и дата | Взам.инв.№

Разраб.	Ледянкина	
Пров.	Анарианова	
Главн.пр.	Дашкевич	
Нормоконтр.	Дашкевич	
Нач.отд.	Каташев	

3.503.1-63.2.2400

Сетка арматурная (С16 и С17)

Стадия	Масса	Масштаб
Р	84,4	
Лист	Листов 1	

ПРОМТРАНСНИИПРОЕКТ

Копировал 20023-02 23 Формат А4

https://zavodjbi.com/

https://zavodjbi.com/

3.503.1-63.2.2500 - ИЗОБРАЖЕНО

3.503.1-63.2.2500-01 - ЗЕРКАЛЬНОЕ ОТРАЖЕНИЕ

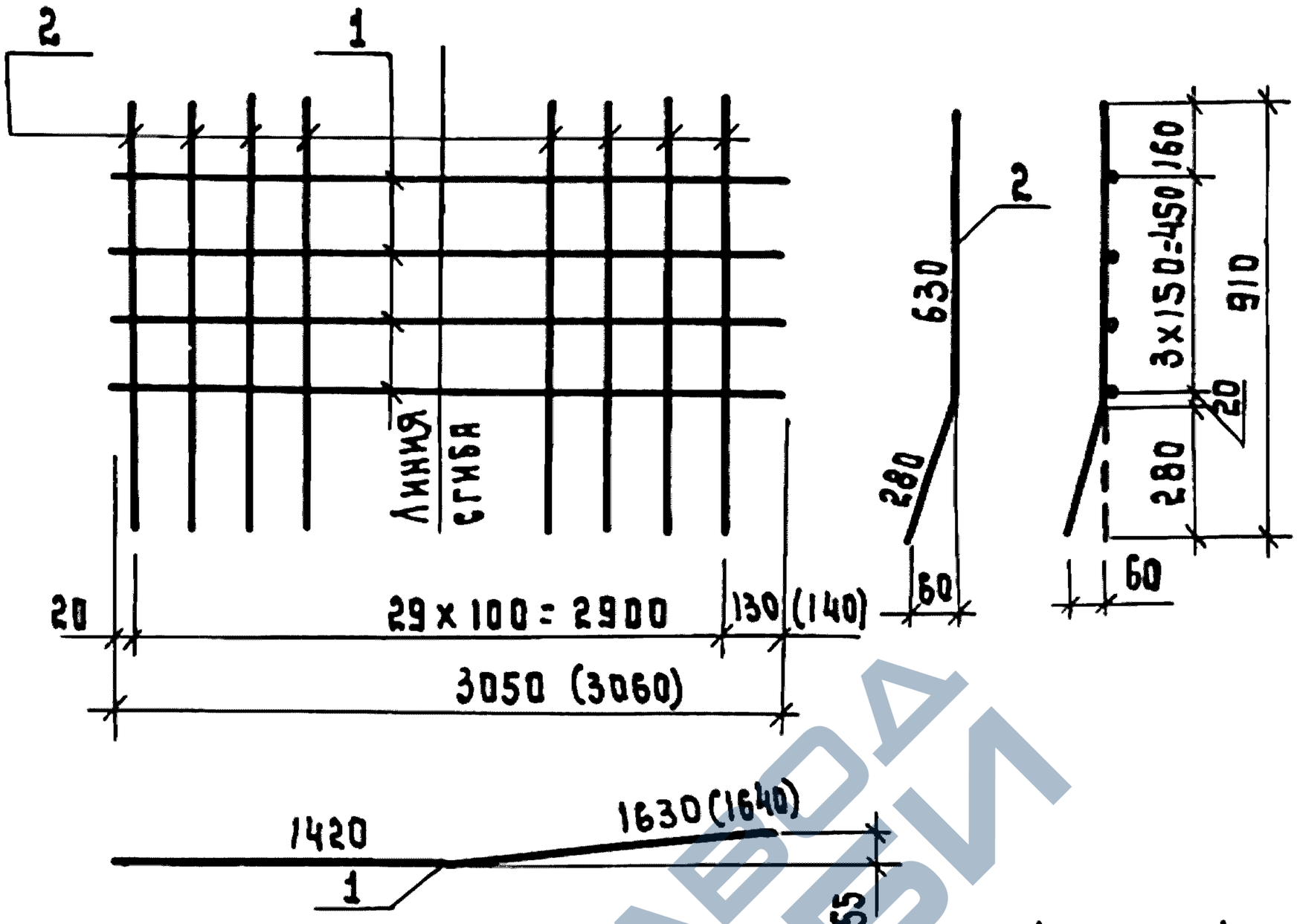

Изготовление сеток производить при помощи контактной точечной электросварки в соответствии с требованиями ГОСТ 14098-68 и СН 393-78.
В скобках приведены размеры вязаных сеток.

Формат	Зона	Поз.	Обозначение	Наименование	Кол.	Примечание
				3.503.1-63.2.2500		С18
				Детали		
БЧ		1	3.503.1-63.2.1601	ф 10 А-III ГОСТ 5781-82 ℓ=3050	4	7,5 кг
БЧ		2	3.503.1-63.2.2501	ф 10 А-III ГОСТ 5781-82 ℓ= 910	30	16,8 кг
				3.503.1-63.2.2500-01		С19
				Детали		
БЧ		1	3.503.1-63.2.1601	ф 10 А-III ГОСТ 5781-82 ℓ=3050	4	7,5 кг
БЧ		2	3.503.1-63.2.2501	ф 10 А-III ГОСТ 5781-82 ℓ=910	30	16,8 кг

Взам. инв. № | Подпись и дата | Инв. № подл.

Разраб.	Ледянкина		
Пров.	Андрианова		
Гл. инж. пр.	Дашкевич		
Нормоконтр.	Дашкевич		
Нач. отд.	Каташев		

3.503.1-63.2.2500

Сетка арматурная (С18 и С19)

Стадия	Масса	Масштаб
Р	24,1	
Лист	Листов 1	

ПРОМТРАНСНИИПРОЕКТ

Копировал 20023-02 24 Формат А4

https://zavodjbi.com/

https://zavodjbi.com/

3.503.1-63.2.2600 – изображено

3.503.1-63.2.2600-01 – зеркальное отражение

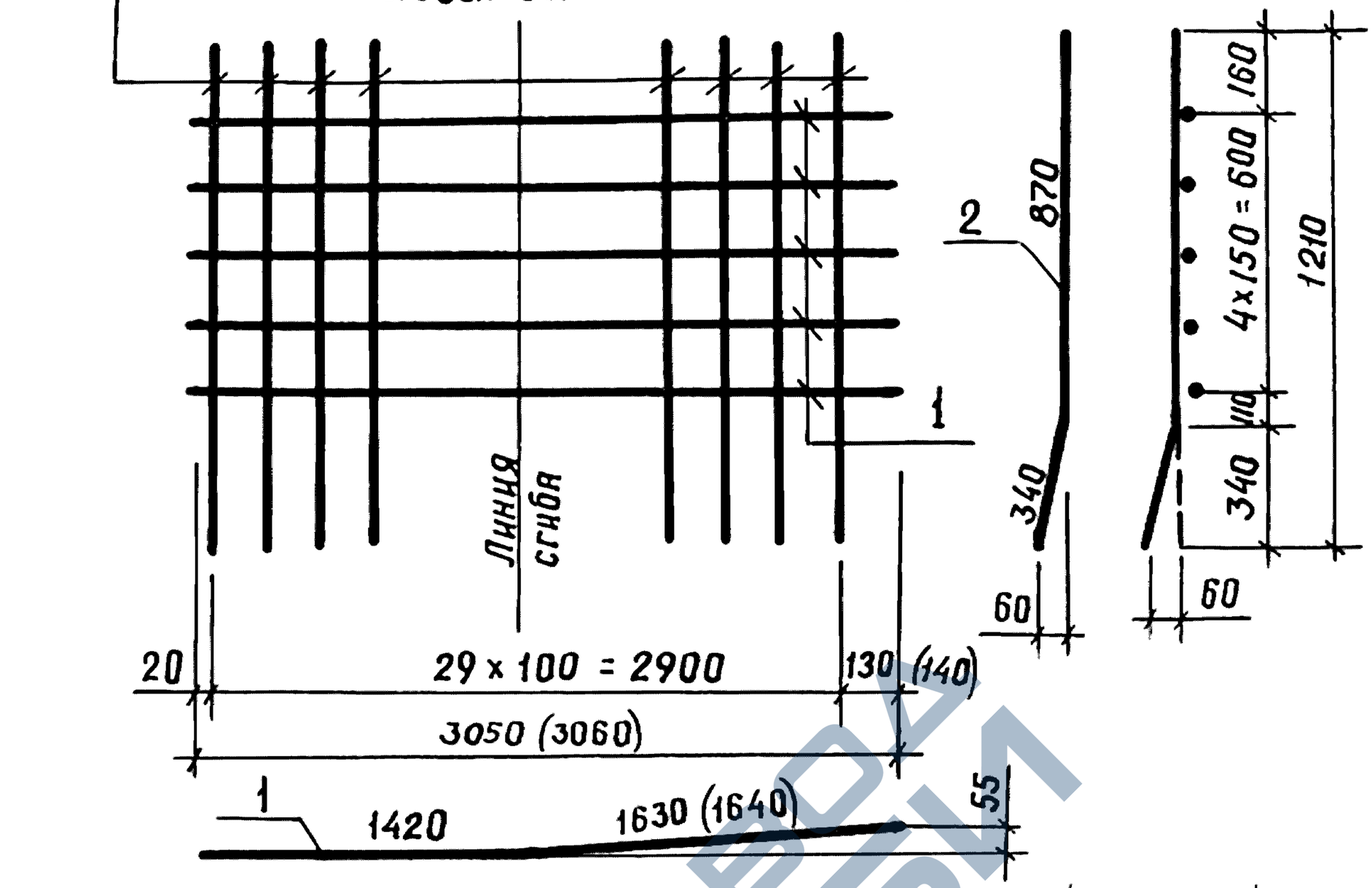

Изготовление сеток производить при помощи контактной точечной электросварки в соответствии с требованиями ГОСТ 14098-68 и СН 393-78.

В скобках приведены размеры вязаных сеток.

Формат	Зона	Поз.	Обозначение	Наименование	Кол.	Примечание
				3.503.1-63.2.2600		С20
				Деталн		
БЧ		1	3.503.1-63.2.1601	ф10А-III ГОСТ 5781-82, ℓ=3050	5	9,4кг
БЧ		2	3.503.1-63.2.2601	ф10А-III ГОСТ 5781-82, ℓ=1210	30	22,4 кг
				3.503.1-63.2.2600-01		С21
				Деталн		
БЧ		1	3.503.1-63.2.1601	ф10А-III ГОСТ 5781-82, ℓ=3050	5	9,4кг
БЧ		2	3.503.1-63.2.2601	ф10А-III ГОСТ 5781-82, ℓ=1210	30	22,4кг

Взам. инв. №

Подпись и дата

Инв. № подл.

Разраб.	Ледянкина		
Пров.	Андрианова		
Гл. инж. пр.	Дашкевич		
Нормоконт	Дашкевич		
Нач. отд.	Каташев		

3.503.1-63.2.2600

Сетка арматурная (С20 и С21)

Стадия	Масса	Масштаб
Р	31,8	
Лист	Листов 1	

ПРОМТРАНСНИИПРОЕКТ

Копировал: 2023-02 25 Формат А4

https://zavodjbi.com/

https://zavodjbi.com/

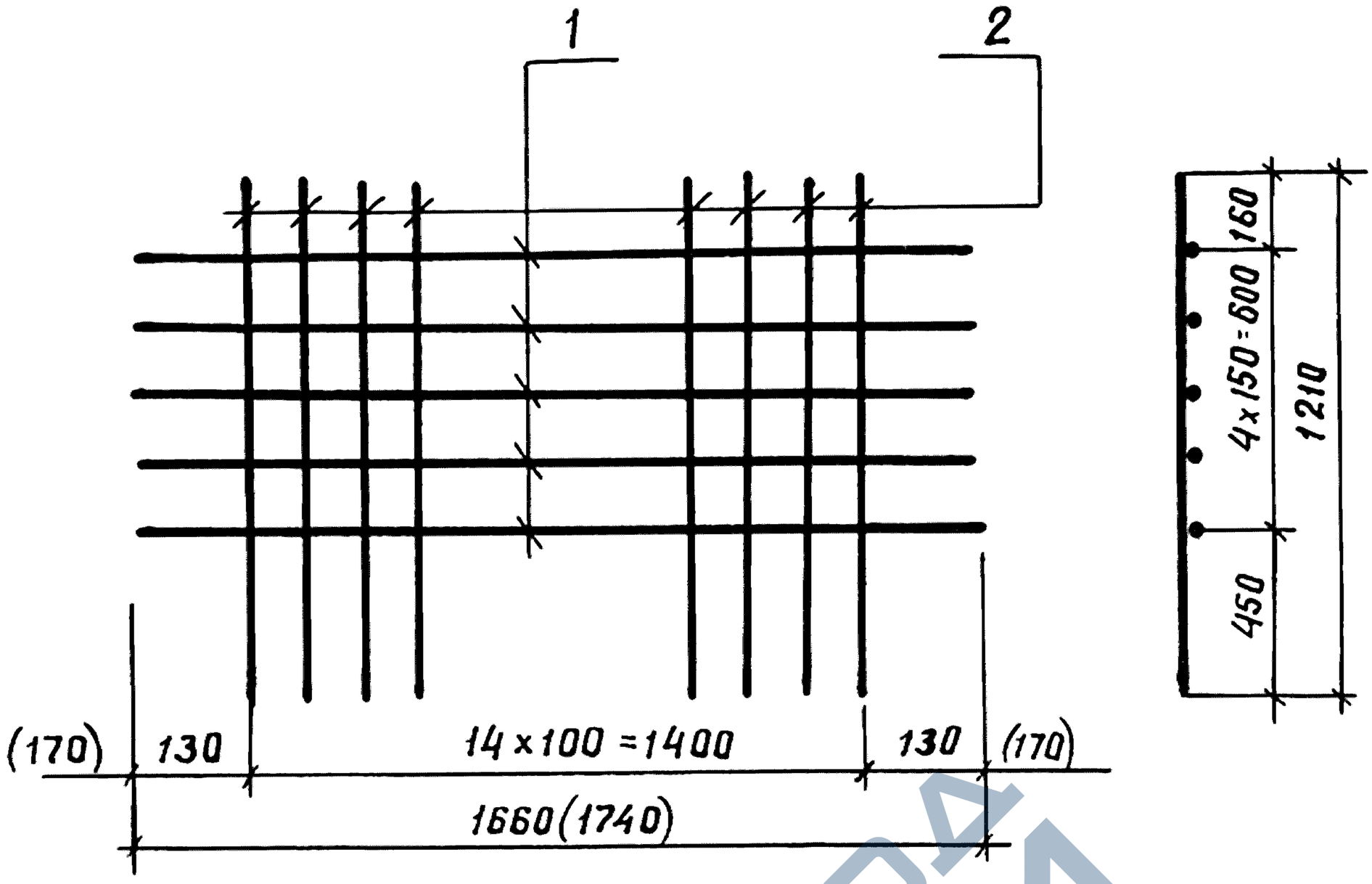

Изготовление сеток производить при помощи контактной точечной электросварки в соответствии с требованиями ГОСТ 14098 - 68 и СН 393-78

В скобках приведены размеры вязаных сеток.

Формат	Зона	Поз.	Обозначение	Наименование	Кол.	Примечание
				Детали		
БЧ		1	3.503.1-63.2.1701	Ф10 А-III ГОСТ 5781-82, ℓ=1660	5	5,1 кг
БЧ		2	3.503.1-63.2.2701	Ф10 А-III ГОСТ 5781-82, ℓ=1210	15	11,2 кг

Взам. инв. №

Подпись и дата

Инв. № подл.

Разраб.	Ледянкина	
Пров.	Андрианова	
Гл. инж. пр.	Дашкевич	
Нормоконтр.	Дашкевич	
Нач. отд.	Каташев	

3.503.1-63.2.2700

Сетка арматурная С 22

Стадия	Масса	Масштаб
Р	16,3	
Лист	Листов 1	

Промтрансниипроект

Копировал Кузя. 20023-02 26

Формат А4

https://zavodjbi.com/

https://zavodjbi.com/

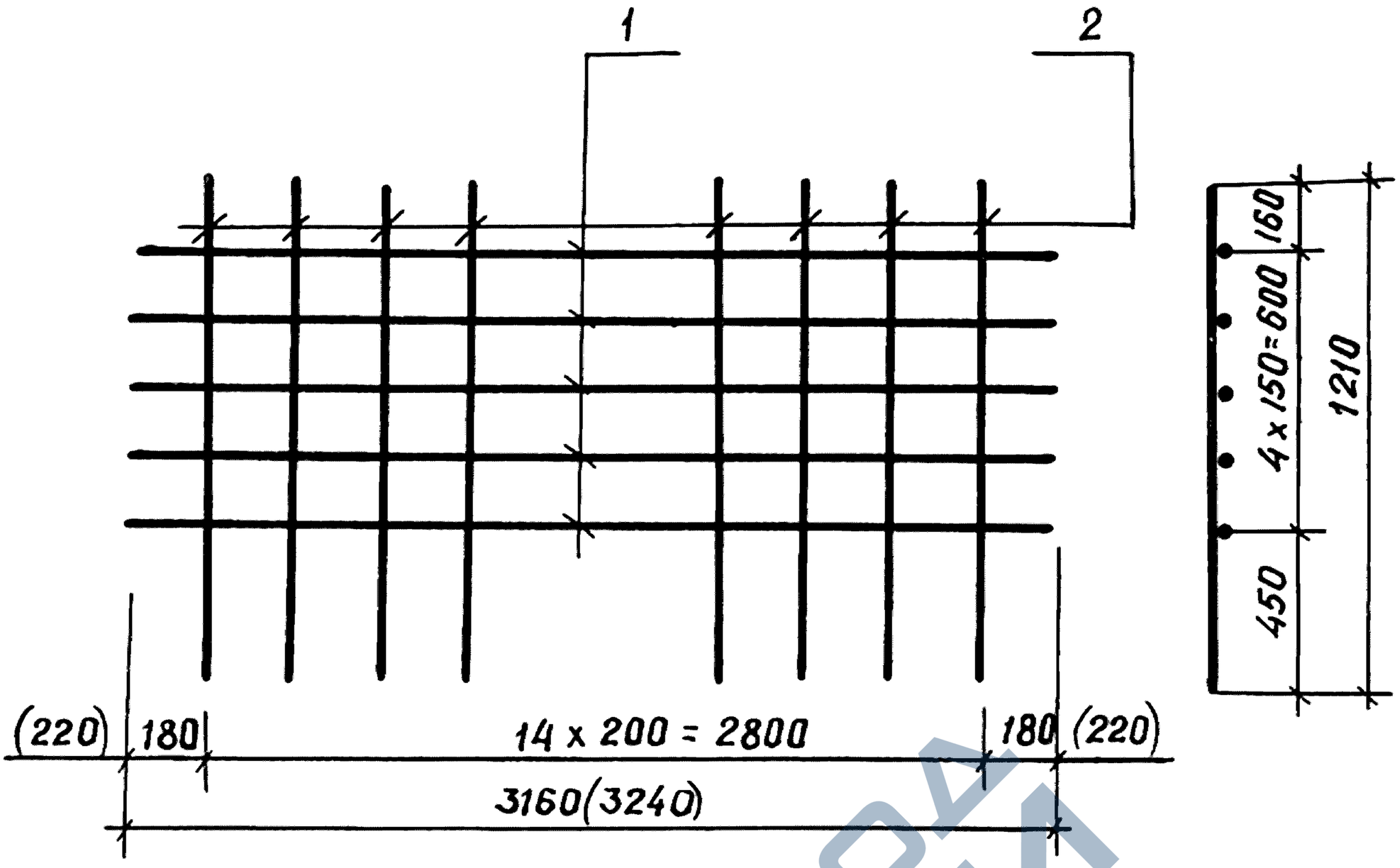

Изготовление сеток производить при помощи контактной точечной электросварки в соответствии с требованиями ГОСТ 14098-68 и СН 393-78.

В скобках приведены размеры вязаных сеток

Формат	Зона	Поз.	Обозначение	Наименование	Кол.	Примечание
				Детали		
БЧ		1	3.503.1-63.2.1801	ф8 А-I ГОСТ 5781-82, ℓ=3160	5	6,2 кг
БЧ		2	3.503.1-63.2.2801	ф8 А-I ГОСТ 5781-82, ℓ=1210	15	7,2 кг

Взам. инв. № | Подпись и дата | Инв. № подл.

Разраб.	Ледянкина		
Пров.	Андрианова		
Гл. инж. пр.	Дашкевич		
Нормоконтр.	Дашкевич		
Нач. отд.	Каташев		

3.503.1-63.2.2800

Сетка арматурная С 23

Стадия	Масса	Масштаб
Р	13,4	
Лист	Листов 1	

ПРОМТРАНСНИИПРОЕКТ

Копировал

Формат А4

20023-02 27

https://zavodjbi.com/

https://zavodjbi.com/

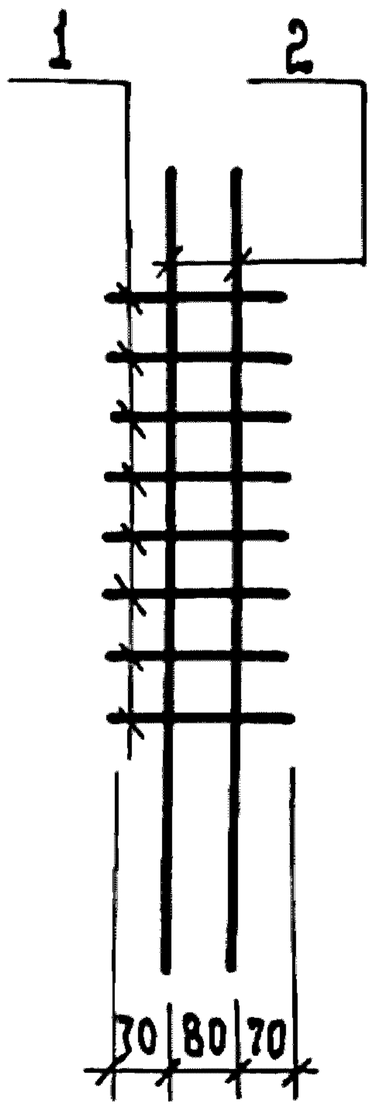

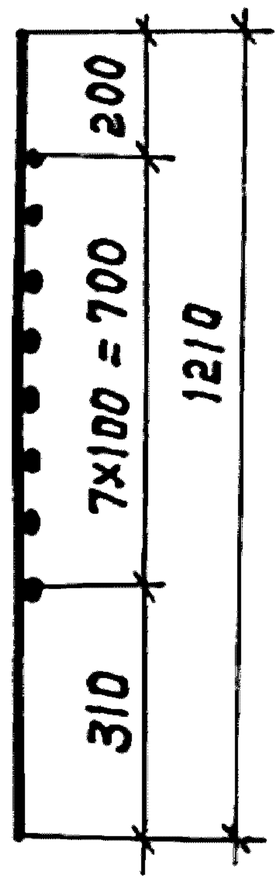

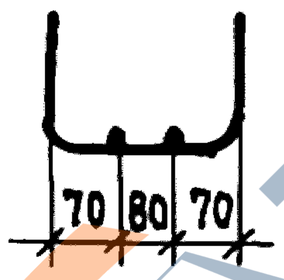

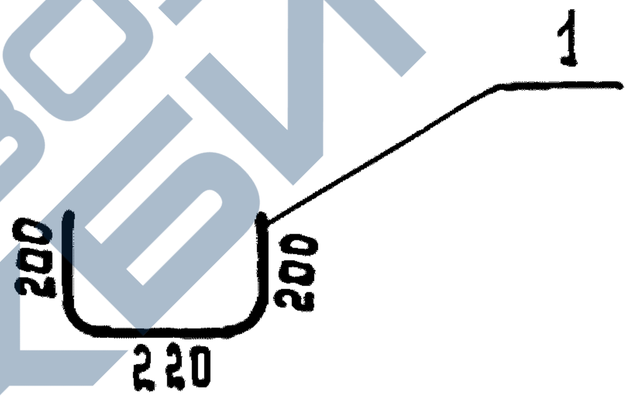

Изготовление сеток производить при помощи контактной точечной электросварки в соответствии с требованиями ГОСТ 14098-68 и СН 393-78
Сетка может быть изготовлена вязаной

Формат	Зона	Поз.	Обозначение	Наименование	Кол.	Примечание
				Детали		
БЧ		1	3.503.1-63.2.1901	ф 8 А-I ГОСТ 5781-82, ℓ = 620	8	2,0 кг
БЧ		2	3.503.1-63.2.2801	ф 8 А-I ГОСТ 5781-82, ℓ = 1210	2	1,0 кг

Взам. инв. № | Подпись и дата | Инв. № подл.

Разраб.	Ледянкина		
Пров.	Андрианова		
Гл. инж. пр.	Дашкевич		
Нормоконтр.	Дашкевич		
Нач. отд.	Каташев		

3.503.1-63.2.2900

Сетка арматурная С24

Стадия	Масса	Масштаб
Р	3,0	
Лист	Листов 1	

ПРОМТРАНСНИИПРОЕКТ

Копировал 20023-02 28 Формат А4

https://zavodjbi.com/

https://zavodjbi.com/

3.503.1-63.2.3000 - ИЗОБРАЖЕНО
3.503.1-63.2.3000-01 - ЗЕРКАЛЬНОЕ ОТРАЖЕНИЕ

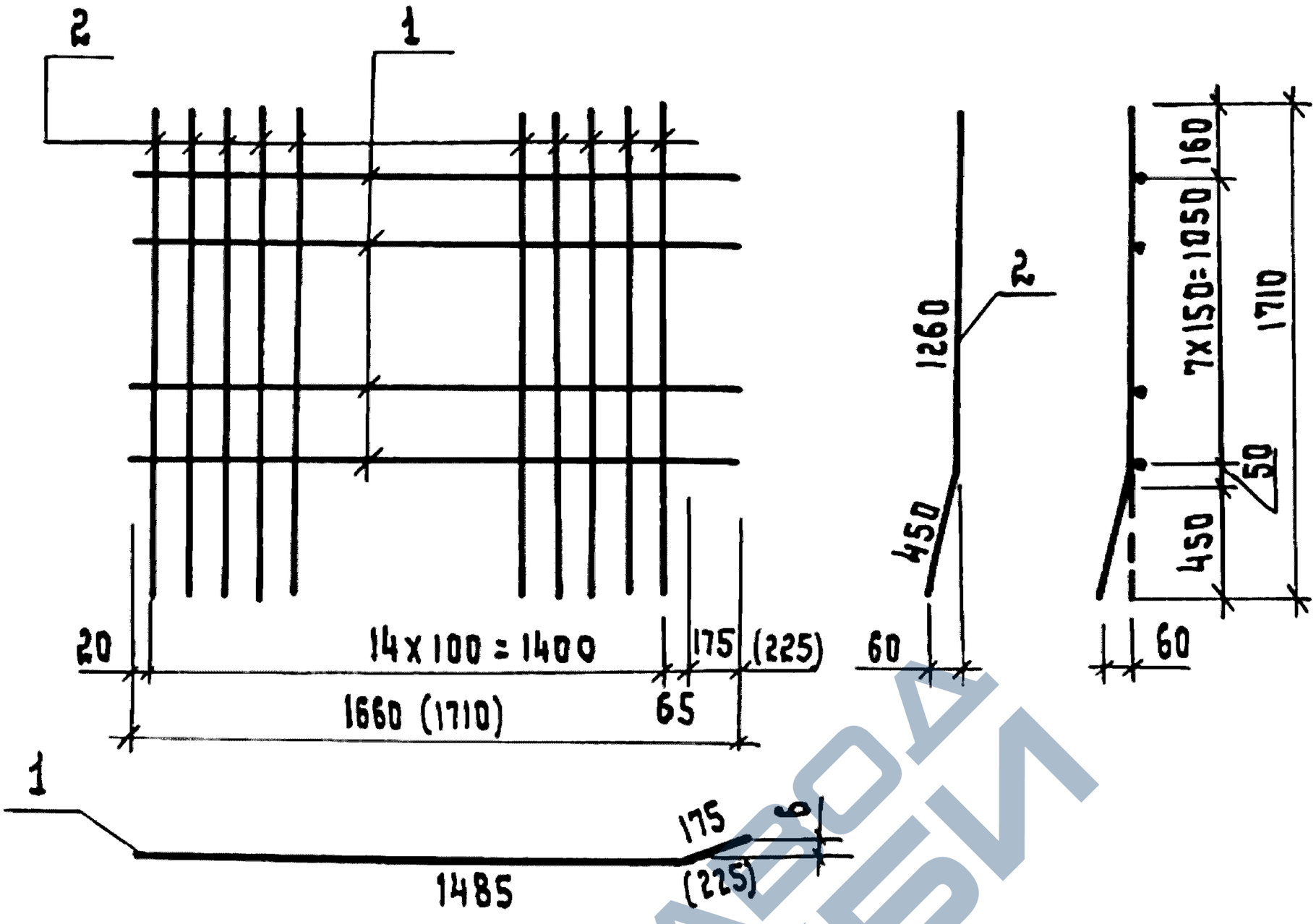

Изготовление сеток производить при помощи контактной точечной электросварки в соответствии с требованиями ГОСТ 14098-68 и СН 393-78.
В скобках приведены размеры для вязаных сеток.

Формат	Зона	Поз.	Обозначение	Наименование	Кол.	Примечание
				3.503.1-63.2.3000		с 25
				Детали		
БЧ		1	3.503.1-63.2.3001	ф 10А-III ГОСТ 5781-82, ℓ=1660	8	8,2 кг
БЧ		2	3.503.1-63.2.3002	ф 10А-III ГОСТ 5781-82 ℓ=1710	15	15,8 кг
				3.503.1-63.2.3000-01		с 26
				Детали		
БЧ		1	3.503.1-63.2.3001	ф 10А-III ГОСТ 5781-82, ℓ=1660	8	8,2 кг
БЧ		2	3.503.1-63.2.3002	ф 10А-III ГОСТ 5781-82, ℓ=1710	15	15,8 кг

Взам. инв. № | Подпись и дата | Инв. № подл.

Разраб.	Ледянкина		
Пров.	Андрианова		
Гл. инж. пр.	Дашкевич		
Нормоконтр.	Дашкевич		
Нач. отд.	Каташев		

3.503.1-63.2.3000

Сетка арматурная (С25 и С26)

Стадия	Масса	Масштаб
Р	24,0	
Лист	Листов 1	

ПРОМТРАНСНИИПРОЕКТ

Копировал

Формат А4

20023-02 29
https://zavodjbi.com/

https://zavodjbi.com/

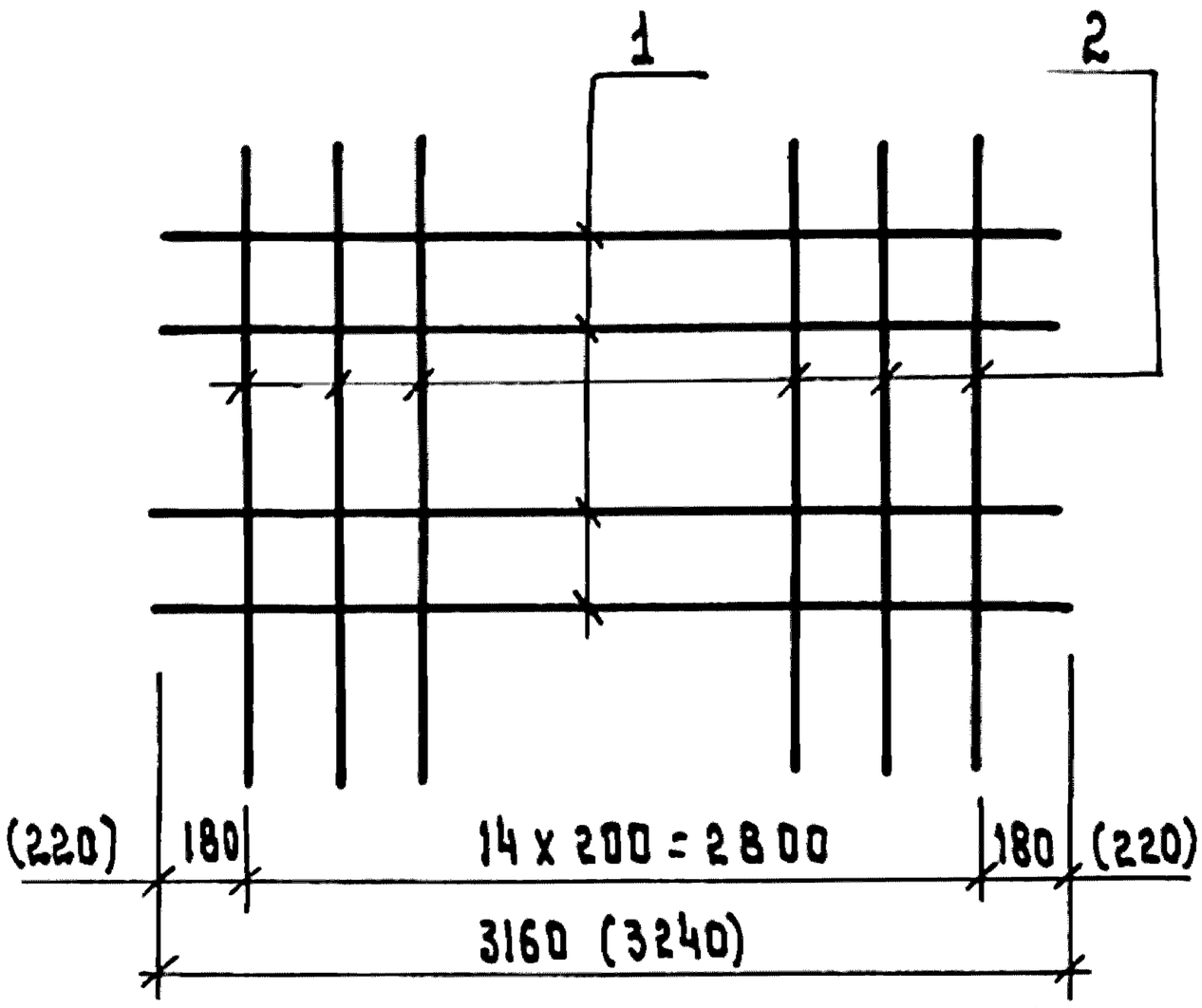

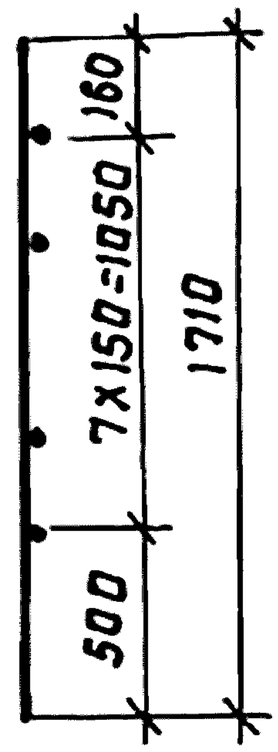

Изготовление сеток производить при помощи контактной точечной электросварки в соответствии с требованиями ГОСТ 14098-68 и СН393-78

В скобках приведены размеры для вязаных сеток

Формат	Зона	Поз.	Обозначение	Наименование	Кол.	Примечание
				3.503.1-63.2.3100		С27
				Детали		
БЧ		1	3.503.1-63.2.3101	ф10А-III ГОСТ 5781-82, ℓ=3160	8	15,6 кг
БЧ		2	3.503.1-63.2.3102	ф10А-III ГОСТ 5781-82, ℓ=1710	15	15,8 кг
				3.503.1-63.2.3100-01		С28
				Детали		
БЧ		1	3.503.1-63.2.1801	ф8А-I ГОСТ 5781-82, ℓ=3160	8	10,0 кг
БЧ		2	3.503.1-63.2.3103	ф8А-I ГОСТ 5781-82, ℓ=1710	15	10,1 кг

Инв.№ подл. | Подпись и дата | Взам.инв.№

Разраб.	Ледянкина	
Пров.	Андрианова	
Гл.инж.пр.	Дашкевич	
Нормоконтр	Дашкевич	
Нач.отд.	Катышев	

3.503.1-63.2.3100

Сетка арматурная (С27 и С28)

Стадия	Масса	Масштаб
Р	см.табл.	
Лист	Листов 1	

ПРОМТРАНСНИИПРОЕКТ

Копировал 20023-02 30 Формат А4

https://zavodjbi.com/

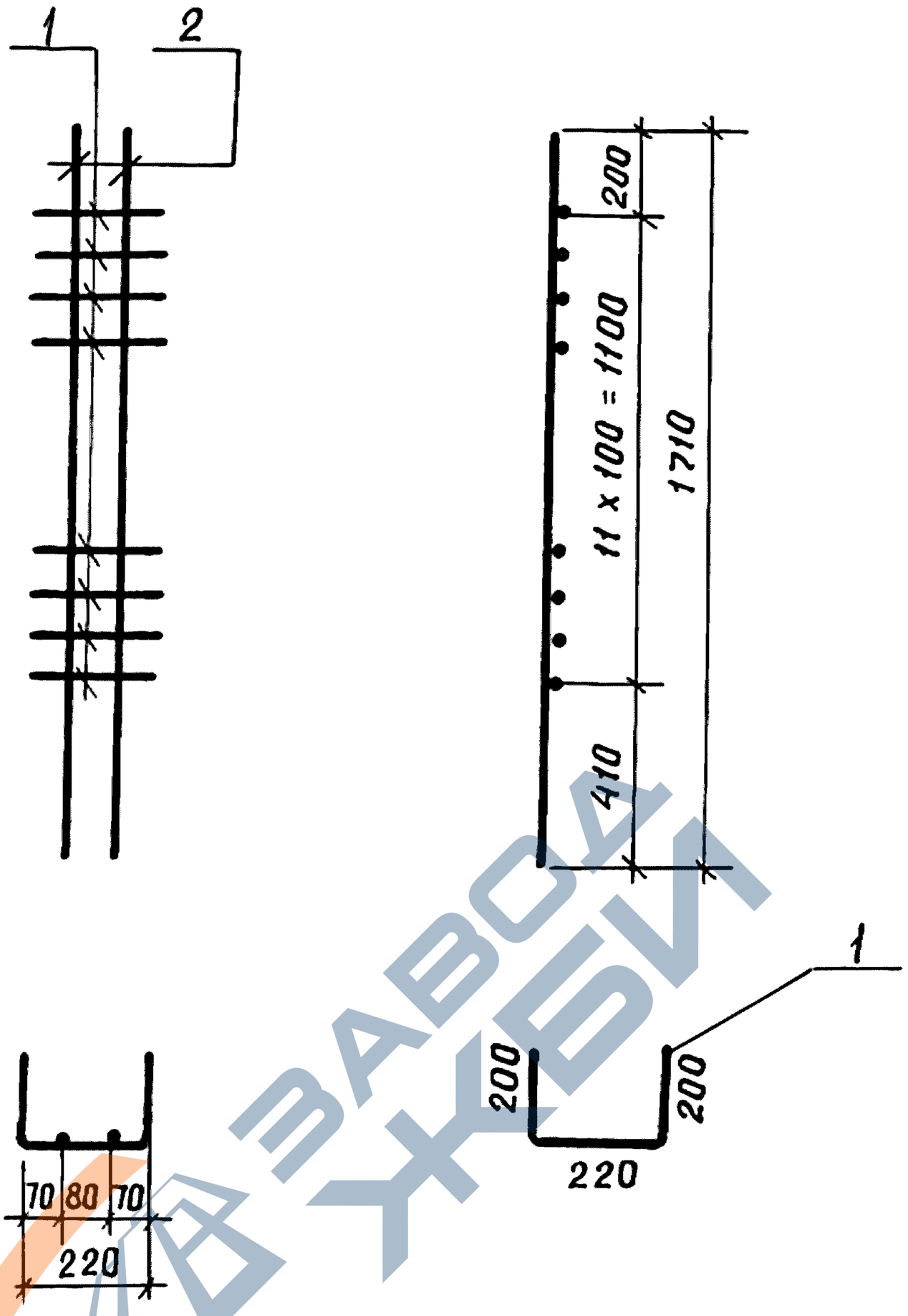

Изготовление сеток производить при помощи контактной точечной электросварки в соответствии с требованиями ГОСТ 14098-68 и СН 393-78
Сетка может быть изготовлена вязаной.

Формат	Зона	Поз.	Обозначение	Наименование	Кол.	Примечание
				Детали		
БЧ		1	3.503.1-63.2.1901	Ф8 А-I ГОСТ 5781-82 ℓ = 620	12	2,9 кг
БЧ		2	3.503.1-63.2.3103	Ф8 А-I ГОСТ 5781-82 ℓ = 1710	2	1,4 кг

Разраб.	Ледянкина		
Пров.	Андрианова		
Гл. инж. пр.	Дашкевич		
Нормоконтр.	Дашкевич		
Нач. отд.	Каташев		

Инв. № подл. | Подпись и дата | Взам. инв. №

3.503.1 - 63.2.3200

Сетка арматурная С29

Стадия	Масса	Масштаб
Р	4,3	
Лист	Листов 1	

ПРОМТРАНСНИИПРОЕКТ

Копировал [signature] Формат А4

20023-02 31

https://zavodjbi.com/

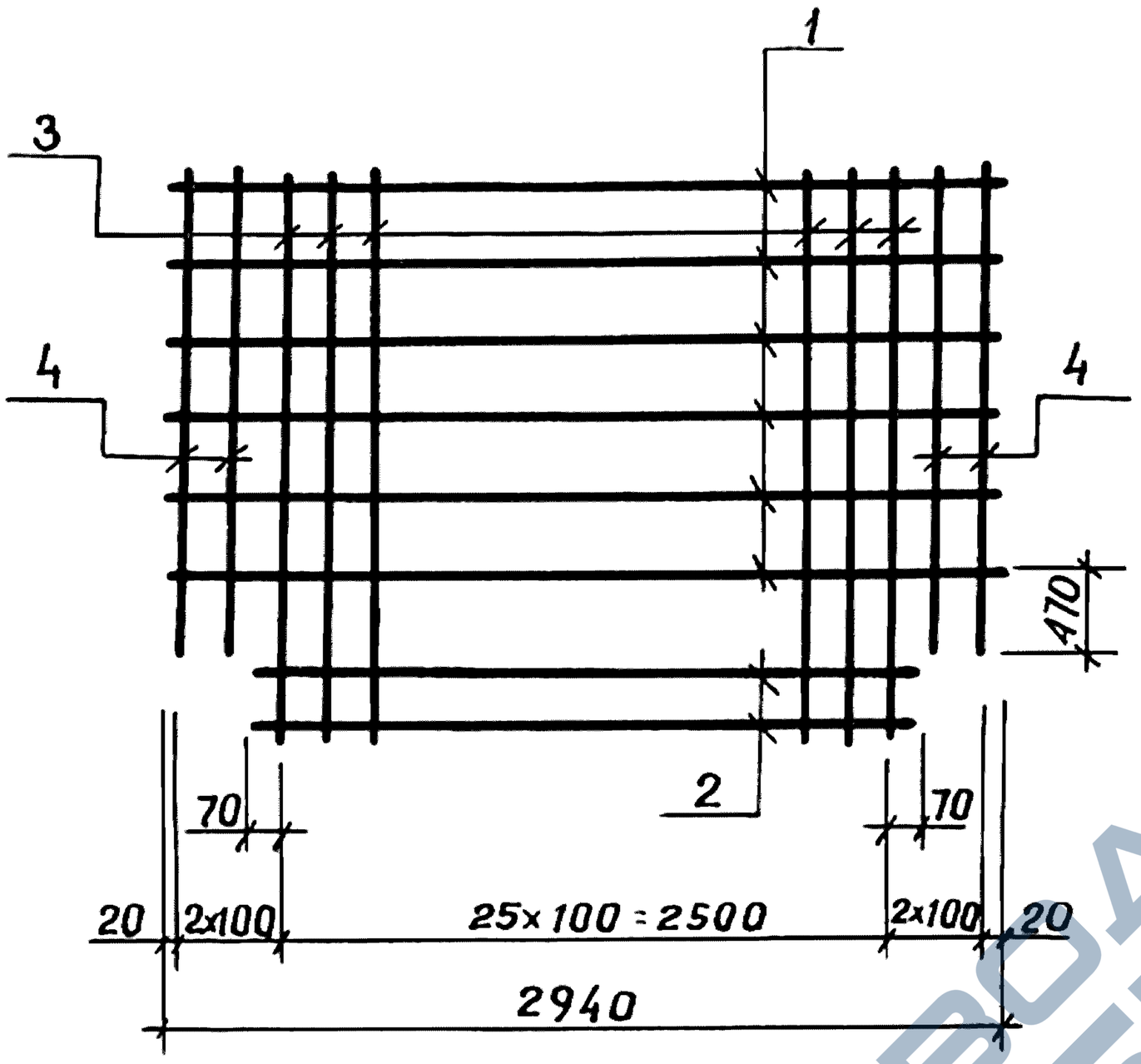

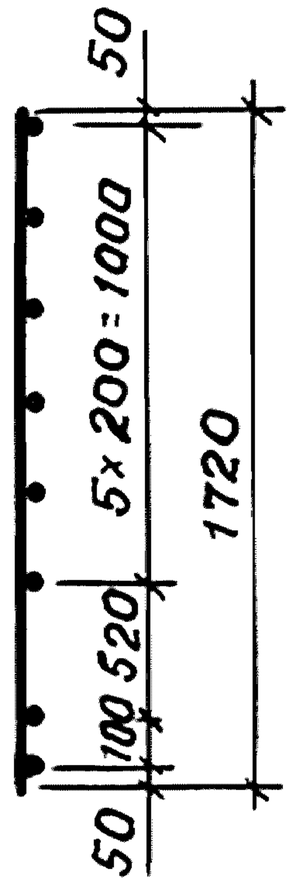

Изготовление сеток производить при помощи контактной точечной электросварки в соответствии с требованиями ГОСТ 14098-68 и СН 393-78

Формат	Зона	Поз.	Обозначение	Наименование	Кол.	Примечание
				Детали		
БЧ		1	3.503.1-63.2.3301	ф6 А-I ГОСТ 5781-82, ℓ=2940	6	3,9 кг
БЧ		2	3.503.1-63.2.3302	ф6 А-I ГОСТ 5781-82, ℓ=2640	2	1,2 кг
БЧ		3	3.503.1-63.2.3303	ф8 А-I ГОСТ 5781-82, ℓ=1720	26	17,7 кг
БЧ		4	3.503.1-63.2.3304	ф8 А-I ГОСТ 5781-82, ℓ=1520	4	24 кг

Взам. инв. №

Подпись и дата

Инв. № подл.

Разраб.	Ледянкина	
Пров.	Андрианова	
Гл. инж. пр.	Дашкевич	
Нормоконтр.	Дашкевич	
Нач. отд.	Каташев	

3.503.1-63.2.3300

Сетка арматурная С30

Стадия	Масса	Масштаб
Р	25,2	
Лист	Листов 1	

ПРОМТРАНСНИИПРОЕКТ

Копировал: Бузд.

Формат А4

20023-02 32

https://zavodjbi.com/

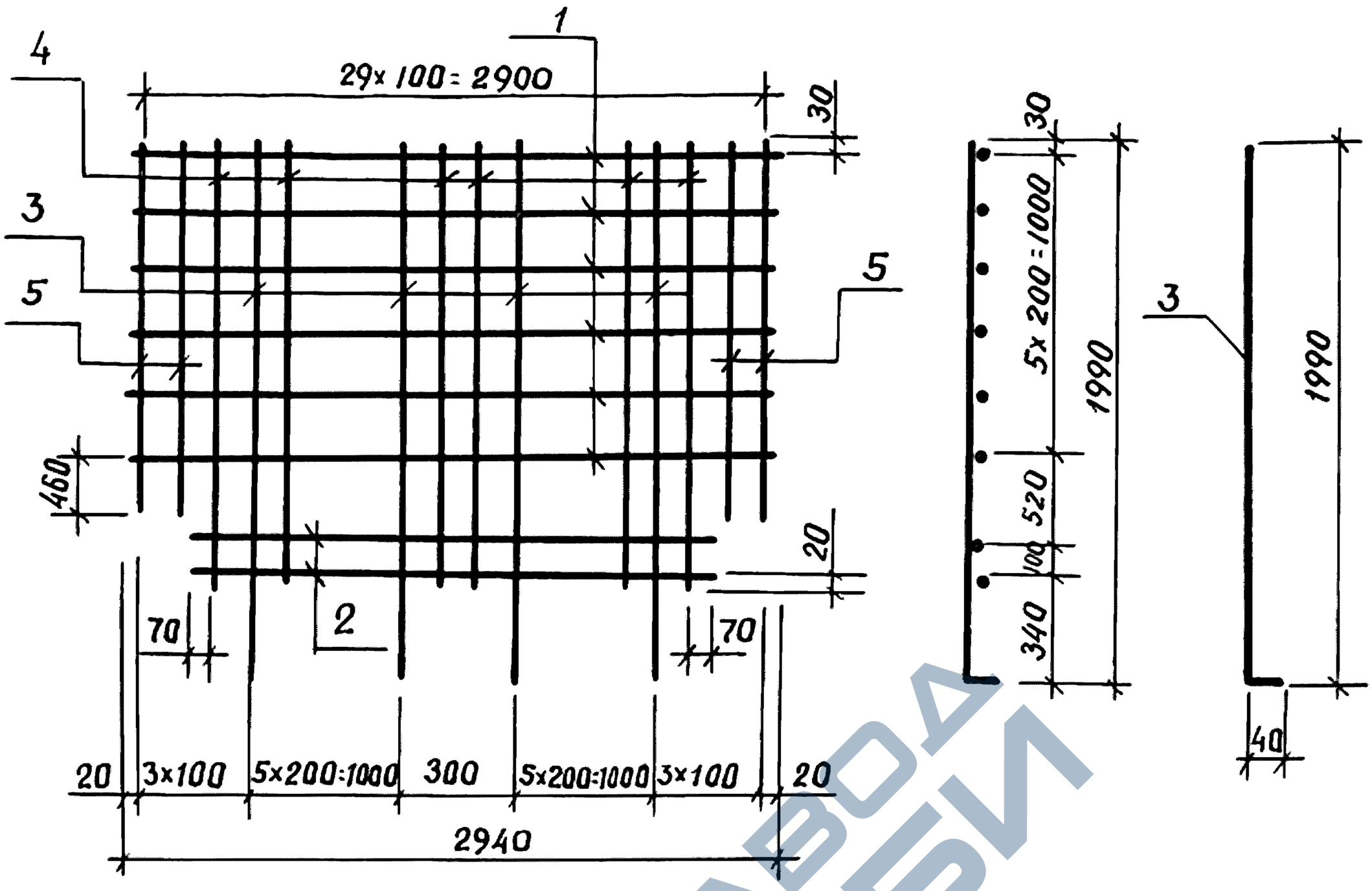

Изготовление сеток производить при помощи контактной точечной электросварки в соответствии с требованиями ГОСТ 14098-68 и СН 393-78

Формат	Зона	Поз.	Обозначение	Наименование	Кол.	Примечание
				Детали		
БЧ		1	3.503.1-63.2.3301	ф6 А-I ГОСТ 5781-82, ℓ=2940	6	3,9 кг
БЧ		2	3.503.1-63.2.3302	ф6 А-I ГОСТ 5781-82, ℓ=2640	2	1,2 кг
БЧ		3	3.503.1-63.2.3401	ф8 А-I ГОСТ 5781-82, ℓ=2030	12	9,6 кг
БЧ		4	3.503.1-63.2.3402	ф8 А-I ГОСТ 5781-82, ℓ=1670	14	9,2 кг
БЧ		5	3.503.1-63.2.3403	ф8 А-I ГОСТ 5781-82, ℓ=1490	4	2,4 кг

Взам. инв. № | Подпись и дата | Инв. № подл.

Разраб.	Ледянкина	
Пров.	Андрианова	
Гл. инж. пр.	Дашкевич	
Нормоконтр.	Дашкевич	
Нач. отд.	Каташев	

3.503.1-63.2.3400

Сетка арматурная С 31

Стадия	Масса	Масштаб
Р	26,3	

Лист | Листов 1

ПРОМТРАНСНИИПРОЕКТ

Копировал: [illegible] 20023-02 33 Формат А4

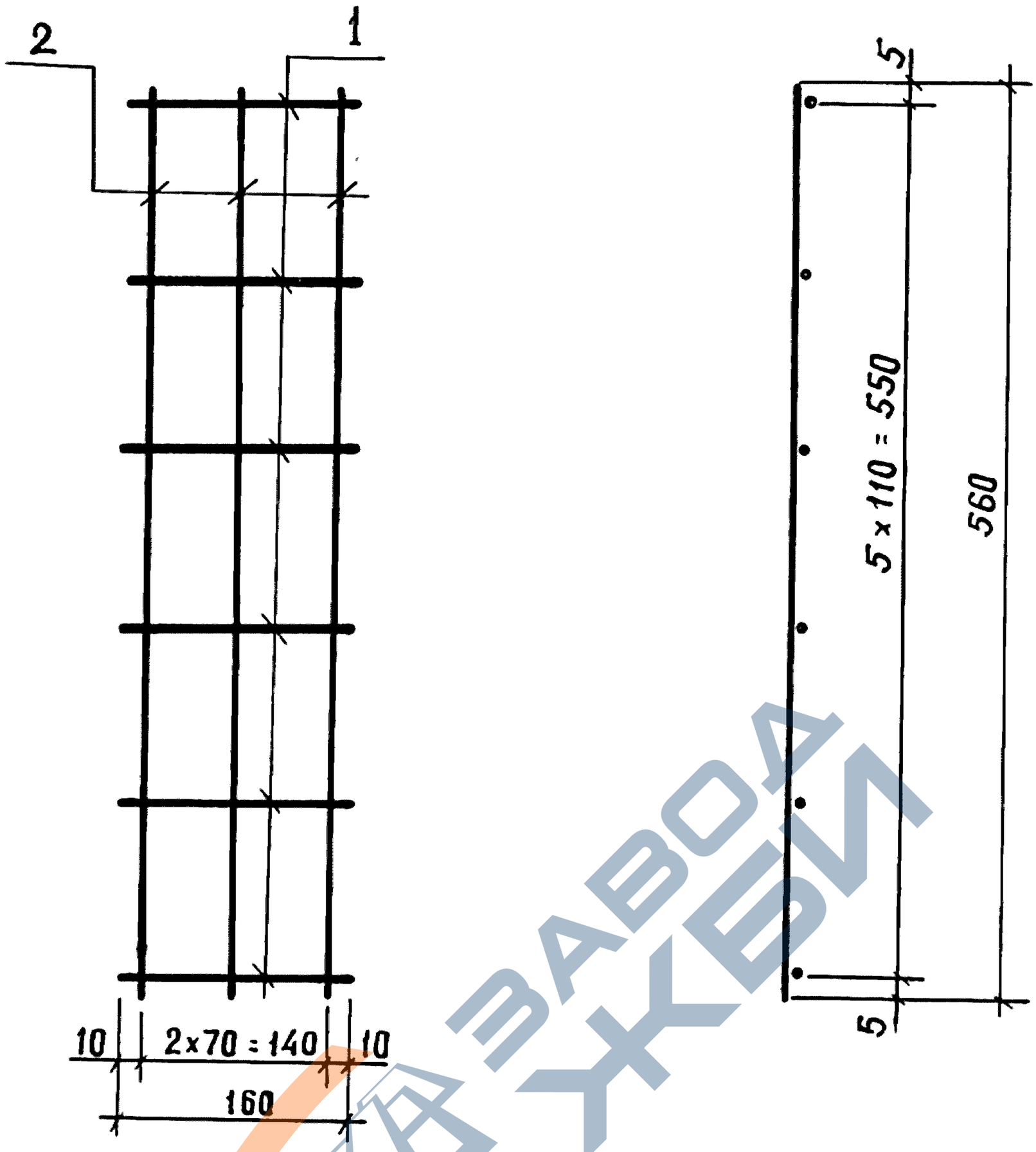

Изготовление сеток производить при помощи контактной точечной электросварки в соответствии с требованиями ГОСТ 14098-68 и СН393-78.

Формат	Зона	Поз.	Обозначение	Наименование	Кол.	Примечание
				Детали		
БЧ		1	3.503.1-63.2.3501	Ф10А-III ГОСТ 5781-82, ℓ=560	3	1,0 кг
БЧ		2	3.503.1-63.2.3502	Ф10А-III ГОСТ 5781-82, ℓ=160	6	0,59 кг

3.503.1-63.2.3500

РАЗРАБ.	Ледянкина		
ПРОВ.	Андрианова		
ГЛ. ИНЖ. ПР.	Дашкевич		
НОРМОКОНТР.	Дашкевич		
НАЧ. ОТД.	Каташев		

Сетка валка

Стадия	Масса	Масштаб
Р	1,6	

Лист | Листов 1

ПРОМТРАНСНИИПРОЕКТ

Инв. № подл. | Подпись и дата | Взам. инв. №

Копировал [signature] 20023-02 34 Формат А4

ЗАВОД ЖБИ

https://zavodjbi.com/

Формат	Зона	Поз.	Обозначение	Наименование	Кол.	Приме-чание
				Документация		
А4			3.503.1-63.2.3600 СБ	Сборочный чертеж		
				3.503.1-63.2.3600		П1
				Сборочные единицы		
А4		1	3.503.1-63.2.3610	Анкер каркасно-стержневой	2	
Б4		2	3.503.1-63.2.3620	Пучок 24Ф5В-II ГОСТ 7348-81, ℓ=13200	1	48,8кг
				Детали		
Б4		3	3.503.1-63.2.3601	Спираль ФБА-I ГОСТ 5781-82 ℓ=3500	2	1,6 кг
				3.503.1-63.2.3600-01		П2
				Сборочные единицы		
А4		1	3.503.1-63.2.3610	Анкер каркасно-стержневой	2	
Б4		2	3.503.1-63.2.3630	Пучок 24Ф5В-II ГОСТ 7348-81, ℓ=13200	1	48,8 кг
				Детали		
Б4		3	3.503.1-63.2.3601	Спираль ФБА-I ГОСТ 5781-82 ℓ=3500	2	1,6 кг
				3.503.1-63.2.3600-02		П3
				Сборочные единицы		
А4		1	3.503.1-63.2.3610	Анкер каркасно-стержневой	2	
Б4		2	3.503.1-63.2.3640	Пучок 24Ф5В-II ГОСТ 7348-81, ℓ=13200	1	48,8кг
				Деталц		
Б4		3	3.503.1-63.2.3601	Спираль ФБА-I ГОСТ 5781-82, ℓ=3500	2	1,6 кг

Инв. № подл. | Подпись и дата | Взам. инв. №

Разраб.	Ледянкина		
Пров.	Андрианова		
Гл. инж. пр.	Дашкевич		
Нормоконтр.	Дашкевич		
Нач. отд.	Каташев		

3.503.1-63.2.3600

Пучок (П1, П2 и П3)

Стадия	Лист	Листов
Р		1

ПРОМТРАНСНИИПРОЕКТ

Копировал

Формат А4

20023-02 35

https://zavodjbi.com/

https://zavodjbi.com/

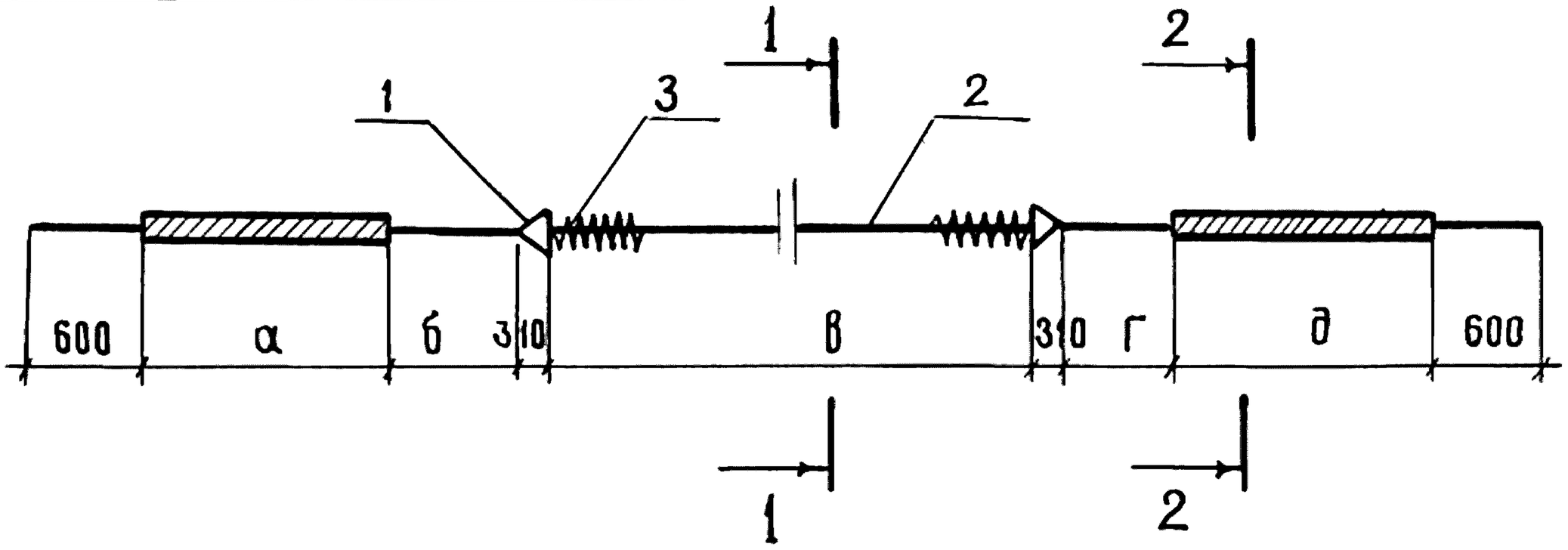

Обозначение	Марка	а, мм	б, мм	в, мм	г, мм	д, мм
3.503.1-63. 2.3600	П1	2345/2329	500	5690/5722	500	2345/2329
-01	П2	125/98	500	9890/9944	500	365/338
-02	П3	—	195/165	10990/11050	195/165	—

В числителе приведены длины участков пучка в заготовке до вытяжки, в знаменателе - после вытяжки

1 - 1

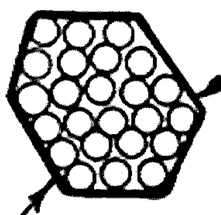

Высокопрочная проволока ф5

Обмотка пучка вязальной проволокой ф1,5-2 мм 5 витками через 1,5-2 м по длине

2 - 2

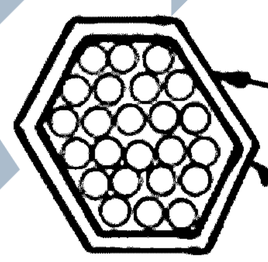

Битумная обмазка

Обмотка из плотной промасленной бумаги по битумной обмазке или пакли (мешковины), пропитанной битумом

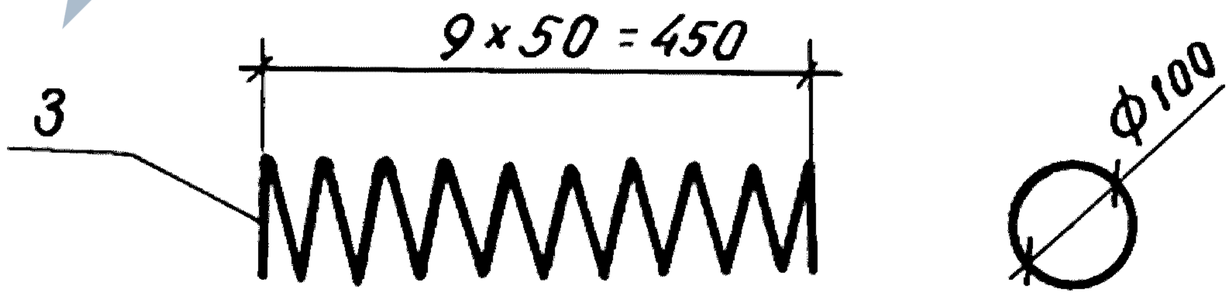

Разраб.	Оганов			3.503.1-63. 2.3600 СБ		
Пров.	Андрианова			Пучок (П1, П2 и П3) Сборочный чертеж	Стадия	Масса	Масштаб
Гл.инж.пр.	Дашкевич				Р	52,4	
Нормоконтр.	Дашкевич				Лист	Листов 1	
Нач.отд.	Каташев				ПРОМТРАНСНИИПРОЕКТ		

Инв.№ подл. | Подпись и дата | Взам.инв.№

Копировал: Ждэч. Формат А4

20023-02 36

https://zavodjbi.com/

https://zavodjbi.com/

Формат	Зона	Поз.	Обозначение	Наименование	Кол.	Примечание
				Документация		
А4			3.503.1-63.2.3610 СБ	Сборочный чертеж		
				Детали		
Б4		1	3.503.1-63.2.3611	Стержень-фиксатор ф14 А-I, ГОСТ 5781-82, ℓ=270	1	0,34 кг
Б4		2	3.503.1-63.2.3612	Планка		
				Полоса $\frac{8\times10\ \text{ГОСТ}\ 103-76}{\text{Вст3сп5 ГОСТ}\ 380-71*}$	4	0,13 кг
Б4		3	3.503.1-63.2.3613	Звездочка		
				Полоса $\frac{8\times80\ \text{ГОСТ}\ 103-76}{\text{Вст3сп5 ГОСТ}\ 380-71*}$	1	0,33 кг
Б4		4	3.503.1-63.2.3614	Скрутка из 8 витков мягкой проволоки ф4; ℓ=1000	2	0,20 кг

Инв. № подл. | Подпись и дата | Взам. инв. №

Разраб.	Ледянкина		
Пров.	Андрианова		
Гл. инж. пр.	Дашкевич		
Нормоконтр.	Дашкевич		
Нач. отд.	Каташев		

3.503.1-63.2.3610

Анкер каркасно-стержневой

Стадия	Лист	Листов
Р		1

ПРОМТРАНСНИИПРОЕКТ

Копировал 20023-02 37 Формат А4

https://zavodjbi.com/

https://zavodjbi.com/

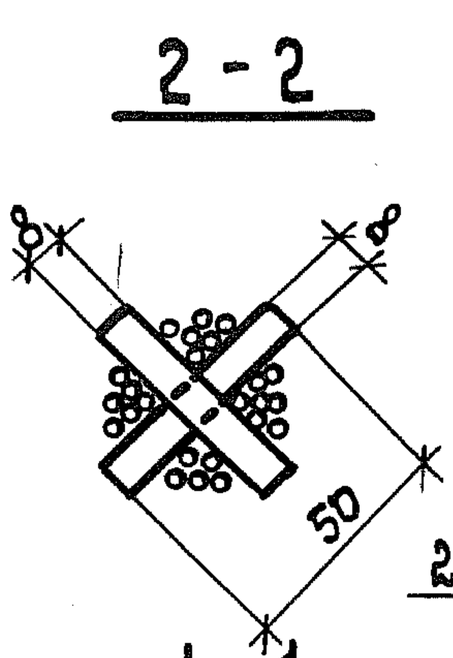

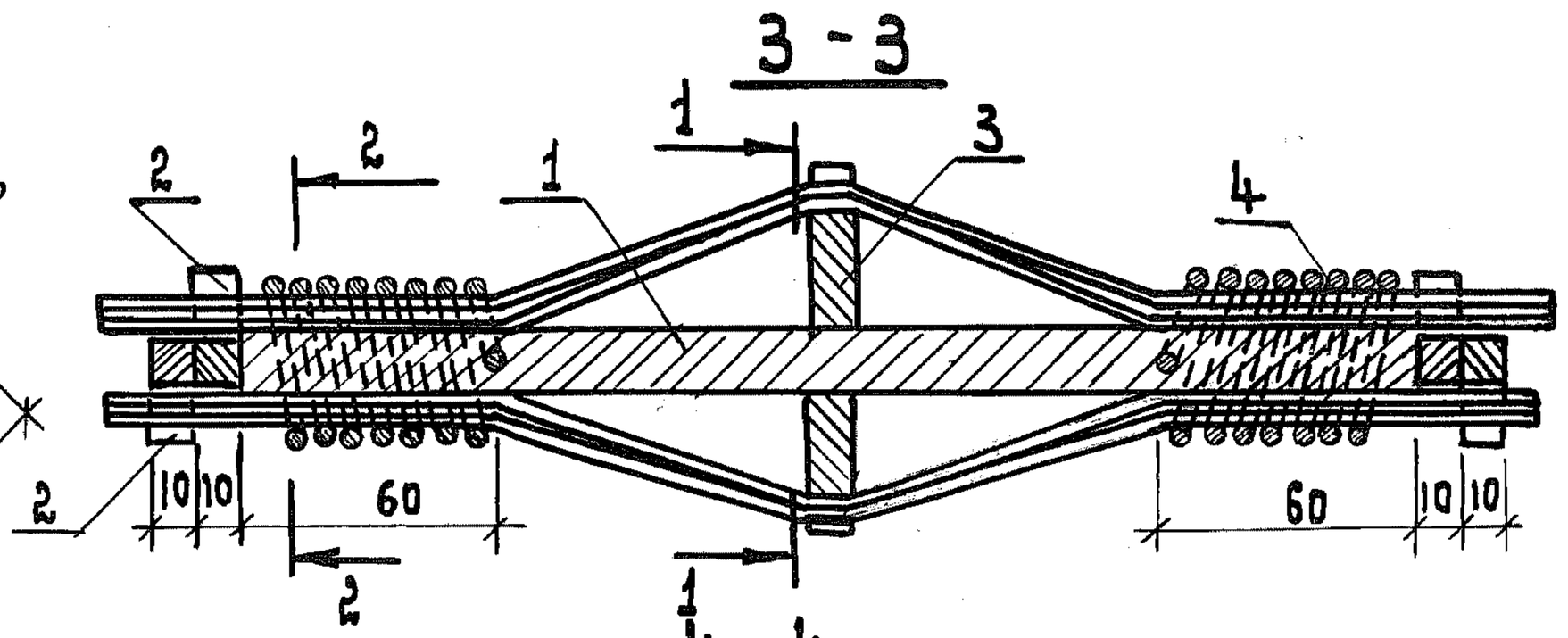

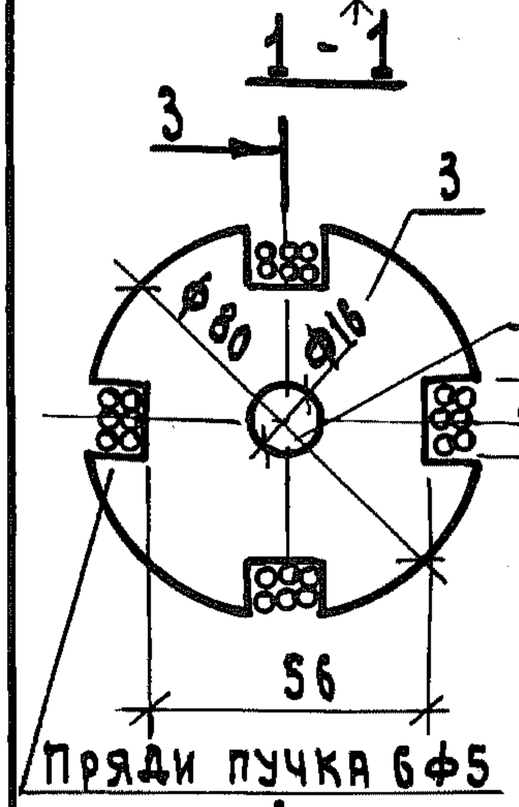

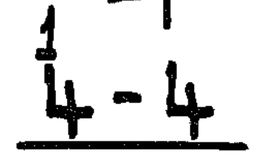

(пряди пучков не показаны)

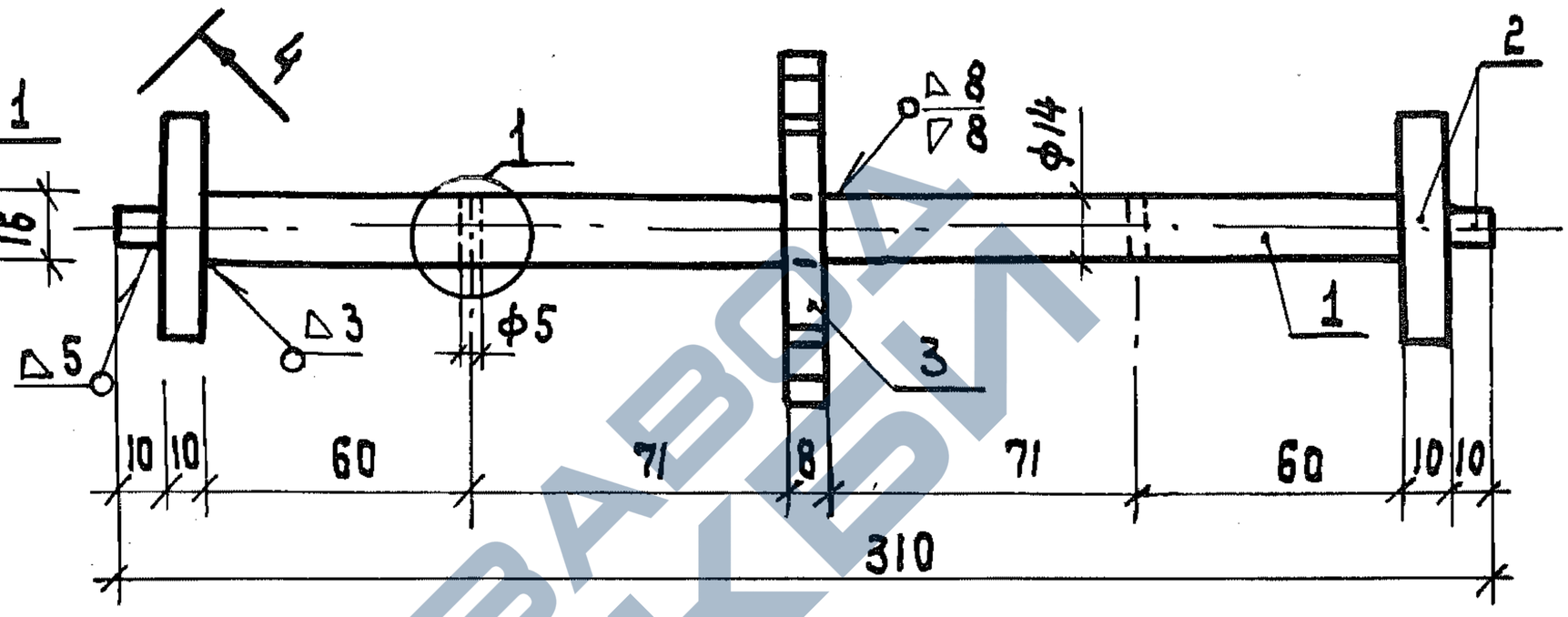

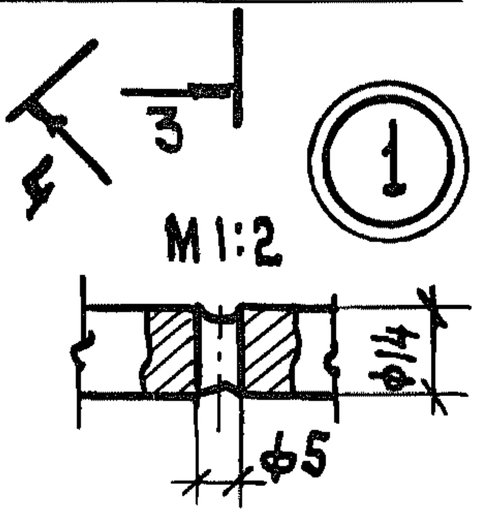

1. Конструкция и размеры анкера приняты в соответствии с рекомендацией СН 365 - 67.
2. Анкер изготовляется в следующем порядке: на стержень-фиксатор (поз.1) насаживается и приваривается звездочка (поз.3) и планки (поз.2): электроды типа Э42А по ГОСТ 9467-75; каркас анкера заводится в пучок, разделенный на пряди, производится опрессовка проволок пучка и накладываются проволочные скрутки (поз.4). Скрутки формируются в следующем порядке: проволока скрутки вставляется одним концом в отверстие стержня-фиксатора и выпускается на длину 5-7см за планку, другой конец плотно наматывается по направлению к планкам и туго скручивается с выпущенным концом.

Инв.№ подл. | Подпись и дата | Взам. инв.№

Разраб.	Ледянкина		
Пров.	Андрианова		
Гл.инж.пр.	Дашкевич		
Нормоконтр.	Дашкевич		
Нач.отд.	Каташев		

3.503.1-63.2.3610 СБ

Анкер каркасно-стержневой
Сборочный чертеж

Стадия	Масса	Масштаб
Р	1,0	
Лист	Листов 1	

ПРОМТРАНСНИИПРОЕКТ

Копировал

Формат А4

https://zavodjbi.com/

https://zavodjbi.com/

Формат	Зона	Поз.	Обозначение	Наименование	Кол.	Примечание
				Документация		
А4			3.503.1-63.2.3700СБ	Сборочный чертеж		
				3.503.1-63.2.3700		П4
				Сборочные единицы		
А4		1	3.503.1-63.2.3610	Анкер каркасно-стержневой	2	
Б4		2	3.503.1-63.2.3710	Пучок 24Ф5В-II ГОСТ 7348-81, ℓ=16200	1	59,9 кг
				Детали		
Б4		3	3.503.1-63.2.3601	Спираль ф6А-I ГОСТ 5781-82, ℓ=3500	2	1,6 кг
				3.503.1-63.2.3700-01		П5
				Сборочные единицы		
А4		1	3.503.1-63.2.3610	Анкер каркасно-стержневой	2	
Б4		2	3.503.1-63.2-3720	Пучок 24Ф5В-II ГОСТ 7348-81, ℓ=16200	1	59,9кг
				Детали		
Б4		3	3.503.1-63.2.3601	Спираль ф6А-I ГОСТ 5781-82, ℓ=3500	2	1,6 кг
				3.503.1-63.2.3700-02		П6
				Сборочные единицы		
А4		1	3.503.1-63.2.3610	Анкер каркасно-стержневой	2	
Б4		2	3.503.1-63.2.3730	Пучок 24Ф5В-II ГОСТ 7348-81, ℓ=16200	1	59,9 кг
				Детали		
Б4		3	3.503.1-63.2.3601	Спираль ф6А-I ГОСТ 5781-82, ℓ=3500	2	1,6 кг

Инв.№ подл. | Подпись и дата | Взам.инв.№

Разраб.	Оганов		
Пров.	Андрианова		
Гл.инж.пр.	Дашкевич		
Нормоконтр.	Дашкевич		
Нач.отд.	Каташев		

3.503.1-63.2.3700

Пучок
(П4, П5 и П6)

Стадия	Лист	Листов
Р		1

ПРОМТРАНСНИИПРОЕКТ

Копировал Соколова Формат А4

https://zavodjbi.com/

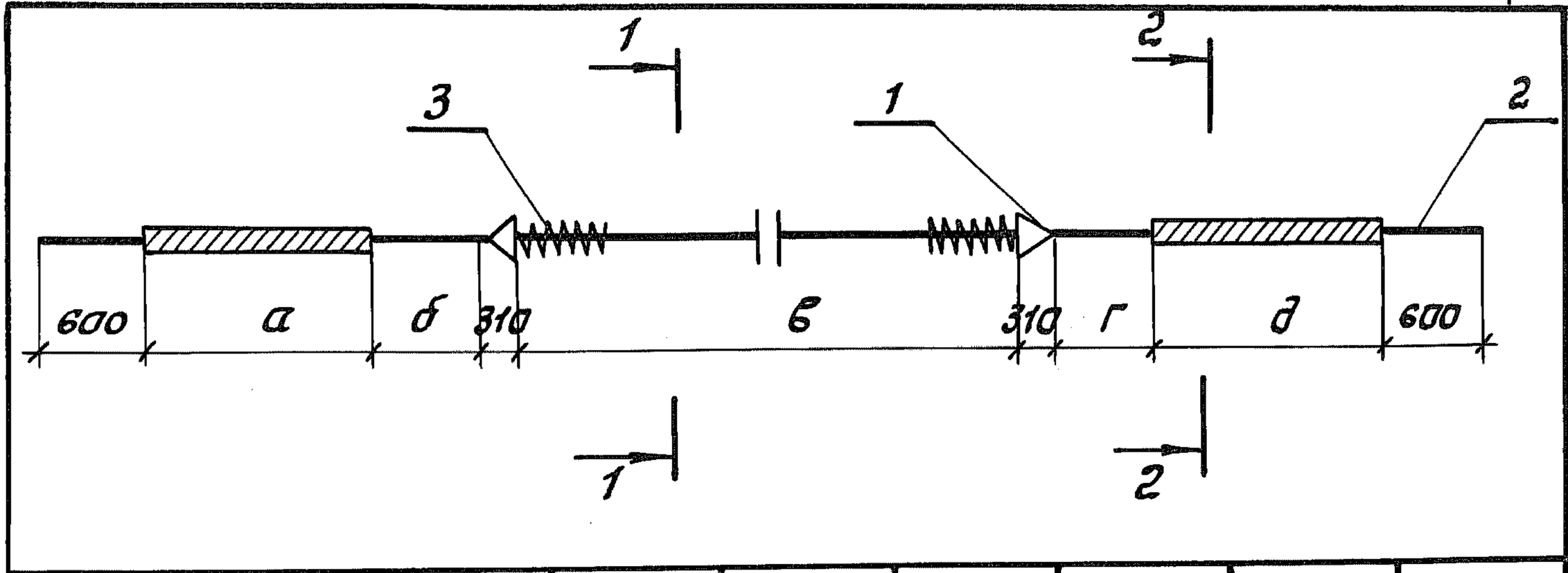

Обозначение	Марка	а, мм	б, мм	в, мм	г, мм	д, мм
3.503.1-63.2. 3700	П4	—	195/156	13990/14068	195/156	—
— 01	П5	3845/3829	500	5690/5722	500	3845/3829
— 02	П6	1325/1296	500	10490/10548	500	1565/1536

В числителе приведены длины участков пучка в заготовке до вытяжки, в знаменателе - после вытяжки.

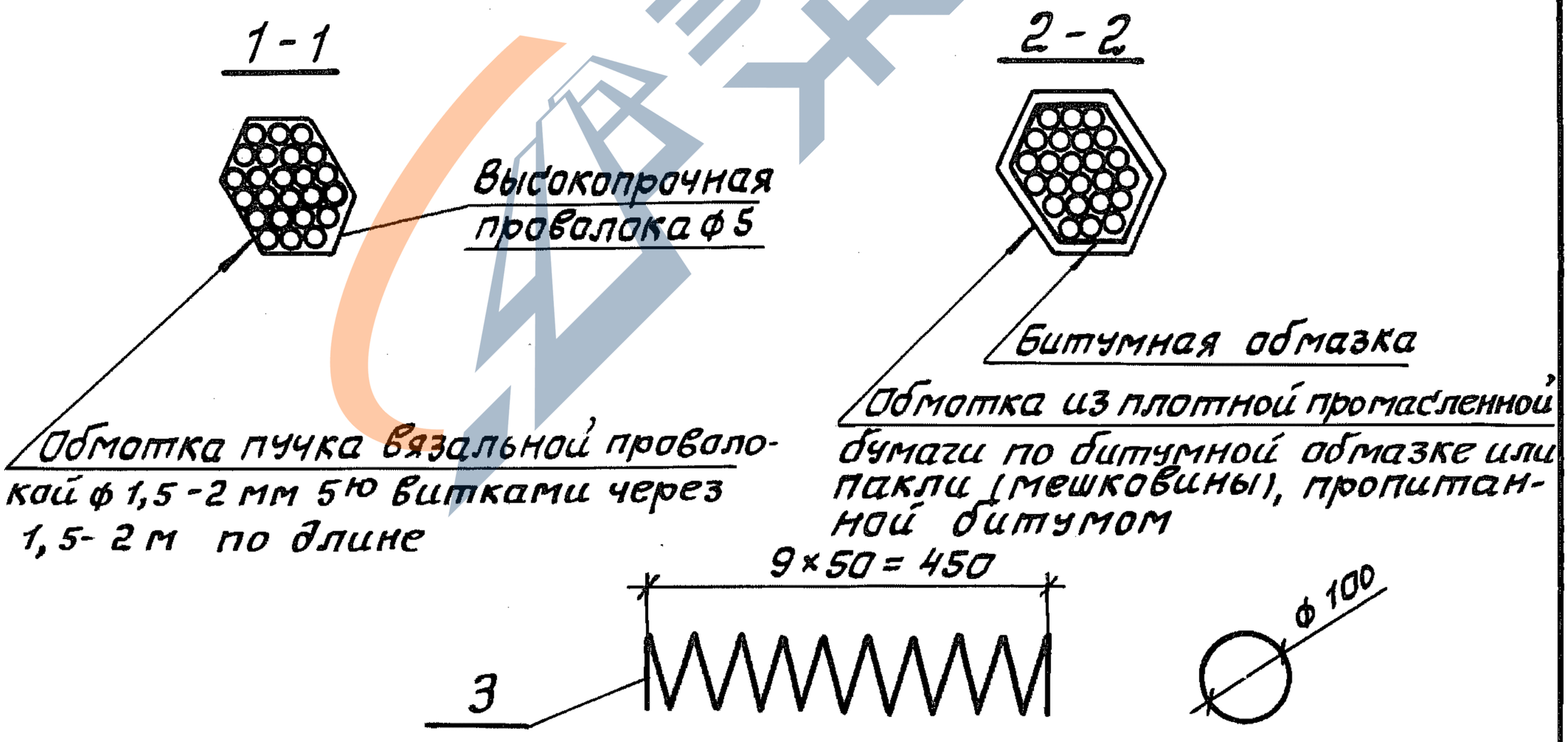

Разраб.	Оганов		
Пров.	Андрианова		
Гл.инж.пр.	Дашкевич		
Нормоконтр.	Дашкевич		
Нач. отд.	Каташев		

3.503.1-63.2.3700СБ

Пучок (П4, П5 и П6) Сборочный чертеж

Стадия	Масса	Масштаб
Р	63,5	

Лист | Листов 1

ПРОМТРАНСНИИПРОЕКТ

Инв. № подл. | Подпись и дата | Взам. инв. №

Копировал: Солот- 20023-02 40 Формат А4

https://zavodjbi.com/

Формат	Зона	Поз.	Обозначение	Наименование	Кол.	Приме-чание
				Документация		
А4			3.503.1-63.2.3800 СБ	Сборочный чертеж		
				3.503.1-63.2.3800		П7
				Сборочные единицы		
А4		1	3.503.1-63.2.3610	Анкер каркасно-стержневой	2	
Б4		2	3.503.1-63.2.3810	Пучок 24 ф 5 В-II ГОСТ 7348-81, ℓ=19200	1	71,0 кг
				Детали		
Б4		3	3.503.1-63.2.3601	Спираль ф 6 А-I ГОСТ 5781-82, ℓ=3500	2	1,6 кг
				3.503.1-63.2.3800-01		П8
				Сборочные единицы		
А4		1	3.503.1-63.2.3610	Анкер каркасно-стержневой	2	
Б4		2	3.503.1-63.2.3820	Пучок 24 ф 5 В-II ГОСТ 7348-81, ℓ=19200	1	71,0 кг
				Детали		
Б4		3	3.503.1-63.2.3601	Спираль ф 6 А-I ГОСТ 5781-82, ℓ=3500	2	1,6 кг
				3.503.1-63.2.3800-02		П9
				Сборочные единицы		
А4		1	3.503.1-63.2.3610	Анкер каркасно-стержневой	2	
Б4		2	3.503.1-63.2.3830	Пучок 24 ф 5 В-II ГОСТ 7348-81, ℓ=19200	1	71,0 кг
				Детали		
Б4		3	3.503.1-63.2.3601	Спираль ф 6 А-I ГОСТ 5781-82, ℓ=3500	2	1,6 кг

Взам. инв. №

Подпись и дата

Инв. № подл.

			3.503.1-63.2.3800
Разраб.	Ледянкина		Пучок (П7, П8 и П9)
Пров.	Андрианова		Стадия: Р; Лист: ; Листов: 1
Гл. инж. пр.	Дашкевич		ПРОМТРАНСНИИПРОЕКТ
Нормоконт.	Дашкевич		
Нач. отд.	Катаев		

Копировал Формат А4

https://zavodjbi.com/

https://zavodjbi.com/

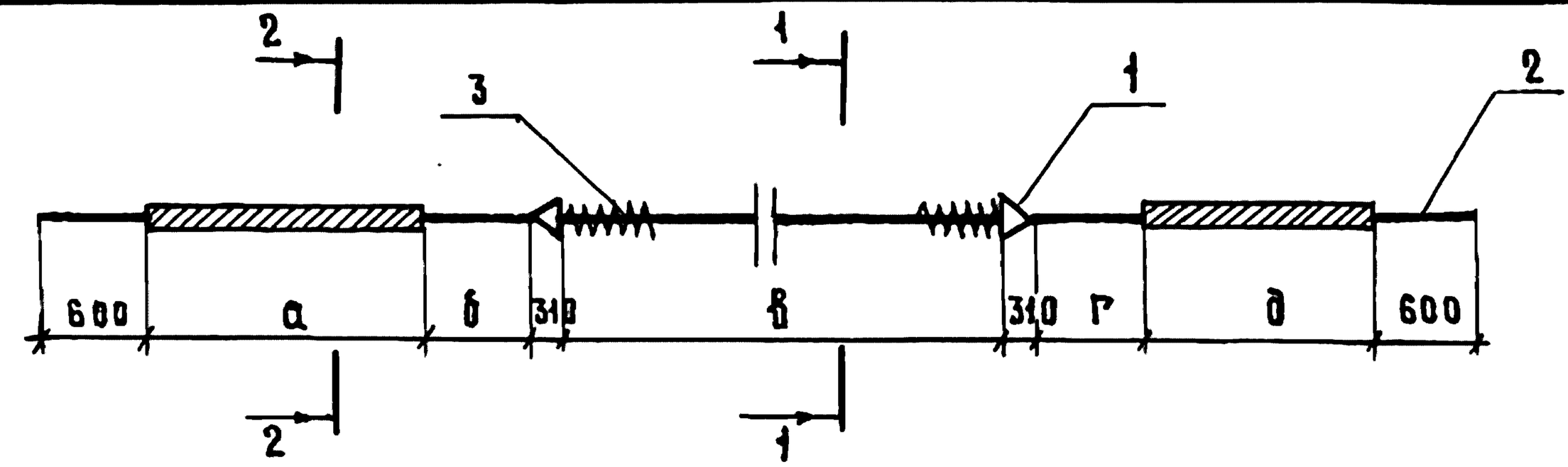

Обозначение	Марка	а, мм	б, мм	в, мм	г, мм	д, мм
3.503.1-63.2.3800	П7	1075 / 1034	500	13990 / 14072	500	1315 / 1274
-01	П8	—	195 / 146	16990 / 17088	195 / 146	—
-02	П9	3645 / 3618	500	9090 / 9144	500	3645 / 3618

В числителе приведены длины участков пучка в заготовке до вытяжки, в знаменателе - после вытяжки.

1-1

Высокопрочная проволока ф5

Обмотка пучка вязальной проволокой ф 1,5-2 мм 5 № витками через 1,5-2 м по длине.

2-2

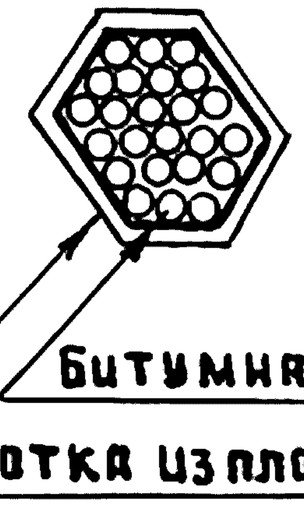

Битумная мастика.

Обмотка из плотной промасленной бумаги по битумной обмазке или пакли (мешковины), пропитанной битумом.

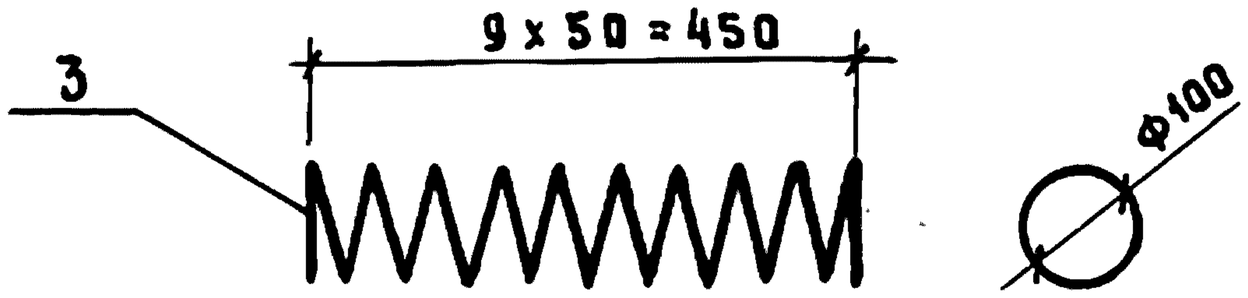

Разраб.	Ледянкина			3.503.1-63.2.3800 СБ		
Пров.	Андрианова			Пучок (П7, П8 и П9) Сборочный чертеж	Стадия: Р	Масса: 74,6
Гл.инж.пр	Данкевич				Лист	Листов 1
Нормоконт	Данкевич				ПРОМТРАНСНИИПРОЕКТ	
Нач.отд	Катанев					

Инв.№ подл. | Подпись и дата | Взам.инв.№

Копировал Блок- Формат А4

https://zavodjbi.com/

https://zavodjbi.com/

Формат	Зона	Поз.	Обозначение	Наименование	Кол.	Примечание
				Документация		
А4			3.503.1-63.2-3900СБ	Сборочный чертеж		
				3.503.1-63.2.3900		П10
				Сборочные единицы		
А4		1	3.503.1-63.2.3610	Анкер каркасно-стержневой	2	
Б4		2	3.503.1-63.2.3910	Пучок 24Ф5В-II ГОСТ7348-81, ℓ=25200	1	93,1 кг
				Детали		
Б4		3	3.503.1-63.2.3601	Спираль Ф6А-I ГОСТ5781-82, ℓ=3500	2	1,6 кг
				3.503.1-63.2.3900-01		П11
				Сборочные единицы		
А4		1	3.503.1-63.2.3610	Анкер каркасно-стержневой	2	
Б4		2	3.503.1-63.2.3920	Пучок 24Ф5В-II ГОСТ7348-81, ℓ=25200	1	93,1 кг
				Детали		
Б4		3	3.503.1-63.2.3601	Спираль Ф6А-I ГОСТ5781-82, ℓ=3500	2	1,6 кг
				3.503.1-63.2.3900-02		П12
				Сборочные единицы		
А4		1	3.503.1-63.2.3610	Анкер каркасно-стержневой	2	
Б4		2	3.503.1-63.2.3930	Пучок 24Ф5В-II ГОСТ7348-81, ℓ=25200	1	93,1 кг
				Детали		
Б4		3	3.503.1-63.2.3601	Спираль Ф6А-I ГОСТ5781-82, ℓ=3500	2	1,6 кг

Взам. инв. № | Подпись и дата | Инв. № подл.

			3.503.1-63.2.3900
Разраб.	Ледянкина		Пучок (П10, П11 и П12)
Пров.	Андрианова		Стадия: Р; Лист: ; Листов: 1
Гл. инж. пр.	Дашкевич		ПРОМТРАНСНИИПРОЕКТ
Нормоконт.	Дашкевич		
Нач. отд.	Каташев		

Копировал Блай- Формат А4

20023-02 43

https://zavodjbi.com/

https://zavodjbi.com/

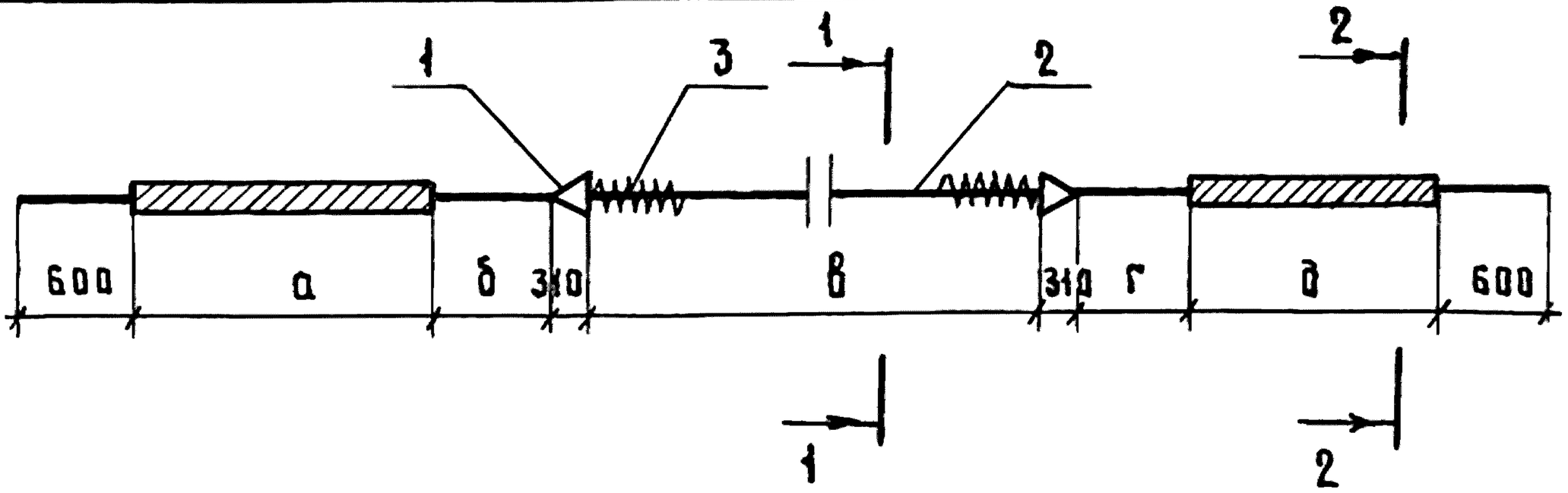

Обозначение	Марка	а, мм	б, мм	в, мм	г, мм	д, мм
3.503.1-63.2.3900	П10	6445 / 6416	500	9490 / 9548	500	6445 / 6416
- 01	П11	4195 / 4153	500	13990 / 14075	500	4195 / 4152
- 02	П12	2815 / 2764	500	16990 / 17092	500	2575 / 2524

В числителе приведены длины участков пучка в заготовке, в знаменателе - после вытяжки.

1-1

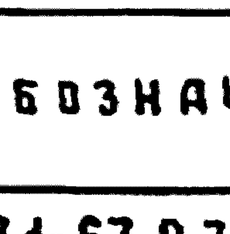

Высокопрочная проволока ф5

Обмотка пучка вязальной проволокой ф 1,5-2 мм 5 витками через 1,5-2 м по длине.

2-2

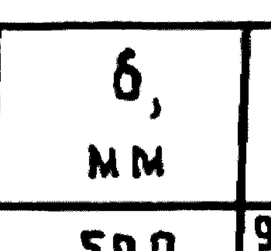

Битумная обмазка

Обмотка из плотной промасленной бумаги по битумной обмазке или ткани (мешковины), пропитанной битумом.

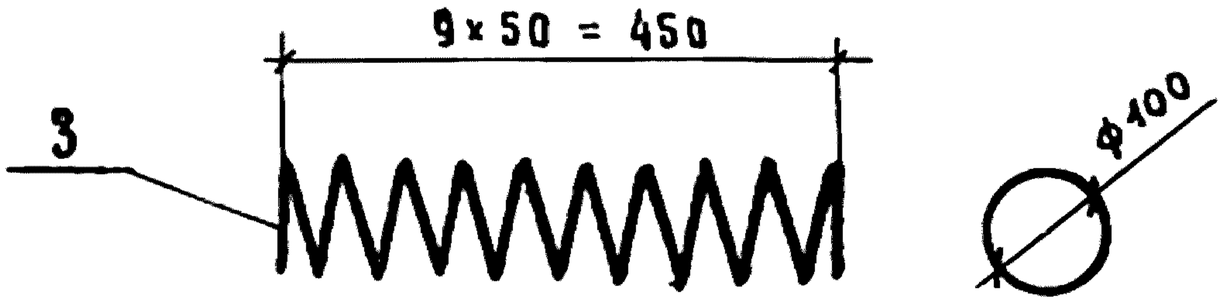

Разраб.	Ледянкина			3.503.1-63.2.3900 СБ		
Пров.	Андрианова			Пучок (П10, П11 и П12) Сборочный чертеж	Стадия: Р	Масса: 96,7
Гл.инж.пр.	Дашкевич				Лист	Листов 1
Нормоконт	Дашкевич				ПРОМТРАНСНИИПРОЕКТ	
Нач.отд.	Каташев					

Инв.№ подл. | Подпись и дата | Взам.инв.№

Копировал Блай

Формат А4

https://zavodjbi.com/

Формат	Зона	Поз.	Обозначение	Наименование	Кол.	Примечание
				Документация		
А4			3.503.1-63.2.4000 СБ	Сборочный чертеж		
				3.503.1-63.2.4000		П 13
				Сборочные единицы		
А4		1	3.503.1-63.2.3610	Анкер каркасно-стержневой	2	
Б4		2	3.503.1-63.2.4010	Пучок 24Ф5В-II ГОСТ 1348-81, ℓ=25200	1	93,1кг
				Детали		
Б4		3	3.503.1-63.2.3601	Спираль Ф6А-I ГОСТ 5781-82, ℓ=3500	2	1,6кг
				3.503.1-63.2.4000-01		П 14
				Сборочные единицы		
А4		1	3.503.1-63.2.3610	Анкер каркасно-стержневой	2	
Б4		2	3.503.1-63.2.4020	Пучок 24Ф5В-II ГОСТ 7348-81, ℓ=25200	1	93,1кг
				Детали		
Б4		3	3.503.1-63.2.3601	Спираль Ф6А-I ГОСТ 5781-82, ℓ=3500	2	1,6кг

Взам. инв. №

Подпись и дата

Инв. № подл.

Разраб.	Ледянкина		
Пров.	Андрианова		
Гл.инж.пр.	Дашкевич		
Нормоконтр.	Дашкевич		
Нач. отд.	Каташев		

3.503.1-63.2.4000

Пучок (П13 и П14)

Стадия	Лист	Листов
Р		1

ПРОМТРАНСНИИПРОЕКТ

Копировал: Соло/- Формат А4

20023-02 45

ЗАВОД КБИ

https://zavodjbi.com/

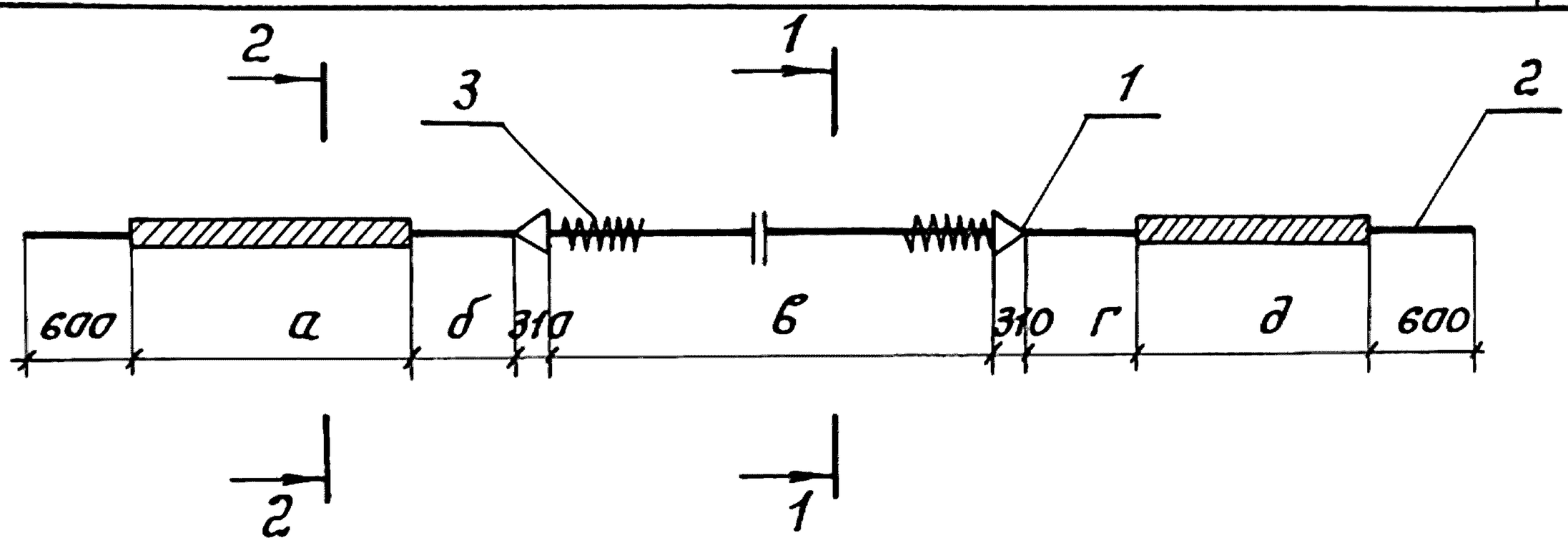

Обозначение	Марка	а, мм	б, мм	в, мм	г, мм	д, мм
3.503.1-63.2.4000	П13	1065 / 1003	500	20490 / 20614	500	825 / 763
-01	П14	—	195 / 126	22990 / 23128	195 / 126	—

В числителе приведены длины участков пучка в заготовке, в знаменателе - после вытяжки.

1-1

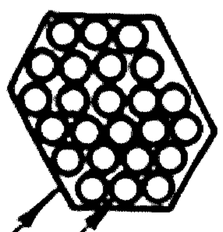

Высокопрочная проволока ф 5

Обмотка пучка вязальной проволокой ф 1,5-2мм 5 ю витками через 1,5-2м по длине

2-2

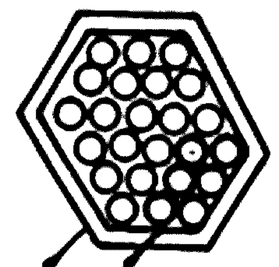

Битумная мастика

Обмотка из плотной промасленной бумаги по битумной обмазке или пакли (мешковины), пропитанной битумом

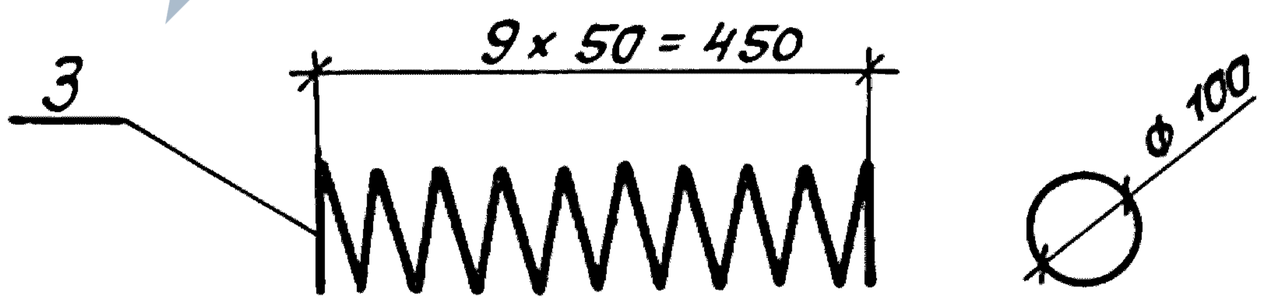

Разраб.	Ледянкина			3.503.1-63.2.4000СБ	
Пров.	Андрианова			Пучок (П13 и П14) Сборочный чертеж	Стадия: Р; Масса: 96,7; Масштаб:
Гл.инж.пр.	Дашкевич				Лист; Листов 1
Нормоконтр.	Дашкевич				ПРОМТРАНСНИИПРОЕКТ
Нач.отд.	Каташев				

Инв. № подл. | Подпись и дата | Взам. инв. №

Копировал: Сосюг- Формат А4
2023-02 46

https://zavodjbi.com/

https://zavodjbi.com/

Формат	Зона	Поз.	Обозначение	Наименование	Кол.	Приме-чание
				Документация		
А4			3.503.1-63.2.4100СБ	Сборочный чертеж		
				3.503.1-63.2.4100		П15
				Сборочные единицы		
А4		1	3.503.1-63.2.3610	Анкер каркасно-стержневой	2	
Б4		2	3.503.1-63.2.4110	Пучок 24Ф5В-II ГОСТ 7348-81, ℓ=34300	1	126,8 кг
				Детали		
Б4		3	3.503.1-63.2.3601	Спираль ф6А-I ГОСТ 5781-82, ℓ=3500	2	1,6 кг
				3.503.1-63.2.4100-01		П16
				Сборочные единицы		
А4		1	3.503.1-63.2.3610	Анкер каркасно-стержневой	2	
Б4		2	3.503.1-63.2.4120	Пучок 24Ф5В-II ГОСТ 7348-81, ℓ=34300	1	126,8 кг
				Детали		
Б4		3	3.503.1-63.2-2601	Спираль ф6А-I ГОСТ 5781-82, ℓ=3500	2	1,6 кг
				3.503.1-63.2.4100-02		П17
				Сборочные единицы		
А4		1	3.503.1-63.2.3610	Анкер каркасно-стержневой	2	
Б4		2	3.503.1-63.2.4130	Пучок 24Ф5В-II ГОСТ 7348-81, ℓ=34300	1	126,8 кг
				Детали		
Б4		3	3.503.1-63.2.3601	Спираль ф6А-I ГОСТ 5781-82, ℓ=3500	2	1,6 кг

Взам. инв. №

Подпись и дата

Инв. № подл.

Разраб.	Оганов		
Пров.	Андрианова		
Гл. инж. пр.	Дашкевич		
Нормоконт.	Дашкевич		
Нач. отд.	Каташев		

3.503.1-63.2.4100

Пучок
(П15, П16 и П17)

Стадия	Лист	Листов
Р		1

ПРОМТРАНСНИИПРОЕКТ

Копировал: Сомф- Формат А4
20023-02 47

https://zavodjbi.com/

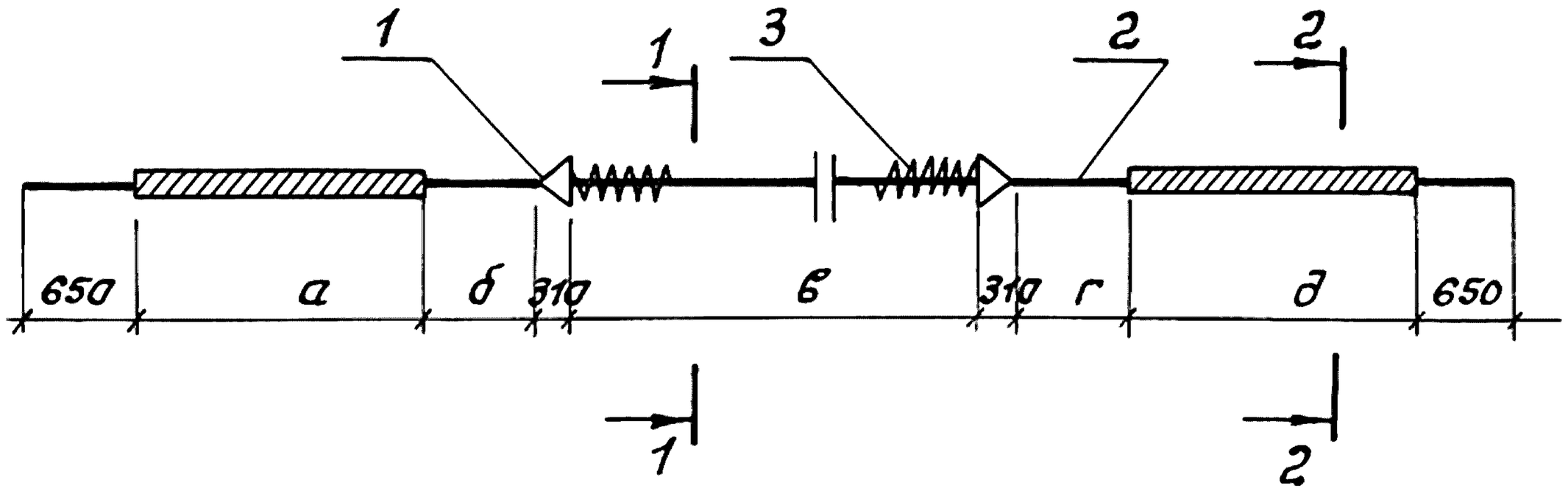

Обозначение	Марка	а, мм	б, мм	в, мм	г, мм	д, мм
3. 503.1-63.2, 4100	П15	445/355 351*	500	30490/30670 30678*	500	445/355 351*
-01	П16	—	195/101 97*	31990/32178 32187*	195/101 96*	—
-02	П17	6365/6309 6307*	500	18880/19002 19006*	500	6125/6069 6067*

В числителе приведены длины участков пучка в заготовке до вытяжки, в знаменателе - после вытяжки, со звездочкой - для промежуточной балки.

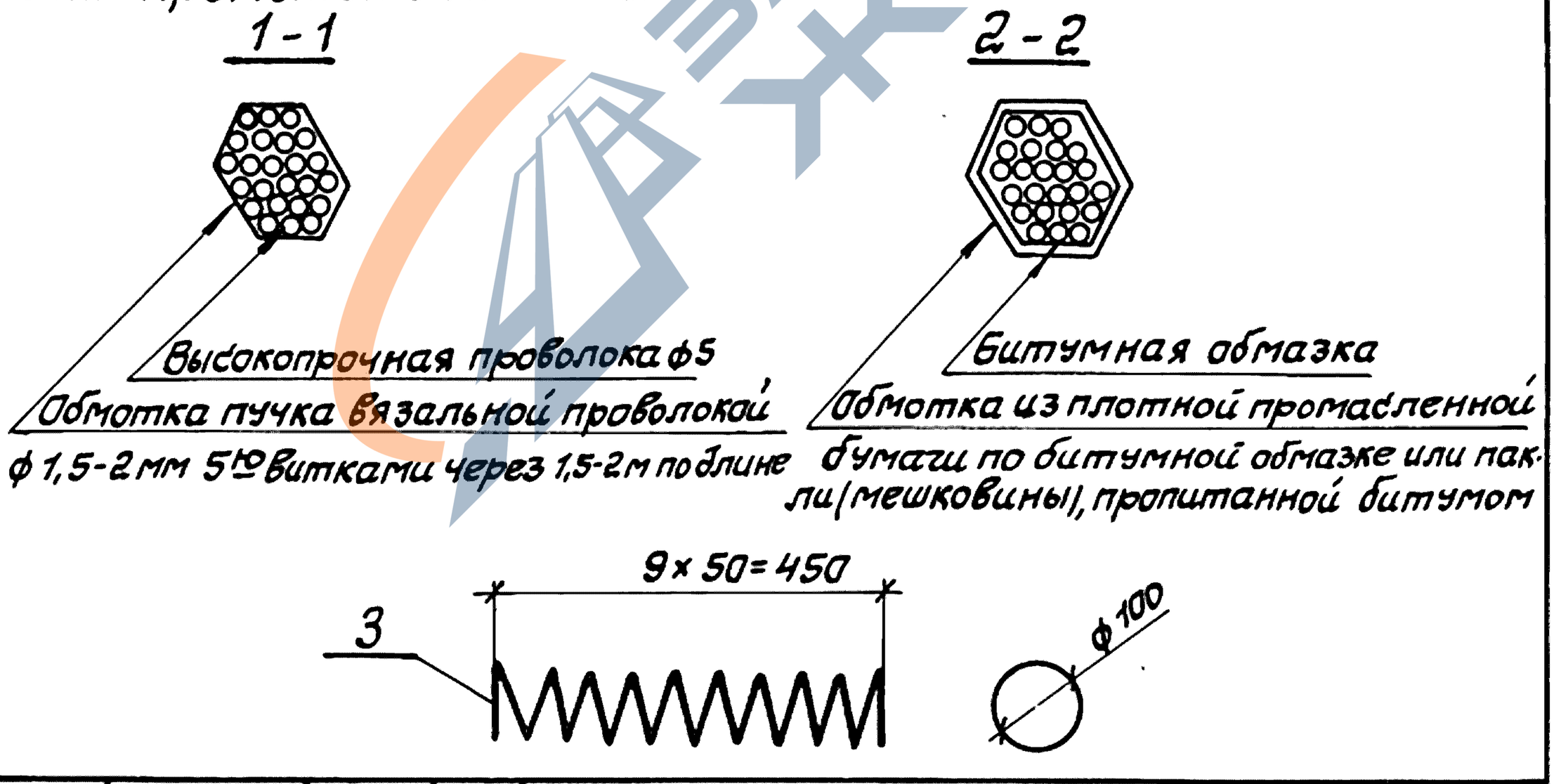

Разраб.	Ледянкина		
Пров.	Андрианова		
Гл.инж.пр	Дашкевич		
Нормоконтр	Дашкевич		
Нач.отд.	Каташев		

3. 503.1-63.2.4100 СБ

Пучок (П15, П16 и П17) Сборочный чертеж

Стадия	Масса	Масштаб
Р	130,4	
Лист	Листов 1	

ПРОМТРАНСНИИПРОЕКТ

Инв. № подл | Подпись и дата | Взам. инв. №

Копировал: Сольт- 20023-02 Формат А4 48

https://zavodjbi.com/

Формат	Зона	Поз.	Обозначение	Наименование	Кол.	Примечание
				Документация		
А4			3.503.1-63.2.4200 СБ	Сборочный чертеж		
				3.503.1-63.2.4200		П18
				Сборочные единицы		
А4		1	3.503.1-63.2.3610	Анкер каркасно-стержневой	2	
Б4		2	3.503.1-63.2.4210	Пучок 24 ф 5В-II ГОСТ 7348-81, ℓ=34300	1	126,8 кг
				Детали		
Б4		3	3.503.1-63.2.3601	Спираль ф 6А-I ГОСТ 5781-82, ℓ=3500	2	1,6 кг
				3.503.1-63.2.4200-01		П19
				Сборочные единицы		
А4		1	3.503.1-63.2.3610	Анкер каркасно-стержневой	2	
Б4		2	3.503.1-63.2.4220	Пучок 24 ф 5В-II ГОСТ 7348-81, ℓ=34300	1	126,8 кг
				Детали		
Б4		3	3.503.1-63.2.3601	Спираль ф 6А-I ГОСТ 5781-82, ℓ=3500	2	1,6 кг
				3.503.1-63.2.4200-02		П20
				Сборочные единицы		
А4		1	3.503.1-63.2.3610	Анкер каркасно-стержневой	2	
Б4		2	3.503.1-63.2.4230	Пучок 24 ф 5В-II ГОСТ 7348-81, ℓ=34300	1	126,8 кг
				Детали		
Б4		3	3.503.1-63.2.3601	Спираль ф 6А-I ГОСТ 5781-82, ℓ=3500	2	1,6 кг

Взам. инв. № | Подпись и дата | Инв. № подл.

3.503.1-63.2.4200

Разраб.	Органов		
Пров.	Андрианова		
Гл. инж. пр.	Дашкевич		
Нормоконтр.	Дашкевич		
Нач. отд.	Каташев		

Пучок (П18, П19, П20 и П21)

Стадия	Лист	Листов
	1	2

ПРОМТРАНСНИИПРОЕКТ

Копировал Блая- Формат А4

https://zavodjbi.com/

Формат	Зона	Поз.	Обозначение	Наименование	Кол.	Примечание
				3.503.1-63.2.4200-03		п 21
				Сборочные единицы		
А4		1	3.503.1-63.2.3610	Анкер каркасно-стержневой	2	
Б4		2	3.503.1-63.2.4240	Пучок 24ф5 В-II ГОСТ 7348-81, ℓ=34300	1	126,8 кг
				Детали		
Б4		3	3.503.1-63.2.3601	Спираль ф6 А-I ГОСТ 5781-82, ℓ=3500	2	1,6 кг

Взам. инв. №

Подпись и дата

Инв. № подл.

Копировал Блаж 20023-02 50 Формат А4

https://zavodjbi.com/

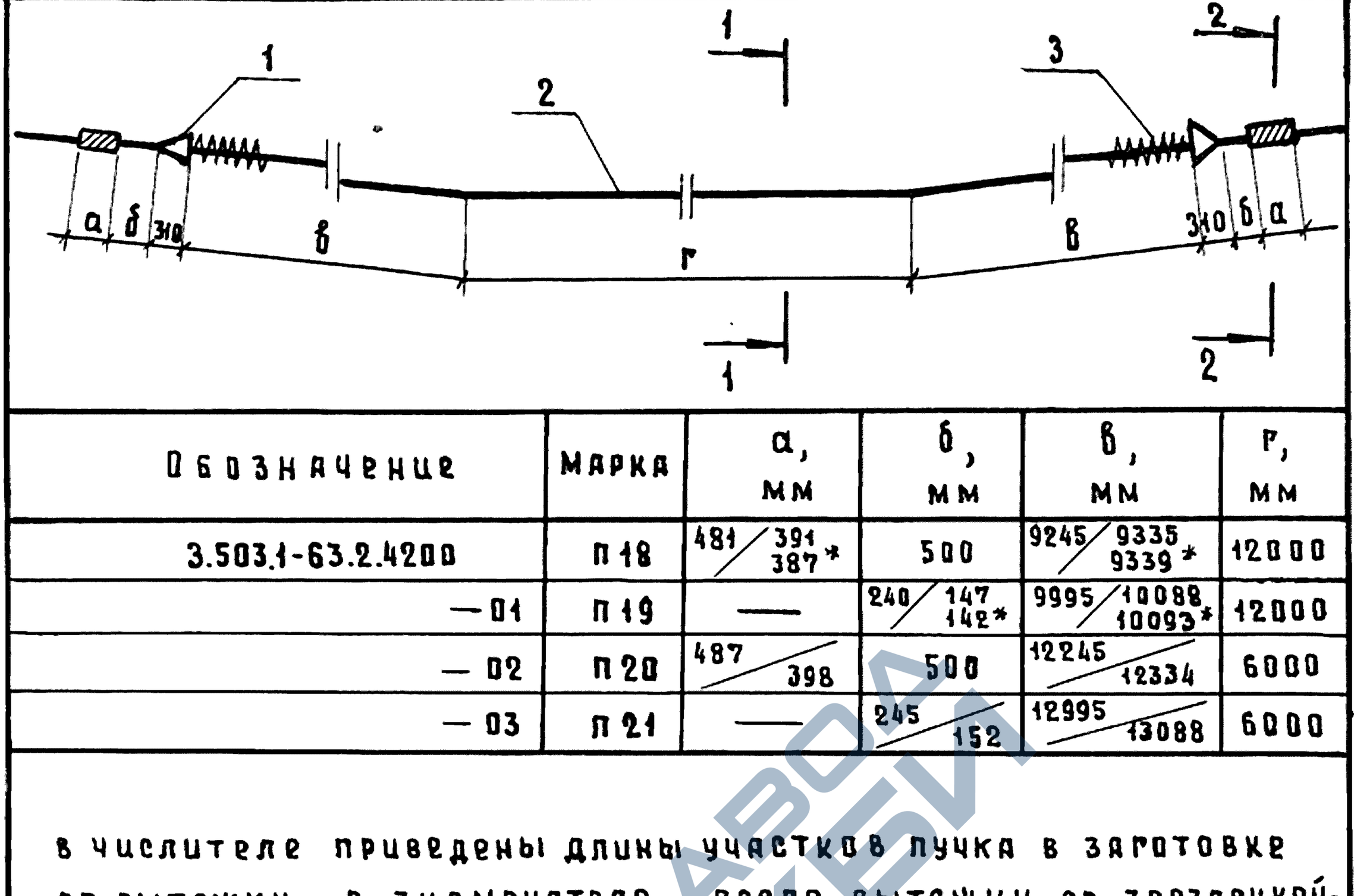

Обозначение	Марка	а, мм	б, мм	в, мм	г, мм
3.503.1-63.2.4200	П 18	481 / 391 387*	500	9245 / 9335 9339*	12000
— 01	П 19	—	240 / 147 142*	9995 / 10088 10093*	12000
— 02	П 20	487 / 398	500	12245 / 12334	6000
— 03	П 21	—	245 / 152	12995 / 13088	6000

В числителе приведены длины участков пучка в заготовке до вытяжки, в знаменателе - после вытяжки, со звездочкой- для промежуточной балки.

1-1

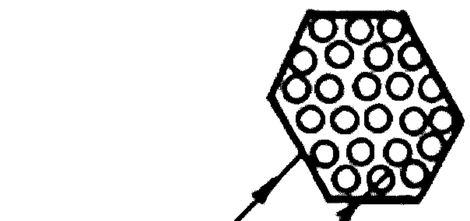

Высокопрочная проволока ф5

Обмотка пучка вязальной проволокой ф1,5 - 2 мм 5 витками через 1,5-2 м по длине.

2-2

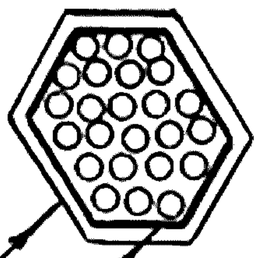

Битумная обмазка.

Обмотка из плотной промасленной бумаги по битумной обмазке или пакли (мешковины), пропитанной битумом.

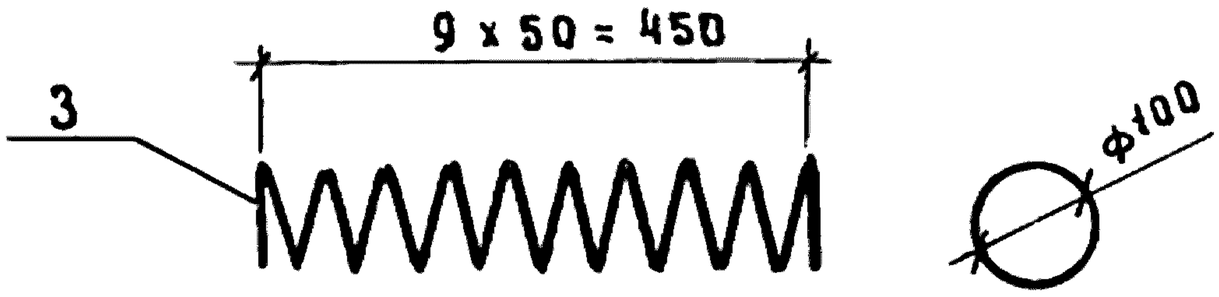

Разраб.	Леданкина			3.503.1-63.2.4200СБ		
Пров.	Андрианова			Пучок (П18, П19, П20 и П21) Сборочный чертеж	Стадия: Р	Масса: 130,4
Гл.инж.пр	Дашкевич				Лист	Листов 1
Нормоконт	Дашкевич				ПРОМТРАНСНИИПРОЕКТ	
Нач.отд.	Каташев					

Инв.№ подл. | Подпись и дата | Взам.инв.№

Копировал Формат А4

https://zavodjbi.com/

https://zavodjbi.com/

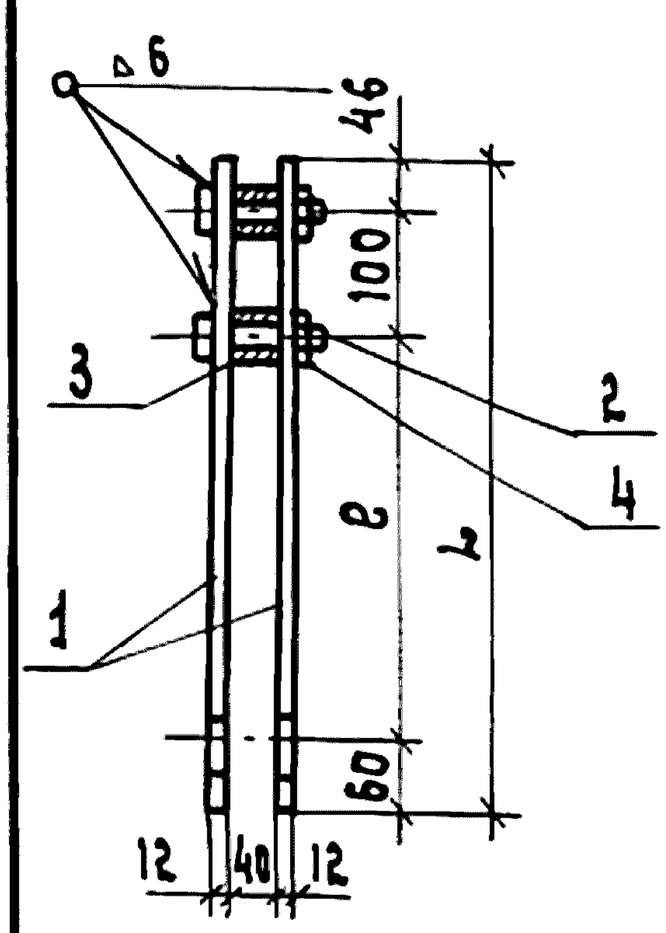

М 1:2,5

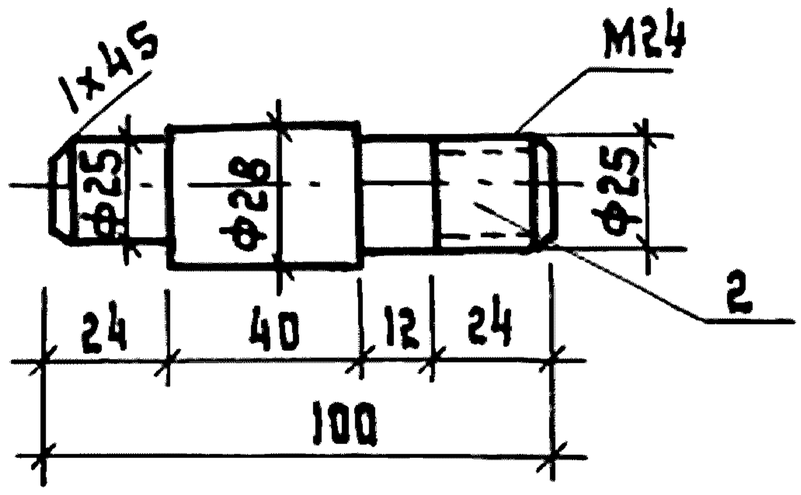

М1:2,5

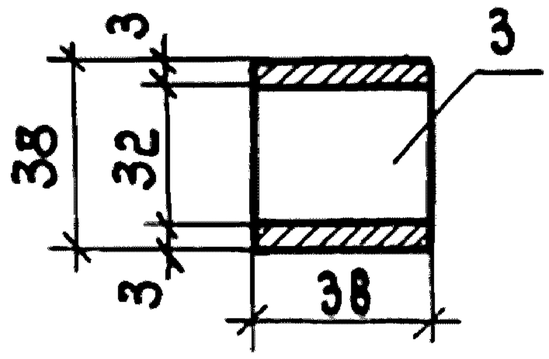

Обозначение	Марка	ℓ, мм	L, мм	Масса, кг
3.503.1-63.2.4300	от 1	334	540	11,6
-01	от 2	534	740	15,4

Формат	Зона	Поз.	Обозначение	Наименование	Кол.	Примечание
				3.503.1-63.2.4300		от1
				Детали		
А4		1	3.503.1-63.2.4301	Планка	2	10,2 кг
Б4		2	3.503.1-63.2.4302	Болт из арматуры		
				ф28 А-I ГОСТ 5781-82, ℓ=100	2	1,0 кг
Б4		3	3.503.1-63.2.4303	Втулка из трубы		
				38х3х38-10 Б ГОСТ 8732-78	2	0,2 кг
				Стандартные изделия		
Б4		4		Гайка 2М24,4 ГОСТ 5915-70*	2	0,2 кг
				3.503.1-63.2.4300-01		от2
				Детали		
А4		1	3.503.1-63.2.4301-01	Планка	2	14,0 кг
			Остальное см.	3.503.1-63.2.4300		

Взам. инв. №

Подпись и дата

Инв. № подл.

Разраб.	Ледянкина		
Пров.	Андрианова		
Гл. инж. пр.	Дашкевич		
Нормоконтр.	Дашкевич		
Нач. отд.	Катышев		

3.503.1-63.2.4300

Устройство оттяжное (от1 и от2)

Стадия	Масса	Масштаб
Р	см. табл.	
Лист	Листов 1	

ПРОМТРАНСНИИПРОЕКТ

Копировал 20023-02 52 Формат А4

https://zavodjbi.com/

https://zavodjbi.com/

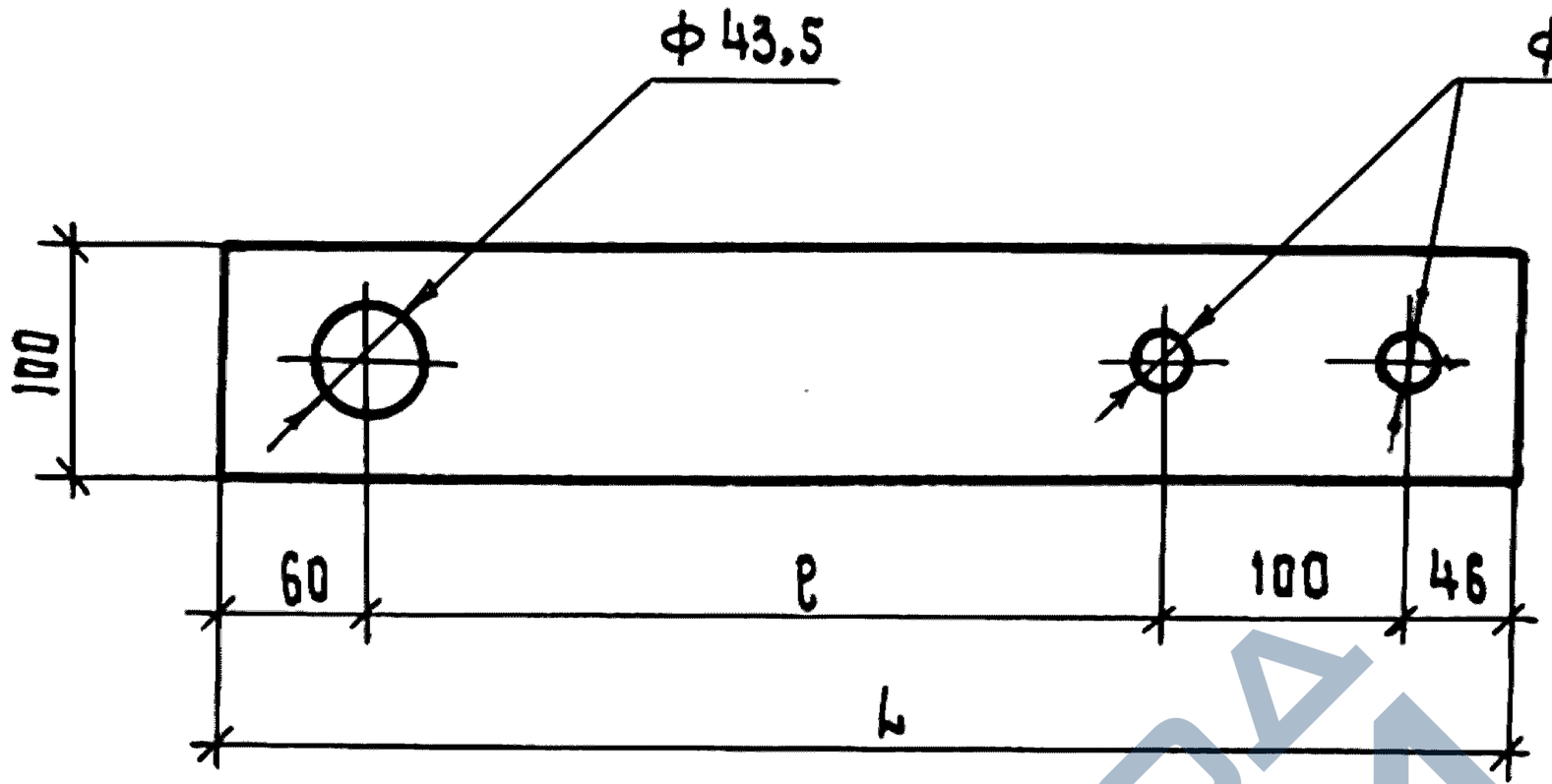

Обозначение	ℓ, мм	L, мм	Масса, кг
3.503.1-63.2.4301	334	540	5,1
-01	534	740	7,0

Взам. инв. №

Подпись и дата

Инв. № подл.

Разраб.	Ледянкина		
Пров.	Андрианова		
Гл. инж. пр.	Дашкевич		
Нормоконтр.	Дашкевич		
Нач. отд.	Каташев		

3.503.1-632.4301

Планка

Стадия	Масса	Масштаб
Р	см. табл.	
Лист	Листов 1	

Полоса $\frac{12\times100\ \text{ГОСТ}\ 103\text{-}76}{\text{В ст 3 сп 5 ГОСТ 380-71*}}$

ПРОМТРАНСНИИПРОЕКТ

Копировал 20023-02 Формат А4

https://zavodjbi.com/

https://zavodjbi.com/

Рис.1

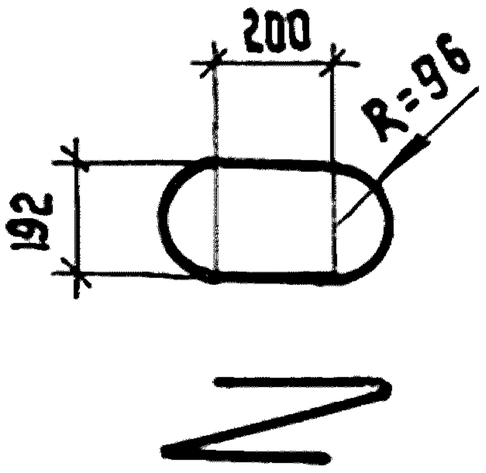

Рис.2

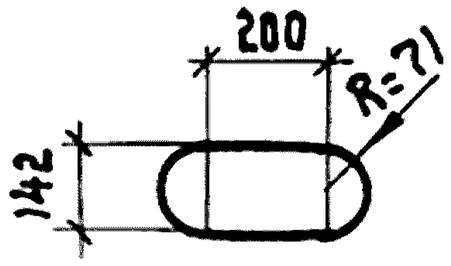

Рис.3

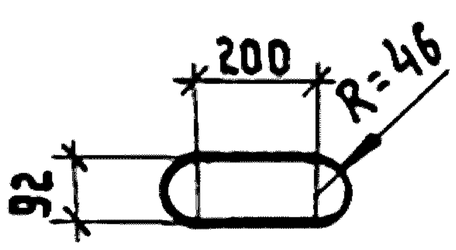

Рис.4

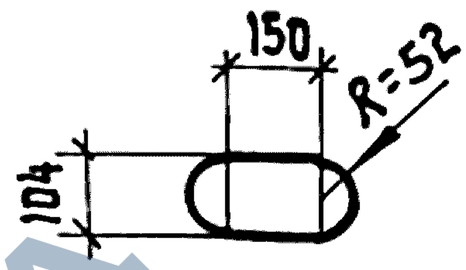

Обозначение	Рис.	Марка
3.503.1-63.2.4400	1	ФК1
-01	2	ФК2
-02	3	ФК3
-03	4	ФК4

Формат	Зона	Поз.	Обозначение	Наименование	Кол.	Приме-чание
				Детали		
БЧ			3.503.1-63.2.4400	ФВА-I ГОСТ 5781-82, ℓ=1210	1	0,48кг
БЧ			-01	ФВА-I ГОСТ 5781-82, ℓ=1050	1	0,42кг
БЧ			-02	ФВА-I ГОСТ 5781-82, ℓ=890	1	0,35кг
БЧ			-03	ФВА-I ГОСТ 5781-82, ℓ=780	1	0,31кг

Взам.инв.№ | Подпись и дата | Инв.№ подл.

Разраб.	Ледянкина		
Пров.	Андрианова		
Гл.инж.пр.	Дашкевич		
Нормоконтр.	Дашкевич		
Нач.отд.	Каташев		

3.503.1-63.2.4400

Фиксатор (ФК1, ФК2, ФК3 и ФК4)

Стадия	Масса	Масштаб
Р	см.табл.	
Лист	Листов 1	

ПРОМТРАНСНИИПРОЕКТ

Копировал

Формат А4

https://zavodjbi.com/

https://zavodjbi.com/

Рис.1

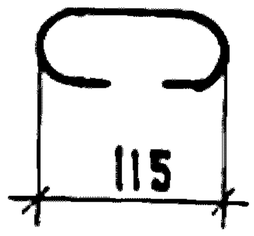

Рис.2

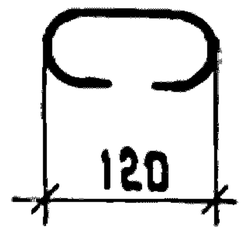

Рис.3

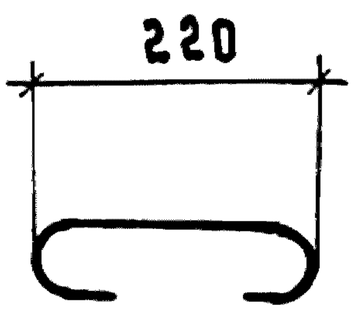

Рис.4

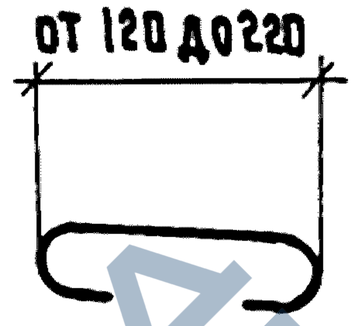

Обозначение	Рис.	Марка
3.503.1-63.2.4500	1	СС1
-01	2	СС2
-02	3	СС3
-03	4	СС4

Формат	Зона	Поз.	Обозначение	Наименование	Кол.	Примечание
				Детали		
Бч			3.503.1-63.2.4500	ф 6 А-I ГОСТ 5781-82, ℓ = 200	1	0,05кг
Бч			-01	ф 6 А-I ГОСТ 5781-82, ℓ = 210	1	0,05кг
Бч			-02	ф 6 А-I ГОСТ 5781-82, ℓ = 300	1	0,07кг
Бч			-03	ф 6 А-I ГОСТ 5781-82, $\ell_{ср}$ = 260	1	0,06кг

Взам. инв. №

Подпись и дата

Инв. № подл.

Разраб.	Ледянкина		
Пров.	Андрианова		
Гл. инж. пр.	Дашкевич		
Нормоконтр.	Дашкевич		
Нач. отд.	Каташев		

3.503.1-63.2.4500

Стяжка сеток (СС1, СС2, СС3 и СС4)

Стадия	Масса	Масштаб
Р	см. табл.	
Лист	Листов 1	

ПРОМТРАНСНИИПРОЕКТ

Копировал

Формат А4

20023-02 55

https://zavodjbi.com/

https://zavodjbi.com/

Рис.1

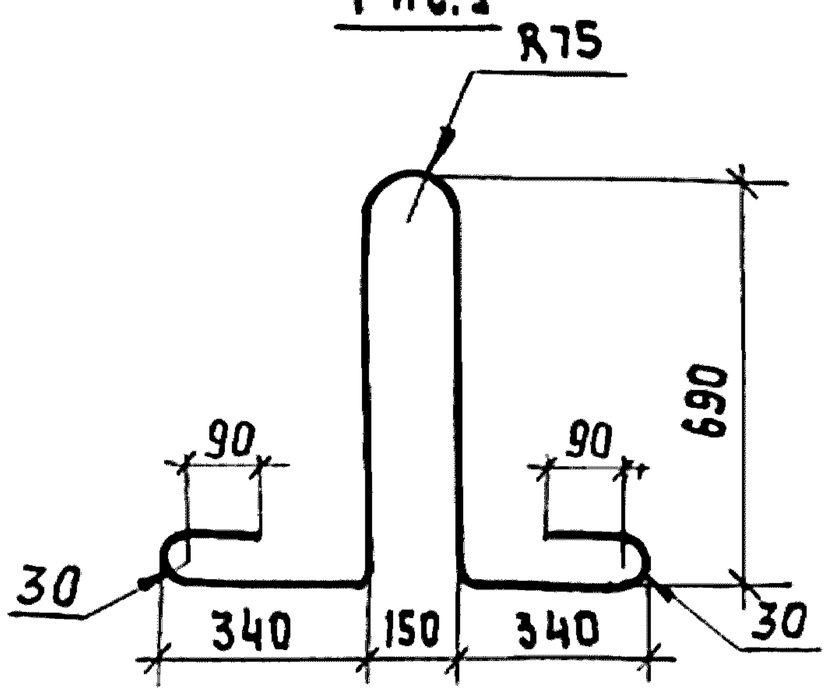

Рис.2

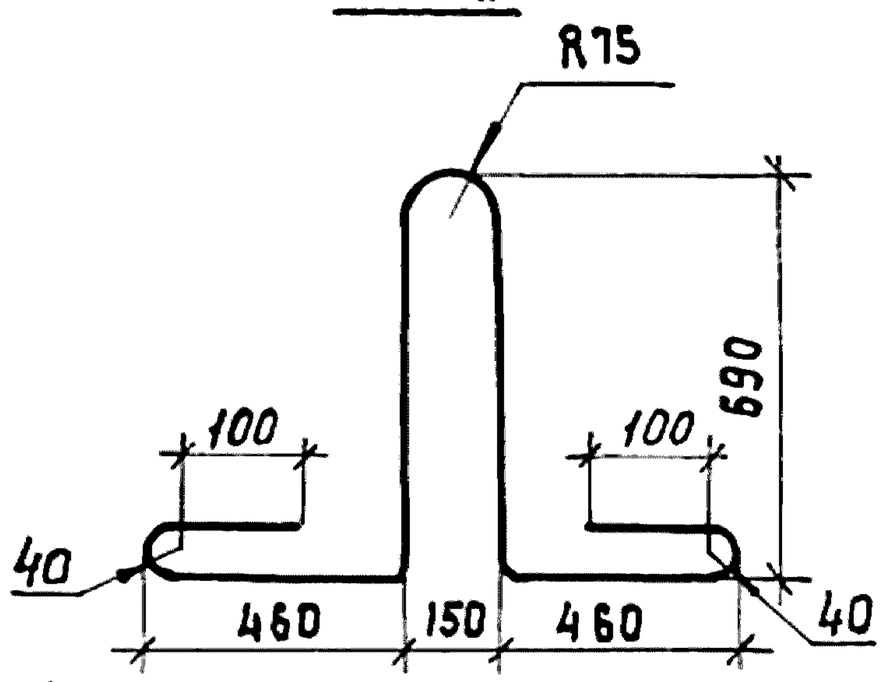

Рис.3

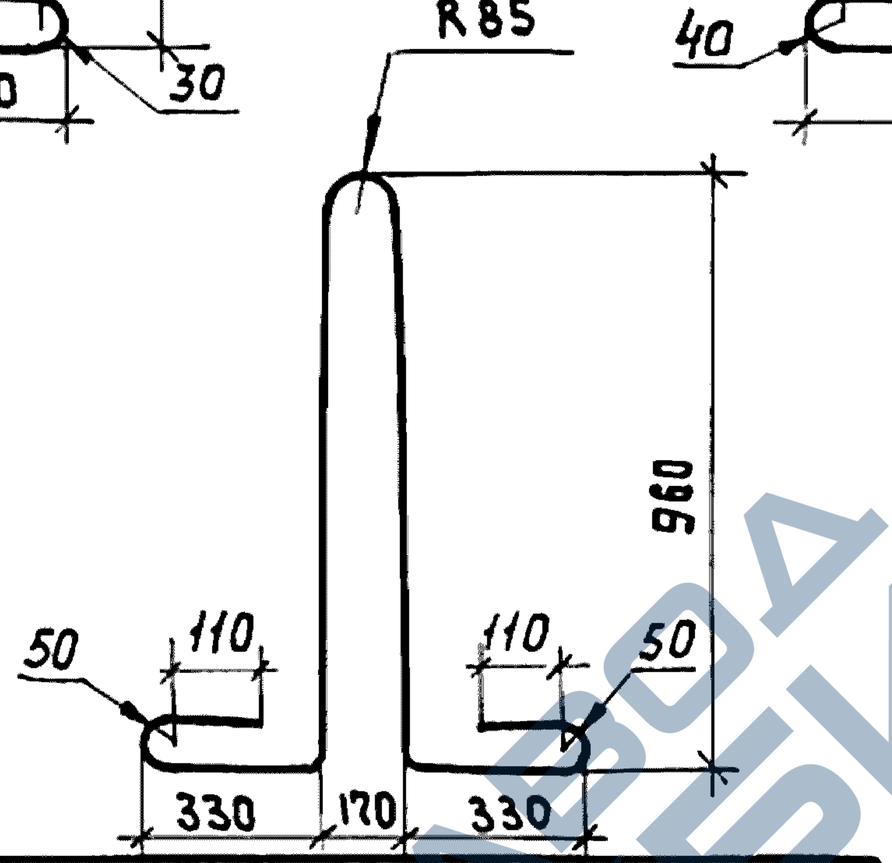

Обозначение	Рис.	Марка
3.503.1-63.2.4600	1	ПС1
-01	2	ПС2
-02	3	ПС3

Формат	Зона	Поз.	Обозначение	Наименование	Кол.	Примечание
Б4			3.503.1-63.2.4600	ф28 А-I ГОСТ 5781-82, ℓ= 2500	1	12,1 кг
Б4			-01	ф32 А-I ГОСТ 5781-82, ℓ= 2800	1	17,7 кг
Б4			-02	ф36 А-I ГОСТ 5781-82, ℓ= 3200	1	25,6 кг

Взам. инв. №

Подпись и дата

Инв. № подл.

Разраб.	Ледянкина		
Пров.	Андрианова		
Гл. инж. пр.	Дашкевич		
Нормоконтр.	Дашкевич		
Нач. отд.	Каташев		

3.503.1-63.2.4600

Петля строповочная (ПС1, ПС2 и ПС3)

Стадия	Масса	Масштаб
Р	см. табл.	
Лист	Листов 1	

Промтрансниипроект

Копировал

Формат А4

https://zavodjbi.com/

https://zavodjbi.com/

Рис.1

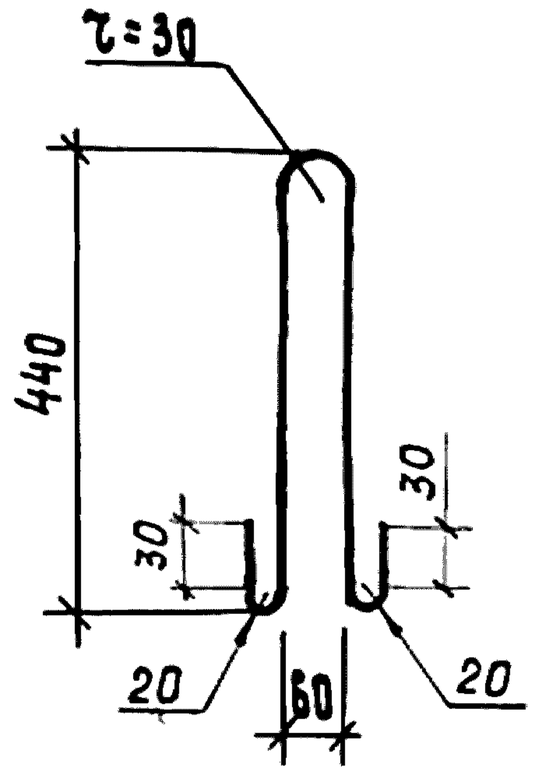

Рис.2

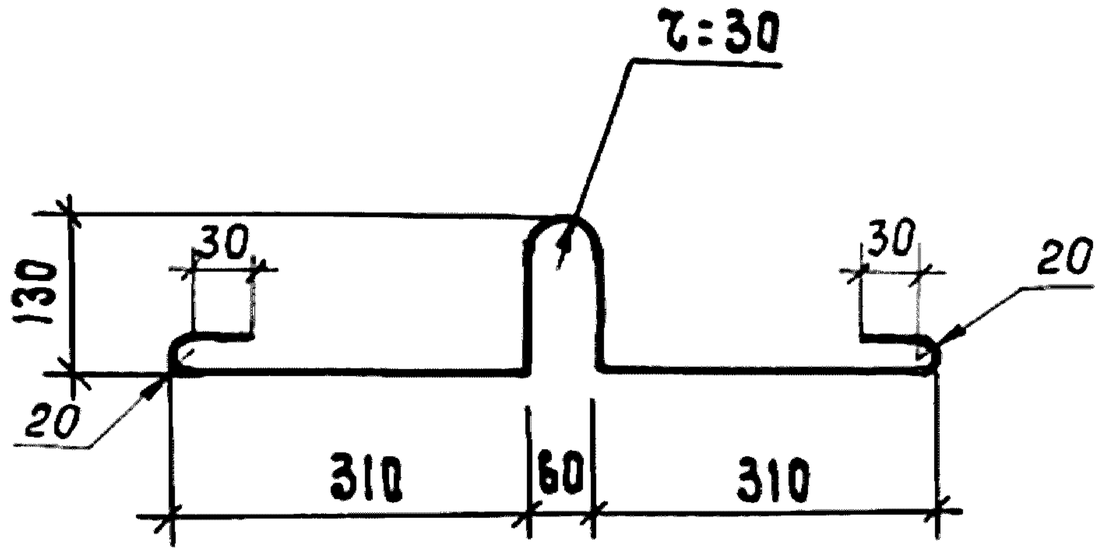

Рис.3

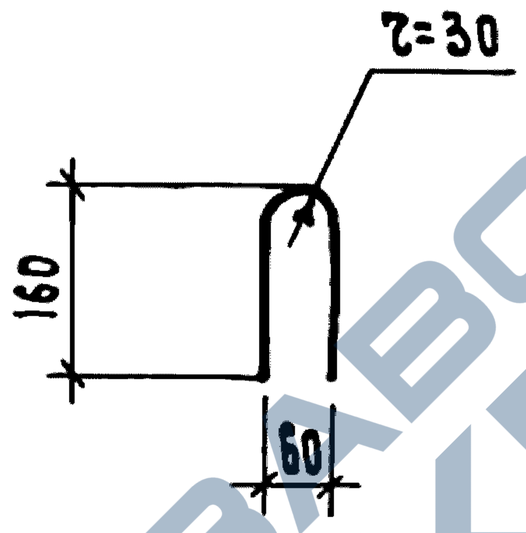

Обозначение	Рис.	Марка
3.503.1-63.2.4700	1	ПС4
-01	2	ПС5
-02	3	ПС6

Формат	Зона	Поз.	Обозначение	Наименование	Кол.	Примечание
				Детали		
Б4			3.503.1-63.2.4700	ф 12 А-I ГОСТ 5781-82, ℓ=1080	1	1,0 кг
Б4			-01	ф 12 А-I ГОСТ 5781-82, ℓ=1080	1	1,0 кг
Б4			-02	ф 12 А-I ГОСТ 5781-82, ℓ=360	1	0,3 кг

Взам. инв. N | Подпись и дата | Инв. N подл.

3.503.1-63.2.4700

Разраб.	Ледянкина	
Пров.	Андрианова	
Гл. инж. пр.	Дашкевич	
Нормоконтр	Дашкевич	
Нач. отд.	Каташев	

Петля строповочная (ПС4, ПС5 и ПС6)

Стадия	Масса	Масштаб
Р	см. табл.	
Лист	Листов 1	

ПРОМТРАНСНИИПРОЕКТ

Копировал

Формат А4

https://zavodjbi.com/

https://zavodjbi.com/

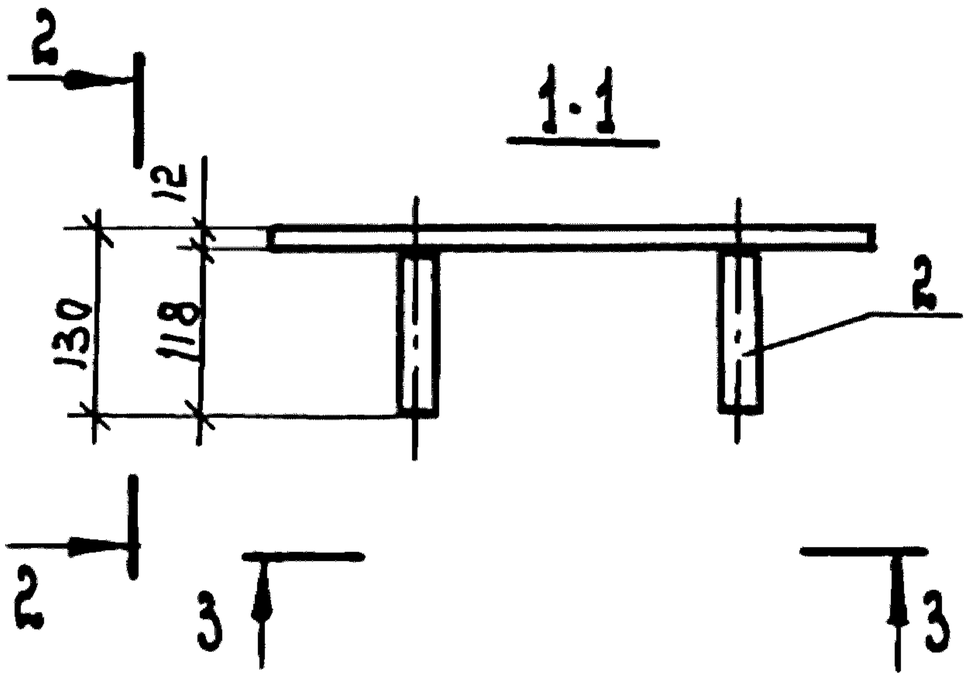

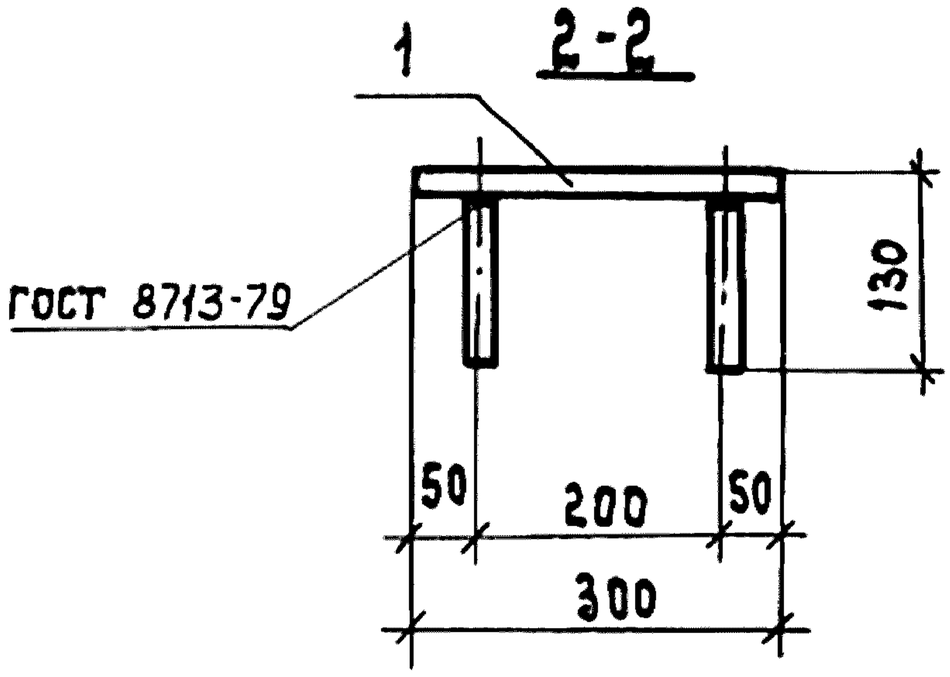

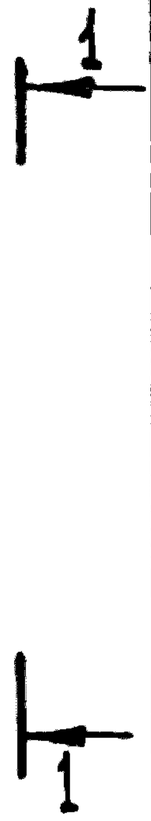

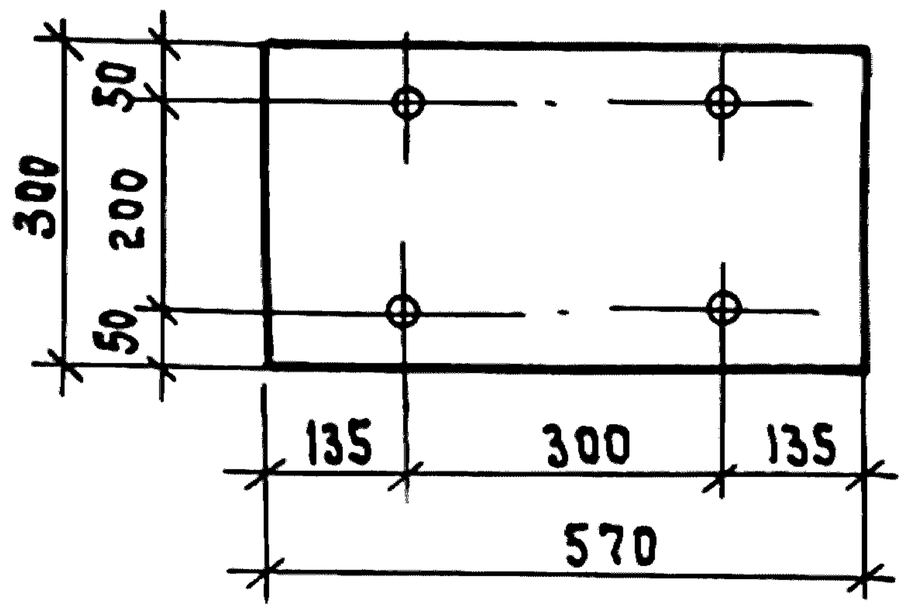

Анкерные стержни привариваются к плоскому элементу втавр автоматической или полуавтоматической дуговой сваркой под флюсом в соответствии с СН 393-78 и СН 313-65.*

Формат	Зона	Поз.	Обозначение	Наименование	Кол.	Примечание
				Детали		
БЧ		1	3.503.1-63.2.4801	Лист		
				Полоса $\frac{12\times300\ \text{ГОСТ}\ 82\text{-}70^{*}}{\text{В ст.3сп 5 ГОСТ 380-71}^{*}}$	1	16,1кг
БЧ		2	3.503.1-63.2.4802	Анкер		
				ф16А-III ГОСТ5781-82, ℓ=130	4	0,82кг

Взам. инв.№ | Подпись и дата | Инв.№подл.

Разраб.	Ледянкина		
Пров.	Андрианова		
Гл.инж.пр.	Дашкевич		
Нормоконтр	Дашкевич		
Нач.отд.	Каташев		

3.503.1-63.2.4800

Изделие закладное МН1

Стадия	Масса	Масштаб
Р	16,9	
Лист	Листов 1	

ПРОМТРАНСНИИПРОЕКТ

Копировал [illegible] 20023-02 58 Формат А4

https://zavodjbi.com/

https://zavodjbi.com/

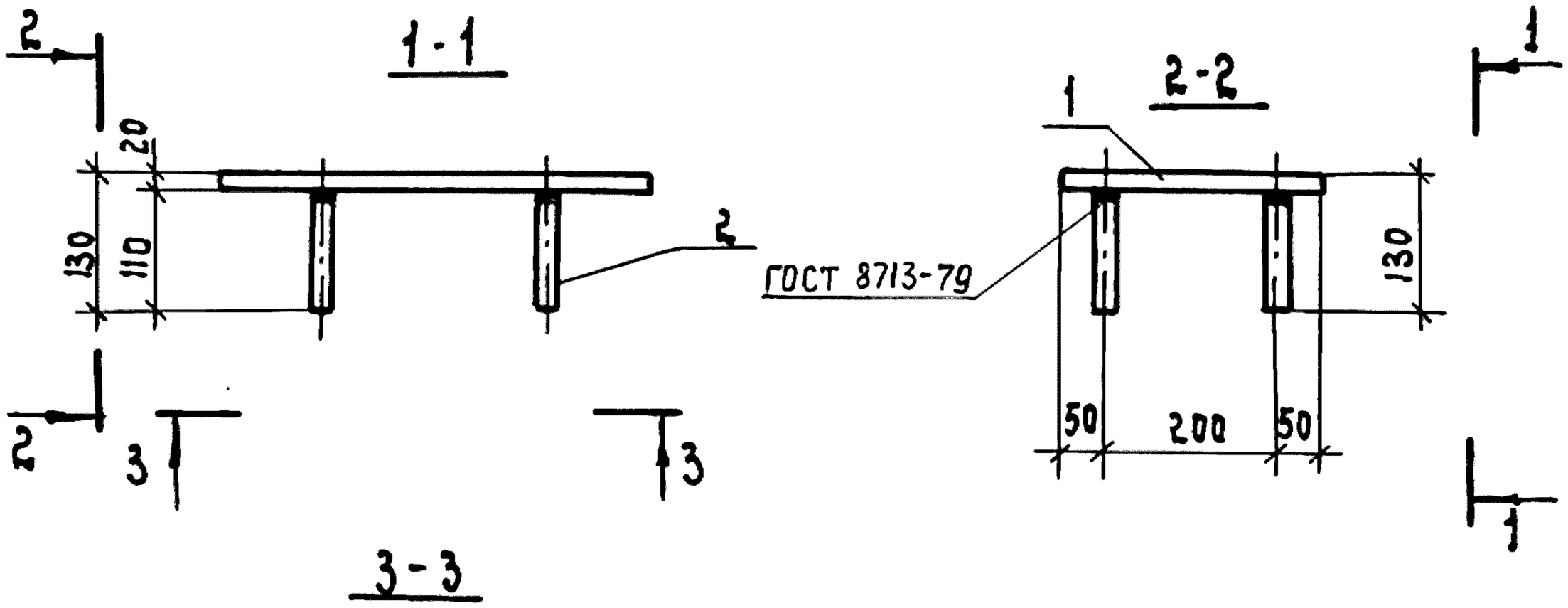

Анкерные стержни привариваются к плоскому элементу втавр автоматической или полуавтоматической дуговой сваркой под флюсом в соответствии с СН 393-78 и СН 313-65*

Формат	Зона	Поз	Обозначение	Наименование	Кол.	Примечание
				Детали		
БЧ		1	3.503.1-63.2.4901	Лист		
				Полоса $\frac{20\times300\ \text{ГОСТ}\ 82-70^*}{\text{В ст 3сп5 ГОСТ}\ 380-71^*}$	1	26,8 кг
БЧ		2	3.503.1-63.2.4802	Анкер		
				Ф16 А-III ГОСТ 5781-82, ℓ=130	4	0,82 кг

Взам. инв. №

Подпись и дата

Инв. № подл.

Разраб.	Ледянкина		
Пров.	Амарианова		
Гл. инж. пр.	Дашкевич		
Нормоконтр.	Дашкевич		
Нач. отд.	Каташев		

3.503.1-63.2.4900

Изделие закладное МН2

Стадия	Масса	Масштаб
Р	27,6	
Лист	Листов 1	

Проптрансниипроект

Копировал ЕЮК 20023-02

https://zavodjbi.com/

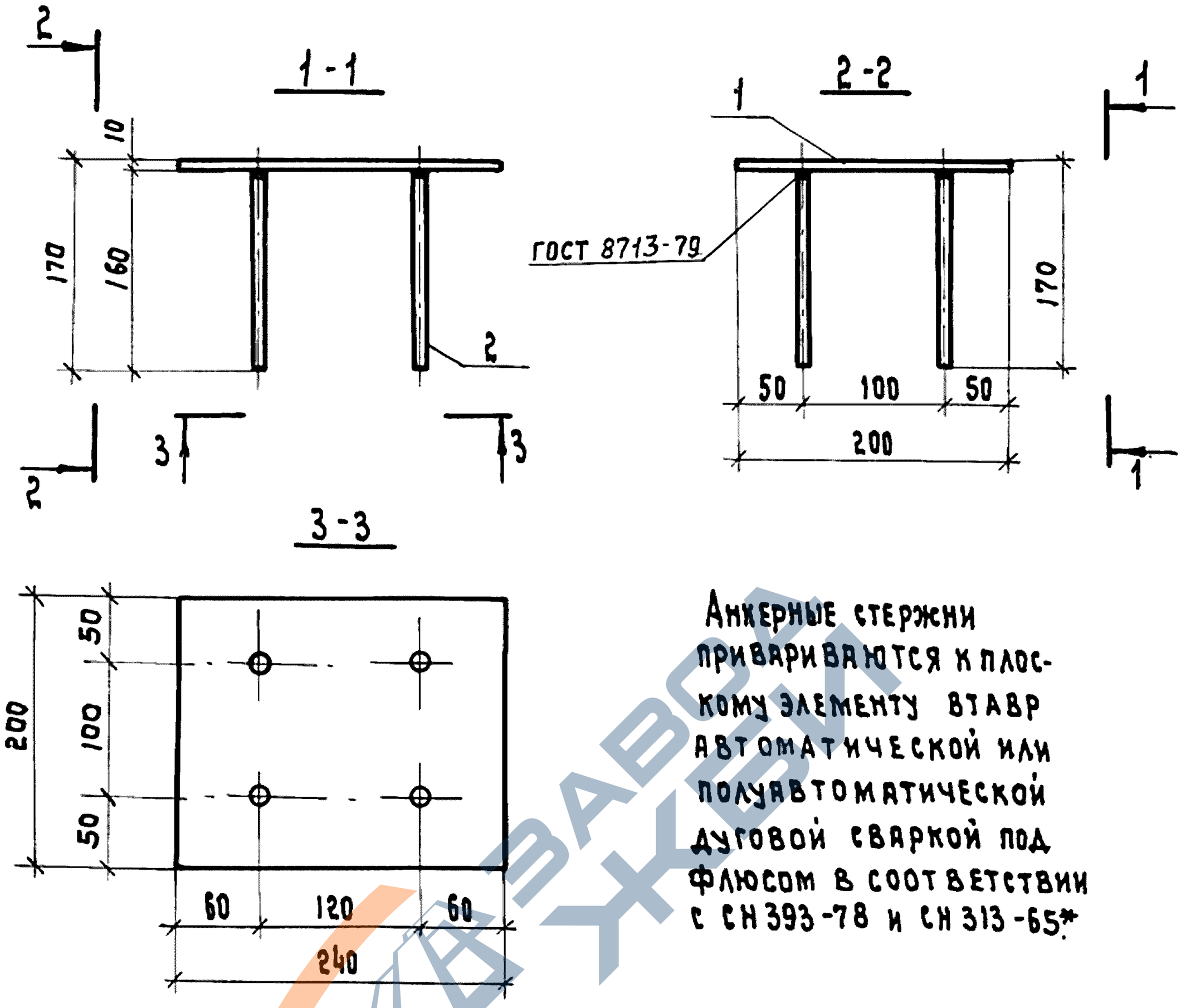

Анкерные стержни привариваются к плоскому элементу в тавр автоматической или полуавтоматической дуговой сваркой под флюсом в соответствии с СН 393-78 и СН 313-65*

Формат	Зона	Поз.	Обозначение	Наименование	Кол.	Примечание
				Детали		
БЧ		1	3.503.1-63.2.5001	Лист		
				Полоса $\frac{10 \times 200 \text{ ГОСТ } 103\text{-}76}{\text{В СТ 3СП5 ГОСТ 380-71*}}$	1	3,8 кг
БЧ		2	3.503.1-63.2.5002	Анкер		
				Ф10 А-III ГОСТ 5781-82, $\ell = 170$	4	0,42 кг

3.503.1-63.2.5000

Разраб.	Ледянкина		
Пров.	Андрианова		
Гл. инж. пр.	Дашкевич		
Нормоконтр.	Дашкевич		
Нач. отд.	Каташев		

Изделие закладное МН3

Стадия	Масса	Масштаб
Р	4,2	

Лист | Листов 1

ПРОМТРАНСНИИПРОЕКТ

Инв. № подл. | Подпись и дата | Взам. инв. №

Копировал [signature] 20023-02 60 Формат А4

https://zavodjbi.com/

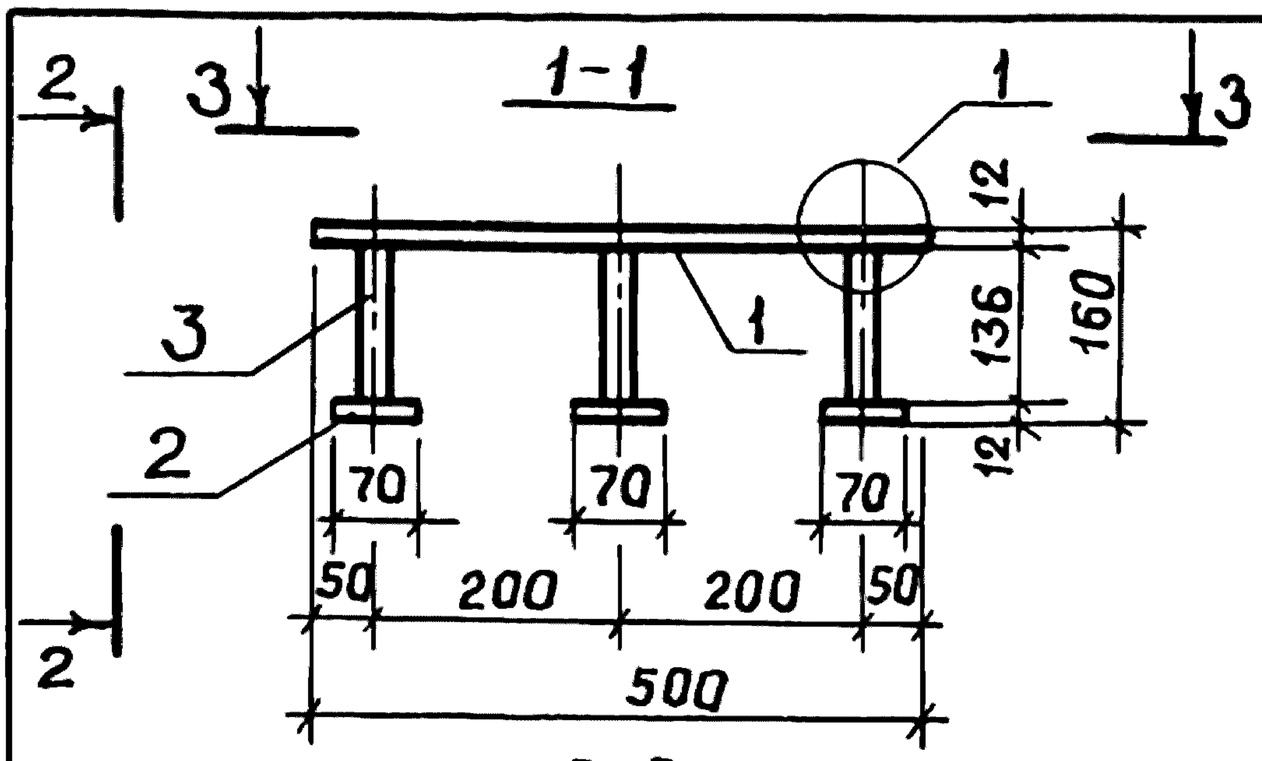

Соединение втавр анкерных стержней с нижними плоскими элементами производить по типу соединения верхних плоских элементов. Сварные швы по ГОСТ 5264-80. Электроды типа Э50А по ГОСТ 9467-75

Формат	Зона	Поз.	Обозначение	Наименование	Кол.	Примечание
				Детали		
БЧ		1	3.503.1-63.2.5101	Лист		
				Полоса $\frac{12\times220\ \text{ГОСТ}\ 82-70^*}{\text{В Ст3сп5 ГОСТ}\ 380-71^*}$	1	10,4 кг
БЧ		2	3.503.1-63.2.5102	Лист		
				Полоса $\frac{12\times70\ \text{ГОСТ}\ 103-75}{\text{В Ст3сп5 ГОСТ}\ 380-71^*}$	6	2,8 кг
БЧ		3	3.503.1-63.2.5103	Анкер		
				Ф16А-III ГОСТ 5781-82 ℓ=160	6	1,5 кг

Взам. инв. №

Подпись и дата

Инв. № подл.

Разраб.	Ледянкина		
Пров.	Андрианова		
Гл. инж. пр.	Дашкевич		
Нормоконтр.	Дашкевич		
Нач. отд.	Каташев		

3.503.1-63.2.5100

Изделие закладное МН4

Стадия	Масса	Масштаб
Р	14,7	
Лист	Листов 1	

ПРОМТРАНСНИИПРОЕКТ

Копировал Формат А4

20023-02 61

https://zavodjbi.com/

https://zavodjbi.com/

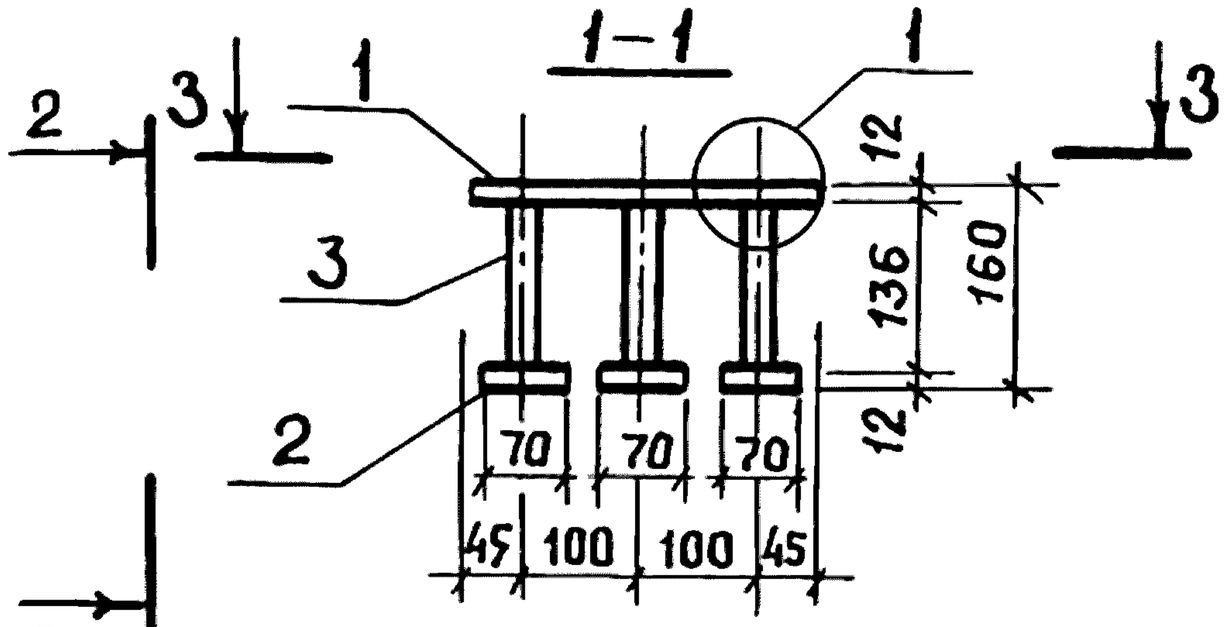

Соединение втавр анкерных стержней с нижними плоскими элементами производить по типу соединения верхних плоских элементов. Сварные швы по ГОСТ 5264-80. Электроды типа 350А по ГОСТ 9467-75.

Формат	Зона	Поз.	Обозначение	Наименование	Кол.	Примечание
				Детали		
БЧ		1	3.503.1-63.2.5201	Лист		
				Полоса 12×290 ГОСТ 82-70* / Вст3сп5 ГОСТ 380-71*	1	4,6 кг
БЧ		2	3.503.1-63.2.5102	Лист		
				Полоса 12×70 ГОСТ 103-76 / Вст3сп5 ГОСТ 380-71*	3	1,4 кг
БЧ		3	3.503.1-63.2.5103	Анкер		
				Ф16 А-III ГОСТ 5781-82, ℓ=160	3	0,8 кг

Взам. инв. № | Подпись и дата | Инв. № подл.

Разраб.	Ледянкина		
Пров.	Андрианова		
Гл. инж. пр.	Дашкевич		
Нормоконтр.	Дашкевич		
Нач. отд.	Катащев		

3.503.1-63.2.5200

Изделие закладное МН5

Стадия	Масса	Масштаб
Р	6,8	
Лист	Листов 1	

ПРОМТРАНСНИИПРОЕКТ

Копировал: Формат А4

https://zavodjbi.com/

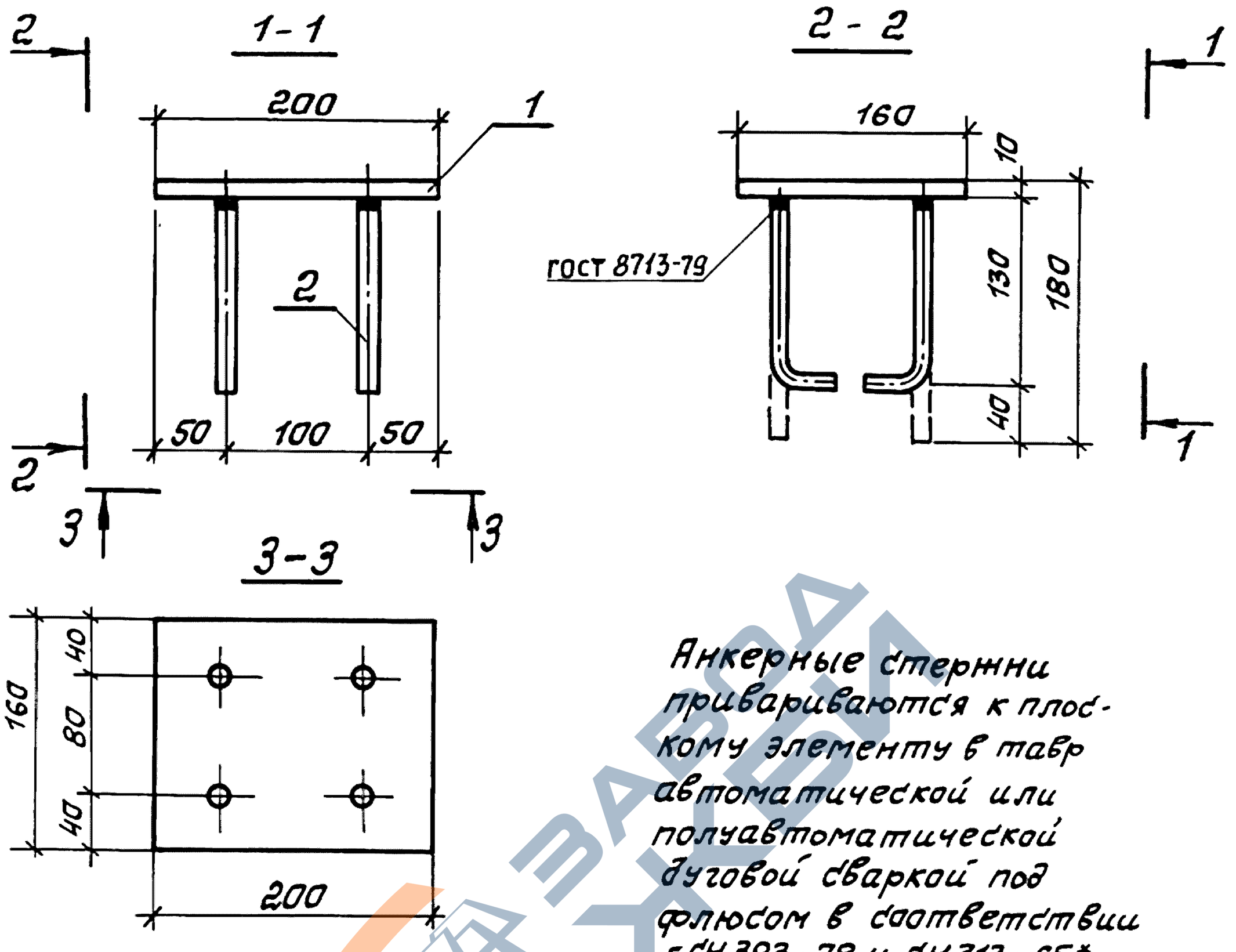

Анкерные стержни привариваются к плоскому элементу в тавр автоматической или полуавтоматической дуговой сваркой под флюсом в соответствии с СН 393-78 и СН 313-65*

Формат	Зона	Поз.	Обозначение	Наименование	Кол.	Примечание
				Детали		
БЧ		1	3.503.1-63.2.5301	Лист		
				Полоса $\frac{10\times160\ ГОСТ\ 103-76}{ВСТ3\ СП\ 5\ ГОСТ\ 380-71^*}$	1	2,5 кг
БЧ		2	3.503.1-63.2.5302	Анкер		
				Ф 10А-III ГОСТ 5781-82, ℓ = 180	4	0,4 кг

Разраб.	Ледянкина		
Пров.	Андрианова		
Гл.инж.пр.	Дашкевич		
Нормоконтр.	Дашкевич		
Нач.отд.	Каташев		

3.503.1-63.2.5300

Изделие закладное МН6

Стадия	Масса	Масштаб
Р	2,9	

Лист | Листов 1

ПРОМТРАНСНИИПРОЕКТ

Инв. № подл. | Подпись и дата | Взам. инв. №

Копировал Солод- Формат А4
20023-02 63

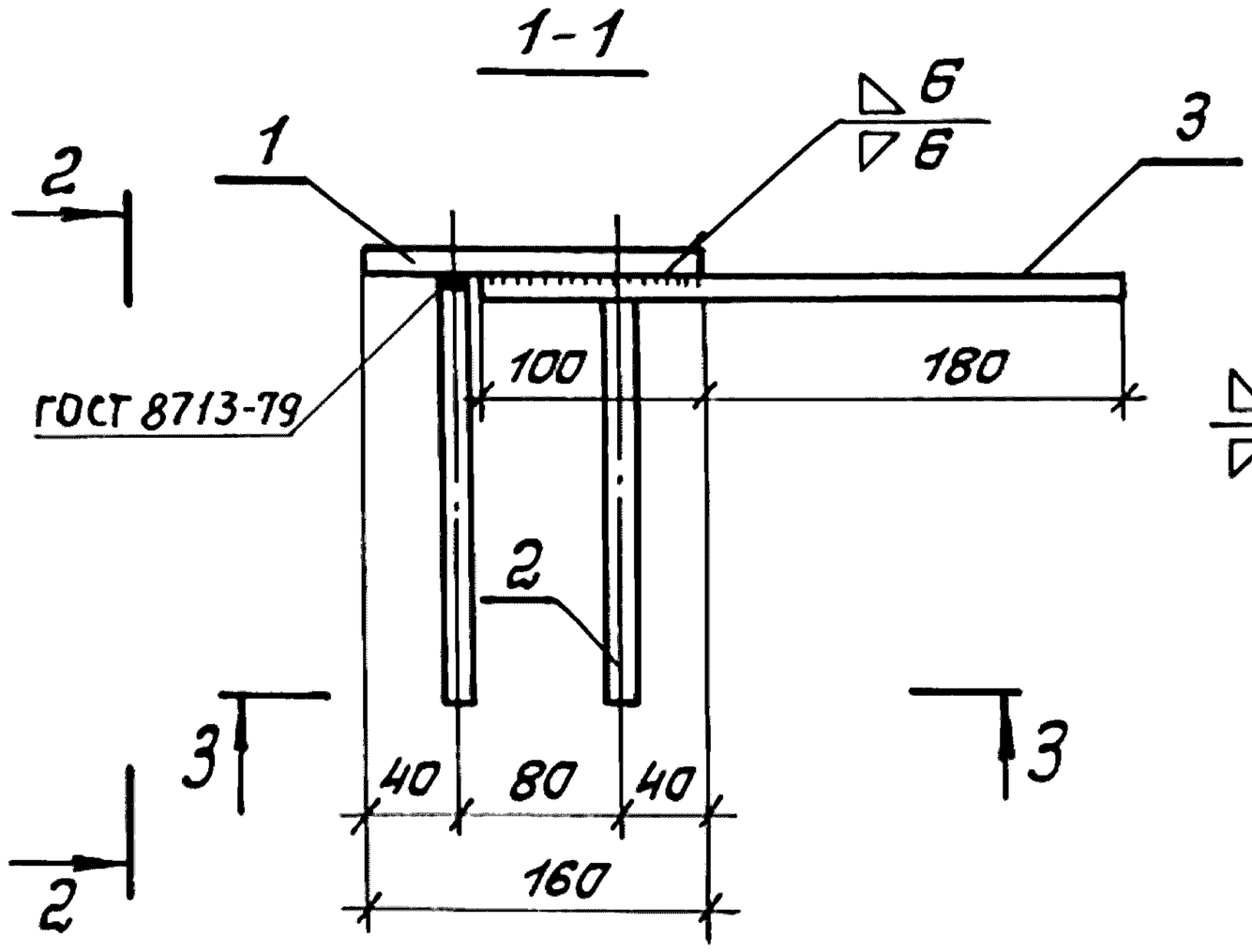

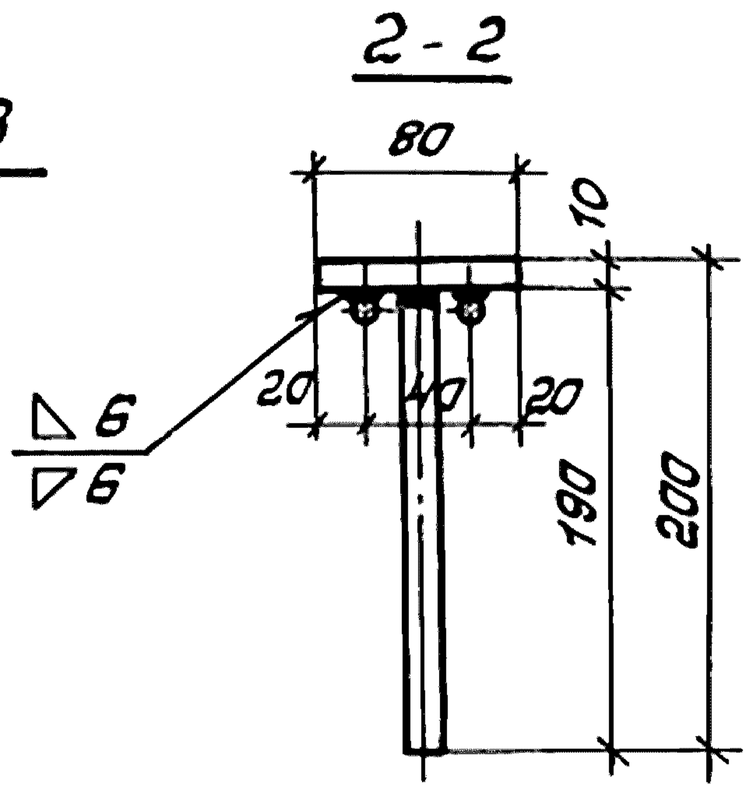

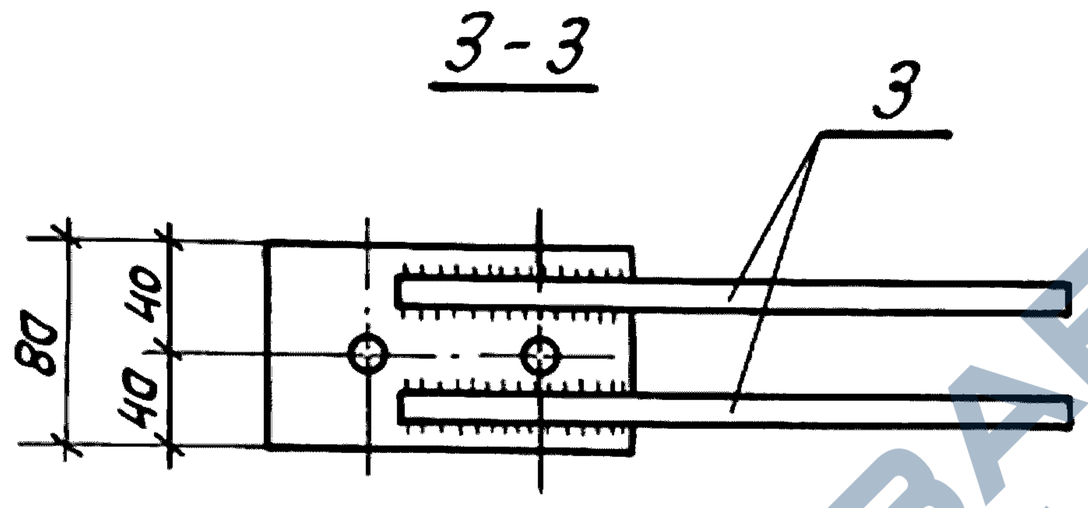

Анкерные стержни привариваются к плоскому элементу в тавр автоматической или полуавтоматической дуговой сваркой под флюсом в соответствии с СН 393-78 и СН 313-65 *

Формат	Зона	Поз.	Обозначение	Наименование	Кол.	Примечание
				Детали		
А4		1	3.503.1-63.2.5401	Лист		
				Полоса $\frac{10\times80\ \text{ГОСТ}\ 103-76}{\text{Вст3сп5 ГОСТ 380-71*}}$	1	1,0 кг
А4		2	3.503.1-63.2.5402	Анкер		
				ф12А-III ГОСТ 5781-82, ℓ=200	2	0,4 кг
А4		3	3.503.1-63.2.5403	Анкер		
				ф12А-III ГОСТ 5781-82, ℓ=280	2	0,5 кг

Инв.№ подл. | Подпись и дата | Взам.инв.№

Разраб.	Ледянкина		
Пров.	Андрианова		
Гл.инж.пр.	Дашкевич		
Нормоконтр.	Дашкевич		
Нач.отд.	Каташев		

3.503.1-63.2.5400

Изделие закладное МН7

Стадия	Масса	Масштаб
Р	1,9	
Лист	Листов 1	

ПРОМТРАНСНИИПРОЕКТ

Копировал: Сомб. 20023-02 64 Формат А4

https://zavodjbi.com/

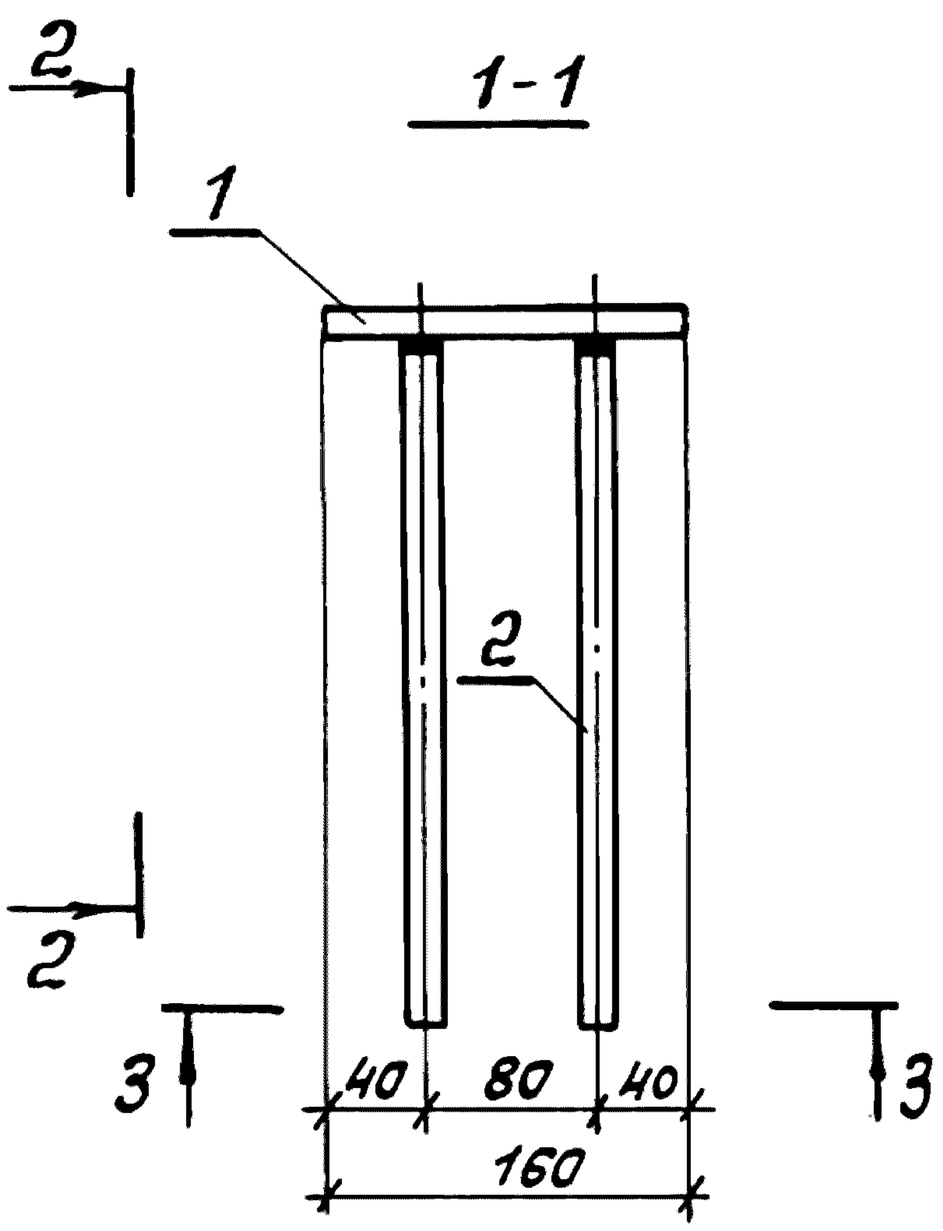

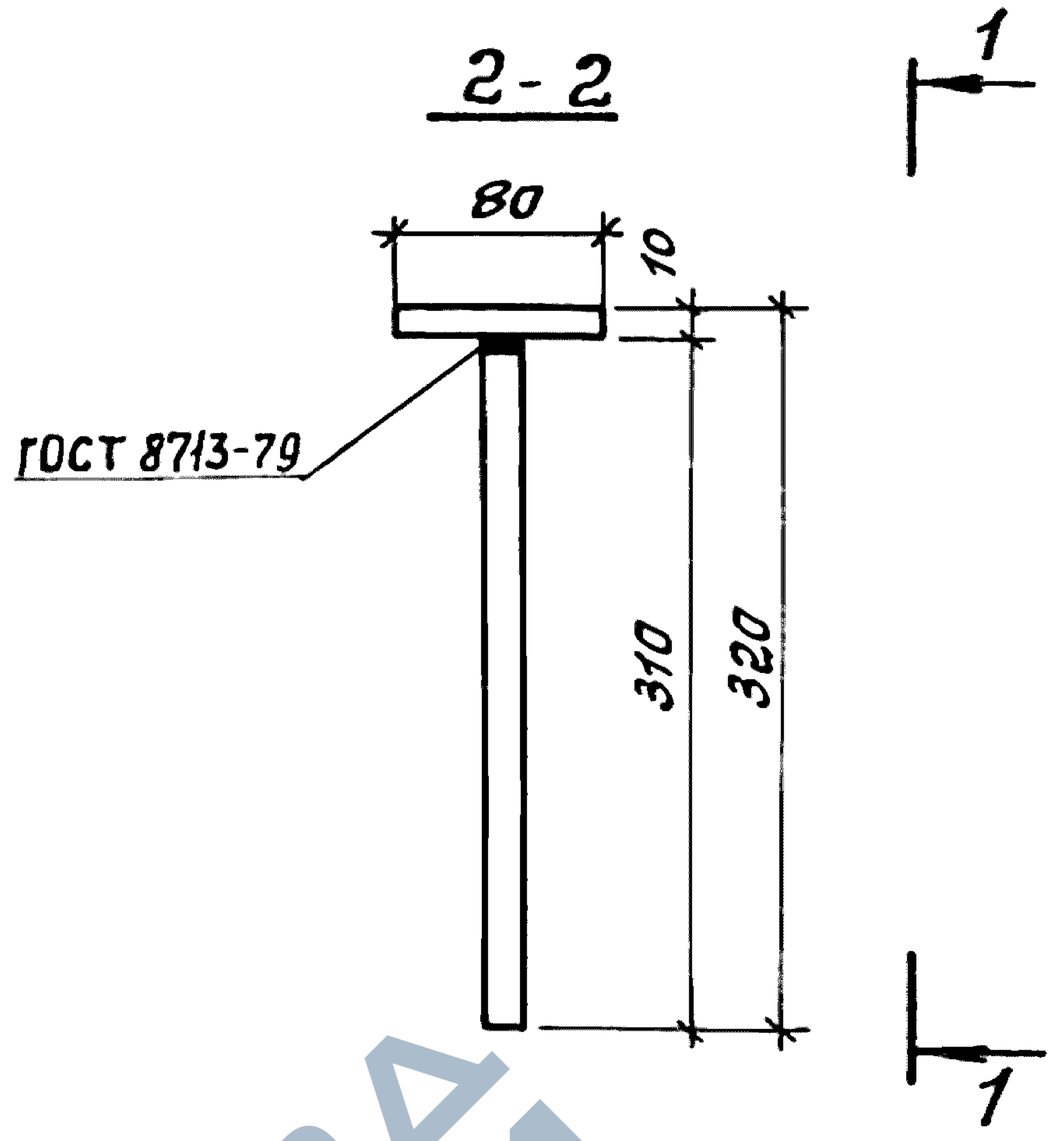

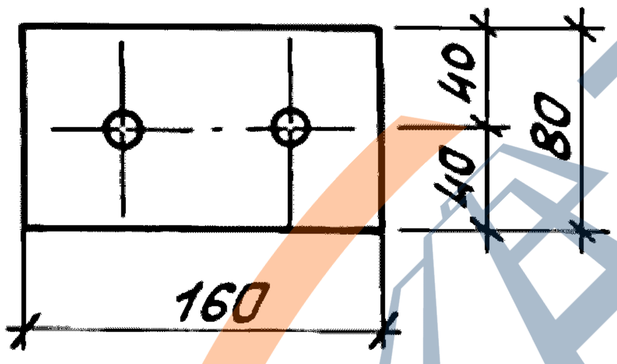

Анкерные стержни привариваются к плоскому элементу в тавр автоматической или полуавтоматической дуговой сваркой под флюсом в соответствии с СН 393-78 и СН 313-65*

Формат	Зона	Поз	Обозначение	Наименование	Кол.	Примечание
				Детали		
Б4		1	3.503.1-63.2.5401	Лист		
				Полоса $\frac{10\times80\ \text{ГОСТ}\ 103-76}{\text{Вст3сп5 ГОСТ}\ 380-71*}$	1	1,0 кг
Б4		2	3.503.1-63.2.5501	Анкер		
				ф12А-III ГОСТ 5781-82, ℓ=320	2	0,6 кг

Инв. № подл. | Подпись и дата | Взам. инв. №

Разраб.	Ледянкина		
Пров	Андрианова		
Гл. инж. пр.	Дашкевич		
Нормоконтр	Дашкевич		
Нач. отд.	Каташев		

3.503.1-63.2.5500

Изделие закладное МН8

Стадия	Масса	Масштаб
Р	1,6	
Лист	Листов 1	

ПРОМТРАНСНИИПРОЕКТ

Копировал Солы-

Формат А4

20023-02 65

https://zavodjbi.com/

https://zavodjbi.com/

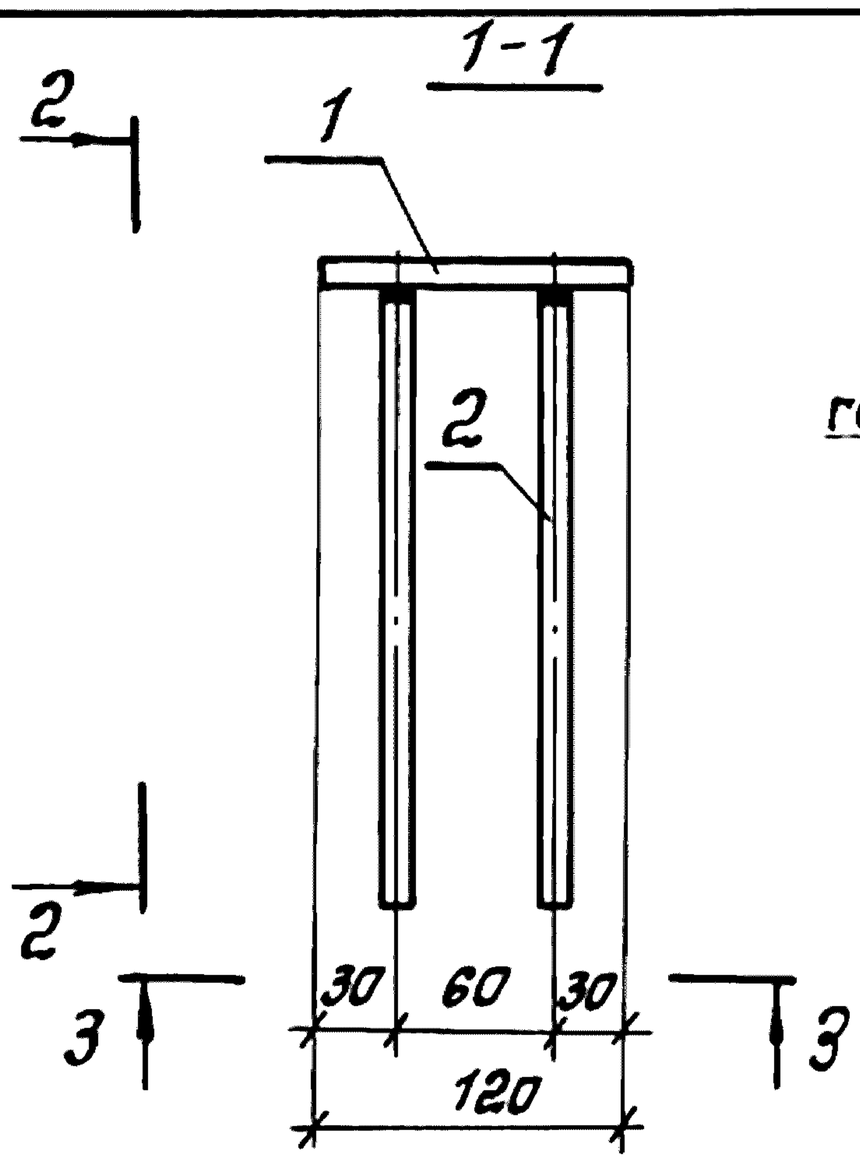

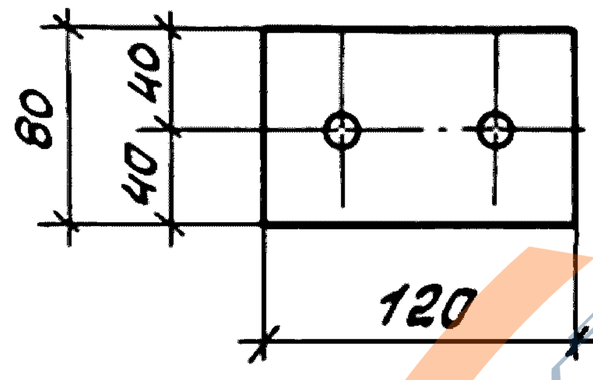

3-3

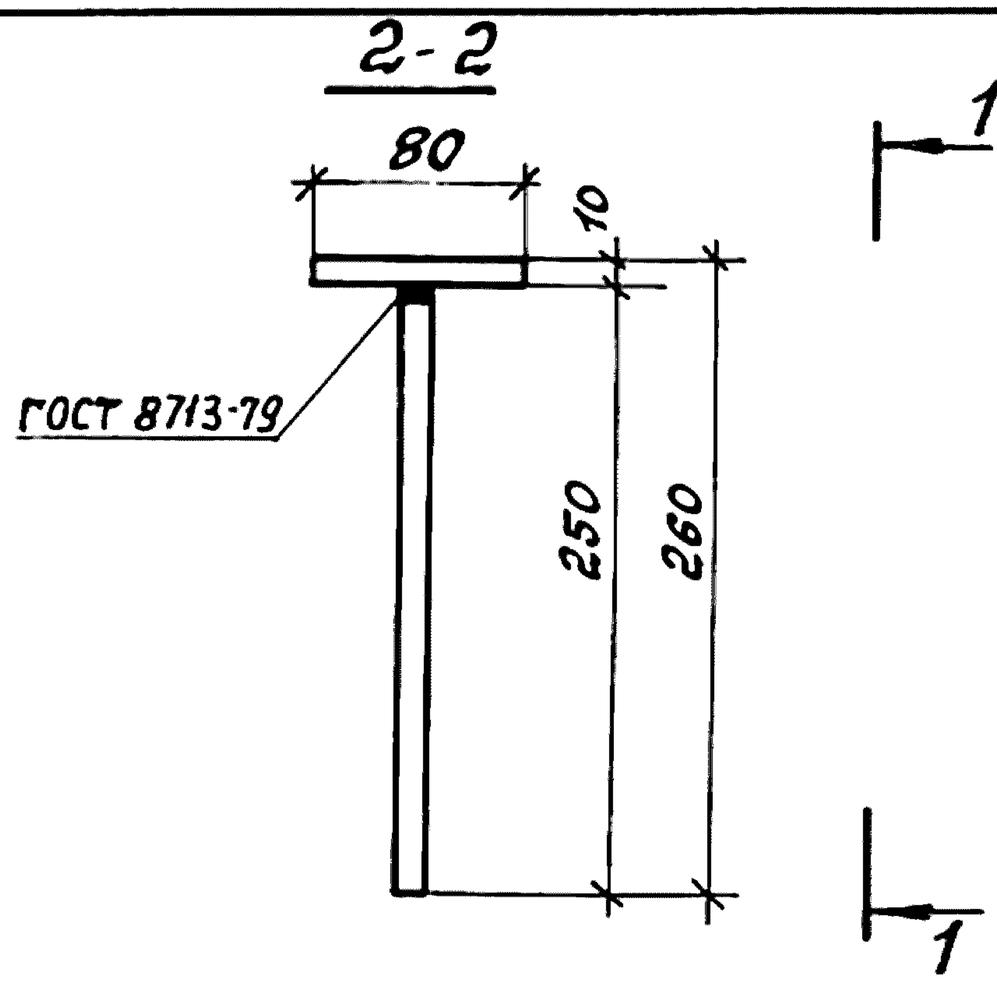

Анкерные стержни привариваются к плоскому элементу в тавр автоматической или полуавтоматической дуговой сваркой под флюсом в соответствии СН 393-78 и СН 313-65*.

Формат	Зона	Поз.	Обозначение	Наименование	Кол.	Примечание
				Детали		
64		1	3.503.1-63.2.5601	Лист		
				Полоса $\frac{10\times80\ ГОСТ\ 103-76}{ВСт3сп5\ ГОСТ\ 380-71*}$	1	0,8 кг
64		2	3.503.1-63.2.5602	Анкер		
				ф 10 AIII ГОСТ 5781-82, ℓ = 260	2	0,3 кг

Взам. инв. № | Подпись и дата | Инв. № подл.

Разраб.	Педянкина		
Пров.	Андрианова		
Гл. инж. пр.	Дашкевич		
Нормоконтр.	Дашкевич		
Нач. отд.	Каташев		

3.503.1-63.2.5600

Изделие закладное МН9

Стадия	Масса	Масштаб
Р	1,1	
Лист	Листов 1	

ПРОМТРАНСНИИПРОЕКТ

Копировал: Сомт- Формат А4
20023-02 66

https://zavodjbi.com/

https://zavodjbi.com/

Формат	Зона	Поз.	Обозначение	Наименование	Кол.	Примечание
				Документация		
А4			3.503.1-63.2.5700 СБ	Сборочный чертеж		
				Детали		
Б4		1	3.503.1-63.2.5701	Труба $\frac{76\times4\times2980\ ГОСТ\ 8732-78}{В\ Ст.3сп5\ ГОСТ\ 380-71*}$	1	21,2 кг
Б4		2	3.503.1-63,2.5702	ф25А-I ГОСТ 5781-82; ℓ = 900	20	69,3 кг
Б4		3	3.503.1-63.2.5703	Уголок $\frac{Б\ 100\times63\times8\ ГОСТ\ 8510-72}{В\ Ст.3.сп5\ ГОСТ\ 380-71*}$	1	29,4 кг

Инв.№ подл. | Подпись и дата | Взам.инв.№

Разраб.	Ледянкина		
Пров.	Андрианова		
Гл.инж.пр.	Дашкевич		
Нормоконтр.	Дашкевич		
Нач.отд.	Каташев		

3.503.1-63.2.5700

Панель перильного ограждения ОГ1

Стадия	Лист	Листов
Р		1

ПРОМТРАНСНИИПРОЕКТ

Копировал: Солбт-20023-02 Формат А4 67

https://zavodjbi.com/

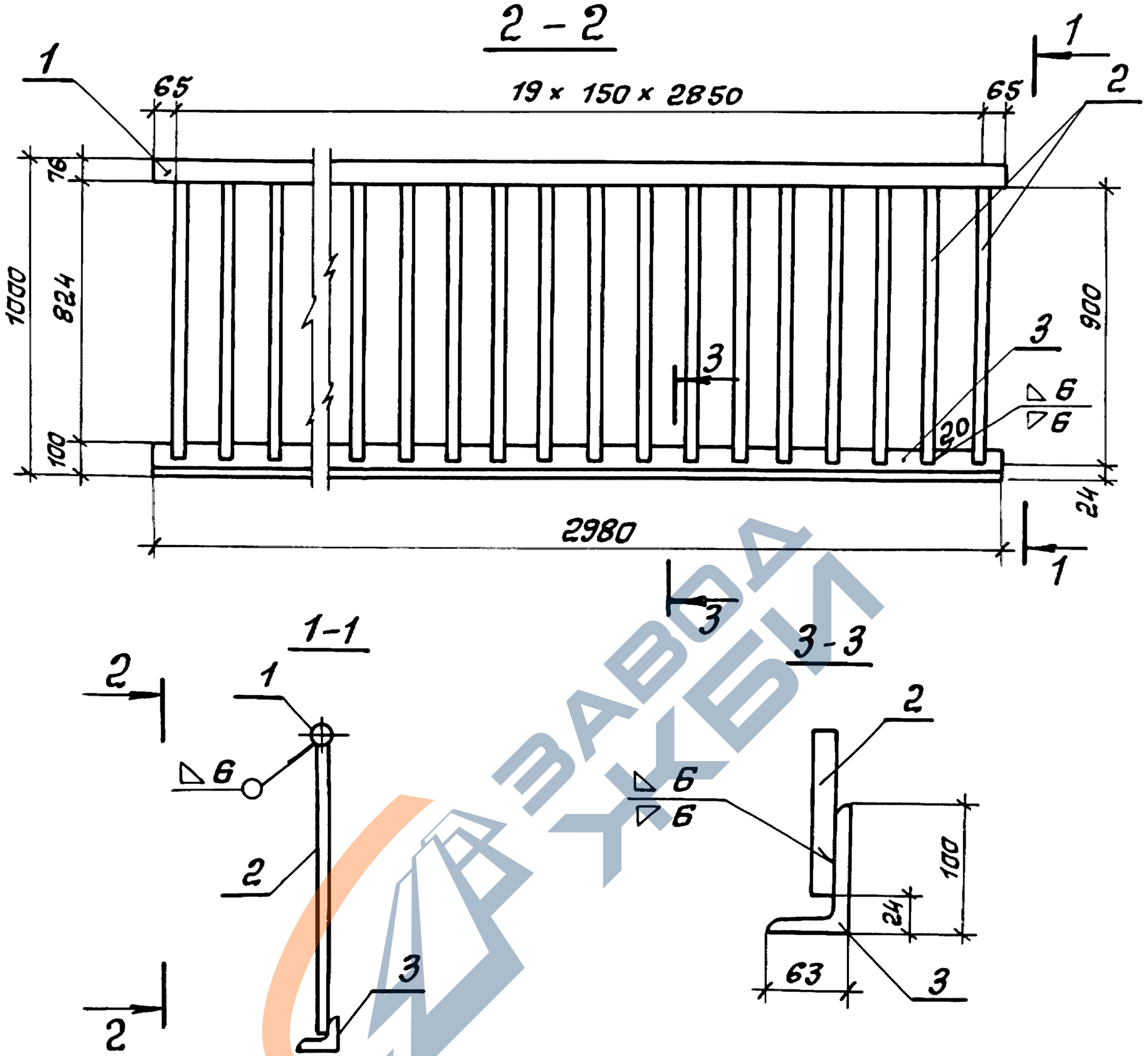

Соединение элементов панели перильного ограждения производится сваркой электродами типа Э42А по ГОСТ 9467-75

				3.503.1-63.2.5700СБ			
				Панель перильного ограждения ОГ1 Сборочный чертеж	Стадия	Масса	Масштаб
					Р	119,9	
Разраб.	Ледянкина				Лист	Листов 1	
Пров.	Андрианова						
Гл.инж.пр.	Дашкевич				ПРОМТРАНСНИИПРОЕКТ		
Нормоконтр.	Дашкевич						
Нач.отд.	Каташев						

Инв. № подл. | Подпись и дата | Взам. инв. №

Копировал: Сольг- Формат А4
20023-02 68

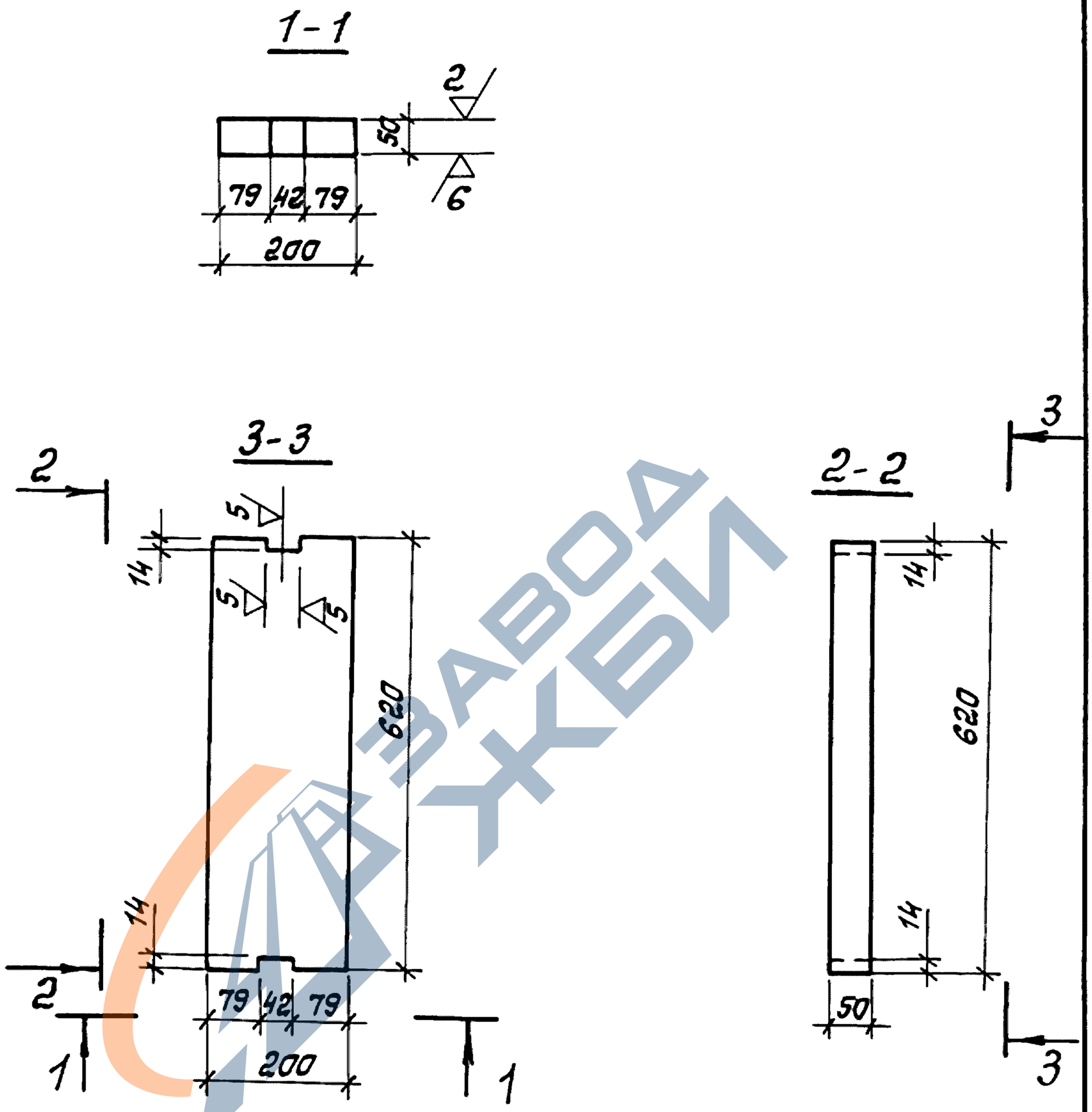

				3. 503.1-63. 2. 5800			
				Подушка П1	Стадия	Масса	Масштаб
					Р	48,7	
Разраб.	Ледянкина				Лист	Листов 1	
Пров.	Андрианова						
Гл.инж.пр.	Дашкевич			Полоса 50×200 ГОСТ 103-76 / В Ст 3сп5ГОСТ380-71	ПРОМТРАНСНИИПРОЕКТ		
Нормоконтр.	Дашкевич						
Нач. отд.	Каташев						

Инв. № подл. | Подпись и дата | Взам. инв. №

Копировал Солов- Формат А4
20023-02 69

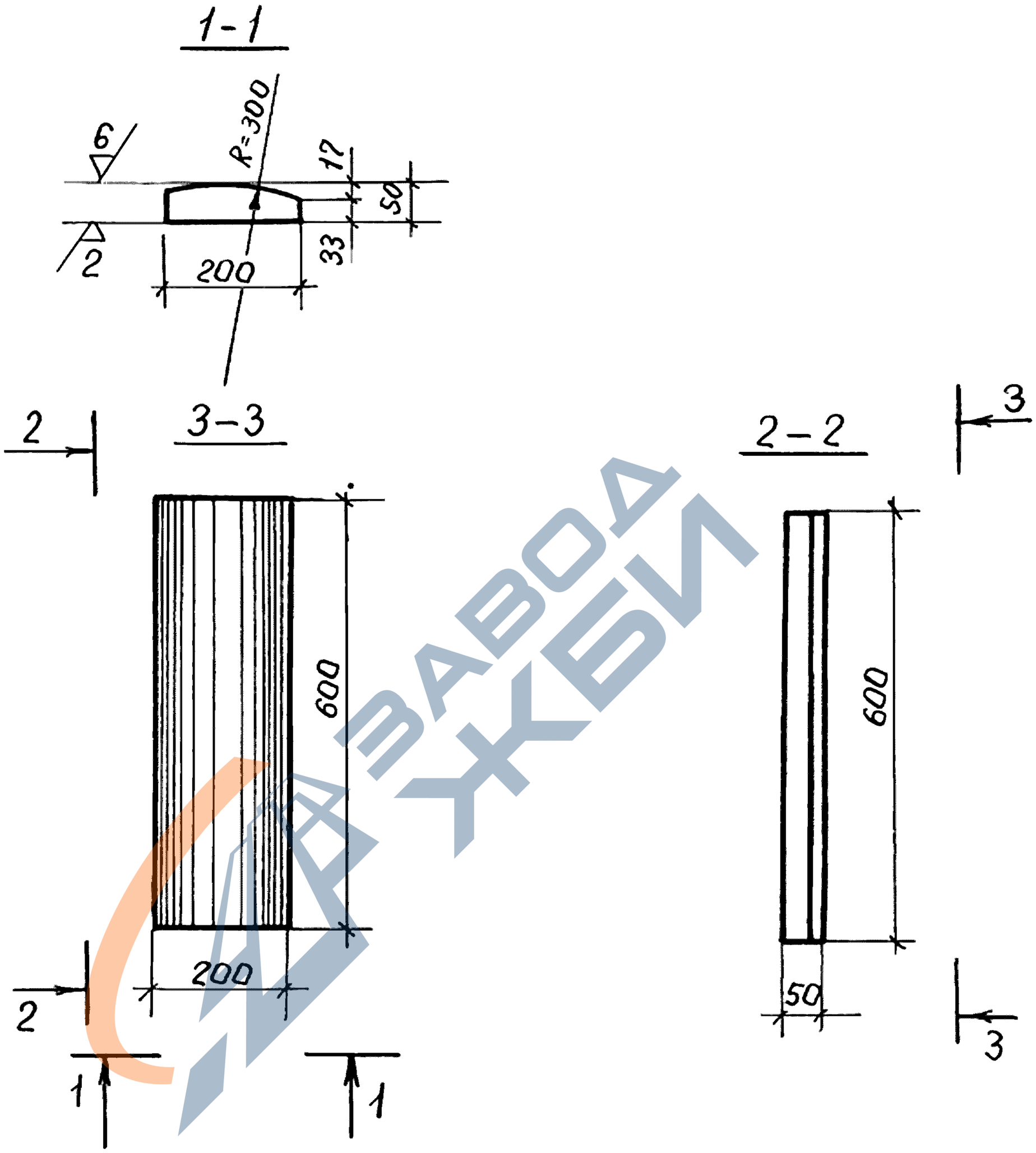

Разраб.	Леданкина	Подпись	
Пров.	Андрианова	-"-	
Гл.инж.пр.	Дашкевич	-"-	
Нормоконт.	Дашкевич	-"-	
Нач.отд.	Каташев	-"-	

Инв.№ подл. | Подпись и дата | Взам.инв.№

3.503.1-63.2.5900

Подушка П2

Стадия	Масса	Масштаб
Р	47,1	

Лист | Листов 1

Полоса $\frac{50\times200\ ГОСТ\ 103-76}{В\ Ст\ 3\ сп\ 5\ ГОСТ\ 380-71*}$

ПРОМТРАНСНИИПРОЕКТ

пров: [signature] контр. [signature]

20023-02 70

https://zavodjbi.com/

М 1:5

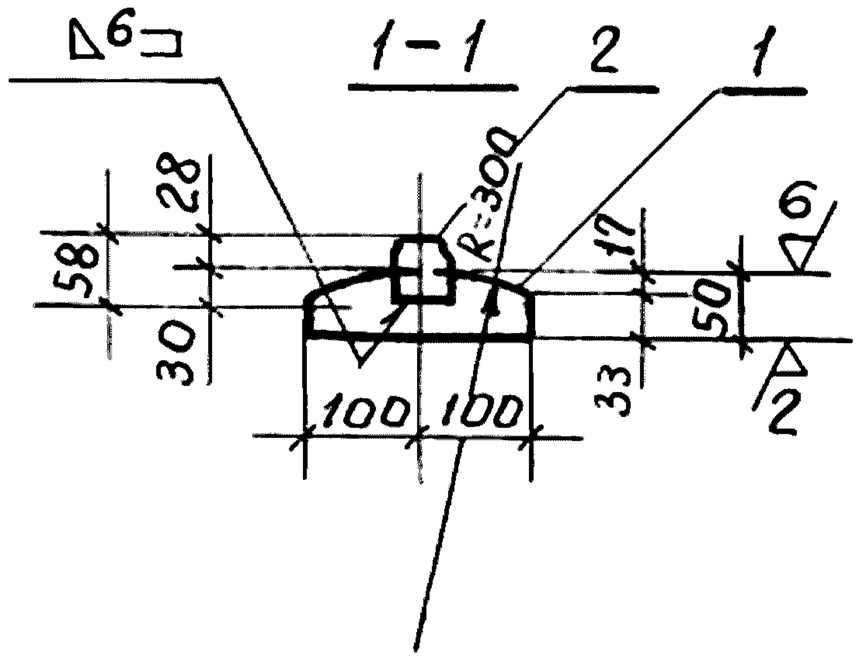

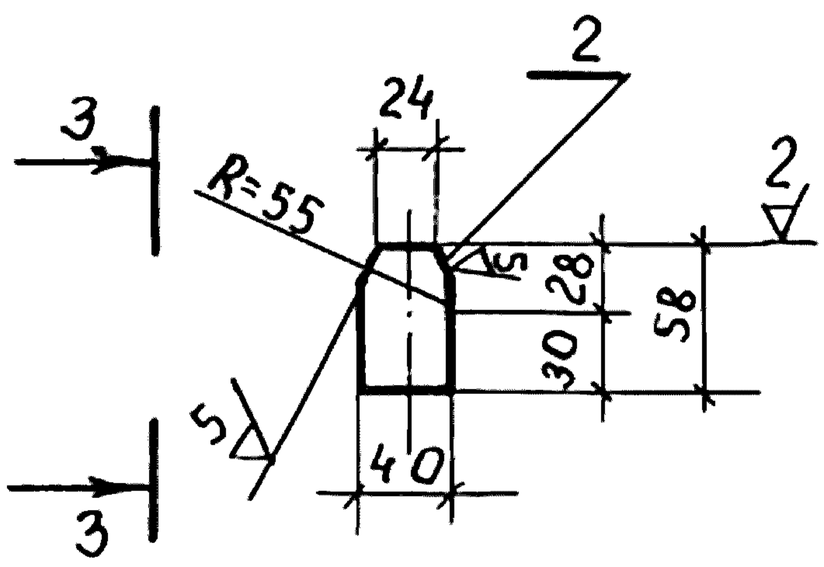

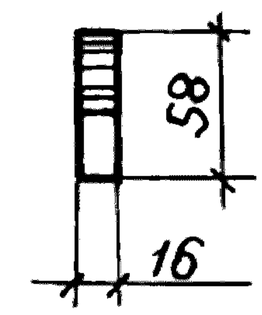

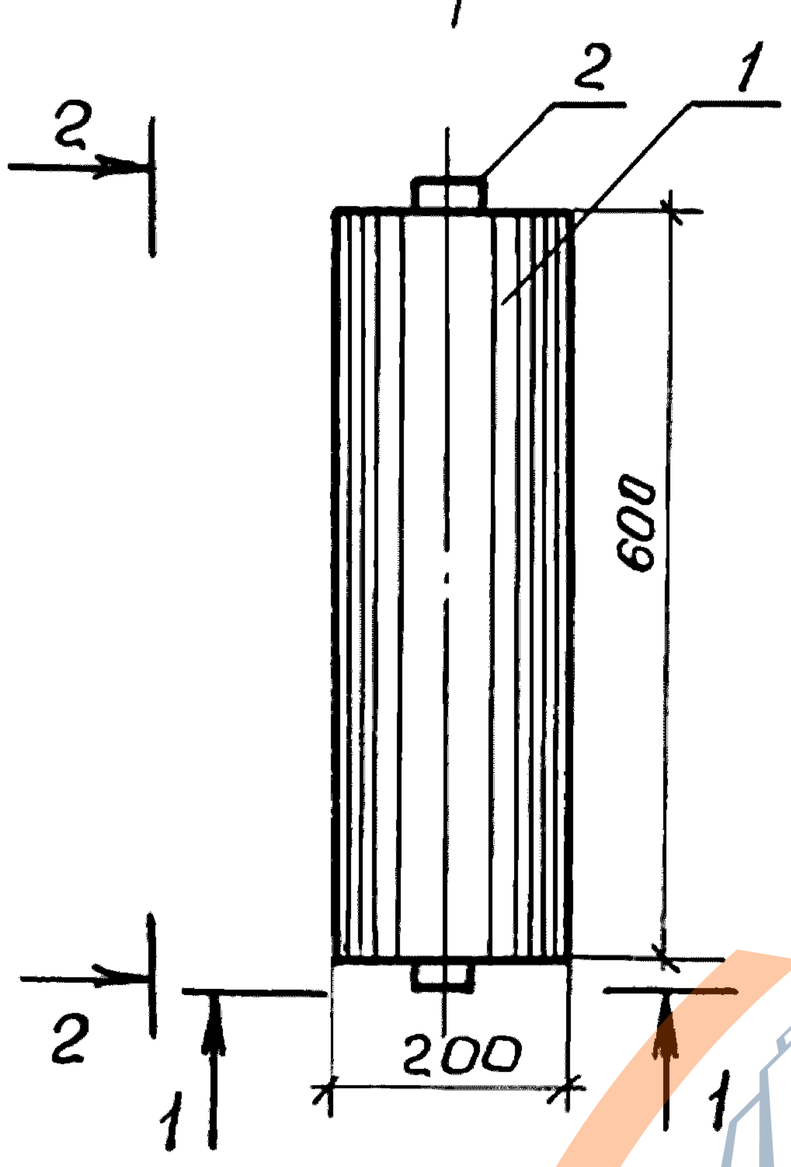

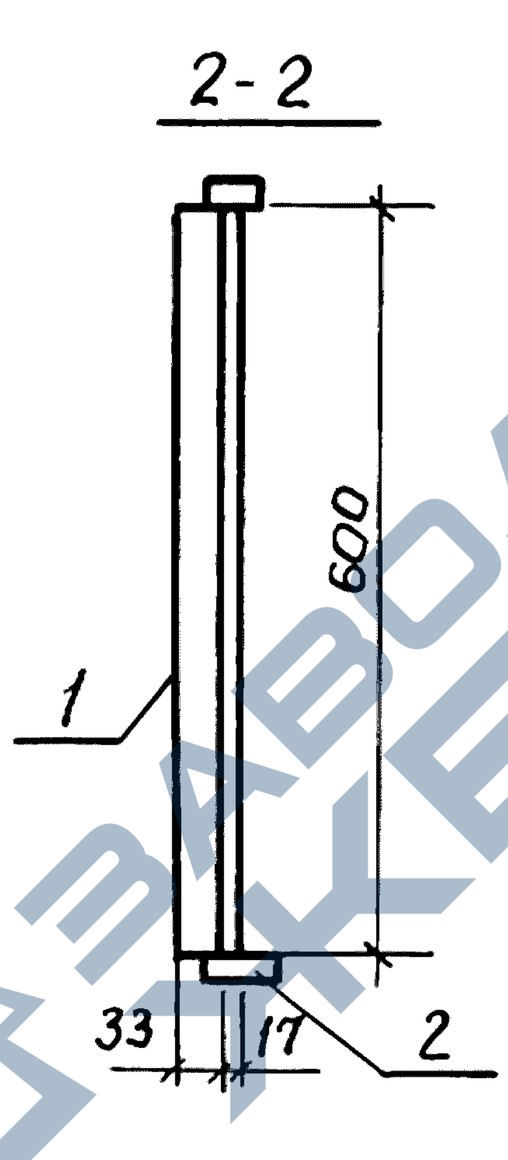

Сварные швы по ГОСТ 5264-80

Электроды типа Э42 по ГОСТ 9467-75

Формат	Зона	Поз	Обозначение	Наименование	Кол.	Примечание
				Детали		
А4		1	3.503.1-63.2.5900	Подушка		
				Полоса $\frac{50\times200\ \text{ГОСТ}\ 103\text{-}76}{\text{Вст}\ 3\text{сп}5\ \text{ГОСТ}\ 380\text{-}71^*}$	1	47,1 кг.
Б4		2	3.503.1-63.2.6001	Планка		
				Полоса $\frac{16\times40\ \text{ГОСТ}\ 103\text{-}76}{\text{Вст}\ 3\text{сп}5\ \text{ГОСТ}\ 380\text{-}71^*}$	2	0,6 кг.

Инв.№ подл. | Подпись и дата | Взам.инв.№

Разраб.	Ледянкина	Подпись	
Пров.	Андриянова	-11-	
Гл.инж.пр.	Дашкевич	-11-	
Нормоконт.	Дашкевич	-11-	
Нач.отд.	Каташев	-11-	

3.503.1-63.2.6100

Подушка П3

Стадия	Масса	Масштаб
Р	47,7	
Лист	Листов 1	

ПРОМТРАНСНИИПРОЕКТ

пров: — копир.

https://zavodjbi.com/