ТИПОВЫЕ КОНСТРУКЦИИ, ИЗДЕЛИЯ И УЗЛЫ ЗДАНИЙ И СООРУЖЕНИЙ

Серия 1.427.1-5

КОЛОННЫ ЖЕЛЕЗОБЕТОННЫЕ ПРЕДВАРИТЕЛЬНО НАПРЯЖЕННЫЕ ПРЯМОУГОЛЬНОГО СЕЧЕНИЯ

ДЛЯ ПРОДОЛЬНОГО И ТОРЦОВОГО ФАХВЕРКА ОДНОЭТАЖНЫХ ЗДАНИЙ ПРОМЫШЛЕННЫХ ПРЕДПРИЯТИЙ

Выпуск 2

АРМАТУРНЫЕ И ЗАКЛАДНЫЕ ИЗДЕЛИЯ, СТАЛЬНЫЕ ЭЛЕМЕНТЫ КОЛОНН

РАБОЧИЕ ЧЕРТЕЖИ

РАЗРАБОТАНЫ

ЦНИИПРОМЗДАНИЙ

Гл. инженер института — В.В Гранев

Начальник ОКОЗ — А.Я. Розенблюм

Гл. инженер проекта — Т.М. Кутырина

НИИЖБ

Зам. директора института — Н.Н. Коровин

Рук. лаборатории — Г.И. Бердичевский

Ст. научн. сотрудник — А.А. Светов

ОДОБРЕНЫ
ГОССТРОЕМ СССР
протокол от 25.09.1984 г. № ИИ-27

Обозначение	Наименование	Стр.
1.427.1-5.2-0.00.ОТО	Техническое описание	3
1.427.1-5.2-0.01.0	Стержень напрягаемый	5
1.427.1-5.2-0.03.0	Спираль	10
1.427.1-5.2-0.04.0	Изделие закладное МН1	
1.427.1-5.2-0.05.0	Изделие закладное МН2; МН5	11
1.427.1-5.2-0.05.0СБ	Изделие закладное МН2; МН5	
	Сборочный чертеж	
1.427.1-5.2-0.06.0	Изделие закладное МН3; МН6	12
1.427.1-5.2-0.06.0СБ	Изделие закладное МН3; МН6	
	Сборочный чертеж	
1.427.1-5.2-0.07.0	Изделие закладное МН4	13
1.427.1-5.2-0.08.0	Изделие закладное МН7	
1.427.1-5.2-0.09.0	Изделие закладное МН8	14
1.427.1-5.2-0.10.0	Изделие закладное МН9	
1.427.1-5.2-0.11.0	Изделие закладное МН10	15
1.427.1-5.2-0.12.0	Изделие закладное МН11	
1.427.1-5.2-0.13.0	Изделие закладное МН12	16
1.427.1-5.2-0.14.0	Изделие закладное МН13	
1.427.1-5.2-0.15.0	Изделие закладное МН14; МН15; МН16	17
1.427.1-5.2-0.15.0СБ	Изделие закладное МН14; МН15; МН16	
	Сборочный чертеж	
1.427.1-5.2-0.16.0	Изделие закладное МН17; МН18	18
1.427.1-5.2-0.16.0СБ	Изделие закладное МН17; МН18	
	Сборочный чертеж	
1.427.1-5.2-0.17.0	Изделие закладное МН19	19
1.427.1-5.2-0.18.0	Стальной элемент колонны 1СФ32; 1СФ33; 1СФ37	
1.427.1-5.2-0.18.0СБ	Стальной элемент колонны 1СФ32; 1СФ33; 1СФ37	
	Сборочный чертеж	20
1.427.1-5.2-0.19.0	Стальной элемент колонны 2СФ1; 2СФ2; 2СФ3	
1.427.1-5.2-0.19.0СБ	Стальной элемент колонны 2СФ1; 2СФ2; 2СФ3	
	Сборочный чертеж	21

1.427.1-5.2-0.00.0

Содержание

Стадия	Лист	Листов
Р	1	2

ЦНИИПРОМЗДАНИЙ

Нач. отд.	Розенблюм	
Н. контр.	Кутырина	
Гл. ин. пр.	Кутырина	

Инв. N подл. | Подпись и дата | Взам. инв. N

1.427.1-5.2-0.00.0

Лист 2

https://zavodpi.com/

Общие сведения

Выпуск 2 содержит рабочие чертежи арматурных и закладных изделий колонн, разработанных в выпуске 1 настоящей серии и рабочие чертежи стальных элементов колонн (СФ).

Состав серии приведен в выпуске 0.

1. Арматурные изделия

Стыкование стержней при заготовке арматуры следует производить контактной стыковой сваркой.

2. Закладные изделия

2.1. Анкера закладных изделий должны изготовляться из арматурной стали класса А-III марки 35ГС или 25Г2С. Прокатные профили закладных изделий должны изготовляться из стали марки ВСт3кп2-1. Марки стали должны отвечать требованиям ТУ14-1-3023-80, а при невозможности получения таких сталей – требованиям ГОСТ 380-71*.

2.2. Изготовление закладных изделий следует производить в соответствии с требованиями ГОСТ 10922-75 "Арматурные изделия и закладные детали сварные для железобетонных конструкций. Технические требования и методы испытаний" и "Инструкции по сварке соединений арматуры и закладных деталей железобетонных конструкций" СН 393-78

2.3. При тавровых соединениях анкерных стержней с плоским элементом толщина пластинки δ назначена из условия применения автоматической сварки под слоем флюса в соответствии с ГОСТ 19292-75 $\delta \geq 0{,}65\, d_{он}$, где $d_{он}$ – диаметр анкеров. В случае изготовления закладных изделий при помощи дуговой сварки втавр под слоем флюса на полуавтоматах или в раззенкованные отверстия толщина пластин должна быть принята $\delta \geq 0{,}75\, d_{он}$.

2.4. Длины анкеров на чертежах и в спецификациях даны номинальными, т.е. без учета добавления размера на оплавление и осадку втавр (припуск в длине заготовки анкера может приниматься равным диаметру анкера при приварке с одной стороны и двух диаметров при приварке с двух сторон).

2.5. Закладные изделия (МН8, МН14-МН16), должны быть металлизированы слоем цинка толщиной 150 мк или слоем алюминия со специальной обработкой (металлизируются пластины и анкера на длине приварки плюс 50 мм). Металлизацию остальных марок закладных изделий производить при наличии соответствующих указаний в проекте здания.

2.6. В закладных изделиях МН1÷МН6; МН12; МН13 для их фиксации предусмотрены отверстия размером 10×10 мм. Форма и размеры отверстий для фиксации могут быть уточнены на заводе-изготовителе в зависимости от применения того или иного типа фиксатора. Допускается не устраивать эти отверстия при способах фиксации, не требующих отверстий в пластинах.

			1.427.1-5.2-0.00.ОТО		
Нач.отд.	Розенблюм		Техническое описание	Стадия: Р	Листы: 1	Листов: 4
Н.контр.	Корнетова				
Гл.инж.пр.	Кутырина			ЦНИИПРОМЗДАНИЙ	
Ст.инж.	Рутковская				
Пров.	Корнетова				

Инв.№ подл. | Подпись и дата | Взам.инв.№

2.7. Монтажные петли должны изготовливаться из арматурной стали класса А-I марок ВСт3сп2 и ВСт3пс2. В случае, если монтаж может производиться при расчетной температуре ниже минус 40°С для монтажных петель не допускается применение стали марок ВСт3пс2.

2.8. На закладные изделия риски наносятся керном и обводятся краской.

3. Стальные элементы колонн

3.1. Стальные элементы колонн фахверка обозначены марками, состоящими из буквенно-цифровой группы

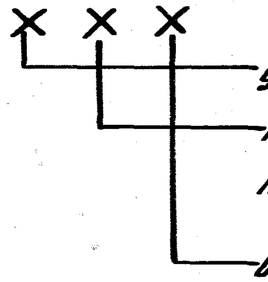

пример условного обозначения стального элемента фахверка длиной 3610 мм 1сф37.

3.2. Стальные элементы 1сф32, 1сф33 и 1сф37 приняты коробчатого сечения из двух швеллеров с параллельными гранями полок по ГОСТ 8240-72, при отсутствии таких швеллеров они могут быть заменены швеллерами того же сечения с уклоном внутренних граней полок по ГОСТ 8240-72.
Стальные элементы 2сф1, 2сф2 и 2сф3 (столики) приняты двутаврового сечения по ГОСТ 8239-72.

3.3. Стальные элементы должны изготовляться из стали марки ВСт3кп2-1 или марки ВСт3сп5-1 по ТУ14-1-3023-80. В случае, если монтаж может производиться при расчетной температуре ниже минус 40°С для стальных элементов не допускается применение стали марки ВСт3кп 2-1.

3.4. Защиту стальных элементов от коррозии следует производить в соответствии с указаниями, приведенными в проекте здания.

Инв.№ подл. | Подпись и дата | Взам.инв.№

Обозначение	ф, мм, класс	Длина, мм	Масса, кг	Примечание
1.427.1-5.2-0.01.0-009		4900	3.1	
-010	ф10 AIIIв	8500	5,2	
-186		9300	5,7	
-000		4900	4,4	
-001		5500	4,9	
-002		5700	5,1	
-003		5800	5,2	
-004	ф12 AIIIв	6100	5,4	
-005		8500	7,6	
-006		9300	8,3	
-007		9700	8,6	ГОСТ
-008		10500	9,3	5781-82
-011		5700	6,9	
-012		5800	7,0	
-013		6100	7,4	
-014		6400	7,7	
-015	ф14 AIIIв	6900	8,4	
-016		9700	11,7	
-017		11100	13,4	
-018		12300	14,9	
-019		6400	10,1	
-020	ф16 AIIIв	6700	10,6	
-021		6900	10,9	

Обозначение	ф, мм, класс стали	Длина, мм	Масса, кг	Примечание
1.427.1-5.2-0.01.0-022		7000	11.1	
-023		7300	11.5	
-024		7500	11.8	
-025	ф16 AIIIв	7600	12.0	
-026		10500	16,6	
-027		11700	18,5	
-028		12900	20,4	
-029		6700	13,4	
-030		7000	14,0	
-031		7300	14,6	
-032		7900	15,8	ГОСТ
-033		8100	16,2	5781-82
-034	ф18 AIIIв	8200	16,4	
-035		8500	17,0	
-036		9300	18,6	
-037		10500	21,0	
-038		10600	21,2	
-039		10900	21,8	
-040		11700	23,4	
-041		12100	24,2	
-042		13500	27,0	
-043	ф20 AIIIв	7300	18,0	
-044		7500	18,5	
-045		7600	18,7	
-046		8500	21,0	

Инв. № подл. | Подпись и дата | Взам. инв. №

Нач. отд.	Розенблюм		
Н. контр.	Рутковская		
Гл. инж. пр.	Кутырина		
Рук. гр.	Коннетова		
Провер.	Рутковская		

1.427.1-5.2-0.01.0

Стержень напрягаемый

Стадия	Лист	Листов
Р	1	8

ЦНИИПРОМЗДАНИЙ

1.427.1-5.2-0.01.0 Лист 2

Обозначение	ф, мм, класс стали	Длина, мм	Масса, кг	Примечание
1.427.1-5. 2-0.01.0 – 047	ф20АIIIв	8700	21,5	
–048		8800	21,7	
–049		9100	22,5	
–050		11500	28,4	
–051		12900	31,8	
–052		13500	33,3	
–053		14700	36,3	
–054	ф22АIIIв	7900	23,6	ГОСТ 5781-82
–055		8100	23,5	
–056		8200	24,5	
–057		8500	25,4	
–058		8800	26,3	
–059		9300	27,8	
–060		9400	28,1	
–061		9700	29,0	
–062		10500	31,3	
–063		10600	31,6	
–064		10900	32,5	
–065		11100	33,1	
–066		11200	33,4	
–067		11800	35,2	
–068		12100	36,1	
–069		12300	36,7	
–070		12400	37,0	
–071		14700	43,9	
–072	ф25АIIIв	8700	33,5	

Обозначение	ф, мм, класс стали	Длина, мм	Масса, кг	Примечание
1.427.1-5. 2-0.01.0 – 073	ф25АIIIв	8800	33,9	
–074		9100	35,1	
–075		9400	36,2	
–076		9700	37,4	
–077		9900	38,1	
–078		10000	38,5	
–079		10300	39,7	
–080		11500	44,3	
–081		11800	45,4	
–082		12100	46,6	
–083		12400	47,7	ГОСТ 5781-82
–084		12700	48,9	
–085		13000	50,1	
–086		13300	51,2	
–087		13600	52,4	
–088	ф28АIIIв	9700	46,9	
–089		9900	47,8	
–090		10000	48,3	
–091		10800	49,3	
–092		10900	52,7	
–093		11100	53,6	
–094		11200	54,1	
–095		12300	59,4	
–096		12700	61,3	
–097		13000	62,8	
–098		13300	64,2	

Инв. № подл. | Подпись и дата | Взам. инв. №

Обозначение	Ф, мм, класс стали	Длина, мм	Масса, кг	Примечание
1.427.1-5. 2-0.01.0-99	Ф28АIIIв	13600	65,7	
-100		13900	67,1	
-101		14200	68,6	
-187	Ф8АV	4900	1,9	
-188		5500	2,2	
-189		6100	2,4	
-190		8500	3,4	
-191		9300	3,7	
-102	Ф10АV	4900	3,1	ГОСТ 5781-82
-103		5500	3,4	
-104		5700	3,5	
-192		5800	3,6	
-193		6100	3,8	
-194		6700	4,0	
-195		6900	4,3	
-112		8500	5,2	
-113		9300	5,7	
-196		9700	6,0	
-197		10500	6,5	
-116		11100	6,9	
-198		12300	7,6	
-105	Ф12АV	5800	5,2	
-106		6100	5,4	
-107		6400	5,7	
-108		6700	6,0	
-109		6900	6,1	

Обозначение	Ф, мм, класс стали	Длина, мм	Масса, кг	Примечание
1.427.1-5. 2-0.01.0-110	12АV	7000	6,2	
-111		7300	6,5	
-114		9700	8,6	
-115		10500	9,3	
-117		12300	10,9	
-118		12900	11,6	
-119		6700	8,1	
-120		7000	8,5	
-121		7300	8,8	
-122		7500	9,1	
-123		7600	9,2	
-124		7900	9,5	ГОСТ 5781-82
-125	Ф14АV	8100	9,8	
-126		8200	9,9	
-127		8500	10,3	
-128		11700	14,1	
-129		12100	14,5	
-130		13500	16,3	
-131	Ф16АV	7300	11,5	
-132		7500	11,8	
-133		7600	12,0	
-134		8500	13,4	
-135		8700	13,7	
-136		8800	13,9	
-137		9100	14,4	
-138		10000	15,8	

Инв. № подл. | Подпись и дата | Взам. инв. №

ЗАВОД ЖБИ

Обозначение	Ф, мм класс стали	Длина, мм	Масса, кг	Примечание
1.427.1-5.2-0.01.0—139		10300	16,3	
—140		10900	17,2	
—141		11200	17,7	
—142	Ф16 AV	11700	18,5	
—143		12900	20,4	
—144		13500	21,3	
—145		14700	23,2	
—146		7900	15,8	
—147		8100	16,2	
—148		8200	16,4	
—149		8500	17,0	ГОСТ 5781-82
—150		8700	17,4	
—151		8800	17,6	
—152		9300	18,6	
—153		9400	18,8	
—154	Ф18 AV	9700	19,4	
—155		10300	20,6	
—156		10500	21,0	
—157		10600	21,2	
—158		10900	21,8	
—159		11100	22,2	
—160		11500	23,0	
—161		11800	23,6	
—162		12100	24,2	
—163		14700	29,4	
—164	Ф20 AV	8800	21,7	

Обозначение	Ф, мм класс стали	Длина, мм	Масса, кг	Примечание
1.427.1-5.2-0.01.0—165		9100	22,5	
—166		9300	22,9	
—167		9900	24,4	
—168		10000	24,7	
—169		10300	25,4	
—170		10900	26,9	
—171	Ф20 AV	11100	27,4	
—172		11200	27,6	
—173		12100	29,8	
—174		12300	30,3	
—175		12400	30,6	ГОСТ 5781-82
—176		9400	28,1	
—177		9700	29,0	
—178		9900	29,5	
—179		10500	31,3	
—180	Ф22 AV	10600	31,6	
—181		10900	32,5	
—182		11500	34,3	
—183		11800	35,2	
—184		12400	37,0	
—185		12700	37,9	

Инв.№ подл. | Подпись и дата | Взам.инв.№

https://zavodjbi.com/

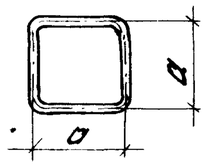

Обозначение	Ф, мм класс стали	Длина, мм	а, мм	n	Масса, кг	Примеч.
1.427.1-5.2-0.03.0		21000		21	1,1	
-01		23000		23	1,2	
-02		24000		24	1,25	
-03		25000		25	1,3	
-04		27000		27	1,4	
-05	3Вр I	28000		28	1,5	
-06		29000		29	1,5	
-07		33000		33	1,7	
-08		36000		36	1,9	
-09		37000		37	1,9	
-10		40000		40	2,1	
-11		42000		42	2,2	
-12		46000		46	2,4	
-13		48000	250	48	2,5	ГОСТ 5781-82
-14		24000		24	2,2	
-15		25000		25	2,3	
-16		26000		26	2,4	
-17		27000		27	2,5	
-18	4Вр I	28000		28	2,6	
-19		29000		29	2,7	
-20		30000		30	2,8	
-21		31000		31	2,9	
-22		32000		32	2,9	
-23		33000		33	3,0	
-24		34000		34	3,1	

Обозначение	Ф мм Класс стали	Длина, мм	а, мм	n	Масса, кг	Примеч.
1.427.1-5.2-0.030-25		35000		35	3,2	
-26		37000		37	3,4	
-27		38000		38	3,5	
-28		39000		39	3,6	
-29		40000		40	3,7	
-30	4Вр I	41000		41	3,8	
-31		42000		42	3,9	
-32		44000		44	4,0	
-33		45000		45	4,1	
-34		46000		46	4,2	
-35		48000		48	4,4	
-36		50000		50	4,6	
-37		54000	250	54	5,0	
-38		27000		27	3,9	
-39		28000		28	4,0	
-40		29000		29	4,2	
-41		31000		31	4,5	
-42	5Вр I	32000		32	4,6	ГОСТ 5781-82
-43		33000		33	4,8	
-44		34000		34	4,9	
-45		36000		36	5,2	
-46		37000		37	5,3	
-47		39000		39	5,6	
-48		40000		40	5,8	
-49		41000		41	5,9	

Инв. № подл. | Подпись и дата | Взам. инв. №

Нач.отд	Розенблюм		
Н.контр	Корнетова		
Гл.инж.пр	Кутырина		
Ст.инж.	Рутковский		
Инженер	Шарова		
Провер.	Корнетова		

1.427.1-5.2-0.03.0

Спираль

Стадия	Масса	Масштаб
Р	см. табл.	–
Лист 1	Листов 2	

ЦНИИПромзданий

ЗАВОД ЖБИ

Обозначение	Ф, мм класс стали	Длина, мм	а, мм	n	Масса, кг	Примеч.
1.427.1-5.2-0.03.0-50	5Вр I	42000	250	42	6,0	
-51		43000		43	6,2	
-52		44000		44	6,3	
-53		45000		45	6,5	
-54		50000		50	7,2	
-55		54000		54	7,8	
-56	5Вр I	30160	260	29	4,3	ГОСТ 5781-82
57		31200		30	4,5	
-58		34320		33	4,9	
-59		35360		34	5,1	
-60		36400		35	5,2	
-61		37440		36	5,4	
-62		39520		38	5,7	
-94		40560		39	5,9	
-63		42640		41	6,1	
-64		43680		42	6,3	
-65		44720		43	6,5	
-66		46800		45	6,7	
-67		47840		46	6,9	
-68		49920		48	7,2	
-69		52000		50	7,5	
-70		56160		54	8,1	
-71	6А I	32240		31	7,2	
-72		33280		32	7,4	
-73		34320		33	7,6	
-74		35360		34	7,9	
-75		36400		35	8,1	
-76		37440		36	8,3	
-77		38480		37	8,5	
-78		39520		38	8,8	
1.427.1-5.2-0.03.0-79	6А I	40560	260	39	9,0	ГОСТ 5781-82
-80		41600		40	9,2	
-81		42640		41	9,4	
-82		43680		42	9,7	
-83		44720		43	8,9	
-84		45760		44	10,2	
-85		46800		45	10,4	
-86		47840		46	10,6	
-87		48880		47	10,9	
-88		49920		48	11,1	
-89		50960		49	11,3	
-90		52000		50	11,5	
-91		53040		51	11,8	
-92		54080		52	12,0	
-93		56160		54	12,5	

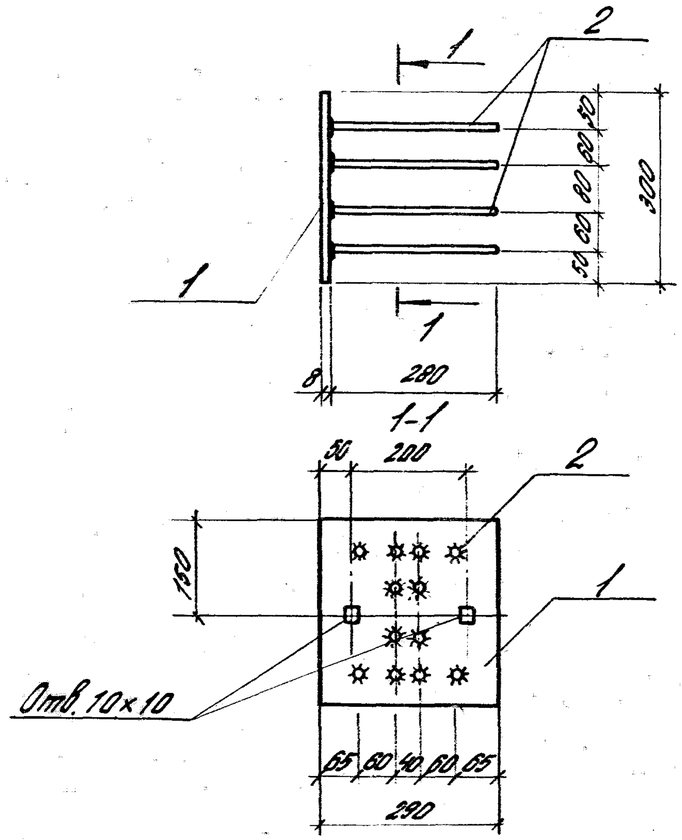

Формат	Зона	Поз.	Обозначение	Наименование	Кол.	Примечание
				Документация		
А4			1.427.1-5. 2-0.00.ОТО	Техническое описание		
А4			1.427.1-5. 2-0.05.ОСБ	Сборочный чертеж		
				Детали		
Б4		3	1.427.1-5. 2-0.020-08	Стержень арматурный		
				ф12 А-III ℓ=120	1	0,1 кг
				Переменные данные для исполнений		
				1.427.1-5. 2-0.050		МН2
				Детали		
Б4		1	1.427.1-5. 2-0.05.1	Полоса 8×300 Вст3кп2-1 ТУ14-1-3023-80		
				ℓ=180	1	3,4 кг
Б4		2	1.427.1-5. 2-0.020-11	Стержень арматурный		
				ф12 А-III ℓ=360	4	0,3 кг
				1.427.1-5. 2-0.050-1		МН5
				Детали		
Б4		1	1.427.1-5. 2-0.05.1-1	Полоса 8×300 Вст3кп2-1 ТУ14-1-3023-80		
				ℓ=170	1	3,2 кг
Б4		2	1.427.1-5. 2-0.020-11	Стержень арматурный		
				ф12 А-III ℓ=360	6	0,3 кг

Инв. № подл. | Подпись и дата | Взам. инв. №

Нач. отд.	Розенблюм		
Н. контр.	Корнетова		
Гл. инж. пр.	Кутырина		
Ст. инж.	Бутковская		
Пров.	Корнетова		

1.427.1-5. 2-0.050

Изделие закладное МН2; МН5

Стадия	Лист	Листов
Р		1

ЦНИИПРОМЗДАНИЙ

Формат	Зона	Поз.	Обозначение	Наименование	Кол.	Примечание
				Детали		
Б4		1	1.427.1-5. 2-0.04.1	Полоса 8×300 Вст3кп2-1 ТУ14-1-3023-80		
				ℓ=290	1	5,7 кг
Б4		2	1.427.1-5. 2-0.020-05	Стержень арматурный ф10 А-III		
				ℓ=280	12	0,2 кг

Инв. № подл. | Подпись и дата | Взам. инв. №

Нач. отд.	Розенблюм		
Н. контр.	Корнетова		
Гл. инж. пр.	Кутырина		
Ст. инж.	Бутковская		
Пров.	Корнетова		

1.427.1-5. 2-0.04.0

Изделие закладное МН1

Стадия	Масса	Масштаб
Р	7,8	1:10
Лист	Листов 1	

ЦНИИПРОМЗДАНИЙ

https://zavodbi.com/

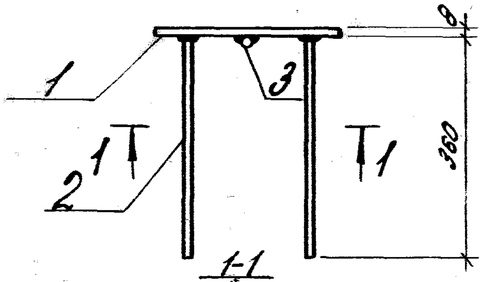

1-1

Рис.1

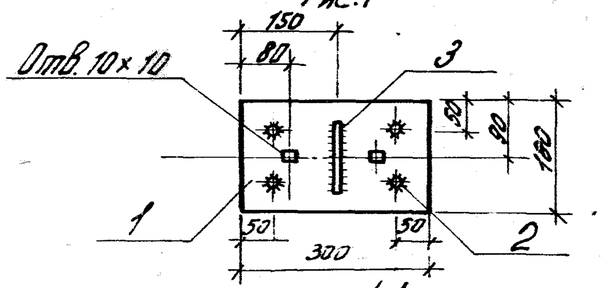

1-1

Рис. 2.

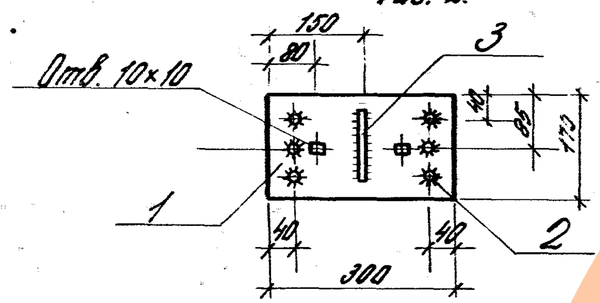

Обозначение	Марка	Рис.	Масса, кг
1.427.1-5. 2-0.050-	МН2	1	4,7
-1	МН5	2	5,1

Нач.отд.	Розенблюм		
Н.контр.	Корнетова		
Гл.инж.пр.	Кутыркина		
Гл.инж.	Путковская		
Пров.	Корнетова		

1.427.1-5. 2-0.05.0СБ

Изделие закладное МН2; МН5 Сборочный чертеж

Стадия	Масса	Масштаб
Р	См. табл.	1:10
Лист	Листов 1	

ЦНИИПРОМЗДАНИЙ

Формат	Зона	Поз.	Обозначение	Наименование	Кол.	Примечание
				Документация		
А4			1.427.1-5. 2-0.00.ОТО	Техническое описание		
А4			1.427.1-5 2-0.06.0СБ	Сборочный чертеж		
				Детали		
Б4		1	1.427.1-5. 2-0.06.1	Полоса 8×200 ВСт3кп2-1 ТУ14-1-3023-80		
				ℓ=300	1	3,8кг
Б4		3	1.427.1-5. 2-0.02.0-08	Стержень арматурный		
				ф12 А III ℓ=120	1	0,1кг
				Переменные данные для исполнений		
				1.427.1-5. 2-0.06.0		МН3
				Детали		
Б4		2	1.427.1-5. 2-0.02.0-14	Стержень арматурный		
				ф14 А III ℓ=420	4	0,5кг
				1.427.1-5. 2-0.06.0-1		МН6
				Детали		
Б4		2	1.427.1-5. 2-0.02.0-06	Стержень арматурный		
				ф10 А III ℓ=300	10	0,2кг

Инв.№ подл. | Подпись и дата | Взам.инв.№

Нач.отд.	Розенблюм	
Н.контр.	Корнетова	
Гл.инж.пр.	Кутыркина	
Гл.инж.	Путковская	
Пров.	Корнетова	

1.427.1-5. 2-0.06.0

Изделие закладное МН3; МН6

Стадия	Лист	Листов
Р		1

ЦНИИПРОМЗДАНИЙ

https://zavodpi.com/

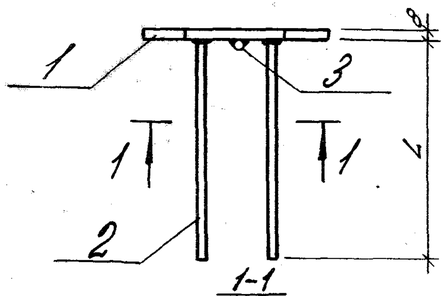

Рис.1

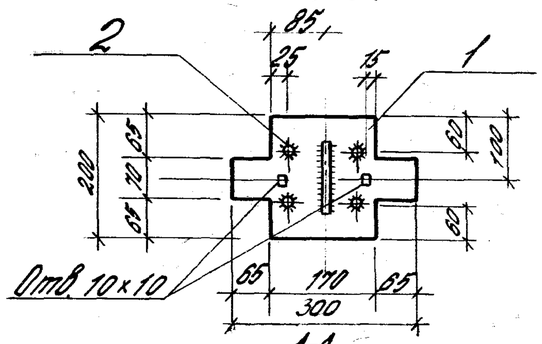

Рис.2

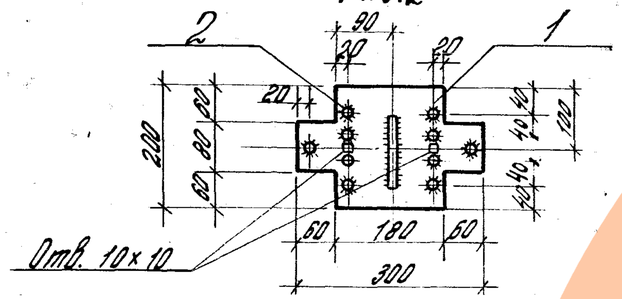

	Обозначение	Марка	Рис.	L, мм	Масса, кг
	1.427.1-5. 2-0.060-	МН3	1	420	5.9
	-1	МН6	2	300	5.9

Нач.отд.	Розенблюм		
Н.контр.	Корнетова		
Гл.инж.пр.	Купцыцина		
Ст.инж.	Рутковская		
Пров.	Корнетова		

1.427.1-5. 2-0.060 СБ

Изделие закладное МН3; МН6
Сборочный чертеж

Стадия	Масса	Масштаб
Р	См. табл.	1:10
Лист	Листов 1	

ЦНИИПРОМЗДАНИЙ

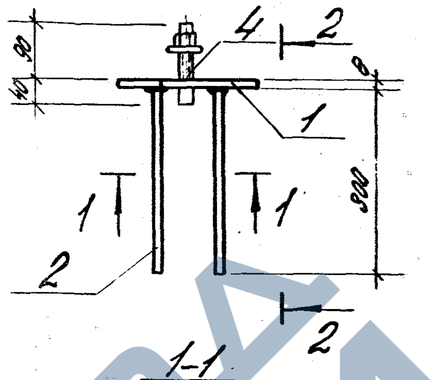

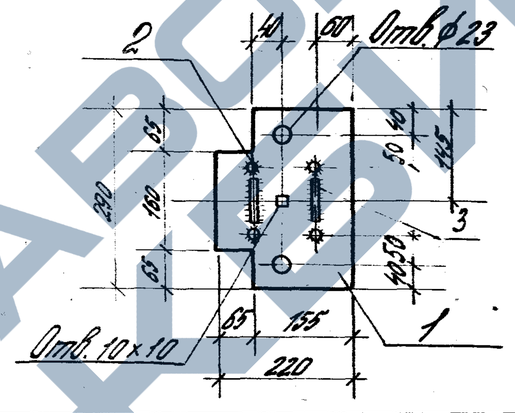

Формат	Зона	Поз.	Обозначение	Наименование	Кол.	Примечание
				Детали		
Б.4.		1	1.427.1-5. 2-0.07.1	Полоса 8×220 ВСт3кп2-1ТУ14-1-3023-80		
				ℓ=290	1	4.0кг
Б.4.		2	1.427.1-5. 2-0.02.0-06	Стержень арматурный		
				ф10 AIII ℓ=300	4	0.2кг
Б.4		3	1.427.1-5. 2-0.02.0-02	Стержень арматурный		
				ф10 AIII ℓ=80	2	0.05кг
Б.4		4	1.427.1-5. 2-0.07.1-1	Болт М20 с шайбой и гайкой	2	0.4кг

Инв.№ подл. | Подпись и дата | Взам. инв.№

Нач.отд.	Розенблюм	
Н.контр.	Корнетова	
Гл.инж.пр.	Купцыцина	
Ст.инж.	Рутковская	
Пров.	Корнетова	

1.427.1-5. 2-0.07.0

Изделие закладное МН4

Стадия	Масса	Масштаб
Р	5.7	1:10
Лист	Листов 1	

ЦНИИПРОМЗДАНИЙ

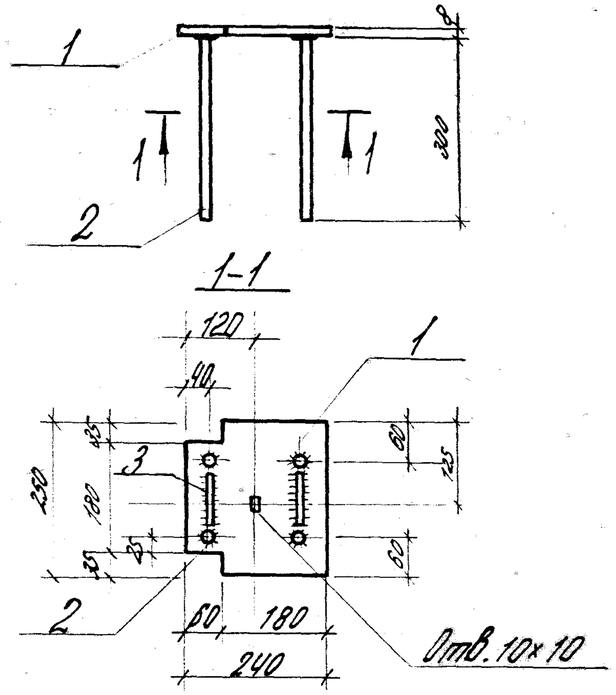

Формат	Зона	Поз.	Обозначение	Наименование	Кол.	Примечание
				Детали		
Б4		1	1.427.1-5.2-0.08.1	Полоса 8×250 Вст3кп2-1ГОСТ14-1-3023-80		
				ℓ = 240	1	3,8 кг
Б4		2	1.427.1-5.2-0.020-06	Стержень арматурный		
				ф10 AIII ℓ=300	4	0,2 кг
Б4		3	1.427.1-5.2-0.02.0-01	Стержень арматурный		
				ф6 AIII ℓ=100	2	0,02 кг

Нач.отд.	Розенблюм		
Н.контр.	Корнетова		
Гл.инжен.	Кутыркина		
Ст.инж.	Рутковская		
Пров.	Корнетова		

1.427.1-5.2-0.08.0

Изделие закладное МН7

Стадия	Масса	Масштаб
Р	4,7	1:10
Лист	Листов 1	

ЦНИИПРОМЗДАНИЙ

Инв.№ подл. | Подпись и дата | Взам.инв.№

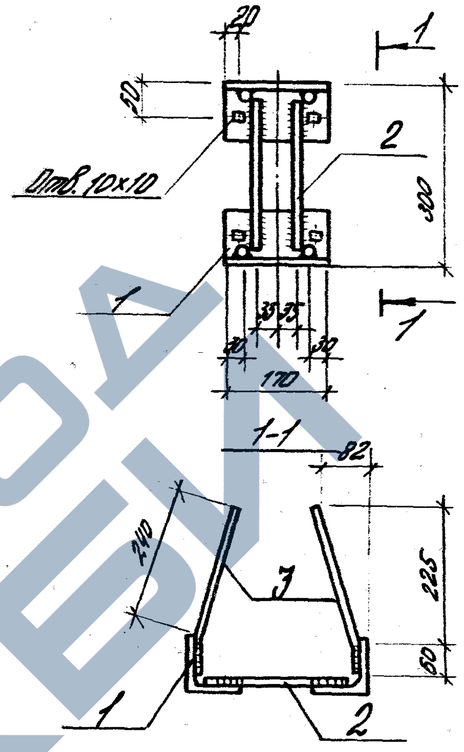

Формат	Зона	Поз.	Обозначение	Наименование	Кол.	Примечание
				Детали		
Б4		1	1.427.1-5.2-0.09.2	Уголок 90×6 А ст 3кп2-1ГОСТ14-1-3023-80		
				ℓ = 170	2	1,4 кг
Б4		2	1.427.1-5.2-0.02.0-04	Стержень арматурный		
				ф10 AIII ℓ=270	2	0,2
Б4		3	1.427.1-5.2-0.02.0-06	Стержень арматурный		
				ф10 AIII ℓ=300	4	0,2 кг

Нач.отд.	Розенблюм		
Н.контр.	Корнетова		
Гл.инжен.	Кутыркина		
Ст.инж.	Рутковская		
Пров.	Корнетова		

1.427.1-5.2-0.09.0

Изделие закладное МН8

Стадия	Масса	Масштаб
Р	4,0	1:10
Лист	Листов 1	

ЦНИИПРОМЗДАНИЙ

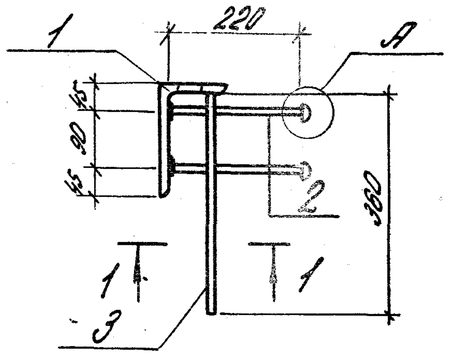

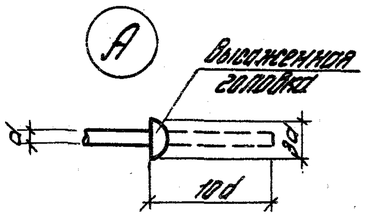

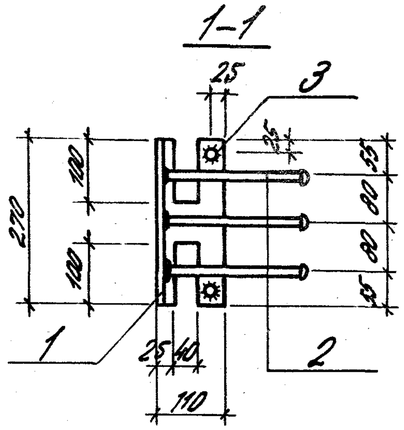

Формат	Зона	Поз.	Обозначение	Наименование	Кол.	Примечание
				Детали		
Б4		1	1.427.1-5. 2-0.10.2	Уголок 180×110×10 Вст3кп2-1 ГОСТ 14-1-3023-80		
				ℓ=270	1	6,0 кг.
Б4		2	1.427.1-5. 2-0.02.0-15	Стержень арматурный		
				ф16 AIII ℓ=360	6	0,6 кг.
Б4		3	1.427.1-5. 2-0.02.0-11	Стержень арматурный		
				ф12 AIII ℓ=360	2	0,3 кг.

Нач. отд.	Розенблюм		
Н. контр.	Корнетова		
Гл. инж. пр.	Кутырина		
Ст. инж.	Бутковская		
Пров.	Корнетова		

1.427.1-5. 2-0.10.0

Изделие закладное МН9

Стадия	Масса	Масштаб
Р	10,2	1:10
Лист	Листов 1	

ЦНИИПРОМЗДАНИЙ

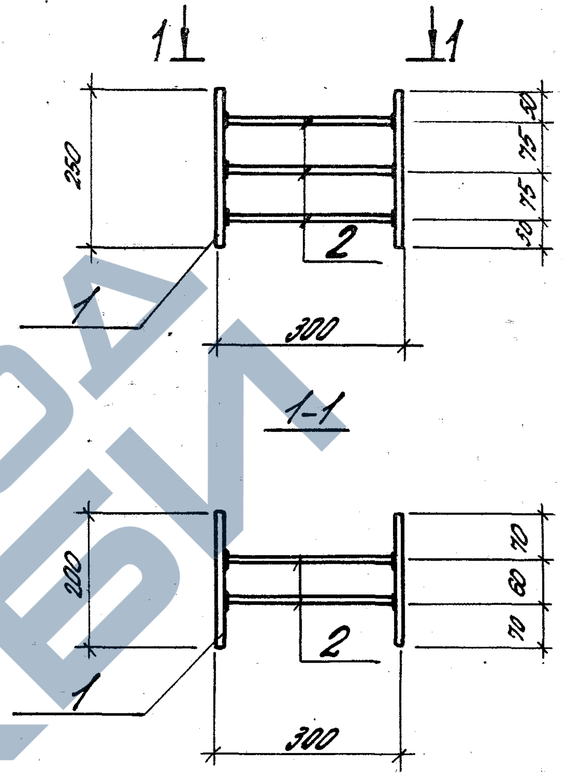

Формат	Зона	Поз.	Обозначение	Наименование	Кол.	Примечание
				Детали		
Б4		1	1.427.1-5. 2-0.11-1	Полоса 8×200 Вст3кп2-1 ГОСТ 14-1-3023-80		
				ℓ=250	2	3,2 кг.
Б4		2	1.427.1-5. 2-0.02.0-09	Стержень арматурный		
				ф12 AIII ℓ=284	6	0,3 кг.

Нач. отд.	Розенблюм		
Н. контр.	Корнетова		
Гл. инж. пр.	Кутырина		
Ст. инж.	Бутковская		
Пров.	Корнетова		

Взам. инв. № | Подпись и дата | Инв. № подл.

1.427.1-5. 2-0.11.0

Изделие закладное МН10

Стадия	Масса	Масштаб
Р	8,2	1:10
Лист	Листов 1	

ЦНИИПРОМЗДАНИЙ

ЗАВОД ЖБИ

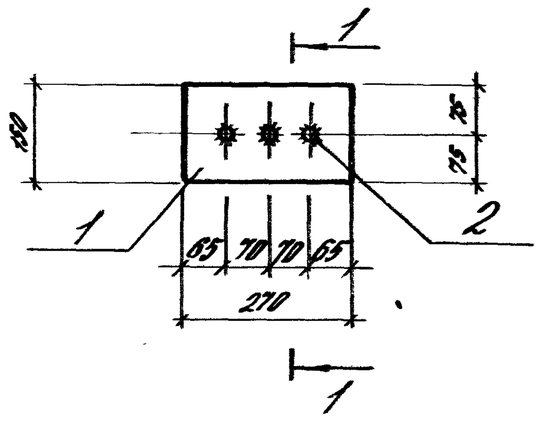

1-1

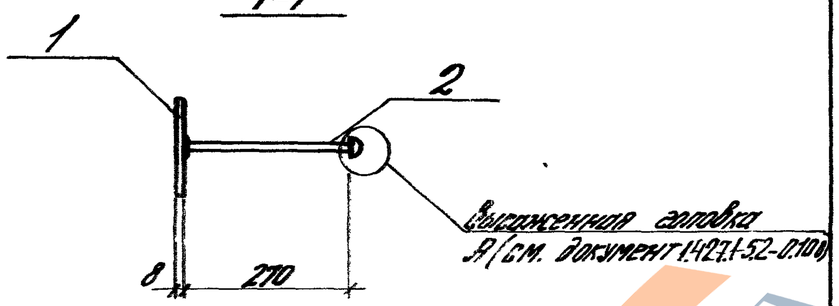

Формат	Зона	Поз.	Обозначение	Наименование	Кол.	Примечание
				Детали		
БЧ		1	1.427.1-5. 2-0.12.1	Полоса 8х150 Вст3кп2-1ГУ14-1-3023-80		
				ℓ=270	1	2,6 кг
БЧ		2	1.427.1-5 2-0.02.0-07	Стержень арматурный		
				ф10 AIII ℓ=370	3	0,2 кг

Нач. отд.	Розенблюм		1.427.1-5. 2-0.12.0		
Н. контр.	Корнетова		Изделие закладное МН 11	Стадия: Р	Масса: 3,2	Масштаб: 1:10
Гл. инж. пр.	Кутырина			Лист	Листов 1
Ст. инж.	Рутковская			ЦНИИПромзданий	
Пров.	Корнетова				

Инв. № подл. | Подпись и дата | Взам. инв. №

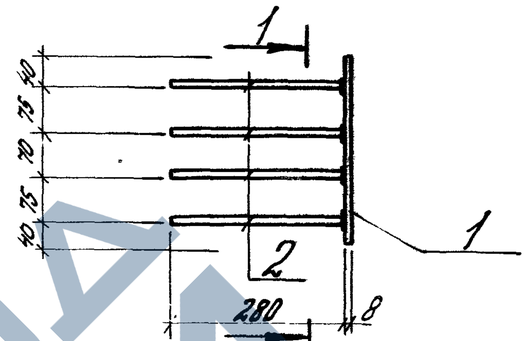

1-1

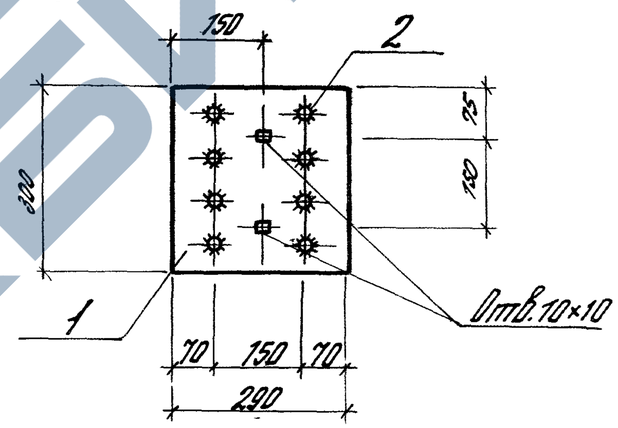

Формат	Зона	Поз.	Обозначение	Наименование	Кол.	Примечание
				Детали		
БЧ		1	1.427.1-5. 2-0.13.1	Полоса 8х300 Вст3кп2-1ГУ14-1-3023-80		
				ℓ=290	1	5,5 кг
БЧ		2	1.427.1-5. 2-0.02.0-05	Стержень арматурный		
				ф10 AIII ℓ=280	8	0,2 кг

Нач. отд.	Розенблюм		1.427.1-5. 2-0.13.0		
Н. контр.	Корнетова		Изделие закладное МН 12	Стадия: Р	Масса: 7,1	Масштаб: 1:10
Гл. инж. пр.	Кутырина			Лист	Листов 1
Ст. инж.	Рутковская			ЦНИИПромзданий	
Пров.	Корнетова				

Инв. № подл. | Подпись и дата | Взам. инв. №

https://zavodjbi.com/

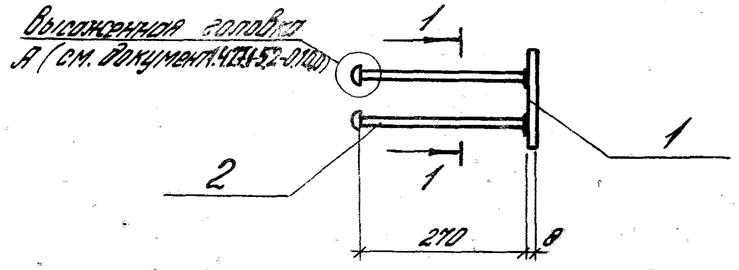

1-1

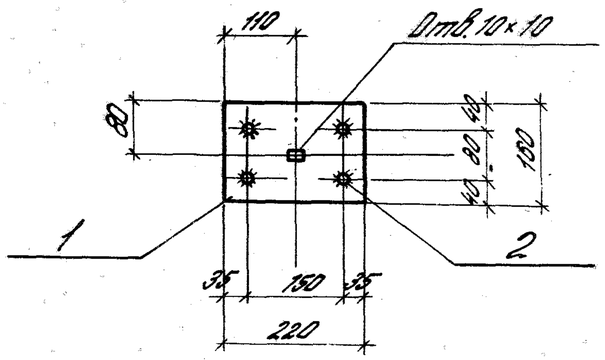

Формат	Зона	Поз.	Обозначение	Наименование	Кол.	Примечание
				Детали		
БЧ		1	1.427.1-5. 2-0.14.1	Полоса 8×160 Ост 3 кп2-1 ТУ 14-1-3023-80		
				l=220	1	2,2 кг
БЧ		2	1.427.1-5 2-0.02.0-12	Стержень арматурный		
				ф12 AIII l=380	4	0,4 кг

1.427.1-5. 2-0.14.0

Изделие закладное МН 13	Стадия	Масса	Масштаб
	Р	3,8	1:10
	Лист	Листов 1	
	ЦНИИПРОМЗДАНИЙ		

Нач. отд.	Розенблюм	
Н. контр.	Корнетова	
Гл. инж. пр.	Купцырина	
Ст. инж.	Рутковская	
Пров.	Корнетова	

Формат	Зона	Поз.	Обозначение	Наименование	Кол.	Примечание
				Документация		
А4			1.427.1-5. 2-0.00.0ТО	Техническое описание		
А4			1.427.1-5. 2-0.15.0СБ	Сборочный чертеж		
				Детали		
БЧ		3	1.427.1-5. 2-0.02.0	Стержень арматурный		
				ф6 AI l=260	2	0.05 кг
				Переменные данные для исполнений		
				1.427.1-5. 2-0.15.0		МН14
				Детали		
БЧ		1	1.427.1-5. 2-0.15.1	Полоса 10×290 Ост 3 кп2-1 ТУ 14-1-3023-80		
				l=200	1	3,1 кг
БЧ		2	1.427.1-5. 2-0.02.0-10	Стержень арматурный		
				ф12 AIII l=320	6	0,3 кг
				1.427.1-5. 2-0.15.0-1		МН15
				Детали		
БЧ		1	1.427.1-5. 2-0.15.1-1	Полоса 10×290 Ост 3 кп2-1 ТУ 14-1-3023-80		
				l=250	1	3,9 кг
БЧ		2	1.427.1-5. 2-0.02.0-10	Стержень арматурный		
				ф12 AIII l=320	6	0,3 кг
				1.427.1-5. 2-0.15.0-2		МН16
				Детали		
БЧ		1	1.427.1-5 2-0.15.1-2	Полоса 10×290 Ост 3 кп2-1 ТУ 14-1-3023-80		
				l=300	1	4,8 кг
БЧ		2	1.427.1-5 2-0.02.0-13	Стержень арматурный гнутый AIII l=340	6	0,4 кг

Инв. № подл. | Подпись и дата | Взам. инв. №

1.427.1-5. 2-0.15.0

Изделие закладное МН 14; МН 15; МН 16	Стадия	Лист	Листов
	Р		1
	ЦНИИПРОМЗДАНИЙ		

Нач. отд.	Розенблюм	
Н. контр.	Корнетова	
Гл. инж. пр.	Купцырина	
Ст. инж.	Рутковская	
Пров.	Корнетова	

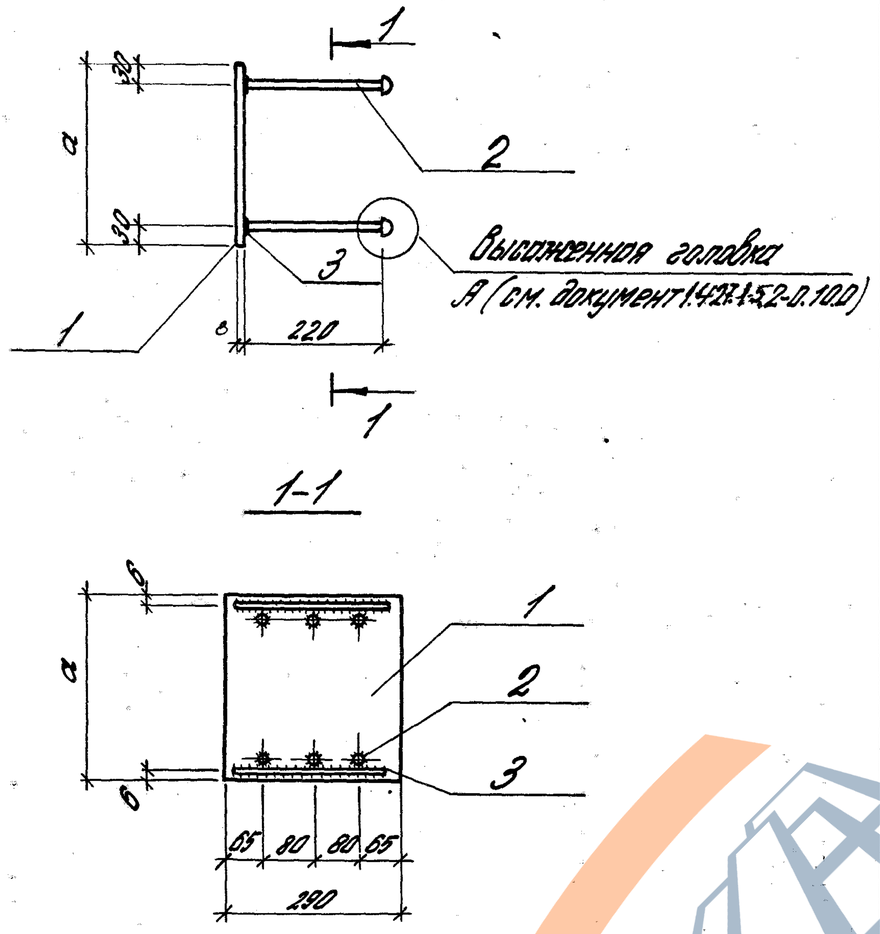

Обозначение	Марка	a, мм	Масса, кг
1.427.1-5.2-0.15.0-	МН14	200	5,0
-1	МН15	250	5,8
-2	МН16	300	7,3

Нач.отд.	Розенблюм		
Н.контр.	Корнетова		
Гл.ин.пр.	Кутырина		
Ст.инж.	Рутковская		
Пров.	Корнетова		

1.427.1-5.2-0.15.0СБ

Изделие закладное
МН14; МН15; МН16
Сборочный чертеж

Стадия	Масса	Масштаб
Р	см. табл.	1:10
Лист	Листов 1	

ЦНИИПРОМЗДАНИЙ

Инв.№ подл. | Подпись и дата | Взам.инв.№

Поз.	Обозначение	Наименование	Кол.	Примечание
		Документация		
А4	1.427.1-5. 2-0.00.0ТО	Техническое описание		
А4	1.427.1-5. 2-0.16.0СБ	Сборочный чертеж		
		Детали		
Б4	2	1.427.1-5. 2-0.02.0-03	Стержень арматурный ф10 А-III ℓ=260	2	0,2 кг
		Переменные данные для исполнений		
		1.427.1-5. 2-0.16.0		МН17
		Детали		
Б4	1	1.427.1-5 2-0.16.1	Полоса 8×150 Вст3кп2-1ТУ14-1-3023-80		
			ℓ=60	1	0,6 кг
		1.427.1-5. 2-0.16.0-1		МН18
		Детали		
Б4	1	1.427.1-5. 2-0.16.1-1	Полоса 8×200 Вст3кп2-1ТУ14-1-3023-80		
			ℓ=60	1	0,8 кг

Нач.отд.	Розенблюм		
Н.контр.	Корнетова		
Гл.ин.пр.	Кутырина		
Ст.инж.	Рутковская		
Пров.	Корнетова		

1.427.1-5. 2-0.16.0

Изделие закладное
МН17; МН18

Стадия	Лист	Листов
Р		1

ЦНИИПРОМЗДАНИЙ

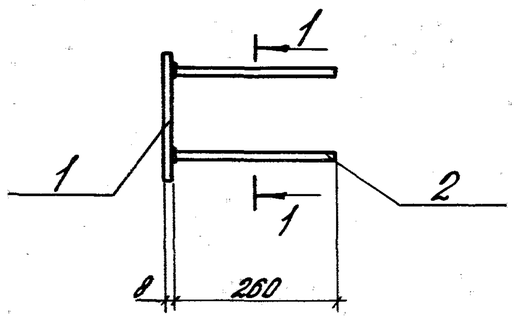

1-1

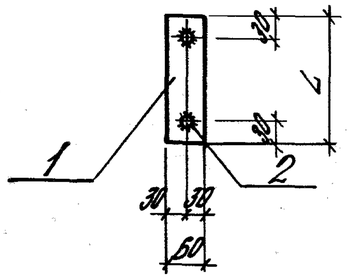

Обозначение	Марка	L, мм	Масса, кг
1.427.1-5.2-0.16.0-	МН17	150	1.0
-1	МН18	200	1.2

1.427.1-5. 2-0.16.0СБ

Изделие закладное МН 17; МН 18 Сборочный чертеж

Стадия	Масса	Масштаб
Р	См. табл.	1:10

Лист | Листов 1

ЦНИИПРОМЗДАНИЙ

Нач. отд.	Розенблюм	
Н. контр.	Корнетова	
Гл. инж. пр.	Кутырина	
Ст. инж.	Рутковская	
Пров.	Корнетова	

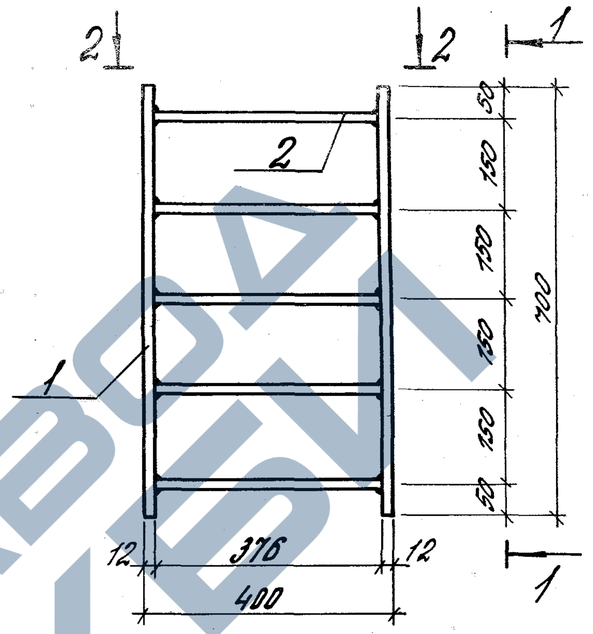

1-1

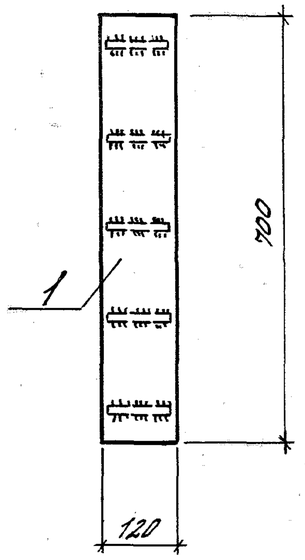

2-2

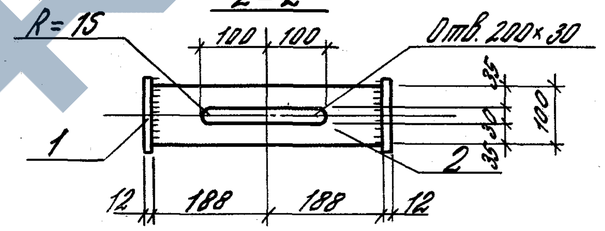

Формат	Зона	Поз.	Обозначение	Наименование	Кол.	Примечание
				Детали		
Б.Ч.		1	1.427.1-5. 2-0.17.1	Полоса $\frac{12\times120}{8\text{ст}3\text{кп}2\text{-}1\text{ТУ}14\text{-}1\text{-}3023\text{-}80}$		
				$l=700$	2	8,0 кг
Б.Ч.		2	1.427.1-5 2-0.17.1-1	Полоса $\frac{12\times100}{8\text{ст}3\text{кп}2\text{-}1\text{ТУ}14\text{-}1\text{-}3023\text{-}80}$		
				$l=375$	5	3,5 кг

1.427.1-5. 2-0.17.0

Изделие закладное МН 19

Стадия	Масса	Масштаб
Р	33,5	1:10

Лист | Листов 1

ЦНИИПРОМЗДАНИЙ

Нач. отд.	Розенблюм	
Н. контр.	Корнетова	
Гл. инж. пр.	Кутырина	
Ст. инж.	Рутковская	
Пров.	Корнетова	

Инв. № подл. | Подпись и дата | Взам. инв. №

Инв. № подл. | Подпись и дата | Взам. инв. №

Формат	Зона	Поз.	Обозначение	Наименование	Кол.	Примечание
				Документация		
БЧ			1.427.1-5. 2-0.00.ОТО	Техническое описание		
БЧ			1.427.1-5. 2-0.18.ОСБ	Сборочный чертеж		
				Детали		
БЧ		2	1.427.1-5. 2-0.18.1	Полоса $\frac{10\times120}{Вст3кп2\text{-}1\ ТУ\ 14\text{-}1\text{-}3023\text{-}80}$		
				$\ell = 160$	1	1,5 кг
БЧ		3	1.427.1-5. 2-0.18.1-1	Полоса $\frac{10\times140}{Вст3кп2\text{-}1\ ТУ\ 14\text{-}1\text{-}3023\text{-}80}$		
				$\ell = 300$	1	3,3 кг
				Переменные данные для исполнений		
				1.427.1-5. 2-0.18.0		1СФ32
				Детали		
БЧ		1	1.427.1-5. 2-0.18.3	Швеллер $\frac{12}{Вст3кп2\text{-}1\ ТУ\ 14\text{-}1\text{-}3023\text{-}80}$		
				$\ell = 3130$	2	32,6 кг
				1.427.1-5. 2-0.18.0-1		1СФ33
				Детали		
БЧ		1	1.427.1-5. 2-0.18.3-1	Швеллер $\frac{12}{Вст3кп2\text{-}1\ ТУ\ 14\text{-}1\text{-}3023\text{-}80}$		
				$\ell = 3280$	2	34,2 кг
				1.427.1-5 2-0.18.0-2		1СФ37
				Детали		
БЧ		1	1.427.1-5. 2-0.18.3-2	Швеллер $\frac{12}{Вст3кп2\text{-}1\ ТУ\ 14\text{-}1\text{-}3023\text{-}80}$		
				$\ell = 3650$	2	38,2 кг

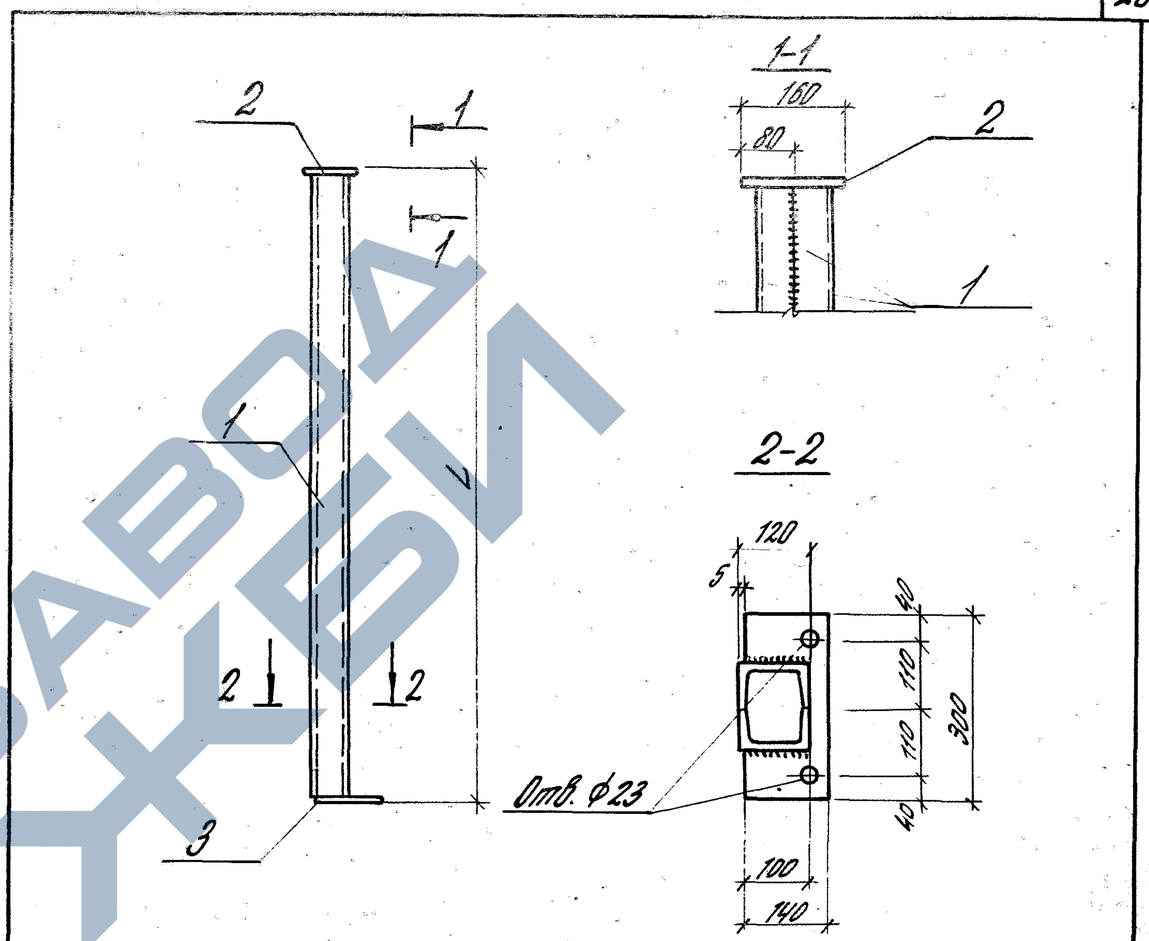

Обозначение	Марка	L, мм	Масса, кг
1.427.1-5. 2-0.18.0-	1СФ32	3150	70,0
—1	1СФ33	3300	73,2
—2	1СФ37	3670	81,2

Нач.отд.	Розенблюм	
Н.контр.	Корнетова	
Гл.инж.пр.	Кутырина	
Ст.инж.	Путковская	
Пров.	Корнетова	

1.427.1-5. 2-0.18.0

Стальной элемент колонны 1СФ32; 1СФ33; 1СФ37

Стадия	Лист	Листов
Р		1

ЦНИИПРОМЗДАНИЙ

Инв.№ подл. | Подпись и дата | Взам.инв.№

Нач.отд.	Розенблюм	
Н.контр.	Корнетова	
Гл.инж.пр.	Кутырина	
Ст.инж.	Путковская	
Пров.	Корнетова	

1.427.1-5 2-0.18.0СБ

Стальной элемент колонны 1СФ32; 1СФ33; 1СФ37 Сборочный чертеж

Стадия	Масса	Масштаб
Р	См. табл.	—
Лист	Листов 1	

ЦНИИПРОМЗДАНИЙ

ЗАВОД ЖБИ

Формат	Зона	Поз.	Обозначение	Наименование	Кол.	Примечание
				Документация		
А4			1.427.1-5. 2-0.00.ОТО	Техническое описание		
А4			1.427.1-5. 2-0.19.ОСБ.	Сборочный чертеж		
				Детали		
Б.4		1	1.427.1-5. 2-0.19.1	Полоса $\frac{10\times300}{\text{Вст3кп2-1ТУ-14-1-3023-80}}$		
				ℓ = 300	1	7.1 кг
				Переменные данные для исполнений		
				1.427.1-5. 2-0.19.0		2СФ1
				Детали		
Б.4		2	1.427.1-5. 2-0.19.4	Двутавр $\frac{27}{\text{Вст3кп2-1ТУ14-1-3023-80}}$		
				ℓ = 115	1	3.6 кг
				1.427.1-5 2-0.19.0-1		2СФ2
				Детали		
Б.4		2	1.427.1-5. 2-0.19.4-1	Двутавр $\frac{27}{\text{Вст3кп2-1ТУ14-1-3023-80}}$		
				ℓ = 190	1	6.0 кг
				1.427.1-5 2-0.19.0-2		2СФ3
				Детали		
Б.4		2	1.427.1-5. 2-0.19.4-2	Двутавр $\frac{27}{\text{Вст3кп2-1ТУ14-1-3023-80}}$		
				ℓ = 265	1	8.4 кг

Нач. отд.	Розенблюм		
Н. контр.	Корнетова		
Гл. инж. пр.	Купырина		
Ст. инж.	Рутковская		
Пров.	Корнетова		

1.427.1-5. 2-0.19.0

Стальной элемент колонны 2СФ1; 2СФ2; 2СФ3

Стадия	Лист	Листов
Р		1

ЦНИИПРОМЗДАНИЙ

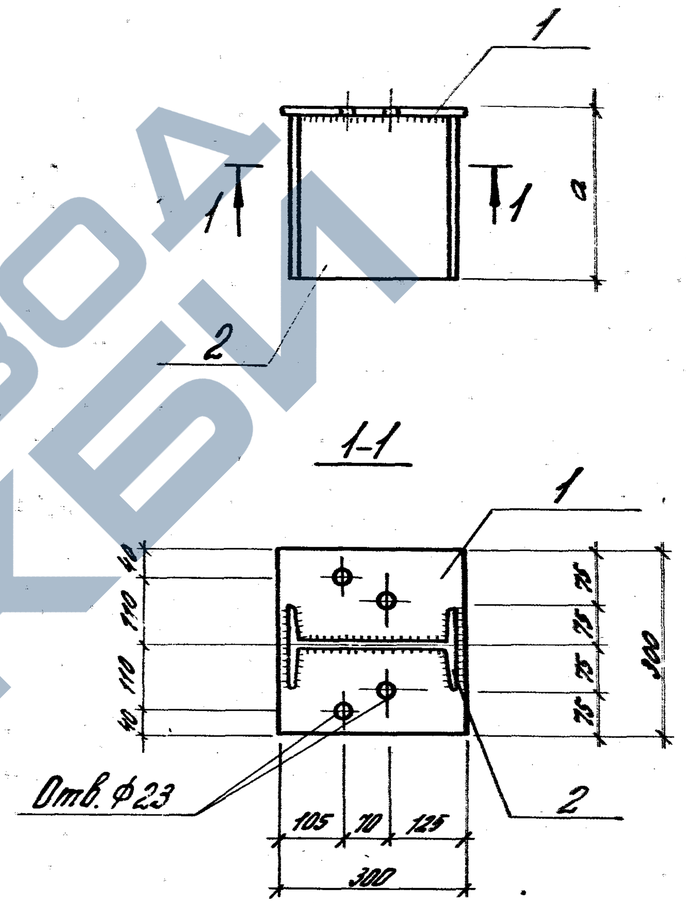

Обозначение	Марка	a, мм	Масса, кг
1.427.1-5. 2-0.19.0-	2СФ1	125	107
-1	2СФ2	200	131
-2	2СФ3	275	155

Нач. отд.	Розенблюм		
Н. контр.	Корнетова		
Гл. инж. пр.	Купырина		
Ст. инж.	Рутковская		

1.427.1-5. 2-0.19.0СБ

Стальной элемент колонны 2СФ1; 2СФ2; 2СФ3 Сборочный чертеж

Стадия	Масса	Масштаб
Р	см. табл.	1:10
Лист	Листов 1	

ЦНИИПРОМЗДАНИЙ

Инв. № подл. | Подпись и дата | Взам. инв. №